ТИПОВОЙ ПРОЕКТ

407-3-628 .91

ЗАКРЫТАЯ ПОДСТАНЦИЯ НАПРЯЖЕНИЕМ 35/10(6) кВ ПО СХЕМЕ 35-5АН С ТРАНСФОРМАТОРАМИ 6,3 МВ.А В СБОРНОМ ЖЕЛЕЗОБЕТОНЕ С ВОЗДУШНЫМИ ВВОДАМИ 35 кВ

АЛЬБОМ 5

АСИ СТРОИТЕЛЬНЫЕ ИЗДЕЛИЯ

ТИПОВОЙ ПРОЕКТ
407-3-628 .91
ЗАКРЫТАЯ ПОДСТАНЦИЯ НАПРЯЖЕНИЕМ 35/10(6) кВ ПО СХЕМЕ 35-5АН С ТРАНСФОРМАТОРАМИ 6,3МВ.А В СБОРНОМ ЖЕЛЕЗОБЕТОНЕ С ВОЗДУШНЫМИ ВВОДАМИ 35 кВ

АЛЬБОМ 5
ПЕРЕЧЕНЬ АЛЬБОМОВ

АЛЬБОМ 1	ПЗ	Пояснительная записка и указания по применению
АЛЬБОМ 2	ЭП	Электротехнические решения.Схемы и компоновочные чертежи
АЛЬБОМ 3	ЭП 1	Электротехнические решения.Установка оборудования и детали
АЛЬБОМ 4	АС	Архитектурно-строительные решения
	ОВ	Отопление и вентиляция
	ВК	Внутренние водопровод и канализация
АЛЬБОМ 5	АСИ	Строительные изделия
АЛЬБОМ 6	С	Сметная документация

Рабочий проект утвержден и введен в действие НТС института "Севзапэнергосетьпроект" и согласован институтом "Минсктиппроект" Протокол от 14.04.92 N2

„Разработан институтом „Севзапэнергосетьпроект"

Главный инженер Е.И.Баранов

Главный инженер проекта Т.В.Калугина

Альбом 5

Содержание альбома 5 (начало).

Обозначение	Наименование	Стр.
407-3-628.91 АС.И-ТТ	Технические требования	4
АС.И-1	Колонна 1К60-3М2-1	5
-2	Колонна 1К60-3М2-2	6
-3	Колонна 1К60-3М2-3	7
-4	Колонна 1К60-3М2-4	8
-5	Колонна 1К60-3М2-5	9
-6	Колонна 1К60-3М2-6	10
-7	Колонна 4К60-3М2-1	11
-8	Колонна 4К60-3М2-2	12
-9	Колонна 4К60-3М2-3	13
-10	Колонна 4К60-3М2-4	14
-11	Балки БСП6 1-6АV-1; БСП6 1-6АV-2	15
	БСП6 1-6АV-3	
-12	Плиты покрытия ПВ7-1АVт-А; ПВ4-1АVт-А;	16
	ПГ-1АVт-А; ПВ7-2АVт-А; ПВ4-2АVт-А;	
	ПГ-2АVт-А	
-13	Лотки Л9-5-I, Л9-5-II	17
-14	Изделие МК-1	18
-15	Изделие МК-2	
-16	Изделие МК-3	19
-17	Изделие МК-4	
-18	Изделие МК-5	20
-19	Решетка МК-8	
-20	Изделие МК-6	21
-21	Изделие МК-7	
-22	Ограждение МК-9	22
-23	Марка МК-10	23
-24	Решетка МК-11	
-25	Кронштейн МК-12	24
-26	Изделие закладное МК-13	25

Обозначение	Наименование	Стр.
407-3-628.91 АС.И-27	Изделие закладное МК-14	25
-28	Деталь закладная М-1	26
-29	Деталь закладная М-4	
-30	Деталь закладная М-2	27
-31	Марка М-11	
-32	Деталь закладная М-3	28
-33	Деталь закладная М-14	
-34	Марка М-12	29
-35	Марка М-13	
-36	Деталь закладная М-15	30
-37	Деталь закладная М-16	
-38	Марка М-17	31
-39	Марки М-18, М-19	
-40	Марки М-20, М-21	32
-41	Марка М-22	
-42	Марка М-23	33
-43	Марка М-24	
-44	Марка М-25	34
-45	Балка Б1	
-46	Насадка Н2	35
-47	Деталь закладная М26	
-48	Деталь закладная М-27	36
-49	Марка М-28	
-50	Жалюзная решетка ЖР-1	37
-51	Жалюзная решетка ЖР-2	38
-52	Сетчатое ограждение ОС-1...ОС-4	39
-53	Марка ОС-5 ОС-8	40
-54	Марка ОС-9	41
-55	Марка СС-10	42
-56	Марка МШ-1	43
-57	Марка МШ-2	
-58	Марка МШ-5	44

Инв. № подл. | Подпись и дата | Взам. инв. №

Альбом 5

Содержание альбома 5 /окончание/

Обозначение	Наименование	Стр.
407-3-628 .91 АС.И-59	Марка МШ-3; МШ-18; МШ-19	44
-60	Марка МШ-4	45
-61	Марка МШ-9	
-62	Марка МШ-6	46
-63	Марка МШ-7	47
-64	Марка МШ-8	
-65	Марка МШ-10	48
-66	Марка МШ-11	
-67	Марка МШ-12	49
-68	Марка МШ-13	
-69	Марка МШ-14	50
-70	Марка МШ-15	
-71	Марка МШ-16	51
-72	Марка МШ-17; МШ-20	
-73	Опора ОМ-1 под выключатель ВМУЭ-35Б-25/1250 УХЛ1	52
-74	Опора ОМ-2 под разъединитель РРЗ-2-35/1000	53;
	Опора ОМ-2А под разъединитель РРЗ-1-35/1000	54 55
-75	Опора ОМ-3 под трансформатор напряжения НОМ-35-66 У1	56
-76	Опора ОМ-4 под трансформатор тока ГПОЛ-35У3	57 58
-77	Опора ОМ-5 под конденсатор связи СМП-66√3-4 4У1	59
-78	Опора ОМ-6 под разрядник РВС-35	60,61
-79	Кранбалка МБ-1	62
-80	Крепежный элемент МБ-2	63
-81	Деталь закладная М-29	64
-82	Марка М-30	
-83	Крепежный элемент МБ-3	65

Обозначение	Наименование	Стр.
407-3-628 .91 АС.И-84	Марка М-31	66

1. Настоящие технические требования распространяются на изготовление стальных строительных изделий. Изготовление железобетонных строительных изделий производить по техническим требованиям серий, указанных на чертежах в спецификациях.
2. Материал стальных изделий сталь С235 по ГОСТ 27772-88.
3. Детали должны изготавливаться из выправленного проката.
4. Правка стали в холодном состоянии должна производиться на вальцах и прессах. Поверхность стали после правки не должна иметь вмятин, забоин и других повреждений.
5. Разметка деталей должна производиться любым методом, обеспечивающим требуемую точность работ и экономное расходование стали.
6. Кромки деталей после кислородной резки должны быть очищены от грата, шлака, брызг и наплывов металла и не иметь неровностей и шероховатостей, превышающих:

   при машинной резке - 0,3мм

   при ручной газовой резке - 1мм
7. Кромки деталей после резки на ножницах не должны иметь заусениц и завалов, превышающих 0,3мм, а также трещин.
8. Сварку стальных изделий следует производить по разработанному и контролируемому технологическому процессу процессу, который должен обеспечить требуемые геометрические размеры швов и механические свойства сварных соединений.
9. Отверстия под болты должны образовываться сверлением или прокалыванием на меньший диаметр с последующей рассверловкой до проектного диаметра.
10. Подготовка под сварку, сварка и контроль качества сварки должны соответствовать требованиям ГОСТ 5264-80,* ГОСТ 14098-85, ГОСТ 6996-66* и СНиП III-18-75 (в части изготовления).
11. Электроды для сварных швов применять типа Э42 ГОСТ 9467-75*.
12. Антикоррозийная защита изделий назначается по СНиП 2.03.11-85 в зависимости от степени агрессивного воздействия среды конкретного района строительства.

Пр. вязан			
Инв. N			

				407-3-628 .91 АС.И-ТТ
Нач. отд.	Романский			Технические требования
Н. контр.	Демкина			
Гип	Калугина			
Техник	Ногорная			

Стадия	Лист	Листов
07		

СЕВЗАПЭНЕРГОСЕТЬПРОЕКТ С. Петербург

Альбом 5

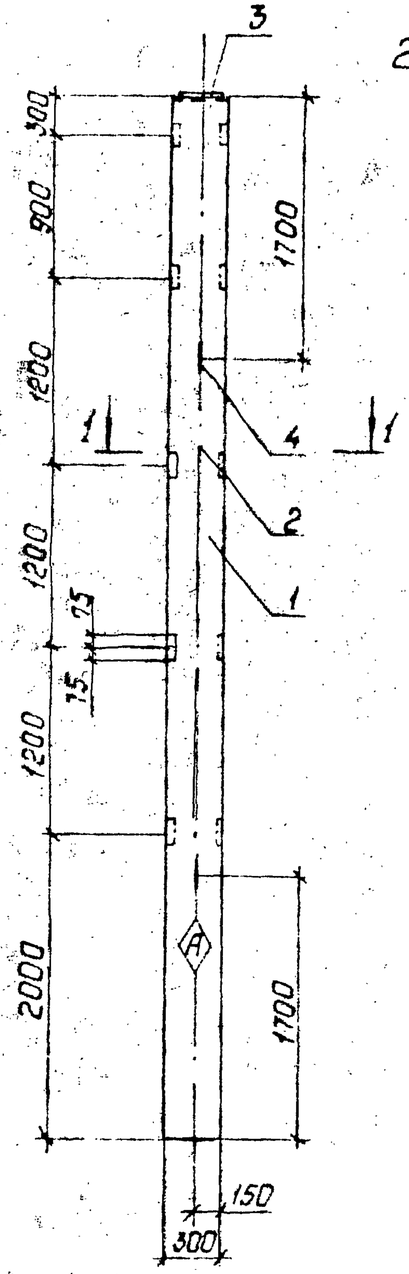

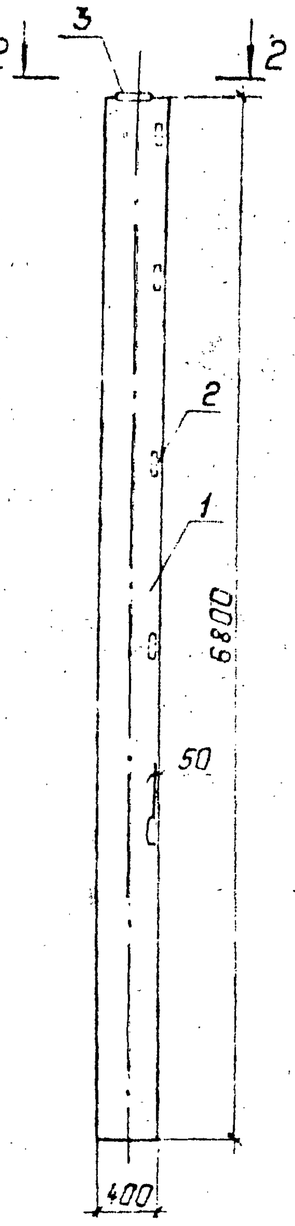

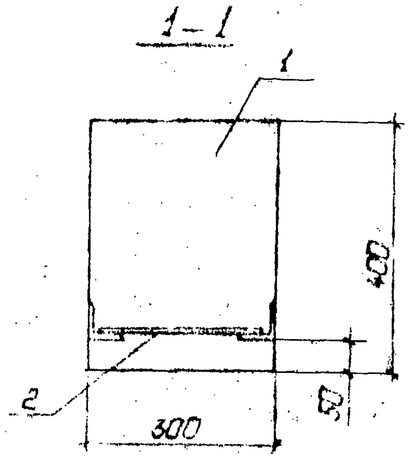

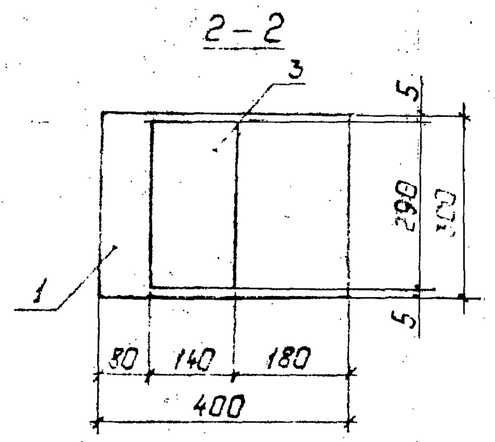

Марка	Поз.	Наименование	NN	Обозначение документов	Масса кг
1К60-3МВ1	1	Колонна 1К60-3М2	1	1423.1-3/88.1-16	2000
	2	Изделие закладное М1-13	5	1423.1-3/88.2-239	
	3	Изделие закладное МН1	1	1423.1-3/88.2-239	
	4	Изделие закладное М10-150	2	14231-3/88.2-285	

Ведомость расхода стали на дополнительные закладные изделия

Марка элемента	Изделия закладные							Всего
	Арматура класса				Прокат марки			
	А-III		А-I		С235			
	ГОСТ 5781-82*				ГОСТ 8309-86	ГОСТ 103-76		
	Ф12	Итого	Ф10	Итого	L 63х5	-140х14	Итого	
1К60-3М2-1	2.64	2.64	0.86	0.86	7.20	4.50	11.7	15.2

Индекс Ⓐ пометить несмываемой краской для ориентации колонн при монтаже.

Привязан:

Инв. №

Нач. отд.	Роменский			407-3-628.91 АС.У-1	
Н. контр.	Демкина			Колонна 1К60-3М2-1	Стадия: РП; Масштаб: 1:40
ГИП	Калугина				Лист; Листов
Гл. спец.	Паршуков				СЕВЗАПГРАЖДЕТЬПРОЕКТ
Нач. гр.	Алексеева				С.-Петербург
Инж.	Дечкина				

Инв. № подл. | Подпись и дата | Взам. инв. №

2835/5

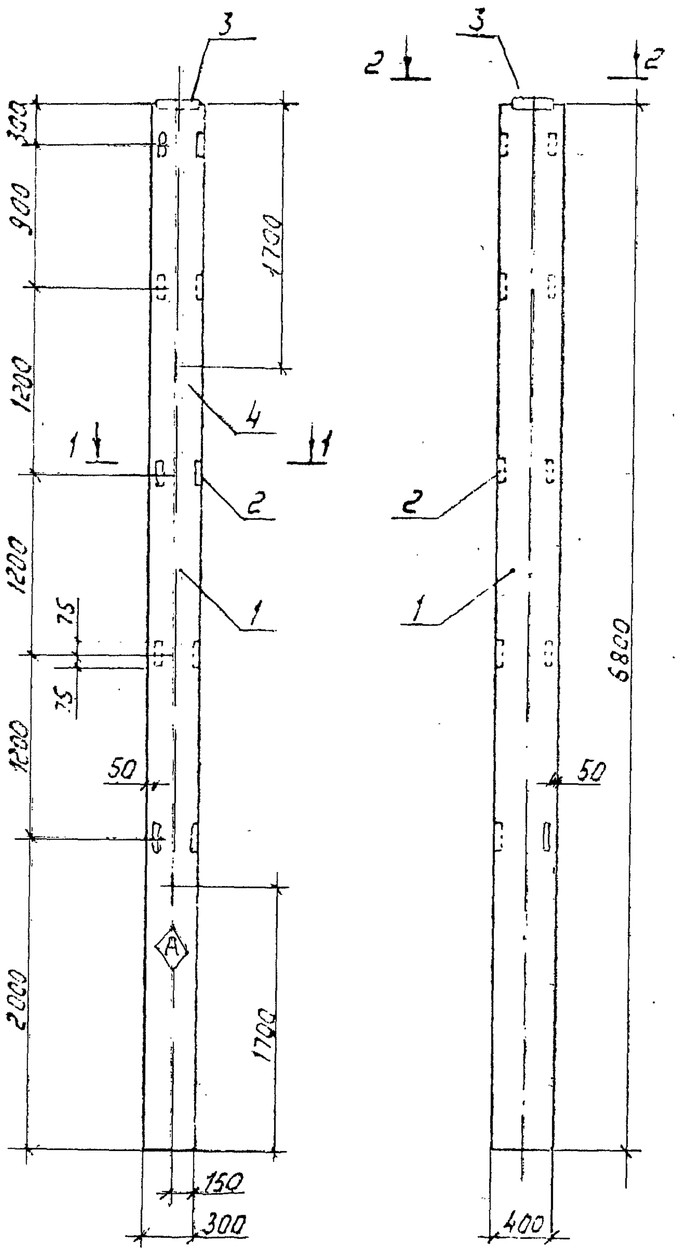

1-1

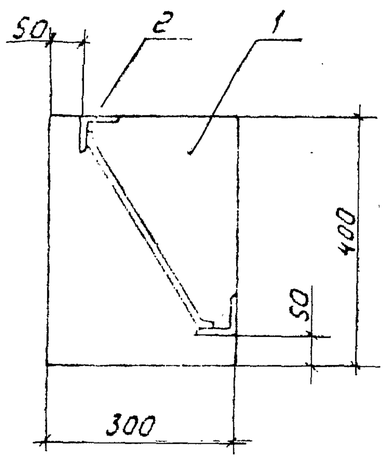

2-2

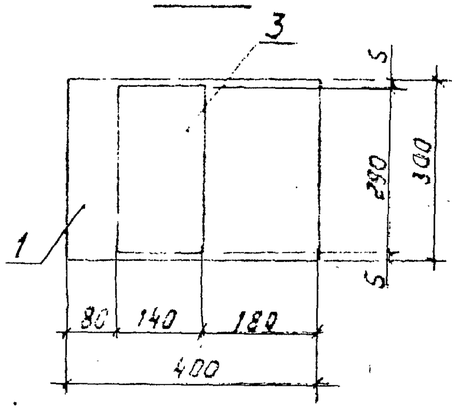

Марка	Поз	Наименование	Кол	Обозначение документов	Масса, кг
1К60-3М2-2	1	Колонна 1К60-3М2	1	1.423.1-3/88.1-16	2000
	2	Изделие закладное МК14	5	407-3-627 м.91 АС И-27	
	3	Изделие закладное МН1	1	1.423.1-3/88.2-239	
	4	Изделие закладное М10-150	2	1.423.1-3/88.2-285	

Ведомость расхода стали на дополнительные закладные изделия

Марка элемента	Изделия закладные							Всего
	Арматура класса				Прокат марки			
	А-III		А-I		С 235			
	ГОСТ 5781-82*				ГОСТ 8309-86	ГОСТ 103-76*		
	ф 12	Итого	ф 10	Итого	L63×5	-140×14	Итого	
1К60-3М2-2	3.54	3.54	0.86	0.86	7.20	4.50	11.7	16.1

Индекс (А) пометить несмываемой краской для ориентации колонн при монтаже.

Привязан

Инв. №

Нач.отд.	Роменский		
Н.контр.	Демкина		
ГИП	Калугина		
Гл.спец.	Паршуков		
Нач.гр.	Алексеева		
Инж.	Демкина		

407-3-628 .91 АС И-2

Колонна 1К60-3М2-2

Стадия	Масса	Масштаб
РП	—	1:40

Лист | Листов

СЕВЗАПЭНЕРГОСЕТЬПРОЕКТ С. Петербург

Копир. Лист

2335/5 Формат А3

Инв. № подл. | Подпись и дата | Взам. инв. № 13307 ТМ 75

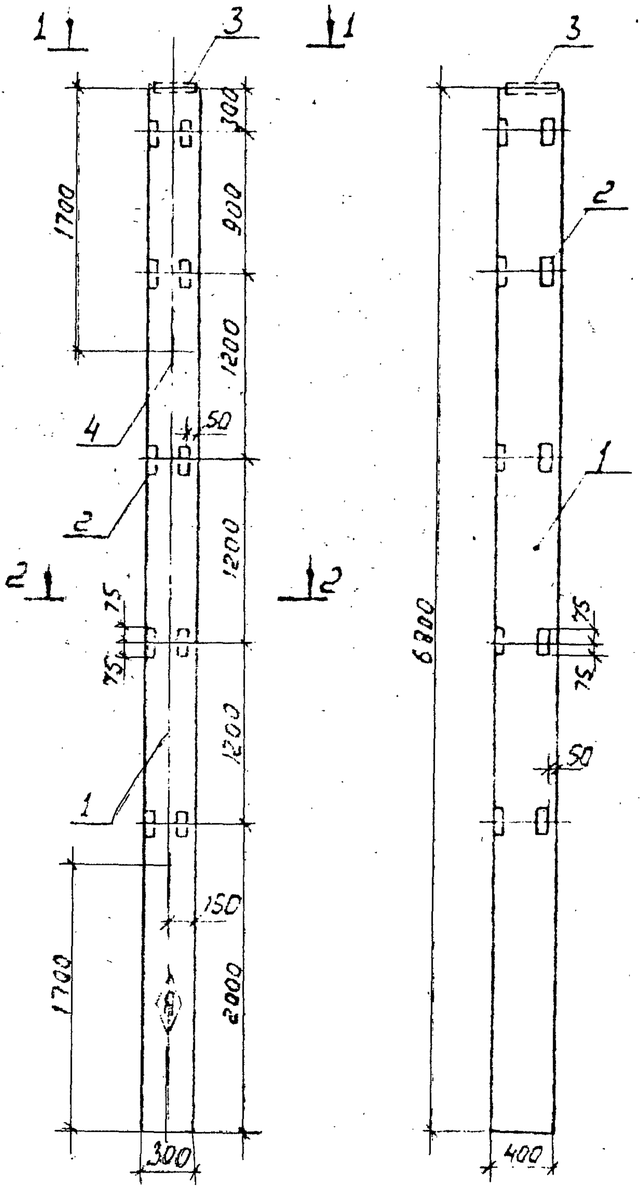

1 – 1

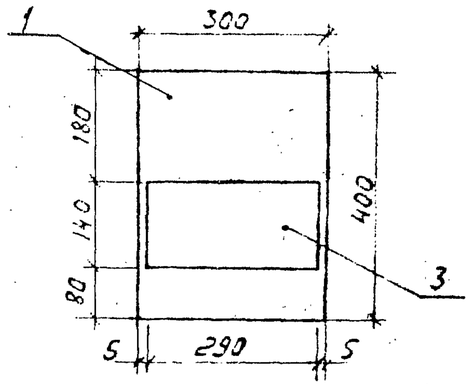

2 – 2

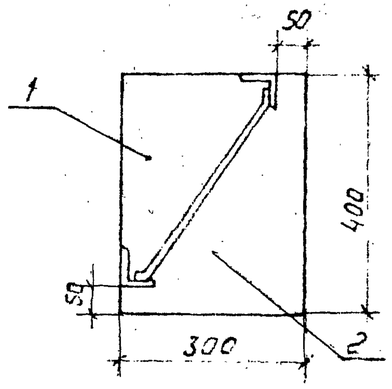

Марка	Поз.	Наименование	Кол.	Обозначение документов	Масса, кг
1К60-3М2-3	1	Колонна 1К60-3М2	1	1.423.1-3/88.1-16	2000
	2	Изделие закладное МК14	5	407-3-627М 91 АС И-27	
	3	Изделие закладное МН1	1	1.423.1-3/88.2-239	
	4	Изделие закладное М10-150	2	1.423.1-3/88.2-285	

Ведомость расхода стали на дополнительные закладные изделия

Марка элемента	Изделия закладные							Всего
	Арматура класса				Прокат марки			
	А-III		А-I		С 235			
	ГОСТ 5781-82*				ГОСТ 8509-86	ГОСТ 103-76*		
	ф12	Итого	ф10	Итого	L63х5	-140х14	Итого	
1К60-3М2-3	3.54	3.54	0.86	0.86	7.20	4.50	11.7	16.1

Индекс Ⓐ пометить несмываемой краской для ориентации колонн при монтаже

Привязан

Инв. N

				407-3-628 .91 АС.И-3			
Нач.отд	Романский			Колонна 1К60-3М2-3	Стадия	Масса	Масштаб
Н.контр	Демкина				РП	-	1:40
ГИП	Колуденко				Лист	Листов	
Гл.спец.	Поршуков				СЕВЗАПЭЛЕКТРОСЕТЬПРОЕКТ		
Нач.гр.	Алексеева				г. Ленинград		
Инж.	Бабак						
Копир							

Формат А3

28356/5

1330-1-75

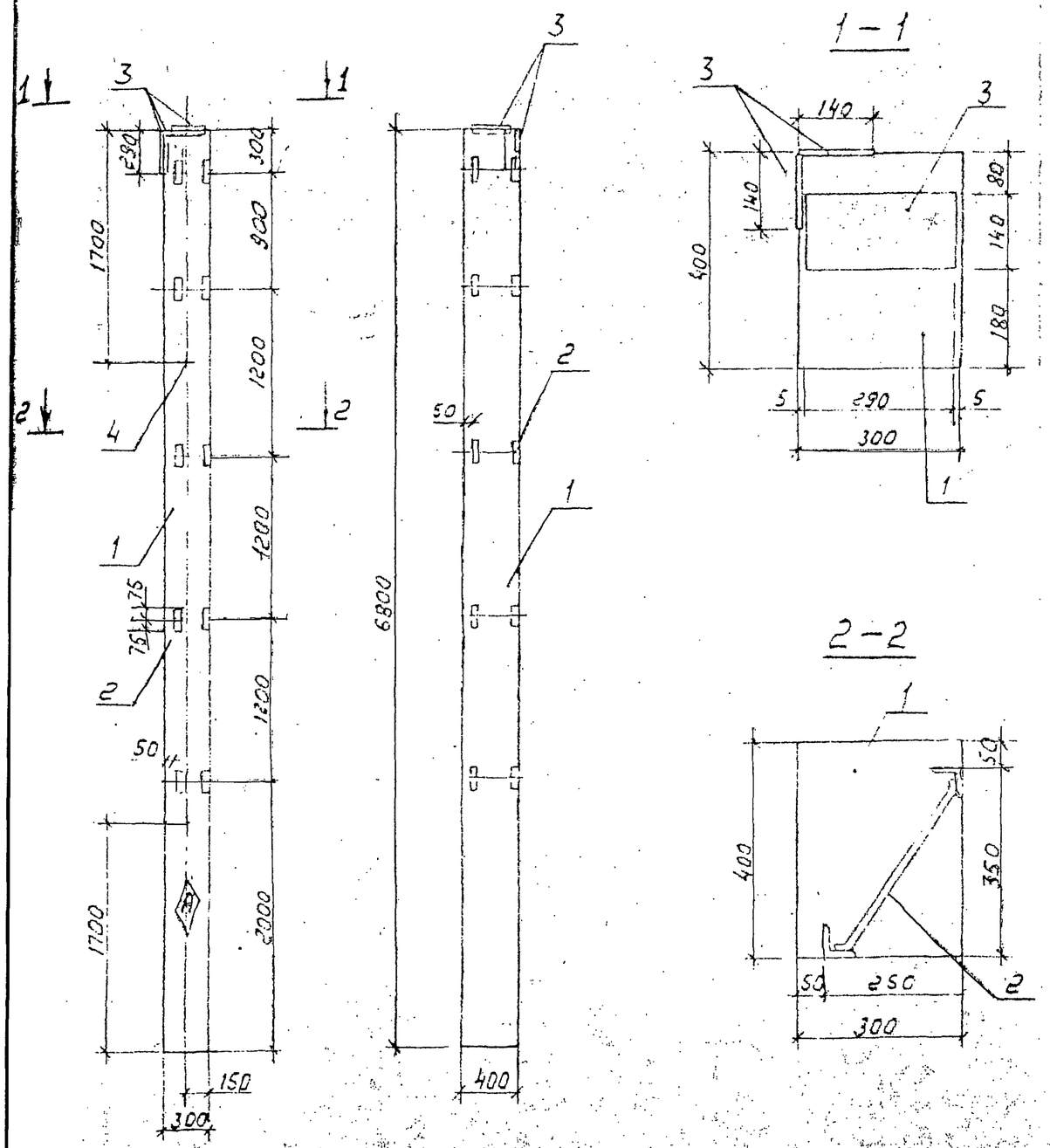

Марка	Поз.	Наименование	Кол	Обозначение документа	Масса, кг
1К60-3М2-4	1	Колонна 1К60-3М2	1	1.423.1-3/88.1-16	2000
	2	Изделие закладное МК14	5	407-3-627м.91-АС.И-27	
	3	Изделие закладное МН1	3	1.423.1-3/88.2-239	
	4	Изделие закладное N10-150	2	1.423.1-3/88.2-285	

Ведомость расхода стали на дополнительные закладные изделия

Марка элемента	Изделия закладные							Всего
	Арматура класса				Прокат марки			
	А-II		А-I		С 235			
	Гост 5781-82*				Гост 8309-86	Гост 103-76*		
	Ф12	Итого	Ф10	Итого	L 63×5	-140×14	Итого	
1К60-3М2-4	5,97	5,97	0,85	0,85	7,5	13,5	21,0	27,83

Индекс (А) пометить несмываемой краской для ориентации колонн при монтаже.

Привязан

Инв. №

Нач.отд.	Роменский		04.02
Н.контр.	Демкина		04.02
ГИП	Калугина		04.02
Гл.спец.	Парщуков		04.02
Нач.гр.	Алексеева		04.02
Инж.	Бабак		04.02

407-3-628 .91 АС.И-4

Колонна 1К60-3М2-4

Стадия	Масса	Масштаб
РП	—	1:40

Лист | Листов

СЕВЗАПЭНЕРГОСЕТЬПРОЕКТ С.Петербург

Копир. Вход- 2835/с Формат А3

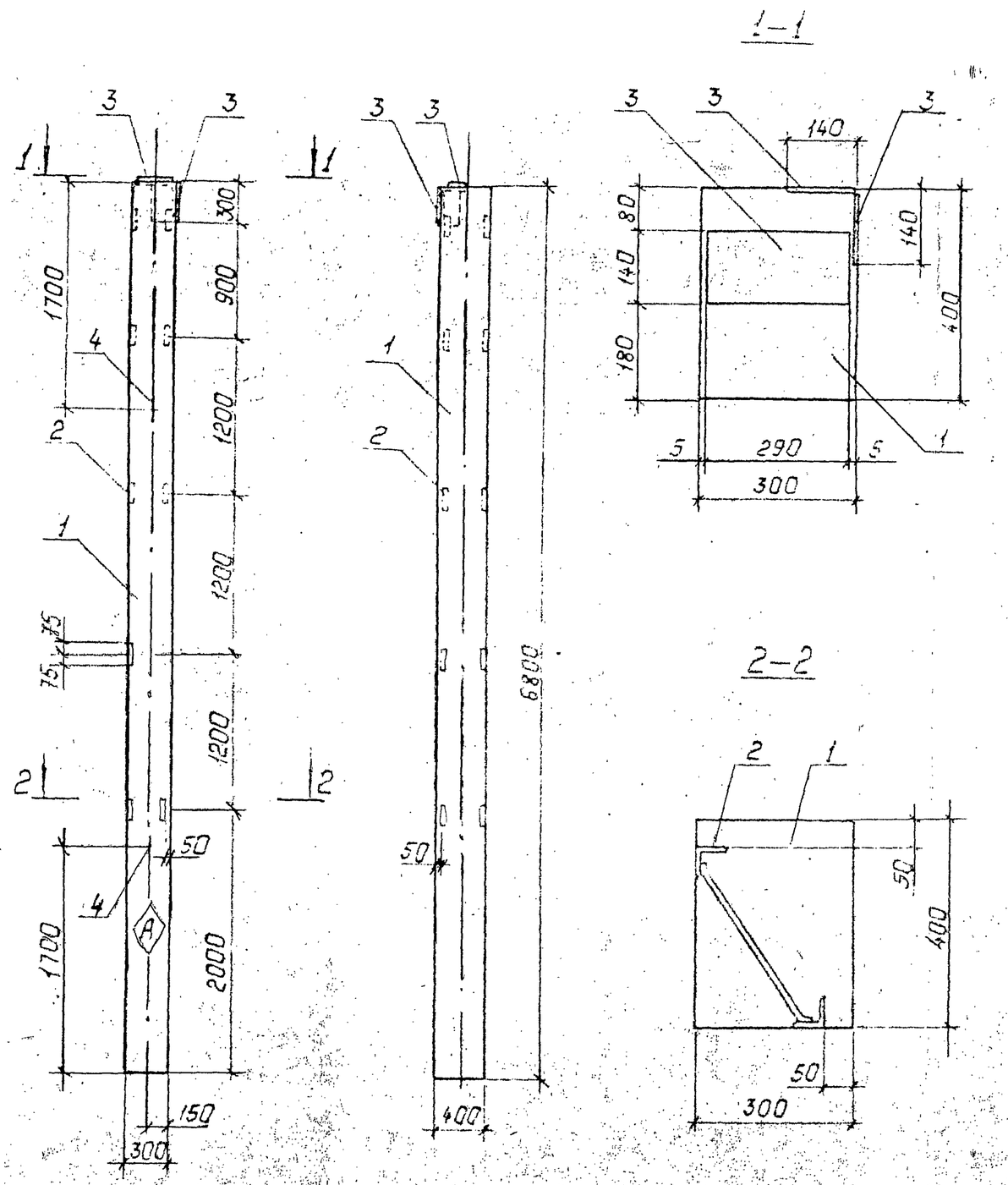

Марка	Поз.	Наименование	Кол.	Обозначение документа	Масса, кг
1К60-3М2-5	1	Колонна 1К60-3М2	1	1.423.1-3/88.1-16	2000
	2	Изделие закладное МК-14	5	407-3-627м.91АСИ-27	
	3	Изделие закладное МН1	3	1.423.1-3/88.2-239	
	4	Изделие закладное М10-150	2	1.423.1-3/88.2-285	

Ведомость расхода стали на дополнительные закладные детали

	Изделия закладные							Всего
	Арматура класса				Прокат марки			
	А-III		А-I		С235			
	ГОСТ 5781-82*				ГОСТ 8309-86	ГОСТ 103-76*		
	Ф12	Итого	Ф10	Итого	∟63×5	-140×4	Итого	
1К60-3М2-5	5.97	5.97	0.86	0,86	7,5	13,5	21,0	27.83

Индекс (А) пометить несмываемой краской для ориентации колонн при монтаже.

Привязан:

Инв. №

Нач. отд.	Роменский		04.92
Н. контр.	Демкина		04.92
ГИП	Калугина		04.92
Гл. спец.	Паршуков		04.92
Нач. пр.	Алексеева		04.92
Инж.	Демкина		04.92

407-3-628.91 АСИ-5

Колонна 1К60-3М2-5

Стадия	Масса	Масштаб
РП	—	1:40

Лист | Листов

СЕВЗАПЭНЕРГОСЕТЬПРОЕКТ С.-Петербург

2835/5

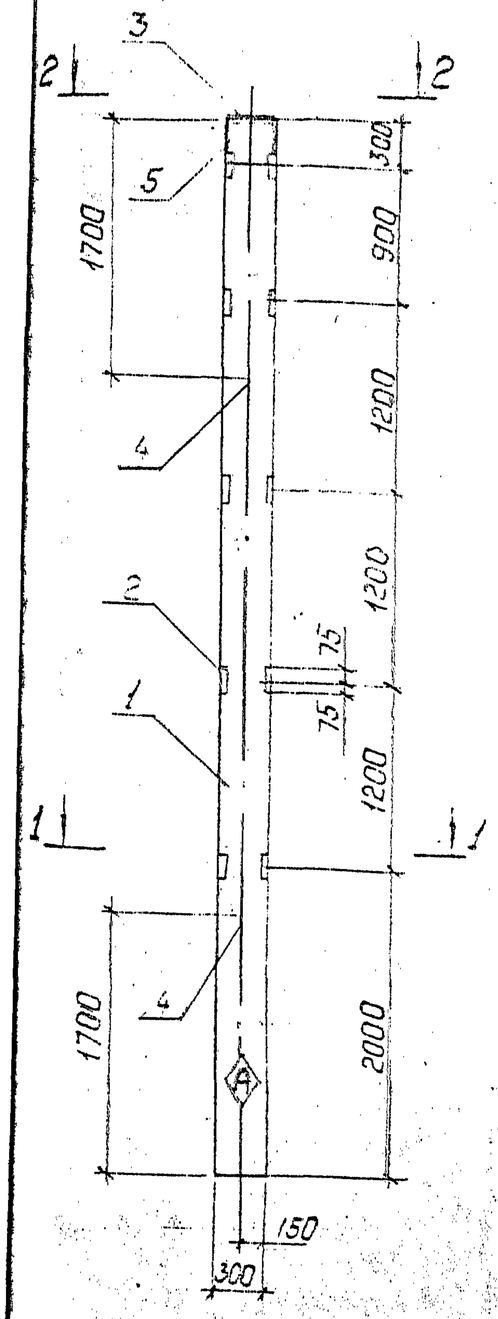

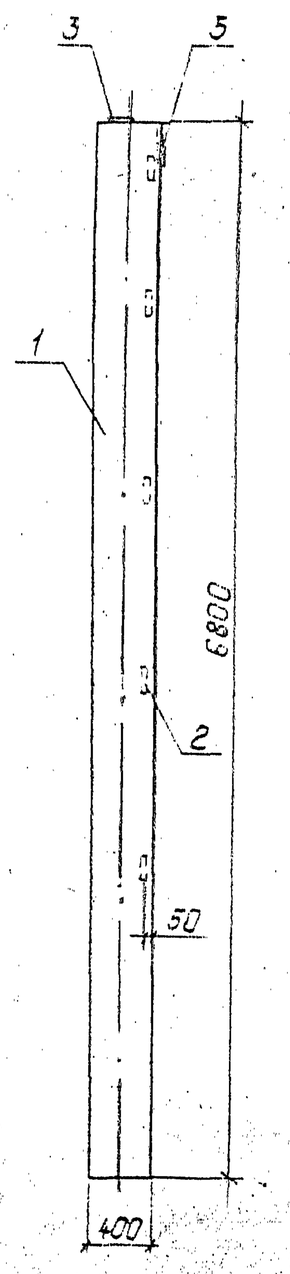

1–1

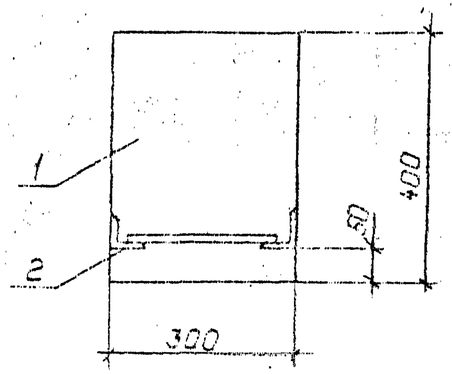

2–2

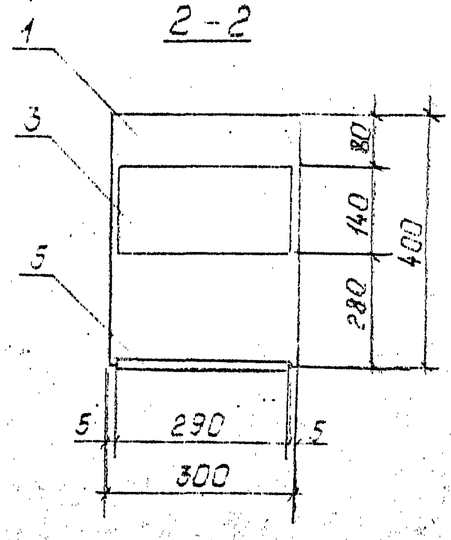

Марка	Поз	Наименование	Кол.	Обозначение документа	Масса, кг
1К60-3М2-6	1	Колонна 1К60-3М2	1	1.423.1-3/88.1-16	2000
	2	Изделие закладное М1-13	1	1.423.1-3/88.2-256	
	3	Изделие закладное М1	1	1.423.1-3/88.2-239	
	4	Изделие закладное М10-15	2	1.423.1-3/88.2-285	
	5	Изделие закладное М2-14	1	1.423.1-3/88.2-261	

Ведомость расхода стали на дополнительные закладные детали.

	Изделия закладные									Всего
	Арматура класса					Прокат марки				
	А-III			А-I		С235				
	ГОСТ 5781-82*					ГОСТ 8509-86	ГОСТ 103-76*	ГОСТ 82-70		
	Ф12	Ф16	Итого	Ф10	Итого	L 63×5	-140×14	-290×10	Итого	
1К60-3М2-6	2.64	2.52	5.16	0.86	0.86	7.20	4.50	6.6	18.3	24.32

Индекс А пометить несмываемой краской для ориентации колонн при монтаже.

Пр. привяз.

Инв. №

Нач.отд	Романский		04.92
Н.контр.	Демкина		04.92
ГИП	Калугина		04.92
Гл.спец.	Паршуков		04.92
Нач.гр.	Алексеева		04.92
Инж.	Демкина		04.92

407-3-628.91 АС.И-6

Колонна 1К60-3М2-6

Стадия	Масса	Масштаб
РП	—	1:40
Лист	Листов	

СЕВЗАПГИПРОСЕЛЬХОЗПРОЕКТ С.-Петербург

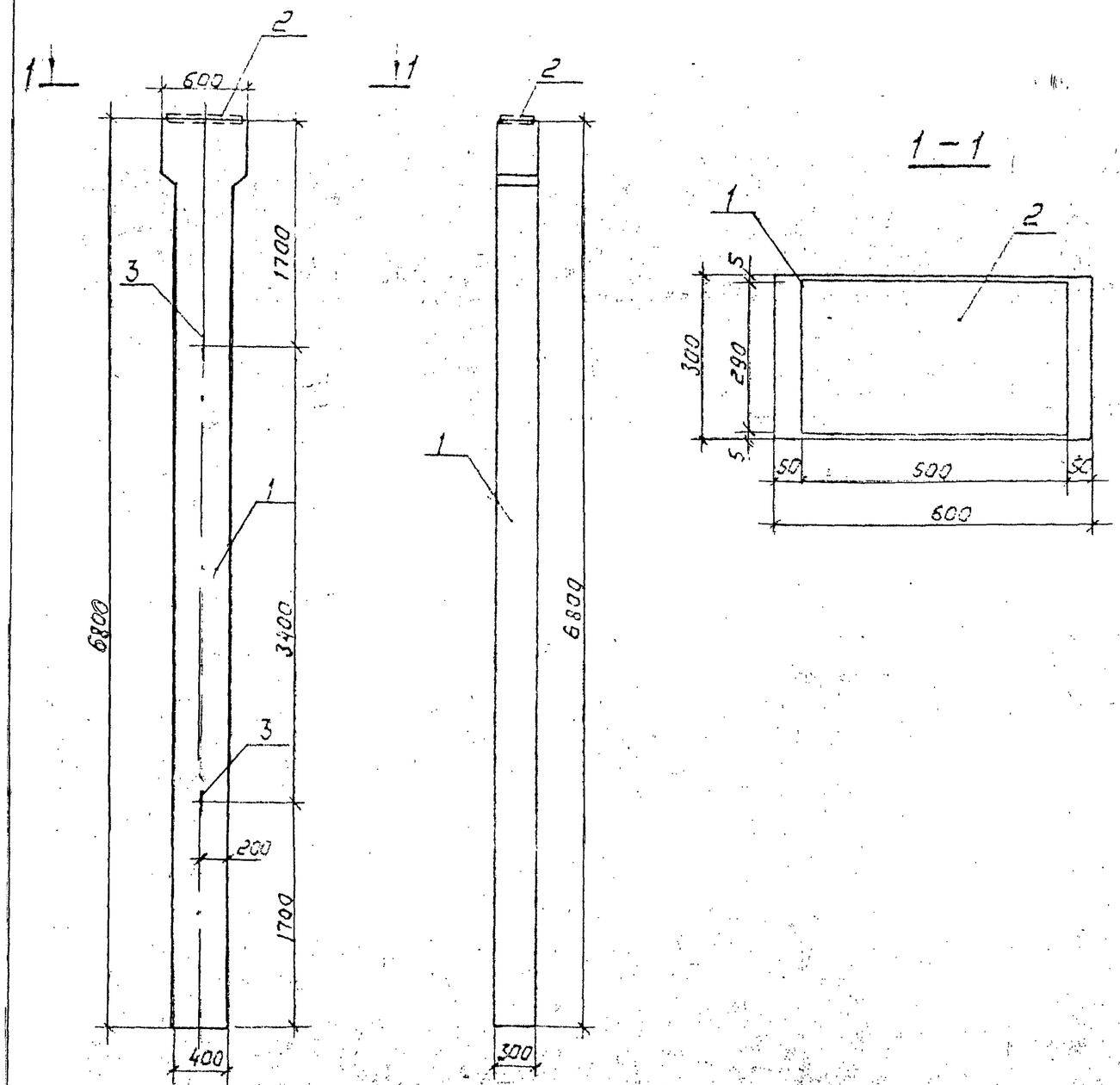

Марка	Поз	Наименование	Кол	Обозначение документов	Масса, кг
4К60-3М2-1	1	Колонна 4К60-3М2	1	1.423.1-3/88.1-19	2100
	2	Изделие закладное МН3	1	1.423.1-3/88.2-241	
	3	Изделие закладное М10-150	2	1.423.1-3/88.2-285	

Ведомость расхода стали на дополнительные закладные изделия

Марка элемента	Изделия закладные						Всего
	Арматура класса				Прокат марки		
	А-I		А-III		С235		
	ГОСТ 5781-82*				ГОСТ 19903-74*		
	ф10	Итого	ф14	Итого	-10×500	Итого	
4К60-3М2-1	0,86	0,86	2.88	3.74	11.4	11.4	15,14

Привязан

Инв. N

Нач отд.	Роменский		04.92
Н.контр.	Демкина		04.92
ГИП	Калугина		04.92
Гл.спец.	Паршуков		04.92
Нач.гр.	Алексеева		04.92
Инж.	Бабак		04.92

407-3-628 .91 АС.И-7

Колонна 4К60-3М2-1

Стадия	Масса	Масштаб
РП	—	1:10

Лист | Листов

СЕВЗАПЭНЕРГОСЕТЬПРОЕКТ С. Петербург

Копир. ...

2835/- ...

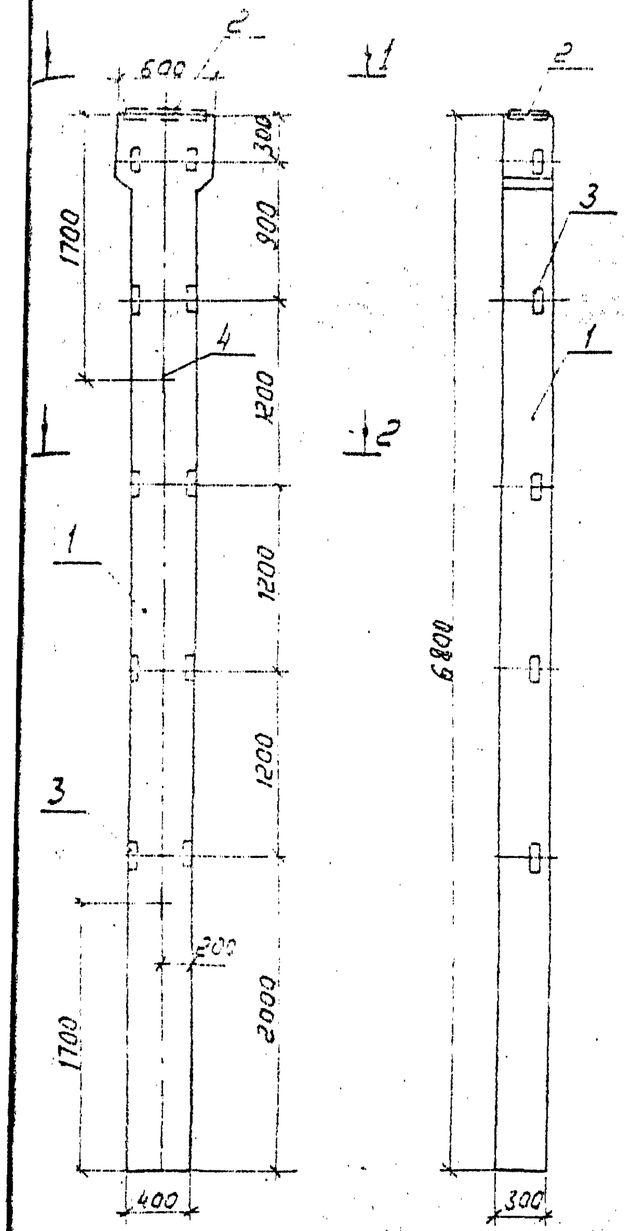

1 – 1

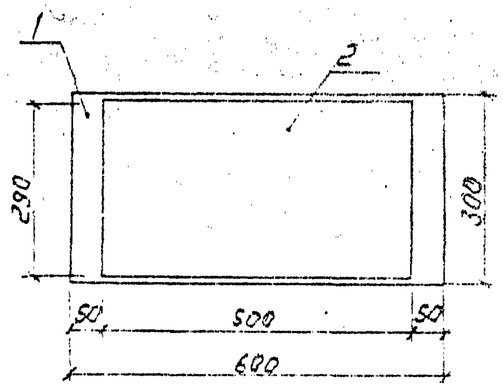

2 – 2

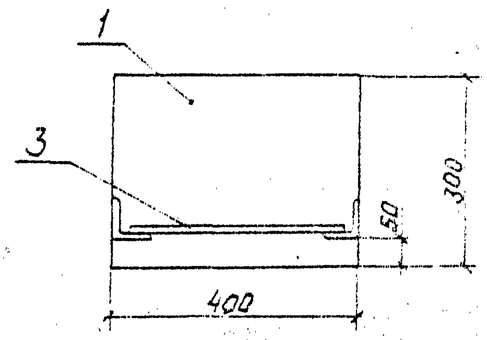

Марка	Поз	Наименование	Кол.	Обозначение документа	Масса кг
4К60-3М2-2	1	Колонна 4К60-3М2	1	1.423.1-3/88.1-19	2100
	2	Закладная деталь МН5	1	1.423.1-3/88.2-241	
	3	Закладная деталь М1-14	5	1.423.1-3/88.2-256	
	4	Закладная деталь М18-150	2	1.423.1-3/88.2-285	

Ведомость расхода стали на дополнительные закладные изделия

Марка элемента	Изделия закладные									Всего
	Арматура класса						Прокат марки			
	А-I		А-III				С 235			
	ГОСТ 5781-82*						ГОСТ 8509-86	ГОСТ 19903-74		
	ф10	Итого	ф12	ф14	Итого	Итого	L63×5	-10×500	Итого	
4К60-3М2-2	0,86	0,86	1,65	2,88	4,53	5,39	7,5	11,4	18,9	24,29

Привязан

Инв. N

Нач. отд.	Романский		04.92
Н. контр.	Демкина		04.92
ГИП	Капличка		04.92
Гл. спец.	Паршукова		04.92
Нач. гр.	Алексеева		04.92
Инж.	Бабак		04.92
Копир.			

407-3-628.91 АС.И-В

Колонна 4К60-3М2-2

Стадия	Масса	Масштаб
РП	—	1:40

Лист | Листов

СЕЗЭЛЭНЕРГОСЕТЬПРОЕКТ
С. Петербург

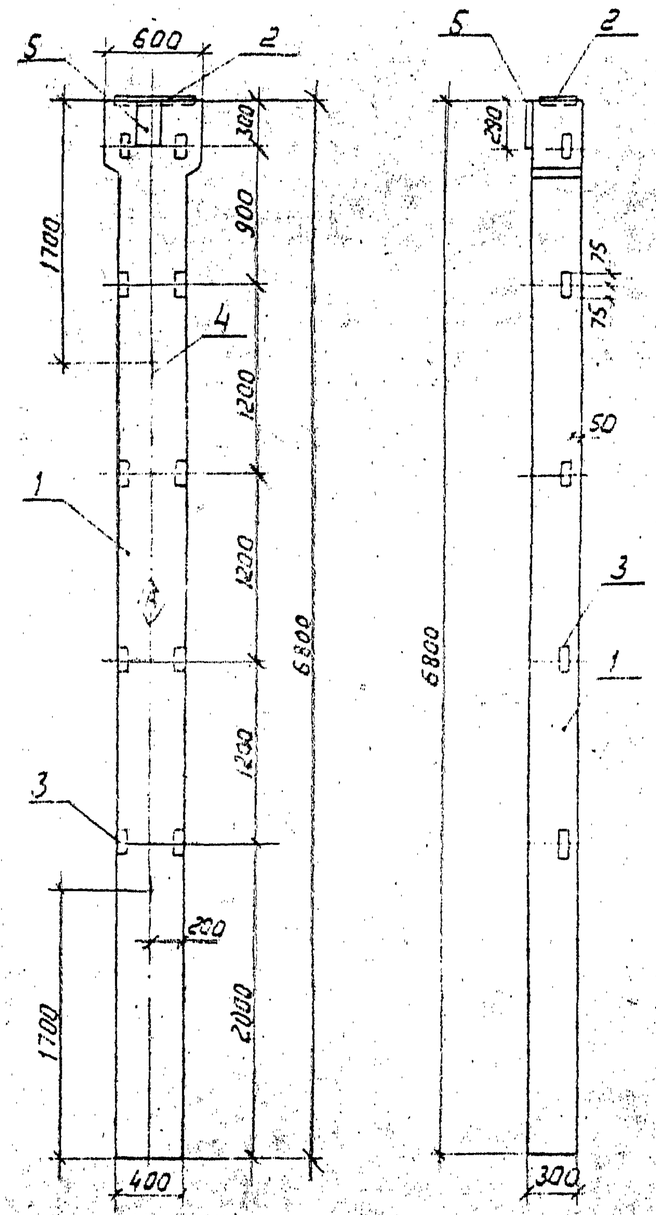

1 - 1

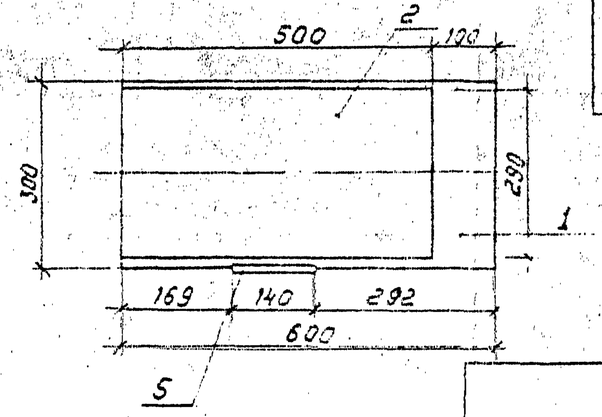

2 - 2

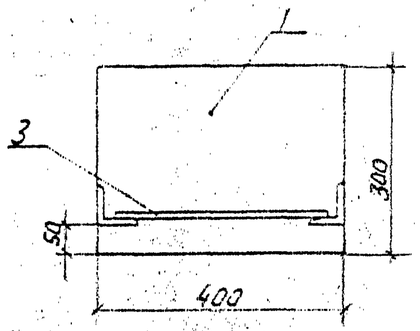

Марка	Поз.	Наименование	Кол.	Обозначение документа	Масса, кг
4К60-3М2-3	1	Колонна 4С60-3М2	1	1.423.1-3/88.1-19	2100
	2	Закладная деталь МН3	1	1.423.1-3/88.2-241	
	3	Закладная деталь МУ-14	5	1.423.1-3/88.2-255	
	4	Закладная деталь М10-150	2	1.423.1-3/88.2-285	
	5	Закладная деталь МН1	1	1.423.1-3/88.2-239	

Ведомость расхода стали на дополнительные закладные изделия

Марка элемента	Изделия закладные										Всего
	Арматура класса						Прокат марки				
	А-I		А-III				С 235				
	ГОСТ 5781-82*						ГОСТ 8509-86	ГОСТ 19903-74			
	Ф10	Итого	Ф12	Ф14	Итого	Итого	L63×5	-10×500	-14×140	Итого	
4К60-3М2-3	0,86	0,86	3,09	2,88	5,97	6,83	7,5	11,4	4,5	23,4	30,23

Индекс (А) пометить несмываемой краской для ориентации колонн при монтаже.

Привязан

Инв.№

Нач.отд.	Ротенский		04.92
Н.контр.	Дегтярев		04.92
ГИП	Калугина		04.92
Гл.спец.	Паршуков		04.92
Нач.гр.	Алексеева		04.92
Инж.	Бабак		04.92

407-3-608.91 АС.И-9

Колонна 4К60-3М2-3

Стадия	Масса	Масштаб
РП	—	1:40
Лист	Листов	

СЕВЗАПЭНЕРГОСЕТЬПРОЕКТ С.Петербург

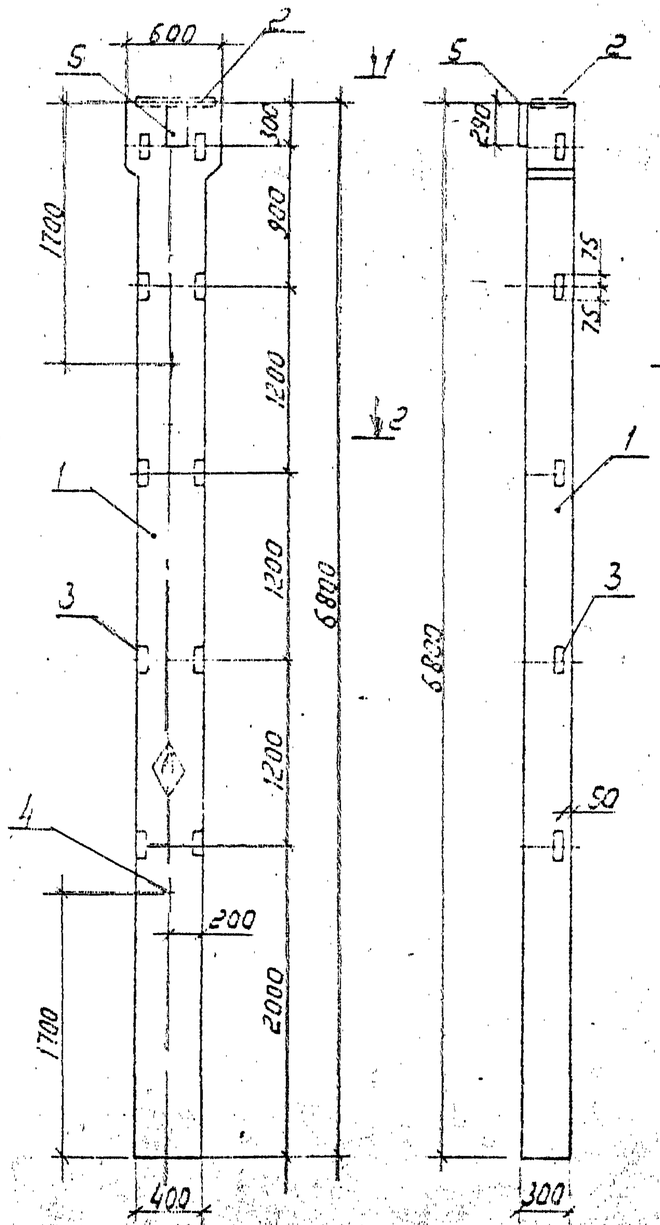

Индекс Ⓐ нанести несмываемой краской для ориентации колонн при монтаже.

Марка	Поз.	Наименование	Кол.	Обозначение документа	Масса, кг
4К60-3М2-4	1	Колонна 4К60-3М2	1	1.423.1-3/88.1-19	2100
	2	Закладная деталь МН3	1	1.423.1-3/88.2-241	
	3	Закладная деталь М1-14	5	1.423.1-3/88.2-256	
	4	Закладная деталь М10-150	2	1.423.1-3/88.2-285	
	5	Закладная деталь МН1	1	1.423.1-3/88.2-239	

Ведомость расхода стали на дополнительные закладные изделия

Марка элемента	Изделия закладные										Всего
	Арматура класса						Прокат марки,				
	А-I		А-III				С 235				
	ГОСТ 5781-82*						ГОСТ 8509-86	ГОСТ 19903-74*			
	ф10	Итого	ф12	ф14	Итого	Итого	∠63×5	-10×150	-14×140	Итого	
4К60-3М2-4	0,86	0,86	3,09	2,88	5,97	6,83	7,5	11,4	4,5	23,4	30,23

Привязан

Инв. N

Нач. отд.	Романский		04.92
Н. контр.	Демкина		04.92
ГИП	Калугина		04.92
Гл. спец.	Горшукова		04.92
Нач. гр.	Алексеева		04.92
Инж.	Бабак		04.92

407-3-628.91 АС.И-10

Колонна 4К60-3М2-4

Стадия	Масса	Масштаб
РП	—	1:40
Лист	Листов	

СЕВЗАПЭНЕРГОСЕТЬПРОЕКТ С. Петербург

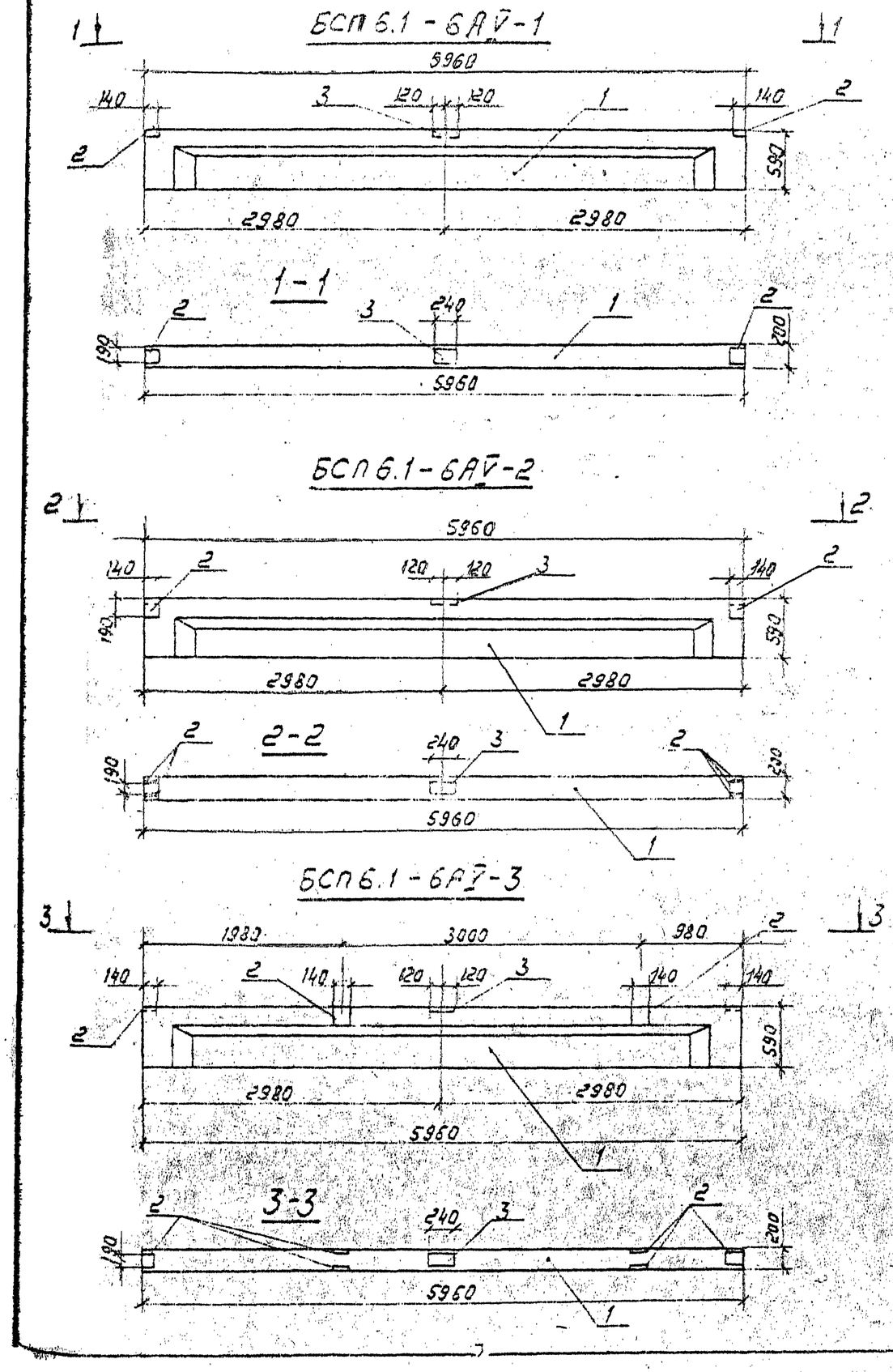

Марка	Поз	Наименование	Кол.	Обозначение документа	Масса, кг
БСП6.1-6АV-1	1	Балка БСП6.1-6АV	1	1.462.1-10/89 вып. 1	1150
	2	Изделие закладное МН2-1	2	1.462.1-10/89 вып. 2	
	3	Изделие закладное МН2-2	1	1.462.1-10/89 вып. 2	
БСП6.1-6АV-2	1	Балка БСП6.1-6АV	1	1.462.1-10/89 вып. 1	1150
	2	Изделие закладное МН2-1	6	1.462.1-10/89 вып. 2	
	3	Изделие закладное МН2-2	1	1.462.1-10/89 вып. 2	
БСП6.1-6АV-3	1	Балка БСП6.1-6АV	1	1.462.1-10/89 вып. 1	1150
	2	Изделие закладное МН2-1	6	1.462.1-10/89 вып. 2	
	3	Изделие закладное МН2-2	1	1.462.1-10/89 вып. 2	

Ведомость расхода стали на дополнительные закладные изделия

Марка элемента	Изделия закладные					Всего
	Арматура класса		Прокат марки			
	А III		С 235			
	Гост 5781-82*		Гост 19903-74*			
	ф 8	Итого	-5×140	-6×190	Итого	
БСП6.1-6АV-1	0.48	0.48	2.5	2.15	4.65	5.13
БСП6.1-6АV-2	0.96	0.96	7.5	2.15	9.75	10.71
БСП6.1-6АV-3	0.96	0.96	7.5	2.15	9.76	10.71

Привязан

Инв. №

Нач.отд.	Роменский		04.92
Н.кон.тр.	Демкина		04.92
ГИП	Калугина		04.92
Гл.спец.	Паршуков		04.92
Нач.гр.	Алексеева		04.92
Инж.	Бабак		04.92

407-3-628.91 АС.И-11

Балки
БСП6.1 - 6АV - 1
БСП6.1 - 6АV - 2
БСП6.1 - 6АV - 3

Стадия	Масса	Масштаб
РП	—	1:20

Лист 11 | Листов

СЕВЗАПЭНЕРГОСЕТЬПРОЕКТ
С. Петербург

Копия ЛСХ

2835/5 Формат А3

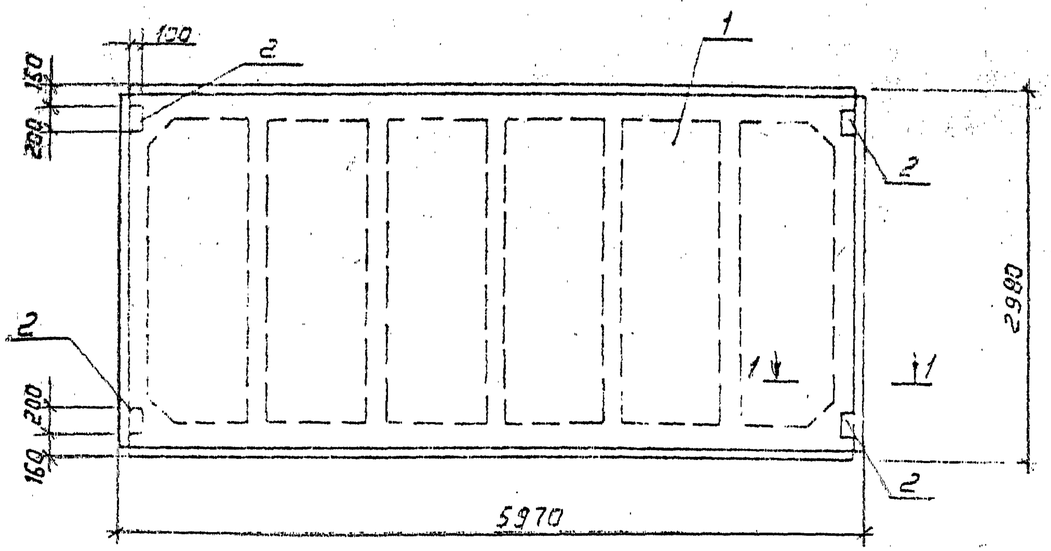

1-1

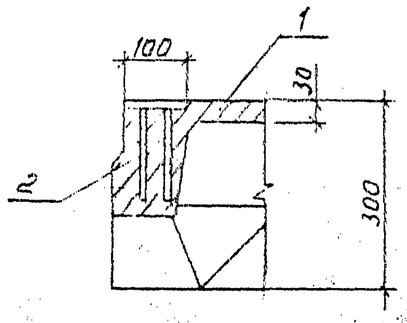

Марка	Поз.	Наименование	Кол.	Обозначение документа	Масса, кг
ПВ7-1АV̄т-А	1	Плита ПВ7-1АV̄т; ПВ4-1АV̄т			
ПВ4-1АV̄т-А		ПГ-1АV̄т; ПВ7-2АV̄т;			
ПГ-1АV̄т-А		ПВ4-2АV̄т; ПГ-2АV̄т	1	ГОСТ 22701.1-77*	2650
ПВ7-2АV̄т-А	2	Изделие закладное М8	4	ГОСТ 22701.5-77*	
ПВ4-2АV̄т-А					
ПГ-2АV̄т-А					

Ведомость расхода стали на дополнительные закладные изделия

Марка элемента	Изделия закладные					Всего
	Арматура класса		Прокат марки			
	А III		С235			
	ГОСТ 5781-82*		ГОСТ 103-76*			
	Ф10	Итого	-8×100		Итого	
ПВ7-1АV̄т-А; ПВ4-1АV̄т-А; ПГ-1АV̄т-А; ПВ7-2АV̄т-А; ПВ4-2АV̄т-А; ПГ-2АV̄т-А	1.6	1.6	5,2		5,2	6.8

Привязан

Инв. N

Нач. отд.	Роменский		04.92
Н. контр.	Демкина		04.92
ГИП	Калугина		04.92
Гл. спец.	Паршиков		04.92
Нач. гр.	Алексеева		04.92
Инж.	Бабак		04.92

407-3-628 91 АС.И 12

Плиты покрытия ПВ7-1АV̄т-А; ПВ4-1АV̄т-А; ПГ-1АV̄т-А; ПВ7-2АV̄т-А ПВ4-2АV̄т-А; ПГ-2АV̄т-А

Стадия	Масса	Масштаб
РП	—	1:50

Лист | Листов

СЕВЗАПЭНЕРГОСЕТЬПРОЕКТ С. Петербург

Копир. ЛОЧ-

2835/2 Формат А3

Поз	Наименование	Кол.	Обозначение документа
	Л9-5-I		
1	Лоток Л9-5	1	3.006.1-2.87 в.1
	Л9-5-II		
1	Лоток Л9-5	1	3.006-2.87 в.1

Л9-5-I

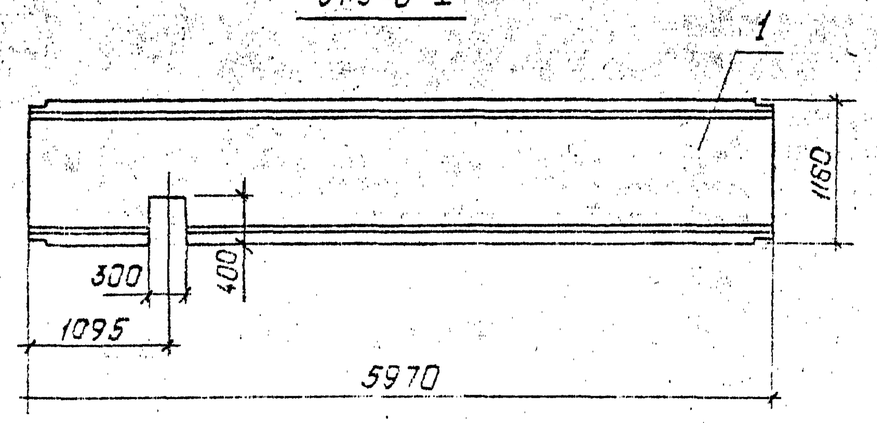

Л9-5-II

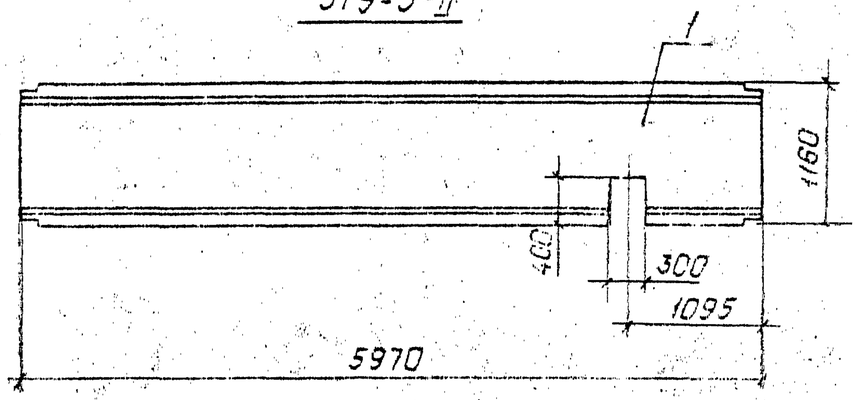

Армирование лотков Л9-5-I, Л9-5-II выполнять по серии 3.006.1-2.87 в.1 в опалубке лотка Л9-5.

Привязан:

Инв. №

				407-3-628.91 АС.И-13			
Нач.отд.	Роменский		04.92	Лотки Л9-5-I, Л9-5-II.	Стадия	Масса	Масштаб
Н.контр.	Демкина		04.92		РП	—	1:50
ГИП	Калугина		04.92		Лист	Листов	
Гл.спец.	Паршуков		04.92		СЕВЗАПЭНЕРГОСЕТЬПРОЕКТ		
Нач.гр.	Алексеева		04.92		С.-Петербург		
Инж.Пк	Сажина		04.92				

2835/5

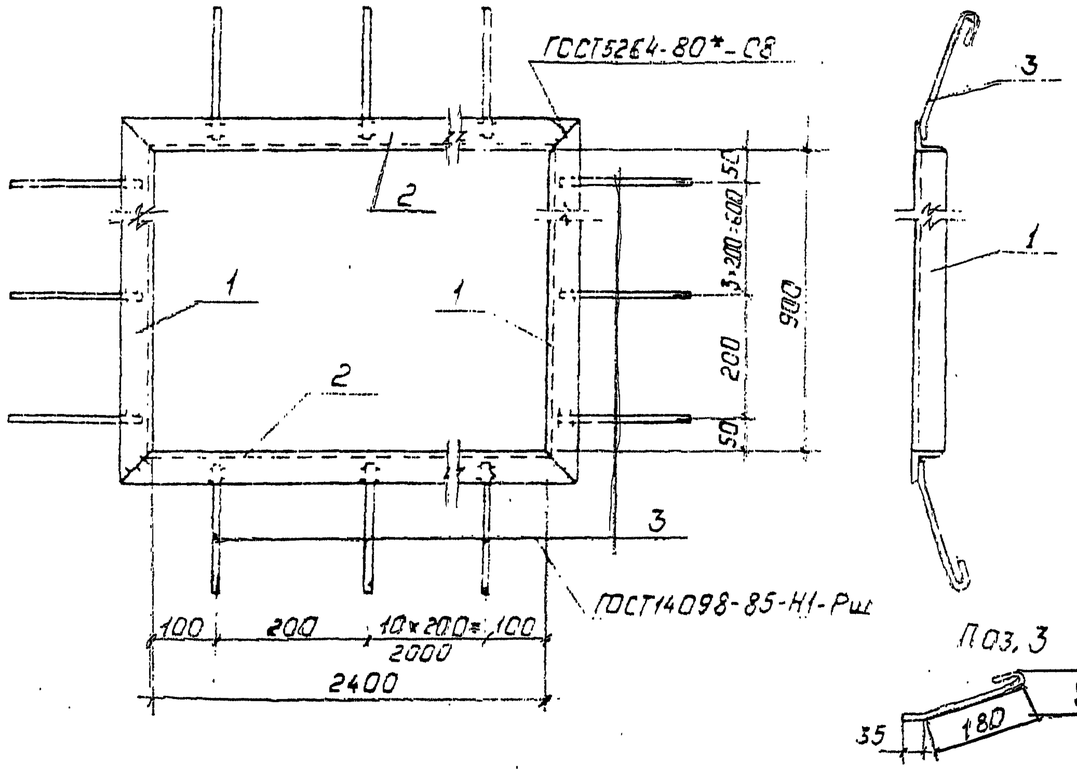

Марка	Поз.	Наименование	Кол.	Масса, ед. кг	Масса, кг
МК-1		Уголок 50×50×5-ГОСТ8509-86			28,4
	1	ℓ = 1000	2	3,77	
	2	ℓ = 2500	2	9,43	
	3	А-I-6-ГОСТ5781-82* ℓ=265	34	0,06	

Привязан:

Инв. №

Нач. отд.	Роменский		04.92
Н. контр.	Демкина		04.92
ГИП	Калугина		04.92
Гл. спец.	Парщиков		04.92
Нач. гр.	Алексеева		04.92
Техник	Нагорная		04.92

407-3-628 .91 АС.И-14

Изделие МК-1

Стадия	Масса	Масштаб
РП	—	1:10

Лист | Листов

СЕВЗАПЭНЕРГОСЕТЬПРОЕКТ

С-Петербург

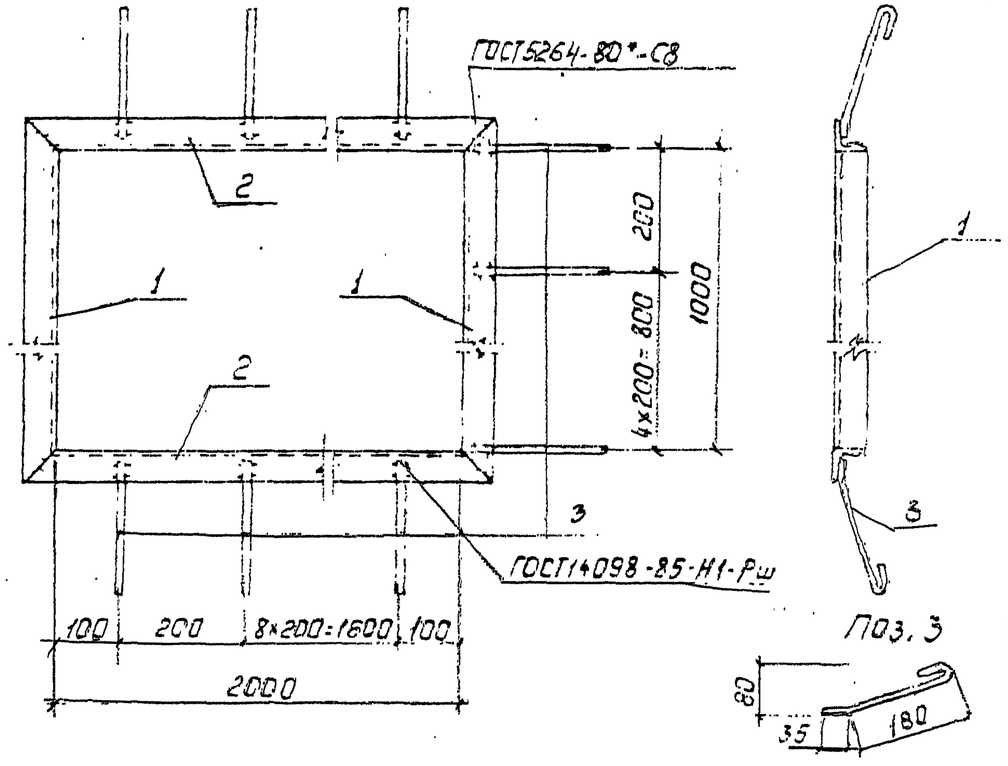

Марка	Поз.	Наименование	Кол.	Масса, ед. кг	Масса кг
МК-2		Уголок 50×50×5-ГОСТ8509-86			25,7
	1	ℓ = 1100	2	4,15	
	2	ℓ = 2100	2	7,92	
	3	А-I-6-ГОСТ5781-82* ℓ=265	26	0,05	

Привязан:

Инв. №

Нач. отд.	Роменский		04.92
Н. контр.	Демкина		04.92
ГИП	Калугина		04.92
Гл. спец.	Парщиков		04.92
Нач. гр.	Алексеева		04.92
Техник	Нагорная		04.92

407-3-628 .91 АС.И-15

Изделие МК-2

Стадия	Масса	Масштаб
РП	—	1:10

Лист | Листов

СЕВЗАПЭНЕРГОСЕТЬПРОЕКТ

С-Петербург

Инв. № подл. | Подпись и дата | Взам. инв. №

2835/5

Формат А4

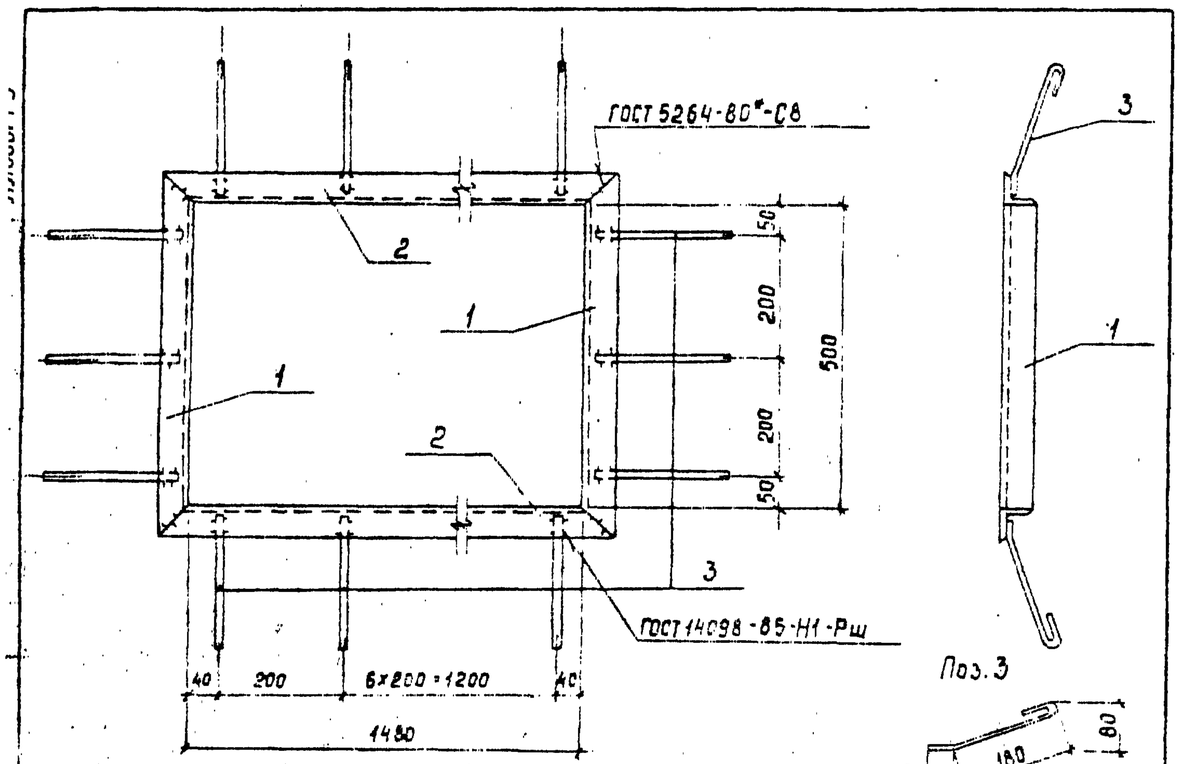

Поз. 3

Марка	Поз	Наименование	Кол	Масса ед кг	Масса кг
МК-3		Уголок 50×50×5 ГОСТ 8509-86			12,7
	1	ℓ=600	2	2,26	
	2	ℓ=1580	2	5,96	
	3	А-I-6 ГОСТ 5781-82* ℓ=265	22	0,06	

Привязан

Инв. №

				407-3-628.91 АС.И-16			
Нач. отд	Ротенский		04.92	Изделие МК-3	Стадия	Масса	Масштаб
Н. контр.	Детина		04.92		РП	—	1:10
ГИП	Колучина		04.92		Лист	Листов	
Гл. спец	Поршуков		04.92		СЕВЗАПЭНЕРГОСЕТЬПРОЕКТ С.-Петербург		
Нач. гр	Алексеева		04.92				
Техник	Нагорная		04.92				

Формат А4

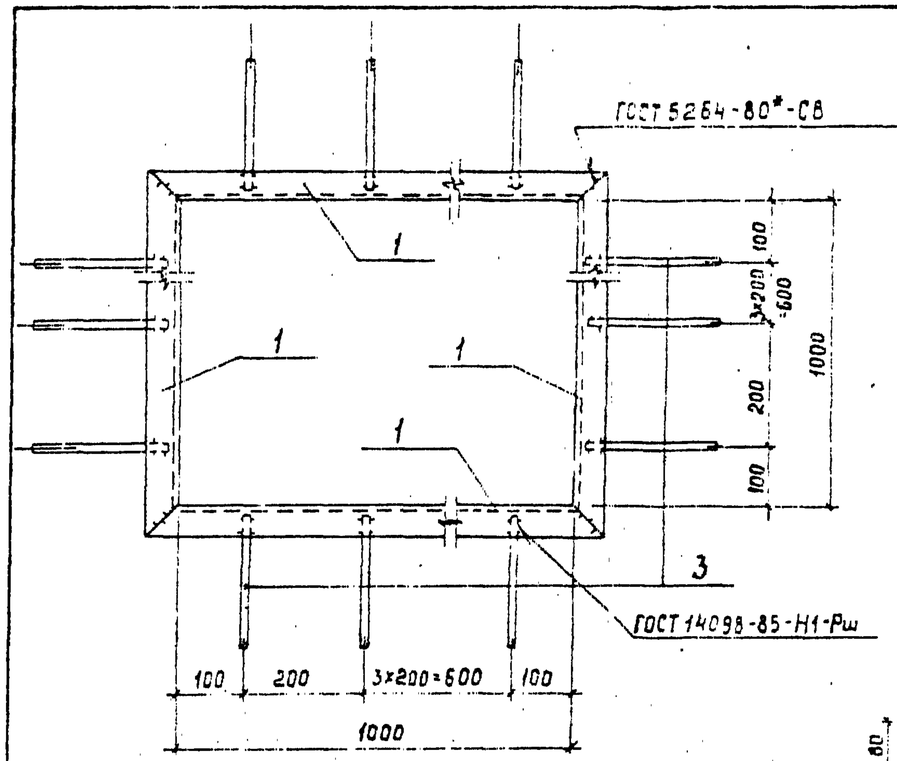

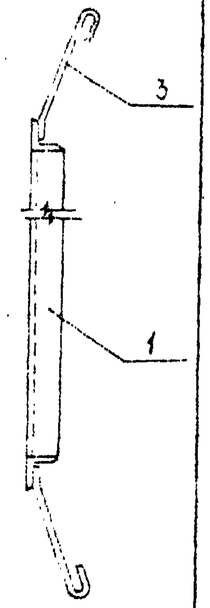

Поз. 3

Марка	Поз	Наименование	Кол	Масса ед кг	Масса кг
МК-4	1	Уголок 50×50×5 ГОСТ 8509-86			17,8
		ℓ = 1100	4	4,15	
	2	А-I-6 ГОСТ 5781-82* ℓ=265	20	0,06	

Привязан

Инв. №

Взам. инв. №

Подпись и дата

Инв. № подл.

				407-3-628.91 АС.И-17			
Нач. отд	Ротенский		04.92	Изделие МК-4	Стадия	Масса	Масштаб
Н. контр.	Детина		04.92		РП	—	1:10
ГИП	Колучина		04.92		Лист	Листов	
Гл. спец	Поршуков		04.92		СЕВЗАПЭНЕРГОСЕТЬПРОЕКТ С.-Петербург		
Нач. гр	Алексеева		04.92				
Техник	Нагорная		04.92				

Копир

2835/ Формат А4

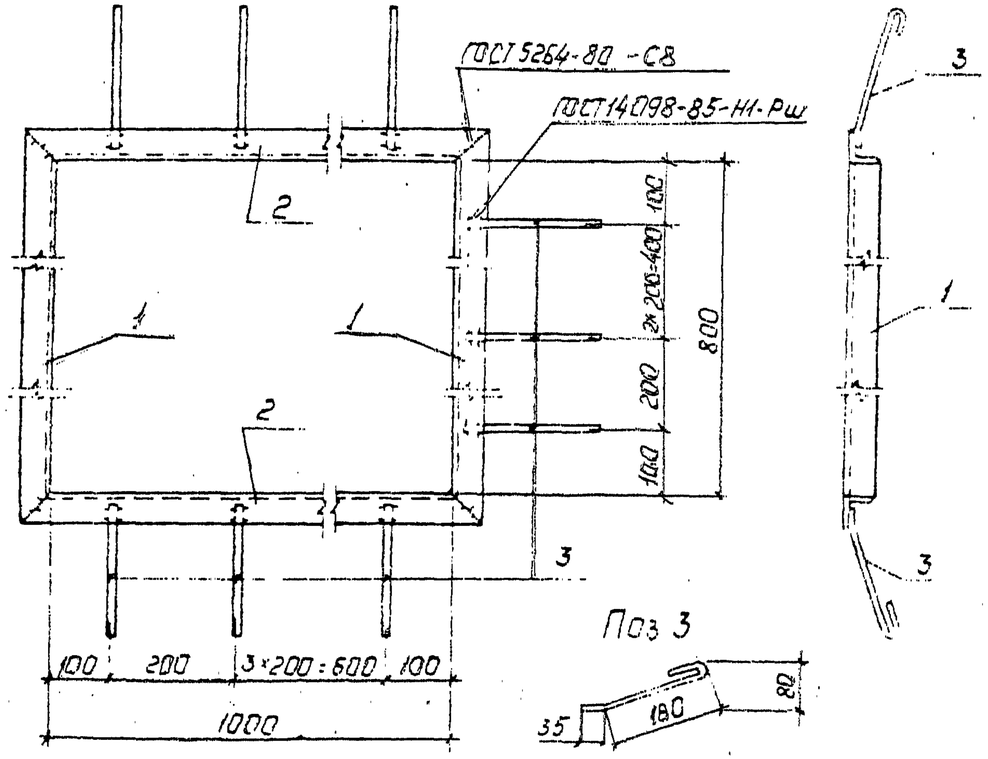

Марка	Поз.	Наименование	Кол.	Масса, ед. кг	Масса, кг
МК-5		Уголок 50×50×5-ГОСТ 8509-86			15,94
	1	ℓ=900	2	3,4	
	2	ℓ=1100	2	4,15	
	3	А-I-6-ГОСТ 5781-82 ℓ=265	14	0,06	

Привязан:

Инв. №

Нач. отд.	Роменский		04.92
Н. контр.	Демкина		04.92
ГИП	Калугина		04.92
Гл. спец.	Паршуков		04.92
Нач. гр.	Алексеева		04.92
Техник	Нагорная		04.92

407-3-628 .91 АС.И-18

Изделие МК-5

Стадия	Масса	Масштаб
РП	—	1:10

Лист | Листов

СЕВЗАПЭНЕРГОСЕТЬПРОЕКТ

С.-Петербург

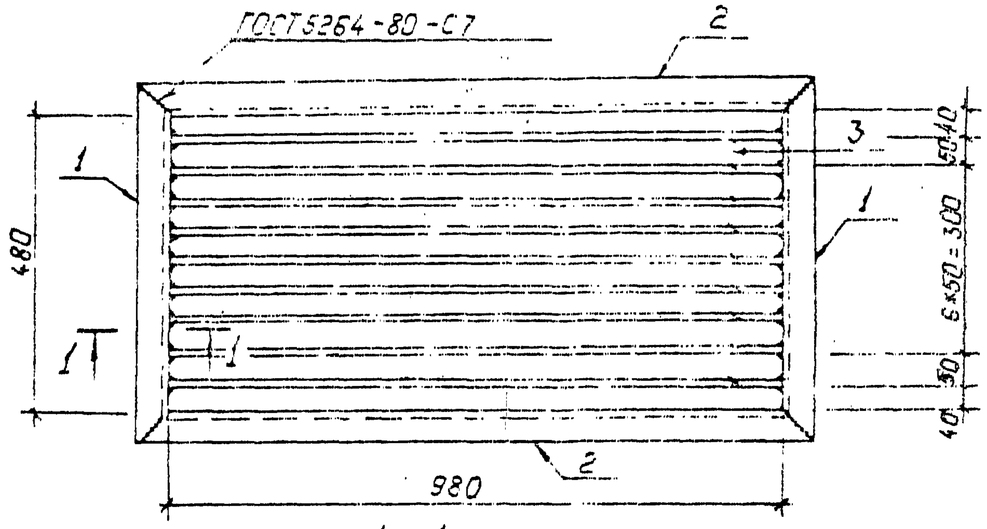

Марка	Поз.	Наименование	Кол.	Масса, ед. кг	Масса, кг
МК-8		Уголок 50×50×5-ГОСТ 8509-86			32,9
	1	ℓ=580	2	2,19	
	2	ℓ=1080	2	4,1	
		Полоса 6×50-ГОСТ 103-76*			
	3	ℓ=960	9	2,26	

Привязан:

Инв. №

Взам. инв. №

Подпись и дата

Инв. № подл.

Нач. отд.	Роменский		04.92
Н. контр.	Демкина		04.92
ГИП	Калугина		04.92
Гл. спец.	Паршуков		04.92
Нач. гр.	Алексеева		04.92
Техник	Нагорная		04.92

407-3-628 .91 АС.И-19

Решетка МК-8

Стадия	Масса	Масштаб
РП	—	1:10

Лист | Листов

СЕВЗАПЭНЕРГОСЕТЬПРОЕКТ

С.-Петербург

Альбом 5

13384 ТМ 75

2835/5

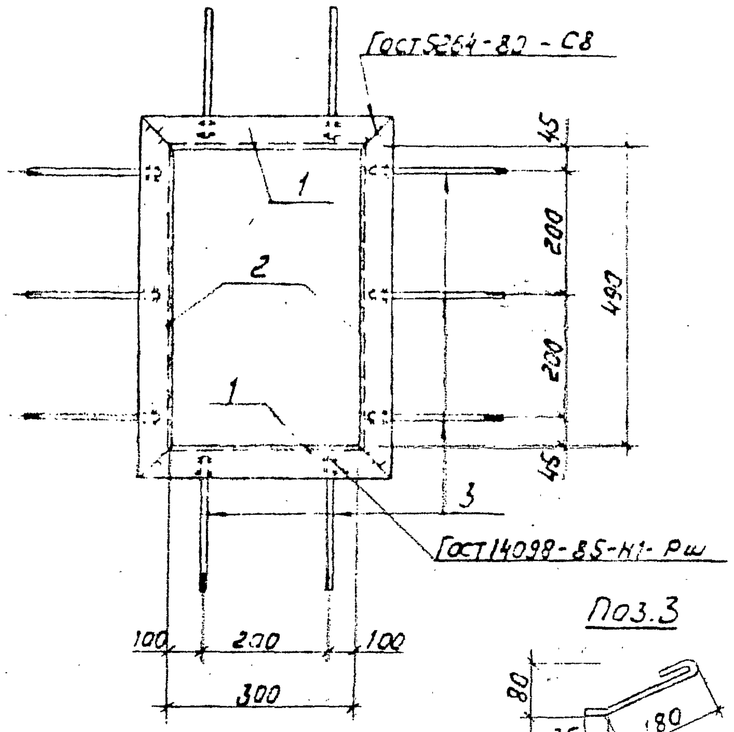

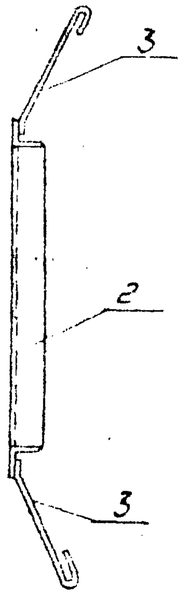

Поз.3

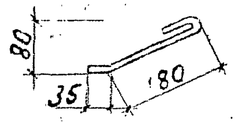

Марка	Поз.	Наименование	Кол.	Масса, ед. кг	Масса, кг
МК-6		Уголок 50×50×5 ГОСТ 8509-86			8,0
	1	С= 400	2	1,5	
	2	С= 590	2	2,2	
	3	А-I-6-ГОСТ 5781-82* С= 265	10	0,06	

Привязан

Инв. №

Нач.отд.	Роменский		
Н.контр.	Демкина		
ГИП	Калугина		
Гл.спец.	Поршуков		
Нач.гр.	Алексеева		
Техник	Нагорная		

407-3-628 .91 АС.И-20

Изделие МК-6

Стадия	Масса	Масштаб
РП	—	1:10
Лист	Листов	

СЕВЗАПЭНЕРГОСЕТЬПРОЕКТ С.Петербург

Формат А4

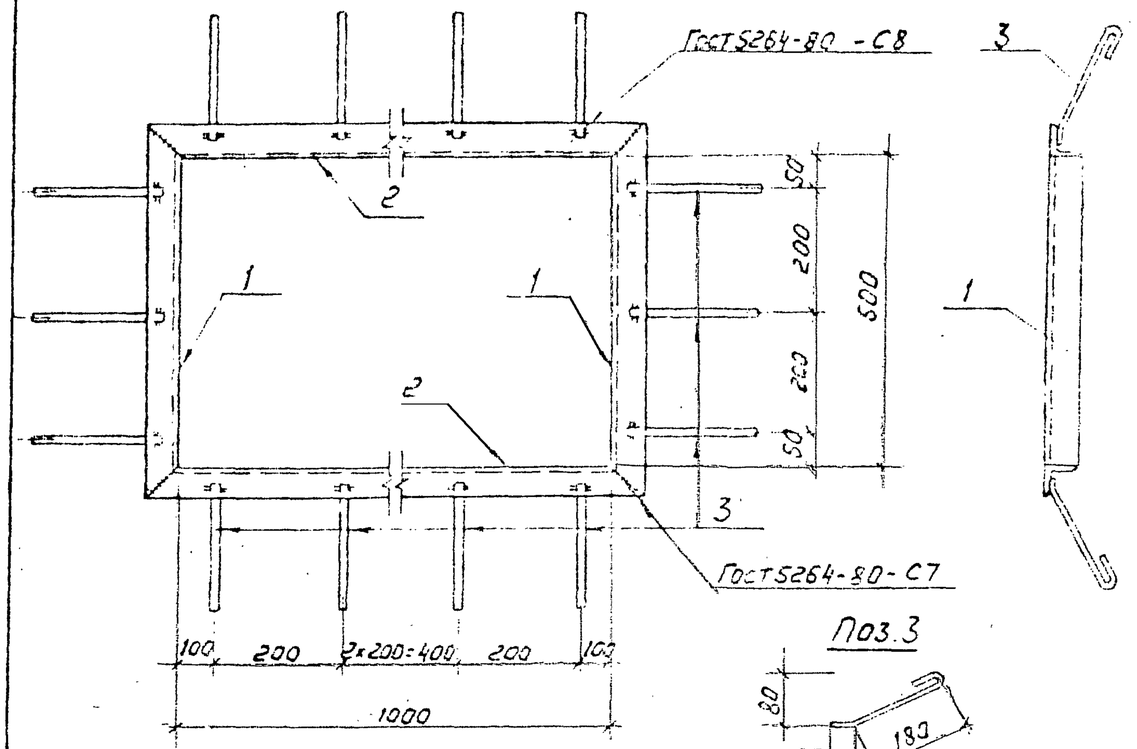

Поз.3

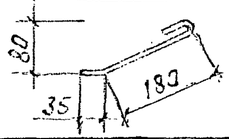

Марка	Поз	Наименование	Кол	Масса, ед. кг	Масса кг
МК-7		Уголок 50×50×5 ГОСТ 8509-86			14
	1	С= 600	2	2,3	
	2	С= 1100	2	4,2	
	3	А-I-6-ГОСТ 5781-82* С= 265	16	0,06	

Привязан

Инв. №

Подпись и дата

Инв. № подл.

Нач.отд.	Роменский		
Н.контр.	Демкина		
ГИП	Калугина		
Гл.спец.	Поршуков		
Нач.гр.	Алексеева		
Техник	Нагорная		

407-3-628 .91 АС.И-21

Изделие МК-7

Стадия	Масса	Масштаб
РП	—	1:10
Лист	Листов	

СЕВЗАПЭНЕРГОСЕТЬПРОЕКТ С.Петербург

Копир.

2835/5 Формат А4

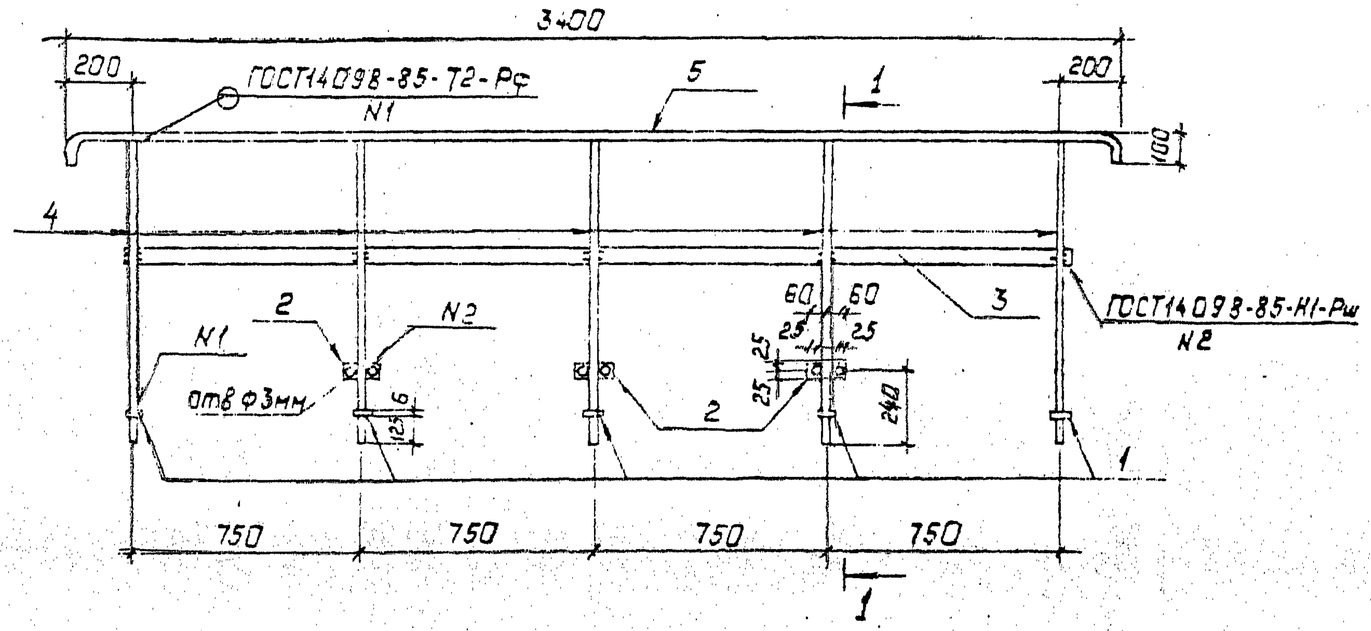

Марка	Поз.	Наименование	Кол	Масса ед кг	Масса кг
МК-9		Полоса 6х50-ГОСТ 103-76*			33,7
	1	ℓ = 50	5	0,1	
	2	ℓ = 120	3	0,3	
	3	ℓ = 3100	1	7,3	
	4	А-I-20-ГОСТ5781-82* ℓ=976	5	2,5	
	5	А-I-25-ГОСТ5781-82* ℓ=3520	1	12,5	

1—1

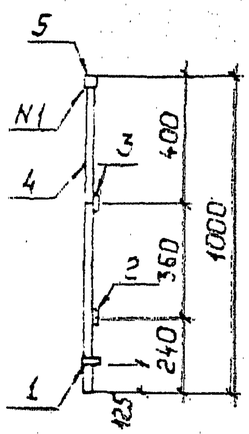

Поз.1

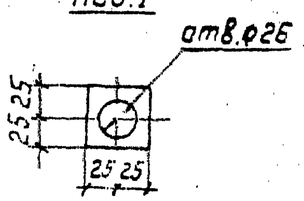

Привязан:

Инв. №

Нач. отд.	Роменский		
Н. контр.	Демкина		
ГИП	Калугина		
Гл. спец.	Паршуков		
Нач. гр.	Алексеева		
Техник	Нагорная		

407-3-628 .91 АС.И-22

Ограждение МК-9

Стадия	Масса	Масштаб
РП	—	1:10

Лист | Листов

СЕВЗАПЭНЕРГОСЕТЬПРОЕКТ

С.-Петербург

2835/5

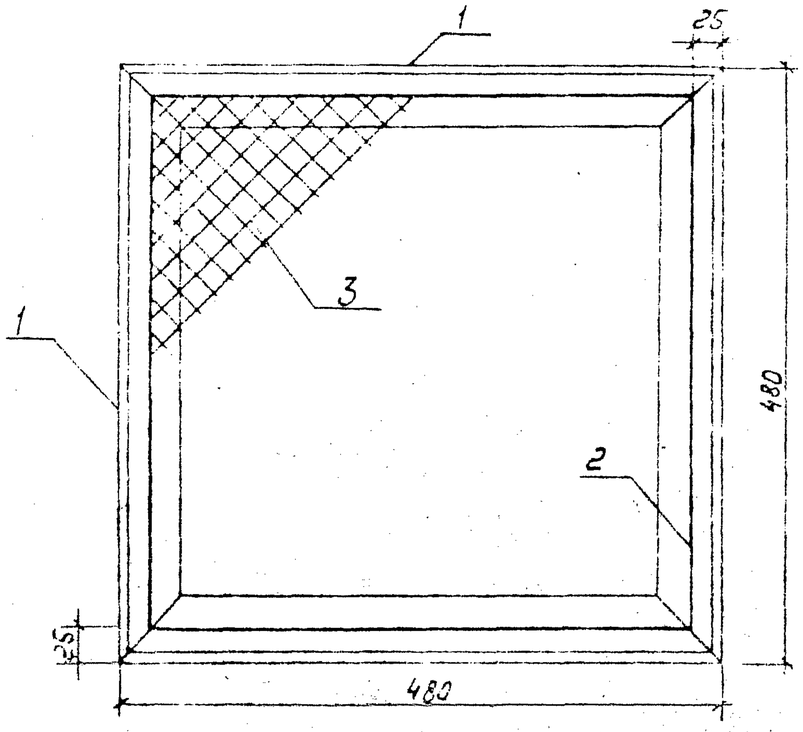

Марка	Поз.	Наименование	Кол.	Масса, ед. кг	Масса, кг
МК-10	1	Уголок 50×50×5 ГОСТ 8509-86 ℓ=480	4	1.81	8,24
	2	А-III-6 ГОСТ 5781-82* ℓ= 1720	1	0,38	
	3	Сетка 25×25-0 ГОСТ 5336-80*			
		S= 430×430	1	0,62	

Привязан

Инв. N

				407-3-628.91 АС.И-23			
Нач. отд	Ромейский		04.92	Марка МК-10	Стадия	Масса	Масштаб
Н. контр	Деткина		04.92		РП	—	
ГИП	Калугина		04.92		Лист	Листов	
Гл. спец.	Паршуков		04.92		СЕВЗАПЭНЕРГОСЕТЬПРОЕКТ С. Петербург		
Нач. гр.	Алексеева		04.92				
Инженер	Бабак		04.92				

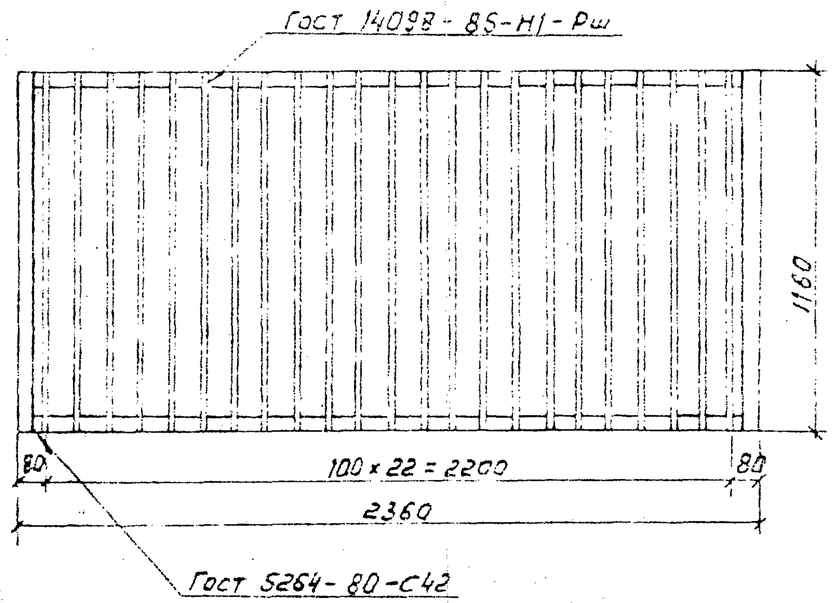

Марка	Поз.	Наименование	Кол	Масса, ед, кг	Масса, кг
МК-11	1	Полоса 8×50 ГОСТ 103-76* ℓ=2260	2	7,1	45,1
	2	—"— ℓ= 1160	2	3,6	
	3	А-III-12 ГОСТ 5781-82* ℓ= 1160	23	1.03	

Привязан

Инв. N

				407-3-628.91 АС.И-24			
Нач. отд	Ромейский		04.92	Решетка МК-11	Стадия	Масса	Масштаб
Н. контр	Деткина		04.92		РП	—	1:20
ГИП	Калугина		04.92		Лист	Листов	
Гл. спец.	Паршуков		04.92		СЕВЗАПЭНЕРГОСЕТЬПРОЕКТ С. Петербург		
Нач. гр.	Алексеева		04.92				
Инженер	Бабак		04.92				

Копир. Лобач

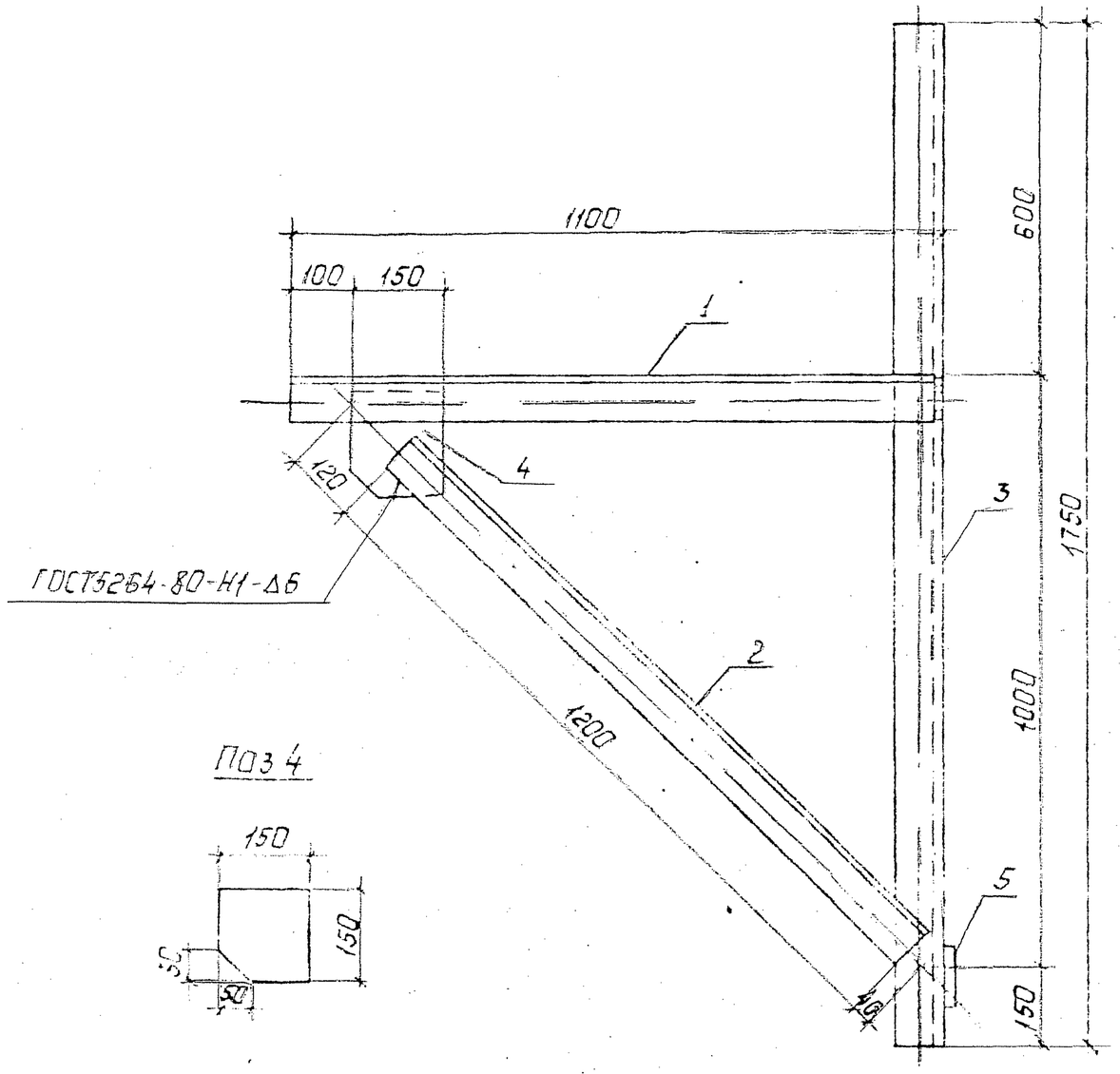

Марка	Поз	Наименование	Кол.	Масса ед кг	Масса кг
МК-12		Уголок 75×75×6-ГОСТ8509-86			30.2
	1	ℓ = 1100	1	7,6	
	2	ℓ = 1200	1	8,3	
	3	ℓ = 1750	1	12,1	
	4	Лист 10×150-ГОСТ19903-74*			
		ℓ = 150	1	1,8	
	5	Лист 6×100-ГОСТ19903-74* ℓ=100	1	0,4	

Привязан:

Инв. №

				407-3-628 91 АС.И-25			
Нач отд	Роменский		04.92	Кронштейн МК-12	Стадия	Масса	Масштаб
Ч. контр	Демкина		04.92		РП		1:10
ГИП	Калугина		04.92		Лист	Листов	
Гл. спец	Паршуков		04.92		СЕВЗАПЭНЕРГОСЕТЬПРОЕКТ		
Нач. гр	Алексеева		04.92		С.-Петербург		
Инж. ПК	Сажина		04.92				

2835/5

Альбом 5

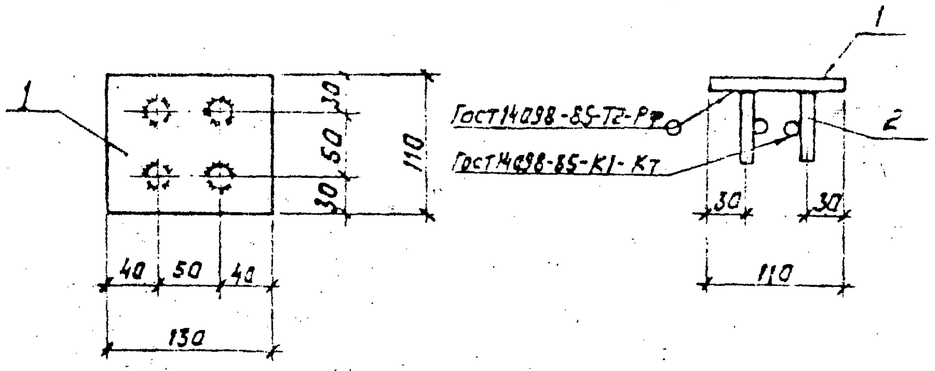

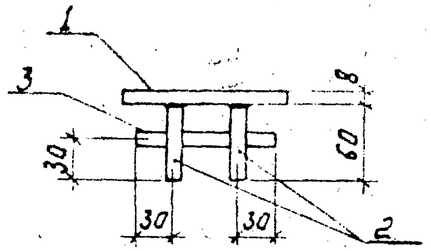

Марка	Поз	Наименование	Кол.	Масса ед., кг	Масса, кг
МК-13	1	Полоса 8×110 - ГОСТ 103-76*			1,2
		с=130	1	0,9	
		А-III-10 - ГОСТ 5781-82*			
	2	с=60	4	0.04	
	3	с=110	2	0.07	

Привязан

Инв.№

Нач.отд.	Роменский			04.92
Н.контр.	Демкина			04.92
ГИП	Калугина			04.92
Гл.спец.	Гаршуков			04.92
Науч.ср.	Алексеева			04.92
Техник	Назорная			04.92

407-3-628.91 АСИ-26

Изделие закладное МК-13

Стадия	Масса	Масштаб
РП	—	1:20
Лист	Листов	

СЕВЗАПЭНЕРГОСЕТЬПРОЕКТ С.Петербург

Инв.№ подл. | Подпись и дата | Взам.инв.№

Копир.

Формат А4

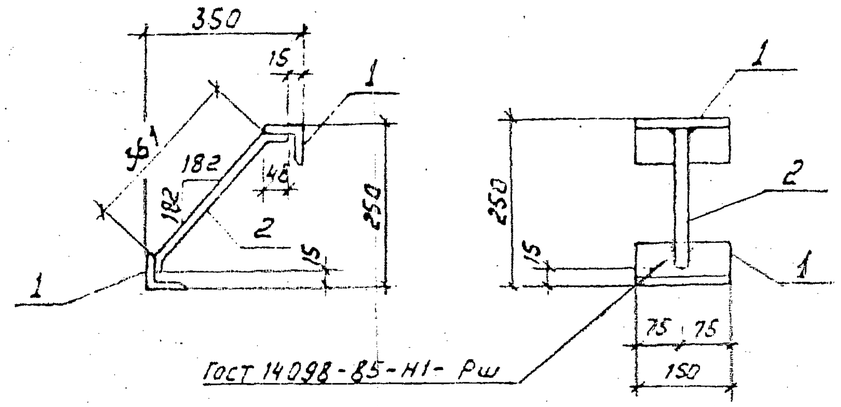

Марка	Поз.	Наименование	Кол.	Масса ед. кг	Масса, кг
МК-14	1	Уголок 63×63×5-ГОСТ 8509-86			1.86
		с=150	2	0.72	
	2	А-III-12-ГОСТ 5781-82* с=460	1	0.42	

Привязан

Инв.№

Нач.отд	Роменский			04.92
Н.контр.	Демкина			04.92
ГИП	Калугина			04.92
Гл. спец.	Гаршуков			04.92
Нач.гр.	Алексеева			04.92
Техник	Назорная			04.92

407-3-628.91 АС.И-27

Изделие закладное МК-14

Стадия	Масса	Масштаб
РП	—	1:10
Лист	Листов	

СЕВЗАПЭНЕРГОСЕТЬПРОЕКТ С. Петербург

Инв.№ подл. | Подпись и дата | Взам.инв.№

Копир. ЛОН

2835/5 Формат А4

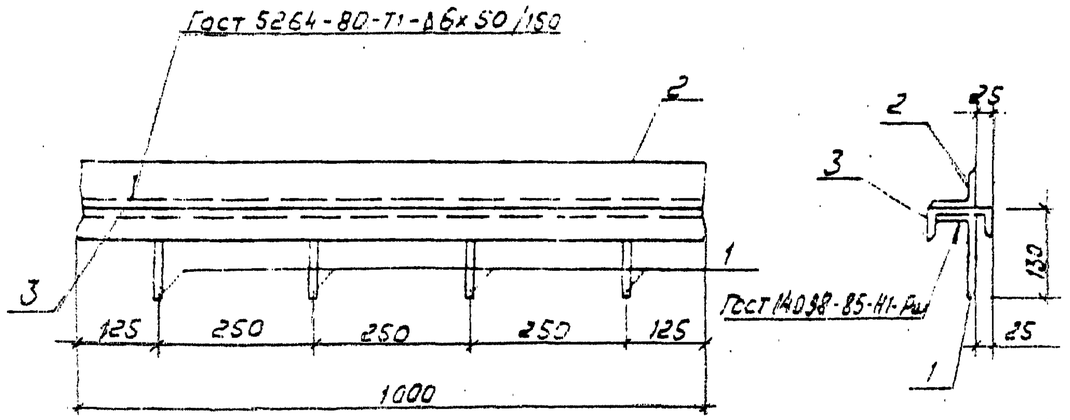

Марка	Поз	Наименование	Кол	Масса, ед. кг	Масса кг
М-1	1	А-Т-6-Гост 5781-82* ℓ=190	4	0,03	14,51
	2	Уголок 75×75×5 Гост 8509-86			
		ℓ=1000	1	5,8	
	3	Швеллер 10-Гост 8240-89			
		ℓ=1000	1	8.59	

Привязан:

Инв. №

407-3-628 .91 АСИ-28

Деталь закладная М-1

Стадия	Масса	Масштаб
РП		1:10

Лист | Листов

СЕВЗАПЭНЕРГОСЕТЬПРОЕКТ С Петербург

Формат А4

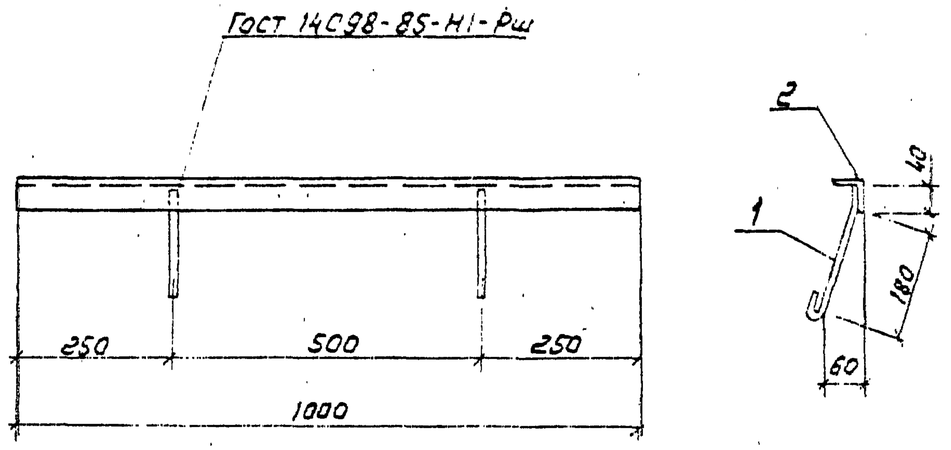

Марка	Поз.	Наименование	Кол.	Масса, ед. кг	Масса кг
М-4	1	А-Т-6-Гост 5781-82* ℓ=265	2	0.06	
	2	Уголок 50×50×5 Гост 8509-86			3,83
		ℓ=1000	1	3,77	

Привязан

Инв. №

407-3-628 .91 АСИ-29

Деталь закладная М-4

Стадия	Масса	Масштаб
РП	—	1:10

Лист | Листов

СЕВЗАПЭНЕРГОСЕТЬПРОЕКТ С Петербург

Копир. ЛСМ

2835/К Формат А4

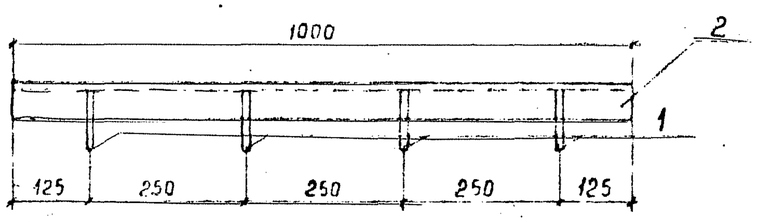

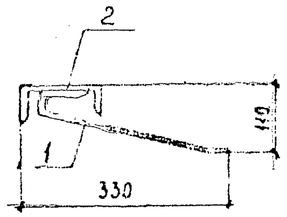

Поз. 1

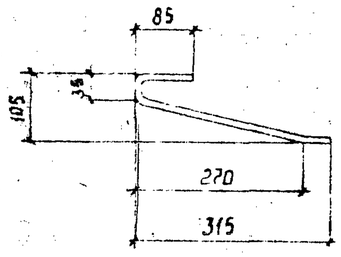

Марка	Поз.	Наименование	Кол.	Масса, ед. кг	Масса кг
М-2	1	А-I-Б-ГОСТ 5781-82* ℓ=435	4	0,10	10,80
	2	Швеллер 12-ГОСТ 8240-89			
		ℓ=1000	1	10,4	

Привязан

Инв. №

Нач. отд.	Роменский		04.92
Н. контр.	Деткина		04.92
ГИП	Колгушина		04.92
Гл. спец.	Горшунков		04.92
Нач. гр.	Алексеева		04.92
Инж. III к.	Сажина		04.92

407-3-628.91 АС.И-30

Деталь закладная М-2

Стадия	Масса	Масштаб
РП	—	1:10
Лист	Листов	

СЕВЗАПЭНЕРГОСЕТЬПРОЕКТ Санкт-Петербург

Формат А4

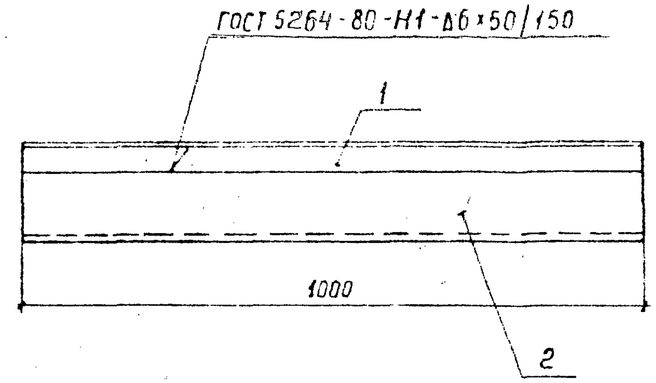

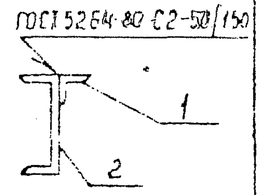

Марка	Поз	Наименование	Кол.	Масса, ед. кг	Масса кг
М-11	1	Уголок 50×50×5-ГОСТ 8509-86			17,97
		ℓ=1000	1	3,77	
	2	Швеллер 16-ГОСТ 8240-89			
		ℓ=1000	1	14,2	

Привязан

Инв. №

Взам. инв. №

Подпись и дата

Инв. № подл.

Нач. отд.	Роменский		04.92
Н. контр.	Деткина		04.92
ГИП	Колгушина		04.92
Гл. спец.	Горшунков		04.92
Нач. гр.	Алексеева		04.92
Инж. III к.	Сажина		04.92

407-3-628.91 АС.И-31

Марка М-11

Стадия	Масса	Масштаб
РП	—	1:10
Лист	Листов	

СЕВЗАПЭНЕРГОСЕТЬПРОЕКТ Санкт-Петербург

Копировал

Формат А4

2835/5

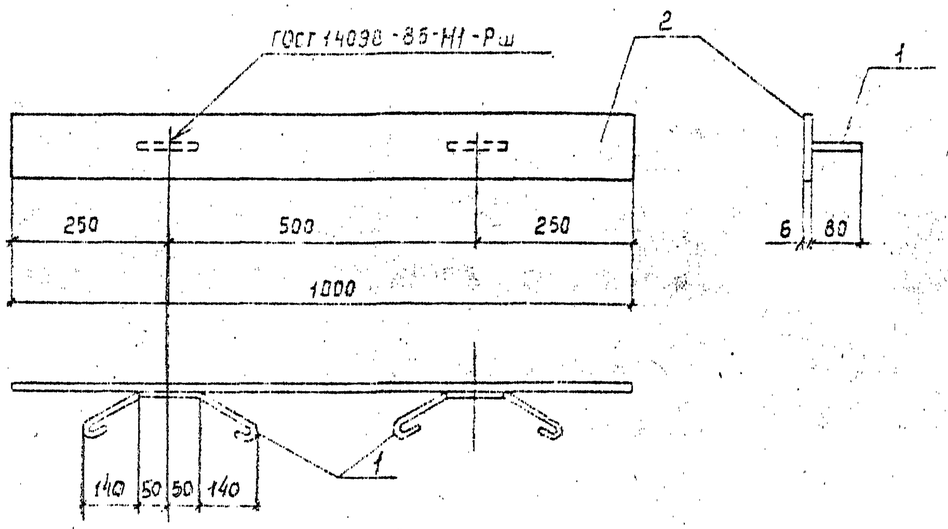

Марка	Поз.	Наименование	Кол.	Масса, ед кг	Масса кг
М-3	1	А-I-6-ГОСТ 5781-82* ℓ=510	2	0,11	4,81
	2	Полоса 6×100-ГОСТ 103-76*			
		ℓ=1000	1	4,7	

Привязан

Инв. №

Ромейский			04.92
Демкина			04.92
Калугина			04.92
Паршуков			04.92
Алексеева			04.92
Сажина			04.92

407-3-628 .91 АС И-32

Деталь закладная М-3

Стадия	Масса	Масштаб
РП	—	1:10

Лист | Листов

СЕВЗАПЭНЕРГОСЕТЬПРОЕКТ Санкт-Петербург

Формат А4

Взам. инв. №

Подпись и дата

Инв. № подл.

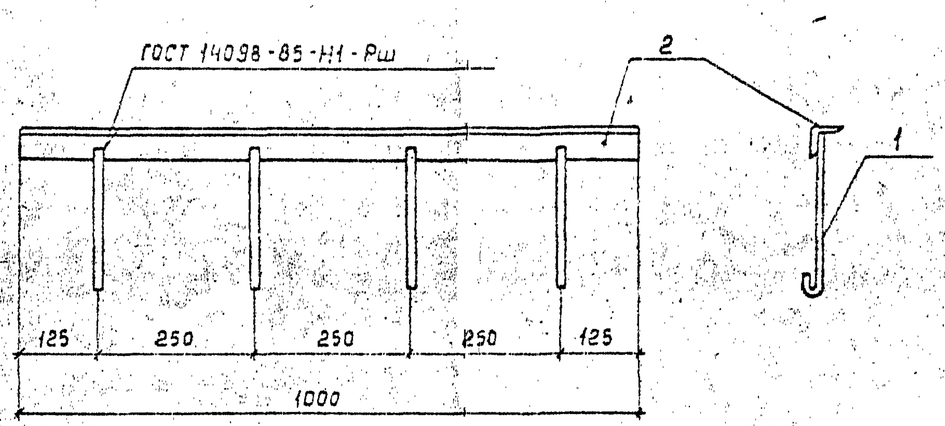

Марка	Поз.	Наименование	Кол.	Масса, ед кг	Масса кг
М-14	1	А-I-6-ГОСТ 5781-82* ℓ=250	4	0,06	4,01
	2	Уголок 50×50×5-ГОСТ 8509-86			
		ℓ=1000	1	3,77	

Привязан

Инв. №

Нач. отд.	Ромейский		04.92
Н. контр.	Демкина		04.92
ГИП	Калугина		04.92
Гл. спец.	Паршуков		04.92
Нач. гр.	Алексеева		04.92
Инж. III к.	Сажина		04.92

407-3-628 .91 АС И-33

Деталь закладная М-14

Стадия	Масса	Масштаб
РП	—	1:10

Лист | Листов

СЕВЗАПЭНЕРГОСЕТЬПРОЕКТ Санкт-Петербург

Копир. Сеф

2835/-

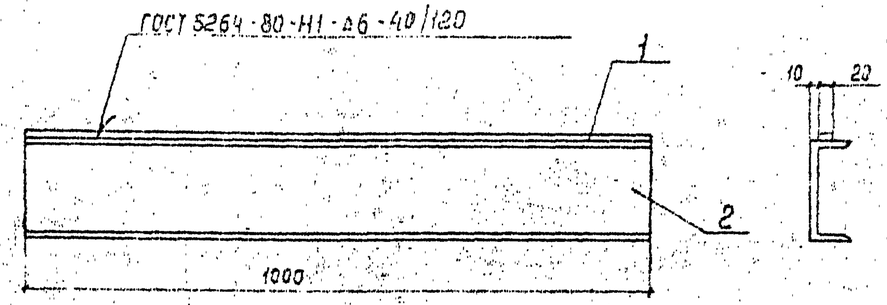

Марка	Поз	Наименование	Кол	Масса ед. кг	Масса кг
М-12	1	Полоса 6×20-ГОСТ 103-76*			15,14
		ℓ=1000	1	0,94	
	2	Швеллер 16-ГОСТ 8240-89			
		ℓ=1000	1	14,2	

Привязан

Инв. №

Ротенский			04.92
Деткина			04.92
Калугина			04.92
Горшунов			04.92
Алексеева			04.92
Сажина			04.92

407-3-628.91 АС.И-34

Марка М-12

Стадия	Масса	Масштаб
РП	—	1:10
Лист	Листов	

СЕВЗАПЭНЕРГОСЕТЬПРОЕКТ Санкт-Петербург

Формат А4

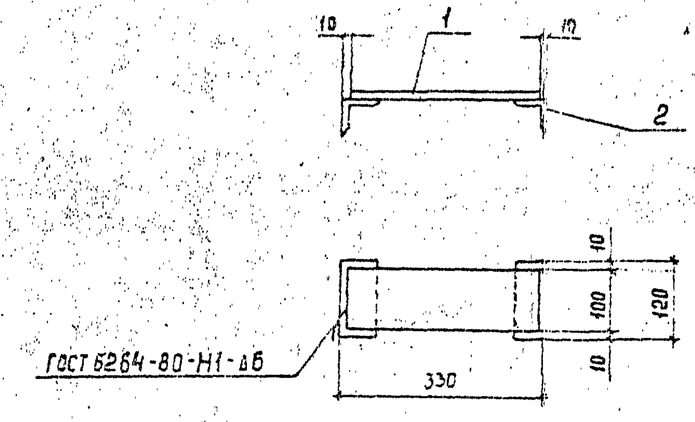

Марка	Поз	Наименование	Кол.	Масса ед. кг	Масса кг
М-13	1	Полоса 8×190-ГОСТ 103-76*			3,55
		ℓ=310	1	1,95	
	2	Уголок 75×75×6-ГОСТ 8509-86			
		ℓ=120	2	0,8	

Привязан

Инв. №

Взам. инв. №

Подпись и дата

Инв. № подл.

Нач. отд.	Роменский		04.92
Н. контр.	Деткина		04.92
ГИП	Калугина		04.92
Гл. спец.	Горшунов		04.92
Нач. гр.	Алексеева		04.92
Инж. Эк.	Сажина		04.92

407-3-628.91 АС.И-35

Марка М-13

Стадия	Масса	Масштаб
РП	—	1:10
Лист	Листов	

СЕВЗАПЭНЕРГОСЕТЬПРОЕКТ Санкт-Петербург

Копир. Сост

2835/5

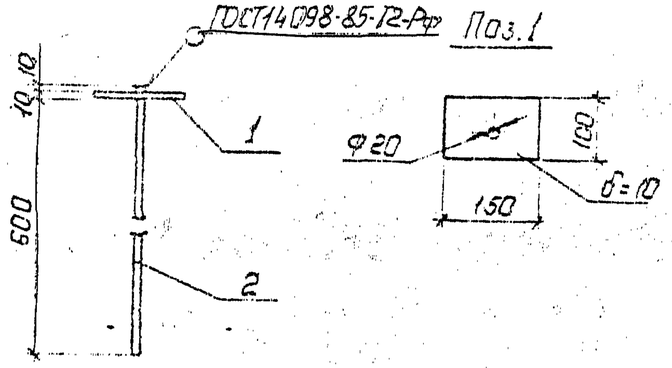

Марка	Поз	Наименование	Кол.	Масса, ед. кг	Масса, кг
М-15	1	Полоса 10×100 ГОСТ103-76*			2,7
		ℓ=150	1	1,17	
	2	А-I-20-ГОСТ5781-82* ℓ=620	1	1,53	

Привязан:

Инв. №

Нач.отд.	Роменский		04.92
Н.контр.	Демкина		04.92
ГИП	Калугина		04.92
Гл.спец.	Паршуков		04.92
Нач.гр.	Алексеева		04.92
Техник	Нагорная		04.92

407-3-628.91 АС.И-36

Деталь закладная М-15

Стадия	Масса	Масштаб
РП	—	1:10

Лист | Листов

СЕВЗАПЭНЕРГОСЕТЬПРОЕКТ

С.-Петербург

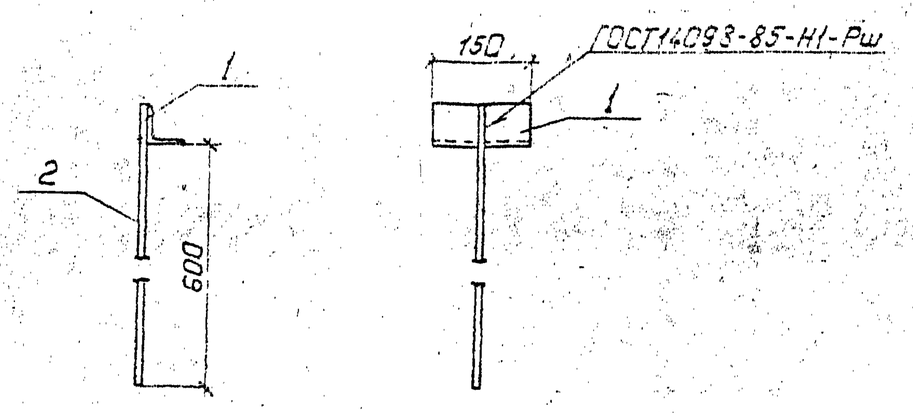

Марка	Поз.	Наименование	Кол.	Масса, ед. кг	Масса кг
М-16	1	Уголок 63×63×5-ГОСТ8509-86			2,36
		ℓ=150	1	0,72	
	2	А-I-20-ГОСТ5781-82* ℓ=653	1	1,64	

Привязан:

Инв. №

Взам. инв. №

Подпись и дата

Инв. № подл.

Нач.отд.	Роменский		04.92
Н.контр.	Демкина		04.92
ГИП	Калугина		04.92
Гл.спец.	Паршуков		04.92
Нач.гр.	Алексеева		04.92
Техник	Нагорная		04.92

407-3-628.91 АС.И-37

Деталь закладная М-16

Стадия	Масса	Масштаб
РП	—	1:10

Лист | Листов

СЕВЗАПЭНЕРГОСЕТЬПРОЕКТ

С.-Петербург

2835/5

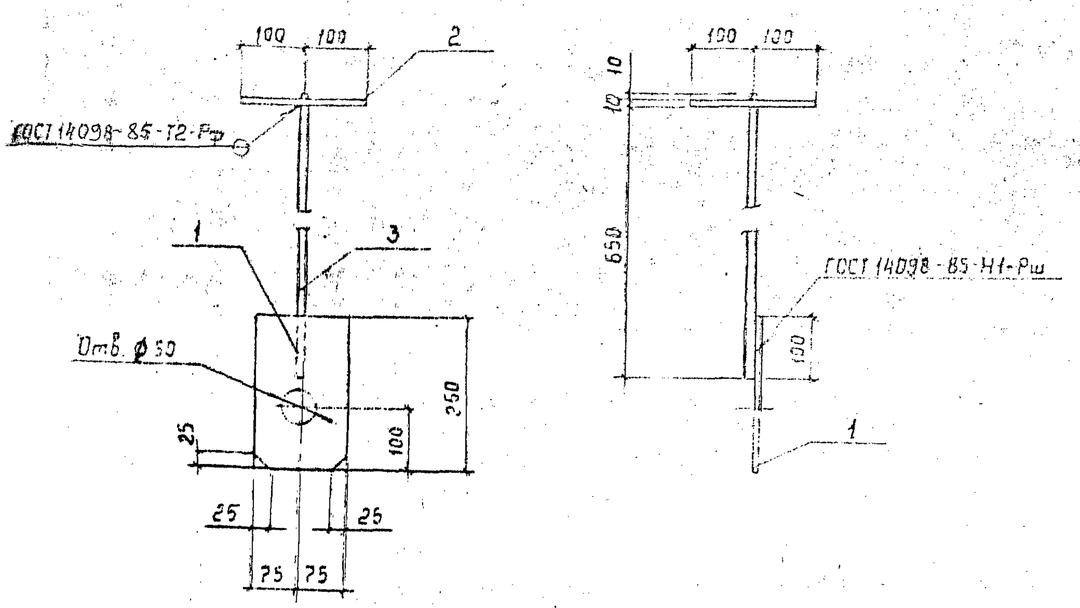

Марка	Поз.	Наименование	Кол.	Масса, ед. кг	Масса, кг
М-17		Лист 10-ГОСТ 19903-74*			7,7
	1	S=150×250	1	2,9	
	2	S=200×200	1	3,1	
	3	А-I-20-ГОСТ 5781-82* ℓ=670	1	1,7	

Привязан

Инв. №

Нач. отд.	Ратенский		04.92
Н. контр.	Деткина		04.92
ГИП	Калугина		04.92
Гл. спец.	Паршуков		04.92
Нач. гр.	Алексеева		04.92
Техник	Наговская		04.92

407-3-628.91 АС.И-38

Марка М-17

Стадия	Масса	Масштаб
РП	—	1:10
Лист	Листов	

СЕВЗАПЭНЕРГОСЕТЬПРОЕКТ г. С.-Петербург

Формат А4

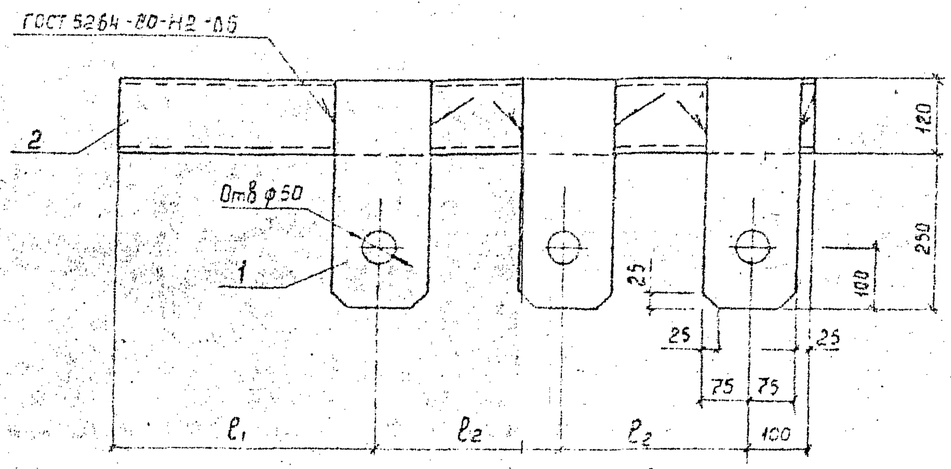

Марка	ℓ1	ℓ2
М-18	1890	600
М-19	1800	600

Марка	Поз.	Наименование	Кол.	Масса, ед кг	Масса, кг
М-18	1	Лист 10-ГОСТ 19903-74*			45,4
		S=150×320	3	4,4	
	2	Швеллер 12 ГОСТ 8240-89 ℓ=3190	1	33,2	
М-19	1	Лист 10-ГОСТ 19903-74*			45,4
		S=150×320	3	4,4	
	2	Швеллер 12 ГОСТ 8240-89 ℓ=3100	1	32,2	

Привязан

Инв. №

Взам. инв. № | Подпись и дата | Инв. № подл.

Нач. отд.	Ратенский		04.92
Н. контр.	Деткина		04.92
ГИП	Калугина		04.92
Гл. спец.	Паршуков		04.92
Нач. гр.	Алексеева		04.92
Техник	Наговская		04.92

407-3-628.91 АС.И-39

Марки М-18; М-19

Стадия	Масса	Масштаб
РП	—	1:10
Лист	Листов	

СЕВЗАПЭНЕРГОСЕТЬПРОЕКТ г. С.-Петербург

2835/5

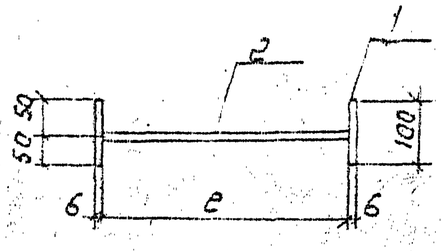

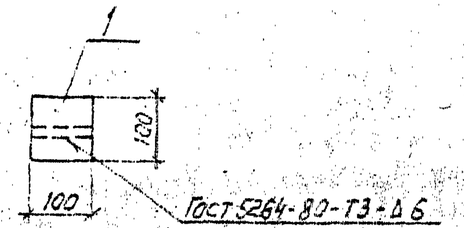

Марка	e
М-20	255
М-21	305

Марка	Поз.	Наименование	Кол	Масса, ед, кг	Масса кг
М-20	1	Лист 6×100-ГОСТ 19903-74*ℓ=100	2	0,5	2,2
	2	Лист 6×100-ГОСТ 19903-74*ℓ=255	1	1,2	
М-21	1	Лист 6×100-ГОСТ 19903-74*ℓ=100	2	0,5	2,4
	2	Лист 6×100-ГОСТ 19903-74*ℓ=305	1	1,4	

Привязан

Инв.№

Взам.инв.№ | Подпись и дата | Инв.№ подл.

Нач.отд	Роменский		04.92
Н.контр	Демкина		04.92
ГИП	Калугина		04.92
Гл.спец	Поршуков		04.92
Нач.гр.	Алексеева		04.92
Инж.пр.	Сажина		04.92

407-3-628.91 АС.И-40

Марки М-20, М-21

Стадия	Масса	Масштаб
РП	—	1:10
Лист	Листов	

СЕВЗАПЭНЕРГОСЕТЬПРОЕКТ
С. Петербург

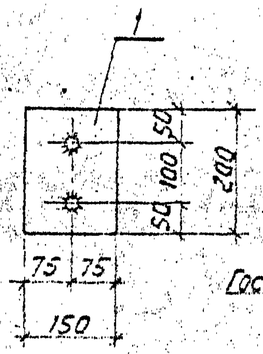

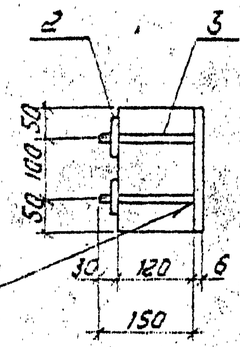

Марка	Поз.	Наименование	Кол.	Масса, ед. кг	Масса, кг
М-22	1	Лист 6×150-ГОСТ 19903-74*ℓ=200	1	1,41	2,25
	2	Полоса 6×60-ГОСТ 103-76*ℓ=60	2	0,17	
	3	А-I-16-ГОСТ 5781-82* ℓ=150	2	0,25	

Привязан

Инв.№

Взам.инв.№ | Подпись и дата | Инв.№ подл.

Нач.отд	Роменский		04.92
Н.контр	Демкина		04.92
ГИП	Калугина		04.92
Гл.спец	Поршуков		04.92
Нач.гр.	Алексеева		04.92
Инж.пр.	Сажина		04.92

407-3-628.91 АС.И-41

Марка М-22

Стадия	Масса	Масштаб
РП	2,25	1:10
Лист	Листов	

СЕВЗАПЭНЕРГОСЕТЬПРОЕКТ
С. Петербург

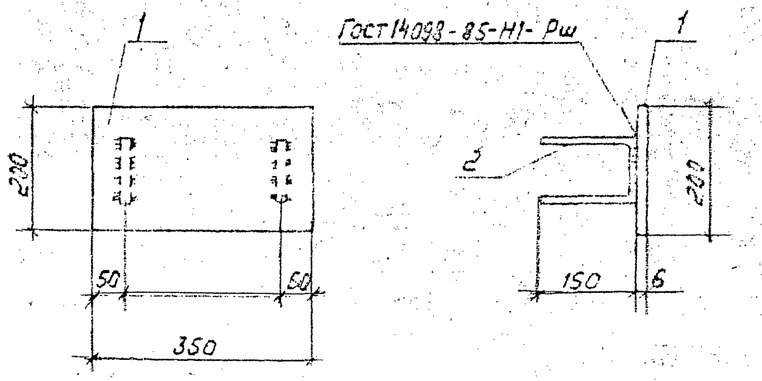

Марка	Поз.	Наименование	Кол.	Масса, ед, кг	Масса кг
М-23	1	Лист 6×200-Гост 19903-74* С=350	1	3,3	4,1
	2	А-I-8-Гост 5781-82* С=500	2	0,4	

Привязан

Инв. N

Нач. отд.	Роменский		04.92
Н. контр.	Демкина		04.92
ГИП	Калугина		04.92
Гл. спец.	Паршуков		04.92
Нач. гр.	Алексеева		04.92
Инж. III к.	Сажина		04.92

407-3-628 .91 АС.И-42

Марка М-23

Стадия	Масса	Масштаб
РП	—	1:10

Лист | Листов

СЕВЗАПЭНЕРГОСЕТЬПРОЕКТ
С. Петербург

Формат А4

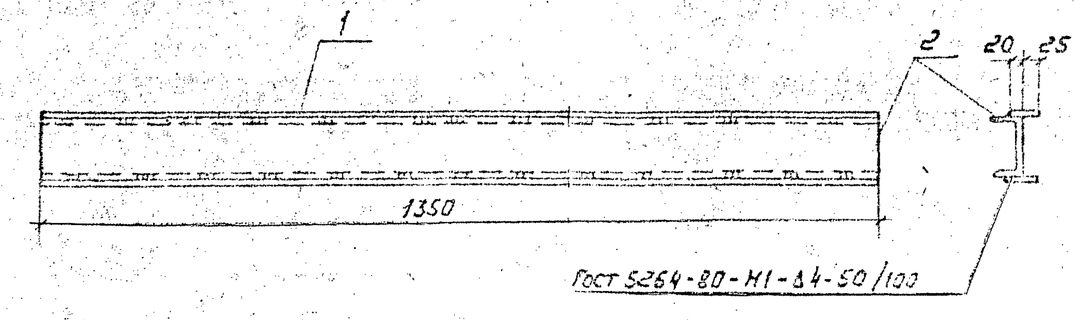

Марка	Поз.	Наименование	Кол.	Масса ед. кг	Масса кг
М-24	1	Полоса 4×45-Гост 103-76* С=1350	2	1,9	15,4
	2	Швеллер 10-Гост 8240-89 С=1350	1	11,6	

Привязан

Инв. N

Взам. инв. N

Подпись и дата

Инв. N подл.

Нач. отд.	Роменский		04.92
Н. контр.	Демкина		04.92
ГИП	Калугина		04.92
Гл. спец.	Паршуков		04.92
Нач. гр.	Алексеева		04.92
Инж. III к.	Сажина		04.92

407-3-628 .91 АС.И-43

Марка М-24

Стадия	Масса	Масштаб
РП	—	1:10

Лист | Листов

СЕВЗАПЭНЕРГОСЕТЬПРОЕКТ
С. Петербург

Копир. Прод.

2835/~

Формат А4

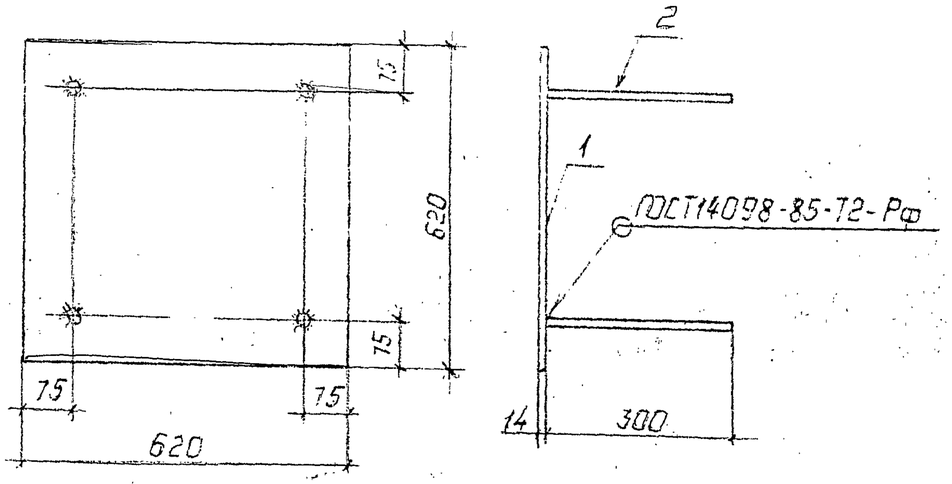

Марка	Поз.	Наименование	Кол.	Масса ед. кг	Масса кг
М-25	1	Лист 10×620-ГОСТ 19903-74*			43.64
		ℓ=620	1	42.2	
	2	А-III-14-ГОСТ 5781-82*			
		ℓ=300	4	0.36	

Привязан:

Инв.№

Нач.отд	Роменский			04.92
Н.контр	Демкина			04.92
ГИП	Калугина			04.92
Гл.спец	Паршуков			04.92
Нач.гр	Алексеева			04.92
Инж.ПТК	Самсина			04.92

407-3-628.91 АС.И-44

Марка М-25

Стадия	Масса	Масштаб
РП	—	1:10
Лист	Листов	

СЕВЗАПЭНЕРГОСЕТЬПРОЕКТ
Санкт-Петербург

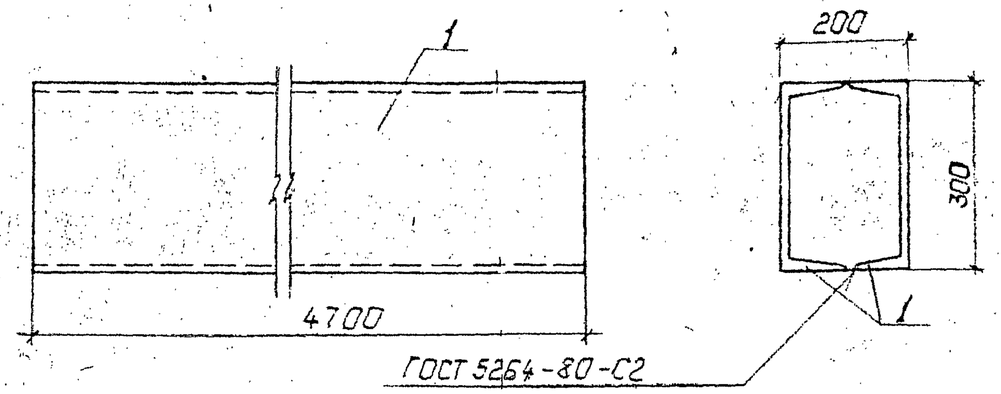

Марка	Поз.	Наименование	Кол	Масса ед. кг.	Масса кг
Б1	1	Швеллер 30-ГОСТ 8240-89			299.0
		ℓ=4700	2	149.5	

Привязан:

Инв.№

Взам.инв.№

Подпись и дата

Инв.№ подл.

Нач.отд	Роменский			04.92
Н.контр	Демкина			04.92
ГИП	Калугина			04.92
Гл.спец	Паршуков			04.92
Нач.гр	Алексеева			04.92
Инж	Бадак			04.92

407-3-628.91 АС.И-45

Балка Б-1

Стадия	Масса	Масштаб
РП	—	1:10
Лист	Листов	

СЕВЗАПЭНЕРГОСЕТЬПРОЕКТ
Санкт-Петербург

2833/1

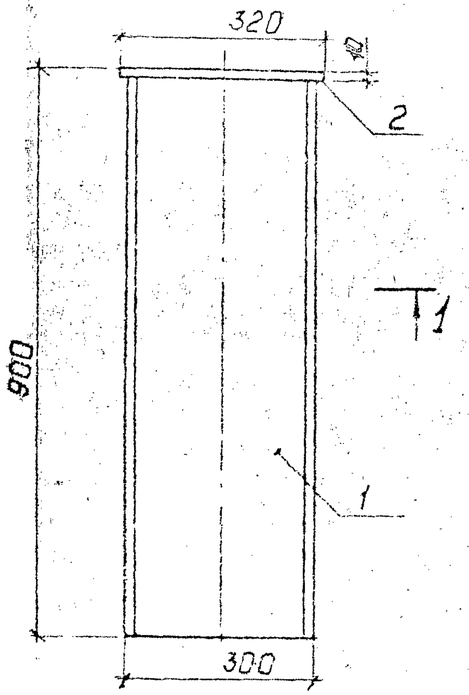

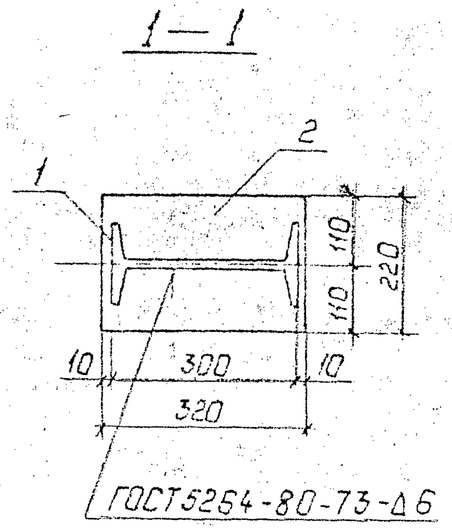

Марка	Поз.	Наименование	Кол.	Масса, ед. кг	Масса, кг
Н2	1	Двутавр 30-ГОСТ 8239-89, ℓ=890	1	32.48	37.98
	2	Лист 10-ГОСТ 19903-74*			
		S=220×320	1	5.5	

Привязан:

Инв. №

Нач.отд	Роменский			
Н.контр	Демкина			
ГИП	Калугина			
Гл.спец.	Паршуков			
Нач.отд	Алексеева			
Инж.	Бабак			

407-3-628.91 АС.И-46

Насадка Н2

Стадия	Масса	Масштаб
РП	—	1:10
Лист	Листов	

СЕВЗАПЭНЕРГОСЕТЬПРОЕКТ
Санкт-Петербург

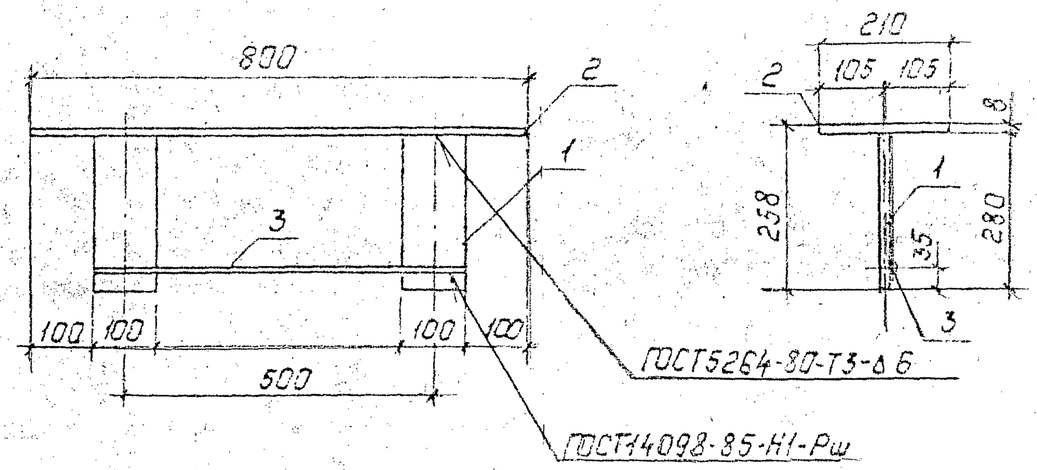

Марка	Поз.	Наименование	Кол.	Масса, ед. кг	Масса, кг
М-26	1	Лист 8 ГОСТ 19903-74* S=250×100	1	1.56	16.6
	2	Лист 8 ГОСТ 19903-74* S=210×800	1	13.1	
	3	А-I-10-ГОСТ 5781-82* ℓ=600	1	0.37	

Привязан:

Инв. №

Нач.отд	Роменский			
Н.контр	Демкина			
ГИП	Калугина			
Гл.спец.	Паршуков			
Нач.отд	Алексеева			
Инж.	Бабак			

407-3-628.91 АС.И-47

Деталь закладная М-26

Стадия	Масса	Масштаб
РП	—	1:10
Лист	Листов	

СЕВЗАПЭНЕРГОСЕТЬПРОЕКТ
Санкт-Петербург

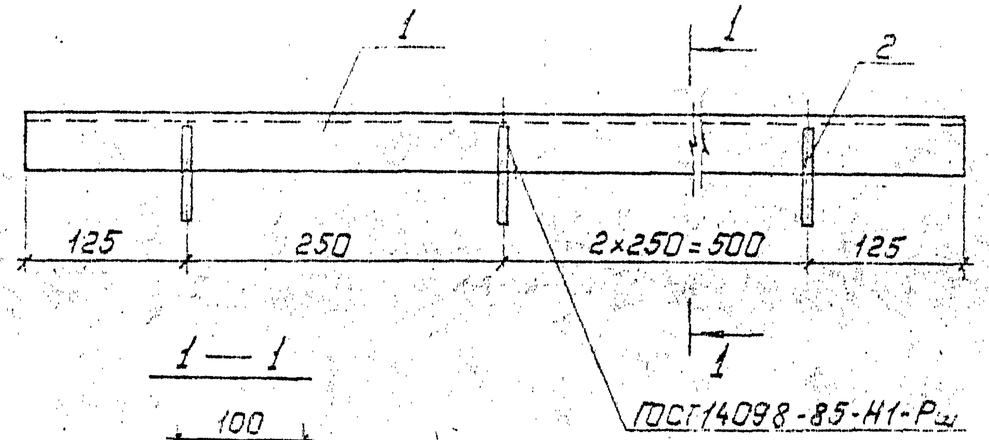

1 — 1

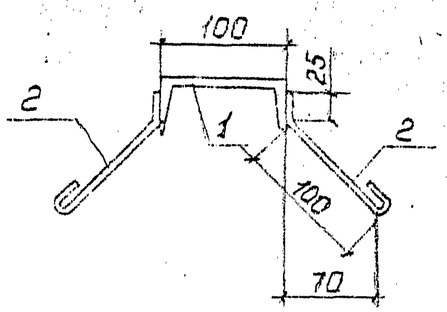

Марка	Поз.	Наименование	Кол.	Масса ед. кг	Масса, кг
М-27	1	Швеллер 10 ГОСТ 8240-89, ℓ=1000	1	8.59	8.91
	2	А-I-6 ГОСТ 5781-82*, ℓ=180	8	0.04	

Привязан:

Инв. №

Нач.отд.	Роменский	[signature]	04.92
Н.контр.	Демкина	[signature]	04.92
ГИП	Калугина	[signature]	04.92
Гл.спец.	Паршуков	[signature]	04.92
Нач.гр.	Алексеева	[signature]	04.92
Техник	Бабак	[signature]	04.92

407-3-628 .91 АСИ-48

Деталь закладная М-27

Стадия	Масса	Масштаб
РП	—	1:5

Лист | Листов

СЕВЗАПЭНЕРГОСЕТЬПРОЕКТ С.-Петербург

Инв. № подл. | Подпись и дата | Взам. инв. №

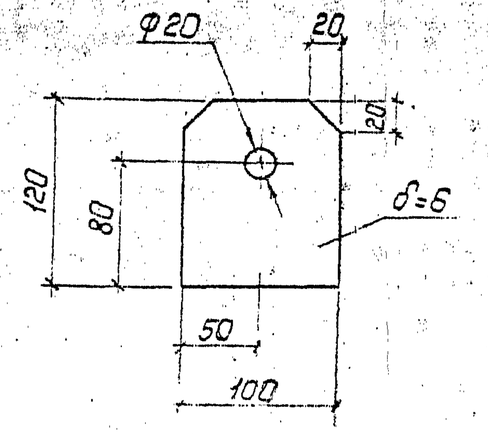

Нач.отд.	Роменский	[signature]	04.92
Н.контр.	Демкина	[signature]	04.92
ГИП	Калугина	[signature]	04.92
Гл.спец.	Паршуков	[signature]	04.92
Нач.гр.	Алексеева	[signature]	04.92
Техник	Нагорная	[signature]	04.92

407-3-628 .91 АСИ-49

Марка М-28

Стадия	Масса	Масштаб
РП	0.56	1:4

Лист | Листов

Лист 6-ГОСТ 19903-74*

СЕВЗАПЭНЕРГОСЕТЬПРОЕКТ С.-Петербург

2835/5

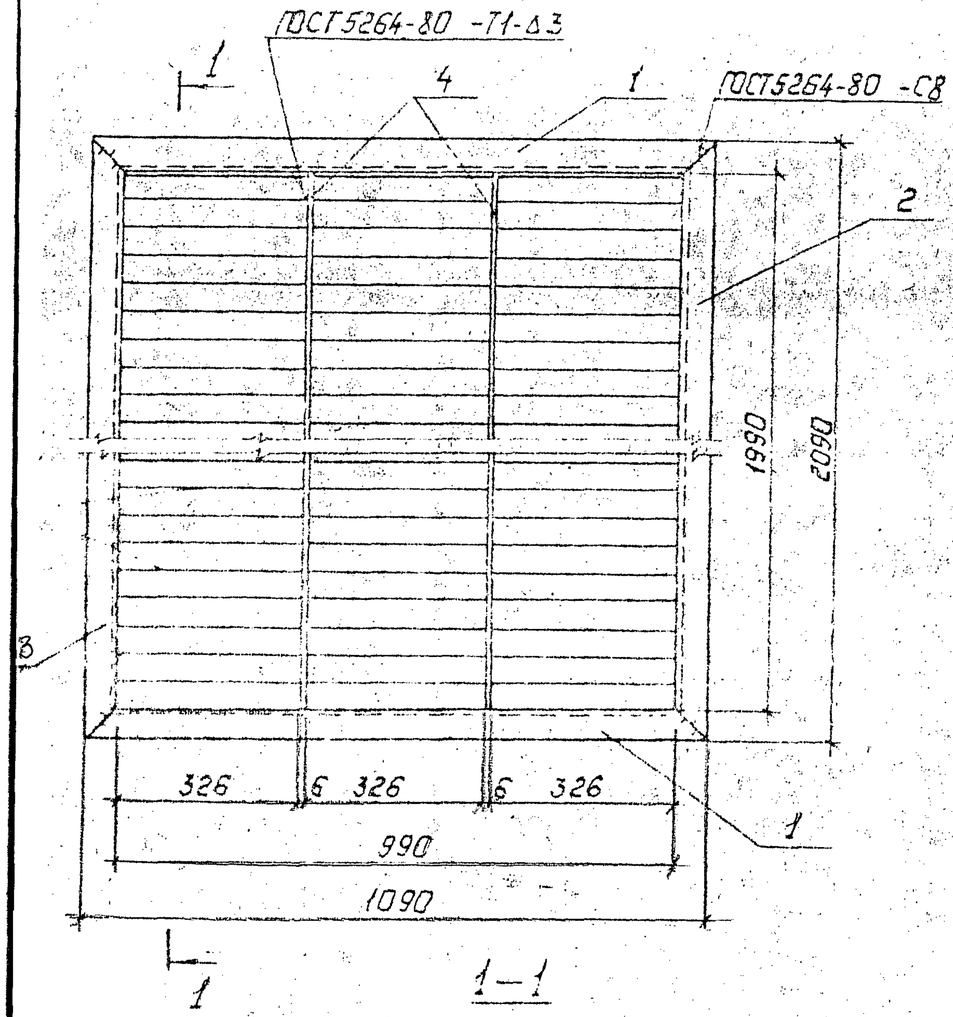

Шаблон М1:5

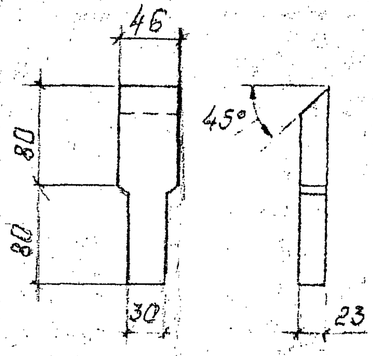

Марка	Поз.	Наименование	Кол.	Масса, ед. кг	Масса, кг
ЖР-1		Уголок 50×50×5-ГОСТ 8509-86			80.9
	1	ℓ = 1090	2	4.1	
	2	ℓ = 2090	2	7.9	
		Полоса 2×50-ГОСТ 103-76*			
	3	ℓ = 326	165	0.3	
		Полоса 6×40-ГОСТ 103-76*			
	4	ℓ = 1990	2	3.7	

Привязан:

Инв. №

				407-3-628.91 АС.И-50			
				Жалюзийная решетка ЖР-1	Стадия	Масса	Масштаб
					РП	—	1:10
					Лист	Листов	
Нач.гр.	Романский		07.92		Севзапэнергоспецпроект С.-Петербург		
Н.контр.	Денькина		04.92				
ГИП	Калугина		04.92				
Ст.техн.	Парицков		04.92				
Нач.гр.	Алексеева		04.92				
Техник	Наумова		04.92				

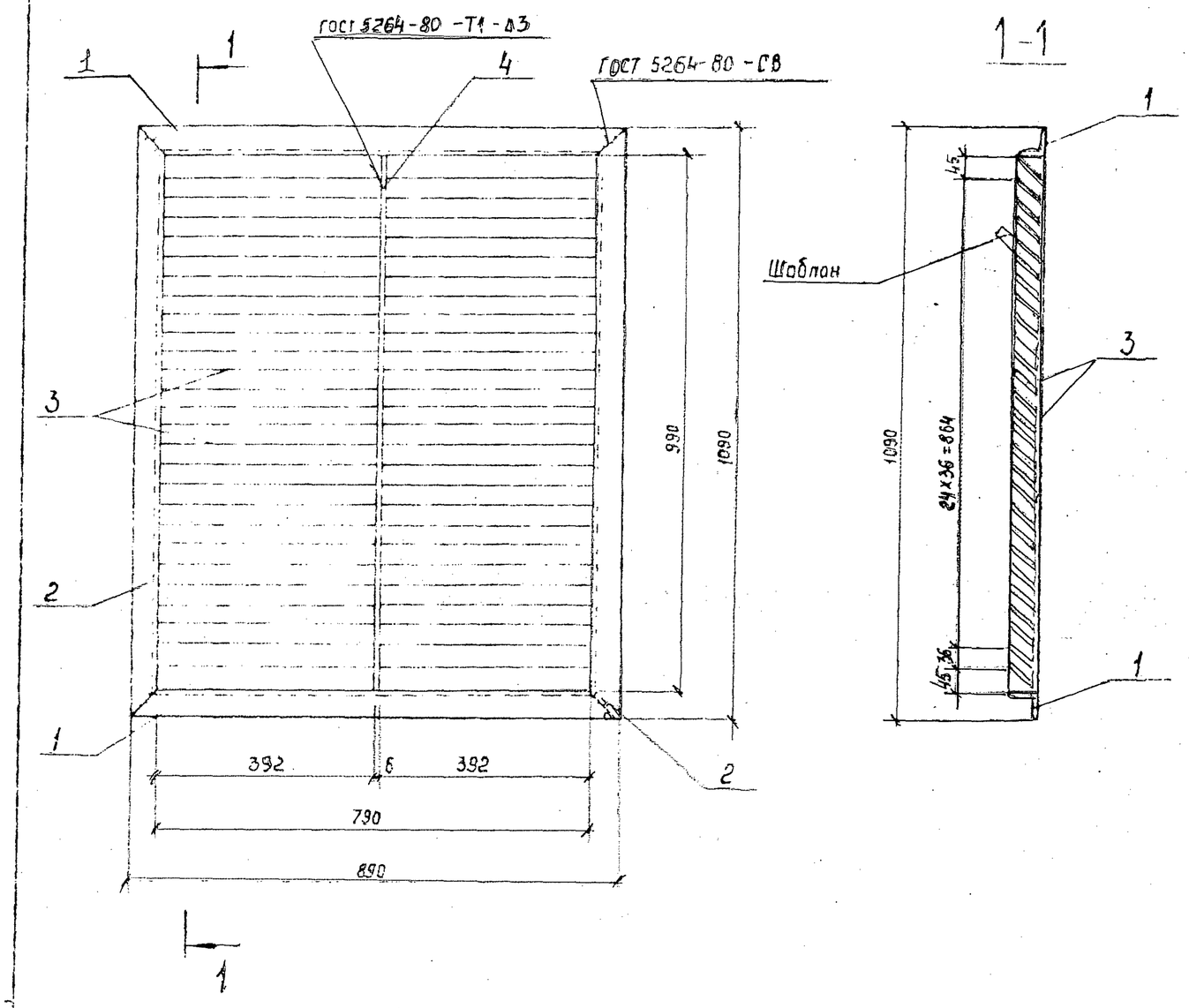

Марка	Поз	Наименование	Кол	Масса, ед.кг	Масса, кг
ЖР-2		Уголок 50×50×5-ГОСТ 8509-86			33,6
	1	ℓ=890	2	3,4	
	2	ℓ=1090	2	4,1	
	3	Полоса 2×50-ГОСТ 103-76*			
		ℓ=392	54	0,31	
	4	Полоса 6×40-ГОСТ 103-76*			
		ℓ=990	1	1,85	

Шаблон М1:5

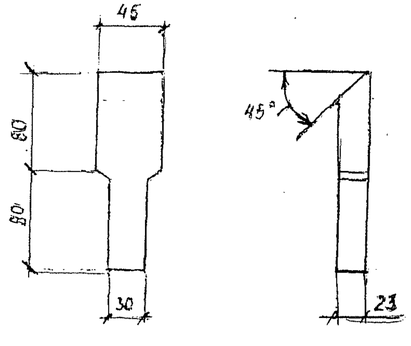

Привязан

Инв. №

Нач. гр.	Роменский		
Н. контр.	Демкина		
ГИП	Калугина		
Гл. спец.	Поршуков		
Нач. гр.	Алексеева		
Техник	Нагорная		

407-3-628.91 АС.И-51

Жалюзийная решетка ЖР-2

Стадия	Масса	Масштаб
РП	—	1:10

Лист | Листов

СЕВЗАПОРГСЕТЬПРОЕКТ С.-Петербург

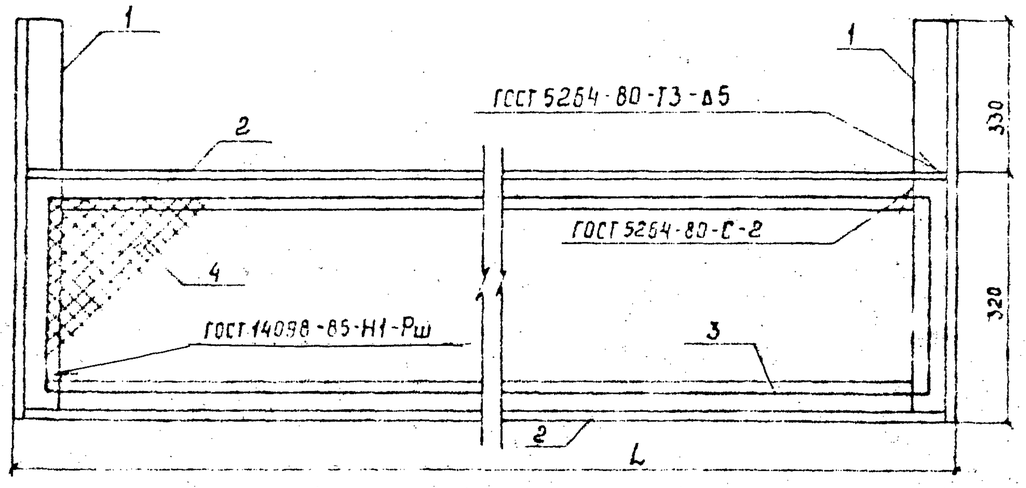

Поз. 2

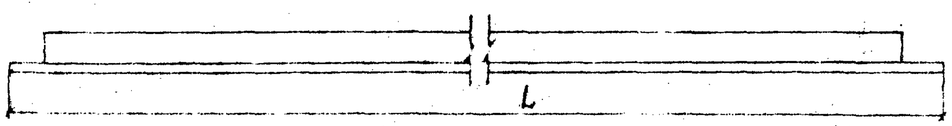

Марка	L, мм
ОС-1	2486
ОС-2	1656
ОС-3	1356
ОС-4	1066

Марка	Поз.	Наименование	Кол.	Масса ед. кг	Масса кг
ОС-1	1	Уголок 63×63×5 ГОСТ 8509-86 ℓ=650	2	3.13	33.55
	2	" ℓ=2486	2	11.96	
	3	А-III-Б-ГОСТ 5781-82 ℓ=5590	1	1.24	
	4	Сетка 20×2.0-0 ГОСТ 5336-80*			
		S=320×2500	1	2.13	
ОС-2	1	Уголок 63×63×5-ГОСТ 8509-86 ℓ=650	2	3.13	24.49
	2	" ℓ=1656	2	2.97	
	3	А-III-Б-ГОСТ 5781-82 ℓ=3930	1	0.87	
	4	Сетка 20×2.0-0 ГОСТ 5336-80*			
		S=320×1670	1	1.42	
ОС-3	1	Уголок 63×63×5 ГОСТ 8509-86 ℓ=550	2	3.13	21.21
	2	" ℓ=1356	2	6.52	
	3	А-III-Б-ГОСТ 5781-82 ℓ=3330	1	0.74	
	4	Сетка 20×2.0-0 ГОСТ 5336-80*			
		S=320×1320	1	1.17	
ОС-4	1	Уголок 63×63×5 ГОСТ 8509-86 ℓ=650	2	3.13	18.05
	2	" ℓ=1066	2	5.13	
	3	А-III-Б ГОСТ 5781-82 ℓ=2250	1	0.61	
	4	Сетка 20×2.0-0 ГОСТ 5336-80*			
		S=320×1080	1	0.92	

Привязан

Инв. №

Нач. отд.	Ротенский		
Н. контр.	Детина		
ГИП	Калугина		
Гл. спец.	Пастушков		
Нач. гр.	Алексеева		
Инж.	Бабич		

407-3-628.91 АС.У-52

Сетчатое ограждение ОС-1...ОС-4

Стадия	Масса	Масштаб
РП	—	1:10
Листы	Листов	

СЕВЗАПЭНЕРГОСЕТЬПРОЕКТ Санкт-Петербург

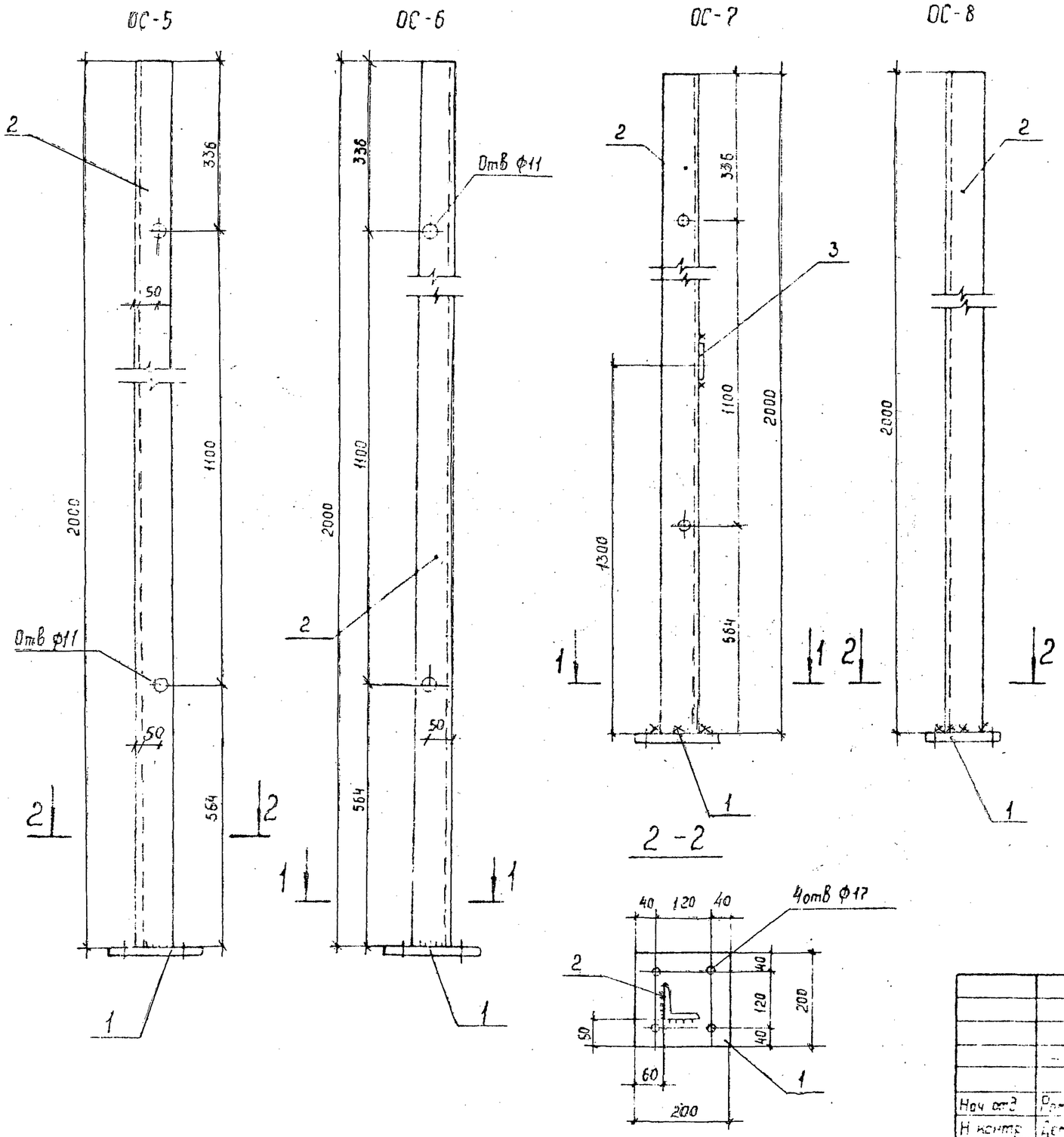

Марка	Поз	Наименование	Кол.	Масса ед. кг	Масса кг
ОС-5, ОС-6	1	Лист 6×200 ГОСТ 19903-74* ℓ=200	1	1,9	15,7
	2	Уголок 75×75×6 ГОСТ 8509-85 ℓ=2000	1	13,8	
ОС-7	1	Лист 6×200 ГОСТ 19903-74* ℓ=200	1	1,9	15,9
	2	Уголок 75×75×6 ГОСТ 8509-85 ℓ=2000	1	13,8	
	3	Полоса 4×50 ГОСТ 103-76* ℓ=100	1	0,2	
ОС-8	1	Лист 6×200 ГОСТ 19903-74* ℓ=200	1	1,9	15,7
	2	Уголок 75×75×5 ГОСТ 8509-86 ℓ=2000	1	13,8	

1-1

Привязан

Инв №

Нач отд	Ротенский		
Н контр	Демкина		
ГИП	Калугина		
Гл спец	Горшков		
Нач гр	Алексеева		
Инж ПК	Сажина		

407-3-628 .91 АС И-53

Марки ОС-5 .. ОС-8

Стадия	Масса	Масштаб
РП	—	1:10

Лист | Листов

СЕВЗАПЭНЕРГОСЕТЬПРОЕКТ

Санкт-Петербург

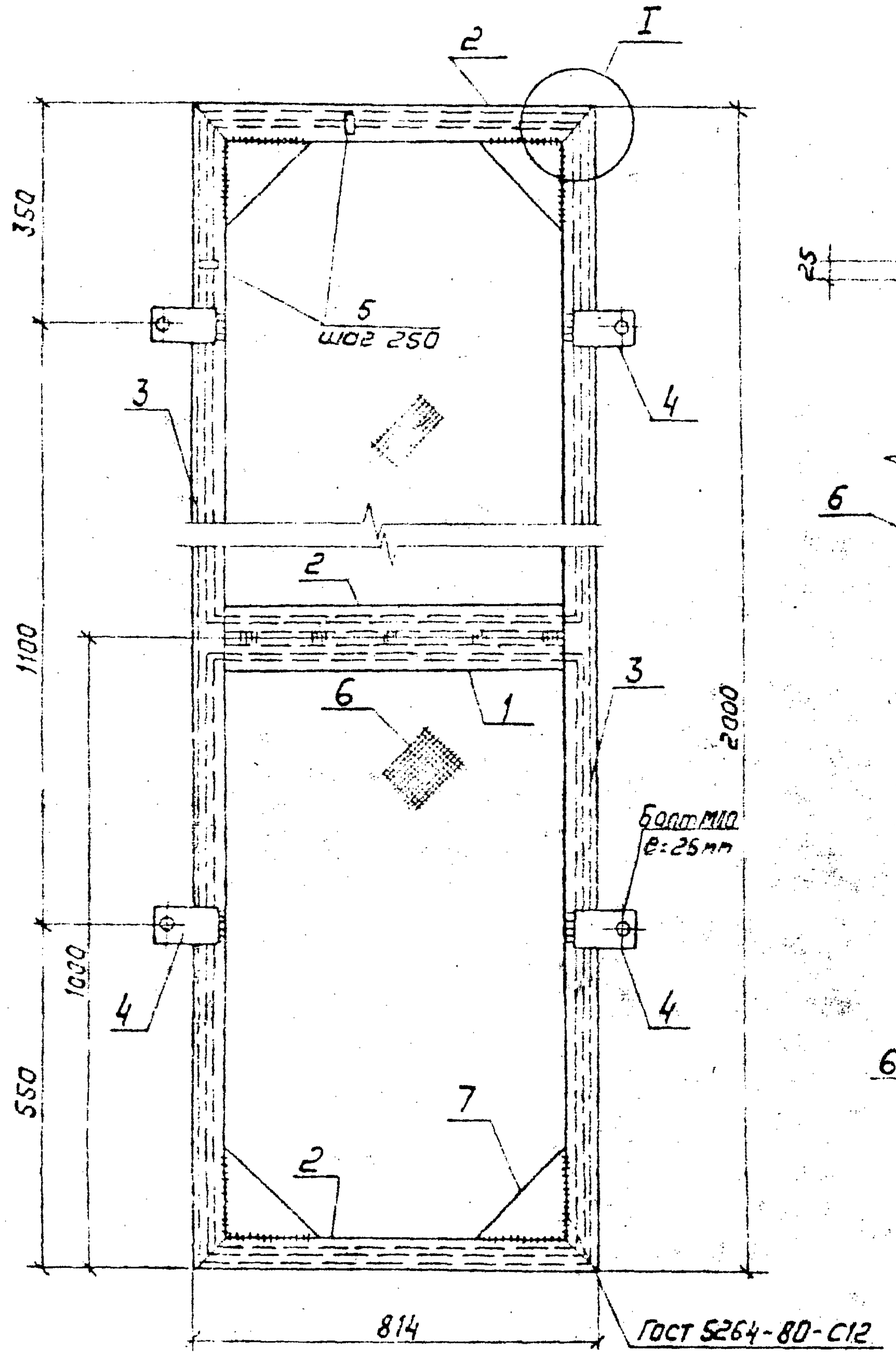

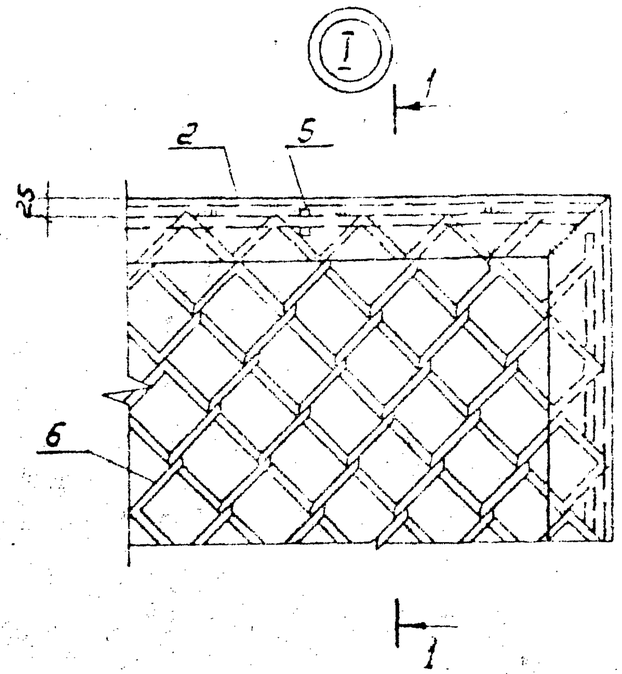

1-1

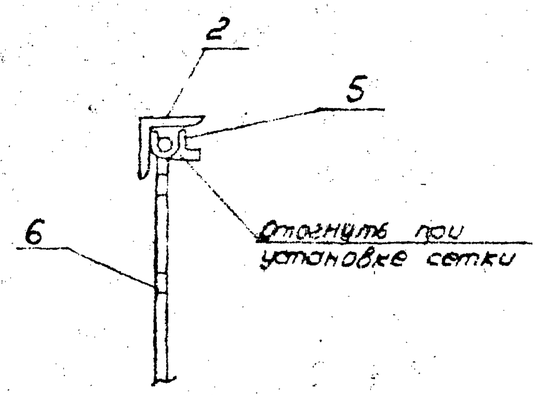

Марка	Поз.	Наименование	Кол.	Масса ед. кг	Масса кг
ОС-9	1	Уголок 50×50×6-Гост 8509-86 e=714	2	2,7	37,3
	2	e= 814	2	3,1	
	3	e= 2000	2	7,5	
	4	Полоса 4×50-Гост 103-76* e= 100	4	0,2	
	5	А-I-6-Гост 5781-82* e= 7056	1	1,6	
	6	Сетка 20×2,0-0 Гост 5336-80*			
		S = 756 × 950	2	1,9	
	7	Лист 6×150-Гост 19903-74* e=150	4	1,1	

Поз. 4

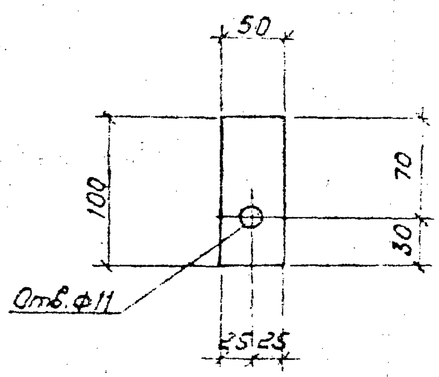

Поз. 7

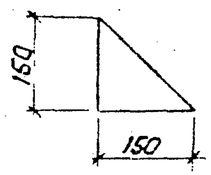

Привязан

Инв. N

Нач. отд.	Роменский		04.92
Н. контр.	Демкина		04.92
ГИП	Калугина		04.92
Гл. спец.	Парцуков		04.92
Нач. гр.	Алексеева		04.92
Инж. II к.	Сажина		04.92

407-3-628 .91 АС.И-54

Марка ОС-9

Стадия	Масса	Масштаб
РП	—	1:10

Лист | Листов

СЕВЗАПЭНЕРГОСЕТЬПРОЕКТ С. Петербург

Копир. Пов.

2835/5 Формат А3

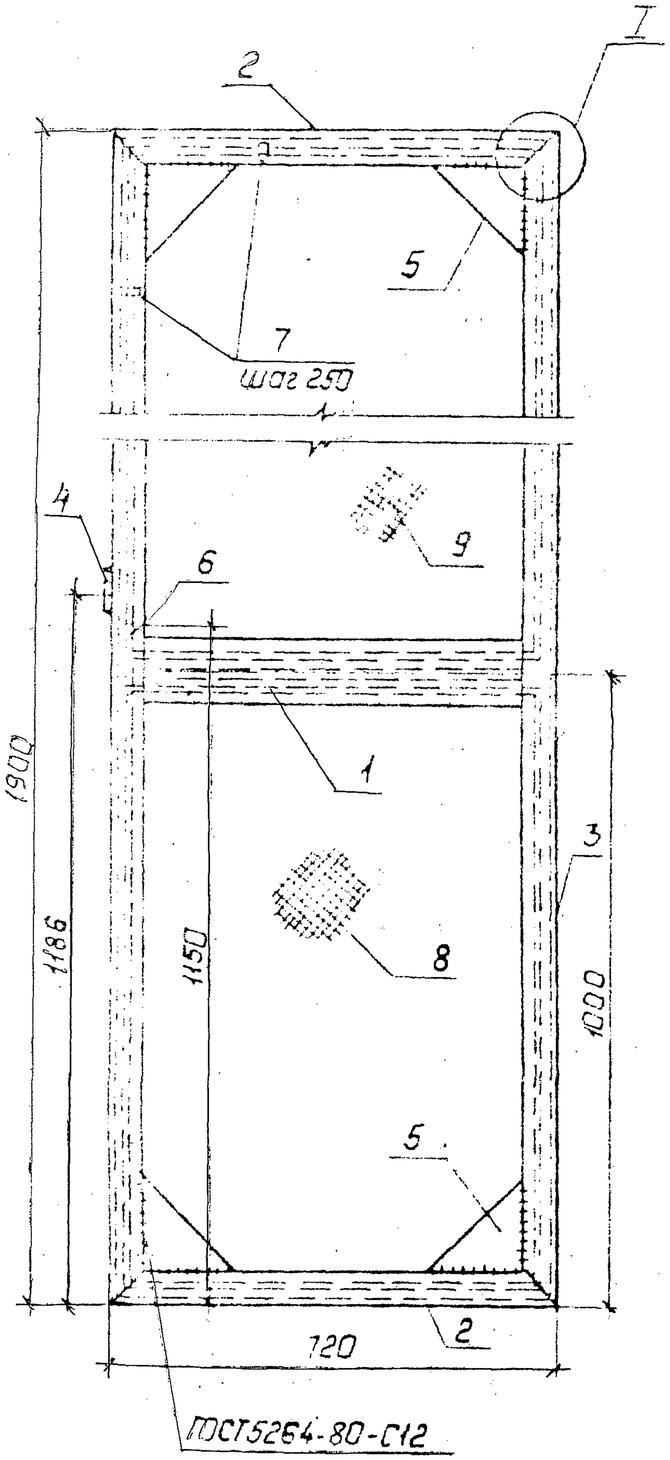

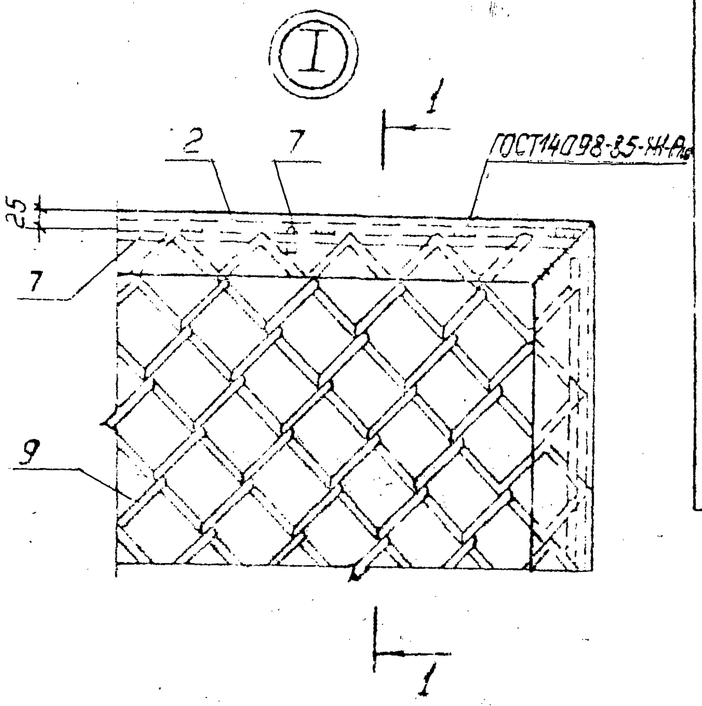

1 – 1

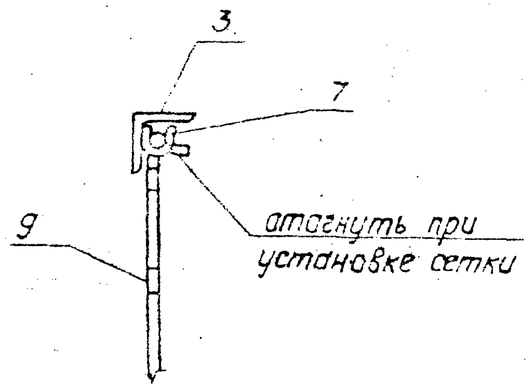

Поз. 5

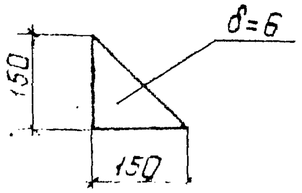

Марка	Поз	Наименование	Кол.	Масса, ед. кг.	Масса, кг
ОС-10		Уголок 50×50×5-ГОСТ8509-86			30.0
	1	ℓ=620	2	2,3	
	2	ℓ=720	2	2,7	
	3	ℓ=1900	2	7,2	
	4	Полоса 4×50-ГОСТ103-76* ℓ=100	1	0,2	
	5	Лист 6×150-ГОСТ19903-74 ℓ=150	1	1,1	
	6	А-I-20-ГОСТ5781-82* ℓ=400	1	1,0	
	7	А-I-6-ГОСТ5781-82* ℓ=6580	1	1,5	
		Сетка 20×2,0-0 ГОСТ5336-80*			
	8	S=670×950	1	1,69	
	9	S=670×850	1	1,51	

Поз. 4

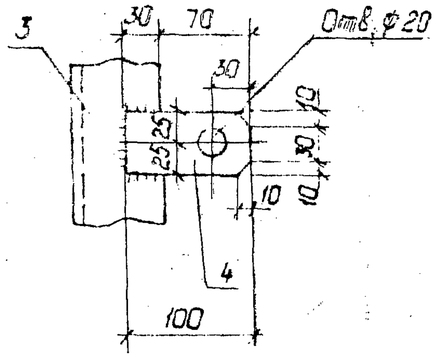

Поз. 6

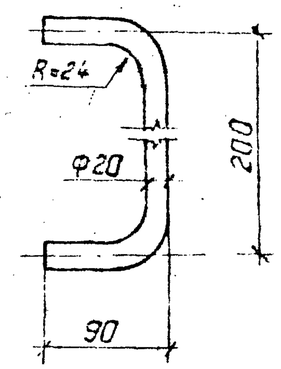

Привязан:

Инв. №

Нач.отд.	Раменский		
Н.контр.	Демкина		
ГИП	Калугина		
Гл.спец.	Парщуков		
Нач.пр.	Алексеева		
Инж.	Сажина		

407-3-628 .91 АС.И-55

Марка ОС-10

Стадия	Масса	Масштаб
РП	—	1:10

Лист | Листов

СЕВЗАПЭНЕРГОСЕТЬПРОЕКТ

С.-Петербург

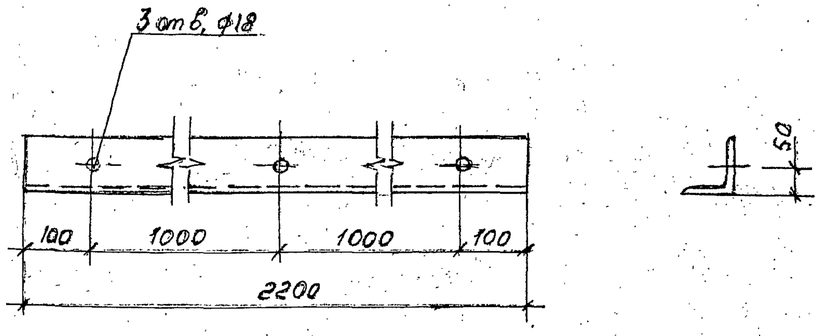

Привязан

Инв. N

Нач.отд.	Роменский		04.92
Н.контр.	Демкина		04.92
ГИП	Калугина		04.92
Гл.спец.	Паршуков		04.92
Нач.гр.	Алексеева		04.92
Инж.Пк.	Сажина		04.92

407-3-628 .91 АС.И-56

Марка МШ-1

Стадия	Масса	Масштаб
РП	21,1	1:10

Лист | Листов

Уголок 90×90×8 - ГОСТ 8509-86

СЕВЗАПЭНЕРГОСЕТЬПРОЕКТ
С. Петербург

Формат А4

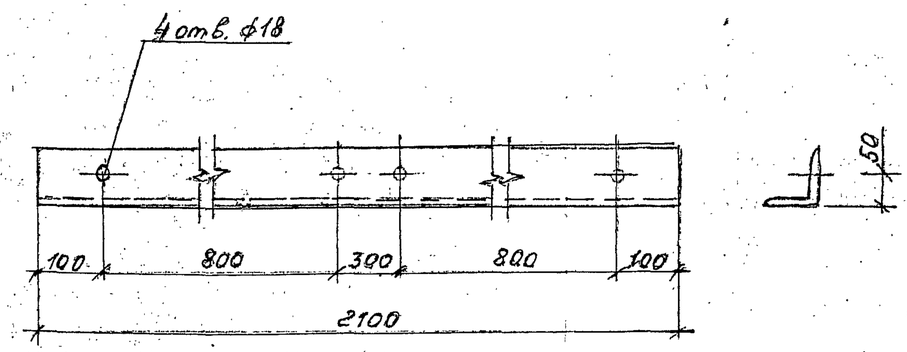

Привязан

Инв. N

Взам. инв. N

Подпись и дата

Инв. N подл.

Нач.отд.	Роменский		04.92
Н.контр.	Демкина		04.92
ГИП	Калугина		04.92
Гл.спец.	Паршуков		04.92
Нач.гр.	Алексеева		04.92
Инж.Пк.	Сажина		04.92

407-3-628 .91 АС.И-57

Марка МШ-2

Стадия	Масса	Масштаб
РП	22,9	1:10

Лист | Листов

Уголок 90×90×8; ГОСТ 8509-86

СЕВЗАПЭНЕРГОСЕТЬПРОЕКТ
С. Петербург

Копир. Лед -

2835/- Формат А4

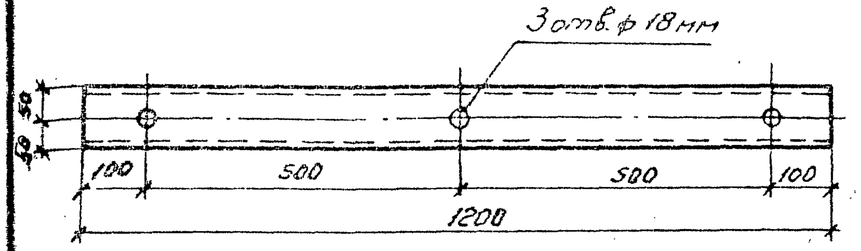

Привязан:

Инв. №

Роменский		04.92	407-3-628.91 АС.И-58		
Демкина		04.92	Марка МШ-5	Стадия	Масса	Масштаб
Калугина		04.92		РП	10.31	1:10
Паршуков		04.92		Лист:	Листов:
Алексеева		04.92	Швеллер 10 ГОСТ 8240-89	СВЕЗАПЭНЕРГОСЕТЬПРОЕКТ С.-Петербург	
Бабак		04.92			

Формат А4

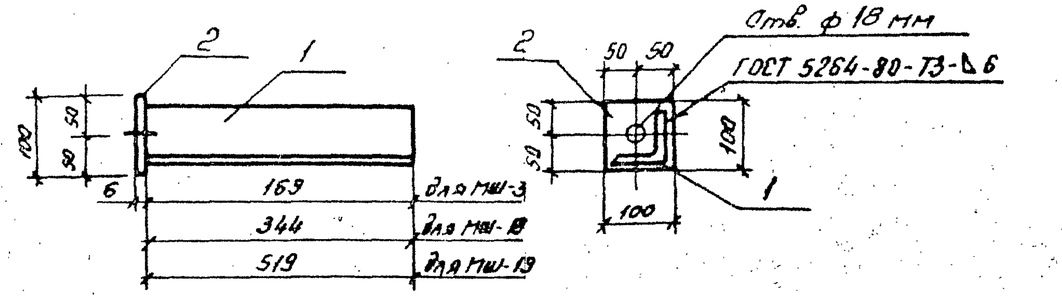

Марка	Поз	Наименование	Кол	Масса ед кг.	Масса кг.
МШ-3	1	Уголок 90×90×8 ГОСТ 8509-86 ℓ=169	1	1.84	2.31
	2	Полоса 6×100 ГОСТ 103-76*			
		ℓ=100	1	0.471	
МШ-18	1	Уголок 90×90×8 ГОСТ 8509-86 ℓ=344	1	3.75	4.22
	2	Полоса 6×100 ГОСТ 103-76* ℓ=100	1	0.471	
МШ-19	1	Уголок 90×90×8 ГОСТ 8509-86 ℓ=519	1	5.66	6.13
	2	Полоса 6×100 ГОСТ 103-76* ℓ=100	1	0.471	

Привязан

Инв. №

Подпись и дата | Взам. инв. №

Нач. отд.	Роменский		04.92	407-3-628.91 АС.И-59		
Н. контр.	Демкина		04.92	Марки МШ-3; МШ-18; МШ-19	Стадия	Масса	Масштаб
ГИП	Калугина		04.92		РП	—	1:10
Гл. спец.	Паршуков		04.92		Лист:	Листов
Нач. гр.	Алексеева				СВЕЗАПЭНЕРГОСЕТЬПРОЕКТ С.-Петербург	
Сметч.	Бабак					

Копир. об

Формат А4

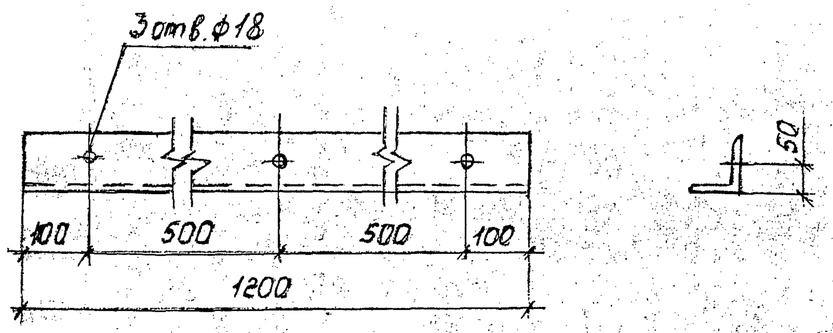

Привязан:

Инв. №

Ромeнский			
Демкина			
Калугина			
Першуков			
Алексеева			
Сажина			

407-3-628 .91 АС.U-60

Марка МШ-4

Стадия	Масса	Масштаб
РП	13.1	1:10

Лист | Листов

Уголок 90×90×8-ГОСТ 8509-86

СЕВЗАПЭНЕРГОСЕТЬПРОЕКТ
С.-Петербург

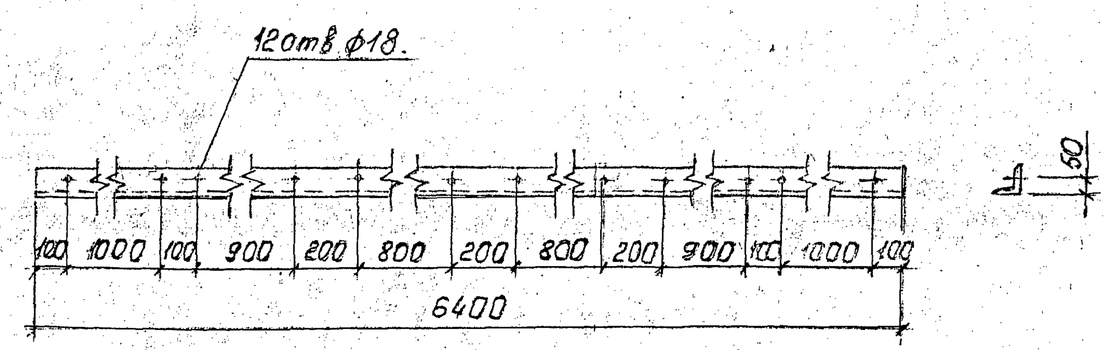

Взам. инв. №

Подпись и дата

Инв. № подл.

Привязан:

Инв. №

Нач.отд.	Роменский		
Н.контр.	Демкина		
ГИП	Калугина		
Гл.спец.	Першуков		
Нач.гр.	Алексеева		
Инж.	Сажина		

407-3-628 .91 АС.U-61

Марка МШ-9

Стадия	Масса	Масштаб
РП	69.8	1:20

Лист | Листов

Уголок 90×90×8-ГОСТ 8509-86

СЕВЗАПЭНЕРГОСЕТЬПРОЕКТ
С.-Петербург

Марка	Поз.	Наименование	Кол.	Масса, ед. кг	Масса, кг
МШ-6	1	Швеллер 16 Гост 8240 - 89			105,1
		ℓ = 2580	2	36,6	
	2	Лист 6 Гост 19903-74*			
		S = 200 × 200	4	0,9	
	3	Лист 10 Гост 19903-74*			
		S = 600 × 600	1	28,2	

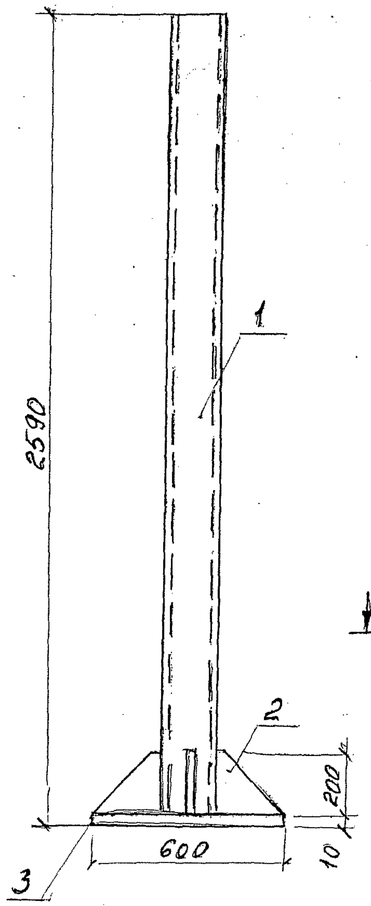

1

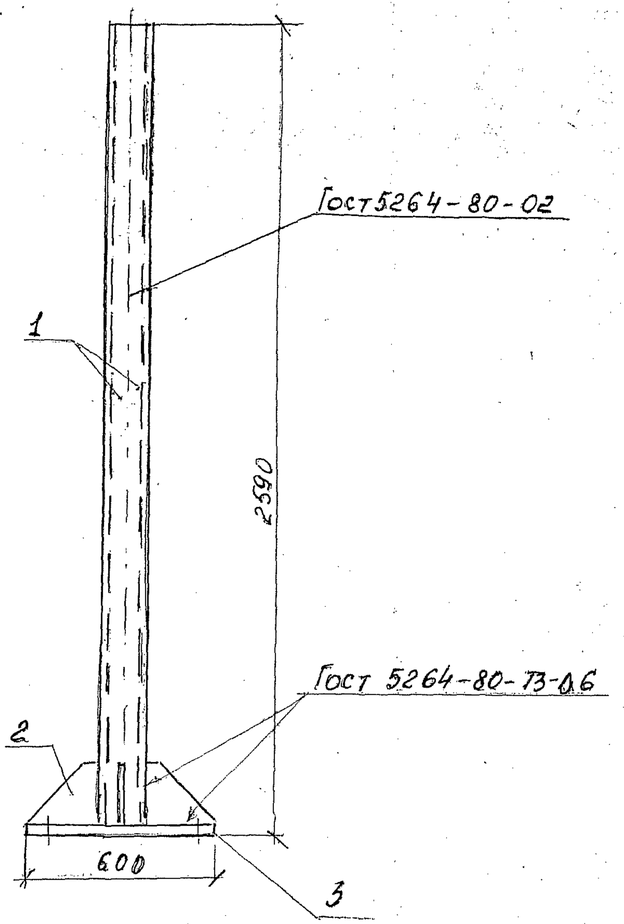

1-1

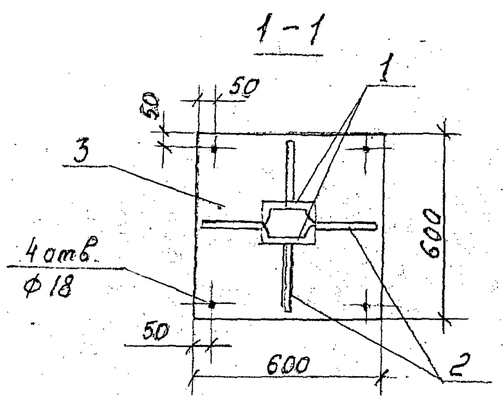

Подвал

Инв. N			

Нач. отд.	Розенский		
Н. контр.	Елкина		
ГИП	Калугина		
Гл. спец.	Горшукова		
Нач. гр.	Алексеев		
Испол.	Гобак		

407-3-628.91 АС.И-62

Марка МШ-6

Стадия	Масса	Масштаб
РП	—	1:20
Лист	Листов	

СЕВЗАПЭЛЕКТРОПРОЕКТ
г. Петербург

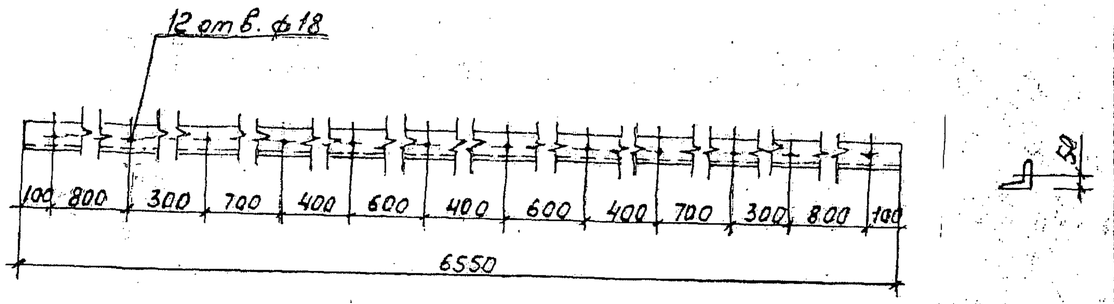

Привязан

Инв. N

отд.	Роменский		04.92
контр.	Демкина		04.92
	Калугина		04.92
спец.	Паршуков		04.92
гр.	Алексеева		04.92

407-3-628 .91 АС.И-63

Марка МШ-7

Стадия	Масса	Масштаб
РП	71.4	1:20

Лист | Листов

Уголок 90×90×8 - Гост 8509-86

СЕВЗАПЭНЕРГОСЕТЬПРОЕКТ
С. Петербург

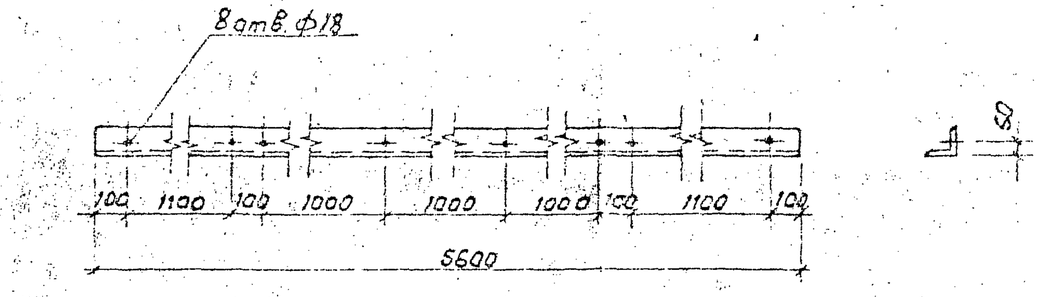

Привязан

Инв. N

Подпись и дата | Взам. инв. N

Нач. отд.	Роменский		04.92
Н. контр.	Демкина		04.92
ГИП	Калугина		04.92
Гл. спец.	Паршуков		04.92
Нач. гр.	Алексеева		04.92
Инж. т. к.	Сажина		04.92

407-3-628 .91 АС.И-64

Марка МШ-8

Стадия	Масса	Масштаб
РП	61.0	1:20

Лист | Листов

Уголок 90×90×8 - Гост 8509-86

СЕВЗАПЭНЕРГОСЕТЬПРОЕКТ
С. Петербург

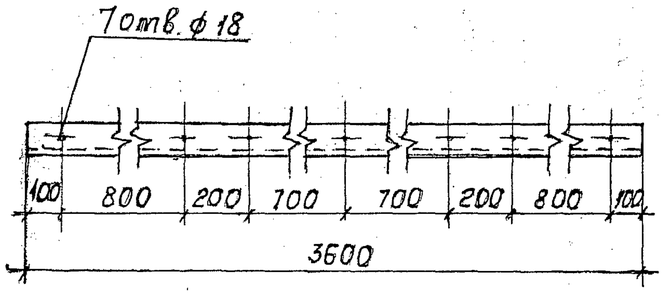

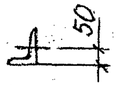

Привязан:

Инв. №

Нач.отд.	Роменский		04.92
Н.контр.	Демкина		04.92
ГИП	Калугина		4.92
Гл.спец.	Паршуков		4.92
Нач.гр.	Алексеева		4.92
Инж.Пр.	Сажина		4.92

407-3-628 .91 АС.И-65

Марка МШ-10

Стадия	Масса	Масштаб
РП	39.2	1:20

Лист | Листов

Уголок 90×90×8-ГОСТ 8509-86

СЕВЗАПЭНЕРГОСЕТЬПРОЕКТ
С.-Петербург

Взам. инв. №

Подпись и дата

Инв. № подл.

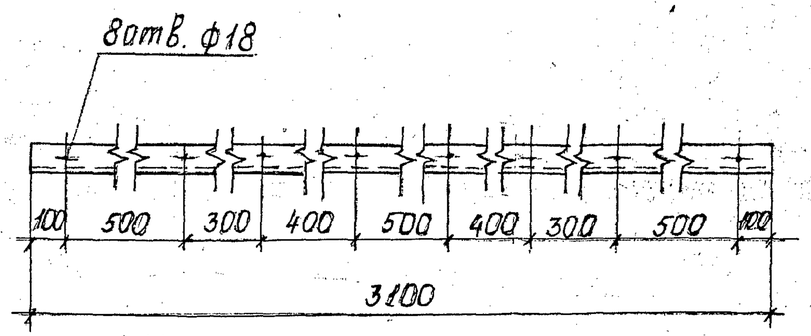

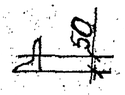

Привязан:

Инв. №

Нач.отд.	Роменский		04.92
Н.контр.	Демкина		04.92
ГИП	Калугина		04.92
Гл.спец.	Паршуков		04.92
Нач.гр.	Алексеева		04.92
Инж.Пр.	Сажина		04.92

407-3-628 .91 АС.И-66

Марка МШ-11

Стадия	Масса	Масштаб
РП	33.8	1:20

Лист | Листов

Уголок 90×90×8 -ГОСТ 8509-86

СЕВЗАПЭНЕРГОСЕТЬПРОЕКТ
С.-Петербург

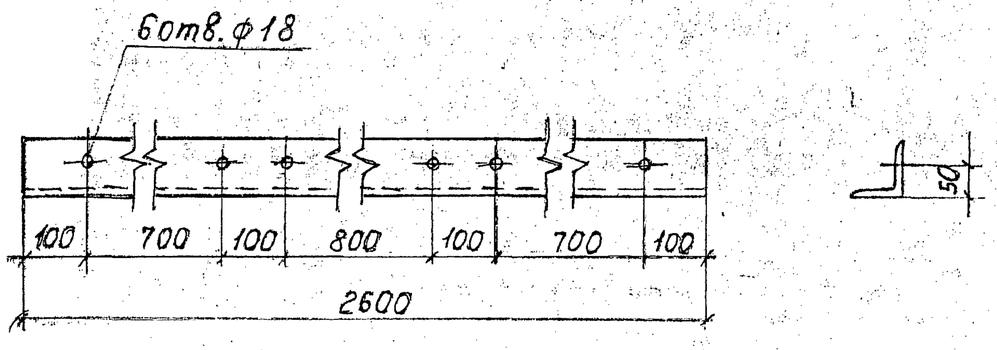

Привязан:

Инв. №

Подпись и дата | Взам. инв. №

Инв. № подл.

Нач.отд	Роменский		
Н.контр.	Демкина		
ГИП	Калязина		
Гл.спец.	Паршуков		
Нач.гр.	Алексеева		
Инж.-тех.	Сажина		

407-3-628.91 АС.И-67

Марка МШ-12

Стадия	Масса	Масштаб
РП	28.3	1:10
Лист	Листов	

Уголок 90×90×8-ГОСТ 8509-86

СЕВЗАПЭНЕРГОСЕТЬПРОЕКТ
С.-Петербург

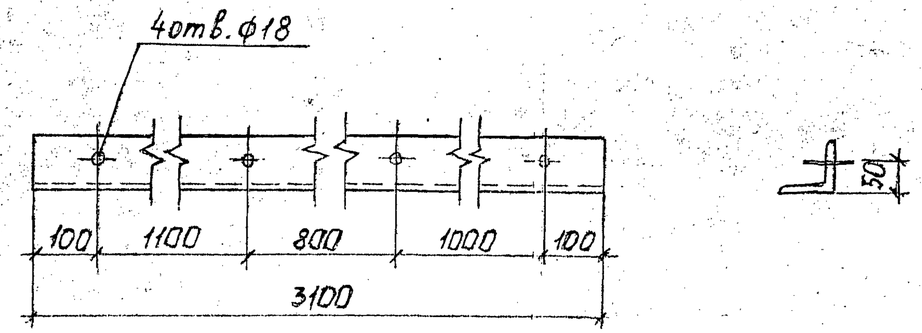

Привязан:

Инв. №

Нач.отд	Роменский		
Н.контр.	Демкина		
ГИП	Калязина		
Гл.спец.	Паршуков		
Нач.гр.	Алексеева		
Инж.-тех.	Сажина		

407-3-628.91 АС.И-68

Марка МШ-13

Стадия	Масса	Масштаб
РП	33.8	1:10
Лист	Листов	

Уголок 90×90×8-ГОСТ 8509-86

СЕВЗАПЭНЕРГОСЕТЬПРОЕКТ
С.-Петербург

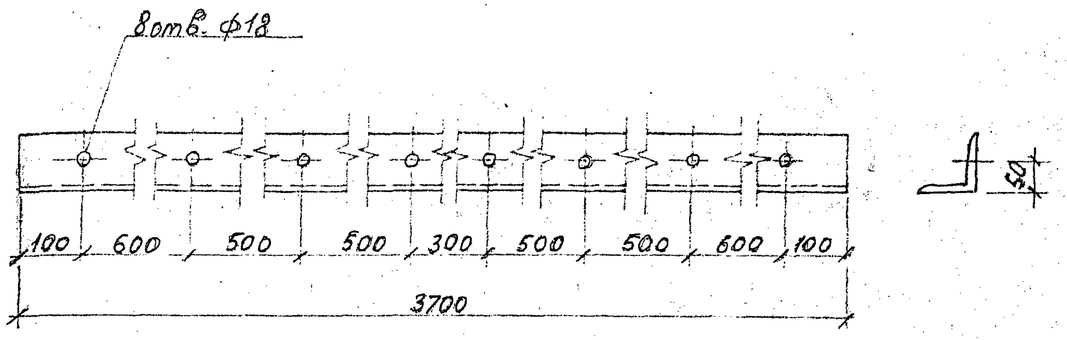

Привязан

Инв.N

				407-3-628.91 АС.И-69		
Гип	Романский			Марка МШ-14	Стадия	Масса	Масштаб
Н.контр.	Демкина				РП	40.3	1:20
ГИП	Калугина				Лист	Листов
Гл.спец.	Паршуков			Уголок 90×90×8-ГОСТ 8509-86	СЕВЗАПЭНЕРГОСЕТЬПРОЕКТ С. Петербург	
Нач.гр.	Алексеев					
Инж.-т.к.	Сажина					

Формат А4

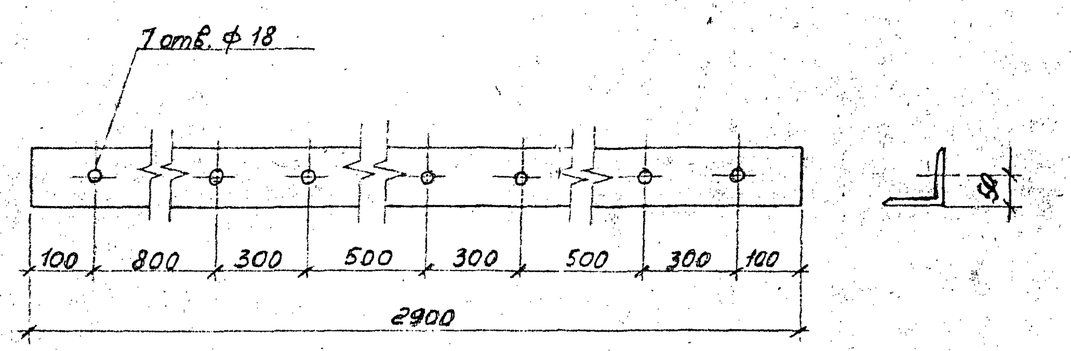

Привязан

Инв.N

Инв.N подл. | Подпись и дата | Взам.инв.N

				407-3-628.91 АС.И-70		
Нач.отд.	Романский			Марка МШ-15	Стадия	Масса	Масштаб
Н.контр.	Демкина				РП	31.6	1:20
ГИП	Калугина				Лист	Листов
Гл.спец.	Паршуков			Уголок 90×90×8-ГОСТ 8509-86	СЕВЗАПЭНЕРГОСЕТЬПРОЕКТ С. Петербург	
Нач.гр.	Алексеев					
Инж.-т.к.	Сажина					

Формат А4

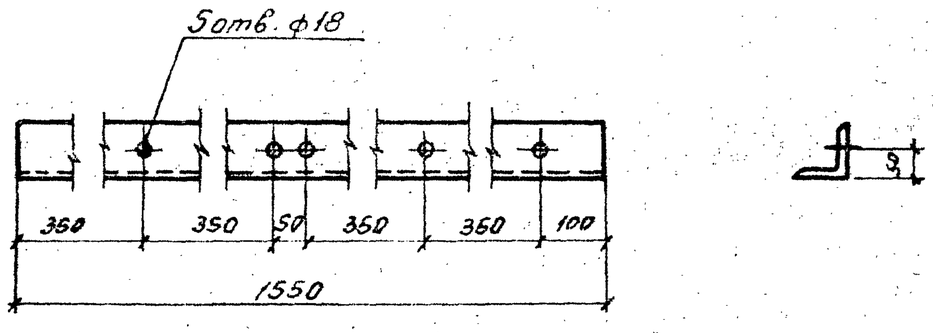

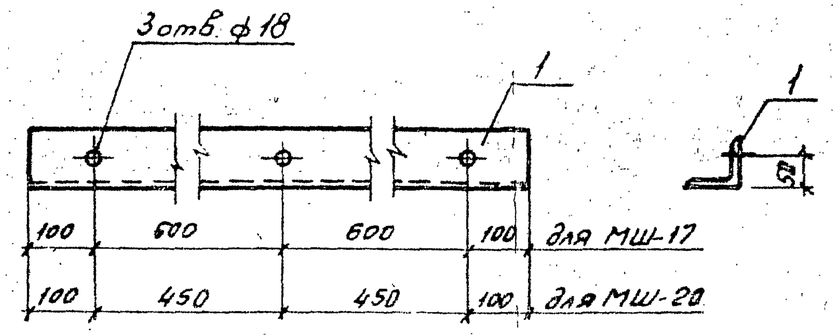

Марка	Поз.	Наименование	Кол.	Масса ед. кг.	Масса, кг
МШ-17	1	Уголок 90×90×8 ГОСТ 8509-86			15.3
		ℓ=1400	1	15.3	
МШ-20	1	Уголок 90×90×8 ГОСТ 8509-86			12.0
		ℓ=1100	1	12.0	

Привязан:

Инв. №

			407-3-628.91 АС.И-71	
Нач. отд.	Роменский	04.92	Марка МШ-16	Стадия: РП; Масса: 16.9; Масштаб: 1:10; Лист: ; Листов:
Н.контр.	Демкина	04.92		
ГИП	Калугина	04.92		
Гл. спец.	Паршуков	04.92		
Нач. гр.	Алексеева	04.92	Уголок 90×90×8-ГОСТ 8509-86	Севзапэнергосетьпроект С.-Петербург
Инж. пр.	Самина	04.92		

Формат А4

Привязан:

Инв. №

Взам. инв. №

Подпись и дата

Инв. № подл.

			407-3-628.91 АС.И-72	
Нач. отд.	Роменский	04.92	Марки МШ-17 МШ-20	Стадия: РП; Масса: —; Масштаб: 1:10; Лист: ; Листов:
Н.контр.	Демкина	04.92		
ГИП	Калугина	04.92		
Гл. спец.	Паршуков	04.92		
Нач. гр.	Алексеева	04.92		Севзапэнергосетьпроект С.-Петербург
Инж. пр.	Самина	04.92		

Копир. [illegible] Формат А4

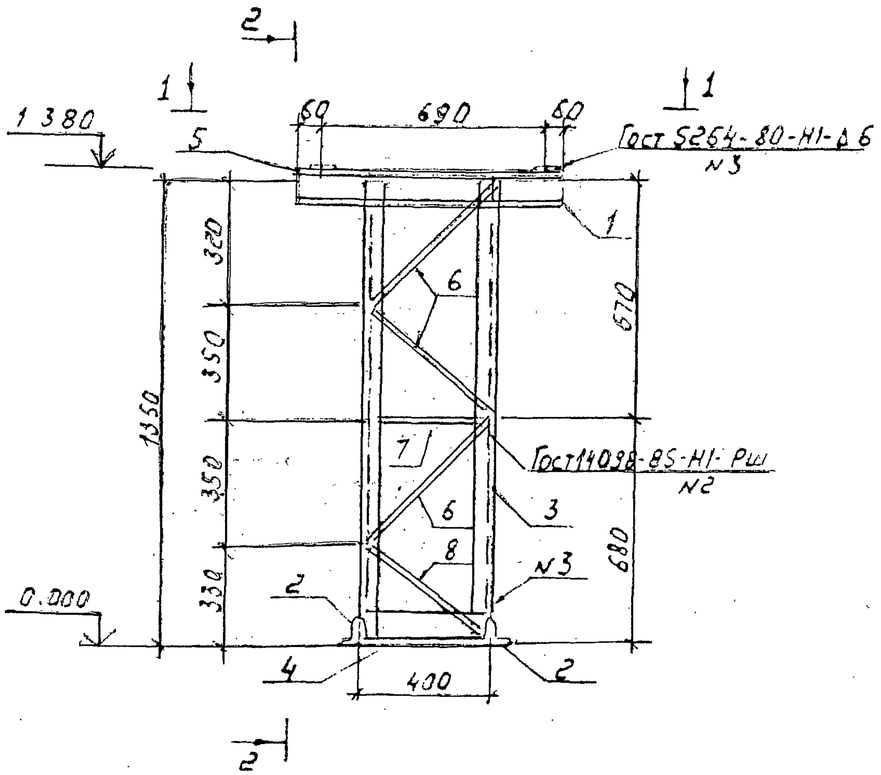

2-2

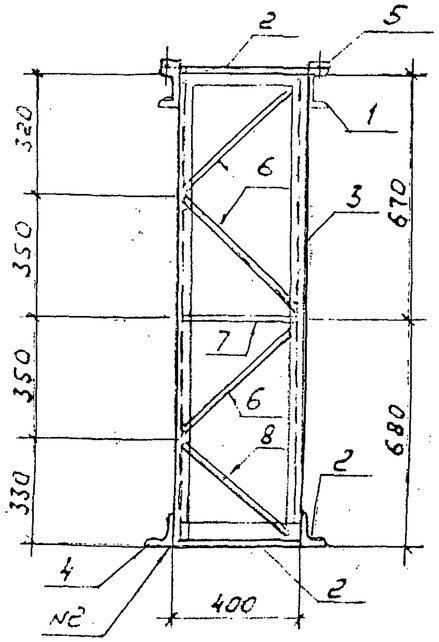

1-1

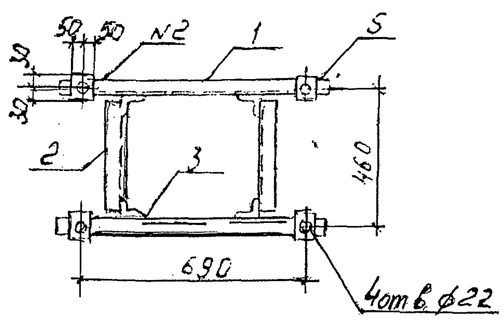

Марка	Поз.	Наименование	Кол.	Масса ед. кг	Масса кг
ОМ-1		Швеллер 10 Гост 8240-89			71,4
	1	ℓ = 810	2	7.0	
		Уголок 50×50×5 Гост 8509-86			
	2	ℓ = 400	4	1,5	
	3	ℓ = 1350	4	5,2	
		Уголок 100×100×7 Гост 8509-86			
	4	ℓ = 400	2	4,3	
		Лист 10×60 Гост 19903-74			
	5	ℓ = 100	4	0,5	
		А-I-20 Гост 5781-82			
	6	ℓ = 420	12	1,1	
	7	ℓ = 300	4	0,7	
	8	ℓ = 400	4	1,0	

Привязан

Инв. N

Нач. отд.	Роменский		11.92
Ч. контр.	Демкина		11.92
Гл.	Калугина		11.92
Гл. спец.	Паршуков		11.92
Нач. гр.	Алексеева		11.92
Техник	[illegible]		11.92

407-3-628 .91 АС.И-73

Опора ОМ-1 под выключатель ВМУЭ-35Б-25/1250УХЛ1

Стадия	Масса	Масштаб
РП	—	1:20

Лист | Листов

СЕВЗАПЭНЕРГОСЕТЬПРОЕКТ

С-Петербург

283/5

Альбом 5

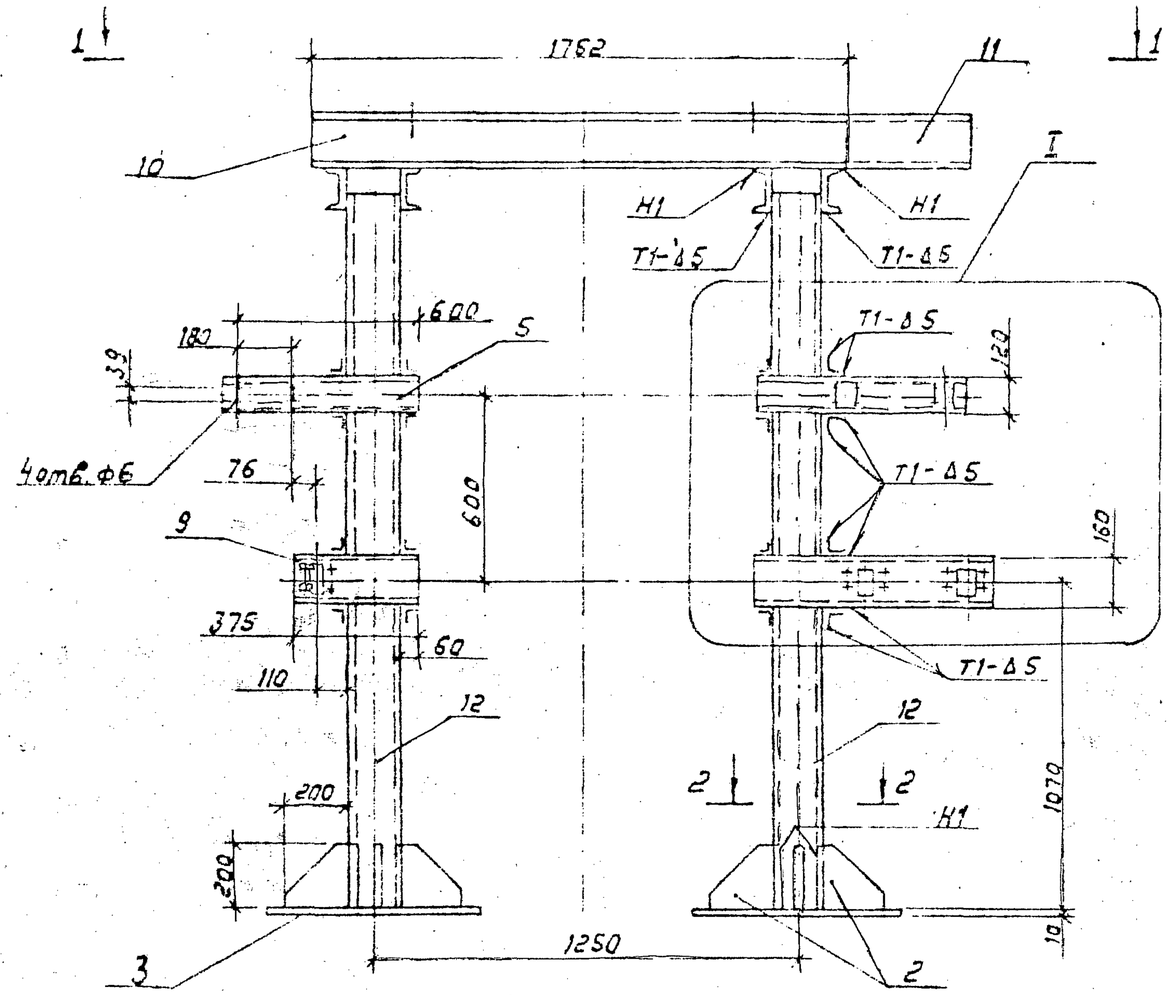

1 – 1

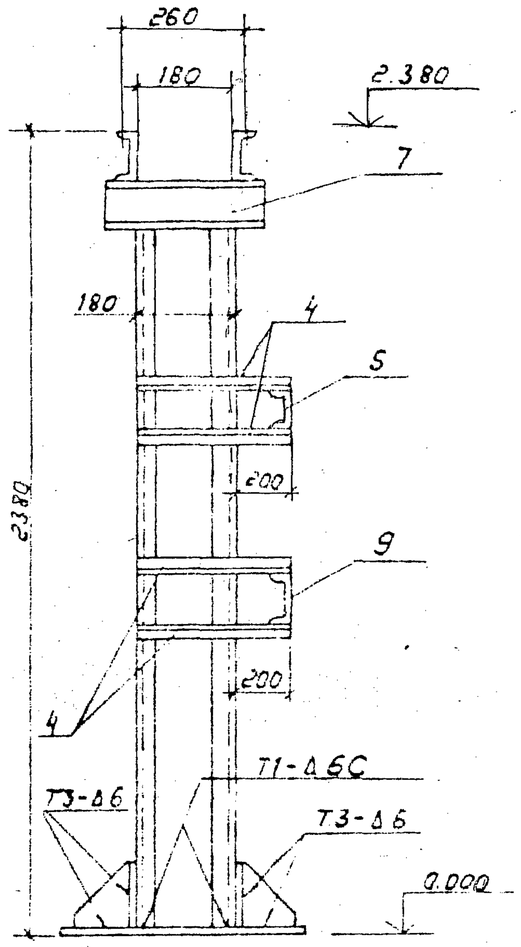

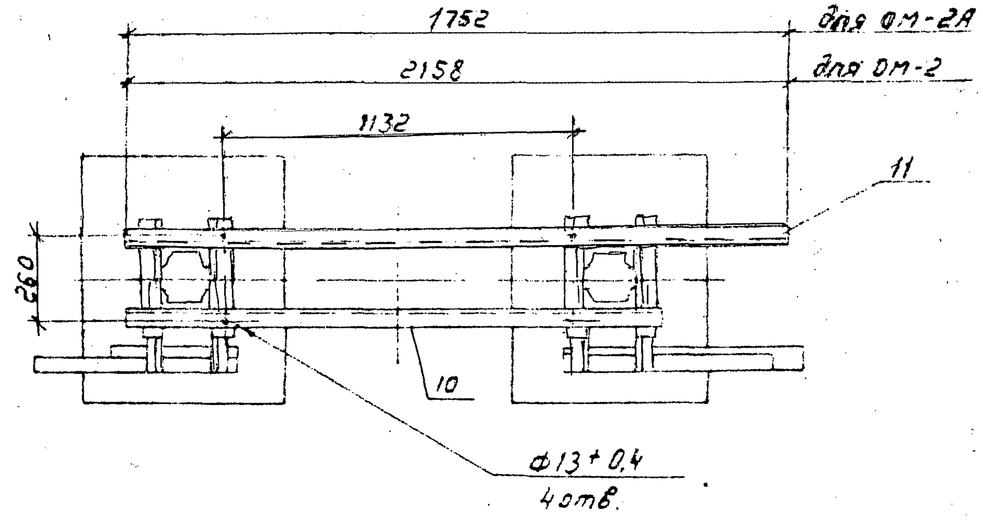

Сварные швы по ГОСТ 5264-80

Нач. отд.	Роменский		04.92
Н. контр.	Демкина		04.92
ГИП	Калугина		04.92
Гл. спец.	Паршуков		04.92
Нач. гр.	Алексеева		04.92
Техник	Нагорная		04.92

Привязан

Инв. №

407-3-626 .91 АС.И-74

Опора ОМ-2 под разъединитель РРЗ-2-35/1000. Опора ОМ-2А под разъединитель РРЗ-1-35/1000.

Стадия	Масса	Масштаб
РП	—	1:20

Лист 1 | Листов 3

СЕВЗАПЭНЕРГОСЕТЬПРОЕКТ
С Петербург

Копир. Лим.

2835/5 Формат А3

I для ОМ-2

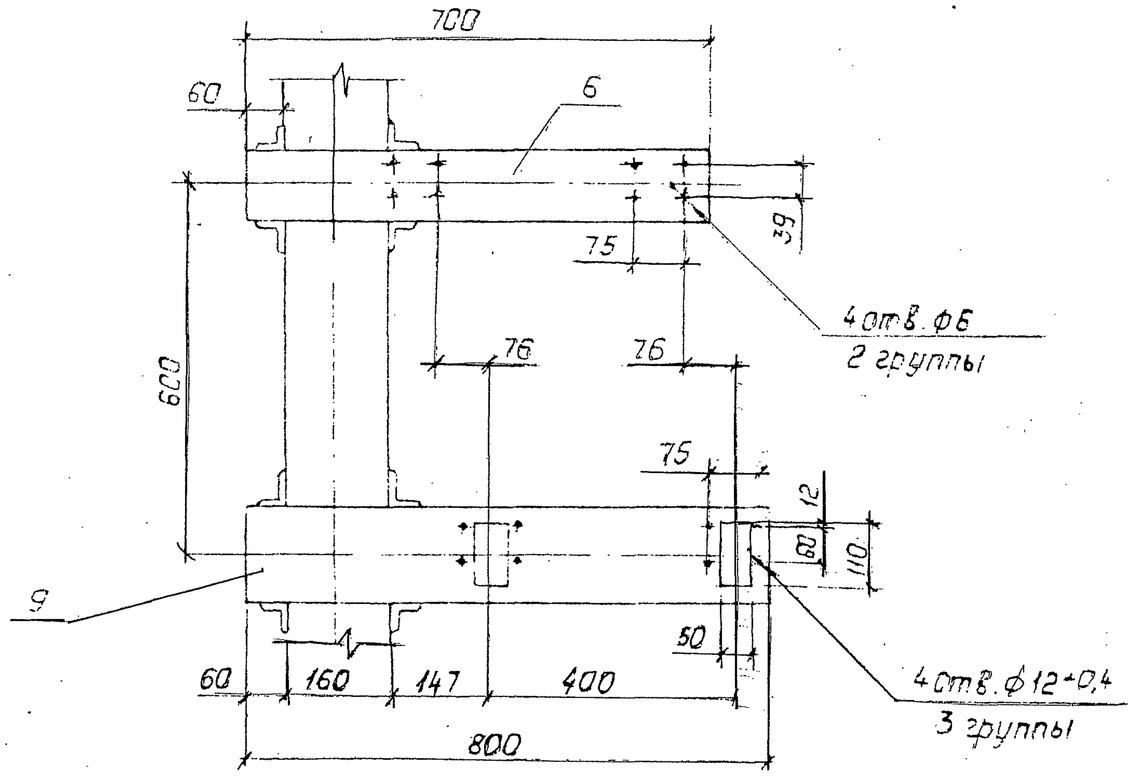

Марка	Поз	Наименование	Кол.	Масса, ед. кг	Масса, кг
ОМ-2		Лист 6×200-ГОСТ 19903-74*			350
	1	ℓ=200	4	1.9	
	2	ℓ=230	8	2.07	
		Лист 10×600-ГОСТ 19903-74*			
	3	ℓ=700	2	44	
		Уголок 50×50×5-ГОСТ 8509-86			
	4	ℓ=380	16	1.44	
		Швеллер 12-ГОСТ 8240-89			
	5	ℓ=600	1	6.24	
	6	ℓ=700	1	7.28	
		Швеллер 16-ГОСТ 8240-89			
	7	ℓ=340	4	4.8	
	8	ℓ=375	1	5.32	
	9	ℓ=800	1	11.36	
	10	ℓ=1752	1	24.9	
	11	ℓ=2168	1	30.8	
	12	ℓ=2330	4	33.1	

Привязан:

Инв. №

Нач. гр.	Роменский		
Н. контр.	Демкина		
Гл.	Калугина		
Гл. спец.	Гарщуков		
Нач. гр.	Плексеева		
Гл. инж.	Нагорная		

407-3-628 .91 АС.И-74

Опора ОМ-2 под разъединитель РР3-2-35/1000. Опора ОМ-2А под разъединитель РР3-1-35/1000

Стадия	Масса	Масштаб
РП	—	1:20

Лист 2 Листов

Сев. Кавказ. Гоэтэ Проект

С - Петербург

I для ОМ-2А

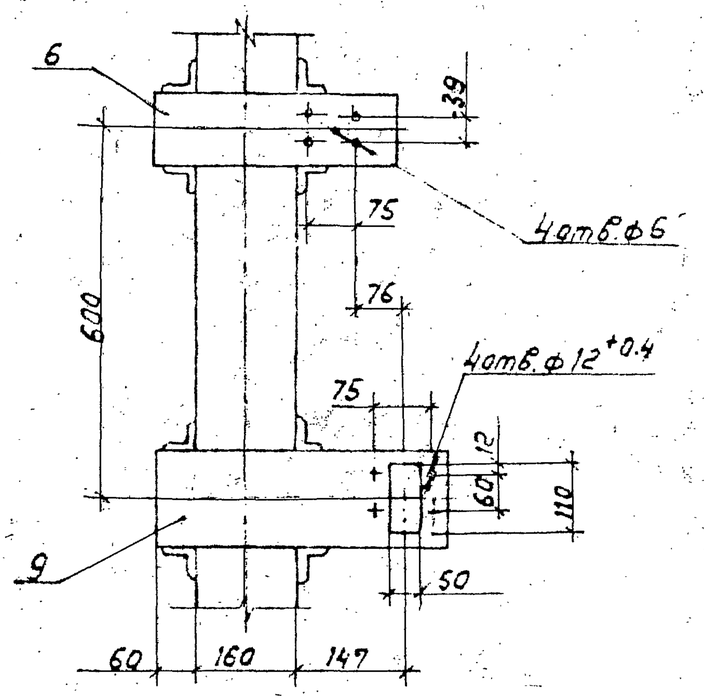

2-2

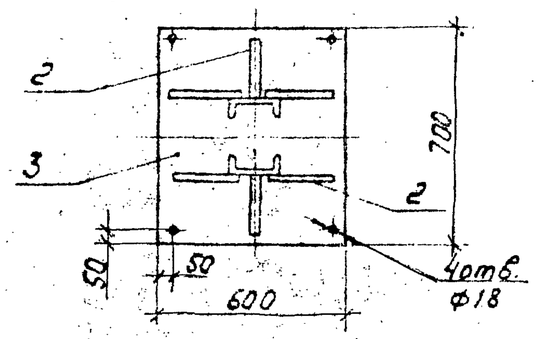

Марка	Поз.	Наименование	Кол.	Масса ед кг	Масса кг
		Лист 6×200 - ГОСТ 19903-74*			
	1	ℓ = 290	4	1.9	
	2	ℓ = 230	8	2.07	
		Лист 10×600 - ГОСТ 19903-74*			
	3	ℓ = 700	2	44	
		Уголок 50×50×6 ГОСТ 8509-86			
	4	ℓ = 380	16	1.44	
ОМ-2А		Швеллер 12 - ГОСТ 8240-89			334.4
	5	ℓ = 600	1	6.24	
	6	ℓ = 320	1	3.33	
		Швеллер 16 - ГОСТ 8240-89			
	7	ℓ = 340	4	4,8	
	8	ℓ = 375	1	5.32	
	8	ℓ = 420	1	5,96	
	10	ℓ = 1752	1	24,9	
	11	ℓ = 1752	1	24,9	
	12	ℓ = 2330	4	33,1	

Привязан

Инв. N

Нач. отд	Ременский		
Н. контр.	Демкина		
ГИП	Кондрашка		
Гл. спец.	Пархущев		
Нач. гр.	Давыдов		
Техн. к	Новикова		

Копир. ЛВЗ -

407-3-628 .91 АС.И-74

Опора ОМ-2 под разъединитель РРЗ-2-35/1000
Опора ОМ-2А под разъединитель РРЗ-1-35/1000

Стадия	Масса	Масштаб
РП	—	1:20
Лист 3	Листов	

СЕВЗАПЭНЕРГОСЕТЬПРОЕКТ
С. Петербург

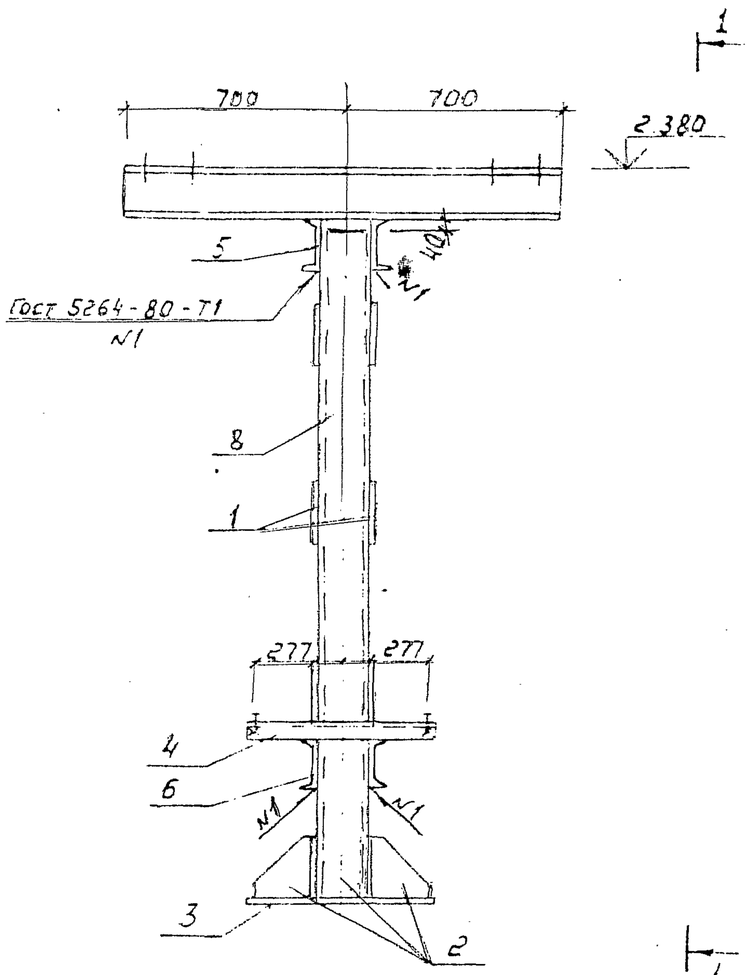

1-1

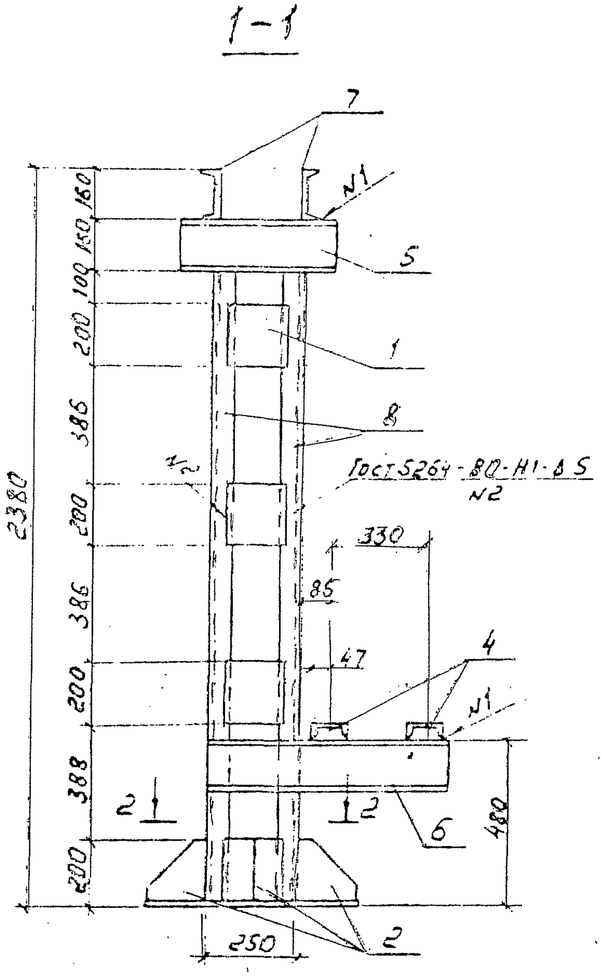

Марка	Поз.	Наименование	Кол.	Масса, ед.кг	Масса, кг
ОМ-3		Лист 6×200-Гост 19903-74*			201,6
	1	e=200	8	1,9	
	2	e=200	4	0,9	
		Лист 10×700-Гост 19903-74*			
	3	e=600	1	32,8	
		Швеллер 12-Гост 8240-89			
	4	e=600	2	6,2	
		Швеллер 16-Гост 8240-89			
	5	e=500	2	7,1	
	6	e=760	2	10,8	
	7	e=1400	2	19,9	
	8	e=2170	2	31	

2-2

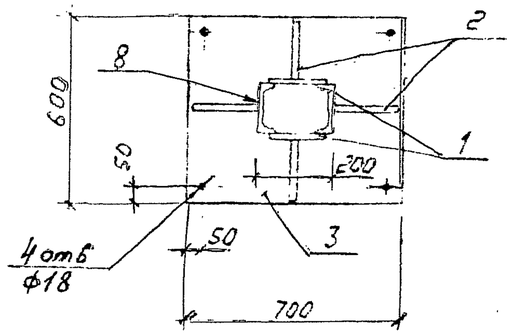

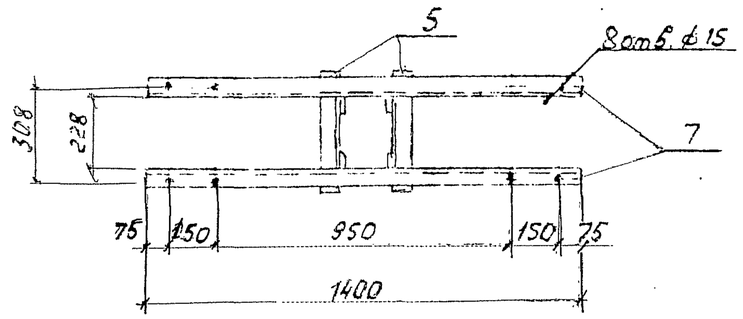

Пр. Вязан

Инв. N

Нач. гр.	Роменский		
Н. контр.	Демкина		
ГИП	Калугина		
Гл. спец.	Паршуков		
Нач. гр.	Алексеева		
Техник	Новгорная		

407-3-628 .91 АС И-75

Опора ОМ-3 под трансформатор напряжения НОМ-35-66У1

Стадия	Масса	Масштаб
РП		1:20
Лист	Листов	

СЕВЗАПЭНЕРГОСЕТЬПРОЕКТ
С.Петербург

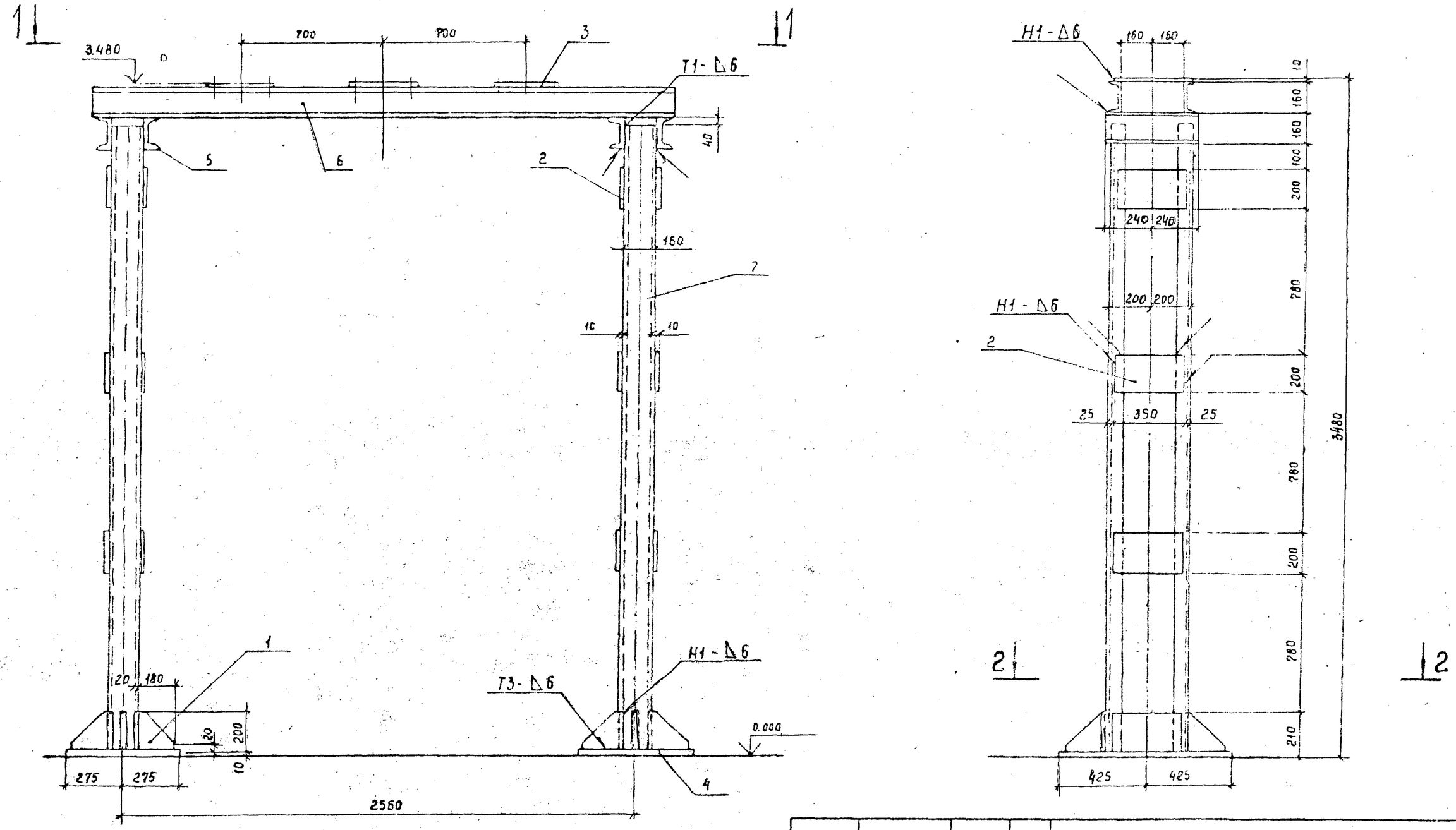

				407-3-628.91 АСЦ-75			
				Опора ОМ-4 под трансформатор тока ТПОЛ-35У3	Стадия	Масса	Масштаб
					РП	—	1:20
Нач. отд.	Потенский				Лист	Листов	
Н. контр.	Демкина				СЕВЗАПЭНЕРГОСЕТЬПРОЕКТ г. Санкт-Петербург		
ГИП	Калугина						
Гл. спец.	Порфирьев						
Нач. гр.	Алексеева						
Техник	Назарова						

Привязан

Инв. №

2835/5

1–1

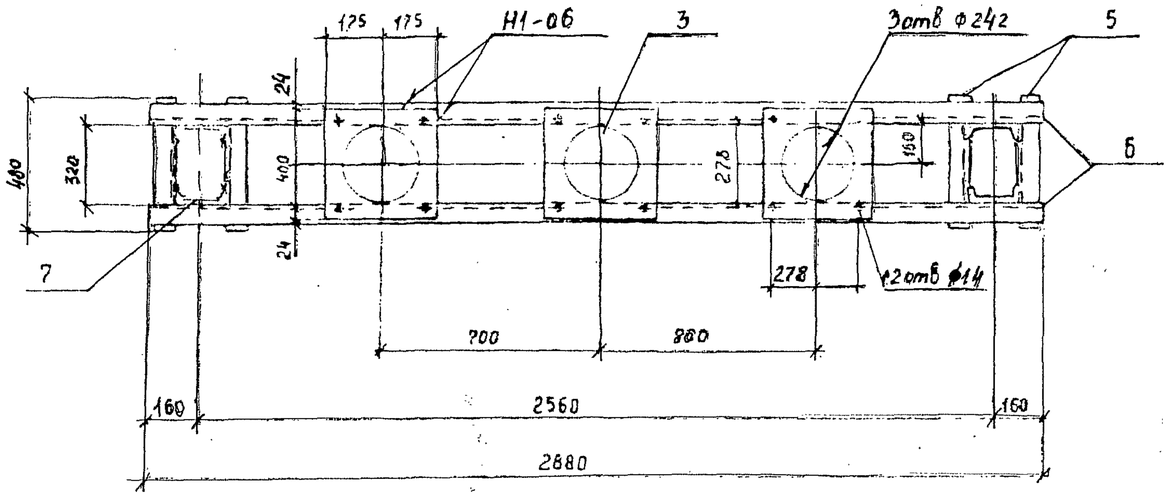

2–2

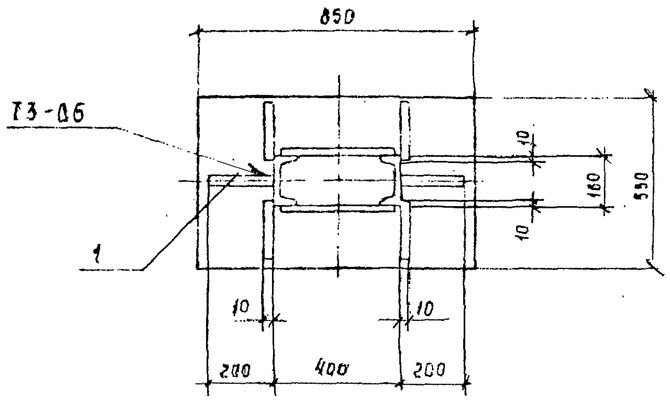

Марка	Поз.	Наименование	Кол	Масса, ед. кг	Масса, кг
ОМ-4		Лист 10×200 ГОСТ 19903-74*			386.5
	1	ℓ=200	8	1.6	
	2	ℓ=350	12	5.5	
	3	Лист 10×350 ГОСТ 19903-74*			
		ℓ=400	3	10.9	
	4	Лист 10×550 ГОСТ 19903-74*			
		ℓ=850	2	35.7	
		Швеллер 16 ГОСТ 8240-89			
	5	ℓ=480	4	6.8	
	6	ℓ=2880	2	40.9	
	7	ℓ=3260	2	46.3	

Сварные швы по ГОСТ 5264-80

Привязан

Инв. №

Нач. отд.	Ратенский		
Н. контр.	Семкина		
ГИП	[illegible]		
Гл. спец.	[illegible]		
Нач. гр.	[illegible]		
Техник	[illegible]		

407-3-628 91 АС.И-76

Опора ОМ-4 под трансформатор тока ТПОЛ-35У3

Стадия	Масса	Масштаб
РП	—	1:20

Лист | Листов

Союзпроектсоветпроект г. Санкт-Петербург

2835/5

Альбом 5

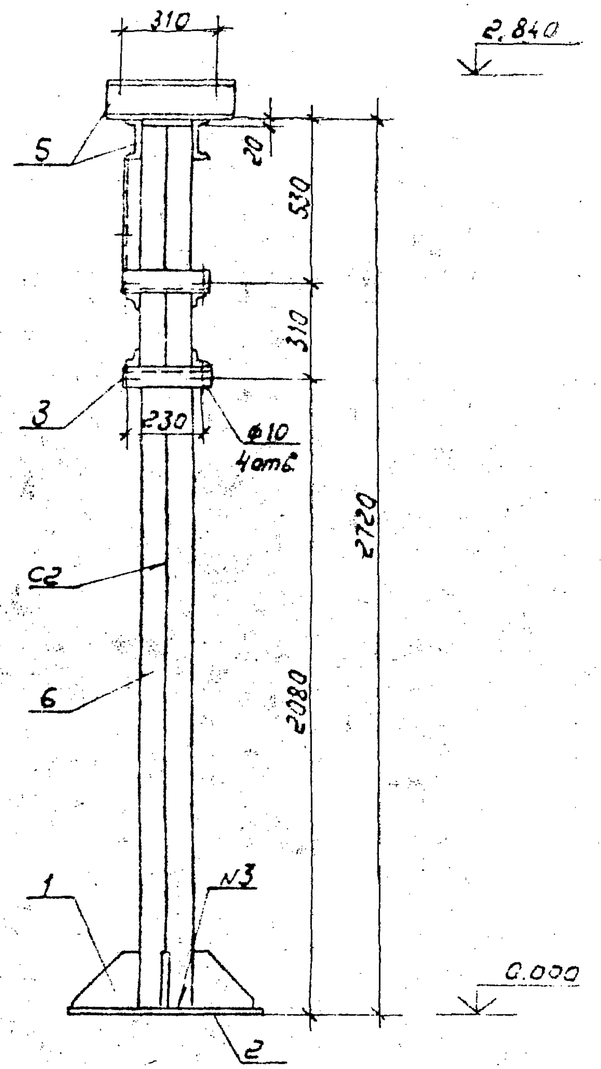

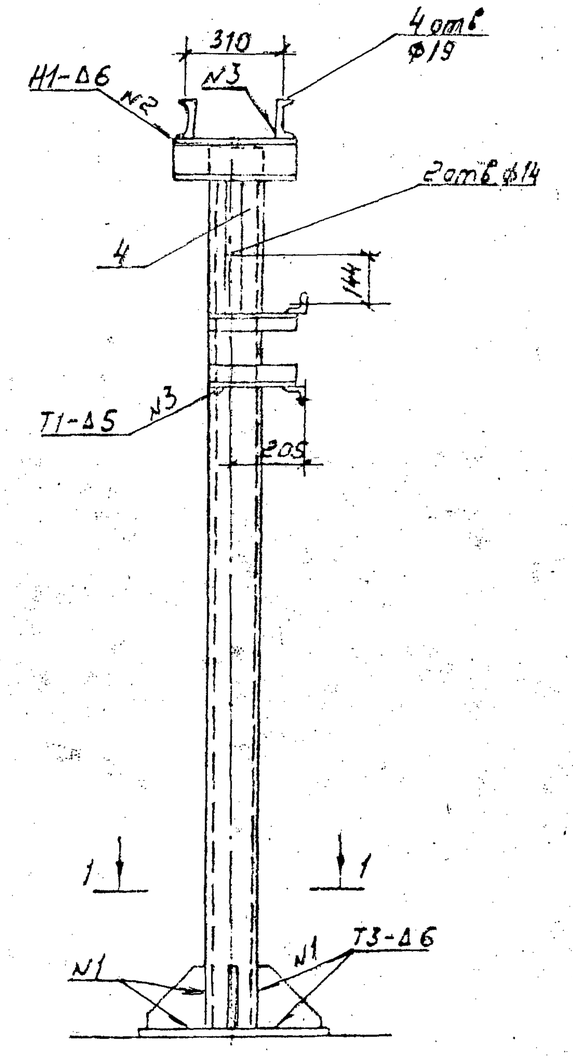

1-1

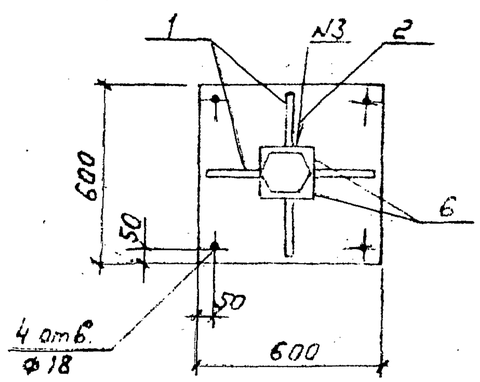

Марка	Поз	Наименование	Кол.	Масса ед., кг	Масса, кг
ОМ-5	1	Лист 6×200-ГОСТ 19904-74*			132
		e=200	4	0,9	
	2	Лист 10×600-ГОСТ 19903-74*			
		e=600	1	28,2	
		Уголок 50×50×5-ГОСТ 8509-86			
	3	e=280	6	1.05	
	4	e=320	1	1,21	
	5	Швеллер 12-ГОСТ 8240-89			
		e=390	4	4,05	
	6	Швеллер 16-ГОСТ 8240-89			
		e=2690	2	38,2	

Сварные швы по ГОСТ 5264-80

Привязан

Инв. N

Нач. отд.	Роменский		
Н. контр.	Демкина		
ГИП	Колупина		
Гл. спец.	Поршуков		
Нач. гр.	Алексеева		
Техник	Назарова		
Копир.			

407-3-628 .91 АС.И-77

Опора ОМ-5 под конденсатор связи СМП-66 √3-4.491

Стадия	Масса	Масштаб
РП	—	1:20

Лист | Листов 1

СЕВЗАПЭНЕРГОСЕТЬПРОЕКТ С. Петербург

2835/5 Формат А3

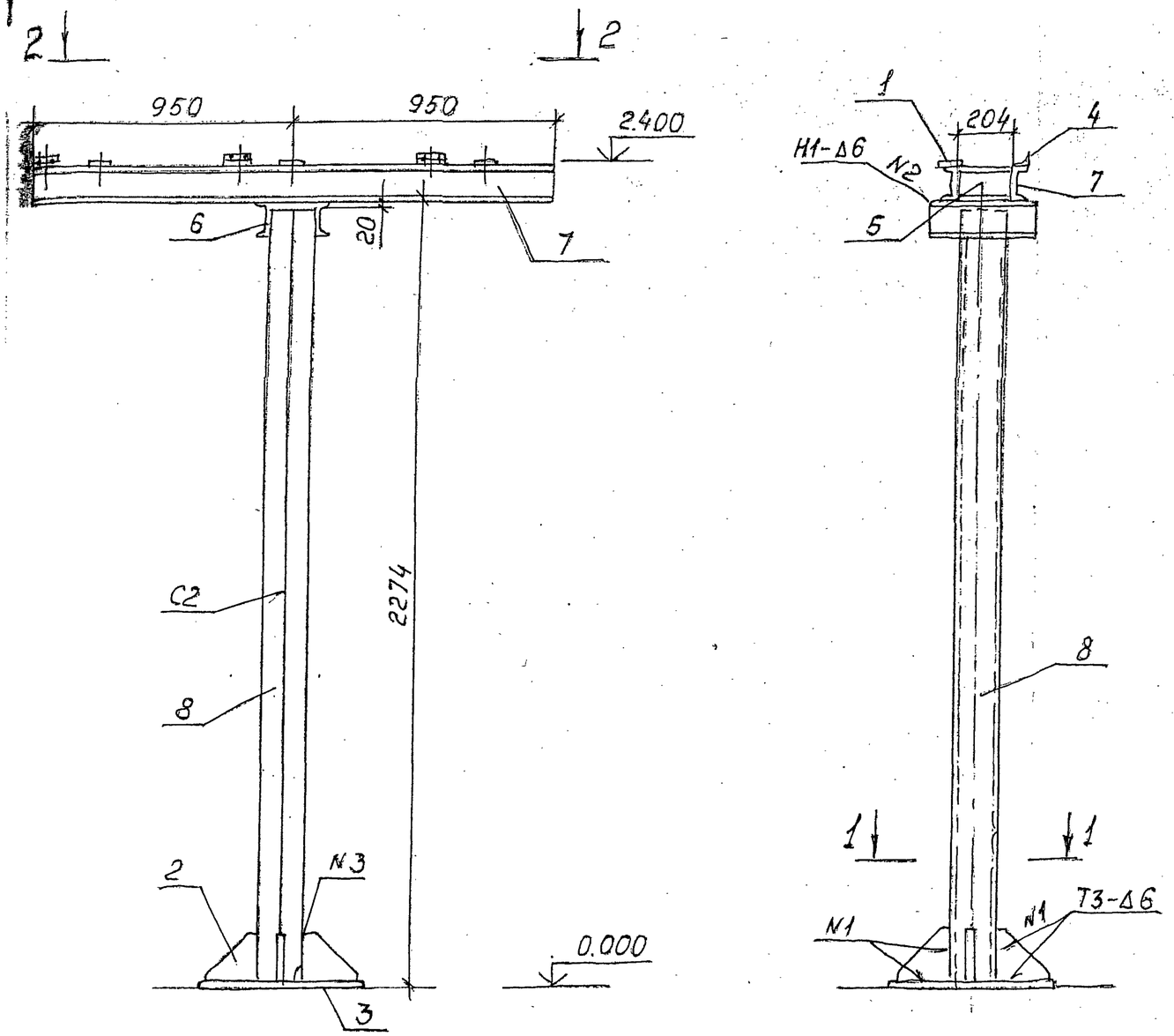

1 — 1

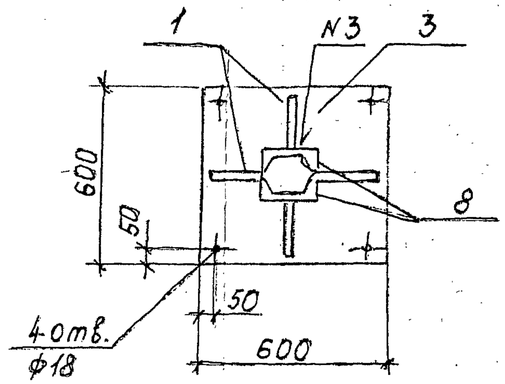

1. Сварные швы по ГОСТ5264-80

Привязан:

Инв. №

407-3-628 .91 АСИ-78			
Опора ОМ-6 под разрядник РВС-35	Стадия	Масса	Масштаб
	РП	—	1:20
	С.-Петербург		

2-2

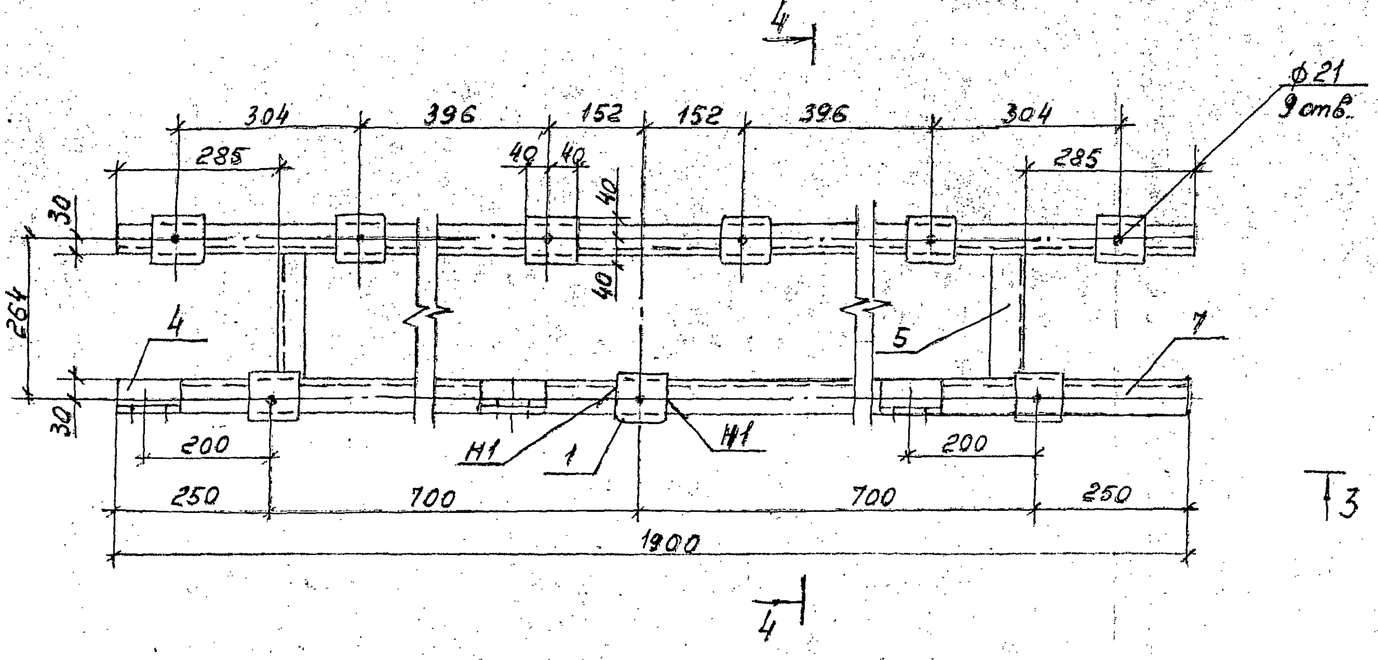

Марка	Поз.	Наименование	Кол.	Масса, ед. кг	Масса, кг
ОМ-6		Лист 6×80-ГОСТ 19903-74*			159,7
	1	ℓ=80	9	0,3	
		Лист 6×200-ГОСТ 19903-74*			
	2	ℓ=200	4	0,9	
		Лист 10×600-ГОСТ 19903-74*			
	3	ℓ=600	1	28,2	
		Уголок 50×50×5-ГОСТ 8509-86			
	4	ℓ=100	3	0,4	
		Швеллер 12-ГОСТ 8240-89			
	5	ℓ=204	2	2,1	
	6	ℓ=390	4	4,05	
	7	ℓ=1900	2	19,8	
		Швеллер 16-ГОСТ 8240-89			
	8	ℓ=2244	2	32.0	

3-3

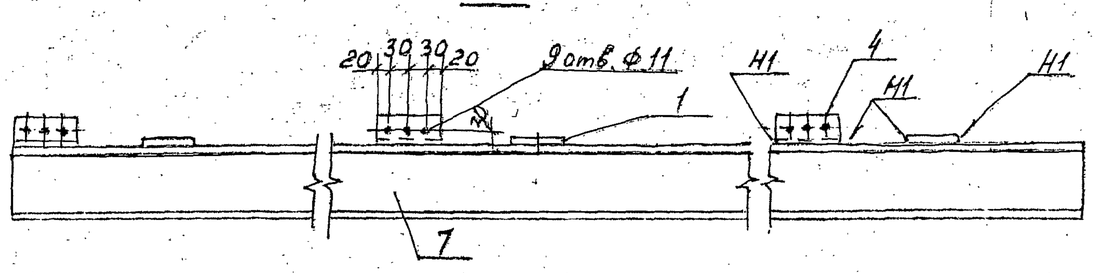

Сварные швы по ГОСТ 5264-80

4-4

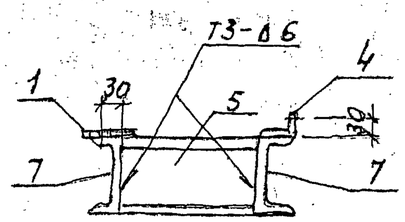

Привязан

Инв. N

Нач.отд.	Роменский		
Н.контр.	Демкина		

407-3-628.91 АСИ-78

Опора ОМ-6 под разрядник РВС-35

Стадия	Масса	Масштаб
РП	—	1:10

Лист 2 | Листов

Сев.Зап.Энергосетьпроект С Петербург

2835/5 Формат А3

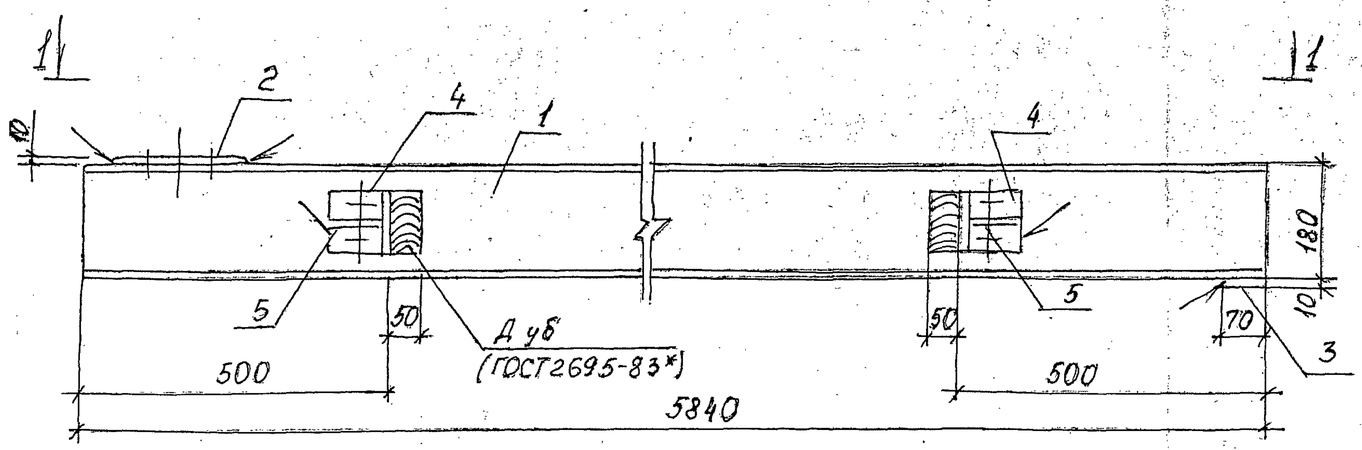

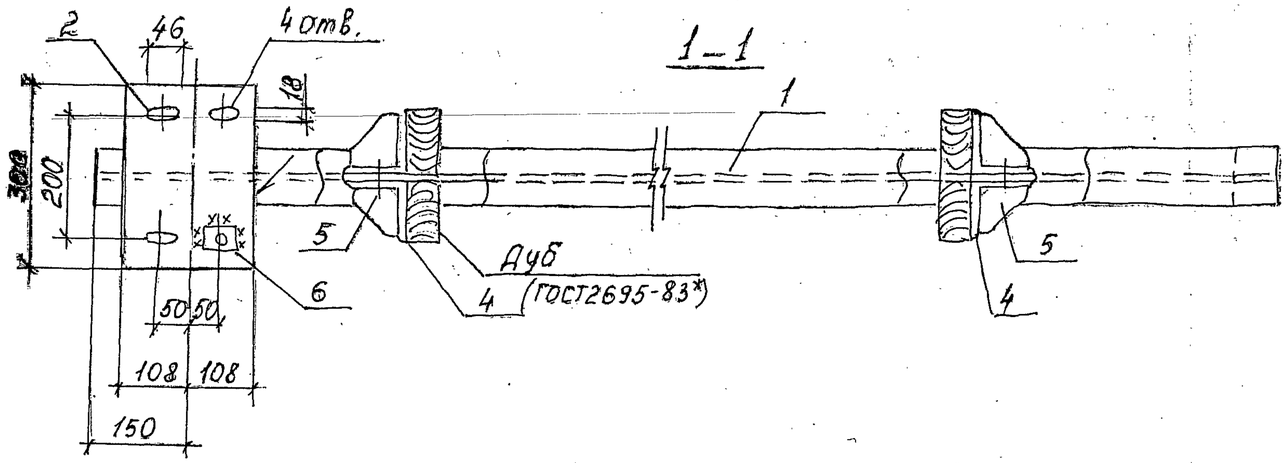

Марка	Поз.	Наименование	Кол.	Масса, ед. кг	Масса, кг
МБ-1	1	Двутавр 18 ГОСТ 8239-89, ℓ=5840	1	107,5	120.02
	2	Лист 10 ГОСТ 19903-74*, S=300×216	1	5.1	
	3	Полоса 10×10 ГОСТ 103-76*, ℓ=90	1	0,5	
	4	Уголок 100×100×7 ГОСТ 8509-86, ℓ=100	4	1.08	
	5	Полоса 8×90 ГОСТ 103-76*, ℓ=90	4	0.5	
	6	Полоса 8×40 ГОСТ 103-76* ℓ=60	4	0,15	

Сварные швы по ГОСТ 5264-80-Н1-Δ8

Привязан:

Инв. №

407-3-628 .91 АС.И-79

Кранбалка МБ-1

Стадия	Масса	Масштаб
РП	—	1

Лист | Листов

Связьтяжпроект С-Петербург

Инж. Бобак

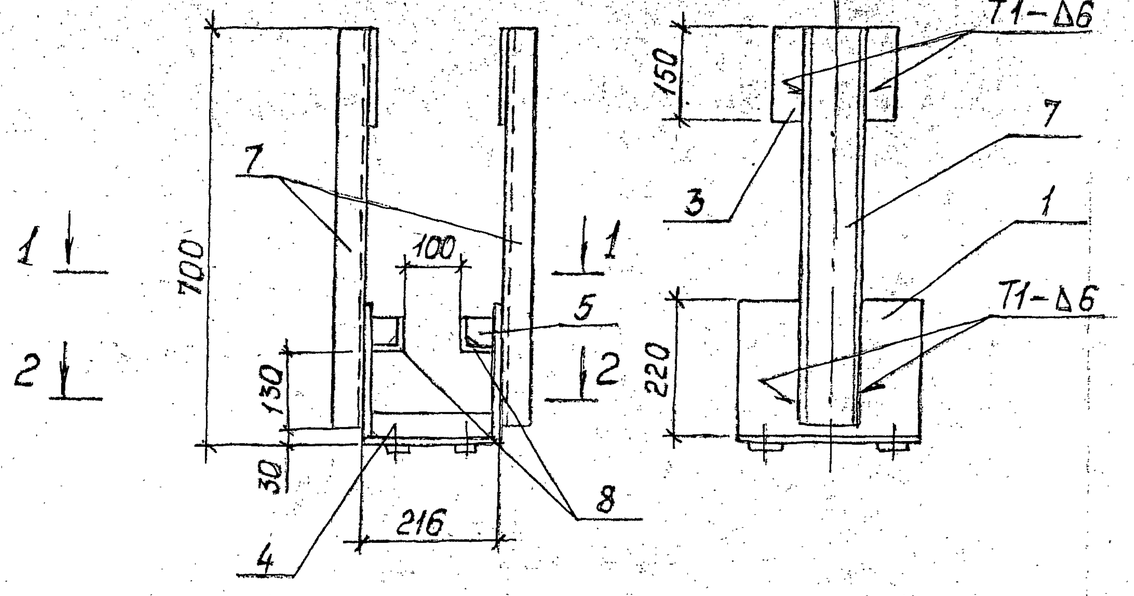

Марка	Поз.	Наименование	Кол.	Масса ед. кг.	Масса, кг.
МБ-2	1	Лист 8 ГОСТ 19903×74*			31.7
		220×300	2	4.1	
	2	Лист 8 ГОСТ 19903-74*			
		216×300	1	4.1	
	3	Лист 8 ГОСТ 19903-74*			
		150×200	2	1.9	
	4	Лист 8 ГОСТ 19903-74*			
		50×200	1	0.6	
	5	Лист 6 ГОСТ 19903-74*			
		45×45	4	0.1	
	6	Лист 8 ГОСТ 19903-74*			
		40×60	4	0.2	
	7	Швеллер 10 ГОСТ 8240-89			
		ℓ = 670	2	5.8	
	8	Уголок 50×50 ГОСТ 8509-86			
		ℓ = 300	2	1.1	

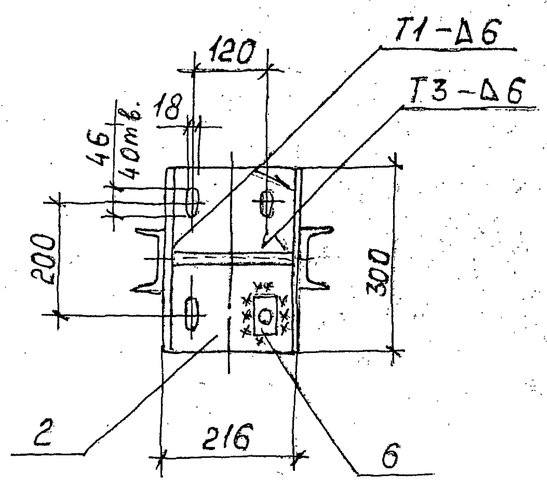

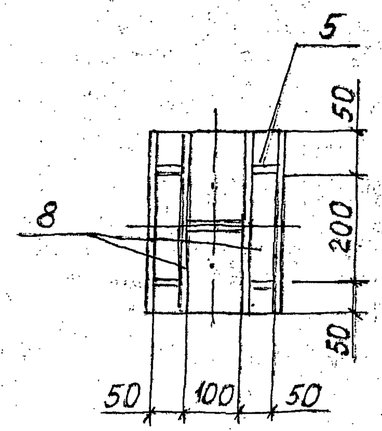

Сварные швы по ГОСТ 5264-80.

Привязан:

Инв. №

				407-3-628.91 АС.И-80	
Нач. отд.	Романский		04.91	Крепежный элемент МБ-2	Стадия: РП; Масса: —; Масштаб: 1:10
Н. контр.	Дегтярна				Лист; Листов
ГИП	Калугина				Специализированное ПТО
Гл. спец.	Этер. ин-т				С.-Петербург
Нач. сект.	Алексеева				
Техник	Нагорная				

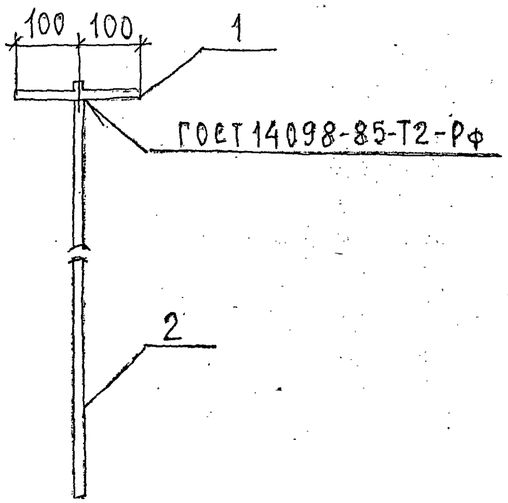

Марка	Поз.	Наименование	Кол.	Масса ед. кг	Масса, кг
М-29		Лист 10 ГОСТ 19903-74*			6.9
	1	S=200x200	1	3.1	
	2	А-I-20 ГОСТ 5781-82* ℓ=1550	1	3.8	

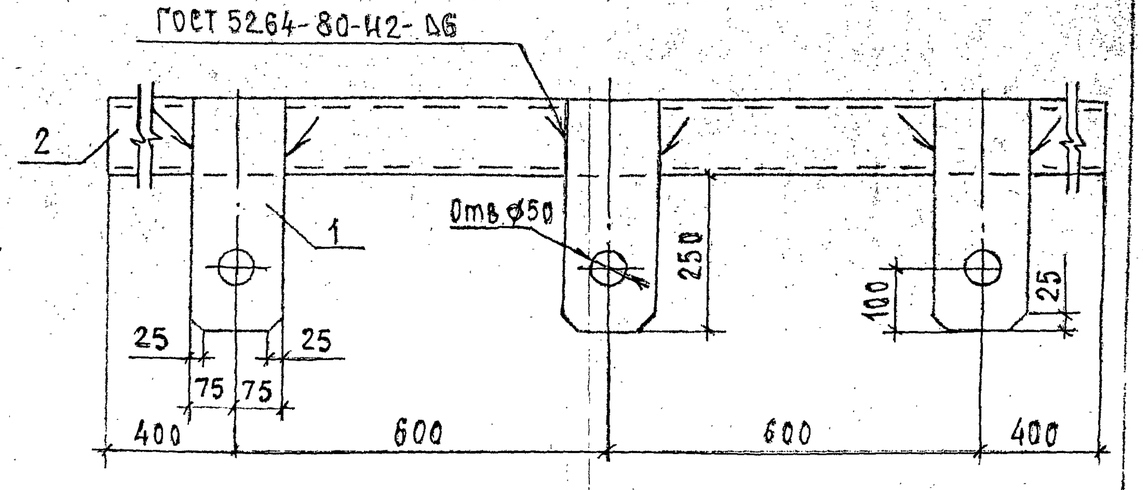

Марка	Поз.	Наименование	Кол.	Масса ед. кг	Масса кг.
М-30		Лист 10 ГОСТ 19903-74*			25.2
	1	S=150x370	3	4.4	
	2	Швеллер 12 ГОСТ 8240-89			
		ℓ=2000	1	20.8	

ПРИВЯЗАН

ИНВ. N

407-3-628 91 АС.И-81

Деталь закладная М-29

Стадия	Масса	Масштаб
РП		1:10

Лист | Листов

СЕВЗАПЭНЕРГОСЕТЬПРОЕКТ г. Санкт-Петербург

Формат А4

ПРИВЯЗАН

ИНВ. N

407-3-628 91 АС.И-82

Марка М-30

Стадия	Масса	Масштаб
РП	—	1:10

Лист | Листов

СЕВЗАПЭНЕРГОСЕТЬПРОЕКТ г. Санкт-Петербург

Инв. N подл. | Подп. и дата | Взам. инв. N

Нач. отд.	Роменский		04.92
Н. контр.	Резикина		04.92
Гип	Калугина		04.92
Гл. спец.	Паршуков		04.92
Инж.	Алексеева		04.92
Инж.	Бабак		04.92

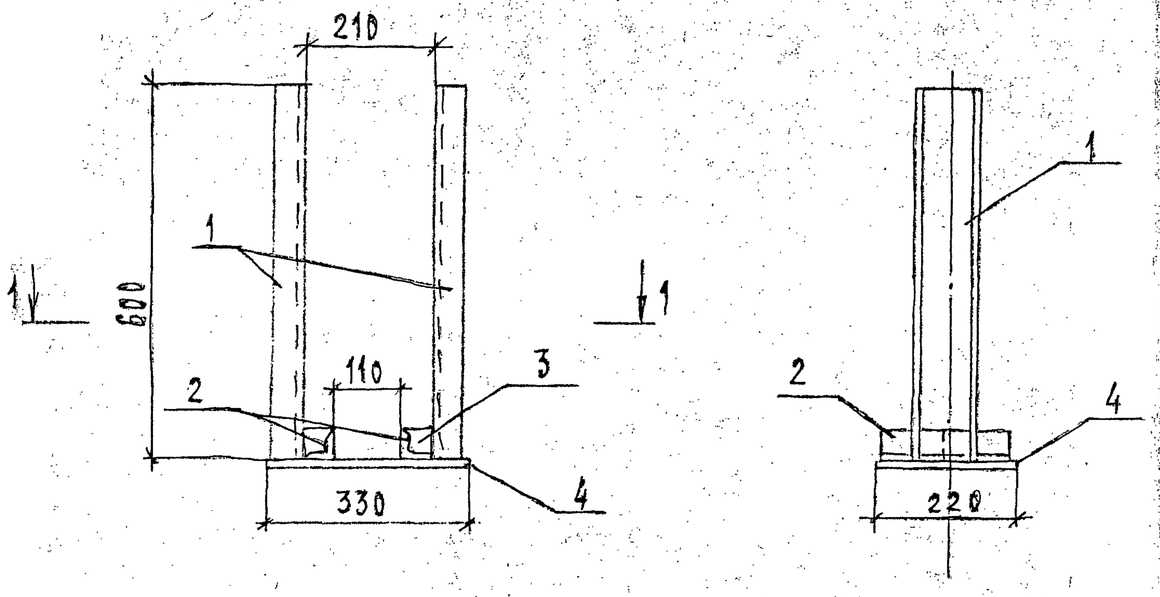

1 – 1

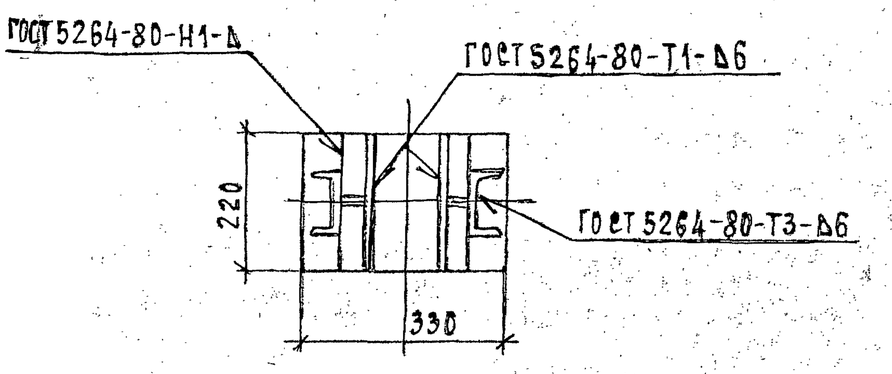

Марка	Поз.	Наименование	Кол.	Масса ед. кг	Масса, кг
		Швеллер 10 ГОСТ 6240-89			
	1	ℓ=600	2	5.2	
		Уголок 50х50х5 ГОСТ 8509-86			
	2	ℓ=200	2	0.8	
МБ-3		Лист 8 ГОСТ 19903-74*			16.9
	3	S=45х45	2	0.13	
		Лист 8 ГОСТ 19903-74*			
	4	S=220х330	1	4.6	

ПРИВЯЗАН

ИНВ. N

407-3-628 91 АС.И-83

Крепежный элемент МБ-3

Стадия	Масса	Масштаб
РП	—	1:10

Лист | Листов

Сезвансмерпроектпроект г. Санкт-Петербург

Нач. отд.	Роменский		04.92
Н. контр.	Демкина		04.92
Гип.	Калугина		04.92
Мелец	[illegible]		04.92
Нач. гр.	Алексеева		04.92
Инж.	Бабак		04.92

28351 Формат А3

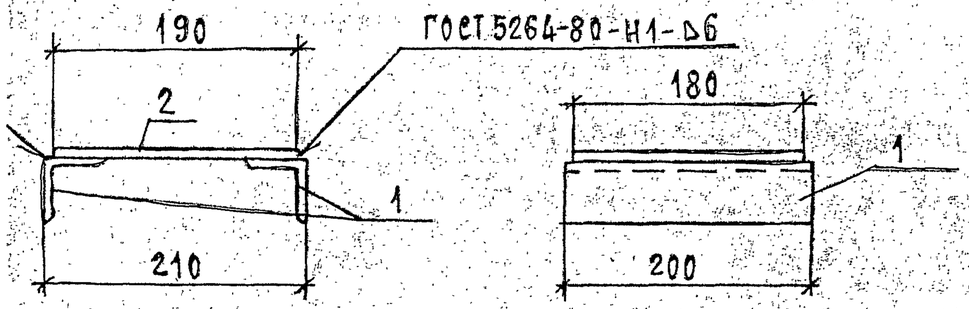

Марка	Поз.	Наименование	Кол.	Масса ед. кг	Масса кг
М-31		Уголок 50х50х5 ГОСТ 8509-86			3.7
	1	ℓ=200	2	0.8	
		Лист 8 ГОСТ 19903-74*			
	2	S=190×180	1	2.1	

ПРИВЯЗАН			
ИНВ. N			

Р	Роменский		04.92
Р	Демкина		04.92
	Калугина		04.92
Ц	Паршуков		04.92
	Алексеева		04.92
	Бабак		04.92

407-3-628 .91 АС.И-84

Марка М-31

Стадия	Масса	Масштаб
РП	—	1:20

Лист | Листов

СЕВЗАПЭНЕРГОСЕТЬПРОЕКТ
г. Санкт-Петербург

Формат А4