ТИПОВЫЕ ПРОЕКТНЫЕ РЕШЕНИЯ

501-7-014.91

ПЛАТФОРМЫ ПАССАЖИРСКИЕ НИЗКИЕ ЖЕЛЕЗОБЕТОННЫЕ

АЛЬБОМ 1

СТРОИТЕЛЬНЫЕ РЕШЕНИЯ

25452-01 Отпускная цена на момент реализации указана в счет-накладной

ТИПОВЫЕ ПРОЕКТНЫЕ РЕШЕНИЯ

501-7-014.91

ПЛАТФОРМЫ ПАССАЖИРСКИЕ НИЗКИЕ ЖЕЛЕЗОБЕТОННЫЕ

АЛЬБОМ 1

ПЕРЕЧЕНЬ АЛЬБОМОВ

АЛЬБОМ 1 СТРОИТЕЛЬНЫЕ РЕШЕНИЯ
АЛЬБОМ 2 ИЗДЕЛИЯ ЗАВОДСКОГО ИЗГОТОВЛЕНИЯ
АЛЬБОМ 3 СМЕТЫ ЧАСТИ 1-24
АЛЬБОМ 4 ВЕДОМОСТИ ПОТРЕБНОСТИ В МАТЕРИАЛАХ ЧАСТИ 1-24

РАЗРАБОТАНЫ ИНСТИТУТОМ
„ГИПРОПРОМТРАНССТРОЙ"

Главный инженер института Воронков С.А.
Главный инженер проекта Дмитриев Н.М.

Утверждены
и
Введены в действие
Гипропромтрансстроем
Приказ от 03.06.92 N34

Содержание альбома N 1

NN листов	Наименование	Стр
	Пояснительная записка	4
1	Общие данные (начало)	10
2	Общие данные (продолжение)	11
3	Общие данные (окончание)	11
4	Схемы остановочных пунктов	13
5	Платформа боковая. Общий вид.	14
6	Платформа боковая с уширением. Общий вид.	15
7	Платформа промежуточная. Общий вид.	16
8	Платформы боковая, боковая с уширением, промежуточная	
	длиной 300,9 м из блоков БСТ. Спецификация.	17
9	Платформы боковая, боковая с уширением, промежуточная	
	длиной 300,9 м из блоков БСТ. Схемы расположения сборных	
	железобетонных элементов.	18
10	Платформы боковая, боковая с уширением, промежуточная	
	длиной 500,9 м из блоков БСТ. Спецификация.	19
11	Платформы боковая, боковая с уширением, промежуточная	
	длиной 500,9 м из блоков БСТ. Схемы расположения сборных	
	железобетонных элементов.	20
12	Платформы боковая, боковая с уширением, промежуточная	
	длиной 600,9 м из блоков БСТ. Спецификация.	21
13	Платформы боковая, боковая с уширением, промежуточная	
	длиной 600,9 м из блоков БСТ. Схемы расположения сборных	
	железобетонных элементов.	22
14	Платформы, боковая, боковая с уширением, промежуточная	
	длиной 700,9 м из блоков БСТ. Спецификация.	23
15	Платформы боковая, боковая с уширением, промежуточная	
	длиной 700,9 м из блоков БСТ. Схемы расположения сборных	
	железобетонных элементов.	24
16	Платформы боковая, боковая с уширением, промежуточная	
	длиной 800,9 м из блоков БСТ. Спецификация.	25
17	Платформы боковая, боковая с уширением, промежуточная	
	длиной 800,9 м из блоков БСТ. Схемы расположения сборных	
	железобетонных элементов.	26
18	Платформы боковая, боковая с уширением, промежуточная	
	длиной 850,9 м из блоков БСТ. Спецификация	27
19	Платформы боковая, боковая с уширением, промежуточная	
	длиной 850,9 м из блоков БСТ. Схемы расположения сборных	
	железобетонных элементов.	28
20	Платформы боковая, боковая с уширением из блоков БСТ	
	Разрез 1-1.	29
21	Платформа промежуточная из блоков БСТ. Разрез 2-2	30
22	Узлы сопряжения блоков БСТ.	31
23	Платформа боковая из блоков БСТ. Схемы расположения	
	лестничных сходов и перильного ограждения.	32
24	Платформа боковая с уширением из блоков БСТ. Схемы рас-	
	положения лестничных сходов и перильного ограждения	33
25	Платформы боковая, боковая с уширением, промежуточная	
	длиной 297 м из блоков ФБС. Спецификация.	34
26	Платформы боковая, боковая с уширением, промежуточная	
	длиной 297 м из блоков ФБС. Схемы расположения сборных	
	железобетонных элементов.	35
27	Платформы боковая, боковая с уширением, промежуточная	
	длиной 500,1 м из блоков ФБС. Спецификация.	36

Содержание альбома N 1 (продолжение)

NN листов	Наименование	Стр.
28	Платформы боковая, боковая с уширением, промежуточная длиной 500,1 м из блоков ФБС. Схемы расположения сборных железобетонных элементов.	37
29	Платформы боковая, боковая с уширением, промежуточная длиной 598,8 м из блоков ФБС. Спецификация.	38
30	Платформы, боковая, боковая с уширением, промежуточная длиной 598,8 м из блоков ФБС. Схемы расположения сборных железобетонных элементов.	39
31	Платформы боковая, боковая с уширением, промежуточная длиной 700,8 м из блоков ФБС. Спецификация.	40
32	Платформы боковая, боковая с уширением, промежуточная длиной 700,8 м из блоков ФБС. Схемы расположения сборных железобетонных элементов.	41
33	Платформы боковая, боковая с уширением, промежуточная длиной 801,9 м из блоков ФБС. Спецификация.	42
34	Платформы боковая, боковая с уширением, промежуточная длиной 801,9 м из блоков ФБС. Схемы расположения сборных железобетонных элементов.	43
35	Платформы боковая, боковая с уширением, промежуточная длиной 851,7 м из блоков ФБС. Спецификация.	44
36	Платформы боковая, боковая с уширением, промежуточная длиной 851,7 м из блоков ФБС. Схемы расположения сборных железобетонных элементов.	45
37	Платформы боковая, боковая с уширением из блоков ФБС. Разрез 1-1.	46
38	Платформа промежуточная из блоков ФБС. Разрез 2-2.	47
39	Платформа боковая. Схема раскладки блоков ФБС.	48
40	Платформа промежуточная. Схема раскладки блоков ФБС.	49
41	Платформы боковые из блоков ФБС. Схемы расположения лестничных сходов и перильного ограждения.	50
42	Платформы боковые с уширением из блоков ФБС. Схемы расположения лестничных сходов и перильного ограждения.	51
43	Лестничный сход с боковой платформы.	52
44	Лестничный сход с боковой платформы (вариант)	53
45	Конструкция пандуса.	54
46	Типы покрытия платформ.	55

501-7-014.91

Инв. N подл. | Подпись и дата | Взам. инв. N

1. Общая часть

Типовые проектные решения „Платформы пассажирские низкие железобетонные" разработаны Гипропромтрансстроем на основании перечня работ по типовому проектированию на 1990г (ТФ5.2.4) и по заданию, утвержденному Министерством путей сообщения 28.03.1989г.

При разработке проекта учтены требования: СНиП 2.05.01-90. „Железные дороги колеи 1520мм; ВСН 56-78 „Инструкция по проектированию станций и узлов на железных дорогах Союза ССР;"

СН 227-82 Инструкция по типовому проектированию; ГОСТ 9238-83 „Габариты приближения строений и подвижного состава железных дорог колеи 1520 (1524) мм".

Низкие пассажирские платформы предназначены для строительства на всех станциях, пассажирских остановочных пунктах, разъездах и обгонных пунктах, где производится посадка и высадка пассажиров для обеспечения быстрого, удобного и безопасного выполнения операций, связанных с обслуживанием и перевозками пассажиров и багажа, а также предназначенных для пропуска транзитных пассажирских поездов с выполнением осмотра вагонов.

Платформы должны быть расположены в пределах прямых участков пути и кривых радиусом 1200м и более на нулевых местах и на насыпях высотой не более 1,5м с устройством присыпки.

При расположении в выемках или в насыпях высотой более 1,5м платформы сооружаются по типовым проектным решениям „Платформы пассажирские высокие из укрупненных элементов на незаглубленных фундаментах.

Платформы разработаны для применения в районах с расчетной температурой наружного воздуха до -40°С; сейсмичностью не выше 6 баллов; рельеф территории - спокойный, грунтовые воды отсутствуют, грунты непучинистые, не просадочные со следующими нормативными характеристиками: нормативный угол внутреннего трения $\varphi^н = 28°$; нормативное удельное сцепление $C^н = 2$ КПа (0,02кгс/см^2); модуль деформации нескальных грунтов Е=14,7, мПа (150 кгс/см^2); плотность грунта $\gamma = 1,8$ т/м^2; коэффициент надежности по грунту $\gamma_g = 1$ согласно СН 227-82 п. 2.3.

В проекте представлены платформы боковые и промежуточные в зависимости от расположения их относительно железнодорочных путей.

При определении расположения платформ относительно железнодорожных путей, а также длины и ширины следует руководствоваться нормативными документами: ГОСТ 9238-83 „Габариты приближения строений и подвижного состава железных дорог колеи 1520 (1524) мм"

СНиП 2.05.01-90

„Железные дороги колеи 1520 мм."

ВСН 56-78 „Инструкция по проектированию станций и узлов на железных дорогах союза ССР." (Минтрансстрой СССР, МПС СССР)

Длина пассажирских платформ должна соответствовать наибольшей длине пассажирского поезда, предназначенного к обращению на пятый год эксплуатации.

В проекте приняты платформы длиной:
300, 500, 600, 700, 800, 850м.

На отдельных направлениях при соответствующем обосновании по заданию Министерства путей сообщения допускается предусматривать удлинение пассажирских платформ до 1000м с оборудованием их специальными устройствами для перемещения пассажиров и багажа.

Инв.N подл.	Подпись и дата	Взам.инв.N	

Привязан:

Инв.N

ГИП	Дмитриев		
Н.контр.	Шеренова		
Нач.отд.	Михайлов		
Нач.гр.	Шеренова		
Инж.I кат.	Ковальчук		

501-7-014.91 ПЗ

Платформы пассажирские низкие железобетонные

Стадия	Лист	Листов
РП	1	6

Пояснительная записка

ГИПРОПРОМТРАНССТРОЙ

Копир.

25452-01 5

Формат А3

Ширину пассажирских платформ следует устанавливать в зависимости от интенсивности и характера пассажиропотоков (дальние, местные, пригородные);
скоростей движения пассажирских поездов, числа и расположения выходов с платформы и размеров устройств, которые должны размещаться на них (лестницы и павильоны и т. п.).

В проекте приняты платформы боковые (береговые) и промежуточные (островные) шириной 3,0; 4,0; 6,0; 8,0 метров.

Высота пола пассажирских платформ над уровнем верха головки рельса 200 мм и расстояние от оси пути до края платформы 1745 мм приняты в соответствии с ГОСТ 9238-83 „Габариты приближения строений и подвижного состава железных дорог колеи 1520 (1524) мм."

Основные и промежуточные платформы должны соединяться переходами на уровне верха головок или в разных уровнях. Переходы в разных уровнях следует предусматривать на пассажирских станциях, а также на других станциях и остановочных пассажирских пунктах, где доступ пассажиров с платформ в населенный пункт преграждается железнодорожными путями с интенсивным движением поездов (50 и более пар в сутки), а также на линиях, где предусматривается движение пассажирских поездов со скоростями более 120 км/час.

При выборе типа переходов в разных уровнях преимущество следует отдавать тоннелям.

Пешеходные мосты для районов с продолжительной зимой, а также для районов интенсивного гололедообразования следует проектировать крытыми (остекленными, галерейного типа).

Ширину пешеходных тоннелей следует принимать в зависимости от величины пассажирского потока, но не менее 3 м. Ширину пешеходных мостов не менее 2,25 м. Переходы на уровне верха головки рельса не менее 3 м, а при осуществлении багажных и почтовых операций не менее 4 м. Ширина сходов с пешеходного моста и выходов из тоннеля должна быть не менее 2 м при двух выходах на платформу.

Сходы в полевую сторону у боковых платформ следует проектировать через каждые 50 м при интенсивном пассажиропотоке, а прочих случаях через каждые 100 м. Ширина сходов должна соответствовать половине ширины платформы, но быть не менее 2,5 м. У боковых и промежуточных платформ устраивают торцевые пандусы с уклоном 1:10 для выезда погрузчика.

На платформах должны учитываться применение новых технических средств и систем автоматизации распределения мест продажи билетов, справочно-информационной аппаратуры, устройств телемеханики, связи, механизации операций по погрузке, выгрузке и транспортировке багажа тоннели и пешеходные мосты и другие устройства, принимаемые по действующим типовым проектам на момент привязки типового проекта платформ.

2. Нагрузки

Несущая способность элементов бортовых стенок проверена на воздействие следующих расчетных нагрузок:

а) постоянной нагрузки-давления от засыпки за подпорной стенкой с нормативным углом внутреннего трения $\varphi = 40°$, объемным весом грунта $\gamma = 1{,}9$ кгс/м^3 с коэффициентом надежности $\gamma_f = 1{,}3$;

б) временной нагрузки от аккумуляторного погрузчика ЭП-501 грузоподъемностью 5,0 т с коэффициентом надежности $\gamma_f = 1{,}2$.

Давление от погрузчика определялось при движение его поперек платформы и приближении к краю платформы не ближе 0,5 м.

Несущая способность панелей и стоек ограждений проверена:

а) на равномерно распределенную вертикальную и горизонтальную нагрузки интенсивностью 0,98 кн/м (100 кгс/м) с коэффициентом надежности $\gamma_f = 1{,}4$.

б) на сосредоточенную вертикальную и горизонтальную нагрузку 1,27 кн (130 кгс) с коэффициентом надежности $\gamma_f = 1{,}0$.

Расчет железобетонных элементов платформ произведен в соответствии СНиП 2.03.01-84 „Бетонные и железобетонные конструкции".

Инв. N подл. | Подпись и дата | Взам. инв. N
25452-01 6

3. Конструкции.

Конструкция платформ разработана двух типов: из железобетонных блоков таврового сечения и из бетонных блоков для стен подвалов по ГОСТ 13579-78 „Блоки бетонные для стен подвалов".

Блоки платформ устанавливаются на щебеночную подготовку толщиной 100 мм.

Высота стенок платформ назначена из условия производства ремонта пути, срезки балласта на прилегающих путях на полную ее толщину без нарушения устойчивости самой стенки и засыпки.

Блоки таврового сечения приняты двух длин -3,0 и 4,0 м.

Блоки бетонные применены:

ФБС24.3.6-Т и ФБС9.3.6-Т длиной соответственно 2380м и 880 мм.

Верхние ряды бетонных блоков индивидуальны, отличаются от типовых постановкой закладных деталей.

Верхний наружный бортик блоков БСТ окантован уголками 40×40×4 мм.

Соединение блоков между собой осуществляется уголковыми накладками, привариваемыми к окантовочным уголкам.

Температурные швы предусмотрены через 30 м.

В температурных швах уголковые накладки не ставятся. Шов заполняется паклей, пропитанной битумом.

Ограждение боковых платформ принято железобетонное, состоящее из стоек и панелей.

Вместо железобетонного ограждения боковых платформ может применяться зеленое ограждение. Выбор типа зеленого ограждения производится по серии 3.017-1 „Ограждения площадок участков предприятий, зданий и сооружений."

Выбор пород насаждений для ограждения следует производить с использованием местных видов растений, с учетом климатических и почвенных условий декоративных свойств растений и устойчивости их против воздействия производственных вредностей (дыма, пыли).

Откосы боковых платформ с полевой стороны приняты 1:1,5.

Откосы укрепляются посевом трав по слою растительного грунта толщиной 10-15 мм.

Сходы с платформ при высоте схода до одного метра сооружаются из отдельных ступеней по ГОСТ 8717-84.

При высоте сходов более одного метра приняты лестничные марши марки ЛМ 36.15 и железобетонные ограждения к ним марки ОЛ 18.12 (Альбом II)

Для сходов из отдельных ступеней в проекте разработано металлическое ограждение.

Покрытие платформ устраивается с поперечным уклоном 0,01% на боковых платформах в сторону от оси пути на промежуточных - от середины к краям.

В проекте приведены два типа покрытий платформ для второй дорожно-климатической зоны (АС-46).

Выбор типа покрытия производится при привязке проекта в зависимости от конкретных условий строительства с учетом климатических и грунтово-геологических условий, интенсивности пассажиропотока, обеспеченности строительными материалами по серии 3.503.9-72 „Дорожные одежды автомобильных дорог промышленных предприятий" с учетом СНиП 2.05.02-85 „Автомобильные дороги."

Для платформ из бетонных блоков при покрытии типа 2 над блоком укладывается защитный слой асфальта толщиной 30мм.

Низкие пассажирские платформы имеют грунтовое заполнение, поэтому установка стоек для крепления надписей-наименование станций и остановочных пунктов, расписаний, пиктограмм, плакатов безопасности и др. может производиться в грунтовое заполнение платформ аналогично установке стоек перильного ограждения.

В качестве стоек для крепления надписей могут применяться металлические трубы или железобетонные стойки небольшего сечения.

Элементы пассажирских платформ изготовляются из бетона класса В25; В15. Характеристики бетона изделий по морозостойкости и водонепроницаемости должны приниматься при привязке проекта по табл. 9 СНиП 2.03.01-84 „Бетонные и железобетонные конструкции" в зависимости от средней температуры воздуха наиболее холодной пятидневки для конструкций 1 класса по степени ответственности.

Инв.N подл.	Подпись и дата	Взам.инв.N

4. Отвод поверхностных вод.

Отвод поверхностных вод в местах расположения платформ должен быть увязан с общей системой водоотвода на данном остановочном пункте.

Схемы водоотвода и конструкция водоотводных лотков принимается в зависимости от конкретных условий по проекту инв. N 984 „Альбом водоотводных устройств на станциях". Распространяется Мосгипротрансом.

5. Организация строительства.

При сооружении платформ порядок выполнения работ может быть следующим:

1. Планировка площадки.
2. Разбивка осей стенок.
3. Устройство щебеночной подготовки.
4. Установка бортовых стенок.
5. Устройство водоотвода.
6. Подсыпка местным непучинистым и засыпка дренирующим грунтом с уплотнением. Отсыпка и уплотнение пандусов с коэффициентом уплотнения 0,90 в соответствии с ВСН 186-75 „Технические указания по технологии сооружения земляного полотна".
7. Бурение скважин и установка стоек перил и опор электроосвещения.
8. Устройство покрытия.
9. Установка ограждения и сходов.

Для устройста котлованов под стойки могут быть применены бурильно-крановые машины.

Установка бортовых стенок может производиться краном, смонтированным на ж.д. платформе грузоподъемностью 1,0÷1,5 т, а установка опор электроосвещения и лестничных маршей автомобильным краном грузоподъемностью 3 т.

Отсыпка грунта за бортами платформ производится с железнодорожных платформ с разравниванием его бульдозером, который не должен подходить к бортовым стенкам ближе чем на 0,5м

Уплотнение засыпки и покрытия производится на всю ее толщину легкими катками, которые не должны подходить к бортовым стенкам ближе, чем на 1,0м и пневматическими трамбовками, которые используют там, где не может работать каток: полоса шириной 1,0м около бортовой стенки и узкие платформы.

При изготовлении железобетонных изделий, а также при погрузке, транспортировании, разгрузке и монтаже должны соблюдаться требования технических условий ТУ 35-736-90„ Изделия железобетонные для низких пассажирских платформ" и СНиП III-4-80 „Техника безопасности в строительстве".

6. Отделочные работы

Вертикальная поверхность стенки со стороны железнодорожных путей, ограждения платформ и лестниц окрашиваются влагостойкими красками: перхлорвиниловыми или цементно-перхлорвиниловыми.

По бокам платформ со стороны ж.д. путей в соответствии с рекомендациями ЦНИИС, наносится полоса безопасности шириной 1,5м оранжевой несмываемой краской в виде зебры.

7. Защита строительных конструкций от коррозии.

Мероприятия по защите конструкций при строительстве и эксплуатации платформ должны выполняться в соответствии со СНиП 2.03.11-85 „Защита строительных конструкций от коррозии". Металлические элементы и монтажные изделия покрываются лакокрасочными материалами II групы по металлизационному слою цинка толщиной слоя 120 мкм. Поврежденное при монтаже и в процессе эксплуатации защитное покрытие закладных деталей должно быть восстановлено. Сварные монтажные швы соединений зачищаются и защищаются от коррозии. Поврежденную защиту от коррозии закладных деталей и соединительных элементов целесообразно восстанавливать комбинированным покрытием:

цинковым покрытием толщиной слоя не менее 120 мкм и лакокрасочным покрытием группы II.

До устройства засыпки платформ на сухую поверхность подпорных стенок наносится два слоя горячей битумной мастики.

Инв. N подл.	Подпись и дата	Взам. инв. N

8. Электротехническая часть.

В связи с многовариантностью возможных решений осветительных установок пассажирских платформ проект электроосвещения должен разрабатываться при привязке проекта к конкретным условиям.

В проекте привязки производится:

1. Выбор нормы освещенности платформы.
2. Выбор типа светильника и способа его установки, определение расстояния между светильниками.
3. Расчет питающей сети.
4. Разработка схемы управления освещением.

Нормируемая величина освещенности платформ принимается по ОСТ 32-9-81 „Нормы искусственного освещения объектов железнодорожного транспорта" табл. 2.1.1 п. 21-24 в зависимости от пассажиропотоков в год.

Для освещения платформ следует применять светильники с лампами ДРЛ следующих типов:

консольные - РКУ01, РКУ03, РКУ06, РКУ07, РКУ08 для ламп мощностью 125-400 Вт.

Опоры для установки светильников принимаются по серии 3.501-14 инв. N 704 „Унифицированные железобетонные опоры для освещения пассажирских платформ" или по серии 3.320-1 „Опоры наружного освещения и контактных сетей городского транспорта" (на основе межотраслевой унификации).

Расстояние между опорами определяются в результате расчета в зависимости от принятой освещенности.

Число светильников на опоре зависит от типа платформы - боковая или промежуточная.

Опоры предназначены для кабельной и воздушной подводки питания с применением консольных светильников с встроенной пускорегулирующей аппаратурой.

Для установки консольных светильников предусматриваются кронштейны в соответствии с главой СНиП II-4-79 „Естественное и искусственное освещение и ОСТ 32-9-81 „Нормы искусственного освещения объектов железнодорожного транспорта".

Расстояние между опорами принято 20м. Высота установки светильников 5,5÷7 м. На электрофицированных железных дорогах расстояние от опор со светильниками до опор контактной сети должно быть не менее 5 м.

Тип подвода (кабельный или воздушный): тип светильников и освещенность выбираются в каждом конкретном случае, в зависимости от размера пассажиропотоков и класса станций.

Распределительный пункт и аппаратура управления размещается в служебном здании. Управление освещением дистационное или автоматическое.

Инв. N подл.	Подпись и дата	Взам. инв. N

Схема установки опор со светильниками т. РКУ01 на неэлектрифицированных и электрифицированных линиях при кабельном подводе питания

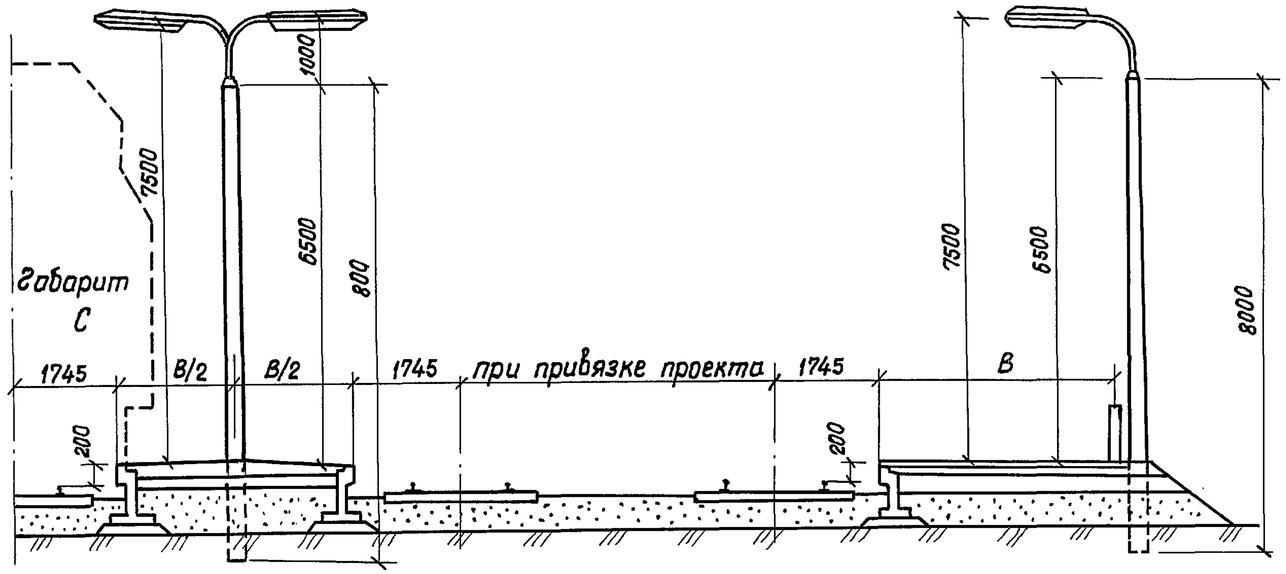

При воздушном подводе питания

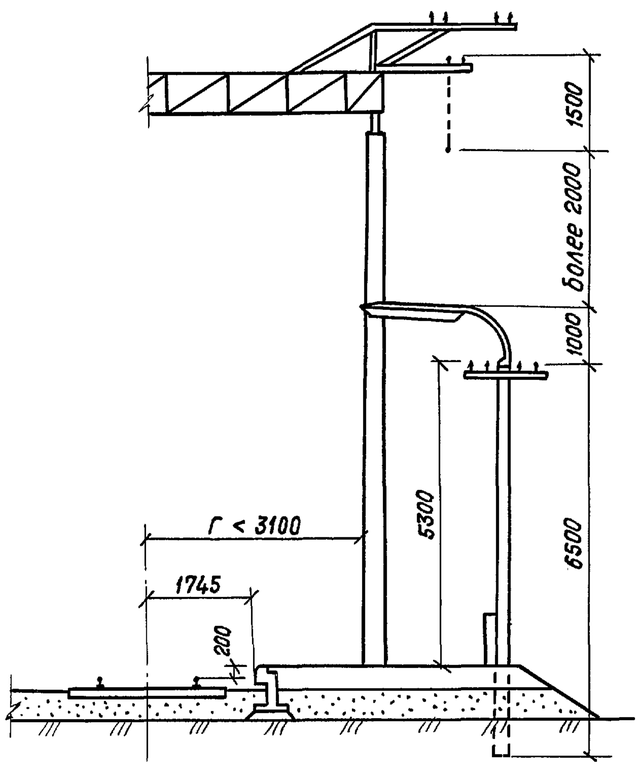

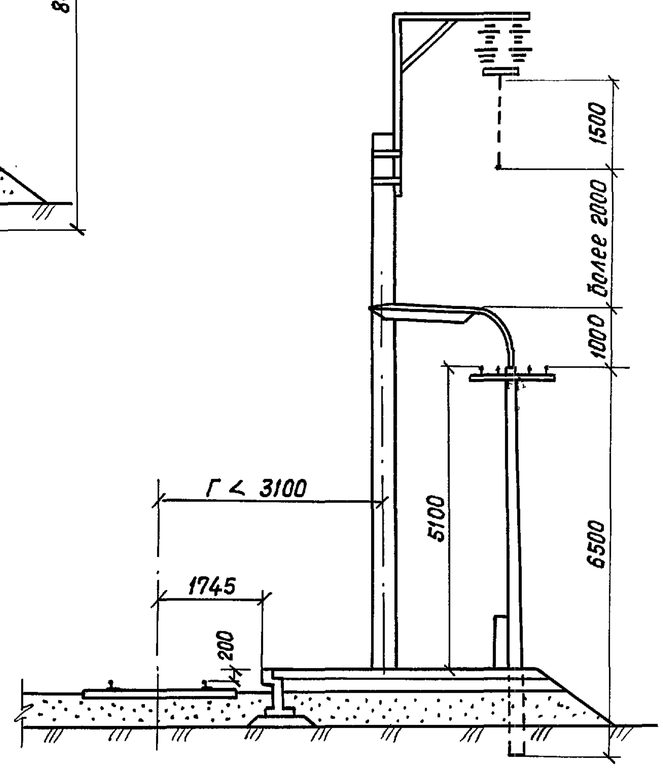

Инв.N подл.	Подпись и дата	Взам.инв.N

501-7-014.91 ПЗ

Лист 6

Копир.

25452-01 10

Формат А3

Альбом I

Ведомость рабочих чертежей основного комплекта (начало)

Лист	Наименование	Примечание
1	Общие данные (начало)	
2	Общие данные (продолжение)	
3	Общие данные (окончание)	
4	Схемы остановочных пунктов	
5	Платформа боковая. Общий вид	
6	Платформа боковая с уширением. Общий вид	
7	Платформа промежуточная. Общий вид	
8	Платформы боковая, боковая с уширением, промежуточная	
	длиной 300,9м из блоков БСТ. Спецификация	
9	Платформы боковая, боковая с уширением, промежуточная длиной 300,9м	
	из блоков БСТ. Схемы расположения сборных железобетонных элементов.	
10	Платформы боковая, боковая с уширением, промежуточная дли-	
	ной 500,9м из блоков БСТ. Спецификация	
11	Платформы боковая, боковая с уширением, промежуточная длиной 500,9м	
	из блоков БСТ. Схемы расположения сборных железобетонных элементов	
12	Платформы боковая, боковая с уширением, промежуточная длиной	
	600,9м из блоков БСТ. Спецификация	
13	Платформы боковая, боковая с уширением, промежуточная дл. 600,9м	
	из блоков БСТ. Схемы расположения сборных железобетонных элементов	
14	Платформы боковая, боковая с уширением промежуточная дл. 700,9м	
	из блоков БСТ. Спецификация	
15	Платформы боковая, боковая с уширением, промежуточная дл. 700,9м	
	из блоков БСТ. Схемы расположения сборных железобетонных элементов	

Ведомость рабочих чертежей основного комплекта (продолжение)

Лист	Наименование	Примечание
16	Платформы боковая, боковая с уширением, промежуточная дл. 800,9м	
	из блоков БСТ. Спецификация	
17	Платформы боковая, боковая с уширением, промежуточная дл. 800,9м	
	из блоков БСТ. Схемы расположения сборных железобетонных элементов	
18	Платформы боковая, боковая с уширением, промежуточная дл. 850,9м	
	из блоков БСТ. Спецификация	
19	Платформы боковая, боковая с уширением, промежуточная дл. 850,9м	
	из блоков БСТ. Схемы расположения сборных железобетонных элементов	
20	Платформа боковая, боковая с уширением из блоков БСТ. Разрез 1-1	
21	Платформа промежуточная из блоков БСТ. Разрез 2-2	
22	Узлы сопряжения блоков БСТ	
23	Платформы боковые из блоков БСТ. Схемы расположения лестни-	
	чных сходов и перильного ограждения	
24	Платформы боковые с уширением из блоков БСТ. Схемы располо-	
	жения лестничных сходов и перильного ограждения	
25	Платформы боковая, боковая с уширением промежуточная дл. 297м	
	из блоков ФБС. Спецификация	
26	Платформы боковая, боковая с уширением, промежуточная дл. 297м из	
	блоков ФБС. Схемы расположения сборных железобетонных элементов	

ГИП	Дмитриев	
Н.контр.	Шеренова	
Нач. отд.	Михайлов	
Нач. гр.	Шеренова	
Инж. II кат.	Ковальчук	

Привязан:

501-7-014.91 АС

Платформы пассажирские низкие железобетонные

Стадия	Лист	Листов
РП	1	46

Общие данные (начало)

ГИПРОПРОМТРАНССТРОЙ

Инв. N подл. | Подпись и дата | Взам. инв. N

Копир.

25452-01 11

Формат А3

Альбом I

Ведомость основного комплекта рабочих чертежей (продолжение)

Лист	Наименование	Примечание
27	Платформы боковая, боковая с уширением, промежуточная	
	длиной 500,1м из блоков ФБС. Спецификация	
28	Платформы боковая, боковая с уширением, промежуточная	
	дл. 500,1м из блоков ФБС. Схемы расположения сборных ж.б. элементов	
29	Платформы боковая, боковая с уширением, промежуточная	
	длиной 598,8м из блоков ФБС. Спецификация	
30	Платформы боковая, боковая с уширением, промежуточная дл.	
	598,8м из блоков ФБС. Схемы расположения сборных ж.б. элементов	
31	Платформы боковая, боковая с уширением, промежуточная дл.	
	700,8м из блоков ФБС. Спецификация	
32	Платформы боковая, боковая с уширением, промежуточная дл.	
	700,8м из блоков ФБС. Схемы расположения сборных ж.б. элементов	
33	Платформы боковая, боковая с уширением промежуточная	
	длиной 801,9м из блоков ФБС. Спецификация	
34	Платформы боковая, боковая с уширением, промежуточная длиной	
	801,9м из блоков ФБС. Схемы расположения сборных ж.б. элементов	
35	Платформы боковая, боковая с уширением, промежуточная длиной	
	851,9м из блоков ФБС. Спецификация	
36	Платформы боковая, боковая с уширением, промежуточная дл. 851,7м	
	из блоков ФБС. Схемы расположения сборных ж.б. элементов	
37	Платформа боковая, боковая с уширением из блоков ФБС. Разрез 1-1	
38	Платформа промежуточная из блоков ФБС. Разрез 2-2	
39	Платформа боковая. Схема раскладки блоков ФБС	
40	Платформа промежуточная. Схема раскладки блоков ФБС	
41	Платформы боковые из блоков ФБС. Схемы расположения	

Ведомость основного комплекта рабочих чертежей (окончание)

Лист	Наименование	Примечание
	лестничных сходов и перильного ограждения	
42	Платформы боковые с уширением из блоков ФБС. Схемы рас-	
	положения лестничных сходов и перильного ограждения	
43	Лестничный сход с боковой платформы	
44	Лестничный сход с боковой платформы. (Вариант)	
45	Конструкция пандуса	
46	Типы покрытия платформ	

Ведомость спецификаций (начало)

Лист	Наименование	Примечание
8	Платформы боковая, боковая с уширением, промежуточная	
	длиной 300,9м из блоков БСТ. Спецификация	
10	Платформы боковая, боковая с уширением, промежуточная	
	длиной 500,9м из блоков БСТ. Спецификация	
12	Платформы боковая, боковая с уширением, промежуточная	
	длиной 600,9м из блоков БСТ. Спецификация	
14	Платформы боковая, боковая с уширением, промежуточная	
	длиной 700,9м из блоков БСТ. Спецификация	
16	Платформы боковая, боковая с уширением, промежуточная	
	длиной 800,9м из блоков БСТ. Спецификация	

Привязан:

Инв. N

ГИП	Дмитриев	
Н. контр.	Шеренова	
Нач. отд.	Михайлов	
Нач. гр.	Шеренова	
Инж. I кат.	Ковальчук	

501-7-014.91 АС

Платформы пассажирские низкие железобетонные

Стадия	Лист	Листов
РП	2	

Общие данные (продолжение)

ГИПРОПРОМТРАНССТРОЙ

Инв. N подл. | Подпись и дата | Взам. инв. N

Копир. Зм

25452-01 12

Формат А3

Альбом I

Ведомость спецификаций (окончание)

Лист	Наименование	Примечание
18	Платформы боковая, боковая с уширением, промежуточная	
	длиной 850,9 м из блоков БСТ. Спецификация	
25	Платформы боковая, боковая с уширением, промежуточная	
	длиной 297 м из блоков ФБС. Спецификация	
27	Платформа боковая, боковая с уширением, промежуточная	
	длиной 500,1 м из блоков ФБС. Спецификация	
29	Платформа боковая, боковая с уширением, промежуточная	
	длиной 598,8 м из блоков ФБС. Спецификация	
31	Платформа боковая, боковая с уширением, промежуточная	
	длиной 700,8 м из блоков ФБС. Спецификация	
33	Платформа боковая, боковая с уширением, промежуточная	
	длиной 801,9 м из блоков ФБС. Спецификация	
35	Платформа боковая, боковая с уширением, промежуточная	
	длиной 851,7 м из блоков ФБС. Спецификация	
43	Лестничный сход с боковой платформы	
44	Лестничный сход с боковой платформы (вариант)	

Ведомость ссылочных и прилагаемых документов

Обозначение	Наименование	Примечание
	Ссылочные документы	
ГОСТ 13579-78	Блоки бетонные для стен подвалов	
ГОСТ 8717.1-84	Ступени железобетонные и	
	бетонные	
Альбом II	Прилагаемые документы	
501-7-014.91 КЖИ	Стенка бортовая БСТ-30, БСТ-40	
КЖИ	Панель ограждения ПО-15, ПО-20	
КЖИ	Стойка ограждения СОР	
КЖИ	Стойка ограждения СОУ	
КЖИ	Блок ФБС 24.3.6 и; ФБС 9.3.6 и	
КЖИ	Лестничный марш ЛМ36.15п; ЛМ36.15л	
КЖИ	Панель лестничного ограждения	
	ОЛ 18.12п; ОЛ 18.12л	
	Ограждение металлическое лестнич-	
	ных маршей	

Взам. инв. N | Подпись и дата | Инв. N подл.

Привязан:

Инв. N

ГИП	Дмитриев	
Н.контр.	Шеренова	
Нач. отд.	Михайлов	
Нач. гр.	Шеренова	
Инж. II кат.	Ковальчук	

501-7-014.91 АС

Платформы пассажирские низкие железобетонные

Стадия	Лист	Листов
РП	3	

Общие данные (окончание)

ГИПРОПРОМТРАНССТРОЙ

25452-01 13

Копир.

Формат А3

Альбом I

Остановочный пункт с боковыми платформами в одном створе

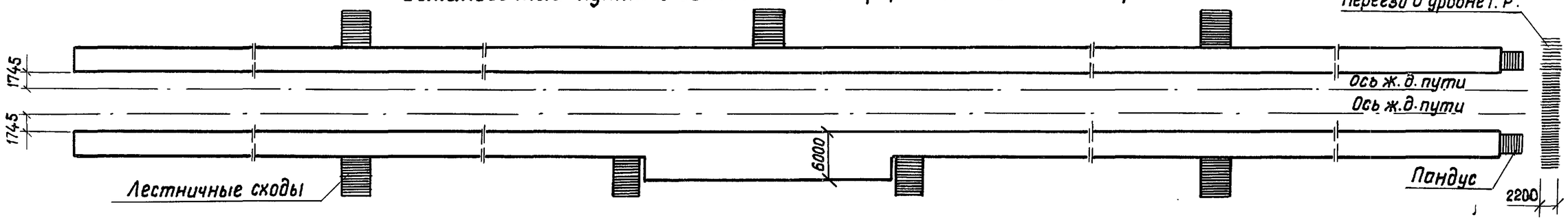

Остановочный пункт со смещенным расположением боковых платформ

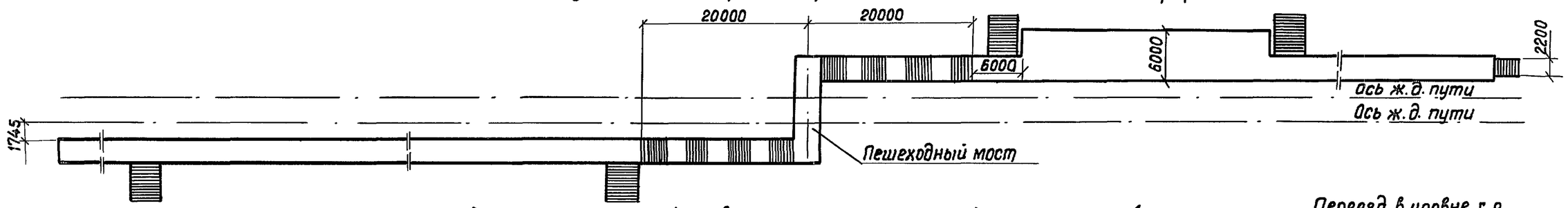

Остановочный пункт с боковой и промежуточной платформой

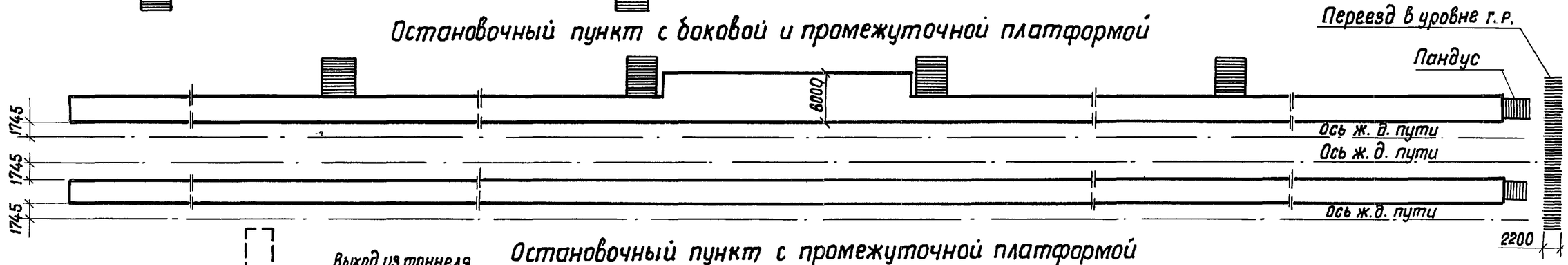

Остановочный пункт с промежуточной платформой

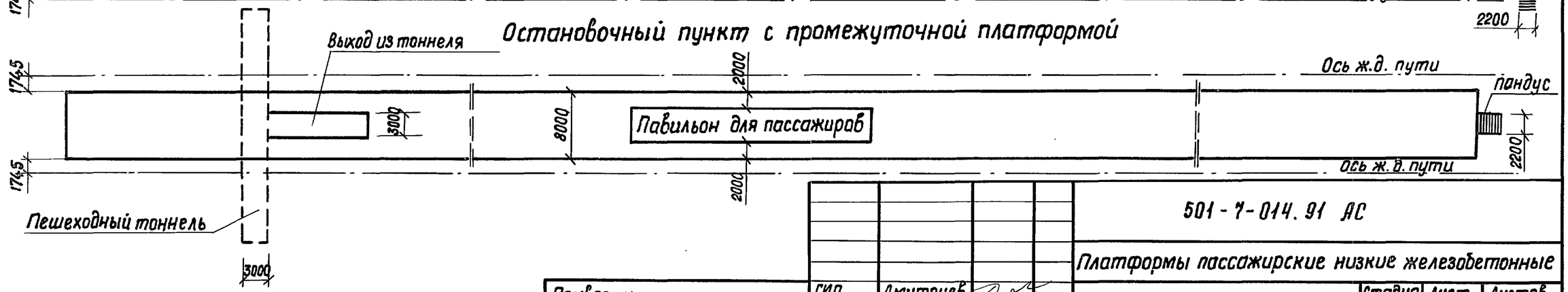

Приведенная планировка остановочных пунктов является примерной и может изменяться в зависимости от местных условий

Привязан			
Инв. N			

ГИП	Дмитриев		
Н. контр.	Шеренова		
Нач. отд.	Михайлов		
Нач. гр.	Шеренова		
Инж. II кат.	Ковальчук		

501-7-014.91 АС

Платформы пассажирские низкие железобетонные

Стадия	Лист	Листов
РП	4	

Схемы остановочных пунктов

ГИПРОПРОМТРАНССТРОЙ

Инв. N подл. | Подпись и дата | Взам. инв. N

Копир.

25452-01 14 Формат А3

Альбом I

1-1

Вариант с железобетонными перилами

Вариант с зелеными насаждениями

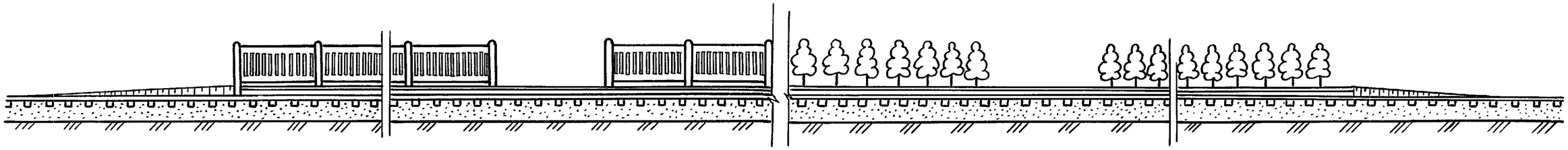

План

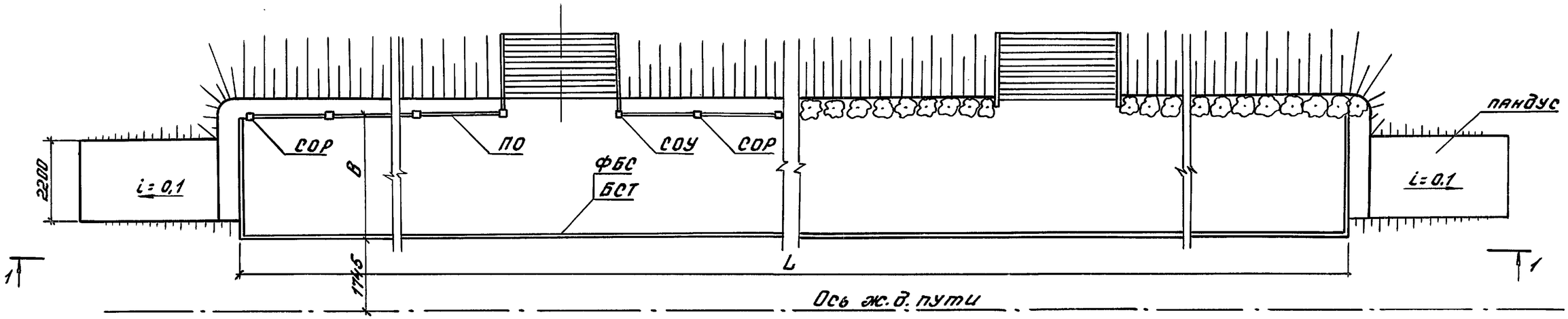

Размеры, м				
L	В			
300	3,0	4,0	6,0	—
500				
600	—			8,0
700				
800				
850				

Привязан

Инв. №

ГИП	Дмитриев		
Н.контр.	Шеренова		
Нач.отд.	Михайлов		
Нач.гр.	Шеренова		
Инж.I кат.	Ковальчук		
Инж.III кат.	Устинова		

501-7-014.91 АС

Платформы пассажирские низкие железобетонные

Платформа боковая

Стадия	Лист	Листов
РП	5	

Общий вид

Гипропромтрансстрой

Инв. № подл. | Подпись и дата | Взам. инв. №

25452-01 15

Копировал: Бар.

Формат А3

Альбом I

1 - 1

Вариант с железобетонными перилами

Вариант с зелеными насаждениями

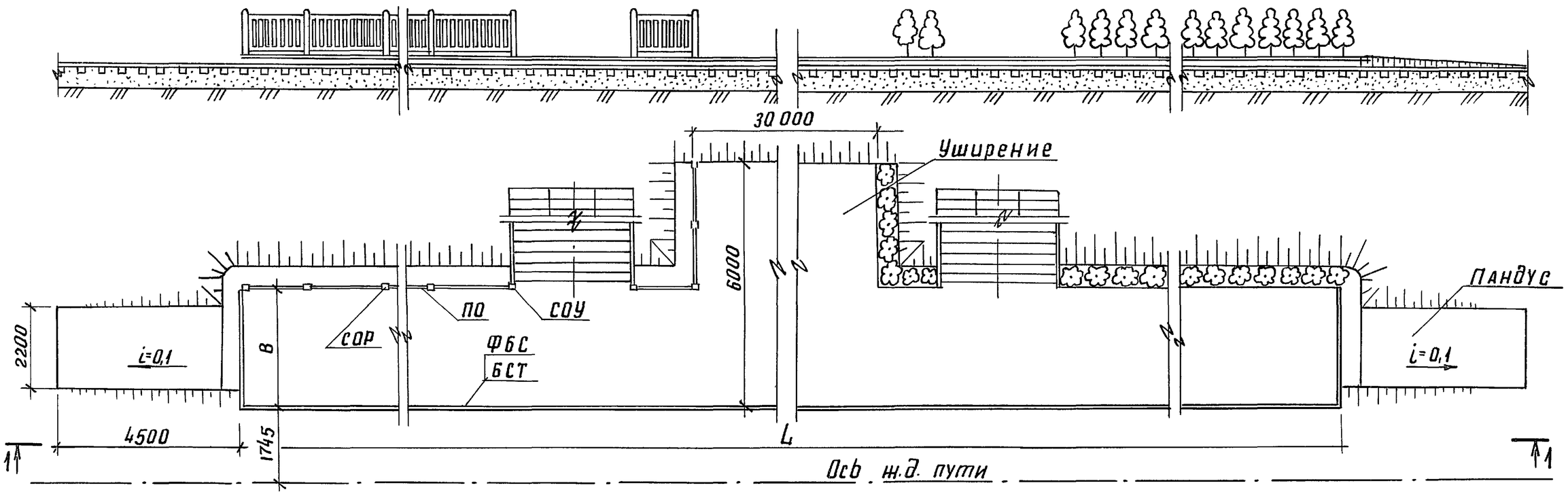

Размеры, м				
L	В			
300	3,0	4,0	6,0	—
500				
600	—			8,0
700				
800				
850				

Взам. инв. №

Подпись и дата

Инв. N подл.

Привязан

ГИП	Дмитриев		
Н. контр.	Шеренова		
Нач. отд.	Михайлов		
Нач. гр.	Шеренова		
Инж. II кат.	Ковальчук		
Инж. III к.	Устинова		

501-7-014.91 АС

Платформы пассажирские низкие железобетонные

Платформа боковая с уширением

стадия	лист	листов
РП	6	

Общий вид

Гипропромтрансстрой

копир.

25452-01 16

формат А3

Альбом I

1-1

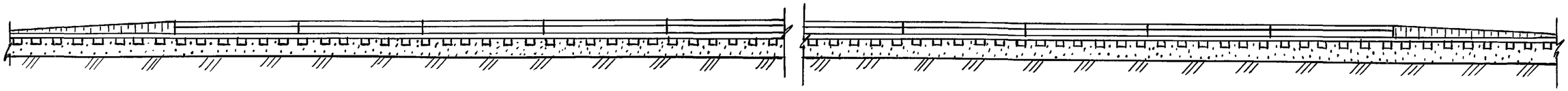

План

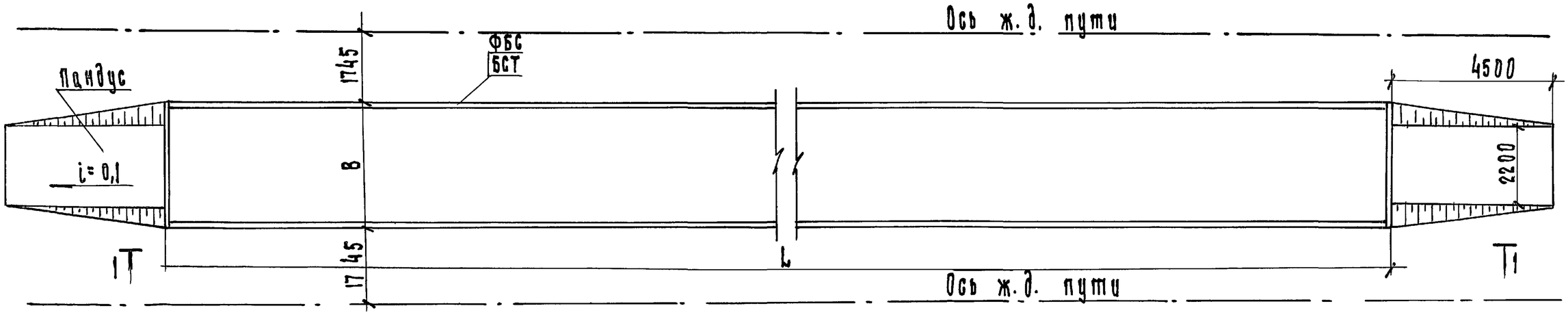

размеры, м				
L	B			
300	3,0	4,0	6,0	8,0
500				
600				
700				
800				
850				

Инв. N подл. | Подпись и дата | Взам. инв. N

Привязан

Инв. N

ГИП	Дмитриев	
Н. контр.	Шеренова	
Нач. отд.	Михайлов	
Нач. гр.	Шеренова	
Инж. I кат.	Ковальчук	
Инж. II кат.	Устинова	

501-7-014.91 АС

Платформы пассажирские низкие железобетонные

Платформа промежуточная.

Общий вид.

Стадия	Лист	Листов
РП	7	

Гипропромтрансстрой

Копир:

25452-01 17

Формат А3

Альбом I

Марка, поз.	Обозначение	Наименование	Количество на платформу длиной 300,9 м: Боковая В=3,0м	Боковая В=4,0м	Боковая В=6,0м	Боковая с уширен. В=3,0м	Боковая с уширен. В=4,0м		Промежуточная В=3,0м	Промежуточная В=4,0м	Промежуточная В=6,0м	Промежуточная В=8,0м	Масса ед., кг	Примечание
1	501-7-014.91 КЖИ 1	Блок БСТ-30	102		104	102			202		204		655	
2	КЖИ 1	БСТ-40		77			77			152		154	875	
3	КЖИ 8	Панель ПО-15	2	2	2	8	4						122	
4	КЖИ 8	ПО-20	144	144	144	126	128						158	
5	КЖИ 12	Стойка СОР	144	144	144	130	128						120	
6	КЖИ 11	СОУ	6	6	6	10	10						120	
7	АС 43	Лестничный сход	3	3	3	4	4							
		Уголок 40×40×4 ГОСТ 8509-86 / Ст3пс5-1 ГОСТ 535-88												
8		ℓ=150	90	65	92	90	65		180	130	184	132	0,36	
9		ℓ=500	2	2	2	2	2		4	4	4	4	1,20	
10		Бетон монолитный класса В-15	0,11	0,11	0,11	0,11	0,11		0,22	0,22	0,22	0,22		$м^3$

Инв. N подл. | Подпись и дата | Взам. инв. №

Привязан

Инв. №

ГИП	Дмитриев	
Н.контр.	Шеренова	
Нач.отд.	Михайлов	
Нач.гр.	Шеренова	
Инж. II к.	Ковальчук	

501-7-014.91 АС

Платформы пассажирские низкие железобетонные

Платформы боковая, боковая с уширением, промежуточная длиной 300,9м из блоков БСТ

Стадия	Лист	Листов
РП	8	

Спецификация

Гипропромтрансстрой

копир.

25452-01 18

формат А3

Альбом I

Платформа боковая 1 — Платформа боковая с уширением

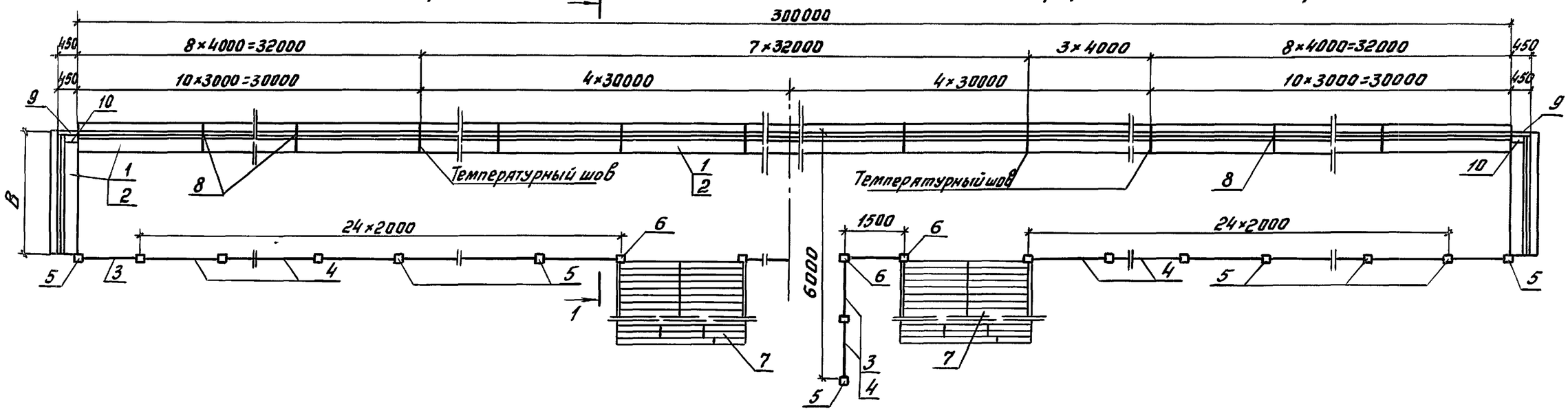

Платформа промежуточная 2

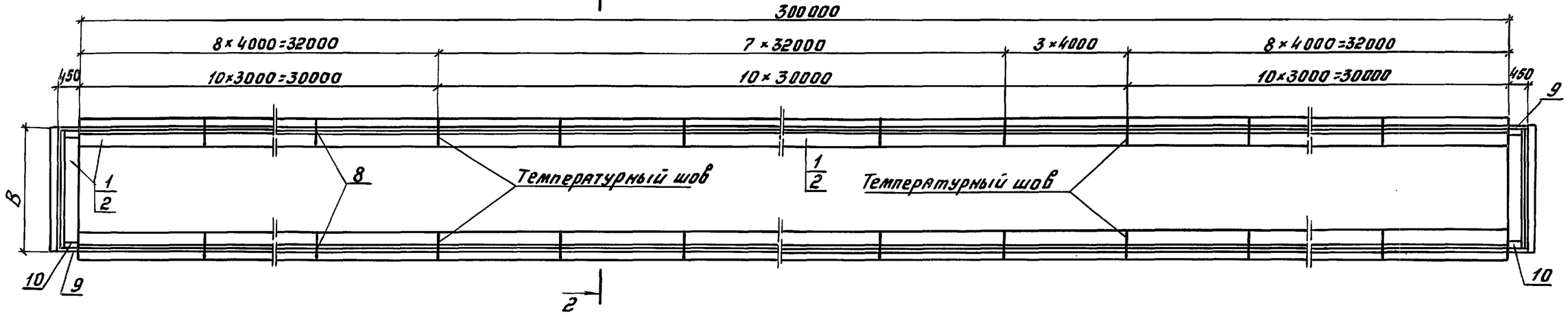

Длина температурного блока 30000 и 32000

Разрез 1-1 см. лист 20

Разрез 2-2 см. лист 21

Узлы сопряжения блоков БСТ см. лист 22

Разбивку лестничных сходов и перильного ограждения см. листы 23,24

Привязан				
ГИП	Дмитриев			
Н.контр.	Шеренова			
Нач.отд.	Михайлов			
Нач.гр.	Шеренова			
Инж.I кат.	Ковальчук			
Инв.№				

501-7-014.91 АС

Платформы пассажирские низкие железобетонные

Платформы боковая, боковая с уширением, промежуточная длиной 300,9м из блоков БСТ

Стадия	Лист	Листов
РП	9	

Схемы расположения сборных железобетонных элементов

Гипропромтрансстрой

Инв.№ подл. | Подпись и дата | Взам.инв.№

25452-01 19

Копировал: Бар.

Формат А3

Альбом I

Марка, поз.	Обозначение	Наименование	Количество на платформу длиной 500,9м: Боковая В=3,0м	Боковая В=4,0м	Боковая В=6,0м	Боковая с уширен. В=3,0м	Боковая с уширен. В=4,0м		Промежуточная В=3,0м	Промежуточная В=4,0м	Промежуточная В=6,0м	Промежуточная В=8,0м	Масса ед., кг	Примечание
1	501-7-014.91 КЖИ 1	Блок БСТ-30	2		4	2			2		4		655	
2	КЖИ 1	БСТ-40	125	127	125	125	127		250	252	250	254	875	
3	КЖИ 8	Панель ПО-15	6	6	6	12	8						122	
4	КЖИ 8	ПО-20	238	238	238	220	222						158	
5	КЖИ 12	Стойка СОР	240	240	240	226	224						120	
6	КЖИ 11	СОУ	10	10	10	14	14						120	
7	АС 43	Лестничный сход	5	5	5	6	6							
		Уголок $\frac{40\times40\times4\ ГОСТ8509-86}{Ст3пс5\text{-}1\ ГОСТ535-88}$												
8		ℓ=150	109	109	111	109	109		218	218	220	220	0,36	
9		ℓ=500	2	2	2	2	2		4	4	4	4	1,20	
10		Бетон монолитный класс А В15	0,11	0,11	0,11	0,11	0,11		0,22	0,22	0,22	0,22		$м^3$

Инв. № подл. | Подпись и дата | Взам. инв. №

Привязан

Инв. №

ГИП	Дмитриев	
Н.контр.	Шеренова	
Нач.отд.	Михайлов	
Нач.гр.	Шеренова	
Инж.I кат.	Ковальчук	

501-7-014.91 АС

Платформы пассажирские низкие железобетонные

Платформы боковая, боковая с уширением, промежуточная длиной 500,9м из блоков БСТ

Стадия	Лист	Листов
РП	10	

Спецификация

Гипропромтрансстрой

Копировал: Бар.

Формат А3

Альбом I

Платформа боковая

Платформа боковая с уширением.

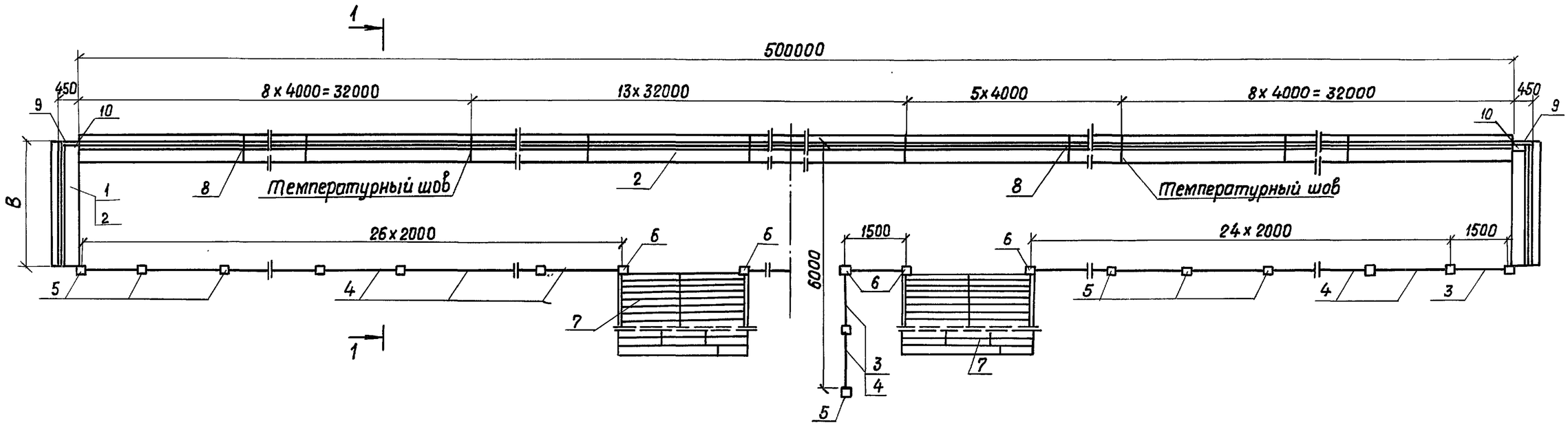

Платформа промежуточная

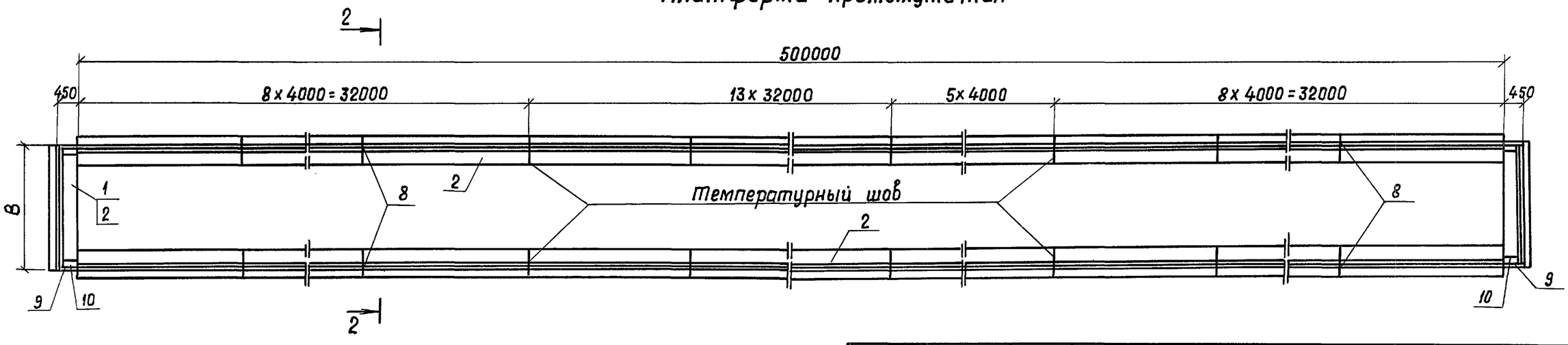

Длина температурного блока 32000.

Разрез 1-1 см. лист 20.

Разрез 2-2 см. лист 21.

Узлы сопряжения блоков БСТ см. лист 22.

Разбивку лестничных сходов и перильного ограждения см. листы 23, 24.

ГИП	Дмитриев		
Н.контр.	Шеренова		
Нач.отд.	Михайлов		
Нач. гр.	Шеренова		
Инж.II кат.	Ковальчук		

Привязан

Инв. N

501-7-014.91 АС

Платформы пассажирские низкие железобетонные

Платформы боковая, боковая с уширением, промежуточная длиной 500,9м из блоков БСТ

Стадия	Лист	Листов
РП	11	

Схемы расположения сборных железобетонных элементов

ГИПРОПРОМТРАНССТРОЙ

Инв. N подл. | Подпись и дата | Взам. инв. N

Копир.

25452-01 21

Формат А3

Альбом I

Марка, поз.	Обозначение	Наименование	Количество на платформу длиной 600,9 м										Масса ед., кг	Примечание
			Боковая			Боковая с уширен.			Промежуточная					
			B=4,0м	B=6,0м	B=8,0м	B=4,0м			B=4,0м	B=6,0м	B=8,0м			
1	501-7-014.91 КЖИ1	Блок БСТ-30		204						404			655	
2	КЖИ 1	БСТ-40	152		154	152			302		304		875	
3	КЖИ 8	Панель ПО-15	4	4	4	4							122	
4	КЖИ 8	ПО-20	288	288	288	272							158	
5	КЖИ 12	Стойка СОР	287	287	287	268							120	
6	КЖИ 11	СОУ	12	12	12	18							120	
7	АС-43	Лестничный сход	6	6	6	8								
		Уголок 40×40×4 ГОСТ 8509-86 / Ст3пс5-1 ГОСТ 535-88												
8		ℓ=150	131	182	133	131			262	362	264		0,36	
9		ℓ=500	2	2	2	2			4	4	4		1,20	
10		Бетон монолитный класса В15	0,11	0,11	0,11	0,11			0,22	0,22	0,22			$м^3$

Инв. № подл. | Подпись и дата | Взам. инв. №

Привязан

Инв. №

ГИП	Дмитриев	
Н.контр.	Шеренова	
Нач. отд.	Михайлов	
Нач. гр.	Шеренова	
Инж. II кат.	Ковальчук	

501-7-014.91 АС

Платформы пассажирские низкие железобетонные

Платформа боковая, боковая с уширением, промежуточная длиной 600,9м из блоков БСТ

Стадия	Лист	Листов
РП	12	

Спецификация

Гипропромтранесстрой

Копировал:

25452-01 22 Формат А3

Альбом I

Платформа боковая

Платформа боковая с уширением

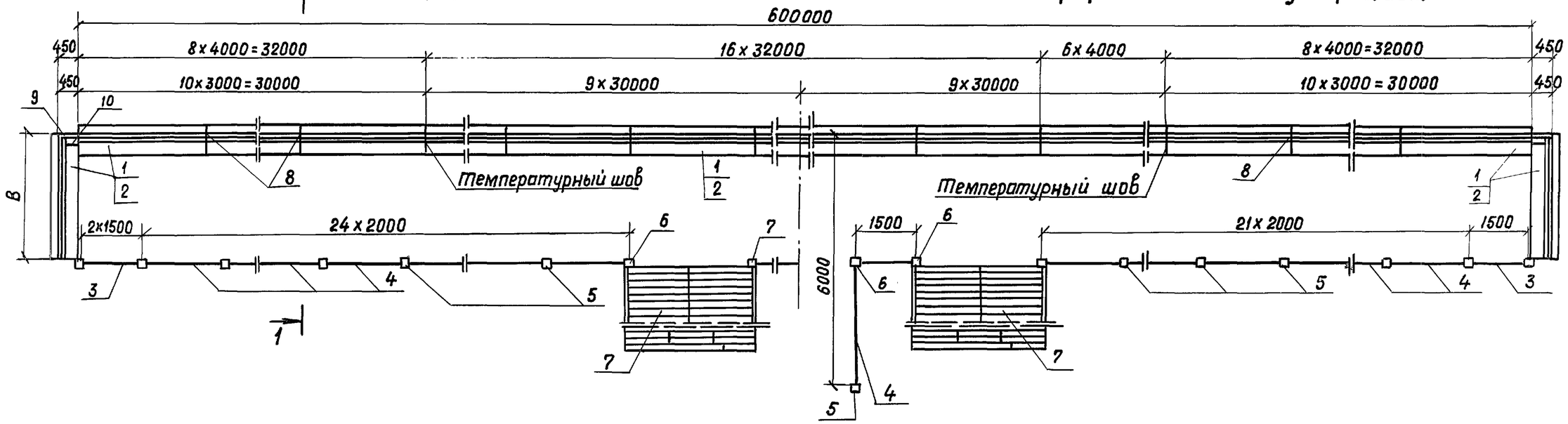

Платформа промежуточная

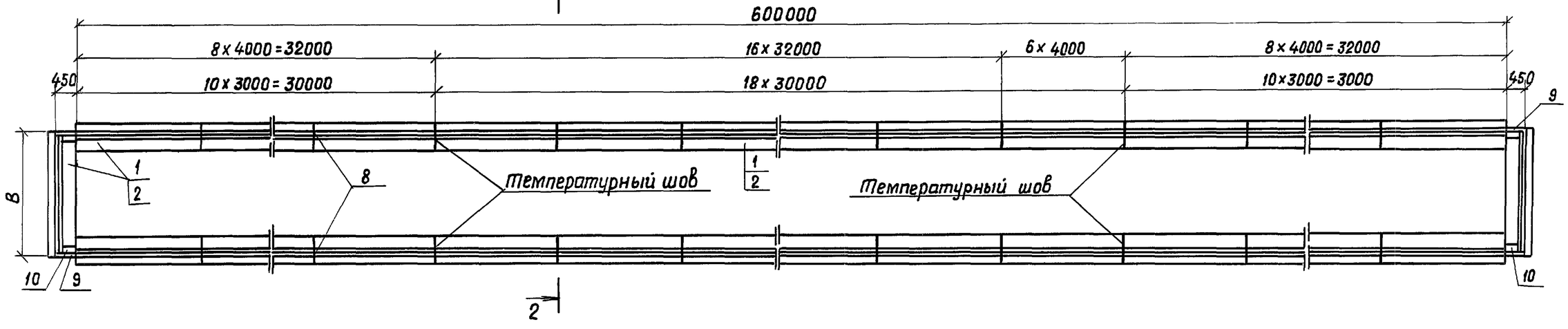

Длина температурного блока 30000 и 32000.

Разрез 1-1 см. лист 20.

Разрез 2-2 см. лист 21.

Узлы сопряжения блоков БСТ см. лист 22.

Разбивку лестничных сходов и перильного ограждения см. листы 23, 24.

Привязан			
Инв. N			

ГИП	Дмитриев	
Н.контр.	Шеренова	
Нач.отд.	Михайлов	
Нач.гр.	Шеренова	
Инж.II кат.	Ковальчук	

501-7-014.91 АС

Платформы пассажирские низкие железобетонные

Платформы боковая, боковая с уширением, промежуточная длиной 600,9м из блоков БСТ	Стадия	Лист	Листов
	РП	13	
Схемы расположения сборных железобетонных элементов	ГИПРОПРОМТРАНСССТРОЙ		

Взам.инв.N | Подпись и дата | Инв.N подл.

Копир. | 25452-01 23 | Формат А3

Альбом I

Марка, поз.	Обозначение	Наименование	Количество на платформу длиной 700,9 м: Боковая B=4,0м	Боковая B=6,0м	Боковая B=8,0м	Боковая с уширен. B=4,0м	Промежуточная B=4,0м	Промежуточная B=6,0м	Промежуточная B=8,0м	Масса ед., кг	Примечание
1	501-7-014.91 КЖИ 1	Блок БСТ-30		4				4		655	
2	КЖИ 1	БСТ-40	177	175	179	177	352	350	354	875	
3	КЖИ 8	Панель ПО-15	2	2	2	4				122	
4	КЖИ 8	ПО-20	338	338	338	322				158	
5	КЖИ 12	Стойка СОР	334	334	334	318				120	
6	КЖИ 11	СОУ	14	14	14	18				120	
7	АС 43	Лестничный сход	7	7	7	8					
		Уголок 40×40×4 ГОСТ 8509-86 / Ст3пс5-1 ГОСТ 535-88									
8		ℓ=150	153	155	155	153	306	308	308	0,36	
9		ℓ=500	2	2	2	2	4	4	4	1,20	
10		Бетон монолитный класса В15	0,11	0,11	0,11	0,11	0,22	0,22	0,22		$м^3$

Инв.№ подл. | Подпись и дата | Взам.инв.№

Привязан

Инв.№

ГИП	Дмитриев	
Н.контр.	Шеренова	
Нач.отд.	Михайлов	
Нач.гр.	Шеренова	
Инж.I кат.	Ковальчук	

501-7-014.91 АС

Платформы пассажирские низкие железобетонные

Платформа боковая, боковая с уширением, промежуточная длиной 700,9 м из блоков БСТ

Стадия	Лист	Листов
РП	14	

Спецификация

Гипропромтрансстрой

25452-01 24

Копировал: Бф.

Формат А3

Альбом I

Платформа боковая

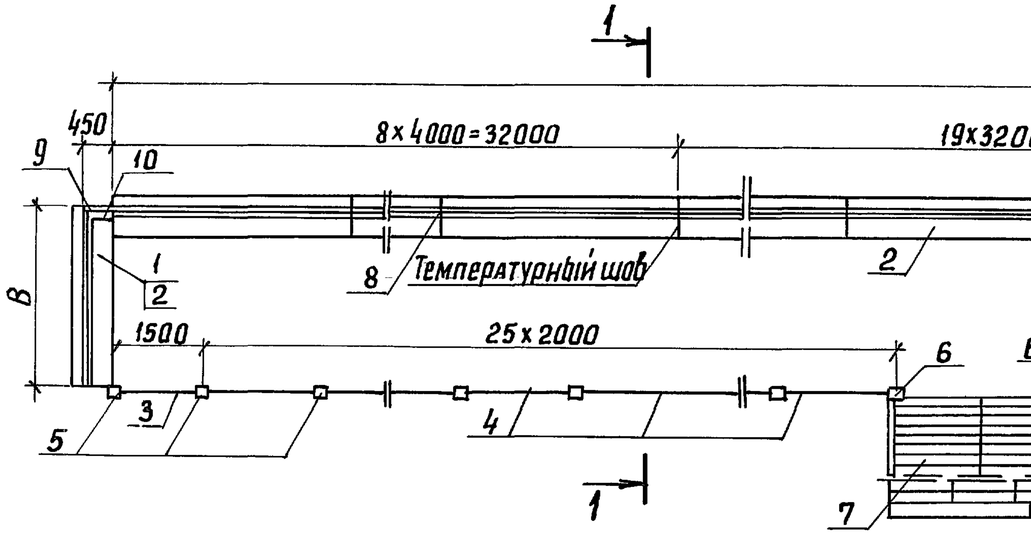

Платформа боковая с уширением

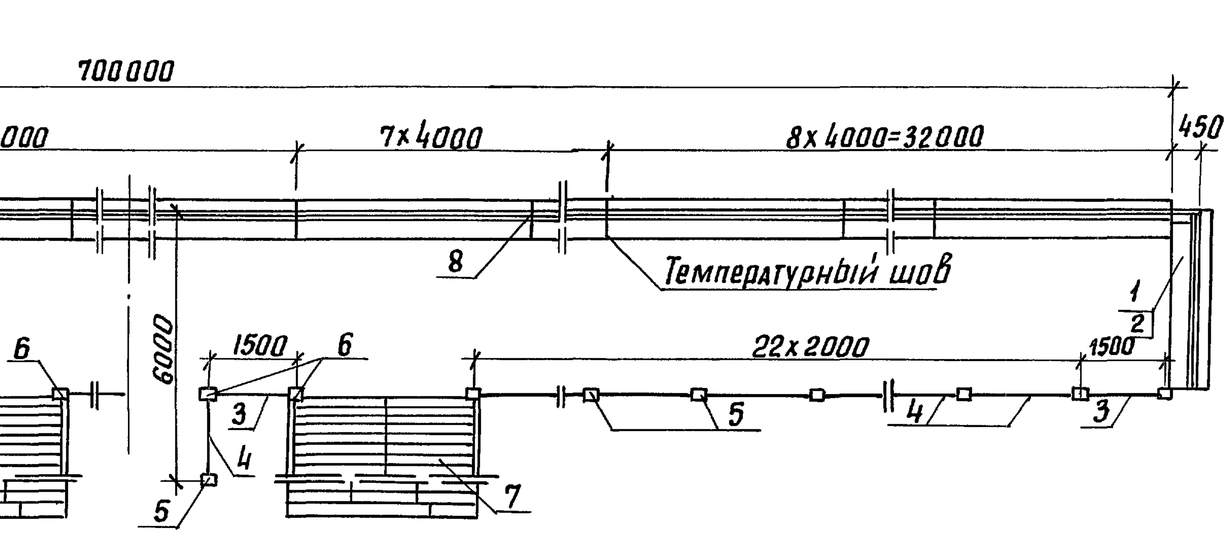

Платформа промежуточная

Длина температурного блока 32000.

Разрез 1-1 см. лист 20.

Разрез 2-2 см. лист 21.

Узлы сопряжения блоков БСТ см. лист 22.

Разбивку лестничных сходов и перильного ограждения см. лист 23,24.

Привязан			
	ГИП	Дмитриев	
	Н.контр.	Шеренова	
	Нач.отд.	Михайлова	
	Нач.гр.	Шеренова	
Инв.№	Инж. II к.	Ковальчук	

копир.

501-7-014.91 АС

Платформы пассажирские низкие железобетонные

Платформы боковая, боковая с уширением, промежуточная длиной 700,9м из блоков БСТ	стадия	лист	листов
	РП	15	
Схемы расположения сборных железобетонных элементов	Гипропромтрансстрой		

25452-01 25 Формат А3

Взам. инв.№ | Подпись и дата | Инв.№ подл.

Альбом I

Марка, поз.	Обозначение	Наименование	Количество на платформу длиной 800,9 м. Боковая			Боковая с уширен.		Промежуточная			Масса ед., кг	Примечание
			B=4,8м	B=6,0м	B=8,0м		B=4,0м		B=4,0м	B=6,0м	B=8,0м	
1	501-7-014.91 КЖИ 1	Блок БСТ-30		4						4		655
2	КЖИ 1	БСТ-40	202	200	204		202		402	400	404	875
3	КЖИ 8	Панель ПО-15					8					122
4	КЖИ 8	ПО-20	388	388	388		366					158
5	КЖИ 12	Стойка СОР	381	381	381		364					120
6	КЖИ 11	СОУ	16	16	16		22					120
7	АС 43	Лестничный сход	8	8	8		10					
		Уголок 40×40×4 ГОСТ 8509-86 / Ст3пс5-1 ГОСТ 535-88										
8		ℓ = 150	175	177	177		175		350	352	352	0,36
9		ℓ = 500	2	2	2		2		4	4	4	1,20
10		Бетон монолитный класса В15	0,11	0,11	0,11		0,11		0,22	0,22	0,22	$м^3$

Инв. N подл. | Подпись и дата | Взам. инв. N

Привязан

Инв. N

ГИП	Дмитриев	
Н. контр.	Шеренова	
Нач. отд.	Михайлов	
Нач. гр.	Шеренова	
Инж. I кат.	Ковальчук	

501-7-014.91 АС

Платформы пассажирские низкие железобетонные

Платформа боковая, боковая с уширением, промежуточная длиной 800,9м из блоков БСТ

Стадия	Лист	Листов
РП	16	

Спецификация

Гипропромтранесстрой

Копир.

25452-01 26

Формат А3

Альбом I

Платформа боковая

Платформа боковая с уширением

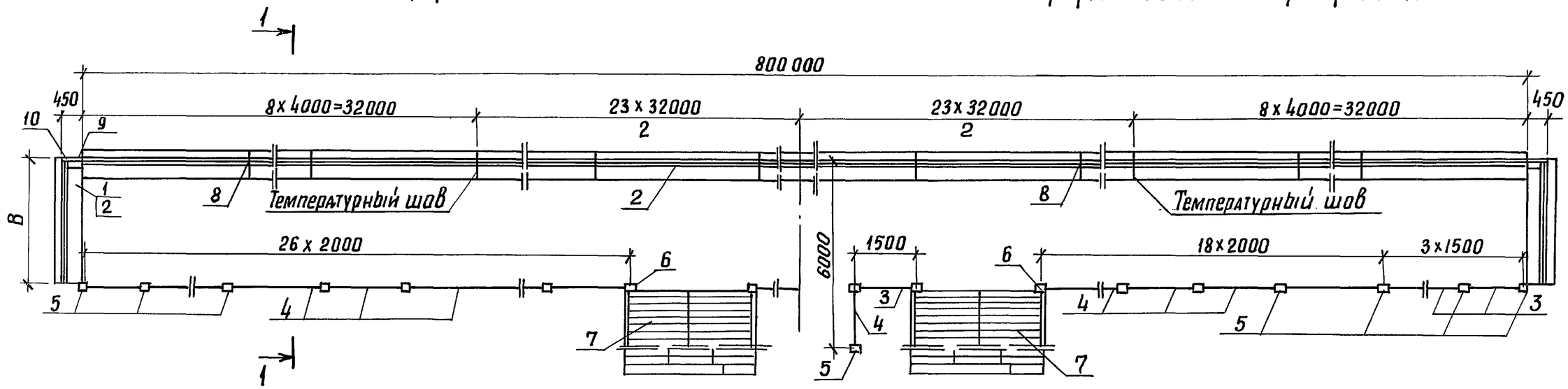

Платформа промежуточная

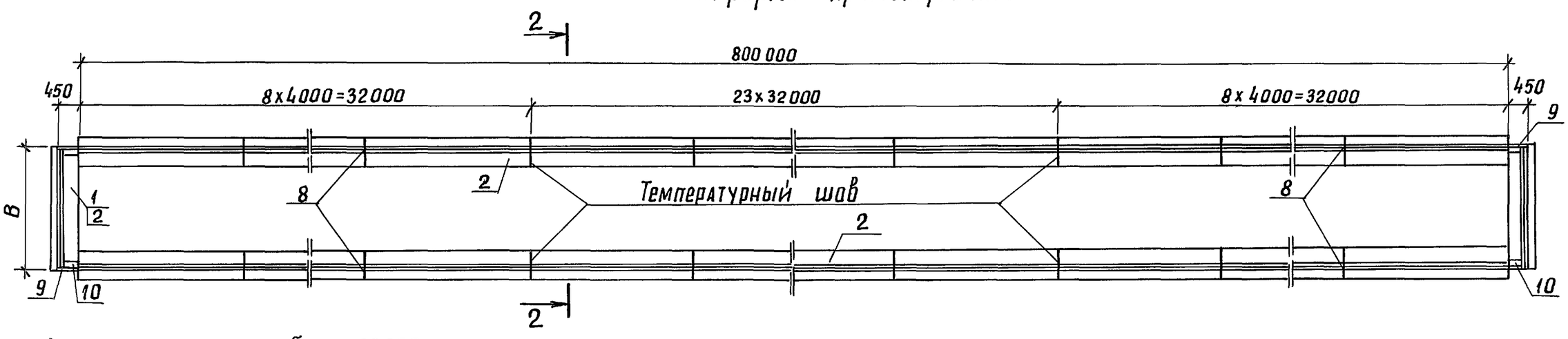

Длина температурного блока 32000.

Разрез 1-1 см. лист 20.

Разрез 2-2 см. лист 21.

Узлы сопряжения блоков БСТ см. лист 22.

Разбивку лестничных сходов и перильного ограждения см. листы 23, 24.

ГИП	Дмитриев		
Н. контр.	Шеренова		
Нач. отд.	Михайлов		
Нач. гр.	Шеренова		
Инж. II к.	Ковальчук		

Привязан

Инв. №

копир.

501-7-014.91 АС

Платформы пассажирские низкие железобетонные

Платформы боковая, боковая с уширением, промежуточная длиной 800,9 м из блоков БСТ

Стадия	Лист	Листов
РП	17	

Схемы расположения сборных железобетонных элементов

Гипропромтрансстрой

25452-01 27

Формат А3

Инв. № подл. | Подпись и дата | Взам. инв. №

Альбом I

Марка, поз.	Обозначение	Наименование	Количество на платформу длиной 850,9м: Боковая B=4,0м	Боковая B=6,0м	Боковая B=8,0м	Боковая с уширен. B=4,0м		Промежуточная B=4,0м	Промежуточная B=6,0м	Промежуточная B=8,0м	Масса ед., кг	Примечание
1	501-7-014.91 КЖИ 1	Блок БСТ-30	2	6	2	2		4	8	4	655	
2	КЖИ 1	БСТ-40	213	211	215	213		424	422	426	875	
3	КЖИ 8	Панель ПО-15	2	2	2	4					122	
4	КЖИ 8	ПО-20	410	410	410	394					158	
5	КЖИ 12	Стойка СОР	404	404	404	388					120	
6	КЖИ 11	СОУ	18	18	18	22					120	
7	АС 43	Лестничный сход	9	9	9	10						
		Уголок $\frac{40\times40\times4\ ГОСТ8509-86}{Ст3пс5\text{-}1\ ГОСТ535-88}$										
8		ℓ=150	186	188	188	186		372	374	374	0,36	
9		ℓ=500	2	2	2	2		4	4	4	1,20	
10		Бетон монолитный класса В15	0,11	0,11	0,11	0,11		0,22	0,22	0,22		$м^3$

Привязан

Инв. №

ГИП	Дмитриев		
Н.контр.	Шеренова		
Нач.отд.	Михайлов		
Нач.гр.	Шеренова		
Инж. II кат.	Ковальчук		

501-7-014.91 АС

Платформы пассажирские низкие железобетонные

Платформа боковая, боковая с уширением, промежуточная длиной 850,9м из блоков БСТ

Стадия	Лист	Листов
РП	18	

Спецификация

Гипропромтрансстрой

Инв. № подл. | Подпись и дата | Взам. инв. №

25452-01 28

Копировал: Бар.

Формат А3

Альбом I

Платформа боковая

Платформа боковая с уширением

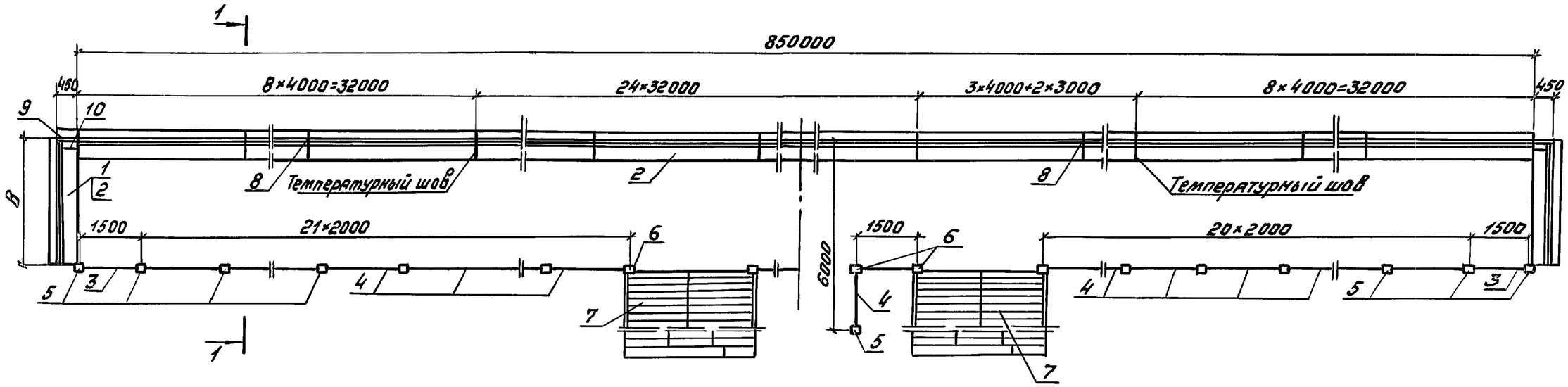

Платформа промежуточная

Длина температурного блока 32000

Разрез 1-1 см. лист 20

Разрез 2-2 см. лист 21

Узлы сопряжения блоков БСТ см. лист 22

Разбивку лестничных сходов и перильного ограждения см. листы 23,24

Привязан			
Инв. №			

ГИП	Дмитриев		
Н.контр.	Шеренова		
Нач.отд.	Михайлов		
Нач.гр.	Шеренова		
Инж. II кат.	Ковальчук		

501-7-014.91 АС

Платформы пассажирские низкие железобетонные

Платформы боковая, боковая с уширением, промежуточная длиной 850,9м из блоков БСТ	Стадия	Лист	Листов
	РП	19	
Схемы расположения сборных железобетонных элементов	Гипропромтрансстрой		

Взам.инв.№ | Подпись и дата | Инв.№подл.

25452-01 29

Копировал: Бар. Формат А3

1 – 1

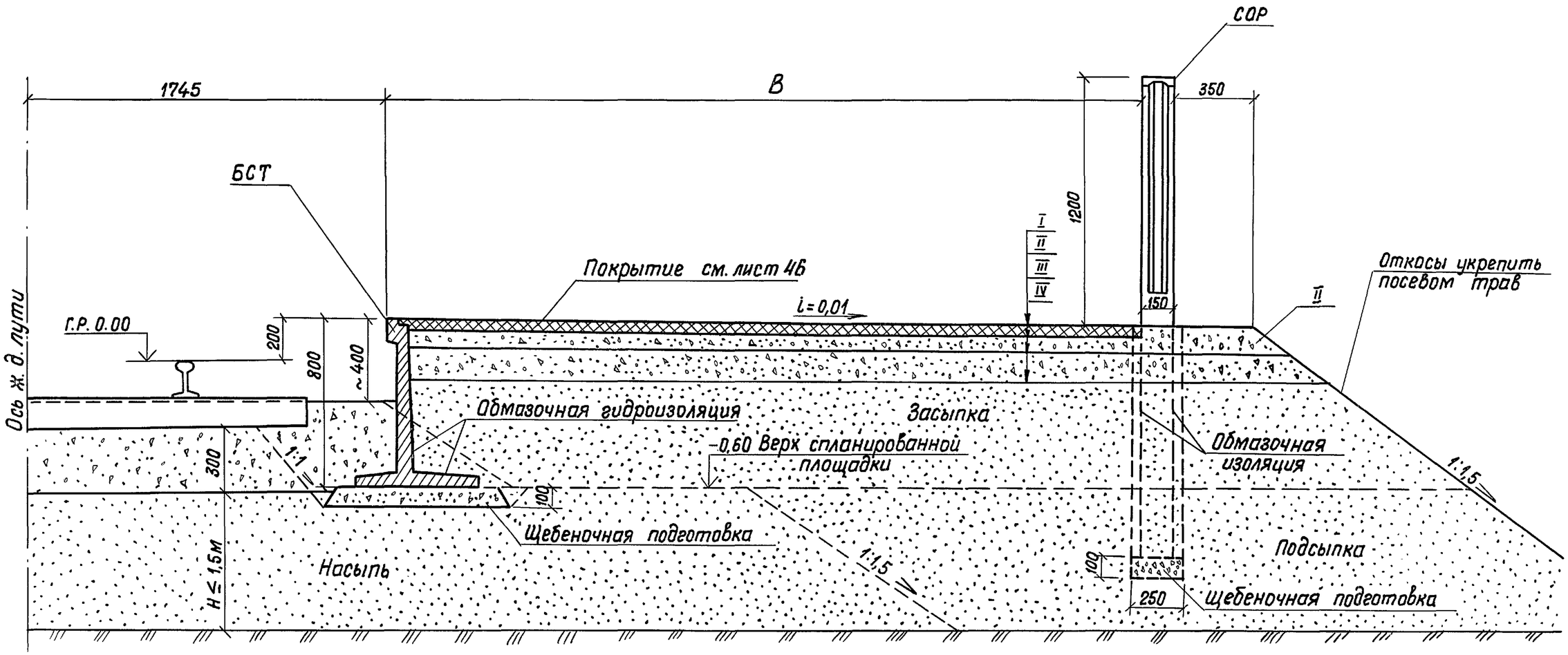

Деталь крепления ограждения к стойке

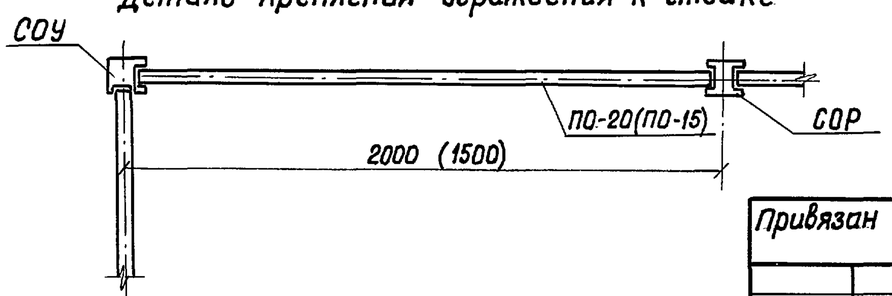

Значения „В" см. на листах 5, 6

Привязан				501-7-014.91 АС			
				Платформы пассажирские низкие железобетонные			
				Платформа боковая, боковая с уширением из блоков БСТ	Стадия	Лист	Листов
					РП	20	
				Разрез 1-1	ГИПРОПРОМТРАНССТРОЙ		
Инв. N							

ГИП	Дмитриев	
Н.контр.	Шеренова	
Нач.отд.	Михайлов	
Нач. гр.	Шеренова	
Инж. II кат.	Ковальчук	
Инж. III кат.	Устинова	

Инв. N подл. | Подпись и дата | Взам. инв. N

Копир. Ж

25452-01 30

Формат А3

2 - 2

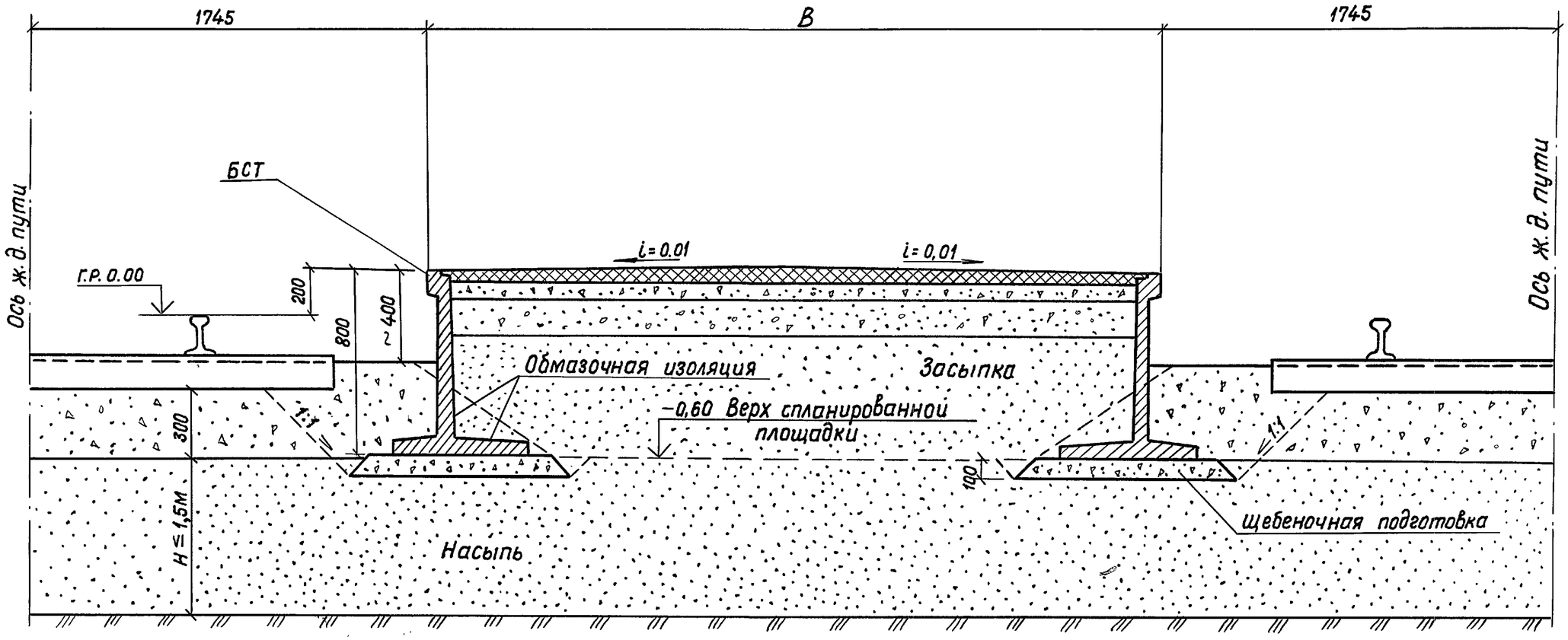

Значение „B" см. на листе 7

					501-7-014.91 АС		
					Платформы пассажирские низкие железобетонные		
Привязан:			ГИП	Дмитриев	Платформа промежуточная из блоков БСТ	Стадия	Лист	Листов
			Н.контр.	Шеренова		РП	21	
			Нач.отд.	Михайлов				
			Нач.гр.	Шеренова	Разрез 2-2	ГИПРОПРОМТРАНССТРОЙ		
			Инж.II кат.	Ковальчук				
Инв.N			Инж.III кат.	Устинова				

Взам. инв.N | Подпись и дата | Инв.N подл.

Копир. | 25452-01 31 | Формат А3

Угловое сопряжение
1-1

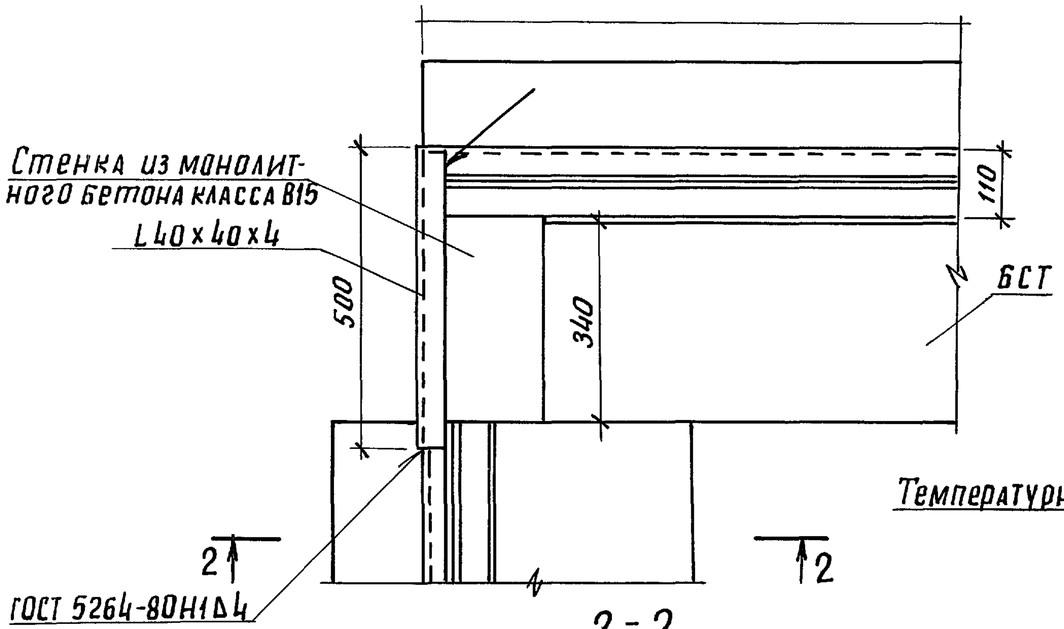

2-2

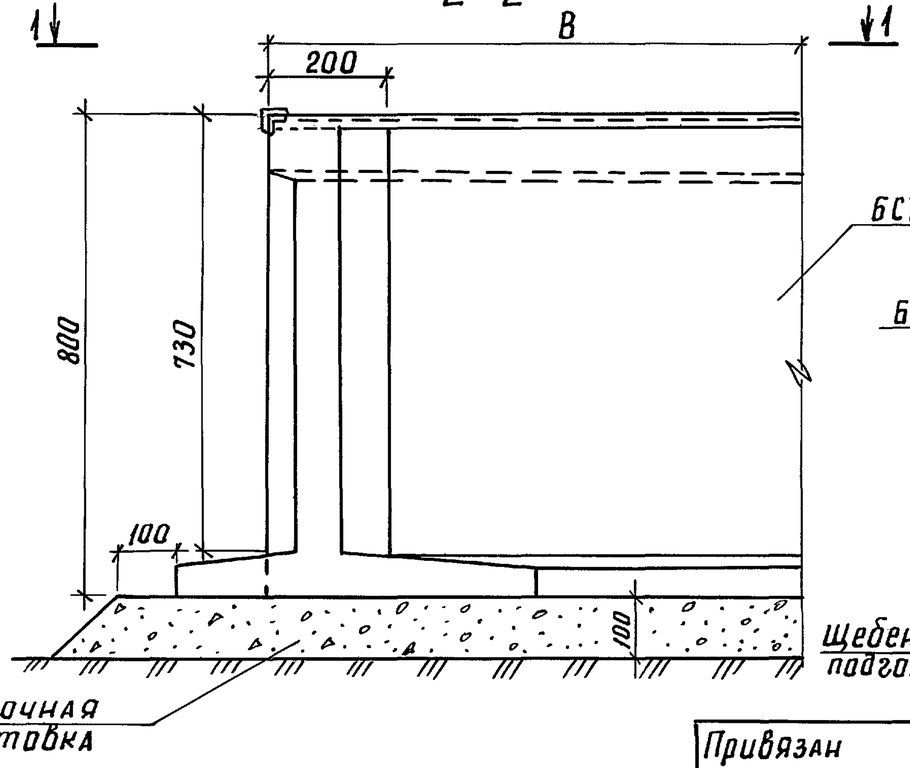

Промежуточное сопряжение
3-3

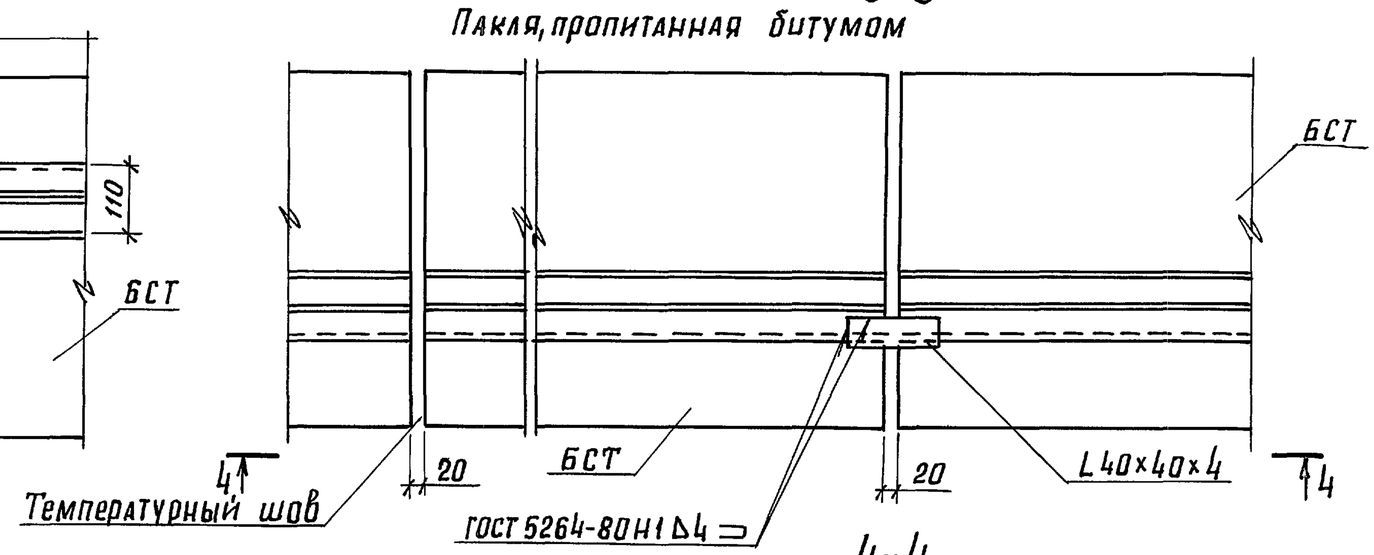

4-4

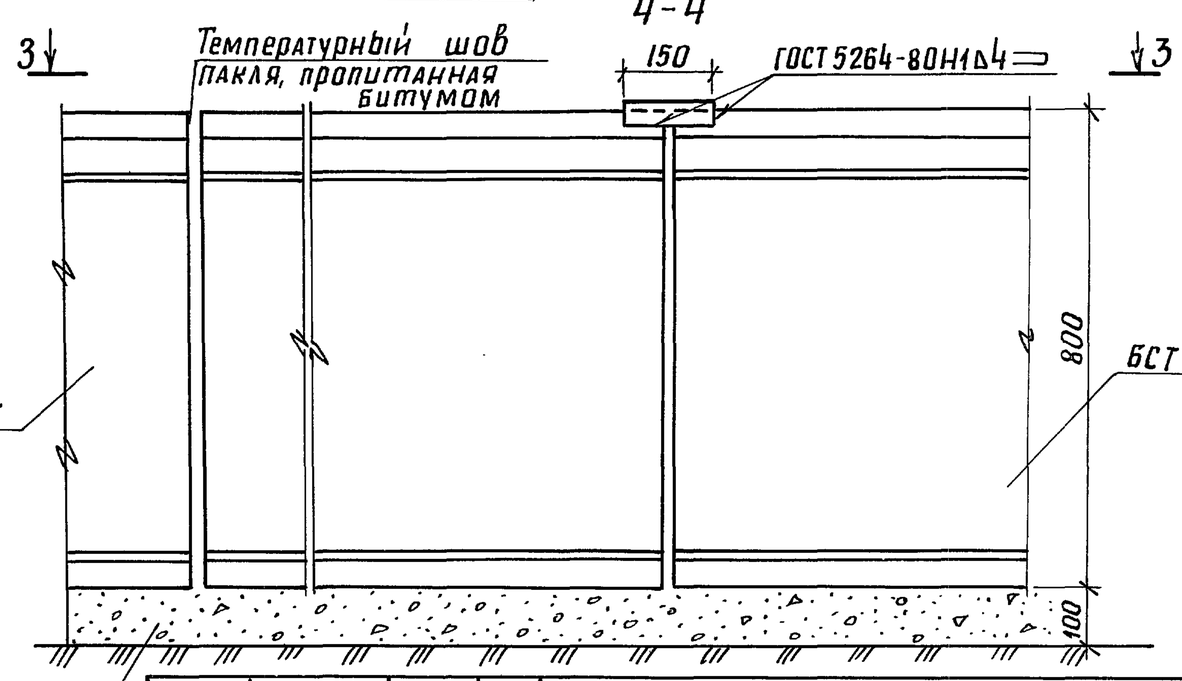

Привязан				501-7-014.91 АС	
				Платформы пассажирские низкие железобетонные	
	ГИП	Дмитриев			стадия / лист / листов
	Н. контр.	Шеренова			РП / 22 /
	Нач. отд.	Михайлов			
	Нач. гр.	Шеренова		Узлы сопряжения блоков БСТ	Гипропромтрансстрой
	Инж. II к.	Ковальчук			
Инв. №	Инж. III к.	Устинова			

копир.

25452-01 32 формат А3

Инв. № подл. | Подпись и дата | Взам. инв. №

Альбом I

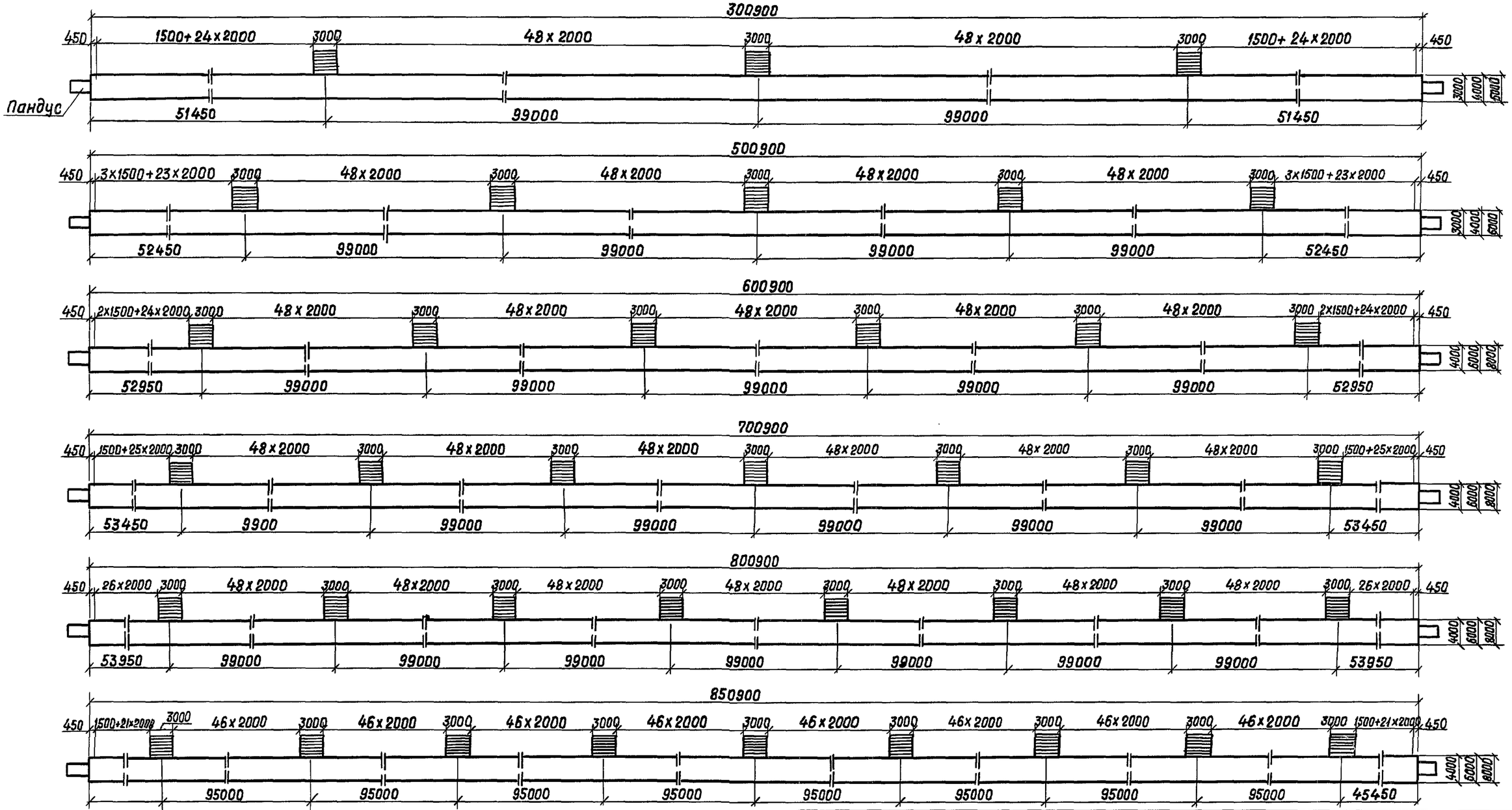

Привязан:			
Инв. N			

ГИП	Дмитриев	
Н.контр.	Шеренова	
Нач.отд.	Михайлов	
Нач. гр.	Шеренова	
Инж. II кат.	Ковальчук	

501-7-014.91 АС

Платформы пассажирские низкие железобетонные

Платформы боковые из блоков БСТ

Стадия	Лист	Листов
РП	23	

Схемы расположения лестничных сходов и перильного ограждения

ГИПРОПРОМТРАНСТРОЙ

Копир. Зм

25452-01 33

Формат А3

Инв. N подл. | Подпись и дата | Взам. инв. N

Альбом I

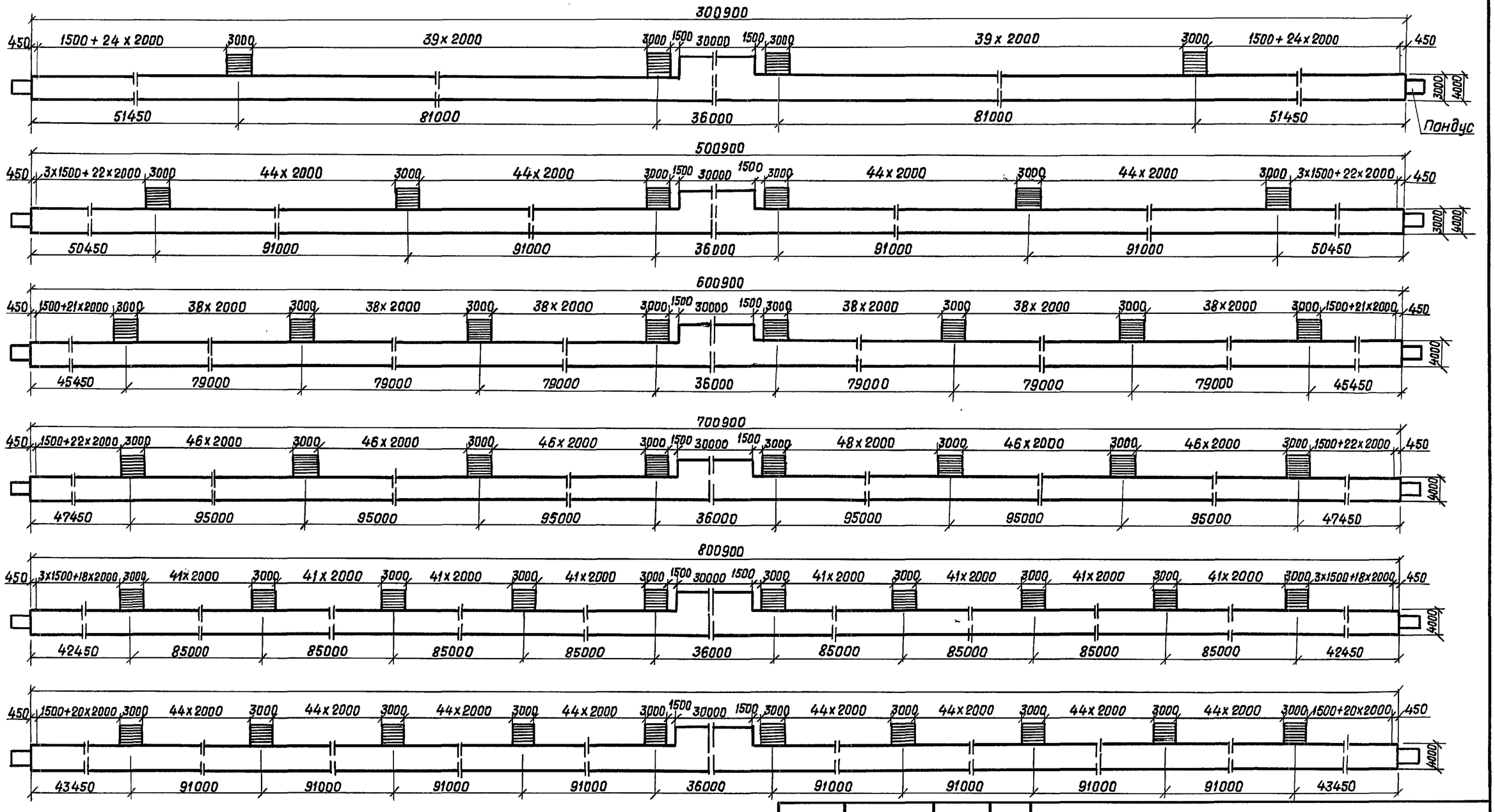

Привязан:			
Инв. N			

ГИП	Дмитриев		
Н. контр.	Шеренова		
Нач. отд.	Михайлов		
Нач. гр.	Шеренова		
Инж. II кат.	Ковальчук		

501 - 7 - 014.91 АС

Платформы пассажирские низкие железобетонные

Платформы боковые с уширением из блоков БСТ

Стадия	Лист	Листов
РП	24	

Схемы расположения лестничных сходов и перильного ограждения

ГИПРОПРОМТРАНССТРОЙ

Инв. N подл. | Подпись и дата | Взам. инв. N

Копир. Зн

25452 - 01 34 Формат А3

Альбом I

Марка, поз.	Обозначение	Наименование	Количество на платформу длиной 297 м: Боковая B=3,0м	Боковая B=4,0м	Боковая B=6,0м	Боковая с уширен. B=3,0м	Боковая с уширен. B=4,0м		Промежуточная B=3,0м	Промежуточная B=4,0м	Промежуточная B=6,0м	Промежуточная B=8,0м	Масса ед. кг	Примечание
1	501-7-014.91 КЖИ 15	Бетонный блок ФБС-9.3.6 и	10	12	12	10	12		20	22	20	20	350	
2	КЖИ 15	ФБС-24.3.6 и	122	122	124	122	122		242	242	244	246	970	
3	ГОСТ 13579-78	Бетонный блок ФБС-9.3.6-Т	10	12	12	10	12		24	20	20	24	350	
4	—— " ——	ФБС-24.3.6-Т	122	122	124	122	122		240	242	244	244	970	
5	501-7-014.91 КЖИ 12	Стойка СОР	142	142	142	128	126						120	
6	КЖИ 11	СОУ	6	6	6	10	10						120	
7	КЖИ 8	Панель ПО-15				6	2						122	
8	КЖИ 8	ПО-20	144	144	144	126	128						158	
9	АС 43	Лестничный сход	3	3	3	4	4							
10	КЖИ 17	МС-1	2		4	2			2		4		5,9	
11	КЖИ 17	МС-2		2			2			2		4	7,8	
12	КЖИ 17	МС-3	50	50	50	50	50		100	100	100	100	11,6	
13		Уголок 32×32×4 ГОСТ 8509-86 / Ст3сп5-1 ГОСТ 535-88												
		ℓ=150	40	40	42	40	40		80	80	82	82	0,3	
14		Монолитный участок												
		Бетон класса В15	0,11	0,18		0,11	0,18			0,18	0,22	0,15		$м^3$

Инв. № подл. | Подпись и дата | Взам. инв. №

Привязан

Инв. №

ГИП	Дмитриев	
Н. контр.	Шеренова	
Нач. отд.	Михайлов	
Нач. гр.	Шеренова	
Инж. II к.	Ковальчук	

501-7-014.91 АС

Платформы пассажирские низкие железобетонные

Платформа боковая, боковая с уширением, промежуточная длиной 297 м из блоков ФБС

Стадия	Лист	Листов
РП	25	

Спецификация

Гипропромтрансстрой

копир.

25452-01 35 Формат А3

Альбом I

Платформа боковая

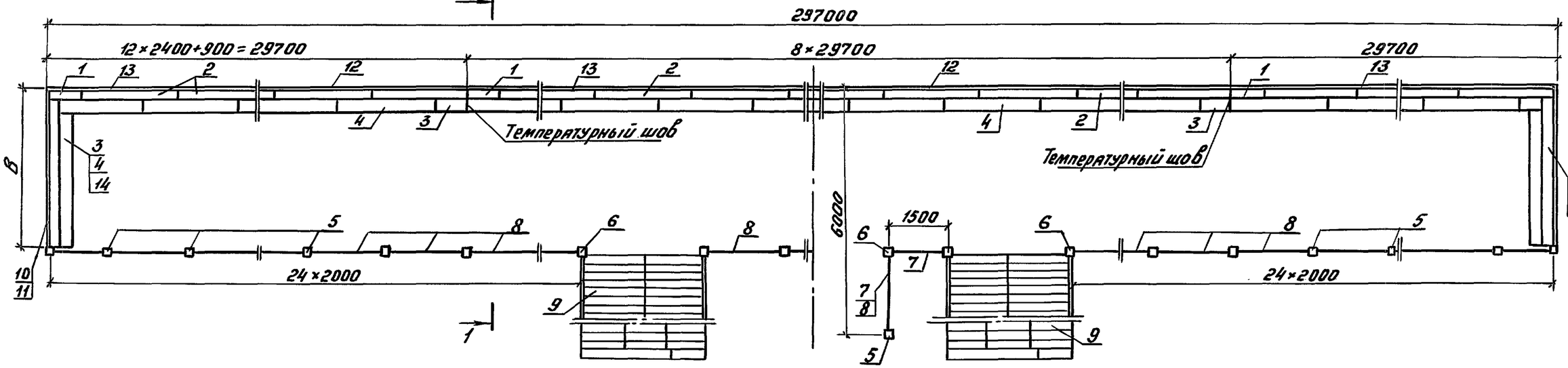

Платформа боковая с уширением

Платформа промежуточная

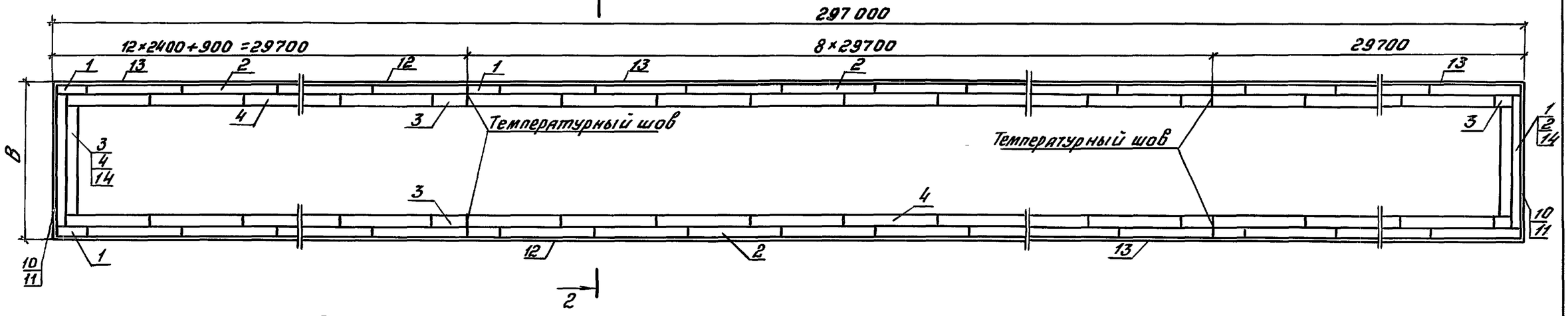

Длина температурного блока-29700

Разрез 1-1 см. лист 37
Разрез 2-2 см. лист 38
Схемы раскладки блоков ФБС и монолитные участки см. листы 39,40
Разбивку лестничных сходов и перильного ограждения см. листы 41,42

Привязан:

Инв. №

ГИП	Дмитриев	
Н.контр.	Шеренова	
Нач.отд.	Михайлов	
Нач.гр.	Шеренова	
Инж.II кат.	Ковальчук	

501-7-014.91 АС

Платформы пассажирские низкие железобетонные

Платформы боковая, боковая с уширением, промежуточная длиной 297м из блоков ФБС

Стадия	Лист	Листов
РП	26	

Схемы расположения сборных железобетонных элементов

Гипропромтрансстрой

Инв. № подл. | Подпись и дата | Взам. инв. №

25452-01 36

Копировал: Бар.

Формат А3

Альбом I

Марка, поз.	Обозначение	Наименование	Количество на платформу длиной 500,1м: Боковая B=3,0м	Боковая B=4,0м	Боковая B=6,0м	Боковая с уширен. B=3,0м	Боковая с уширен. B=4,0м		Промежуточная B=3,0м	Промежуточная B=4,0м	Промежуточная B=6,0м	Промежуточная B=8,0м	Масса ед., кг	Примечание
1	501-7-014.91 КЖИ 15	Бетонный блок ФБС-9.3.6и	17	19	19	17	19		34	36	34	34	350	
2	КЖИ 15	ФБС-24.3.6и	204	204	206	204	204		406	406	408	410	970	
3	ГОСТ 13579-78	Бетонный блок ФБС-9.3.6	17	19	19	17	19		38	34	34	38	350	
4	—"—	ФБС-24.3.6	204	204	206	204	204		404	406	408	408	970	
5	501-7-014.91 КЖИ 12	Стойка СОР	240	240	240	228	226						120	
6	КЖИ 11	СОУ	10	10	10	14	14						120	
7	КЖИ 8	Панель ПО-15	6	6	6	12	8						122	
8	КЖИ 8	ПО-20	238	238	238	222	224						158	
9	АС43	Лестничный сход	5	5	5	6	6							
10	КЖИ 17	МС-1	2		4	2			2		4		5,9	
11	КЖИ 17	МС-2		2			2			2		4	7,8	
12	КЖИ 17	МС-3	84	84	84	84	84		168	168	168	168	11,6	
13	КЖИ 17	МС-4	1	1	1	1	1		2	2	2	2	2,2	
14		Уголок 32×32×4 ГОСТ 8509-86 ℓ=150												
		Ст3пс5-1 ГОСТ 535-88	68	68	70	68	68		136	136	138	138	0,3	
15		Монолитный участок												
		бетон класса В15	0,11	0,18		0,11	0,18			0,18	0,22	0,15		$м^3$

Инв. № подл. | Подпись и дата | Взам. инв. №

Привязан

Инв. №

ГИП	Дмитриев		
Н.контр.	Шеренова		
Нач. отд.	Михайлов		
Нач. гр.	Шеренова		
Инж. I кат.	Ковальчук		

501-7-014.91 АС

Платформы пассажирские низкие железобетонные

Платформа боковая, боковая с уширением, промежуточная длиной 500,1м из блоков ФБС

Стадия	Лист	Листов
РП	27	

Спецификация

Гипропромтранестрой

Копировал

25452-01 37 Формат А3

Альбом I

Платформа боковая

Платформа боковая с уширением

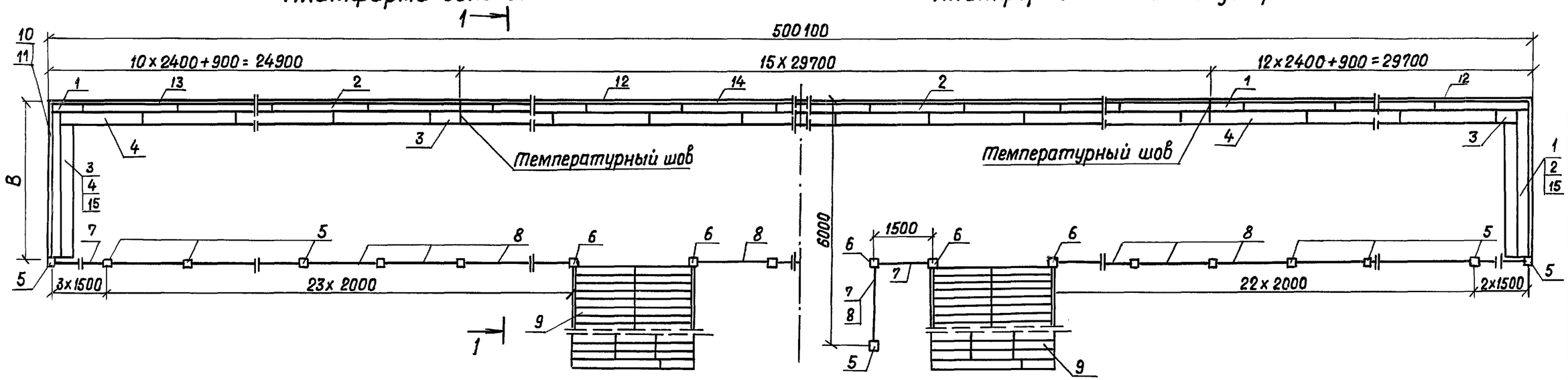

Платформа промежуточная

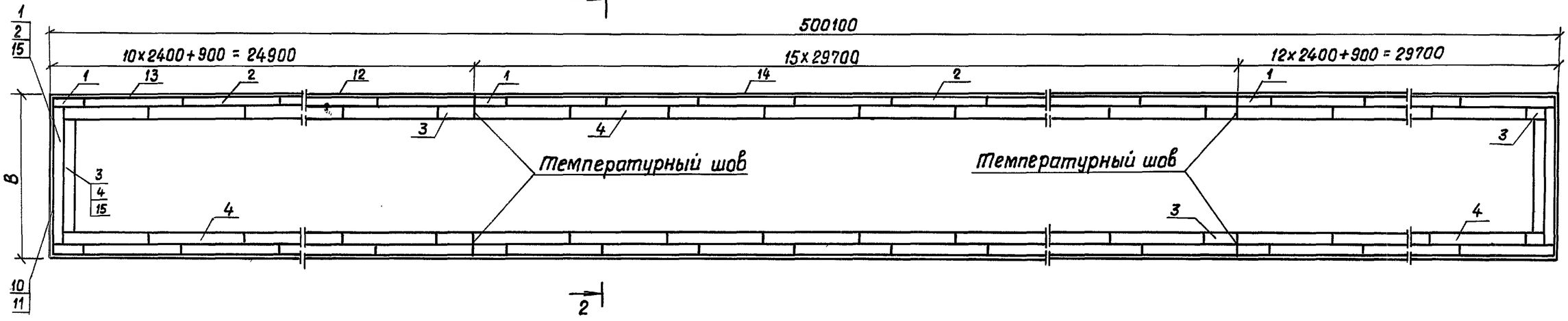

Длина температурного блока - 29700.

Разрез 1-1 см. лист 37.

Разрез 2-2 см. лист 38.

Схемы раскладки блоков ФБС и монолитные участки см. листы 39,40.

Разбивку лестничных сходов и перильного ограждения см. листы 41,42.

Привязан			
Инв. N			

ГИП	Дмитриев		
Н.контр.	Шеренова		
Нач.отд.	Михайлов		
Нач. гр.	Шеренова		
Инж. II кат.	Ковальчук		

501-7-014.91 АС

Платформы пассажирские низкие железобетонные

Платформы боковая, боковая с уширением, промежуточная длиной 500,1м из блоков ФБС	Стадия	Лист	Листов
	РП	28	
Схемы расположения сборных железобетонных элементов	ГИПРОПРОМТРАНССТРОЙ		

Взам.инв.N | Подпись и дата | Инв.N подл.

Копир.

25452-01 38

Формат А3

Альбом I

Марка, поз.	Обозначение	Наименование	Количество на платформе длиной 598,8 м										Масса ед., кг	Примечание
			Боковая			Боковая с уширен.			Промежуточная					
			B=4,0м	B=6,0м	B=8,0м		B=4,0м			B=4,0м	B=6,0м	B=8,0м		
1	501-7-014.91 КЖИ 15	Бетонный блок ФБС-9.3.6 и	22	22	20		22			42	40	40	350	
2	КЖИ 15	ФБС-24.3.6 и	244	246	248		244			486	488	490	970	
3	ГОСТ 13579-78	Бетонный блок ФБС-9.3.6	22	22	20		22			40	40	44	350	
4	—— " ——	ФБС-24.3.6	244	246	248		244			486	488	488	970	
5	501-7-014.91 КЖИ 12	Стойка СОР	285	285	285		268						120	
6	КЖИ 11	СОУ	12	12	12		18						120	
7	КЖИ 8	Панель ПО-15					8						122	
8	КЖИ 8	ПО-20	290	290	290		268						158	
9	501-7-014.91 АС 43	Лестничный сход	6	6	6		8							
10	501-7-014.91 КЖИ 17	МС-1		4							4		5,9	
11	КЖИ 17	МС-2	2		4		2			2		4	7,8	
12	КЖИ 17	МС-3	100	100	100		100			200	200	200	11,6	
13	КЖИ 17	МС-5	1	1	1		1			2	2	2	9,4	
		Уголок 32×32×4 ГОСТ 8509-86 / ℓ=150 ; Ст3пс5-1 ГОСТ 535-88	82	84	84		82			164	166	166	0,3	
14		Монолитный участок												
		бетон класса В15	0,18		0,25		0,18			0,18	0,22	0,15		$м^3$

Инв. N подл. | Подпись и дата | Взам. инв. N

Привязан

Инв. N

ГИП	Дмитриев		
Н. контр.	Шеренова		
Нач. отд.	Михайлов		
Нач. гр.	Шеренова		
Инж. II кат.	Ковальчук		

501-7-014.91 АС

Платформы пассажирские низкие железобетонные

Платформа боковая, боковая с уширением, промежуточная длиной 598,8м из блоков ФБС

Стадия	Лист	Листов
РП	29	

Спецификация

Гипропромтрансстрой

Копир.

25452-01 39

Формат А3

Альбом I

Платформа боковая

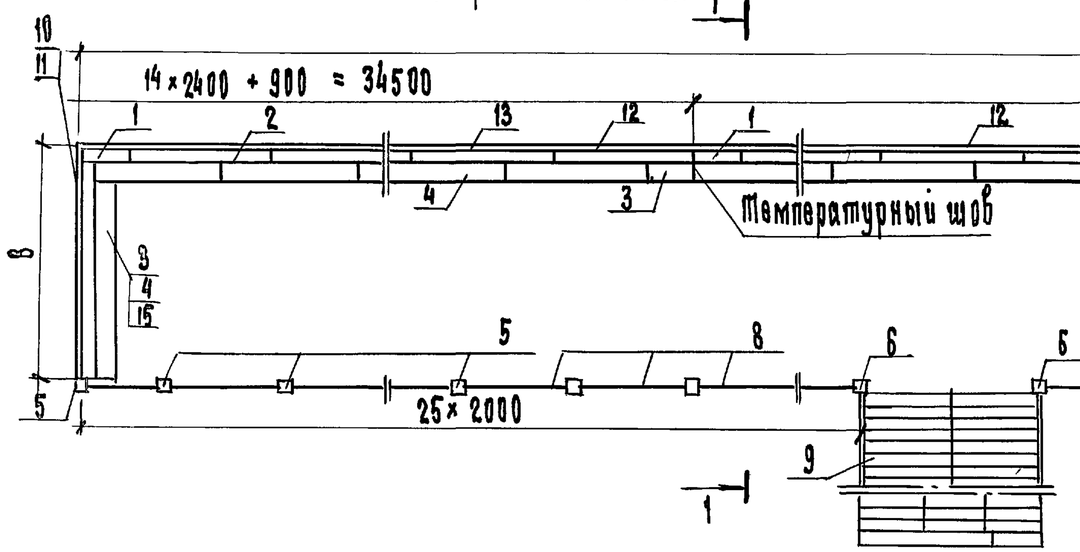

Платформа боковая с уширением

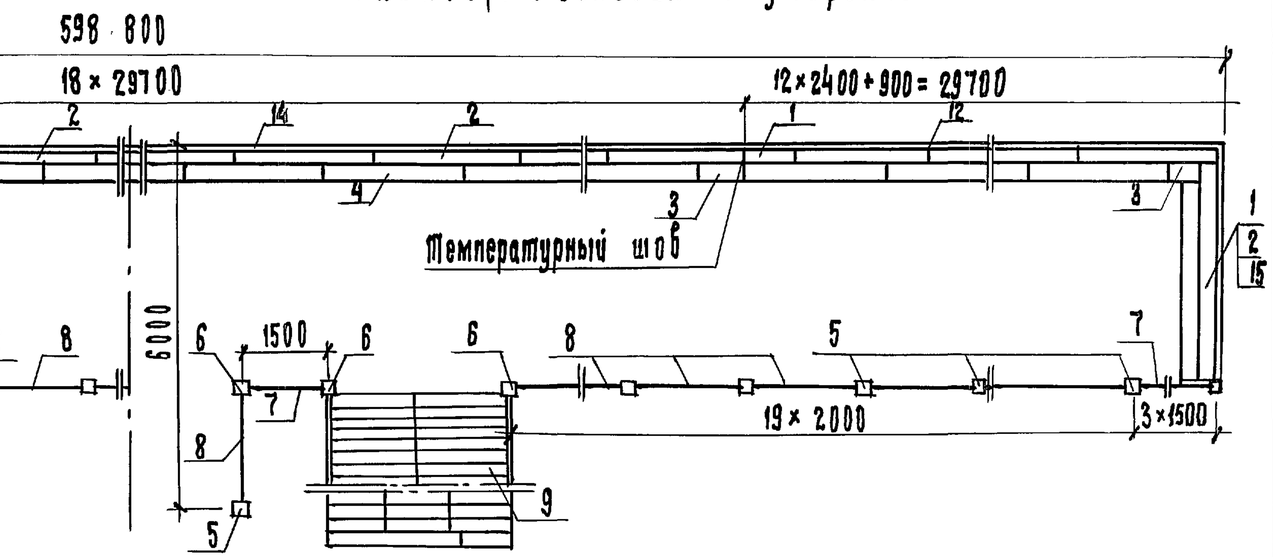

Платформа промежуточная

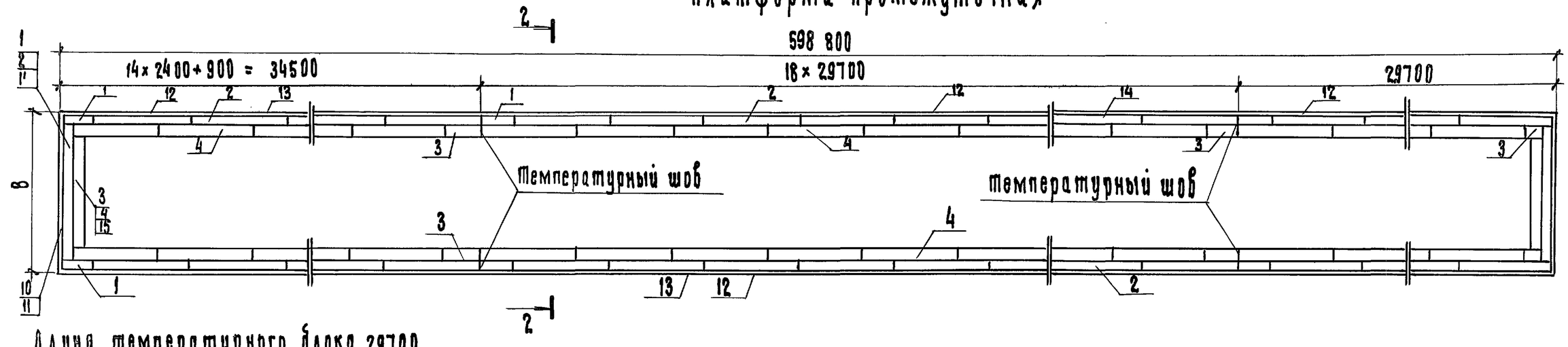

Длина температурного блока 29700

Разрез 1-1 см. лист 37.

Разрез 2-2 см. лист 38.

Схемы раскладки блоков ФБС и монолитные участки см. листы 39, 40.

Разбивку лестничных сходов и перильного ограждения см. листы 41, 42.

ГИП	Дмитриев		
Н.контр.	Шеренова		
Нач. отд.	Михайлов		
Нач. гр.	Шеренова		
Инж.I кат.	Ковальчук		

Привязан:

Инв. N

501-7-014.91 АС

Платформы пассажирские низкие железобетонные

Платформы боковая, боковая с уширением, промежуточная длиной 598,8 м из блоков ФБС.	Стадия	Лист	Листов
	РП	30	
Схемы расположения сборных железобетонных элементов.	Гипропромтрансстрой		

Инв. N подл. | Подпись и дата | Взам. инв. N

Копир.

25452-01 40

Формат А3

Альбом I

Марка, поз.	Обозначение	Наименование	Количество на платформу длиной 700,8 м: Боковая B=4,0м	Боковая B=6,0м	Боковая B=8,0м	Боковая с уширен. B=4,0м	Промежуточная B=4,0м	Промежуточная B=6,0м	Промежуточная B=8,0м	Масса ед., кг	Примечание
1	501-7-014.91 КЖИ 15	Бетонный блок ФБС-9.3.6 И	26	26	24	26	50	48	48	350	
2	КЖИ 15	ФБС-24.3.6 И	285	287	289	285	568	570	572	970	
3	ГОСТ 13579-78	Бетонный блок ФБС-9.3.6	26	26	24	26	48	48	52	350	
4	—"—	ФБС-24.3.6	285	287	289	285	568	570	570	970	
5	501-7-014.91 КЖИ 12	Стойка СОР	334	334	334	318				120	
6	КЖИ 11	СОУ	14	14	14	18				120	
7	КЖИ 8	Панель ПО-15	2	2	2	4				122	
8	КЖИ 8	ПО-20	338	338	338	322				158	
9	АС 43	Лестничный сход	7	7	7	8					
10	КЖИ 17	МС-1		4				4		5,9	
11	КЖИ 17	МС-2	2		4	2	2		4	7,8	
12	КЖИ 17	МС-3	117	117	117	117	234	234	234	11,6	
13	КЖИ 17	МС-6	1	1	1	1	2	2	2	11,5	
14		Уголок 32х32х4 ГОСТ 8509-86, ℓ=150									
		Ст3пс5-1 ГОСТ 535-88	94	96	96	94	188	190	190	0,3	
15		Монолитный участок									
		Бетон класса В15	0,18		0,25	0,18	0,18	0,22	0,15		$м^3$

Инв. N подл. | Подпись и дата | Взам. инв. N

Привязан

Инв. N

ГИП	Дмитриев	
Н.контр.	Шеренова	
Нач.отд.	Михайлов	
Нач. гр.	Шеренова	
Инж. II кат.	Ковальчук	

501-7-014.91 АС

Платформы пассажирские низкие железобетонные

Платформа боковая, боковая с уширением, промежуточная длиной 700,8 м из блоков ФБС

Стадия	Лист	Листов
РП	31	

Спецификация

ГИПРОПРОМТРАНСССТРОЙ

Альбом I

Платформа боковая

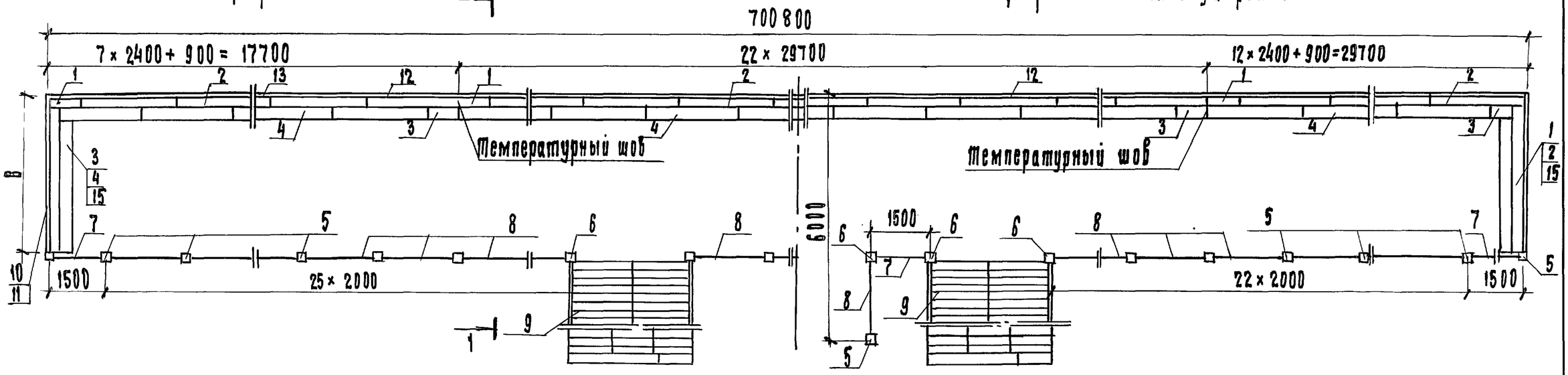

Платформа боковая с уширением

Платформа промежуточная

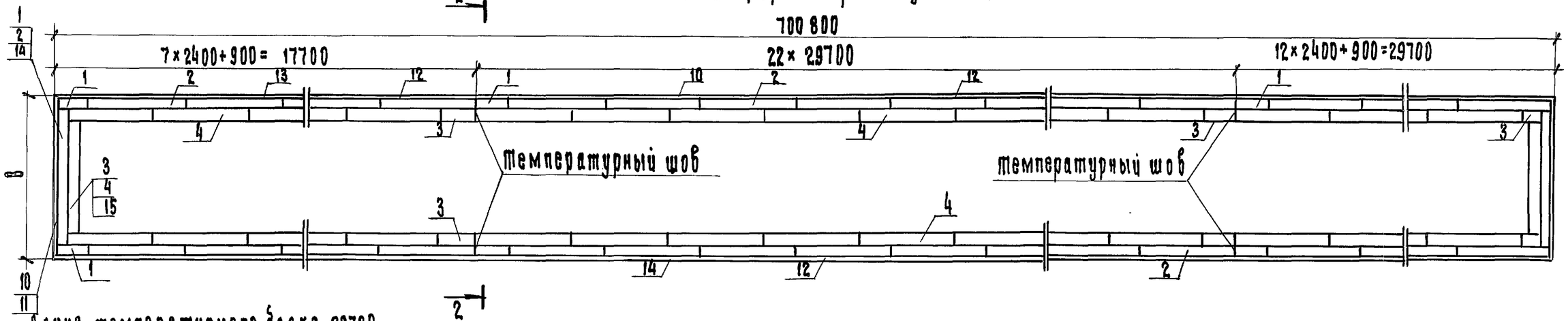

Длина температурного блока 29700.

Разрез 1-1 см. лист 37.

Разрез 2-2 см. лист 38

Схемы раскладки блоков ФБС и монолитные участки см. листы 39, 40.

Разбивку лестничных сходов и перильного ограждения см. листы 41, 42.

ГИП	Дмитриев		
Н. контр.	Шеренова		
Нач. отд.	Михайлов		
Нач. гр.	Шеренова		
Инж. I кат	Ковальчук		

Привязан

Инв. N

Копир.

501-7-014.91 АС

Платформы пассажирские низкие железобетонные

Платформы боковая, боковая с уширением, промежуточная длиной 700,8м из блоков ФБС	Стадия	Лист	Листов
	РП	37	
Схемы расположения сборных железобетонных элементов	Гипропромтрансстрой		

25452-01 42

Формат А3

Взам. инв. N | Подпись и дата | Инв. N подл.

Альбом I

Марка, поз.	Обозначение	Наименование	Количество на платформу длиной 801,9 м: Боковая B=4,0м	Боковая B=6,0м	Боковая B=8,0м	Боковая с уширен. B=4,0м	Промежуточная B=4,0м	Промежуточная B=6,0м	Промежуточная B=8,0м	Масса ед., кг	Примечание
1	501-7-014.91 КЖИ 15	Бетонный блок ФБС-9.3.6 и	29	29	27	29	56	54	54	350	
2	КЖИ 15	ФБС-24.3.6 и	326	328	330	326	650	652	654	970	
3	ГОСТ 13579-78	Бетонный блок ФБС-9.3.6	29	29	27	29	54	54	58	350	
4	—"—	ФБС-24.3.6	326	328	330	326	650	652	652	970	
5	КЖИ 12	Стойка СОР	382	382	382	364				120	
6	КЖИ 11	СОУ	16	16	16	22				120	
7	КЖИ 8	Панель ПО-15	2	2	2	6				122	
8	КЖИ 8	ПО-20	387	387	387	368				158	
9	АС 43	Лестничный сход	8	8	8	10					
10	КЖИ 17	МС-1		4				4		5,9	
11	КЖИ 17	МС-2	2		4	2	2		4	7,8	
12	КЖИ 17	МС-3	135	135	135	135	270	270	270	11,6	
13		Уголок 32×32×4 ГОСТ 8509-86 / Ст3пс5-1 ГОСТ 535-88									
		ℓ=150	108	110	110	108	216	218	218	0,3	
14		Монолитный участок									
		бетон класса В15	0,18		0,26	0,18	0,18	0,22	0,16		$м^3$

Привязан	ГИП	Дмитриев	
	Н.контр.	Шеренова	
	Нач. отд.	Михайлов	
	Нач. гр.	Шеренова	
Инв. N	Инж. II кат.	Ковальчук	

501-7-014.91 АС

Платформы пассажирские низкие железобетонные

Платформа боковая, боковая с уширением, промежуточная длиной 801,9 м из блоков ФБС

Стадия	Лист	Листов
РП	33	

Спецификация

ГИПРОПРОМТРАНССТРОЙ

Инв. N подл. | Подпись и дата | Взам. инв. N

Копир. Зм

Формат А3

Альбом I

Платформа боковая

Платформа боковая с уширением

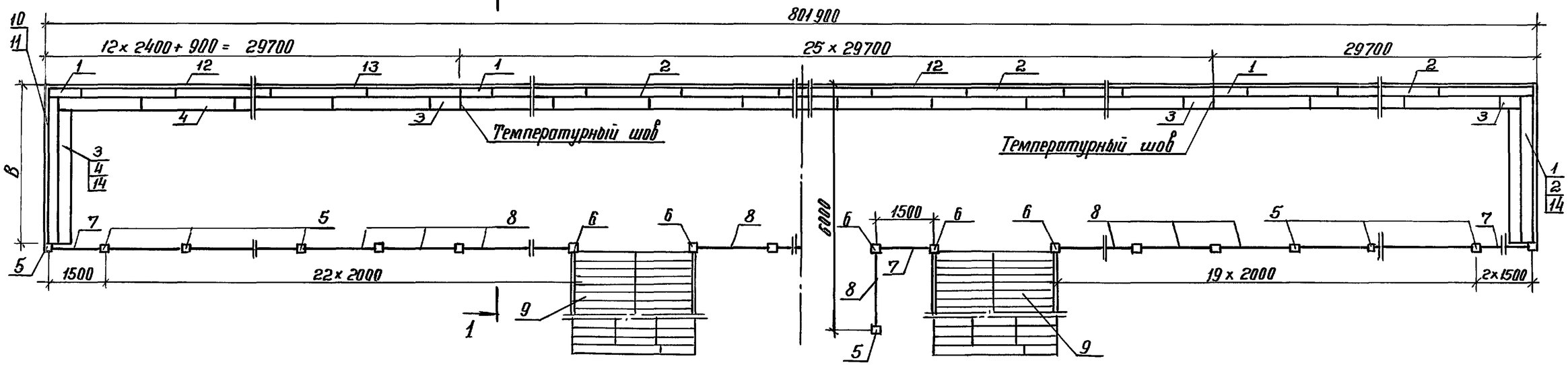

Платформа промежуточная

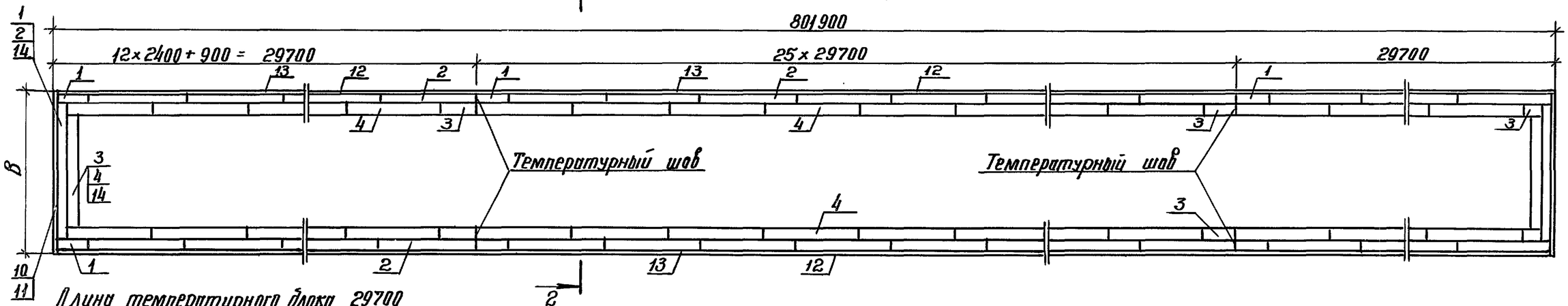

Длина температурного блока 29700

Разрез 1-1 см. лист 37

Разрез 2-2 см. лист 38

Схемы раскладки блоков ФБС и монолитные участки см. листы 39,40

Разбивку лестничных сходов и перильного ограждения см. листы 41,42.

Привязан			
Инв. №			

ГИП	Дмитриев		
Н.контр.	Шеренова		
Нач.отд.	Михайлов		
Нач.гр.	Шеренова		
Инж.II кат.	Ковальчук		

501-7-014.91 АС

Платформы пассажирские низкие железобетонные

Платформы боковая, боковая с уширением, промежуточная длиной 801,9 м из блоков ФБС	Стадия	Лист	Листов
	РП	34	
Схемы расположения сборных железобетонных элементов	Гипропромтранссетрой		

Инв.№ подл. | Подпись и дата | Взам. инв.№

Копировал

25452-01 44

Формат А3

Альбом I

Марка, поз.	Обозначение	Наименование	Количество на платформу длиной 851.7 м: Боковая B=4.0м	Боковая B=6.0м	Боковая B=8.0м	Боковая с уширен. B=4.0м			Промежуточная B=4.0м	Промежуточная B=6.0м	Промежуточная B=8.0м	Масса ед., кг	Примечание
1	501-7-014.91 КЖИ 15	Бетонный блок ФБС-9.3.6 и	31	31	29		31			60	58	58	350	
2	КЖИ 15	ФБС-24.3.6 и	346	348	350		346			690	692	694	970	
3	ГОСТ 13579-78	Бетонный блок ФБС-9.3.6	31	31	29		31			58	58	62	350	
4	—"—	ФБС-24.3.6	346	348	350		346			690	692	692	970	
5	501-7-014.91 КЖИ 12	Стойка СОР	404	404	404		398						120	
6	КЖИ 11	СОУ	18	18	18		22						120	
7	КЖИ 8	Панель ПО-15					2						122	
8	КЖИ 8	ПО-20	412	412	412		396						158	
9	АС 43	Лестничный сход	9	9	9		10							
10	КЖИ 17	МС-1		4							4		5,9	
11	КЖИ 17	МС-2	2		4		2			2		4	7,8	
12	КЖИ 17	МС-3	143	143	143		143			286	286	286	11,6	
13	КЖИ 17	МС-4	2	2	2		2			4	4	4	2,2	
14		Уголок 32×32×4 ГОСТ 8509-86, ℓ=150 / Ст3пс5-1 ГОСТ 535-88												
			116	118	118		116			232	234	234	0,3	
15		Монолитный участок												
		бетон класса В15	0.18		0,25		0.18			0.18	0,22	0.15		$м^3$

Инв. № подл. | Подпись и дата | Взам. инв. №

Привязан

Инв. №

ГИП	Дмитриев		
Н. контр.	Шеренова		
Нач. отд.	Михайлов		
Нач. гр.	Шеренова		
Инж. II к.	Ковальчук		

копир.

501-7-014.91 АС

Платформы пассажирские низкие железобетонные

Платформа боковая, боковая с уширением, промежуточная длиной 851.7м из блоков ФБС

Стадия	Лист	Листов
РП	35	

Спецификация

Гипропромтрансстрой

Альбом I

Платформа боковая

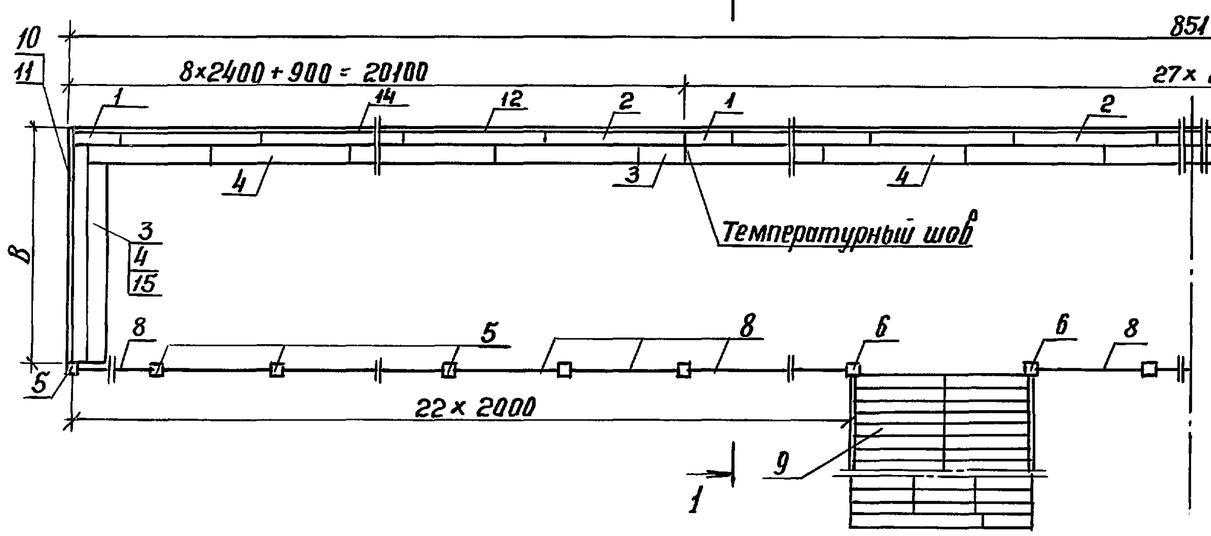

Платформа боковая с уширением

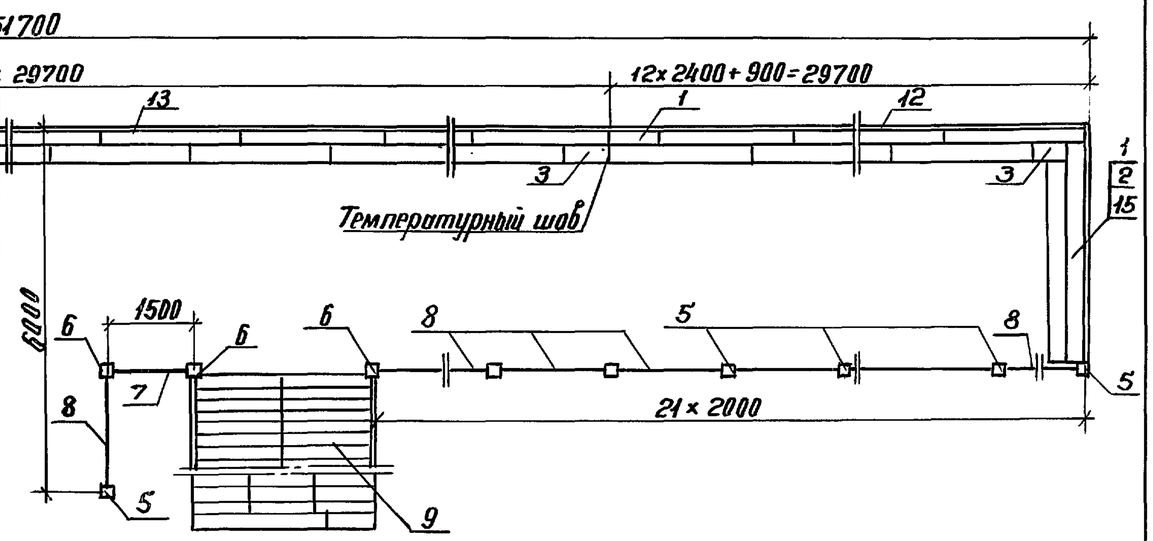

Платформа промежуточная

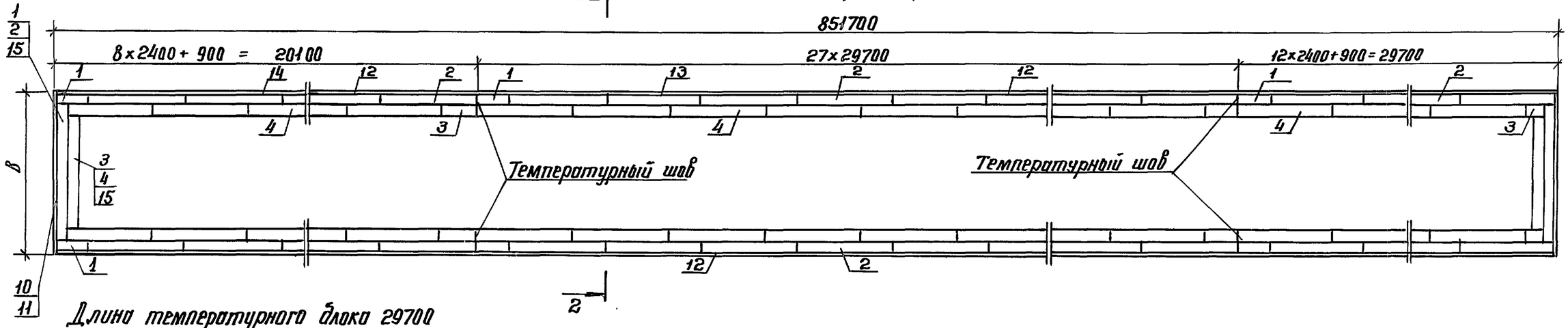

Длина температурного блока 29700

Разрез 1-1 см. лист 37

Разрез 2-2 см. лист 38

Схемы раскладки блоков ФБС и монолитные участки см. листы 39,40

Разбивку лестничных сходов и перильного ограждения см. листы 41, 42

ГИП	Дмитриев		
Н.контр.	Шеренова		
Нач.отд.	Михайлов		
Нач.гр.	Шеренова		
Инж.I кат	Ковальчук		

Привязан

Инв. №

501-7-014.91 АС

Платформы пассажирские низкие железобетонные

Платформы боковая, боковая с уширением, промежуточная длиной 851,7м из блоков ФБС

Стадия	Лист	Листов
РП	36	

Схемы расположения сборных железобетонных элементов

Гипропромтранестрой

Копировал:

25452-01 46

Формат А3

Инв.№ подл. | Подпись и дата | Взам.инв.№

1 - 1

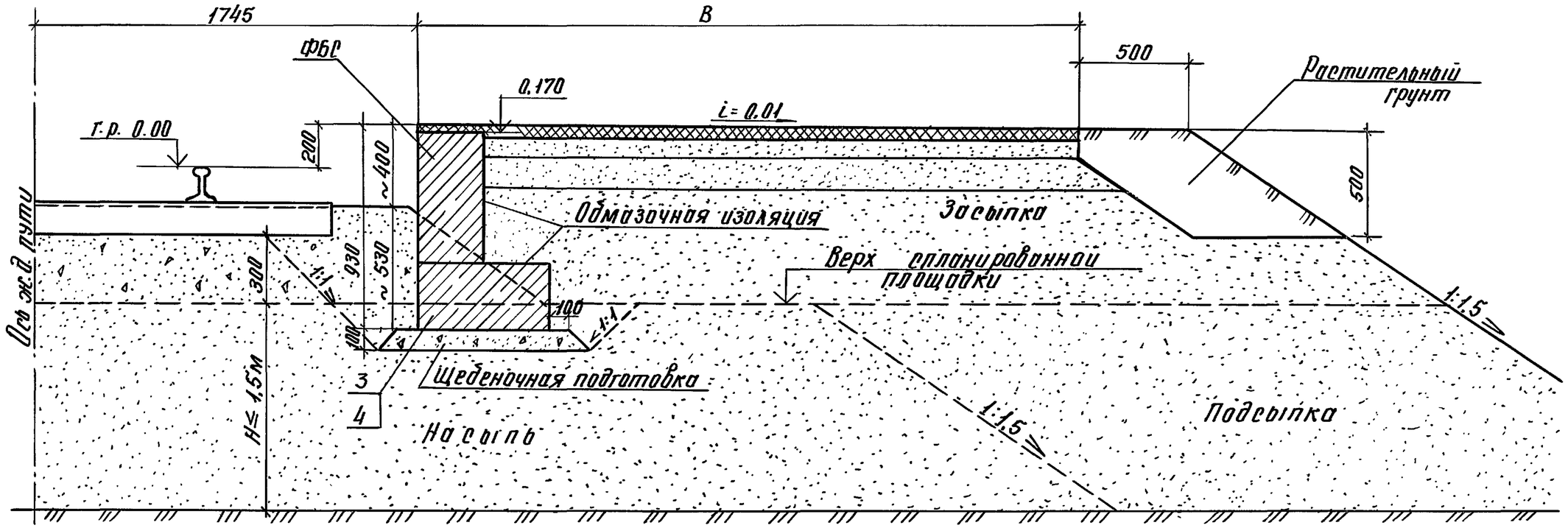

Значение „B" см. листы 5,6

Привязан			
Инв. №			

ГИП	Дмитриев		
Н.контр.	Шеренова		
Нач. отд.	Михайлов		
Нач. гр.	Шеренова		
Инж.I кат.	Ковальчук		
Инж.II кат.	Устинова		

501-7-014.91 АС

Платформы пассажирские низкие железобетонные

Платформа боковая, боковая с уширением из блоков ФБС

Стадия	Лист	Листов
РП	37	

Разрез 1-1

Гипропромтрансстрой

Инв. № подл. | Подпись и дата | Взам. инв. №

Копировал. Вер.

25452-01 47 Формат А3

1-1

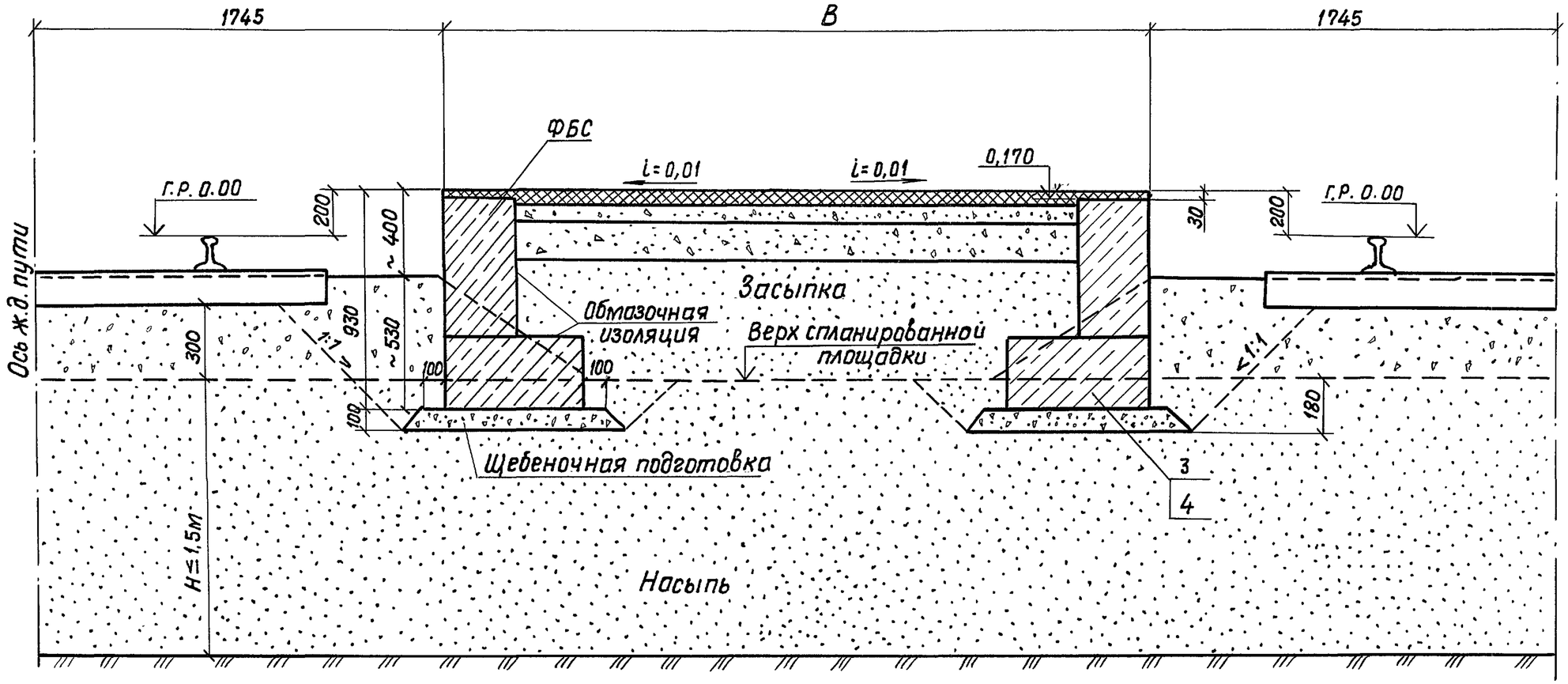

Значения „B" см. лист 7

							501-7-014.91 АС	
							Платформы пассажирские низкие железобетонные	
Привязан			ГИП	Дмитриев		Платформа промежуточная из блоков ФБС	Стадия: РП	Лист: 38 / Листов:
			Н.контр.	Шеренова				
			Нач.отд.	Михайлов				
			Нач.гр.	Шеренова		Разрез	ГИПРОПРОМТРАНСССТРОЙ	
			Инж.II кат.	Ковальчук				
Инв.N			Инж.III кат.	Устинова				

Взам.инв.N | Подпись и дата | Инв.N подл.

Копир. Зин

25452-01 48

Формат А3

Альбом I

Верхний ряд

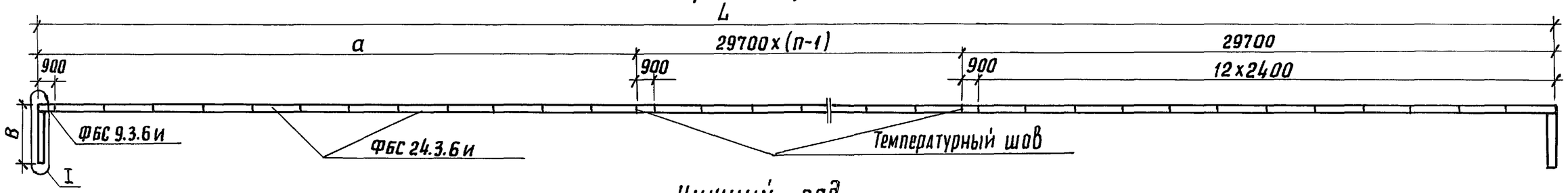

Нижний ряд

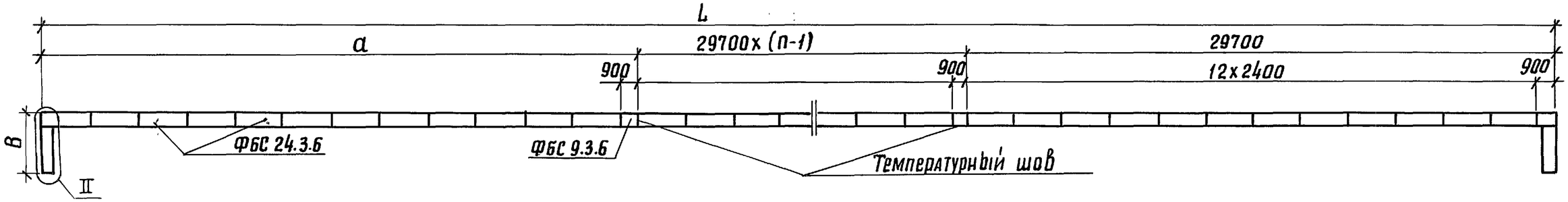

Ширина платформы B=8,0м

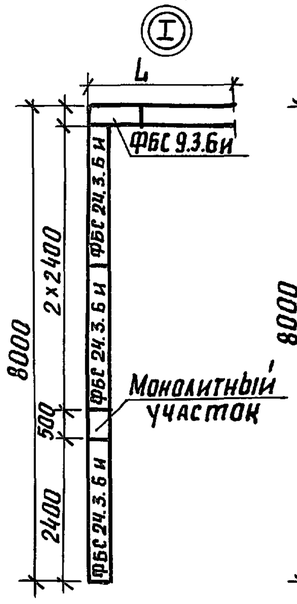

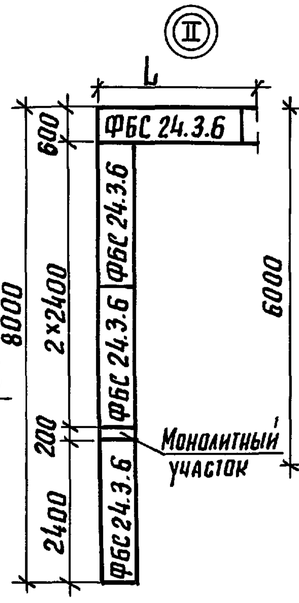

Ширина платформы B=6,0м

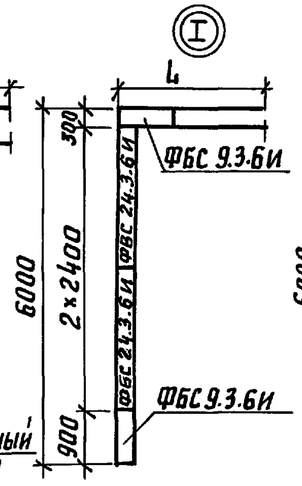

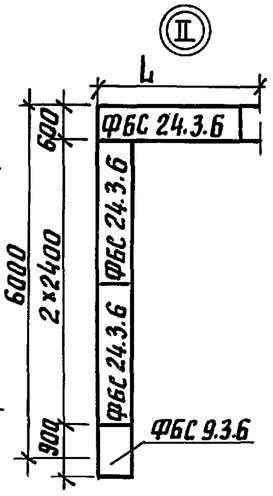

Ширина платформы B=4,0м

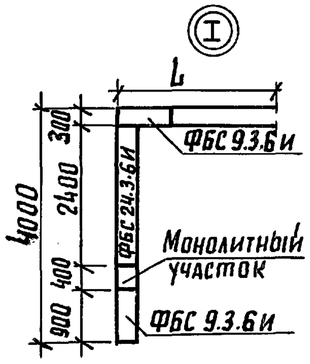

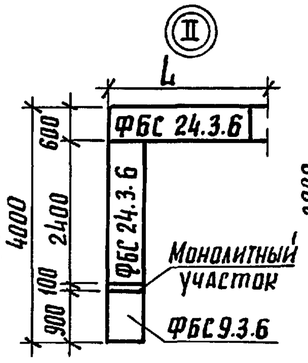

Ширина платформы B=3,0м

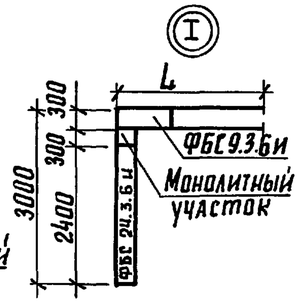

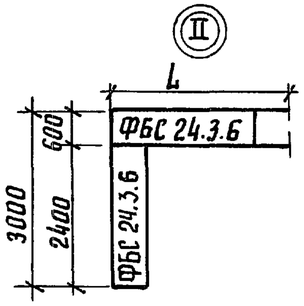

Длина платформы L, м	297,0	500,1	598,8	700,8	801,9	851,7
Кол. температурных блоков П, шт	9	16	19	23	26	28
a, м	29,7	24,9	34,5	17,7	29,7	20,1

Привязан

Инв.№

ГИП	Дмитриев	
Н.контр.	Шеренова	
Нач.отд.	Михайлов	
Нач.гр.	Шеренова	
Инж.II к.	Ковальчук	
копир.		

501-7-014.91 АС

Платформы пассажирские низкие железобетонные

Платформы боковые, боковые с ушерением из блоков ФБС

стадия	лист	листов
РП	39	

Схема раскладки блоков

Гипропромтрансстрой

25452-01 49 формат А3

Взам. инв.№ | подпись и дата | инв.№ подл.

Верхний ряд

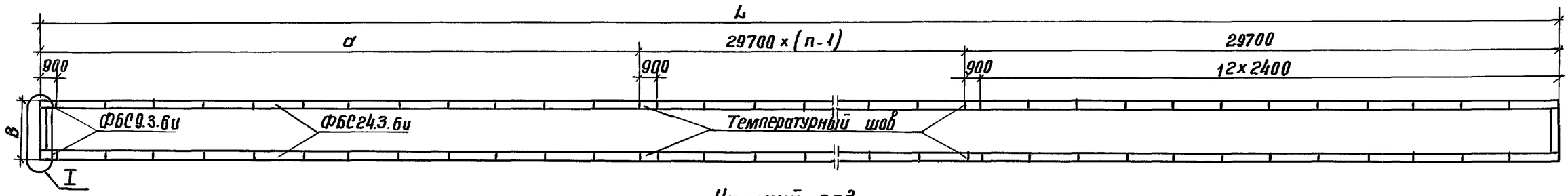

Нижний ряд

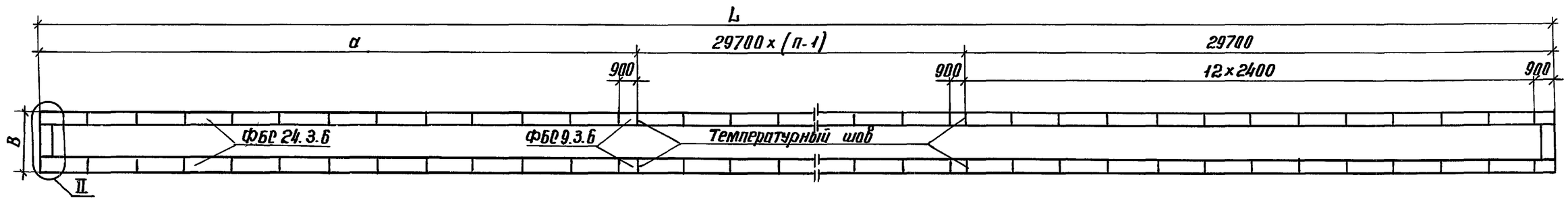

Ширина платформы B=8,0м

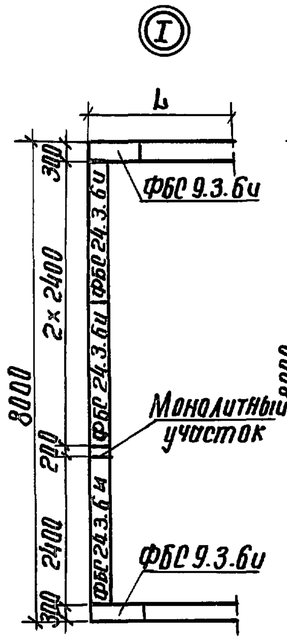

Ширина платформы B=6,0м

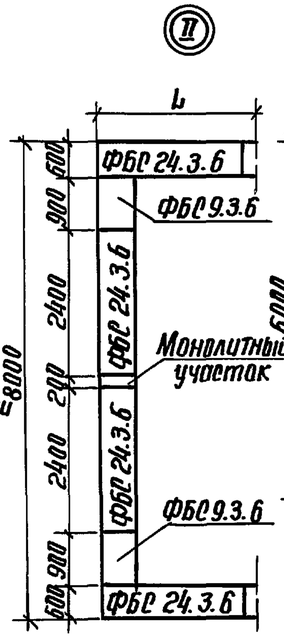

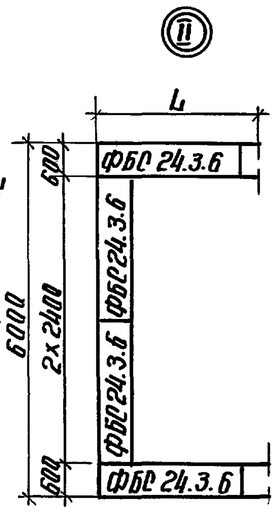

Ширина платформы B=4,0м

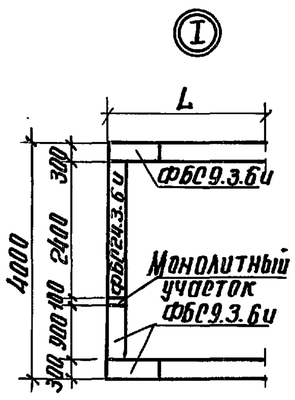

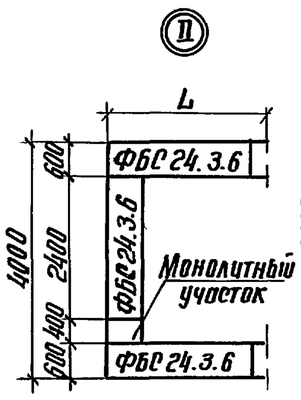

Ширина платформы B=3,0м

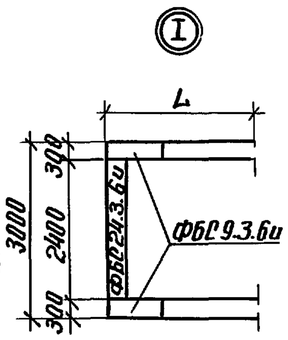

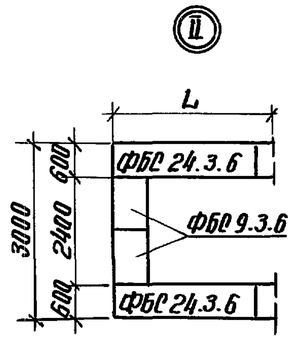

Длина платформы L, м	297,0	500,1	598,8	700,8	801,9	851,7
Кол. температурных блоков	9	16	19	23	26	28
a, м	29,7	24,9	34,5	17,7	29,7	20,1

Привязан:

Инв. №

ГИП	Дмитриев	
Н.контр.	Шеренова	
Нач.отд.	Михайлов	
Нач.гр.	Шеренова	
Инж.I кат.	Кобальчук	

501-7-014.91 АС

Платформы пассажирские низкие железобетонные

Платформы промежуточные из блоков ФБС

Стадия	Лист	Листов
РП	40	

Схема раскладки блоков

Гипропромтранестрой

Инв. № подл. | Подпись и дата | Взам. инв. №

Копировал:

25452-01 50

Формат А3

Альбом I

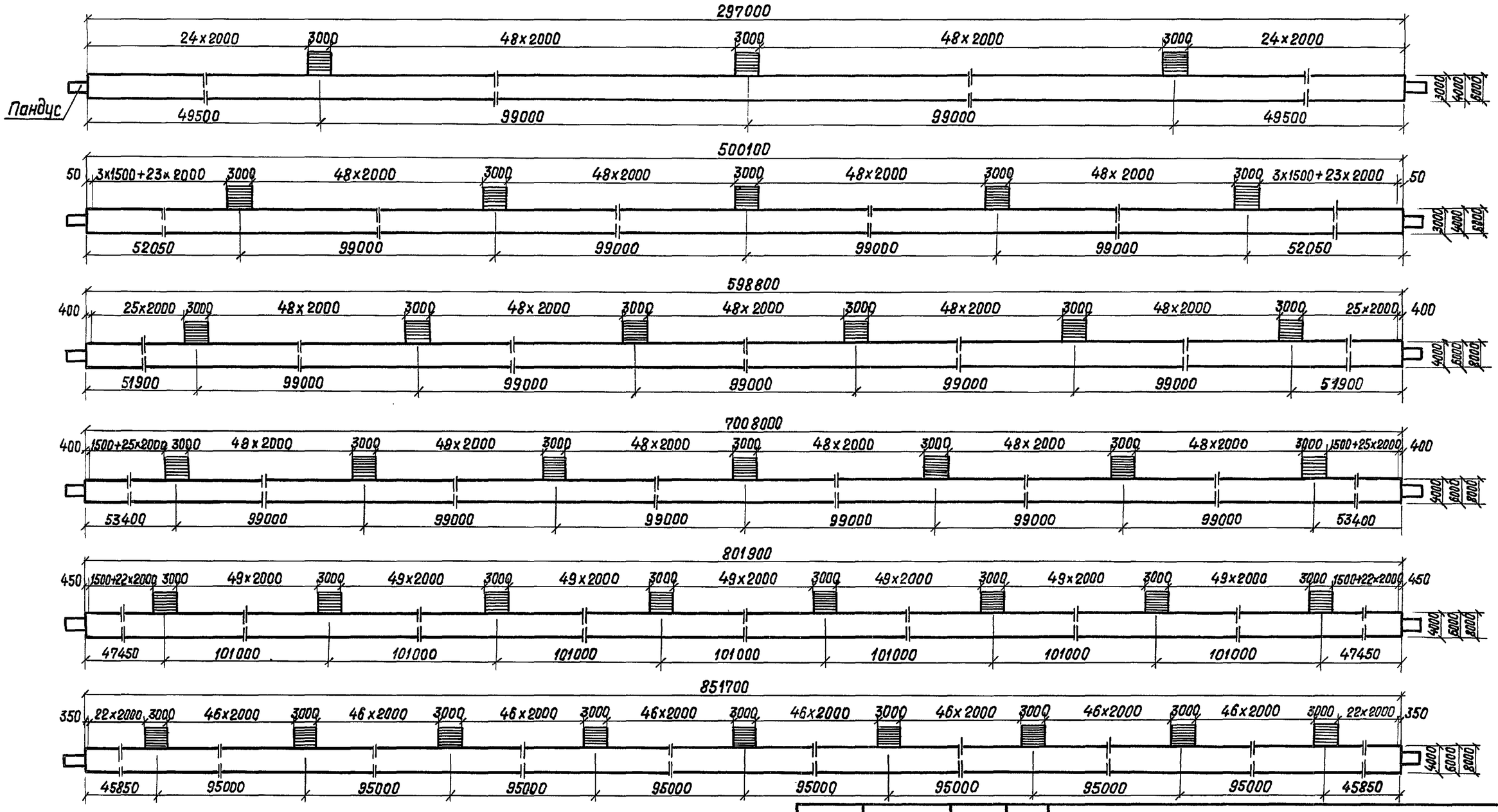

Привязан			
Инв. N			

ГИП	Дмитриев	
Н.контр.	Шеренова	
Нач. отд.	Михайлов	
Нач. гр.	Шеренова	
Инж. II кат.	Ковальчук	

501-7-014.91 АС

Платформы пассажирские низкие железобетонные

Платформы боковые из блоков ФБС

Стадия	Лист	Листов
РП	41	

Схемы расположения лестничных сходов и перильного ограждения

ГИПРОПРОМТРАНССТРОЙ

Инв. N подл. | Подпись и дата | Взам. инв. N

Копир. Зм

25452-01 51

Формат А3

Альбом I

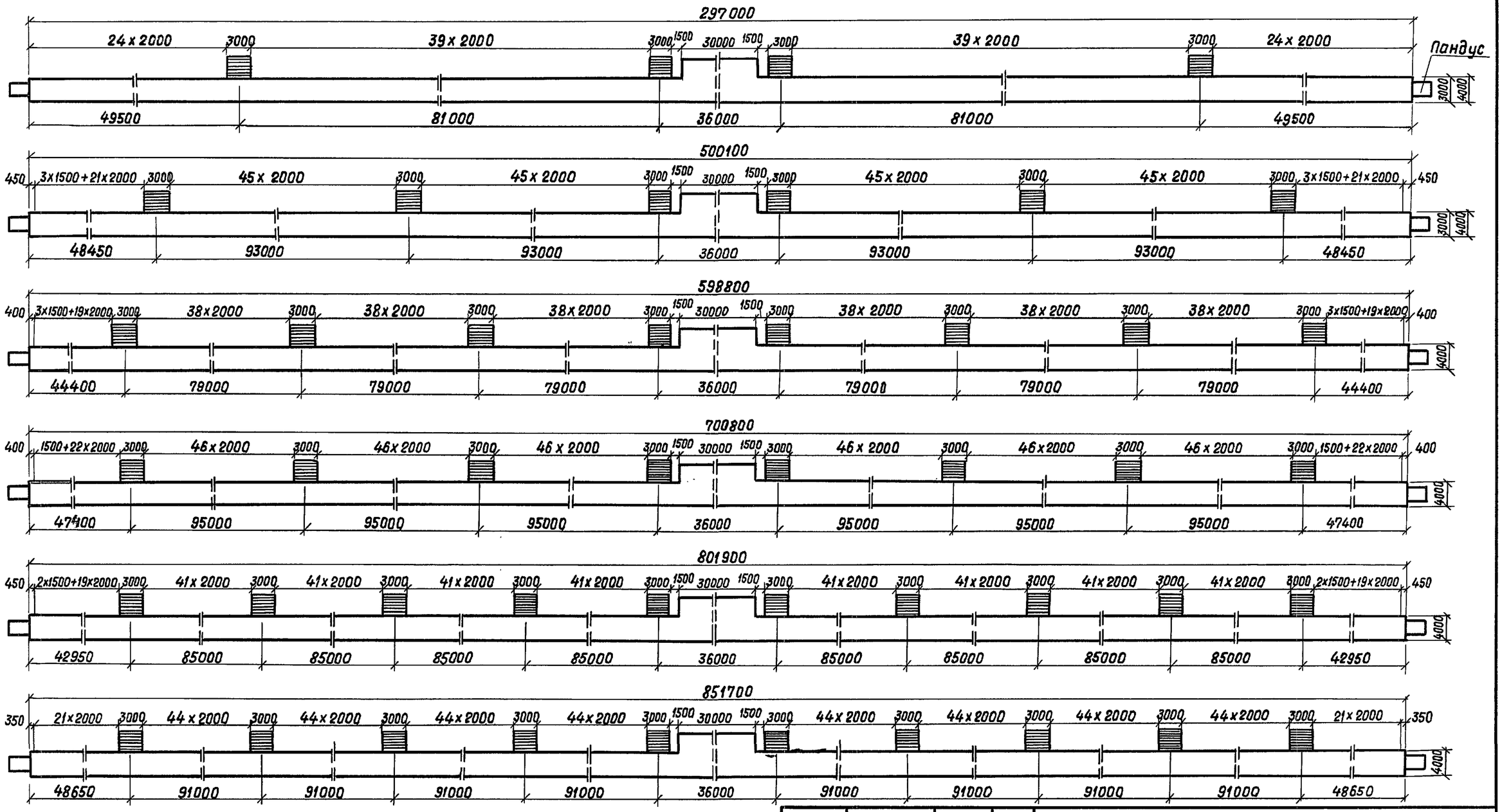

Привязан:			
Инв. N			

ГИП	Дмитриев	
Н.контр.	Шеренова	
Нач.отд.	Михайлов	
Нач.гр.	Шеренова	
Инж. II кат.	Ковальчук	

501-7-014.91 АС

Платформы пассажирские низкие железобетонные

Платформы боковые с уширением из блоков ФБС

Стадия	Лист	Листов
РП	42	

Схемы расположения лестничных сходов и перильного ограждения

ГИПРОПРОМТРАНССТРОЙ

Инв. N подл. | Подпись и дата | Взам. инв. N

Копир. Вл

25452-01 52

Формат А3

Альбом I

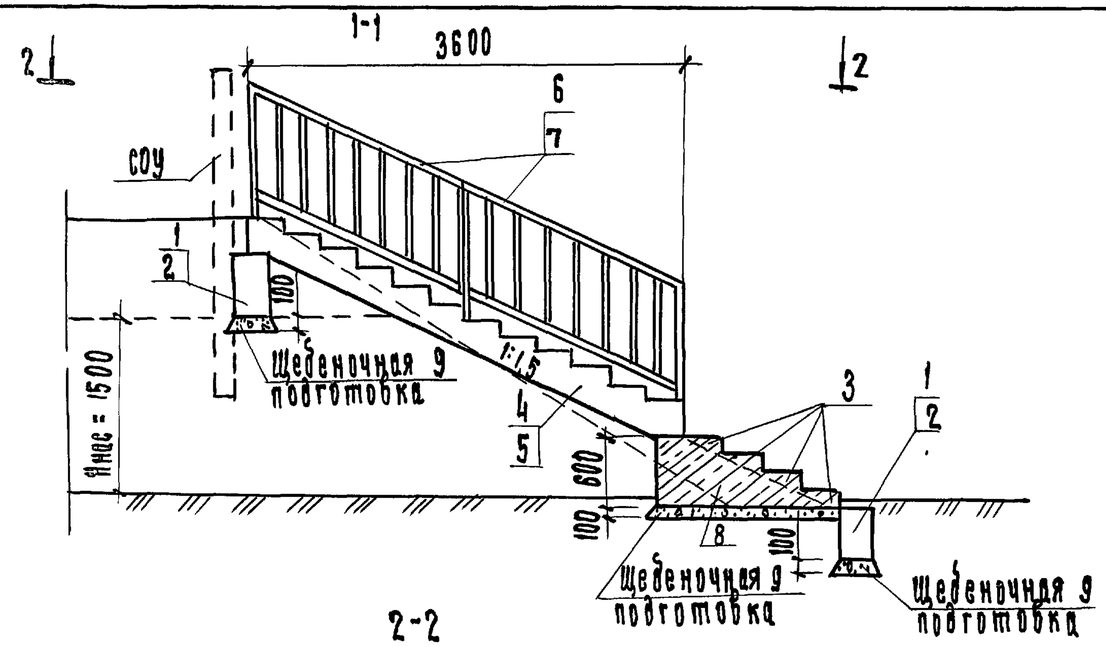

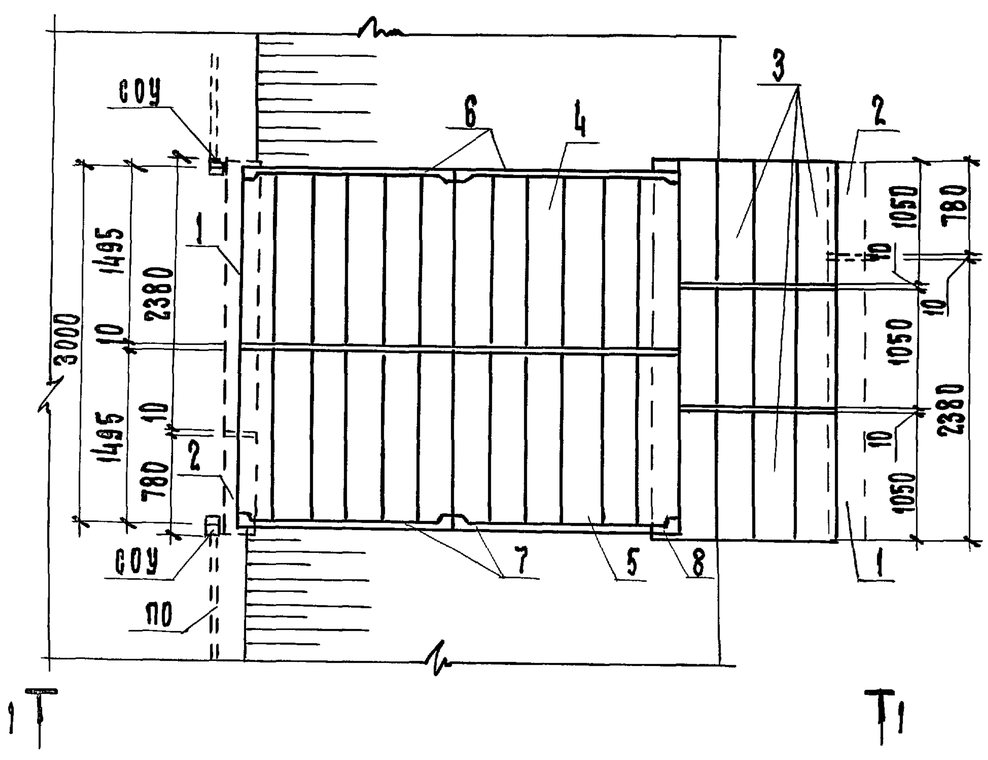

Марка поз.	Обозначение	Наименование	Кол.	Масса ед., т	Примечание
		Блоки стен подвалов			
1	ГОСТ 13579-78	ФБС 24.3.6	2	0,975	
2	—"—	ФБС 9.3.6	2	0,305	
3	ГОСТ 8717.1-84	Ступень бетонная 1С 11	12	0,113	
		Лестничный марш			
4	501-7-014.91 КЖИ 18	1М 36-15 П	1	1,95	
5	КЖИ 18	1М 36-15 Л	1	1,95	
		Панель ограждения			
		лестниго марша			
6	КЖИ 25	0Л 18-12 П	2	0,225	
7	КЖИ 25	0Л 18-12 Л	2	0,225	
8		Монолитный участок		1,7	$м^3$
9		щебеночная подготовка		0,7	$м^3$

Конструкция лестничного схода уточняется в зависимости от местных условий.

Привязан

Инв. №

ГИП	Дмитриев		
Н. контр.	Шеренова		
Нач. отд.	Михайлов		
Нач. гр.	Шеренова		
Инж. I кат.	Ковальчук		

501-7-014.91 АС

Платформы пассажирские низкие железобетонные

Стадия	Лист	Листов
РП	43	

Лестничный сход с боковой платформы

Гипропромтрансстрой

Инв. № подл. | Подпись и дата | Взам. инв. №

Копир.

25452-01 53

Формат А3

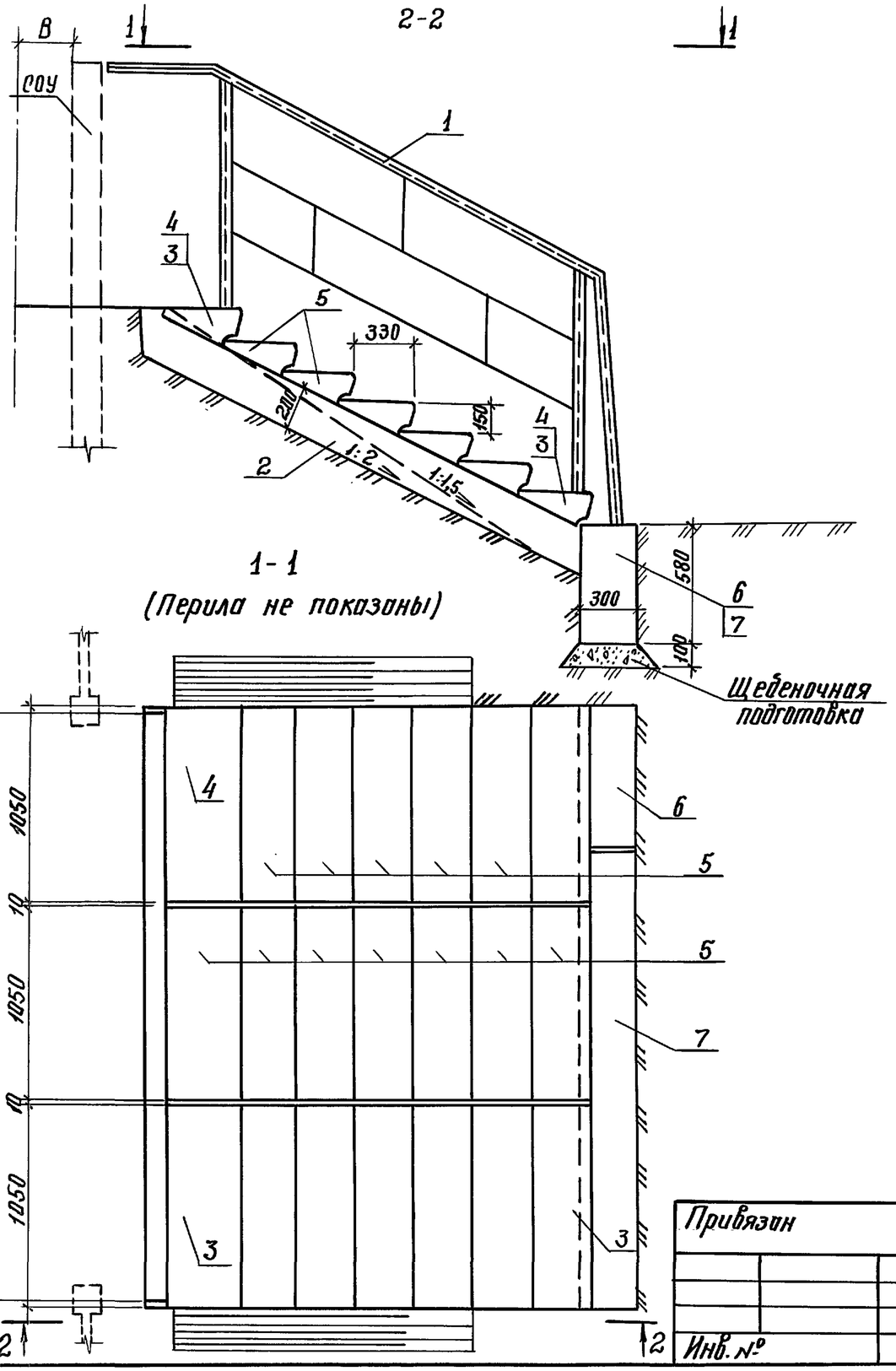

Марка	Обозначение	Наименование	Кол.	Масса ед. кг	Примечание
1	501-7-014.91 КЖИ	Перила металлические	2	23,3	
2		Плита из монолитного			
		бетона В 7,5	1	1,5	$м^3$
		Ступень бетонная			
3	ГОСТ 8717.1-84	АС 11-1	2	111	
4	—"—	АС 11-1л	2	111	
5	—"—	АС11	17	111	
		Блоки стен подвала			
6	ГОСТ 13579-78	ФБС 9.3.6	1	305	
7	—"—	ФБС 24.3.6	1	975	

Лестничный сход из отдельных ступеней применяется на нулевых местах.
Количество ступеней может меняться в зависимости от конкретных условий.

Привязан

Инв. №

ГИП	Дмитриев	
Н.контр.	Шеренова	
Нач.отд.	Михайлов	
Нач.гр.	Шеренова	
Инж.I кат.	Ковальчук	
Инж.III кат.	Устинова	

501-7-014.91 АС

Платформы пассажирские низкие железобетонные

Стадия	Лист	Листов
РП	44	

Лестничный сход с боковой платформы (вариант)

Гипропромтранестрой

Инв. № подл. | Подпись и дата | Взам. инв. №

Копировал:

25452-01 54

Формат А3

1-1

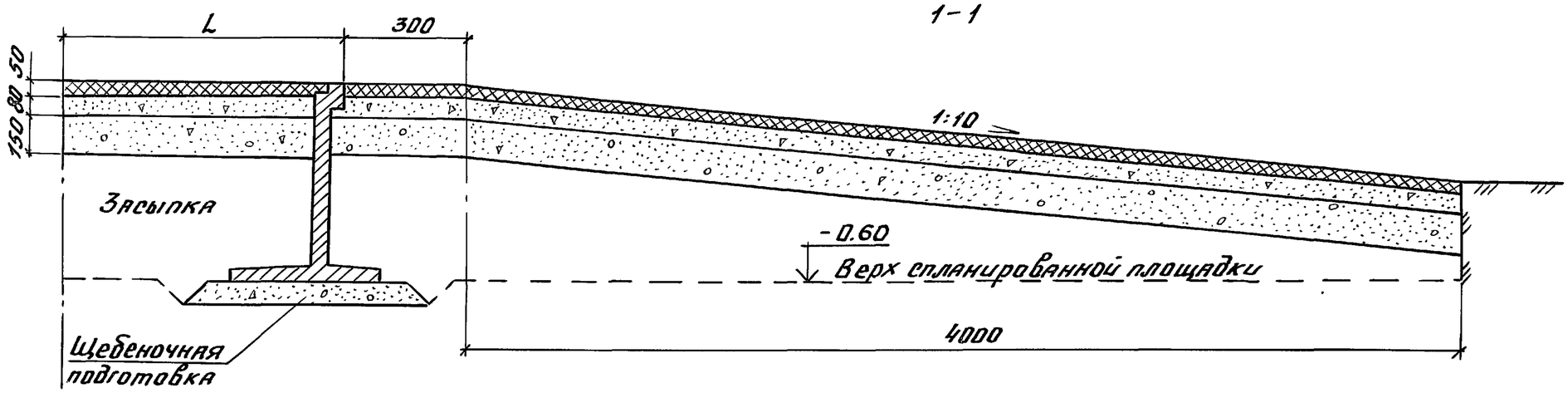

2-2

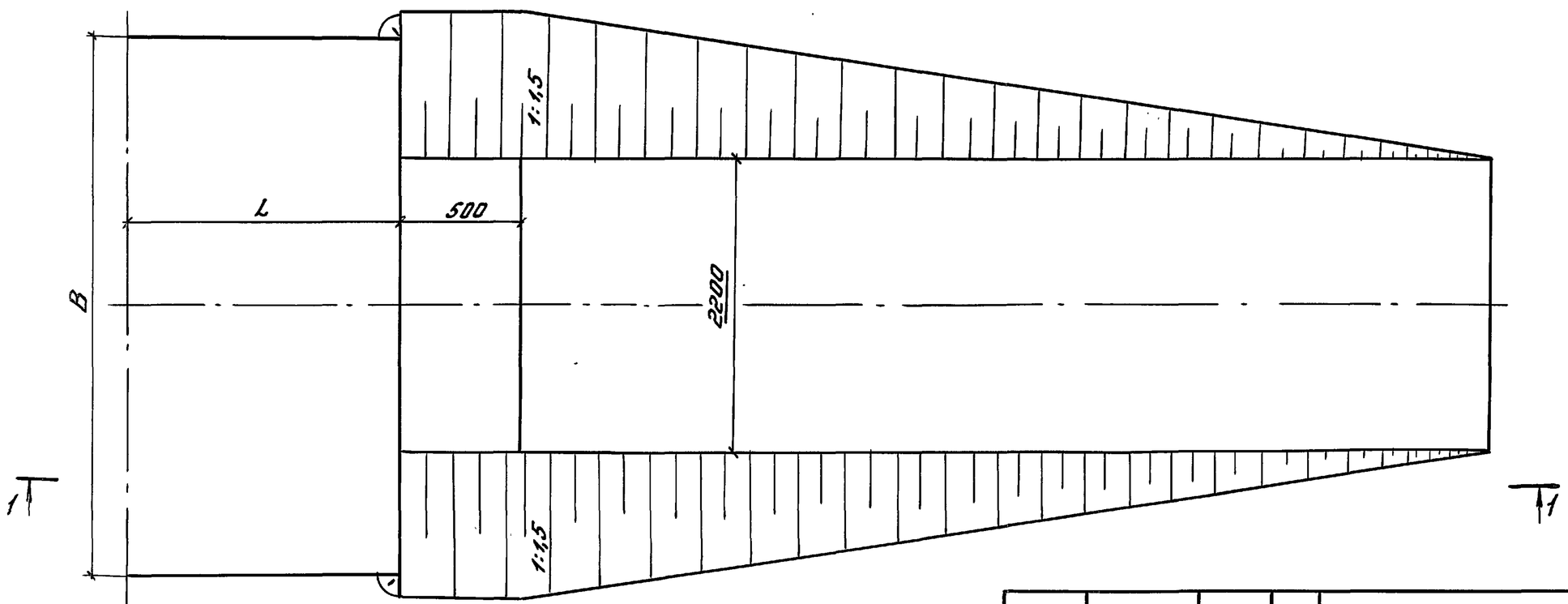

Значения „B" и „L" см. лист 7

						501-7-014.91 АС	
						Платформы пассажирские низкие железобетонные	
Привязан			ГИП	Дмитриев			Стадия / Лист / Листов
			Н.контр.	Шеренова			РП / 45 /
			Нач.отд.	Михайлов			
			Нач.гр.	Шеренова		Конструкция пандуса	Гипропромтрансстрой
			Инж.II к.	Ковальчук			
Инв. №			Инж.III кат.	Устинова			

Инв. № подл. | Подпись и дата | Взам. инв. №

25452-01 55

Копировал: Бар. Формат А3

Тип 1

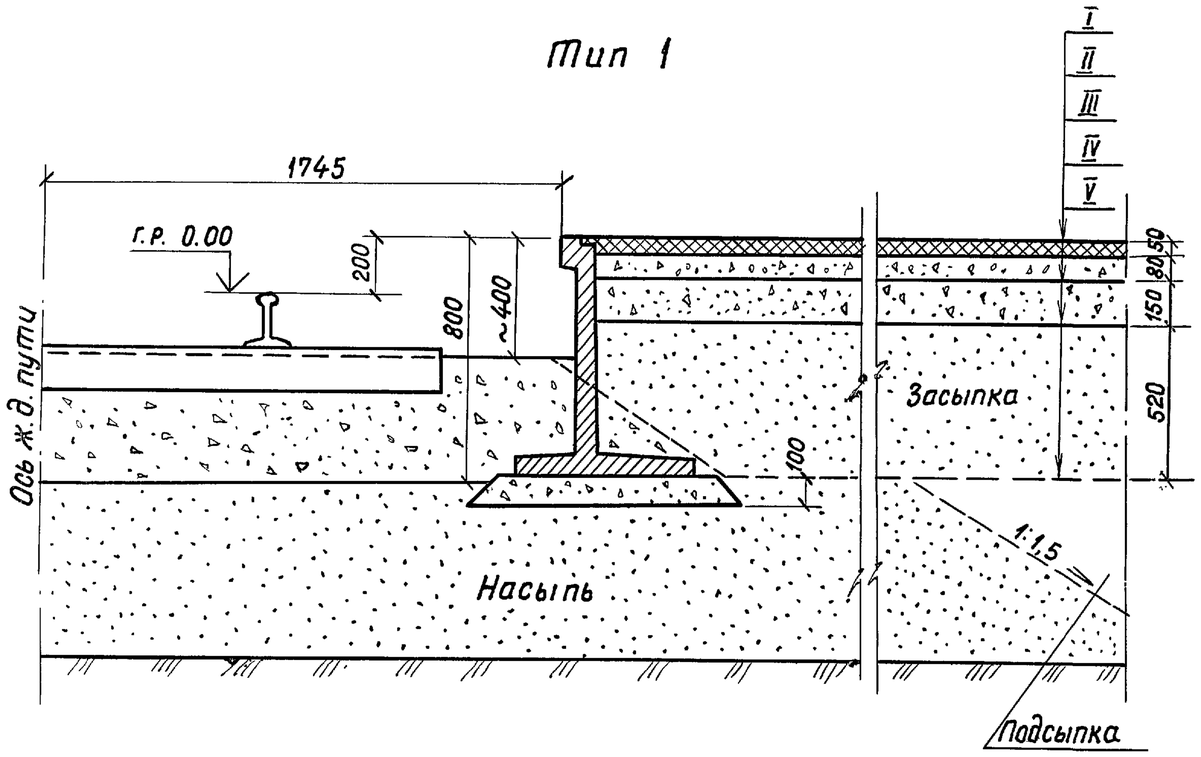

Тип 2

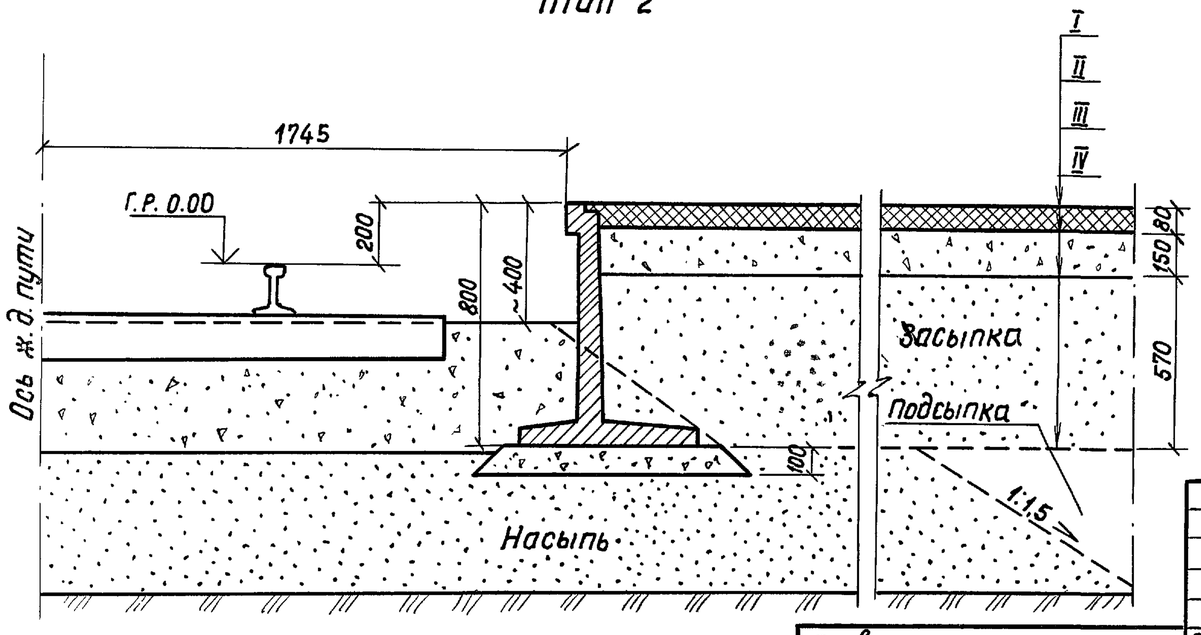

Тип 1

I слой - горячий мелко-или среднезернистый асфальтобетон

II слой - фракционированный щебень 1-3 классов, обработанный вязким битумом;

III слой - 1 вариант: малопрочные местные каменные материалы или отходы камнедробления в смеси с супесью или песком, укрепленные портландцементом;
2 вариант: рядовой щебень;
3 вариант: шлак с подобранным гранулометрическим составом;

IV слой - засыпка дренирующим грунтом;

V слой - глинистые и песчаные грунты земляного полотна (подсыпка)

Тип 2

I слой - фракционированный щебень 1-3 классов, обработанный вязким битумом или дегтем смещением в установке или по способу пропитки;

II слой - 1 вариант: малопрочные местные каменные материалы или отходы камнедробления в смеси с супесью или песком, укрепленные портландцементом;
2 вариант: рядовой щебень;
3 вариант: шлак с подобранным гранулометрическим составом;

III слой - засыпка дренирующим грунтом;

IV слой - глинистые и песчаные грунты земляного полотна (подсыпка)

1. Засыпка и подсыпка производится с послойным уплотнением грунта, с обеспечением коэффициента уплотнения 0,9.
2. Выбор типа покрытия производится при привязке проекта в зависимости от конкретных условий использования проекта, наличия местных материалов, требований санитарных норм условий благоустройства, технических средств.

Привязан

Инв. N

ГИП	Дмитриев		
Н.контр.	Шеренова		
Нач.отд.	Михайлов		
Нач.гр.	Шеренова		
Инж. II кат.	Ковальчук		
Инж. III кат.	Устинова		

501-7-014.91-АС

Платформы пассажирские низкие железобетонные

Стадия	Лист	Листов
РП	46	

Типы покрытия платформ

ГИПРОПРОМТРАНССТРОЙ

Инв. N подл. | Подпись и дата | Взам. инв. N

Копир. Зи

Формат А3