ТИПОВЫЕ ПРОЕКТНЫЕ РЕШЕНИЯ

501-7-013.91

ПЛАТФОРМЫ ПАССАЖИРСКИЕ ВЫСОКИЕ ИЗ УКРУПНЕННЫХ ЭЛЕМЕНТОВ НА НЕЗАГЛУБЛЕННЫХ ФУНДАМЕНТАХ

АЛЬБОМ 3

ФОРМЫ СТАЛЬНЫЕ ДЛЯ ИЗГОТОВЛЕНИЯ ЖЕЛЕЗОБЕТОННЫХ ИЗДЕЛИЙ

24988-03

Отпускная цена
на момент реализации
указана в счет-накладной

ТИПОВЫЕ ПРОЕКТНЫЕ РЕШЕНИЯ

501-7-013.91

ПЛАТФОРМЫ ПАССАЖИРСКИЕ ВЫСОКИЕ ИЗ УКРУПНЕННЫХ ЭЛЕМЕНТОВ НА НЕЗАГЛУБЛЕННЫХ ФУНДАМЕНТАХ

АЛЬБОМ 3

СОСТАВ ПРОЕКТА :

Альбом 1	ПЗ	Пояснительная записка
	АС	Архитектурно-строительные решения
	АСИ	Монтажные изделия
	ВК	Поливочный водопровод
Альбом 2	КЖИ	Строительные изделия
Альбом 3		Формы стальные для изготовления железобетонных изделий
Альбом 4	ВМ	Ведомости потребности в материалах
Альбом 5	С	Сметы

Примененные типовые материалы: тпр 501-07-3.83 Альбом II.
„Платформы пассажирские, (железобетонные) высокие"
Распространяет АП Сибтиппроект

Разработан:
институтом „Гипропромтранссстрой"

Главный инженер института С.А. Воронков
Главный инженер проекта К.Г. Силаева
СКБ ГКТУ Стройиндустрия
Главный инженер Ю.В. Коротков

Утвержден и введен в действие Министерством путей сообщения СССР
Указание N А 735у от 15.04.91г

© АПП

Альбом 3

501-7-013.91

Содержание альбома

	Наименование	Обозначение	Стр.
	Описание работы	501-7-013.91-761Т-00.0-00	3
		501-7-013.91-762Т-00.0-00	3
		501-7-013.91-763Т-00.0-00	3
	Форма для элементов		
	высоких платформ		
	ЭВПП. Спецификация	501-7-013.91-761Т-00.0-00	4
	Захват	501-7-013.91-761Т-00.0-01	4
	Захват	501-7-013.91-761Т-00.0-02	4
	Форма для элементов		
	высоких платформ ЭВПП	501-7-013.91-761Т-00.0-00СБ	5-8
	Скоба	501-7-013.91-761Т-00.0-04	9
	Накладка	501-7-013.91-761Т-00.0-05	9
	Платик	501-7-013.91-761Т-00.0-06	9
	Скоба	501-7-013.91-761Т-00.0-07	9
	Поддон. Спецификация	501-7-013.91-761Т-01.0-00	10
	Проушина. Спецификация	501-7-013.91-761Т-01.1-00	10
	Проушина	501-7-013.91-761Т-01.1-00СБ	10
	Поддон	501-7-013.91-761Т-01.0-00СБ	11-13
	Ребро	501-7-013.91-761Т-01.1-01	14
	Петля	501-7-013.91-761Т-01.1-02	14
	Торец	501-7-013.91-761Т-01.0-01	14
	Профиль	501-7-013.91-761Т-01.0-02	15
	Торец	501-7-013.91-761Т-01.0-04	15
	Профиль	501-7-013.91-761Т-01.0-03	16
	Ребро	501-7-013.91-761Т-01.0-15	16
	Профиль	501-7-013.91-761Т-01.0-05	16
	Балка	501-7-013.91-761Т-01.0-08	17
	Стойка	501-7-013.91-761Т-01.0-09	17
	Укосина	501-7-013.91-761Т-01.0-10	17
	Связь	501-7-013.91-761Т-01.0-11	17
	Связь	501-7-013.91-761Т-01.0-12	18
	Стяжка	501-7-013.91-761Т-01.0-13	18
	Ребро	501-7-013.91-761Т-01.0-14	18
	Ребро	501-7-013.91-761Т-01.0-16	18
	Стенка	501-7-013.91-761Т-01.0-19	19
	Фиксатор	501-7-013.91-761Т-01.0-21	19
	Палец	501-7-013.91-761Т-12.0-02	19
	Проушина	501-7-013.91-761Т-12.0-01	19
	Борт продольный.		
	Спецификация	501-7-013.91-761Т-02.0-00	20
	Борт продольный	501-7-013.91-761Т-02.0-00СБ	20-21
	Стенка	501-7-013.91-761Т-02.0-01	22
	Ребро	501-7-013.91-761Т-02.0-02	22
	Стенка	501-7-013.91-761Т-02.0-03	22
	Стенка	501-7-013.91-761Т-02.0-04	22
	Борт торцовый.		
	Спецификация	501-7-013.91-761Т-03.0-00	23
	Упор	501-7-013.91-761Т-03.0-01	23
	Балка	501-7-013.91-761Т-03.0-07	23
	Борт торцовый	501-7-013.91-761Т-03.0-00СБ	24
	Ребро	501-7-013.91-761Т-03.0-10	25
	Ребро	501-7-013.91-761Т-03.0-09	25
	Стенка	501-7-013.91-761Т-04.0-01	25
	Борт торцовый.		
	Спецификация	501-7-013.91-761Т-04.0-00	26
	Стенка	501-7-013.91-761Т-04.0-02	26
	Ребро	501-7-013.91-761Т-04.0-06	26
	Ребро	501-7-013.91-761Т-04.0-07	26
	Борт торцовый	501-7-013.91-761Т-04.0-00СБ	27
	Балка. Спецификация	501-7-013.91-761Т-05.0-00	28
	Борт торцовый.		
	Спецификация	501-7-013.91-761Т-06.0-00	28
	Ребро	501-7-013.91-761Т-06.0-01	28
	Ребро	501-7-013.91-761Т-06.0-02	28
	Балка	501-7-013.91-761Т-05.0-00СБ	29
	Борт торцовый	501-7-013.91-761Т-06.0-00СБ	29
	Шарнир. Спецификация	501-7-013.91-761Т-07.0-00	30
	Кронштейн. Спецификация	501-7-013.91-761Т-07.1-00	30
	Палец	501-7-013.91-761Т-07.0-01	30

	Наименование	Обозначение	Стр.
	Скоба	501-7-013.91-761Т-07.1-01	30
	Шарнир	501-7-013.91-761Т-07.0-00СБ	31
	Кронштейн	501-7-013.91-761Т-07.1-00СБ	31
	Серьга. Спецификация	501-7-013.91-761Т-07.2-00	32
	Плита	501-7-013.91-761Т-07.1-02	32
	Серьга	501-7-013.91-761Т-07.2-00СБ	32
	Щека	501-7-013.91-761Т-07.2-03	33
	Бобышка	501-7-013.91-761Т-07.2-01	33
	Втулка	501-7-013.91-761Т-07.2-02	33
	Шарнир. Спецификация	501-7-013.91-761Т-08.0-00	34
	Кронштейн. Спецификация	501-7-013.91-761Т-08.1-00	34
	Палец	501-7-013.91-761Т-08.0-01	34
	Скоба	501-7-013.91-761Т-08.1-01	34
	Шарнир	501-7-013.91-761Т-08.0-00СБ	35
	Кронштейн	501-7-013.91-761Т-08.1-00СБ	35
	Плита	501-7-013.91-761Т-08.1-02	36
	Серьга. Спецификация	501-7-013.91-761Т-08.2-00	36
	Серьга	501-7-013.91-761Т-08.2-00СБ	36
	Бобышка	501-7-013.91-761Т-08.2-01	37
	Втулка	501-7-013.91-761Т-08.2-02	37
	Щека	501-7-013.91-761Т-08.2-03	37
	Шарнир. Спецификация	501-7-013.91-761Т-09.0-00	37
	Шарнир.	501-7-013.91-761Т-09.0-00СБ	38
	Серьга. Спецификация	501-7-013.91-761Т-09.1-00	38
	Щека	501-7-013.91-761Т-09.1-01	38
	Серьга	501-7-013.91-761Т-09.1-00СБ	39
	Шарнир. Спецификация	501-7-013.91-761Т-10.0-00	39
	Серьга. Спецификация	501-7-013.91-761Т-10.1-00	39
	Шарнир	501-7-013.91-761Т-10.0-00СБ	40
	Серьга	501-7-013.91-761Т-10.1-00СБ	40
	Щека	501-7-013.91-761Т-10.1-01	41
	Замок. Спецификация	501-7-013.91-761Т-11.0-00	41
	Замок	501-7-013.91-761Т-11.0-00СБ	41
	Палец	501-7-013.91-761Т-11.0-01	42
	Болт откидной	501-7-013.91-761Т-11.0-02	42
	Гайка	501-7-013.91-761Т-11.0-03	42
	Скоба	501-7-013.91-761Т-11.0-04	42
	Упор	501-7-013.91-761Т-11.0-05	43
	Ограничитель.		
	Спецификация	501-7-013.91-761Т-12.0-00	43
	Ограничитель	501-7-013.91-761Т-12.0-00СБ	43
	Форма для элементов		
	высоких платформ		
	ЭВПФ30.8. Спецификация	501-7-013.91-762Т-00.0-00	44
	Захват	501-7-013.91-762Т-00.0-01	44
	Скоба	501-7-013.91-762Т-00.0-03	44
	Петля. Спецификация	501-7-013.91-762Т-01.1-00	44
	Форма для элементов		
	высоких платформ		
	ЭВП.Ф30.8	501-7-013.91-762Т-00.0-00СБ	45,46
	Поддон. Спецификация	501-7-013.91-762Т-01.0-00	47
	Петля	501-7-013.91-762Т-01.1-00СБ	47
	Проушина	501-7-013.91-762Т-01.1-01	47
	Поддон	501-7-013.91-762Т-01.0-00СБ	48,49
	Ребро	501-7-013.91-762Т-01.1-02	50
	Упор. Спецификация	501-7-013.91-762Т-01.2-00	50
	Упор	501-7-013.91-762Т-01.2-00СБ	50
	Кронштейн	501-7-013.91-762Т-01.2-01	50
	Балка	501-7-013.91-762Т-01.0-01	51
	Балка	501-7-013.91-762Т-01.0-02	51
	Связь	501-7-013.91-762Т-01.0-03	51
	Плита	501-7-013.91-762Т-01.0-04	51
	Плита	501-7-013.91-762Т-01.0-05	52
	Стенка	501-7-013.91-762Т-01.0-10	52
	Палец	501-7-013.91-762Т-01.0-11	52
	Ребро	501-7-013.91-762Т-01.0-13	52
	Борт продольный	501-7-013.91-762Т-02.0-00СБ	53
	Борт продольный.		
	Спецификация	501-7-013.91-762Т-02.0-00	53

Альбом 3

501-7-013.91

	Наименование	Обозначение	Стр.
	Борт торцевой	501-7-013.91-762Т-03.0-00СБ	54
	Борт торцевой.		
	Спецификация	501-7-013.91-762Т-03.0-00	54
	Разделитель. Спецификация	501-7-013.91-762Т-04.0-00	54
	Скоба	501-7-013.91-762Т-02.0-01	55
	Ребро	501-7-013.91-762Т-02.0-03	55
	Скоба	501-7-013.91-762Т-03.0-01	55
	Ребро	501-7-013.91-762Т-03.0-02	55
	Разделитель	501-7-013.91-762Т-04.0-00СБ	56
	Крышка	501-7-013.91-762Т-04.0-01	57
	Днище	501-7-013.91-762Т-04.0-02	57
	Ребро	501-7-013.91-762-04.0-03	57
	Петля	501-7-013.91-762.04.0-05	57
	Разделитель. Спецификация	501-7-013.91-762Т-05.0-00	58
	Стенка	501-7-013.91-762Т-05.0-01	58
	Крышка	501-7-013.91-762Т-05.0-02	58
	Разделитель	501-7-013.91-762Т-05.0-00СБ	59
	Днище	501-7-013.91-762Т-05.0-03	60
	Ребро	501-7-013.91-762Т-05.0-06	60
	Шарнир. Спецификация	501-7-013.91-762Т-06.0-00	60
	Шарнир	501-7-013.91-762Т-06.0-00СБ	60
	Кронштейн. Спецификация	501-7-013.91-762Т-06.1-00	61
	Кронштейн	501-7-013.91-762Т-06.1-00СБ	61
	Скоба	501-7-013.91-762Т-06.1-01	61
	Основание	501-7-013.91-762Т-06.1-02	61
	Серьга. Спецификация	501-7-013.91-762Т-06.2-00	62
	Серьга	501-7-013.91-762Т-06.2-00СБ	62
	Щека	501-7-013.91-762Т-06.2-01	62
	Замок. Спецификация	501-7-013.91-762Т-07.0-00	62
	Замок	501-7-013.91-762Т-07.0-00СБ	63
	Палец	501-7-013.91-762Т-07.0-01	63
	Болт откидной	501-7-013.91-762Т-07.0-03	63
	Гайка	501-7-013.91-762Т-07.0-04	63
	Скоба	501-7-013.91-762Т-07.0-05	64
	Упор	501-7-013.91-762Т-07.0-06	64
	Форма для элементов		
	высоких платформ		
	ЭВЛФ. Спецификация	501-7-013.91-763Т-00.0-00	65
	Балка	501-7-013.91-763Т-00.0-01	65
	Балка	501-7-013.91-763Т-00.0-02	65
	Форма для элементов		
	высоких платформ		
	ЭВЛФ	501-7-013.91-763Т-00.0-00СБ	66,67
	Петля. Спецификация	501-7-013.91-763Т-01.0-00	68
	Петля	501-7-013.91-763Т-01.0-00СБ	68
	Проушина	501-7-013.91-763Т-01.0-01	68
	Ребро	501-7-013.91-763Т-01.0-02	68
	Связь	501-7-013.91-763Т-00.0-05	69
	Стенка	501-7-013.91-763Т-00.0-06	69
	Ребро	501-7-013.91-763Т-00.0-07	69
	Ребро	501-7-013.91-763Т-00.0-08	69
	Днище	501-7-013.91-763Т-00.0-09	70

Техническое описание.

1. Рабочие чертежи форм разработаны для изготовления элементов высокой пассажирской платформы на основании экспериментального проекта „Высокая пассажирская платформа из укрупненных элементов на незаглубленных фундаментах", разработанного Гипропромтранс-строем по плану научно-исследовательских и опытно-экспериментальных работ Минтрансстроя СССР на 1985 год, результатов опытного строительства платформы в 1988 году в г. Киеве на станции Протасов Яр, опыта изготовления и испытаний элементов платформы на заводе-изготовителе железо-бетонных конструкций в г. Ильичевске Одесской области и приказа Минтрансстроя СССР N МО-124 от 17.02.89 года о массовом внедрении конструкции платформ в строительстве.
2. В состав альбома включены рабочие чертежи на 3 формы:
   - для изготовления Г-образного элемента B = 1,5 м и L = 6,0 м;
   - для изготовления фундаментной плиты B = 1,5 м.
   - для изготовления фундаментной плиты B = 3,0 м.
3. Изготовление изделий предусматривается на заводах железобетонных конструкций с агрегатно-поточной технологией производства.
4. Транспортировка форм с изделием в процессе производства осуществляется краном с грузоподъемностью не менее .
5. Запроектированные формы Г-образных эле-ментов включают следующие основные узлы: поддон, продольные и торцевые борта, разделители, вставки и упоры для напрягаемой арматуры. Формующие борта шарнирно соединены с поддоном и запираются винтовы-ми замками.

   Форма для изготовления фундаментной плиты представляет из себя матрицу, распалубка изделий из которой осуществляется за счет технологических уклонов.
6. Основные технические данные и требования к формам приведены в рабочих чертежах.

Альбом 3

Форм.	Зона	Поз.	Обозначение	Наименование	Кол.	Прим.
				Документация		
*			501-7-013.91-761Т-00.0-00 СБ	Сборочный чертеж		*) А2; А2; А2; А3
				Сборочные единицы		
А4		1	501-7-013.91-761Т-01.0-00	Поддон	1	
А4		2	501-7-013.91-761Т-02.0-00	Борт продольный	1	
		3	-01	Борт продольный	1	
А4		4	501-7-013.91-761Т-03.0-00	Борт торцовый	1	
А4		5	501-7-013.91-761Т-04.0-00	Борт торцовый	1	
А4		6	501-7-013.91-761Т-05.0-00	Балка	1	
А4		7	501-7-013.91-761Т-06.0-00	Борт торцовый	1	
А4		8	501-7-013.91-761Т-07.0-00	Шарнир	12	
А4		9	501-7-013.91-761Т-08.0-00	Шарнир	2	
А4		10	501-7-013.91-761Т-09.0-00	Шарнир	2	
А4		11	501-7-013.91-761Т-10.0-00	Шарнир	2	
А4		12	501-7-013.91-761Т-11.0-00	Замок	2	
		13	-01	Замок	6	
А4		14	501-7-013.91-761Т-12.0-00	Ограничитель	8	
				Детали		
А4		17	501-7-013.91-761Т-00.0-01	Захват	2	
А4		18	501-7-013.91-761Т-00.0-02	Захват	2	
А4		19	501-7-013.91-761Т-00.0-03	Платик		Шерох. поверх.
				Лист 16,0 ГОСТ 19903-74 / В Ст 3 ГОСТ 14637-79		резка 25
				40-0,62 х 60-0,62	4	0,18 кг
А4		20	501-7-013.91-761Т-00.0-04	Скоба	4	
А4		21	501-7-013.91-761Т-00.0-05	Накладка	4	
А4		22	501-7-013.91-761Т-00.0-06	Платик	2	
А4		23	501-7-013.91-761Т-00.0-07	Скоба	12	
		24	-01	Скоба	2	
		25	-02	Скоба	2	
				Стандартные изделия		
		28		Винт М10-8g х 20.58 гост 17475-80	16	

Взам. инв. № | Инв. № дубл. | Подп. и дата | Инв. № подл.

Изм.	Лист	№ докум.	Подп.	Дата
Разраб.		Андреев		10.90
Провер.		Бедняков		
Н. контр.		Бедняков		
Утв.		Узекин		

501-7-013.91-761Т-00.0-00

Форма для элементов высоких платформ ЭВПП

Лит. | Лист 1 | Листов 2

СКБ Главстройпрома Минтрансстроя

Формат А4

Взам. инв. № | Инв. № дубл. | Подп. и дата | Инв. № подл.

Изм.	Лист	№ докум.	Подп.	Дата

501-7-013.91-761Т-00.0-00

Лист 2

Формат А4

501-7-013.91-761Т-00.0-01

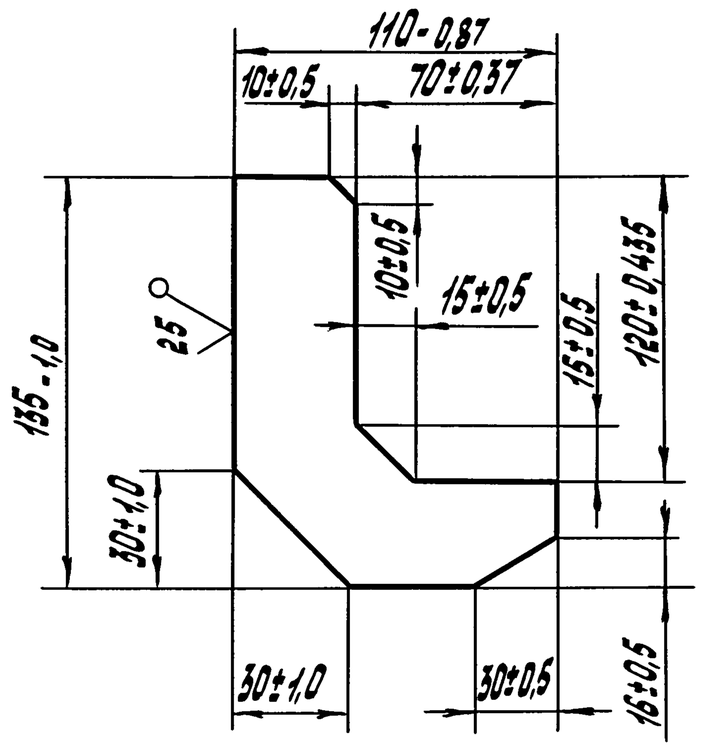

Изм.	Лист	№ докум.	Подп.	Дата
Разраб.		Андреев		10.90
Провер.		Бедняков		
Т. контр.				
Н. контр.		Бедняков		
Утв.		Узекин		

501-7-013.91-761Т-00.0-01

Захват

Лит. | Масса 1,2 | Масштаб 1:2

Лист | Листов 1

Лист 20,0 ГОСТ 19903-74 / В Ст 3 ГОСТ 14637-79

СКБ Главстройпрома Минтрансстроя

501-7-013.91-761Т-00.0-02

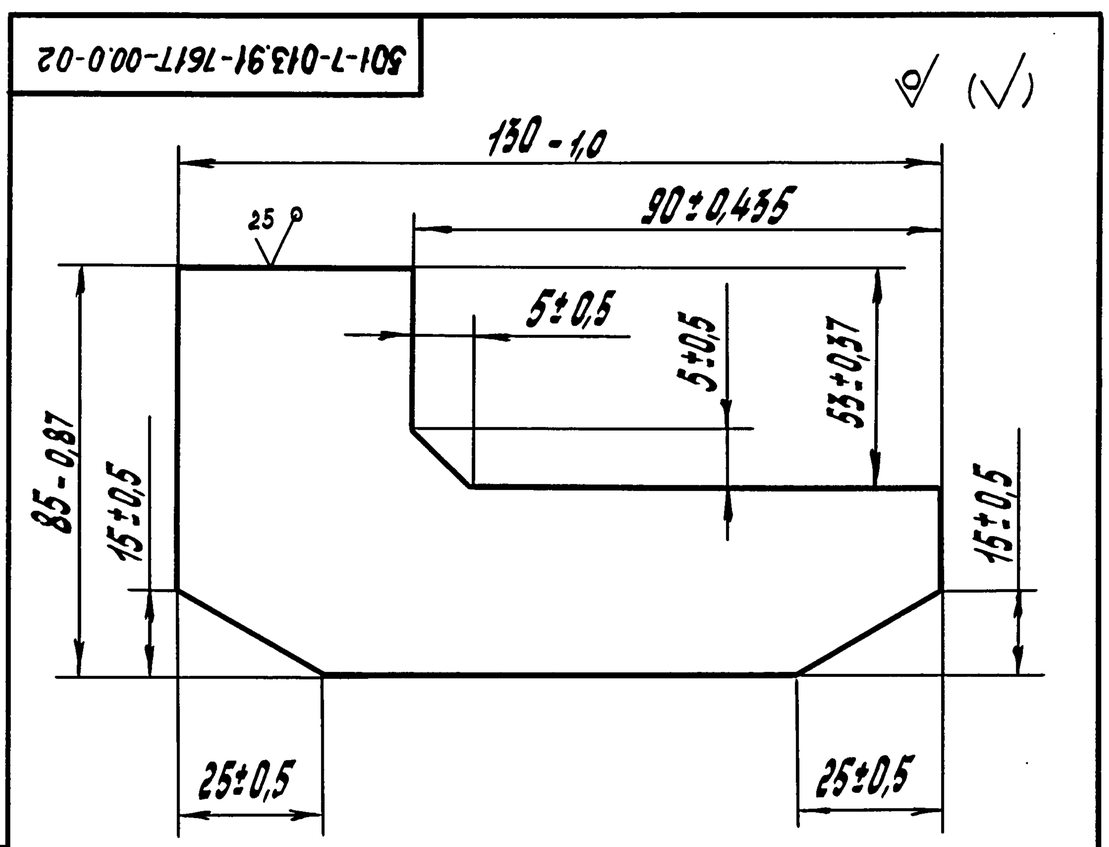

Изм.	Лист	№ докум.	Подп.	Дата
Разраб.		Андреев		10.90
Провер.		Бедняков		
Т. контр.				
Н. контр.		Бедняков		
Утв.		Узекин		

501-7-013.91-761Т-00.0-02

Захват

Лит. | Масса 0,9 | Масштаб 1:1

Лист | Листов 1

Лист 20,0 ГОСТ 19903-74 / В Ст 3 ГОСТ 14637-79

СКБ Главстройпрома Минтрансстроя

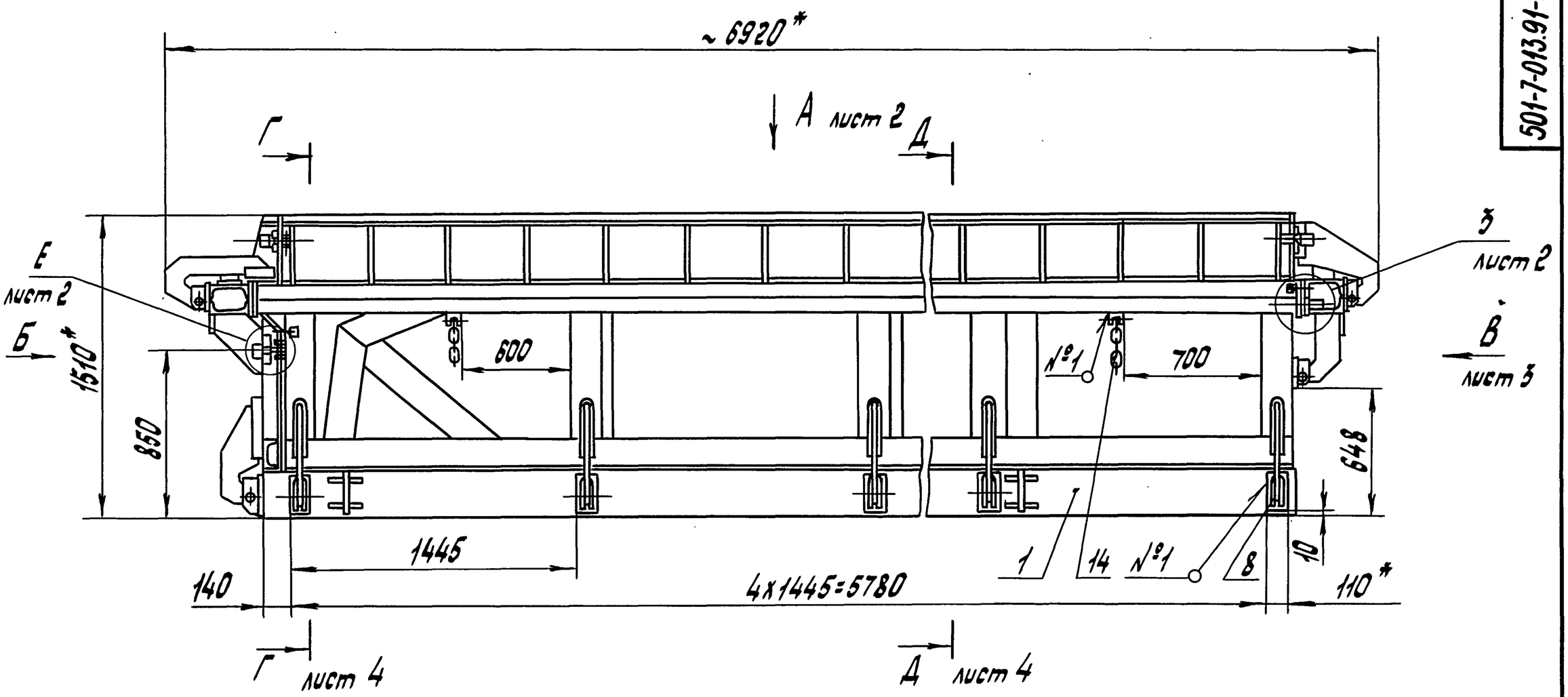

Б (1:10)

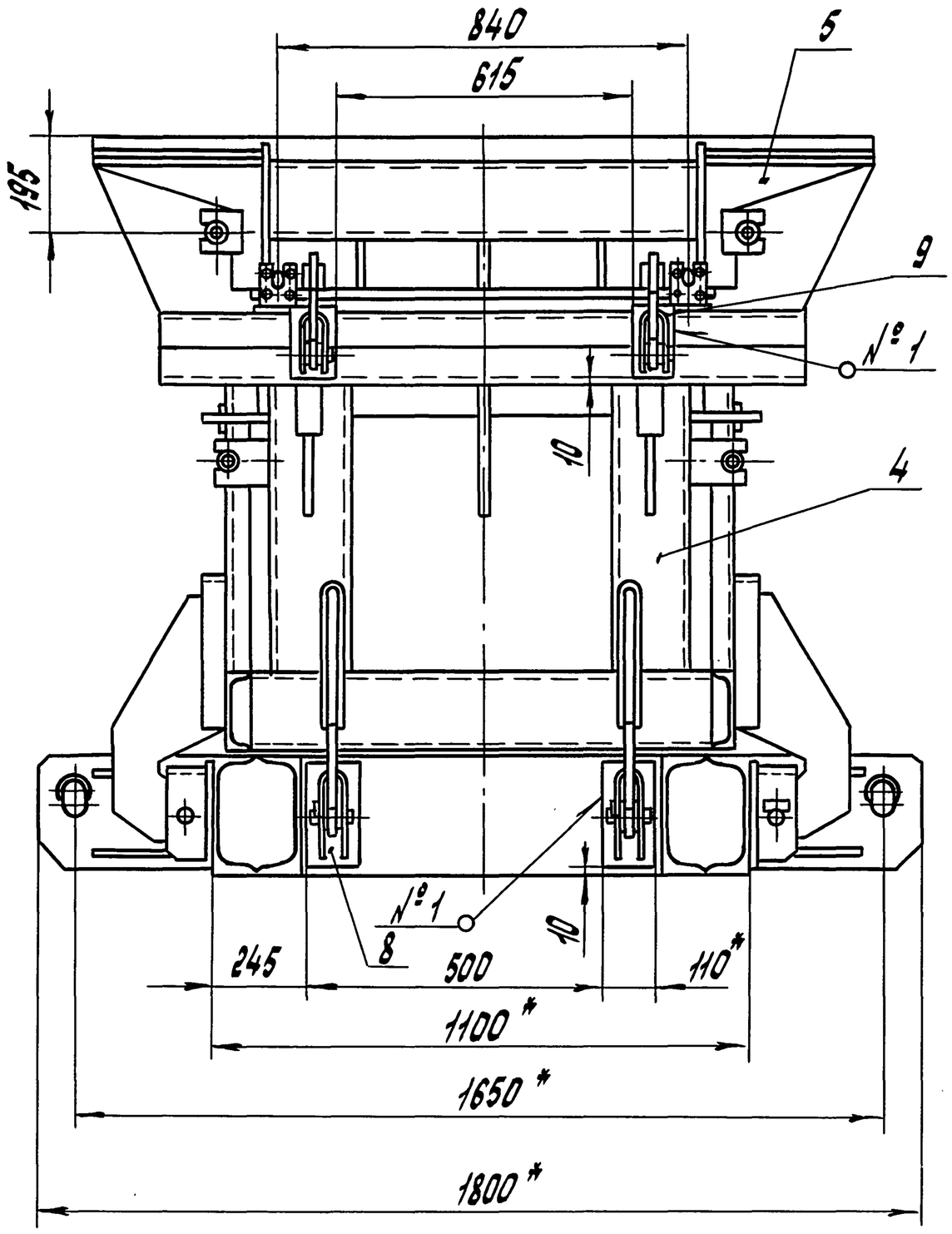

Техническая характеристика

1. Форма предназначена для изготовления элементов высоких пассажирских платформ ЭВПП 60.15.
2. Масса изделия, кг ~3200
3. Масса формы с изделием, кг ~7500
4. Уплотнение бетонной смеси производится глубинным вибратором, на виброплощадке или по технологии, принятой на заводе.
5. Усилие натяжения арматуры, max, тс - 30.

Технические требования.

1. Форму изготовить в соответствии с требованиями ГОСТ 25781-83.
2. Борта формы должны плотно прилегать друг к другу и поддону. Зазоры в отдельных местах прилегания не должны превышать 1,5мм, общая длина местных зазоров не должна превышать 0,25 длины прилегания.
3. Борта формы должны открываться и закрываться без перекосов и заеданий.
4. Ограничитель открывания бортов, поз. 14, приварить при монтаже по месту.
5. Покрытие нерабочих поверхностей: грунтовка ГФ-0119 ГОСТ 23343-78; эмаль ПФ-115 черная ГОСТ 6465-76 в 2 слоя, IV, Ж.
6. * Размеры для справок.
7. ** Размер уточнить при монтаже.
8. $H14; h14; \pm \frac{IT14}{2}$.

№ шва	Конструктивные элементы шва	Обозначение шва	Прим.
1	—	ГОСТ 5264-80-Т1-△6	—
2	—	ГОСТ 5264-80-Т3-△5	—
3	—	ГОСТ 5264-80-Н1	—

Изм. Лист.	№ докум.	Подп.	Дата
Разраб.	Андреев		10.90
Провер.	Бедняков		
Т.контр.			
Н.контр.	Бедякова		
Утв.	Увекин		

501-7-013.91-761Т-00.0-00 СБ

Форма для элементов высоких платформ ЭВПП
Сборочный чертеж

Лит.	Масса	Масштаб
	4300	1:20
Лист 1	Листов 4	

СКБ Главстройпрома Минтрансстроя

Инв.№подл. | Подп. и дата | Взам.инв.№ | Инв.№дубл. | Подп. и дата

А (1:20) лист 1

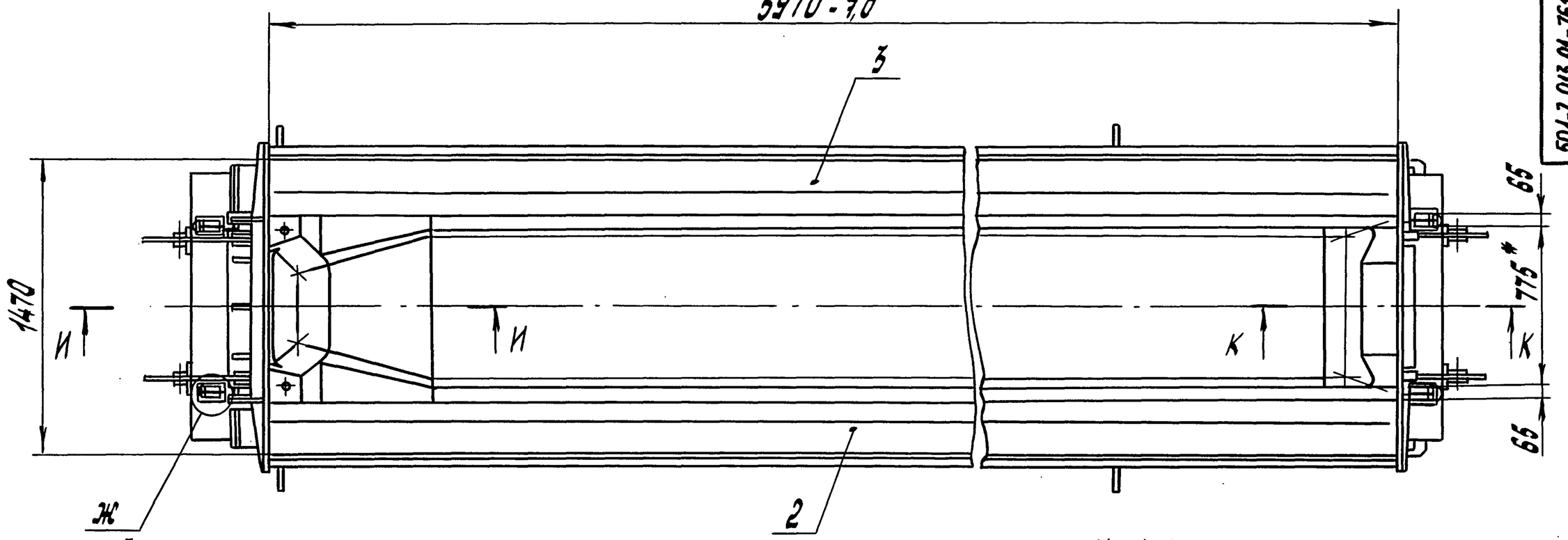

И - И (1:10)

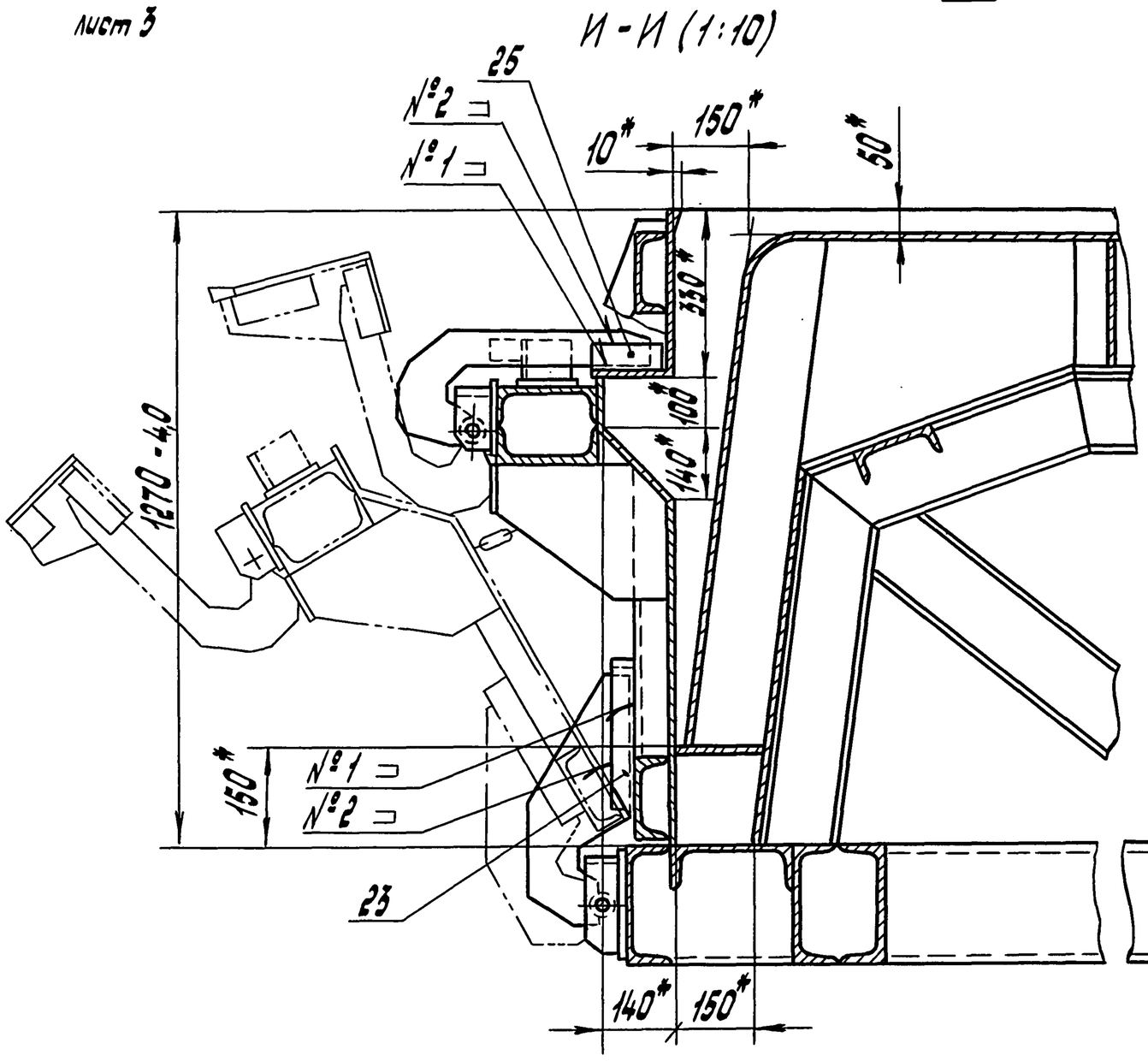

К - К (1:10)

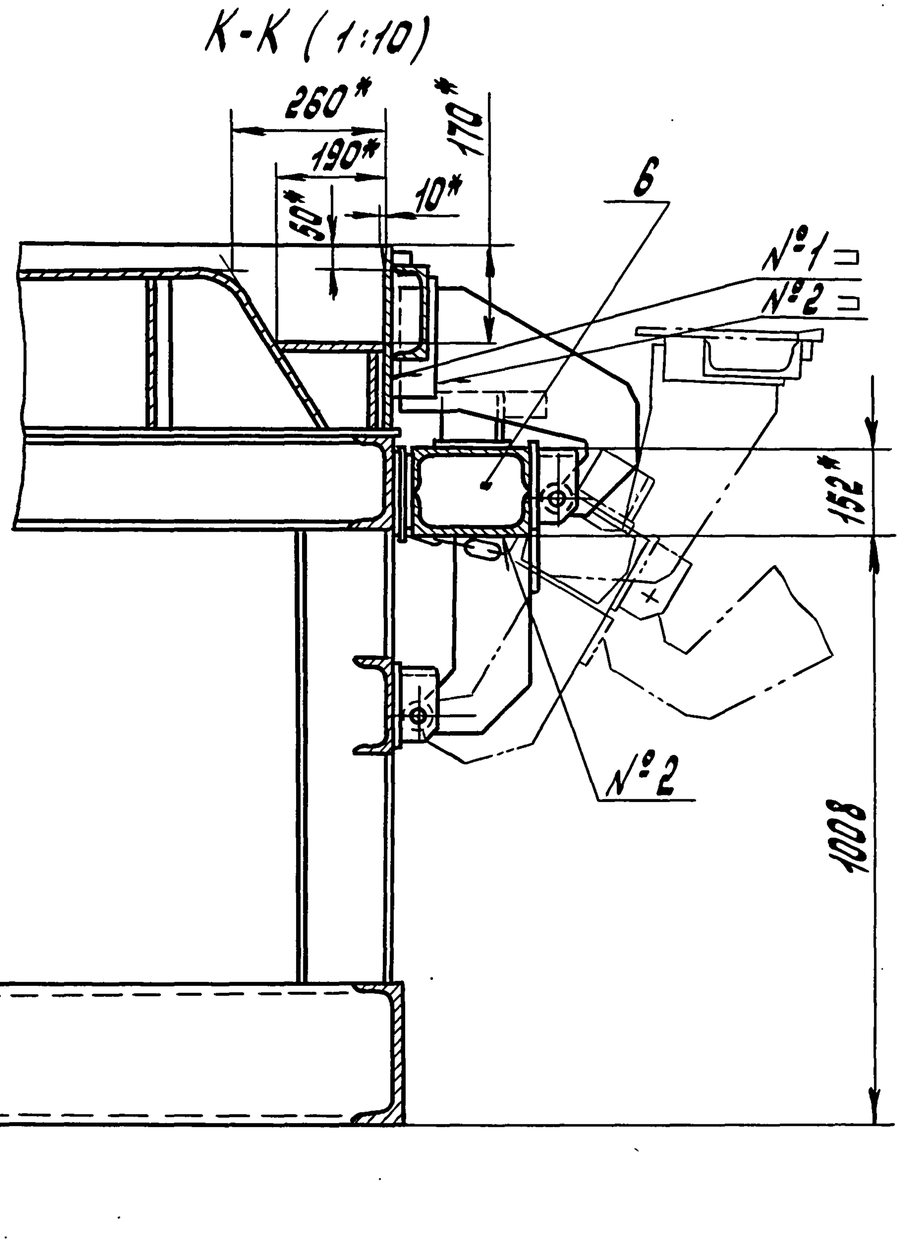

Е (1:2) лист 1

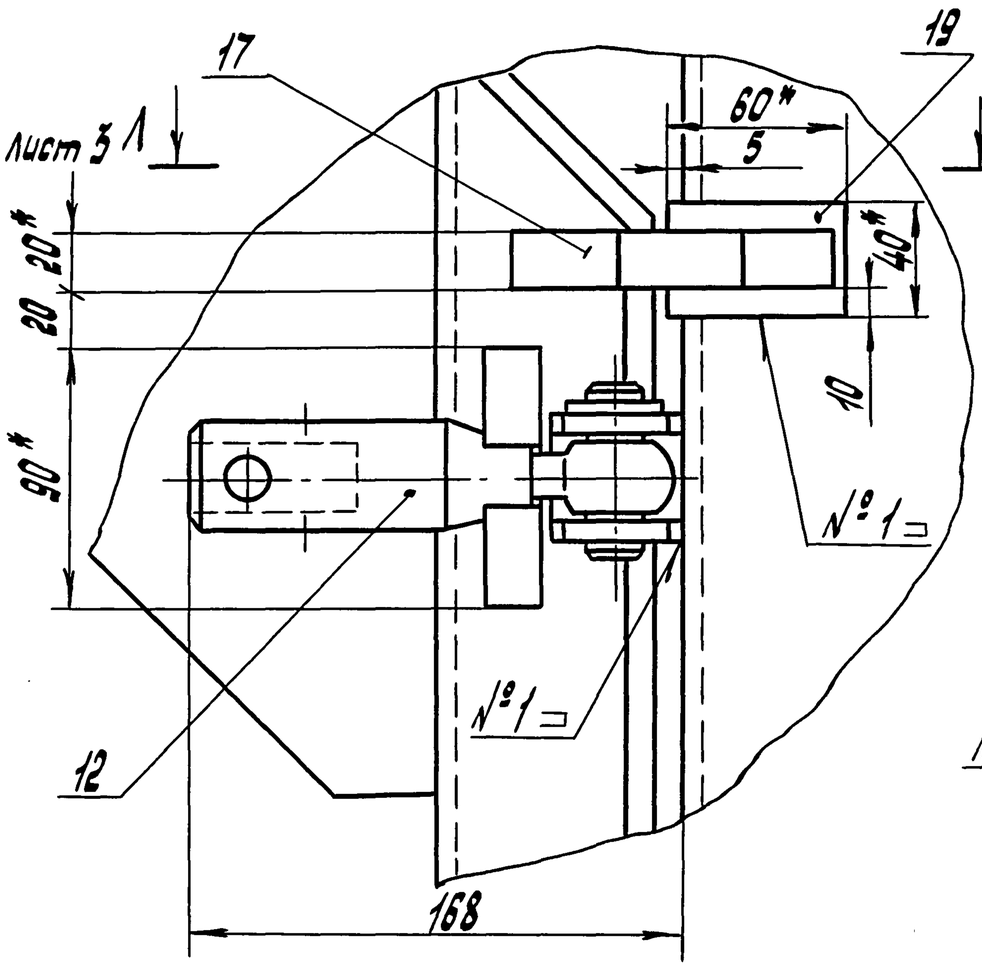

З (1:2) лист 1

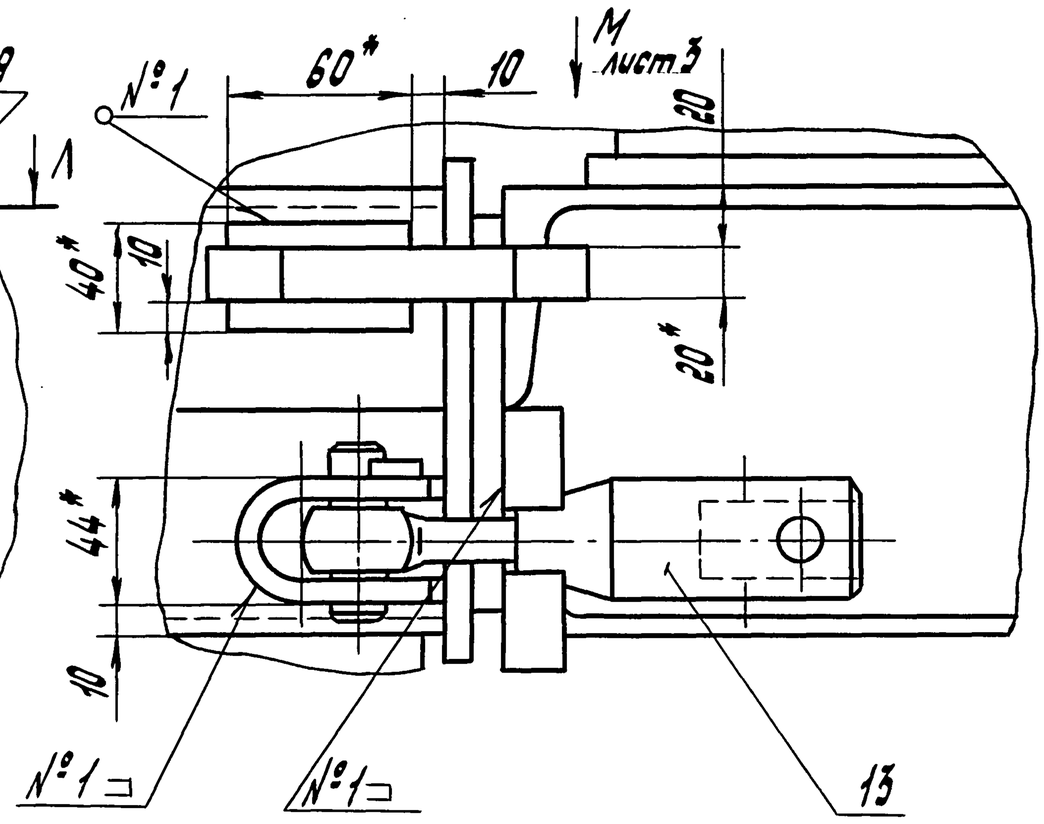

В (1:10) лист 1

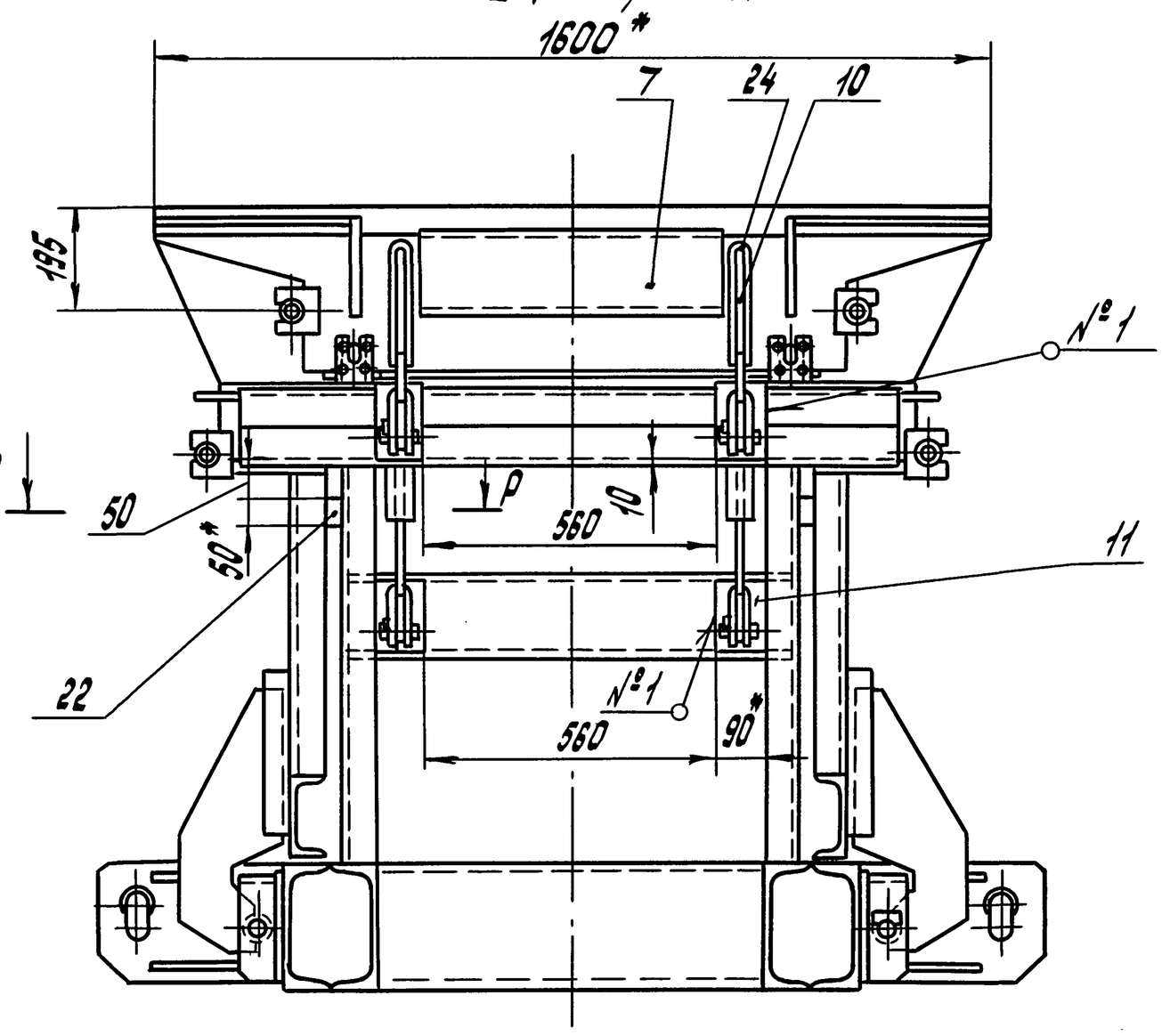

Р - Р (1:5)

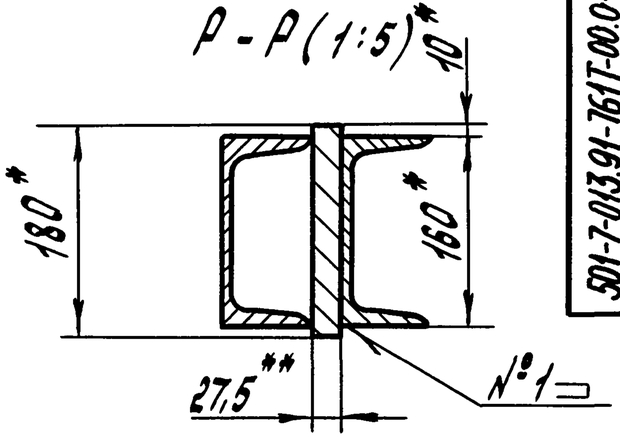

П - П (1:1)

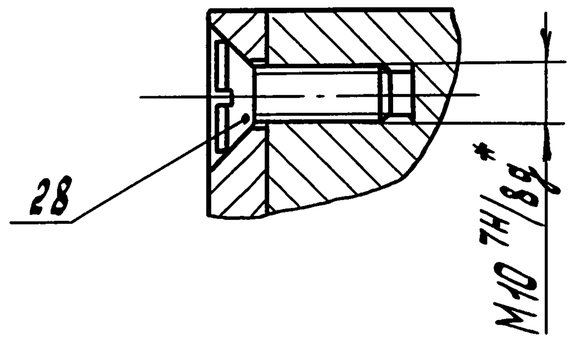

Л - Л (1:2) лист 2

М (1:2) лист 2

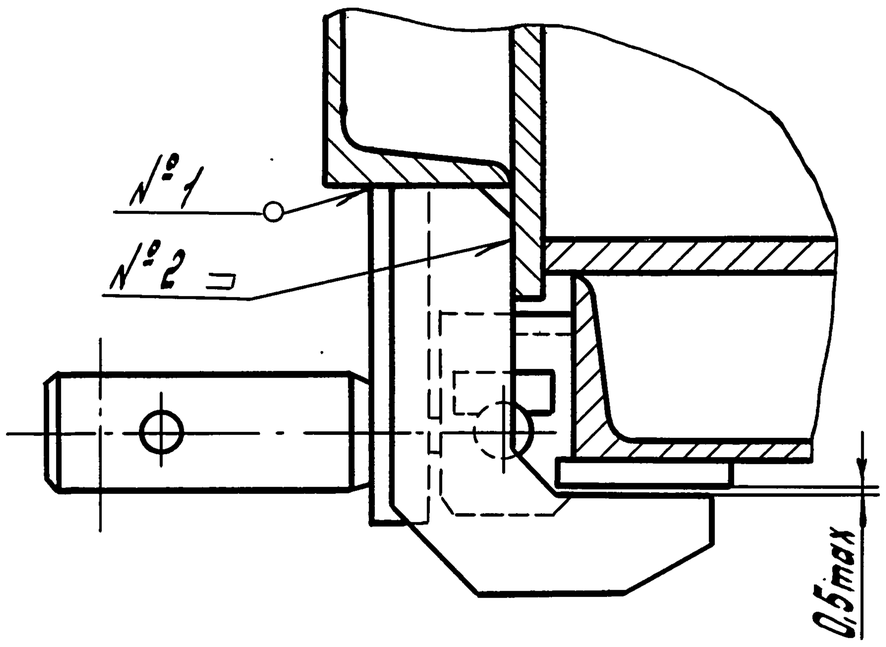

Ж (1:2) лист 2

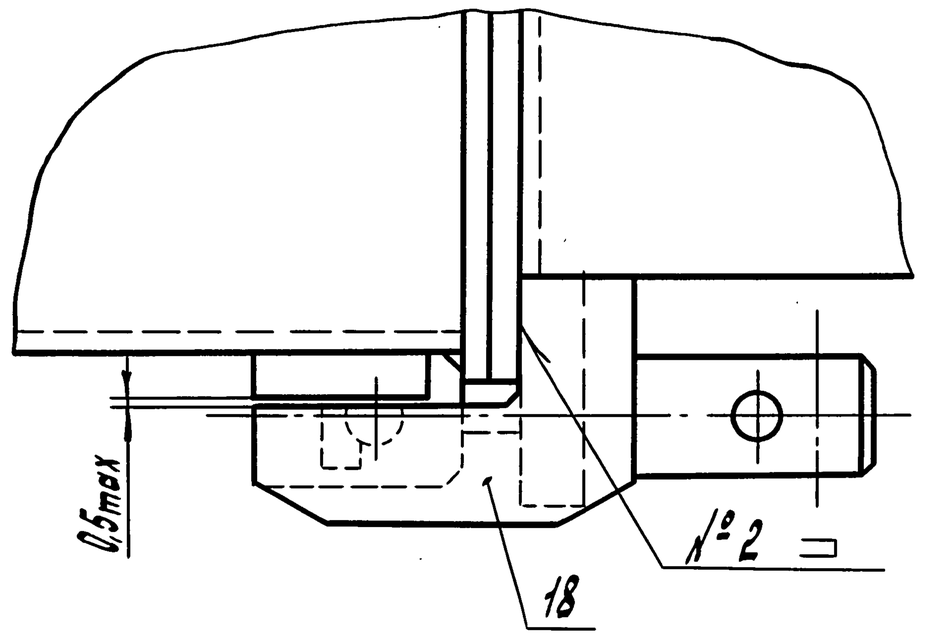

Н - Н (1:2)

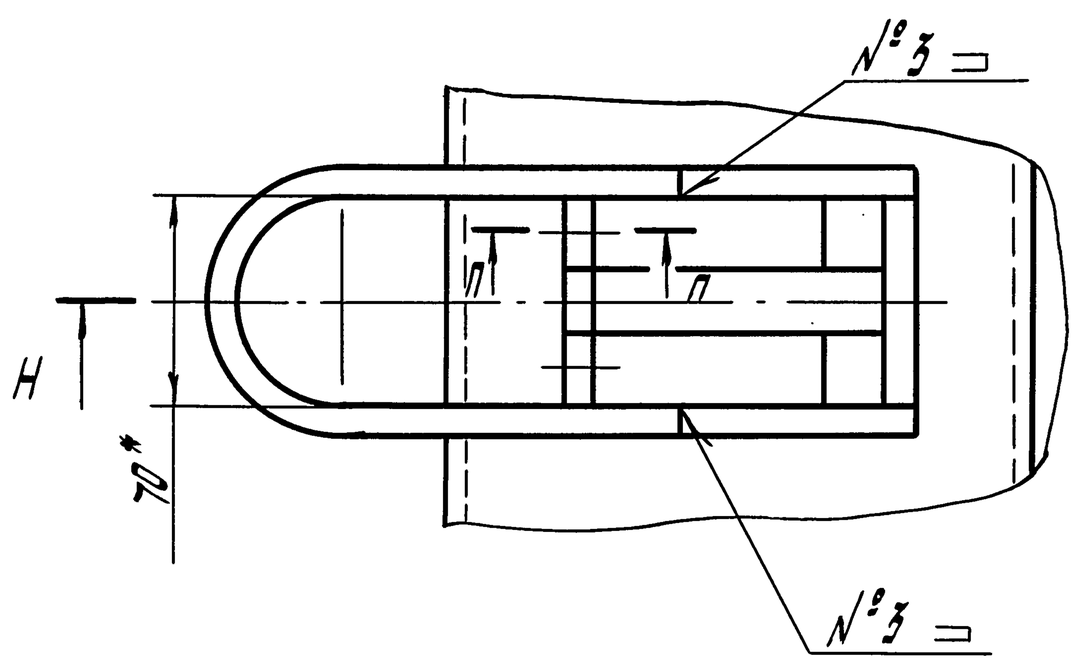

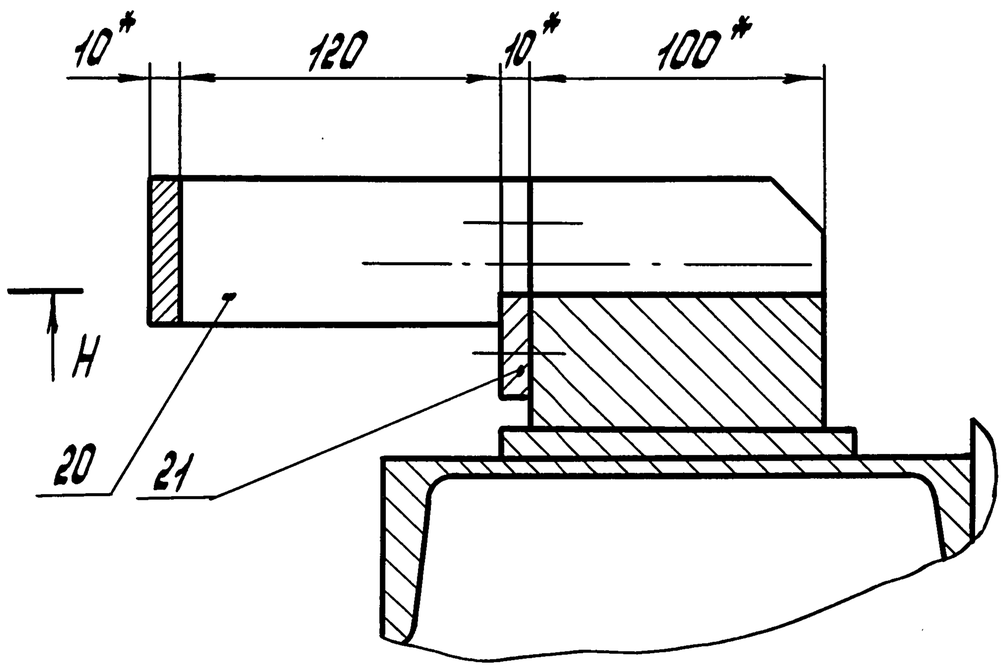

Альбом 3

Г - Г (1:10) лист 1

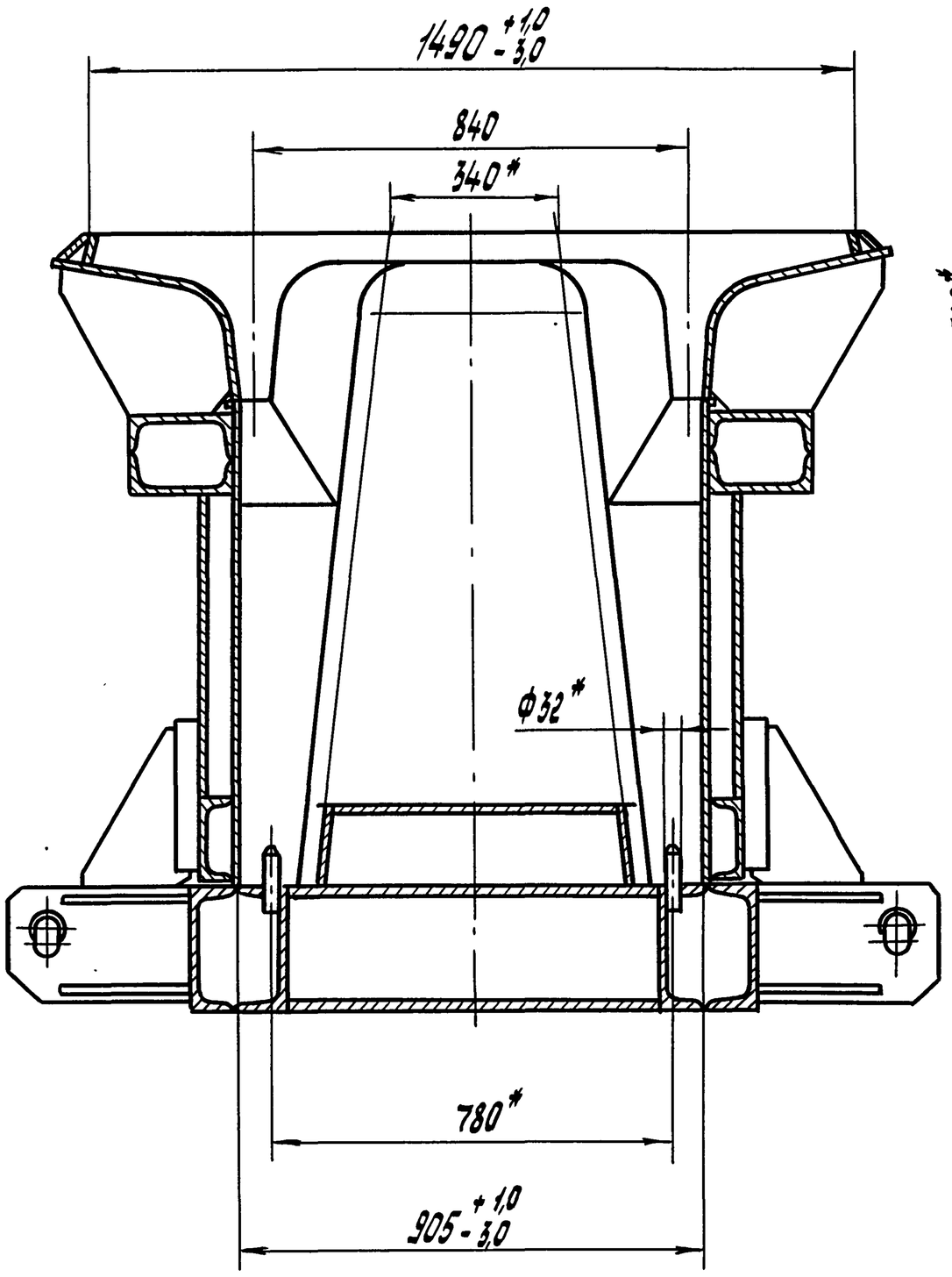

Д - Д (1:10) лист 1

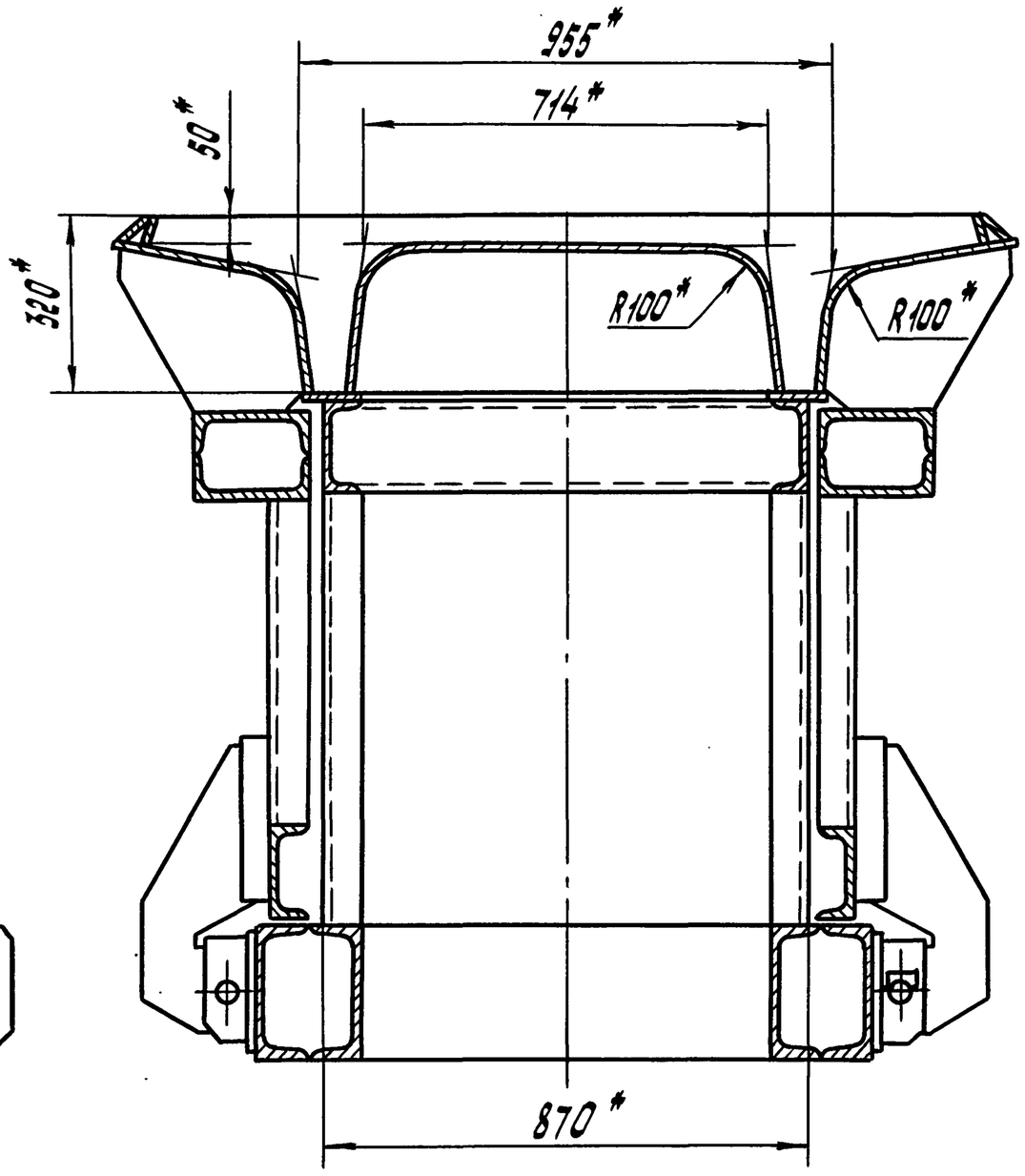

Изм.	Лист	№ докум.	Подп.	Дата	501-7-013.91-761Т-00.0-00 СБ	Лист 4

Формат А3

Инв.№ подл. | Подп. и дата | Взам. инв.№ | Инв.№ дубл. | Подп. и дата

Изм.	Лист	№ докум.	Подп.	Дата	Лист

501-7-013.91-761Т-00.0-04

12,5 (√)

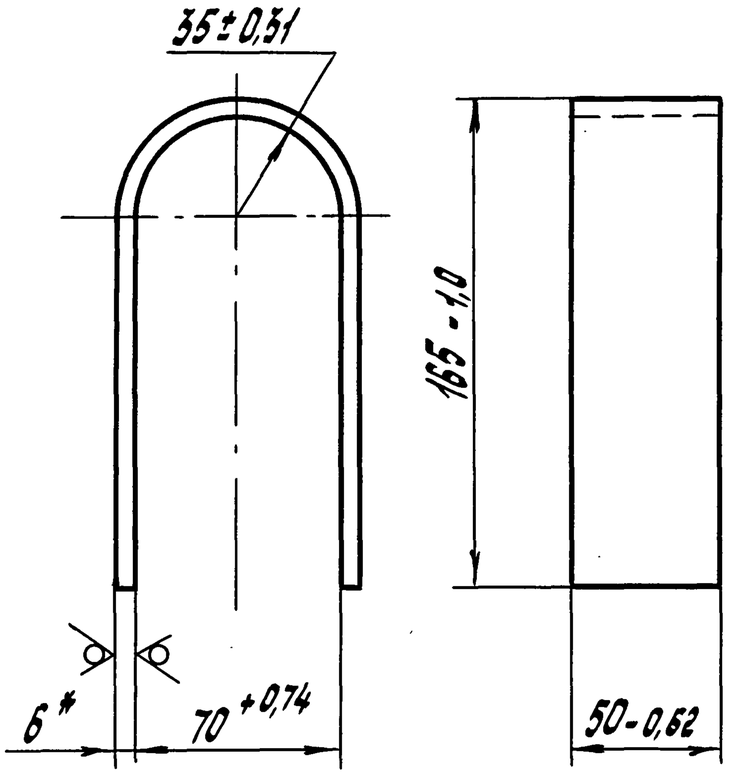

Альбом 3

Инв.№ подл. | Подп. и дата | Взам.инв.№ | Инв.№ дубл. | Подп. и дата

Изм.	Лист	№ докум.	Подп.	Дата
Разраб.		Андреев		10.90
Провер.		Бедняков		
Т.контр.				
Н.контр.		Беднякова		
Утв.		Узекин		

501-7-013.91-761Т-00.0-04

Скоба

Лит.	Масса	Масштаб
	0,85	1:1
Лист	Листов 1	

Лист: 6,0 ГОСТ 19903-74 / Ст 3 ГОСТ 14637-79

СКБ Главстройпрома Минтрансстроя

Формат А4

501-7-013.91-761Т-00.0-05

25 (√)

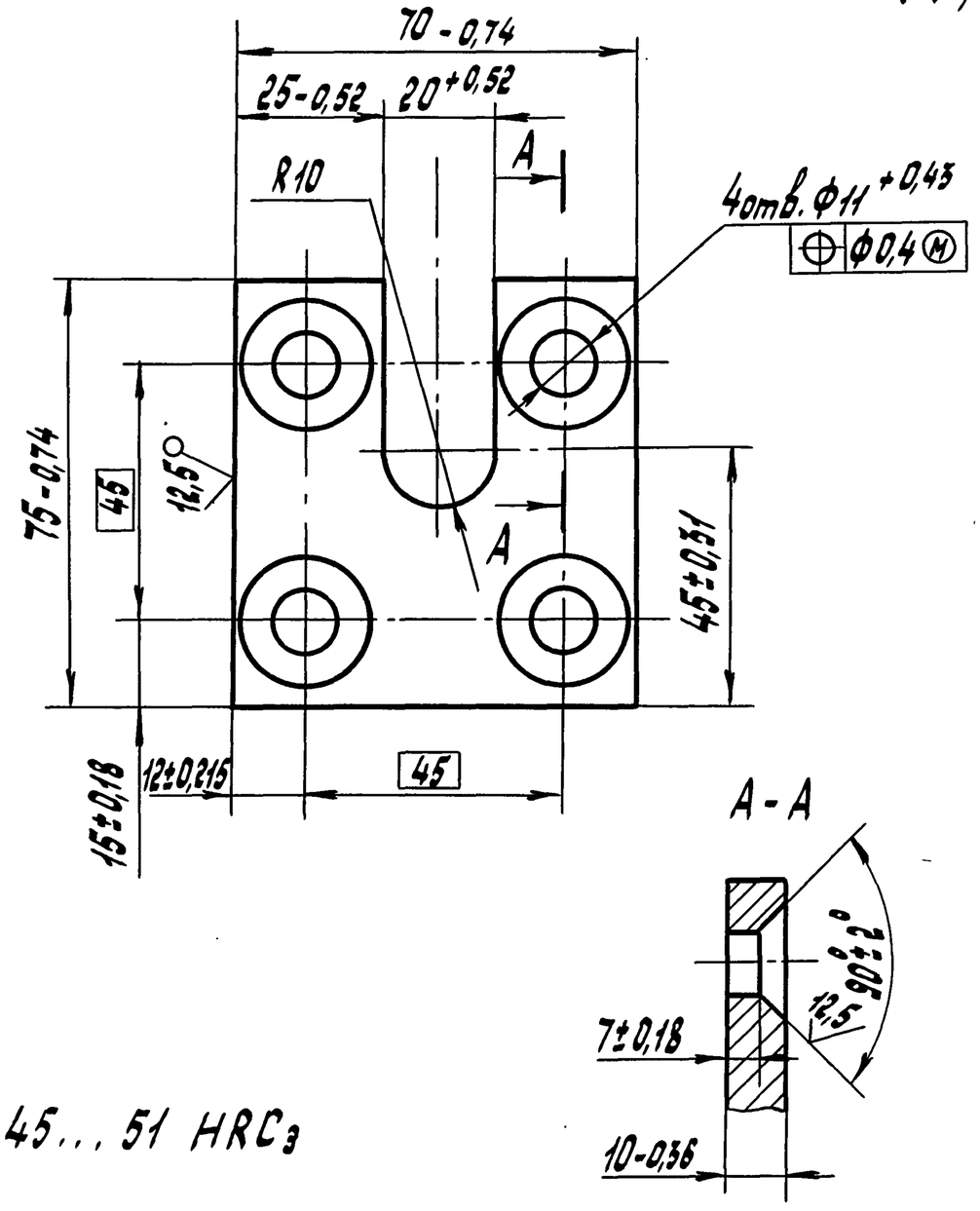

Инв.№ подл. | Подп. и дата | Взам.инв.№ | Инв.№ дубл. | Подп. и дата

Изм.	Лист	№ докум.	Подп.	Дата
Разраб.		Андреев		10.90
Провер.		Бедняков		
Т.контр.				
Н.контр.		Беднякова		
Утв.		Узекин		

501-7-013.91-761Т-00.0-05

Накладка

Лит.	Масса	Масштаб
	0,1	1:1
Лист	Листов 1	

Сталь 45 ГОСТ 1050-88

СКБ Главстройпрома Минтрансстроя

Формат А4

501-7-013.91-761Т-00.0-06

25 (√)

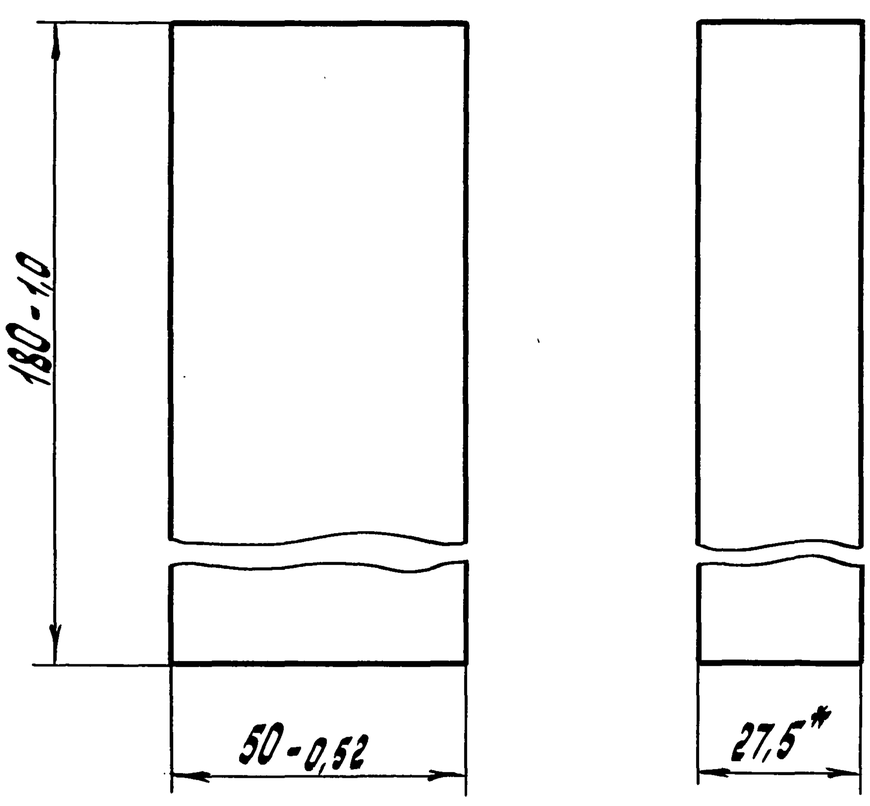

* Размер уточнить при монтаже.

Инв.№ подл. | Подп. и дата | Взам.инв.№ | Инв.№ дубл. | Подп. и дата

Изм.	Лист	№ докум.	Подп.	Дата
Разраб.		Андреев		10.90
Провер.		Бедняков		
Т.контр.				
Н.контр.		Беднякова		
Утв.		Узекин		

501-7-013.91-761Т-00.0-06

Платик

Лит.	Масса	Масштаб
	2,0	1:1
Лист	Листов 1	

В Ст 3 ГОСТ 380-88

СКБ Главстройпрома Минтрансстроя

501-7-013.91-761Т-00.0-07

25 (√)

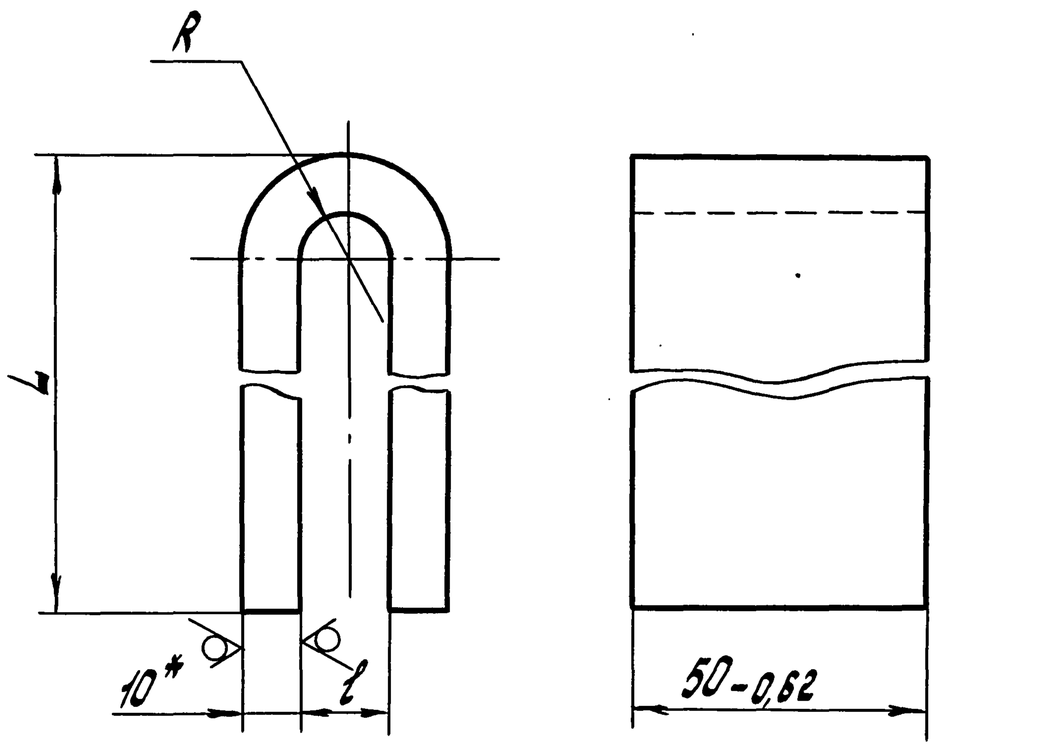

Обозначение	L, мм	ℓ, мм	R, мм	Масса, кг
761Т-00.00.0-07	320-1,4	25+0,52	12,5+0,43	2,6
-01	250-1,15	16+0,43	8+0,36	2,0
-02	130-1,0	16+0,43	8+0,36	1,1

* Размер для справок.

Инв.№ подл. | Подп. и дата | Взам.инв.№ | Инв.№ дубл. | Подп. и дата

Изм.	Лист	№ докум.	Подп.	Дата
Разраб.		Андреев		10.90
Провер.		Бедняков		
Т.контр.				
Н.контр.		Беднякова		
Утв.		Узекин		

501-7-013.91-761Т-00.0-07

Скоба

Лит.	Масса	Масштаб
	см. табл.	1:1
Лист	Листов 1	

Лист: 10,0 ГОСТ 19903-74 / Ст 3 ГОСТ 14637-79

СКБ Главстройпрома Минтрансстроя

Альбом 3

Форм.	Зона	Поз.	Обозначение	Наименование	Кол.	Прим.
				Документация		
*			501-7-013.91-761Т-01.0-00СБ	Сборочный чертеж		*) А2; А2; А2.
				Сборочные единицы		
А4		1	501-7-013.91-761Т-01.1-00	Проушина	4	
				Детали		
А3		2	501-7-013.91-761Т-01.0-01	Торец	1	
А3		3	501-7-013.91-761Т-01.0-02	Профиль	1	
А4		4	501-7-013.91-761Т-01.0-03	Профиль	1	
А3		5	501-7-013.91-761Т-01.0-04	Торец	1	
А3		6	501-7-013.91-761Т-01.0-05	Профиль	1	
Б4		7	501-7-013.91-761Т-01.0-06	Балка		Шерох. поверх.
				Швеллер 24 ГОСТ 8240-89 / Ст3 ГОСТ 535-88		резка 25
				L = 6088 - 9,8	4	146 кг
Б4		8	501-7-013.91-761Т-01.0-07	Стойка		Шерох. поверх.
				Швеллер 16 ГОСТ 8240-89 / Ст3 ГОСТ 535-88		резка 25
				L = 780 - 2,0	8	11 кг
А4		9	501-7-013.91-761Т-01.0-08	Балка	1	
		10	-01	Балка	1	

Инв.№ подл. | Подп. и дата | Взам. инв.№ | Инв.№ дубл. | Подп. и дата

Изм.	Лист	№ докум.	Подп.	Дата	501-7-013.91-761Т-01.0-00		
Разраб.		Андреев		10.90	Поддон	Лит.	Лист 1	Листов 2
Провер.		Беднякова				СКБ Главстройпрома Минтрансстроя	
Н.контр.		Беднякова					
Утв.		Узекин					

Формат А4

Форм.	Зона	Поз.	Обозначение	Наименование	Кол.	Прим.
А4		11	501-7-013.91-761Т-01.0-09	Стойка	1	
		12	-01	Стойка	1	
А4		13	501-7-013.91-761Т-01.0-10	Укосина	1	
		14	-01	Укосина	1	
А4		15	501-7-013.91-761Т-01.0-11	Связь	4	
А4		16	501-7-013.91-761Т-01.0-12	Связь	2	
А4		17	501-7-013.91-761Т-01.0-13	Стяжка	1	
		18	-01	Стяжка	1	
А4		19	501-7-013.91-761Т-01.0-14	Ребро	8	
А4		20	501-7-013.91-761Т-01.0-15	Ребро	1	
А4		21	501-7-013.91-761Т-01.0-16	Ребро	1	
Б4		22	501-7-013.91-761Т-01.0-17	Связь		Шерох. поверх.
				Швеллер 24 ГОСТ 8240-89 / Ст3 ГОСТ 535-88		резка 25
				L = 740 - 2,0	9	17,8 кг
Б4		23	501-7-013.91-761Т-01.0-18	Стенка		Шерох. поверх.
				Лист 10,0 ГОСТ 19903-74 / Ст3 ГОСТ 14637-79		резка 25
				755 - 2,0 х 905 - 2,3	1	53,6 кг
А4		24	501-7-013.91-761Т-01.0-19	Стенка	2	
Б4		25	501-7-013.91-761Т-01.0-20	Стенка		Шерох. поверх.
				Лист 10,0 ГОСТ 19903-74 / Ст3 ГОСТ 14637-79		резка 25
				110 - 0,87 х 5190 - 9,8	2	44,8 кг
А4		26	501-7-013.91-761Т-01.0-21	Фиксатор	2	

Инв.№ подл. | Подп. и дата | Взам. инв.№ | Инв.№ дубл. | Подп. и дата

Изм.	Лист	№ докум.	Подп.	Дата	501-7-013.91-761Т-01.0-00	Лист 2

Формат А4

Форм.	Зона	Поз.	Обозначение	Наименование	Кол.	Прим.
				Документация		
А4			501-7-013.91-761Т-01.1-00СБ	Сборочный чертеж		
				Детали		
А4		1	501-7-013.91-761Т-01.1-01	Ребро	4	
А4		2	501-7-013.91-761Т-01.1-02	Петля	1	

Инв.№ подл. | Подп. и дата | Взам. инв.№ | Инв.№ дубл. | Подп. и дата

Изм.	Лист	№ докум.	Подп.	Дата	501-7-013.91-761Т-01.1-00		
Разраб.		Андреев		10.90	Проушина	Лит.	Лист 1	Листов 1
Провер.		Беднякова				СКБ Главстройпрома Минтрансстроя	
Н.контр.		Беднякова					
Утв.		Узекин					

501-7-013.91-761Т-01.1-00СБ

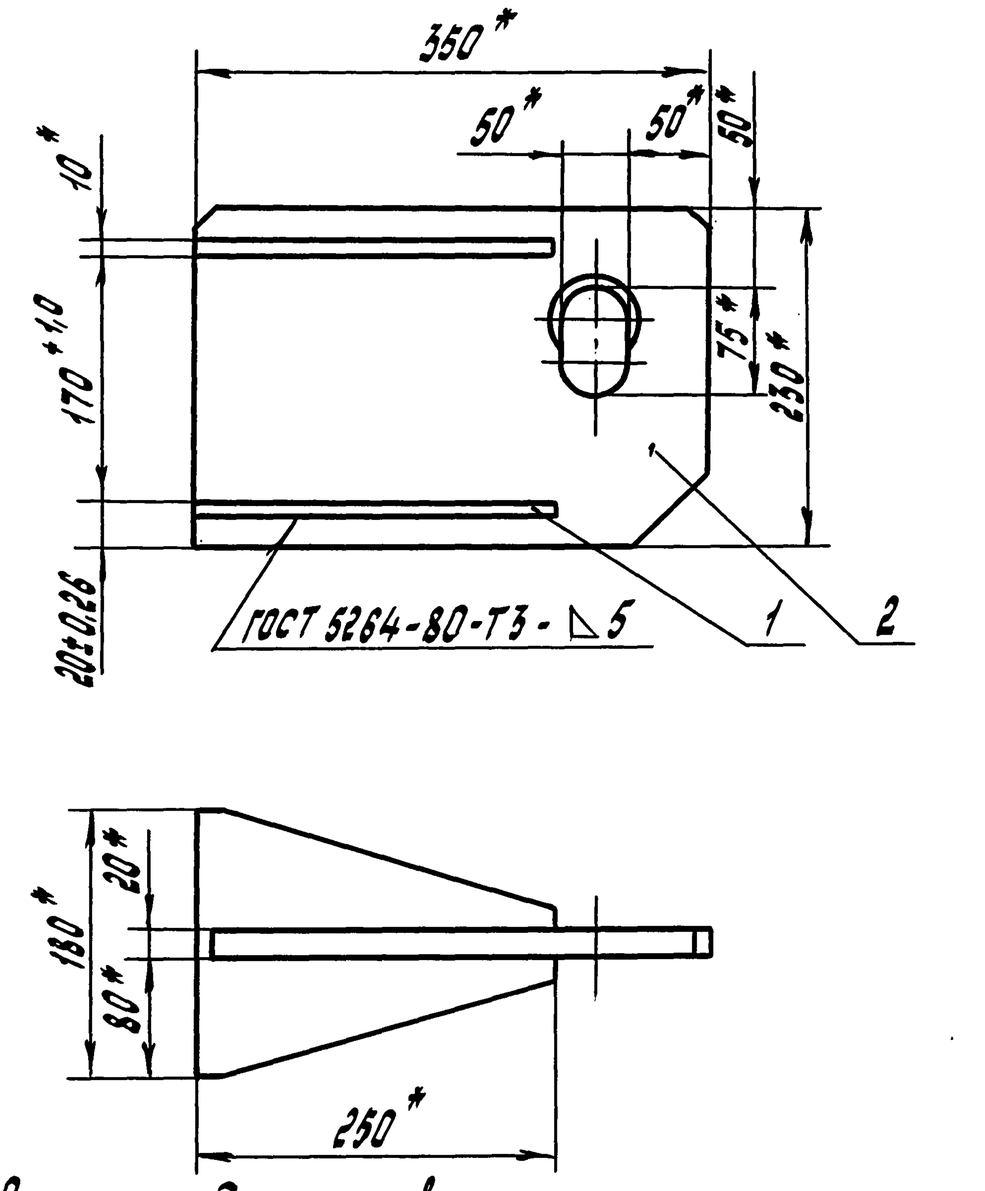

* Размеры для справок.

Изм.	Лист	№ докум.	Подп.	Дата	501-7-013.91-761Т-01.1-00СБ			
Разраб.		Андреев		10.90	Проушина Сборочный чертеж	Лит.	Масса 16,2	Масштаб 1:4
Провер.		Беднякова				Лист	Листов 1	
Т.контр.						СКБ Главстройпрома		
Н.контр.		Беднякова						
Утв.		Узекин						

Альбом 3

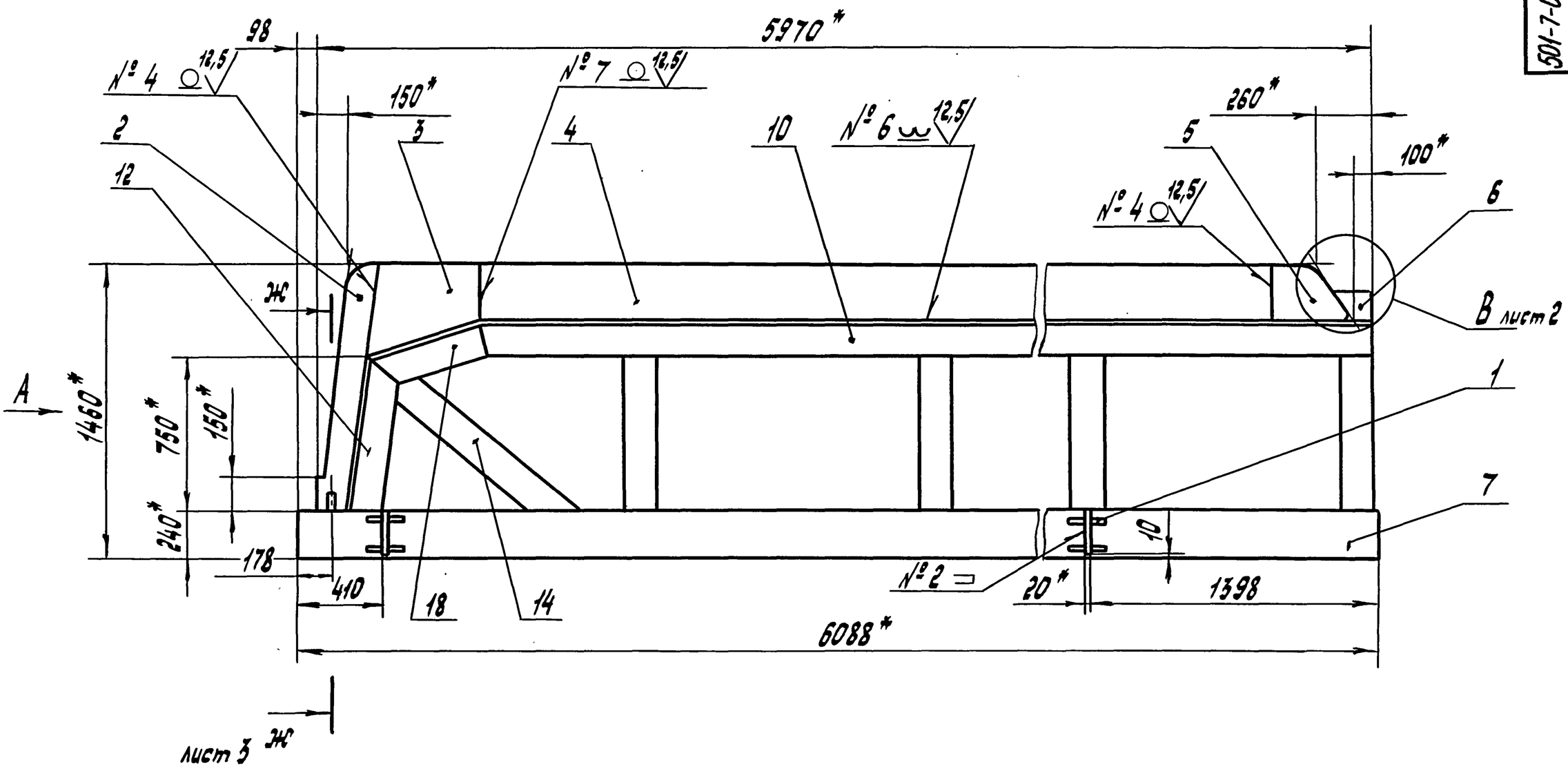

А (1:10)

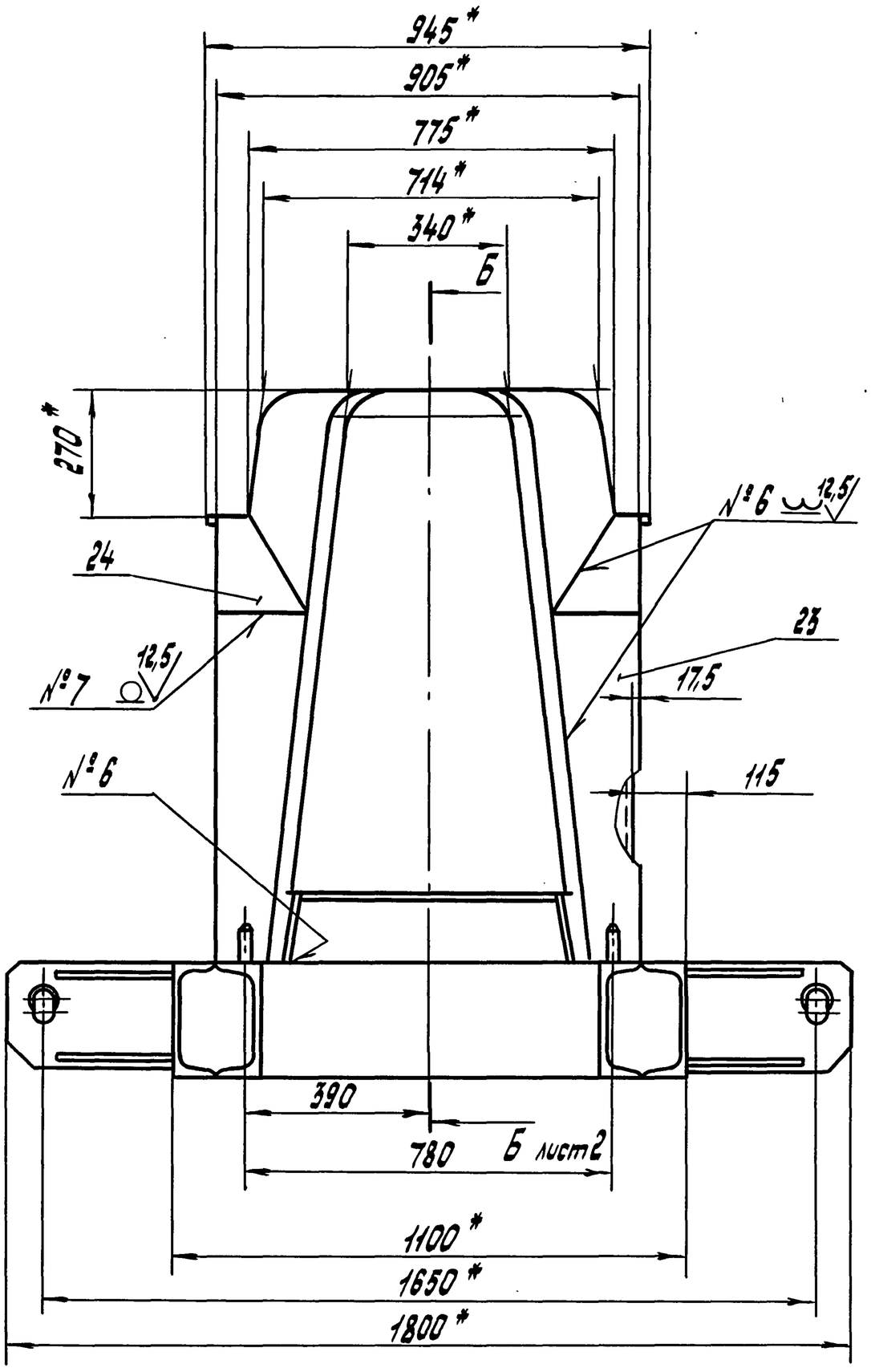

№ шва	Конструктивные элементы шва	Обозначение шва	Примеч.
1	—	ГОСТ 5264-80-Т1-△5	—
2	—	ГОСТ 5264-80-Т3-△5	—
3	—	ГОСТ 5264-80-С2	—
4	—	ГОСТ 5264-80-С8	—
5	—	ГОСТ 5264-80-Н1	—
6	—	ГОСТ 11534-75-Т1	—
7	—	ГОСТ 11534-75-У1	—
8	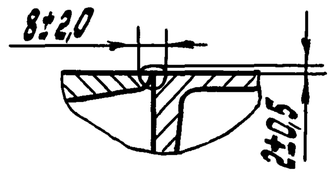	Сварка ручная дуговая	—
9	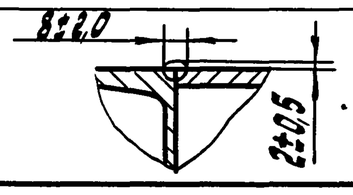		—

1. ± JT 14 / 2
2. * Размеры для справок.

Изм.	Лист	№ докум.	Подп.	Дата
Разраб.		Андреев		10.90
Провер.		Беднаков		
Т.контр.				
Н.контр.		Беднакова		
Утв.		Узбеки		

501-7-013.91-761Т-01.0-00 СБ

Поддон

Сборочный чертеж

Лит.	Масса	Масштаб
	2000	1:20

Лист 1 Листов 3

СКБ Главстройпрома Минтрансстроя

Инв.№ подл. | Подп. и дата | Взам. инв.№ | Инв.№ дубл. | Подп. и дата

Альбом 3

Б - Б (1:20) лист 1

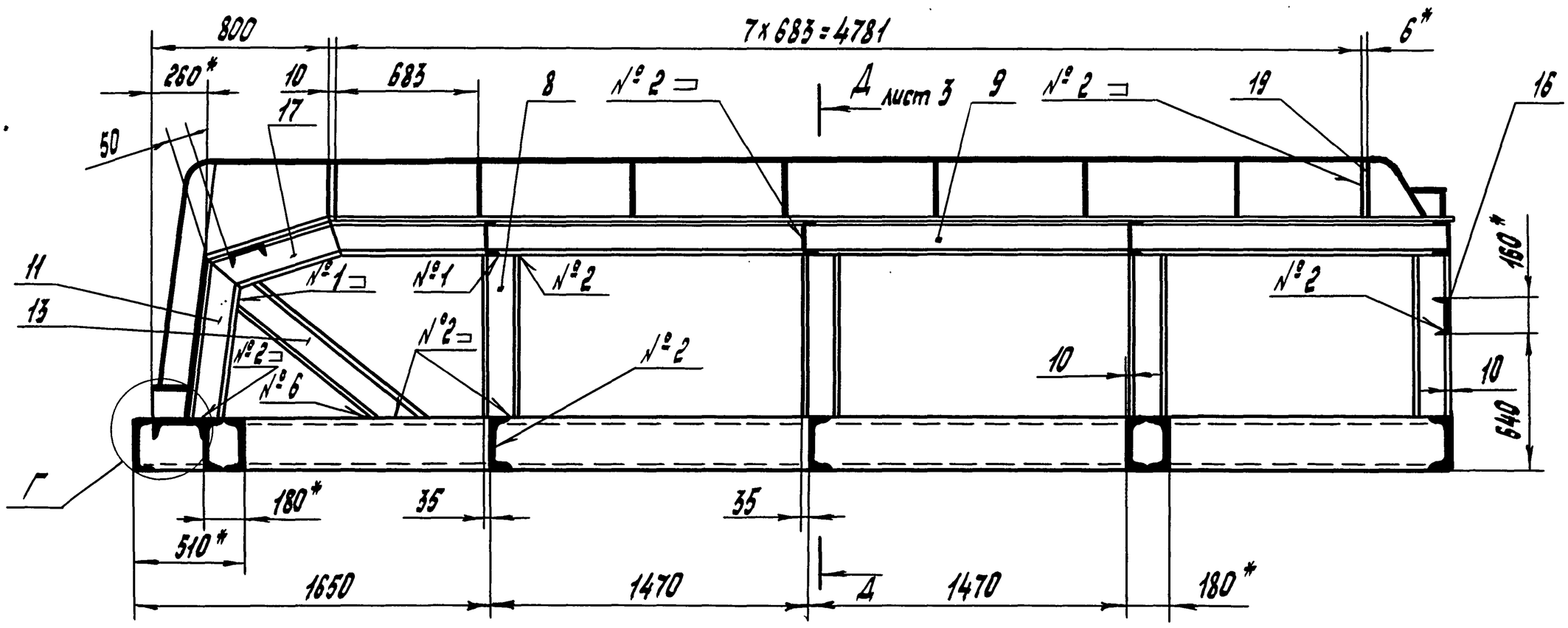

Г (1:5)

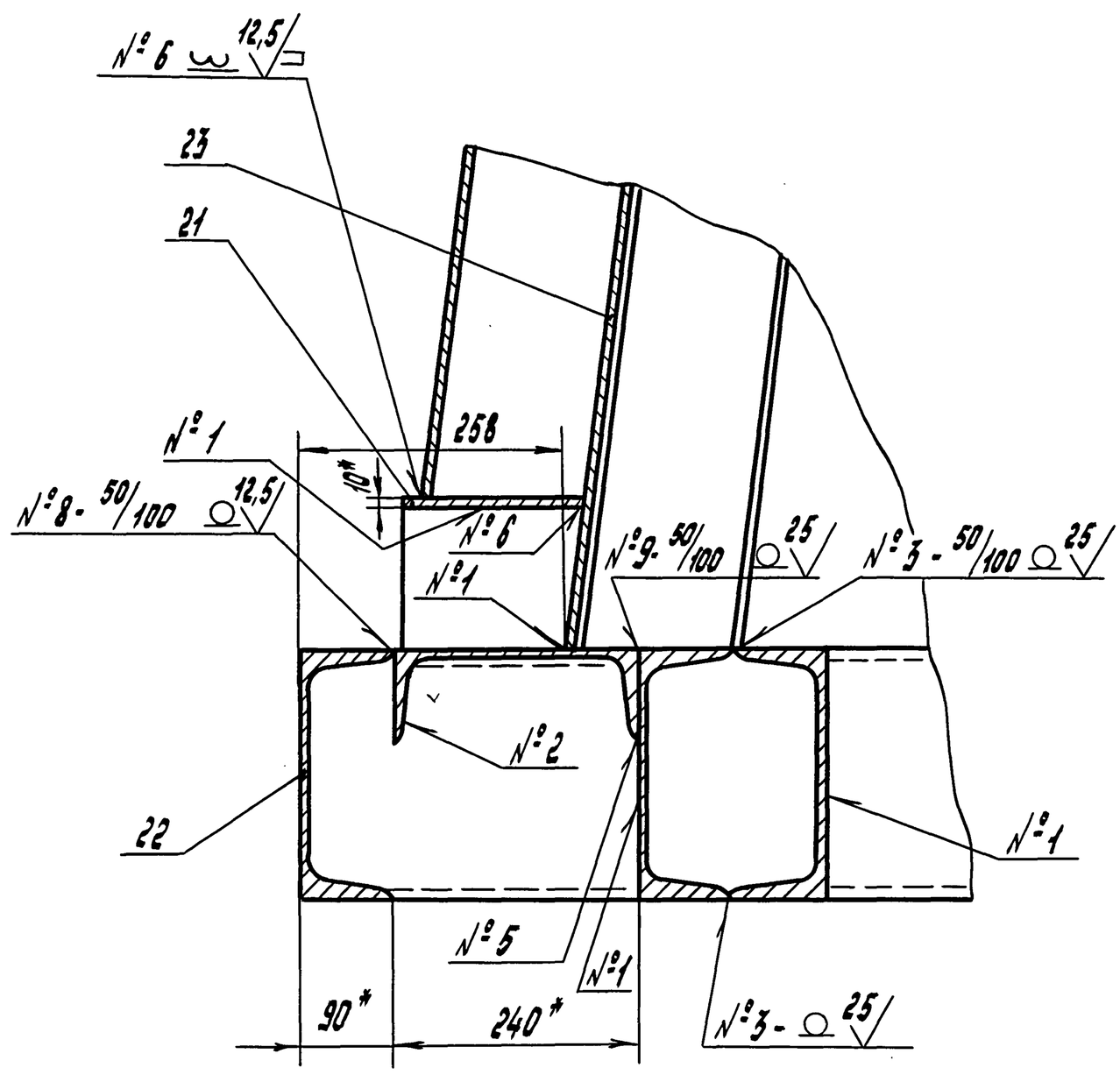

В (1:5) лист 1

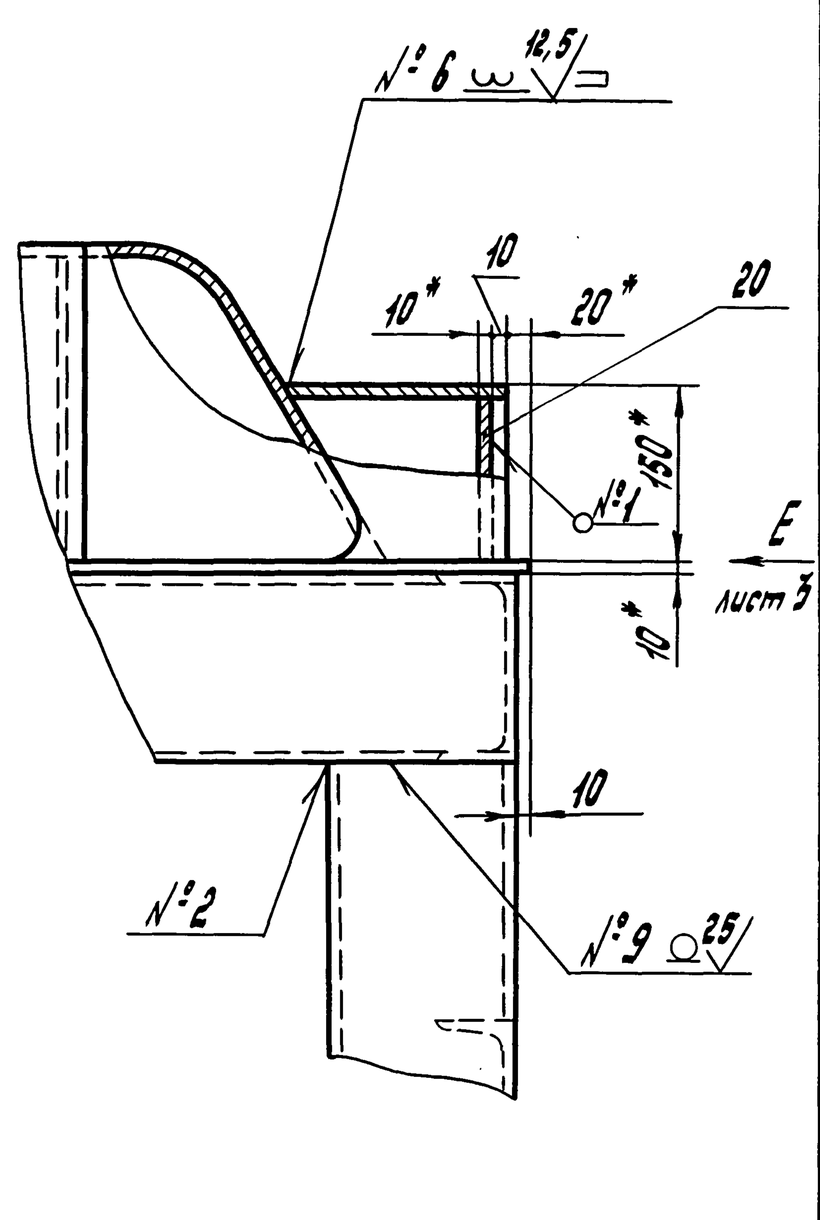

Инв.№ подл. | Подп. и дата | Взам.инв.№ | Инв.№ дубл. | Подп. и дата

Изм.	Лист	№ докум.	Подп.	Дата	501-7-013.91-761Т-01.0-00СБ	Лист 2

Д - Д (1:5) лист 2

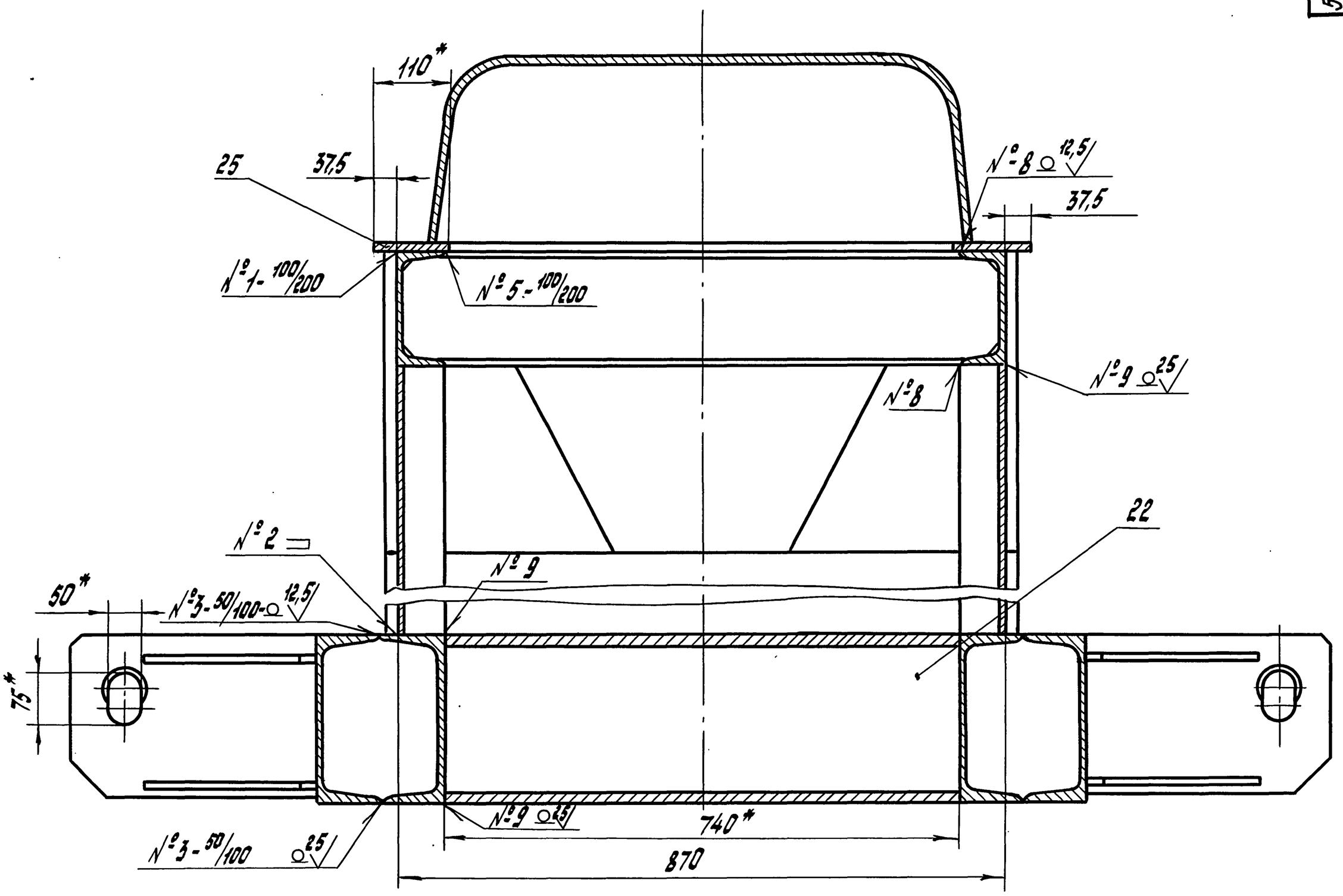

Ж - Ж (1:2) лист 1

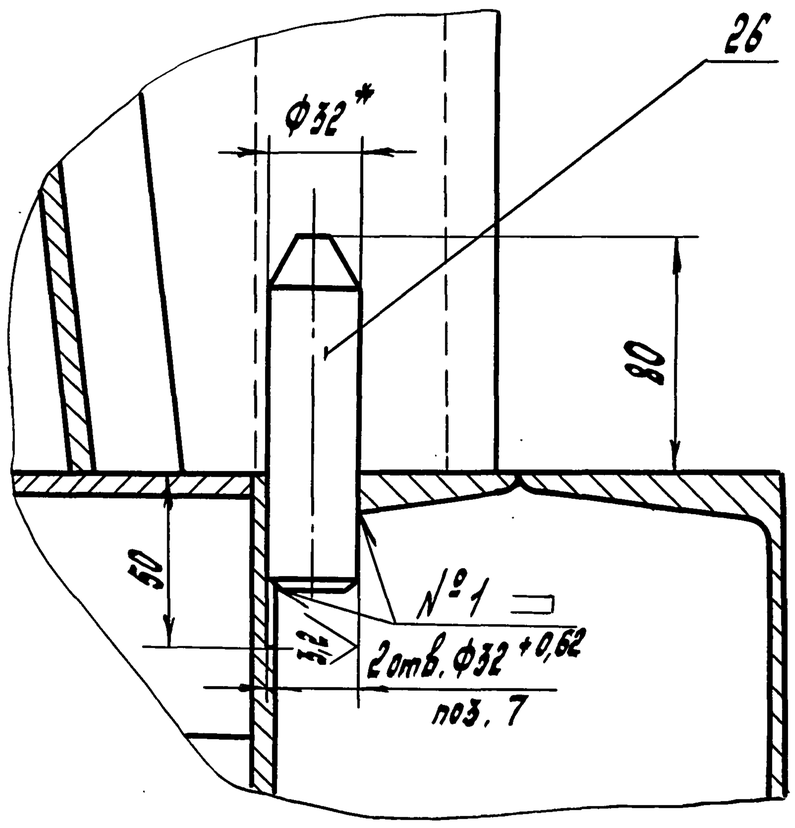

Е (1:5)

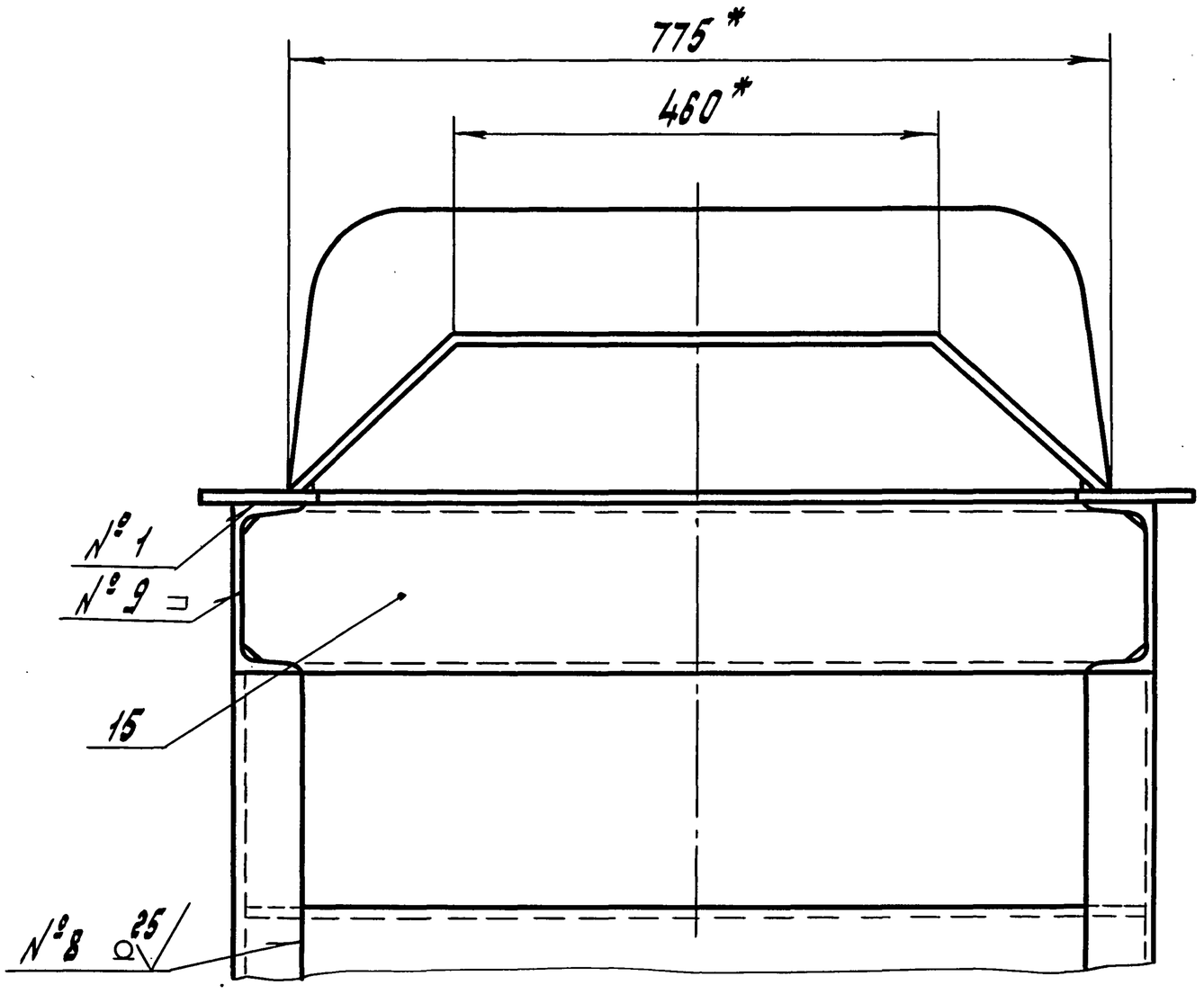

Альбом 3

501-7-013.91-761Т-01.1-01

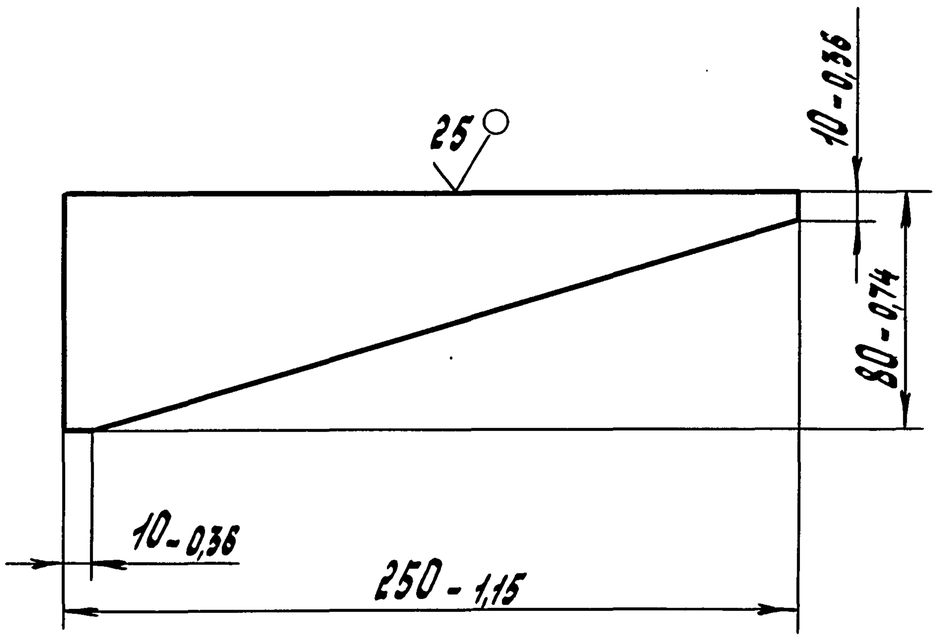

Изм.	Лист	№ докум.	Подп.	Дата
Разраб.		Андреев		10.90
Провер.		Бедняков		
Т.контр.				
Н.контр.		Беднякова		
Утв.		Узекин		

501-7-013.91-761Т-01.1-01

Ребро

Лит.	Масса	Масштаб
	0,9	1:2
Лист	Листов 1	

Лист 10,0 ГОСТ 19903-74 / Вст3 ГОСТ 14637-79

СКБ Главстройпрома Минтрансстроя

Формат А4

Инв.№ подл. | Подп. и дата | Взам.инв.№ | Инв.№ дубл. | Подп. и дата

501-7-013.91-761Т-02.1-02

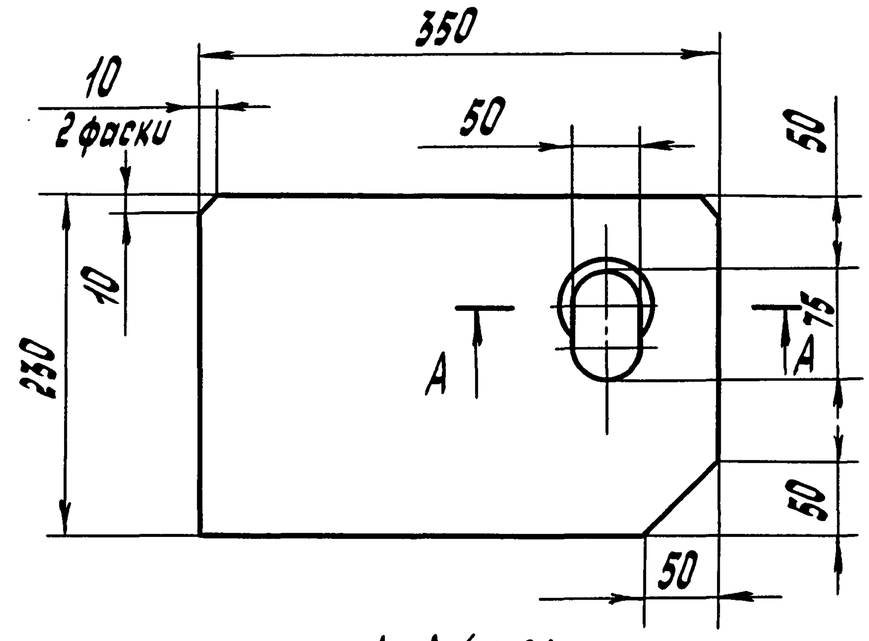

А-А (1:2)

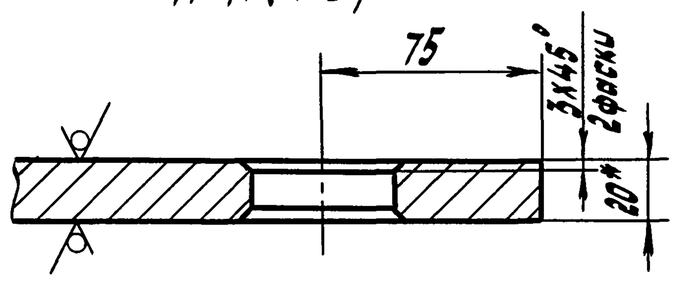

1. H14; h14; ± JT14/2
2. * Размер для справок.

Изм.	Лист	№ докум.	Подп.	Дата
Разраб.		Андреев		10.90
Провер.		Бедняков		
Т.контр.				
Н.контр.		Беднякова		
Утв.		Узекин		

501-7-013.91-761Т-01.1-02

Петля

Лит.	Масса	Масштаб
	12,6	1:4
Лист	Листов 1	

Лист 20,0 ГОСТ 19903-74 / Вст3 ГОСТ 14637-79

СКБ Главстройпрома Минтрансстроя

Формат А4

Инв.№ подл. | Подп. и дата | Взам.инв.№ | Инв.№ дубл. | Подп. и дата

501-7-013.91-761Т-010-01

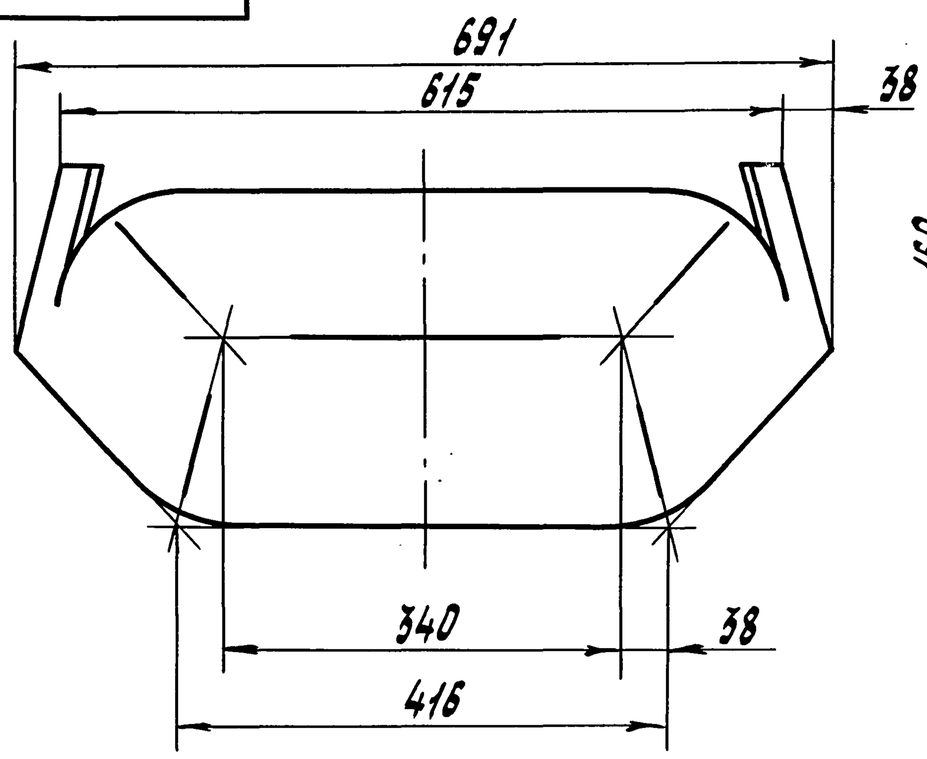

А - А

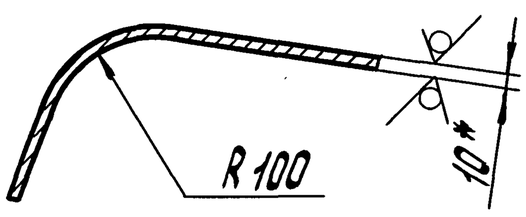

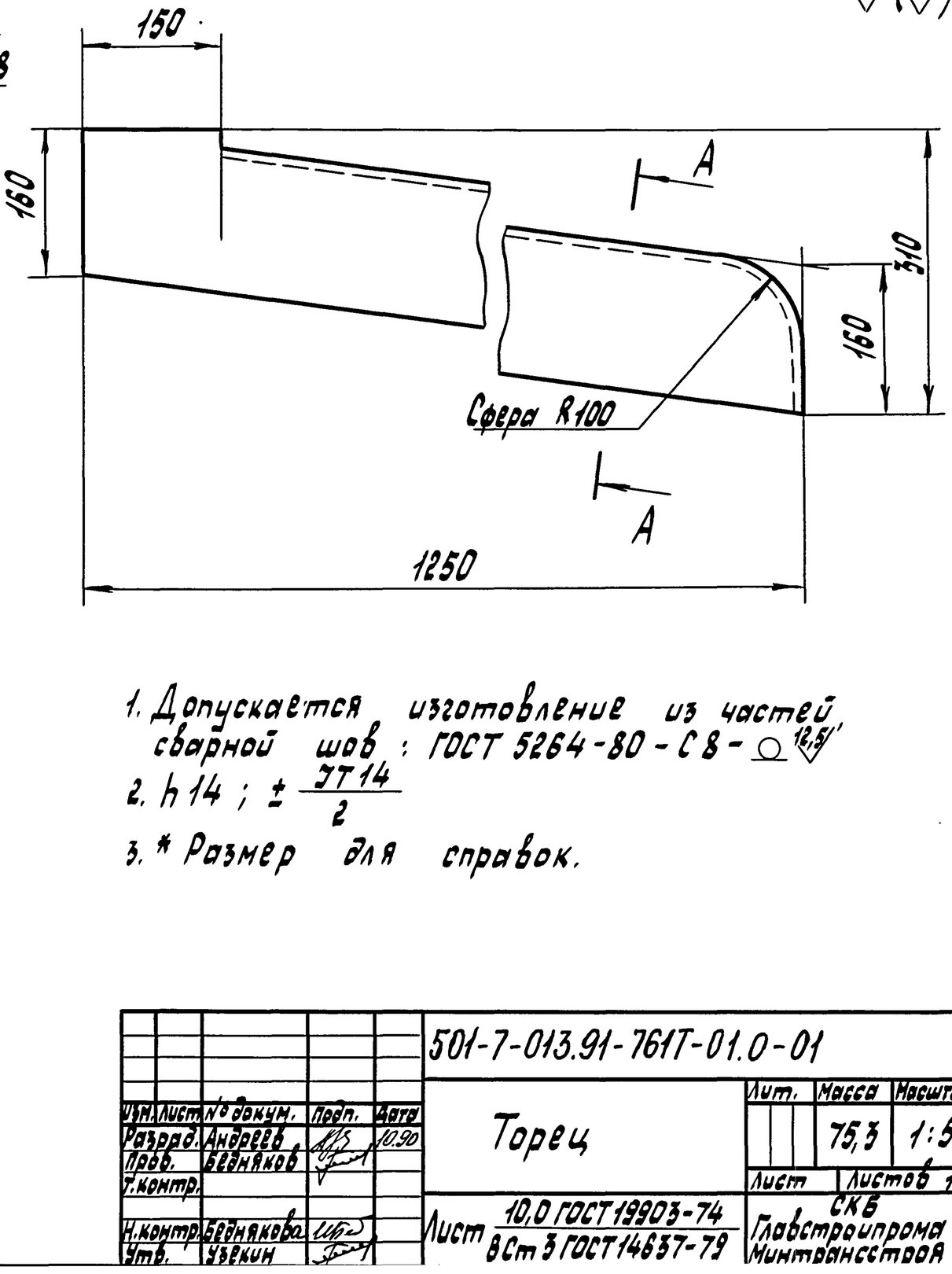

1. Допускается изготовление из частей, сварной шов: ГОСТ 5264-80 - С8 - ⌒ 12,5
2. h14; ± JT14/2
3. * Размер для справок.

Изм.	Лист	№ докум.	Подп.	Дата
Разраб.		Андреев		10.90
Пров.		Бедняков		
Т.контр.				
Н.контр.		Беднякова		
Утв.		Узекин		

501-7-013.91-761Т-01.0-01

Торец

Лит.	Масса	Масштаб
	75,3	1:5
Лист	Листов 1	

Лист 10,0 ГОСТ 19903-74 / Вст3 ГОСТ 14637-79

СКБ Главстройпрома Минтрансстроя

Инв.№ подл. | Подп. и дата | Взам.инв.№ | Инв.№ дубл. | Подп. и дата

501-7-013.91-761Т-01.0-02

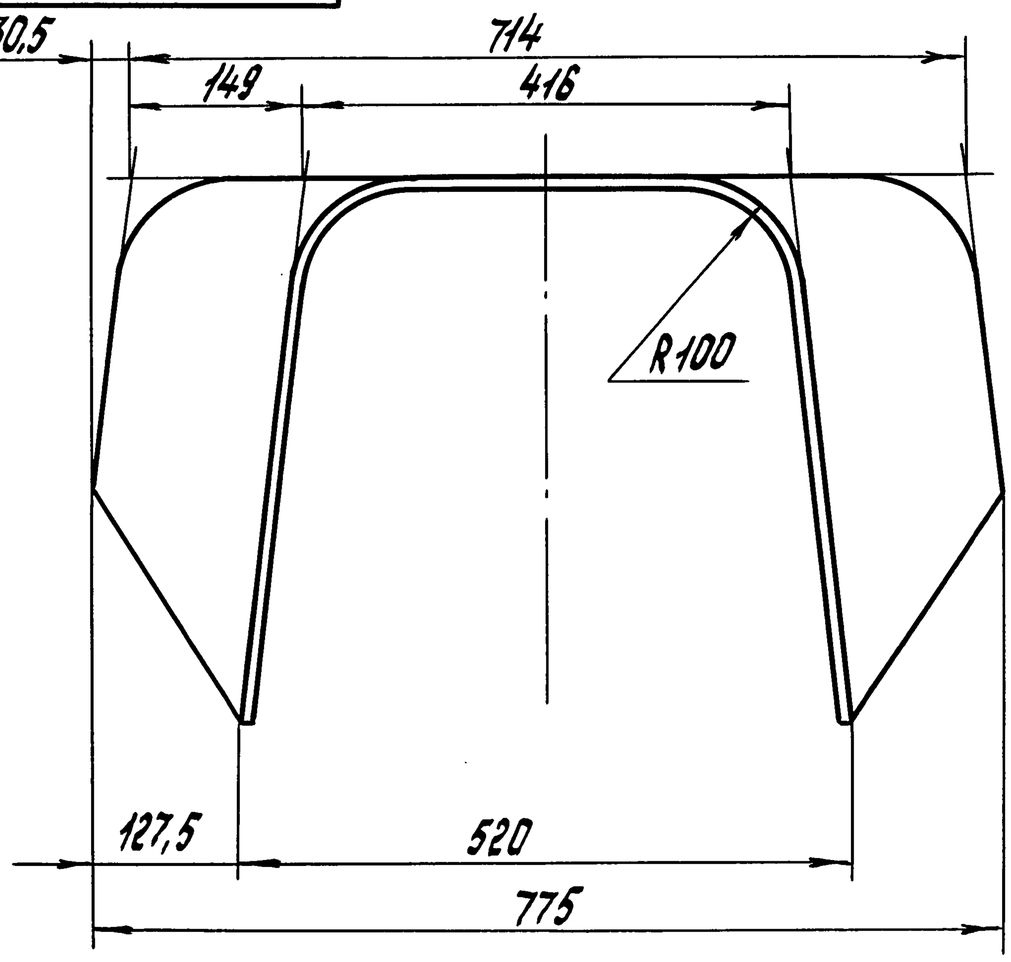

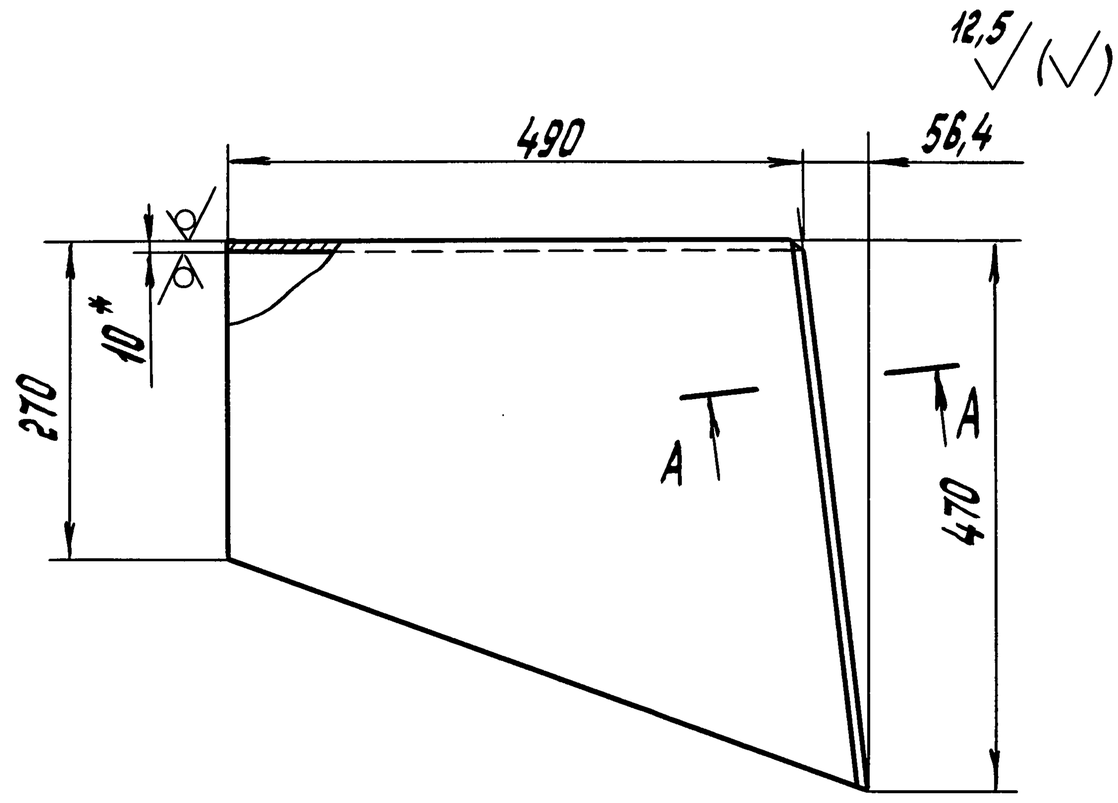

А - А (1:1)

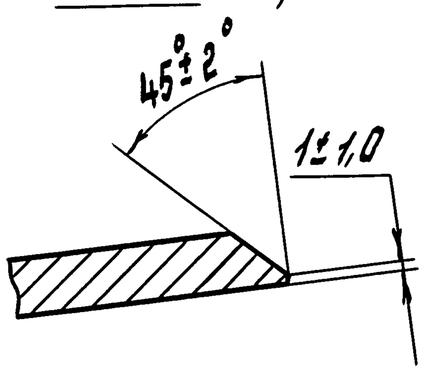

1. Допускается изготовление из частей, сварной шов : ГОСТ 5264-80-С8 ∩ 12,5.
2. h14 ; ± IT14/2
3. * Размер для справок.

Изм.	Лист	№ докум.	Подп.	Дата	501-7-013.91-761Т-01.0-02
Разраб.		Андреев		10.90	Профиль
Провер.		Бедняков			Лит. / Масса 50,2 / Масштаб 1:5
Т. контр.					Лист / Листов 1
Н. контр.		Бедняков			Лист 10,0 ГОСТ 19903-74 / ВСт3 ГОСТ 14637-79
Утв.		Узекин			СКБ Главстройпрома Минтрансстроя

Формат А3

501-7-013.91-761Т-01.0-04

12,5

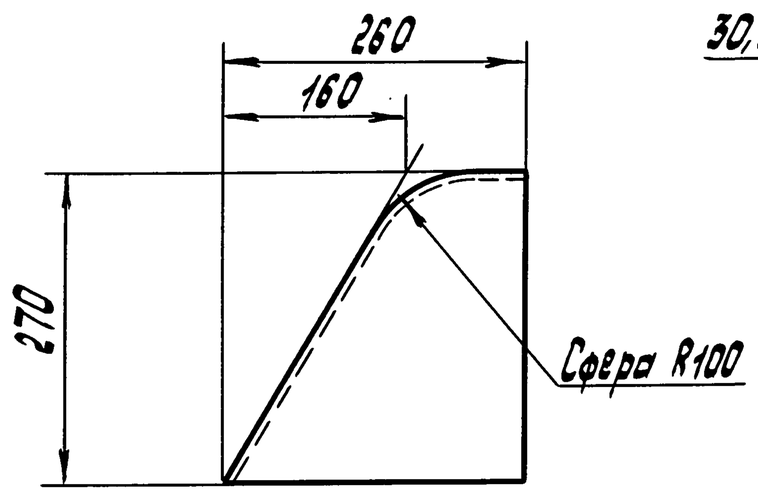

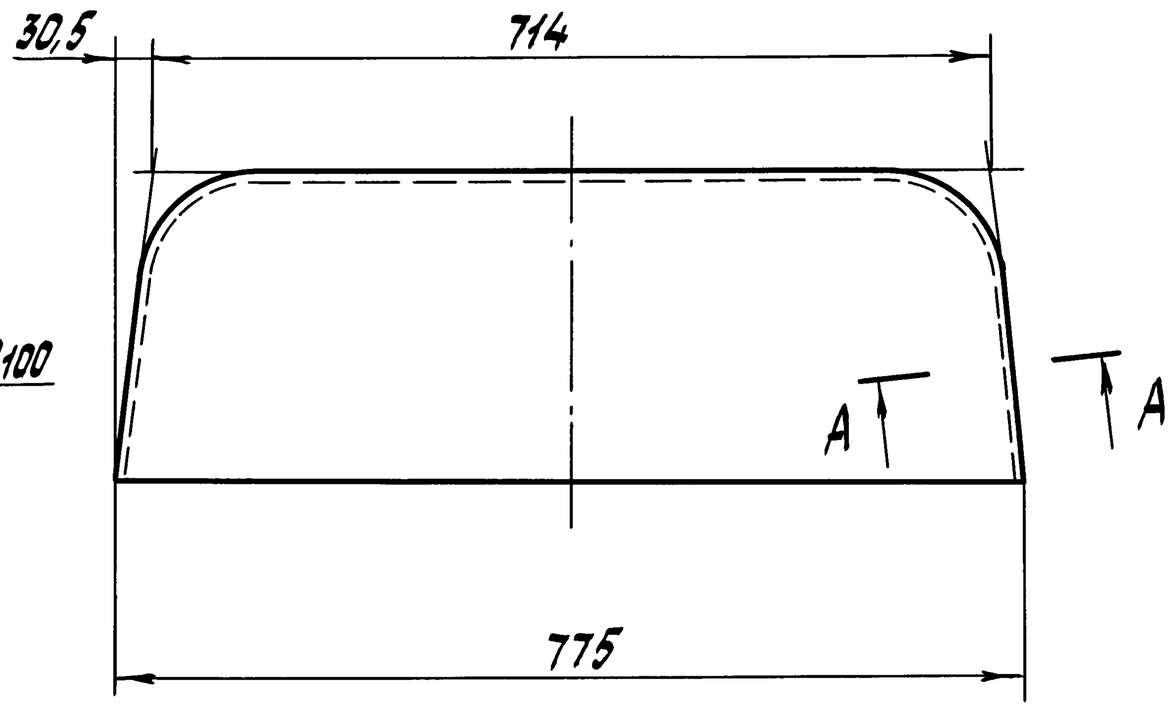

А - А

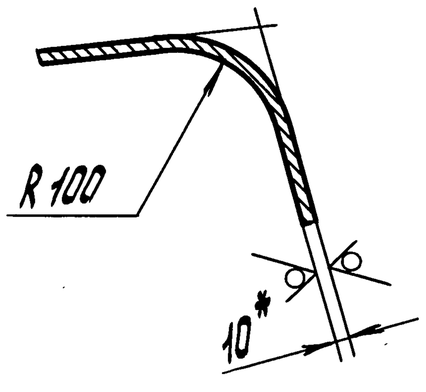

1. Допускается изготовление из частей, сварной шов : ГОСТ 5264-80-С8 ∩ 12,5.
2. h14 ; ± IT14/2
3. * Размер для справок.

Изм.	Лист	№ докум.	Подп.	Дата	501-7-013.91-761Т-01.0-04
Разраб.		Андреев		10.90	Торец
Провер.		Бедняков			Лит. / Масса 25,0 / Масштаб 1:5
Т. контр.					Лист / Листов 1
Н. контр.		Бедняков			Лист 10,0 ГОСТ 19903-74 / ВСт3 ГОСТ 14637-79
Утв.		Узекин			СКБ Главстройпрома Минтрансстроя

Инв. № подл. | Подп. и дата | Взам. инв. № | Инв. № дубл. | Подп. и дата

501-7-013.91-761Т-01.0-03

12,5 (√)

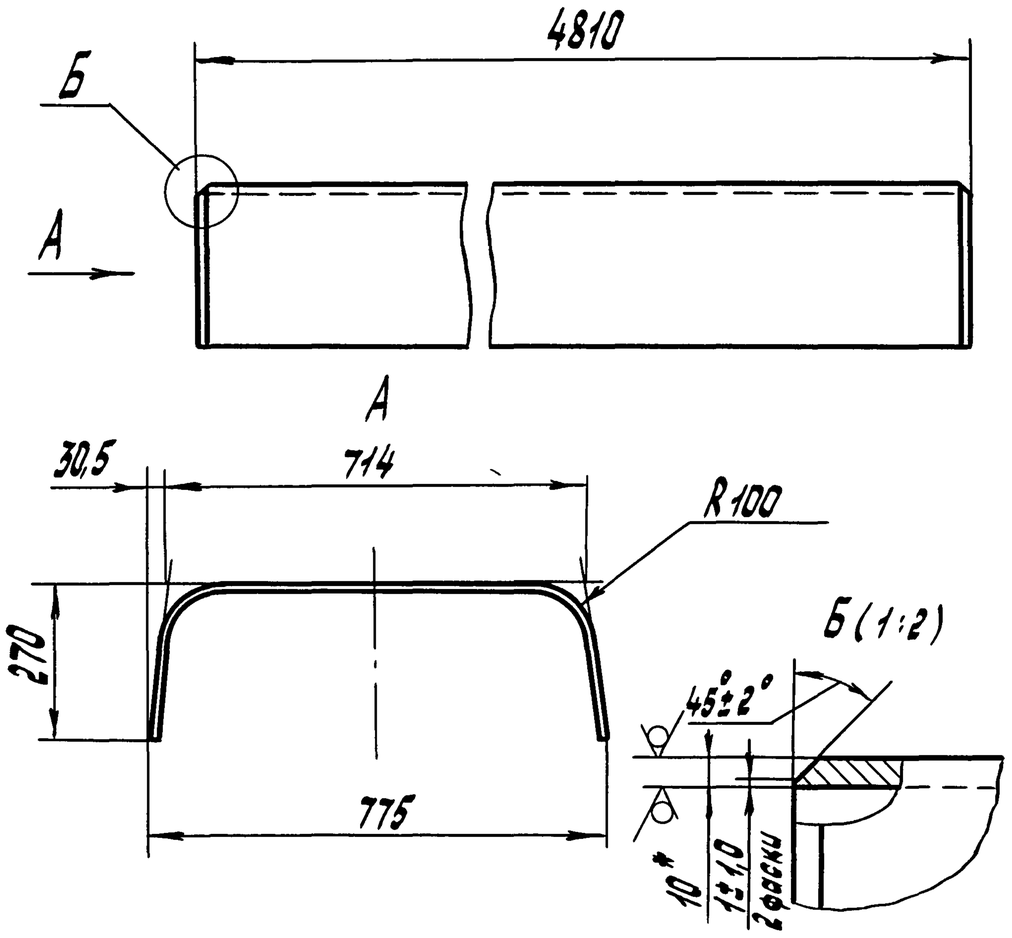

1. Допускается изготовление из частей, сварной шов: ГОСТ 5264-80 ○ 12,5
2. $h14 ; \pm \frac{JT14}{2}$
3. * Размер для справок.

Изм.	Лист	№ докум.	Подп.	Дата
Разраб.		Андреев		10.90
Провер.		Бедняков		
Т.контр.				
Н.контр.		Бедняков		
Утв.		Узекин		

501-7-013.91-761Т-01.0-03

Профиль

Лит.	Масса	Масштаб
	468,2	1:10
Лист	Листов 1	

Лист 10,0 ГОСТ 19903-74 / Вст3 ГОСТ 14637-79

СКБ Главстройпрома Минтрансстроя

Формат А4

501-7-013.91-761Т-01.0-15

(√)

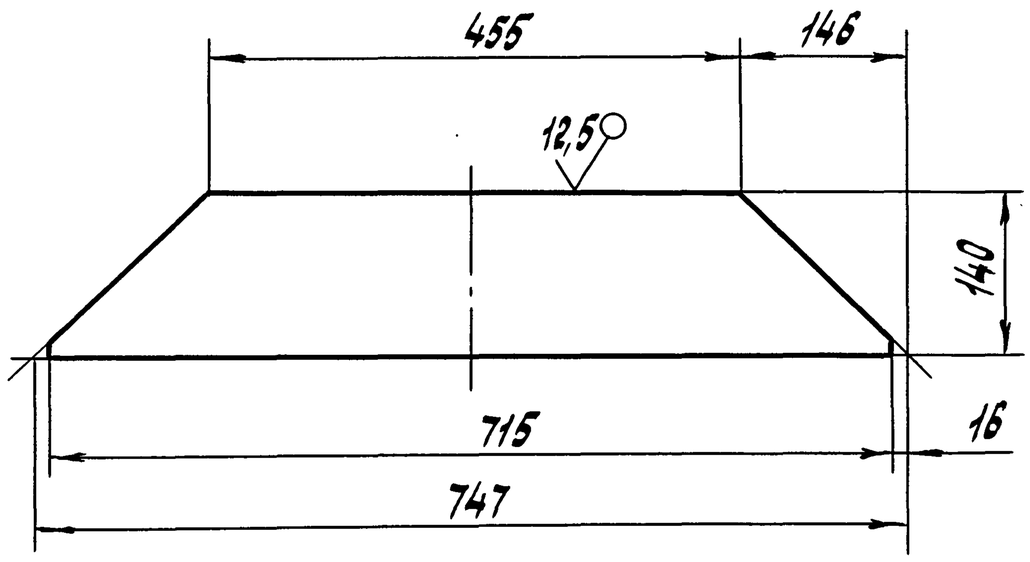

Неуказанные предельные отклонения размеров: $h14 ; \pm \frac{JT14}{2}$.

Изм.	Лист	№ докум.	Подп.	Дата
Разраб.		Андреев		10.90
Провер.		Бедняков		
Т.контр.				
Н.контр.		Бедняков		
Утв.		Узекин		

501-7-013.91-761Т-01.0-15

Ребро

Лит.	Масса	Масштаб
	6,0	1:5
Лист	Листов 1	

Лист 10,0 ГОСТ 19903-74 / Вст3 ГОСТ 14637-79

СКБ Главстройпрома Минтрансстроя

Формат А4

501-7-013.91-761Т-01.0-05

12,5 (√)

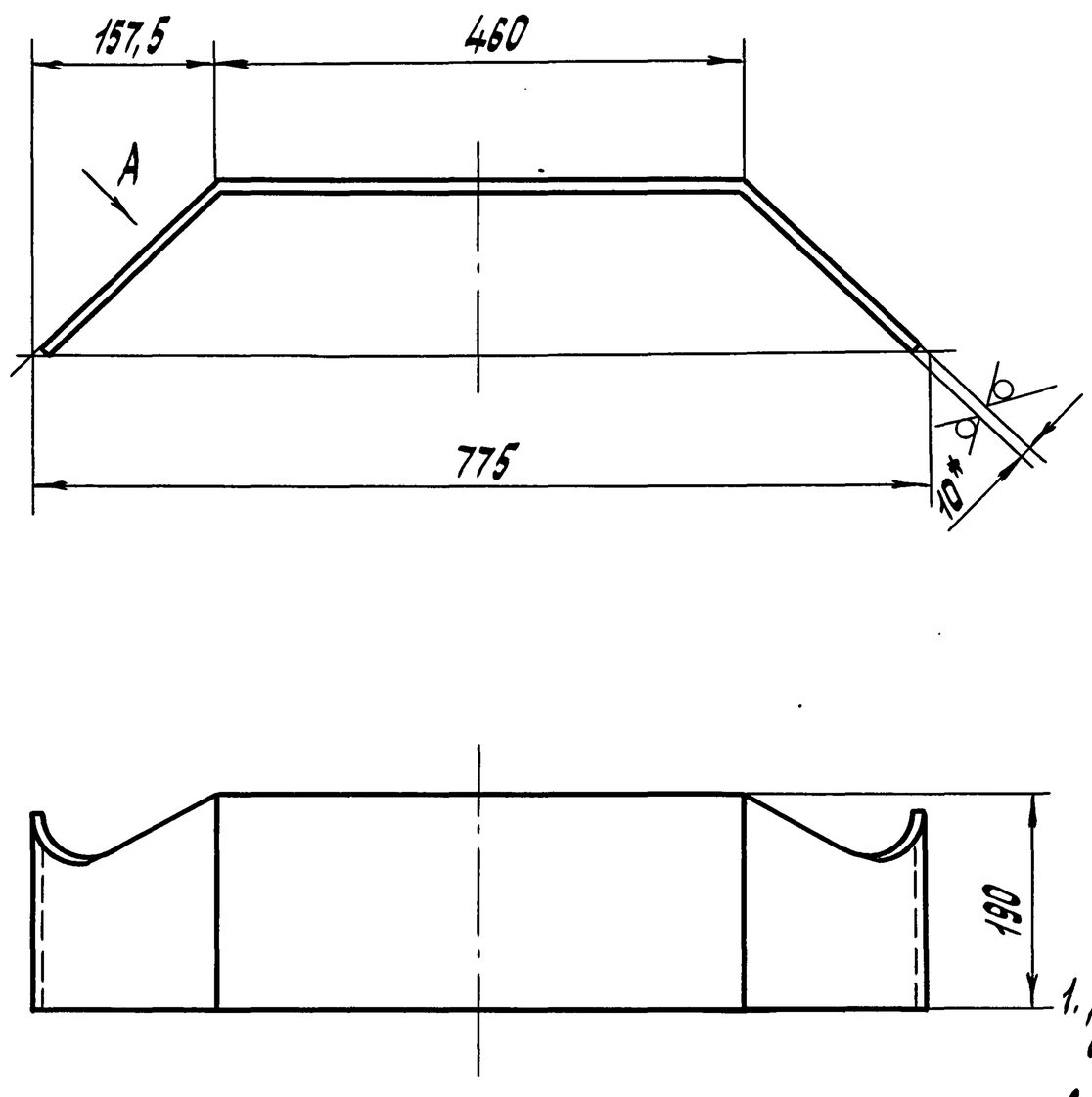

1. Допускается изготовление из частей, сварной шов: ГОСТ 5264-80-С8 ○ 12,5
2. $h14 ; \pm \frac{JT14}{2}$
3. * Размер для справок.

Изм.	Лист	№ докум.	Подп.	Дата
Разраб.		Андреев		10.90
Провер.		Бедняков		
Т.контр.				
Н.контр.		Бедняков		
Утв.		Узекин		

501-7-013.91-761Т-01.0-05

Профиль

Лит.	Масса	Масштаб
		1:5
Лист	Листов 1	

Лист 10,0 ГОСТ 19903-74 / Вст3 ГОСТ 14637-79

СКБ Главстройпрома Минтрансстроя

Инв.№ подл. | Подп. и дата | Взам.инв.№ | Инв.№ дубл. | Подп. и дата

501-7-013.91-761Т-01.0-08

501-7-013.91-761Т-01.0-08 -изображено
501-7-013.91-761Т-01.0-08-01-зеркальное отражение

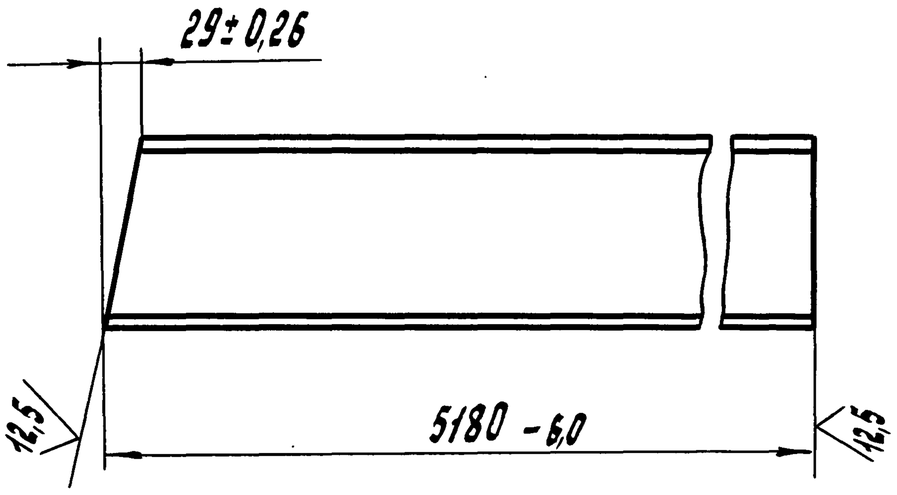

Изм.	Лист	№ докум.	Подп.	Дата	501-7-013.91-761Т-01.0-08		
Разраб.		Андреев		10.90	Балка	Лит.	Масса 73	Масштаб 1:5
Провер.		Беднякова				Лист	Листов 1
Т.контр.							
Н.контр.		Беднякова			Швеллер 16 ГОСТ 8240-89 / ВСт3 ГОСТ 535-88	СКБ Главстройпрома Минтрансстроя	
Утв.		Узекин				Формат А4	

Инв.№ подл. | Подп. и дата | Взам. инв.№ | Инв.№ дубл. | Подп. и дата

501-7-013.91-761Т-01.0-09

501-7-013.91-761Т-01.0-09 - изображено
501-7-013.91-761Т-01.0-09-01- зеркальное отражение

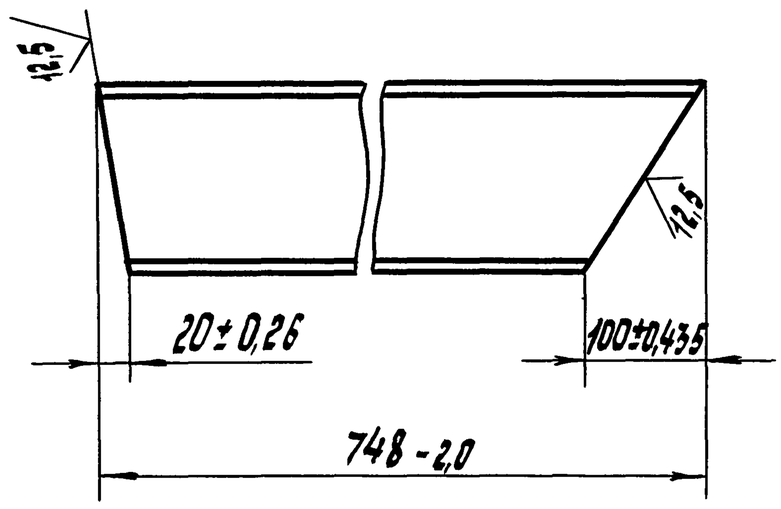

Изм.	Лист	№ докум.	Подп.	Дата	501-7-013.91-761Т-01.0-08		
Разраб.		Андреев		10.90	Стойка	Лит.	Масса 10,0	Масштаб 1:5
Провер.		Беднякова				Лист	Листов 1
Т.контр.							
Н.контр.		Беднякова			Швеллер 16 ГОСТ 8240-89 / ВСт3 ГОСТ 535-88	СКБ Главстройпрома Минтрансстроя	
Утв.		Узекин				Формат А4	

Инв.№ подл. | Подп. и дата | Взам. инв.№ | Инв.№ дубл. | Подп. и дата

501-7-013.91-761Т-01.0-10

501-7-013.91-761Т-01.0-10 -изображено
501-7-013.91-761Т-01.0-10-01-зеркальное отражение

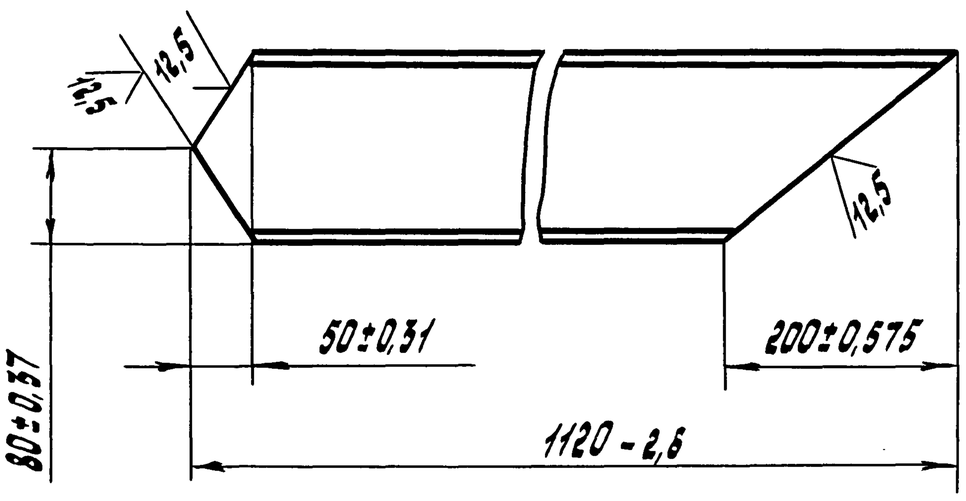

Изм.	Лист	№ докум.	Подп.	Дата	501-7-013.91-761Т-01.0-10		
Разраб.		Андреев		10.90	Укосина	Лит.	Масса 14,3	Масштаб 1:5
Провер.		Беднякова				Лист	Листов 1
Т.контр.							
Н.контр.		Беднякова			Швеллер 16 ГОСТ 8240-89 / ВСт3 ГОСТ 535-88	СКБ Главстройпрома Минтрансстроя	
Утв.		Узекин					

Инв.№ подл. | Подп. и дата | Взам. инв.№ | Инв.№ дубл. | Подп. и дата

501-7-013.91-761Т-01.0-11

501-7-013.91-761Т-01.0-11

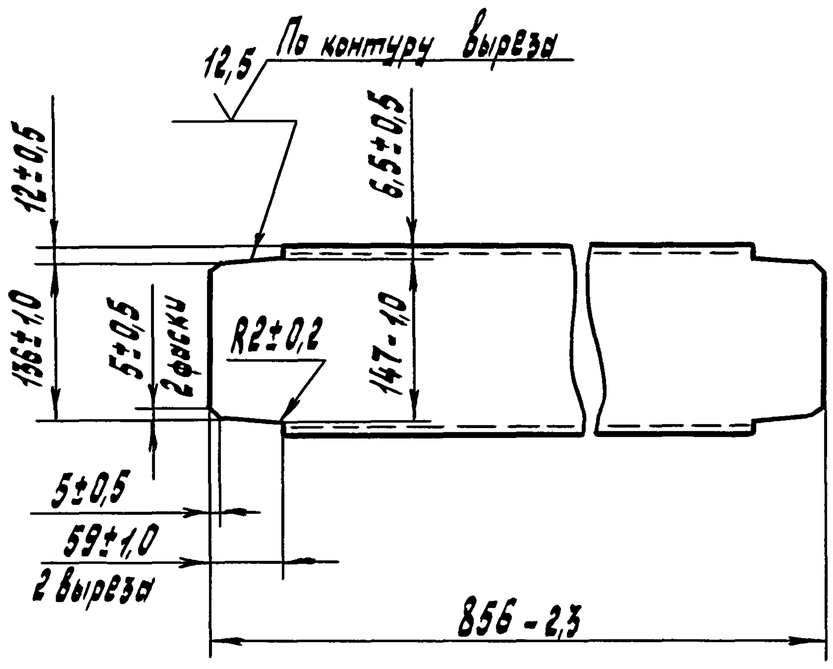

Изм.	Лист	№ докум.	Подп.	Дата	501-7-013.91-761Т-01.0-11		
Разраб.		Андреев		10.90	Связь	Лит.	Масса 12,0	Масштаб 1:5
Провер.		Беднякова				Лист	Листов 1
Т.контр.							
Н.контр.		Беднякова			Швеллер 16 ГОСТ 8240-89 / ВСт3 ГОСТ 535-88	СКБ Главстройпрома Минтрансстроя	
Утв.		Узекин					

Инв.№ подл. | Подп. и дата | Взам. инв.№ | Инв.№ дубл. | Подп. и дата

Альбом 3

501-7-013.91-761Т-01.0-12

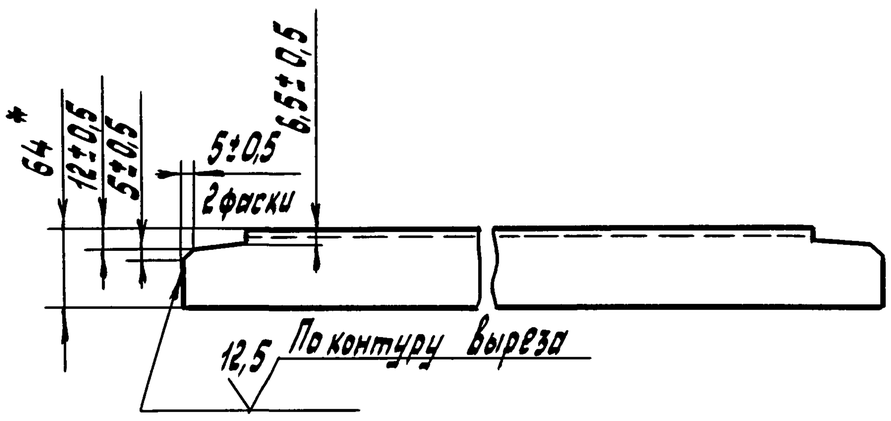

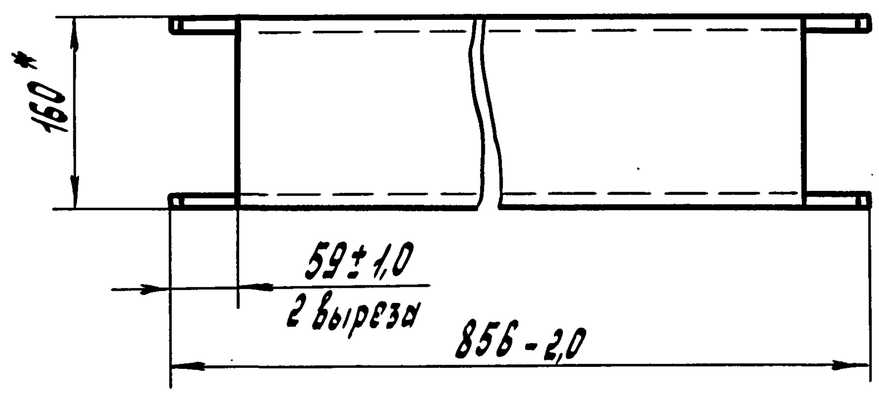

* Размеры для справок.

Изм.	Лист	№ докум.	Подп.	Дата
Разраб.		Андреев		10.90
Провер.		Бедняков		
Т.контр.				
Н.контр.		Беднякова		
Утв.		Узбекин		

501-7-013.91-761Т-01.0-12

Связь

Лит.	Масса	Масштаб
	12,0	1:5
Лист	Листов 1	

Швеллер 16 ГОСТ 8240-89 / В Ст3 ГОСТ 535-88

СКБ Главстройпрома Минтрансстроя

Формат А4

501-7-013.91-761Т-01.0-13

- 501-7-013.91-761Т-01.0-13 – изображено
- 501-7-013.91-761Т-01.0-13-01 – зеркальное отражение

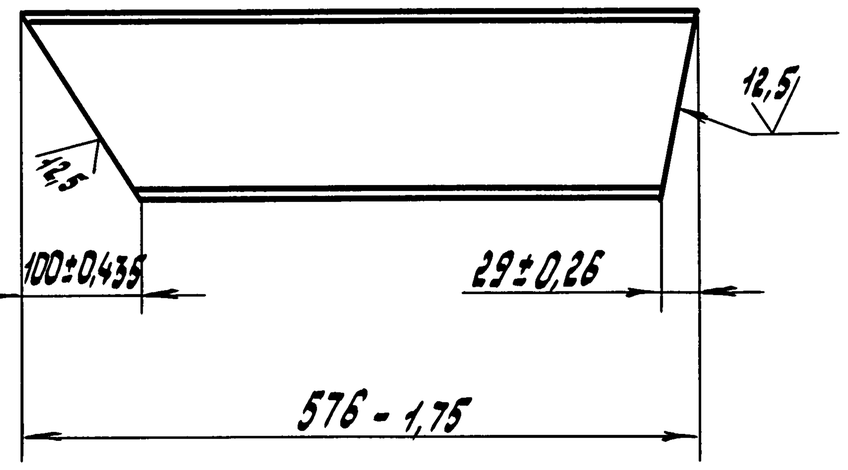

Изм.	Лист	№ докум.	Подп.	Дата
Разраб.		Андреев		10.90
Провер.		Бедняков		
Т.контр.				
Н.контр.		Беднякова		
Утв.		Узбекин		

501-7-013.91-761Т-01.0-13

Стяжка

Лит.	Масса	Масштаб
	8,0	1:5
Лист	Листов 1	

Швеллер 16 ГОСТ 8240-89 / В Ст3 ГОСТ 535-88

СКБ Главстройпрома Минтрансстроя

Формат А4

501-7-013.91-761Т-01.0-14

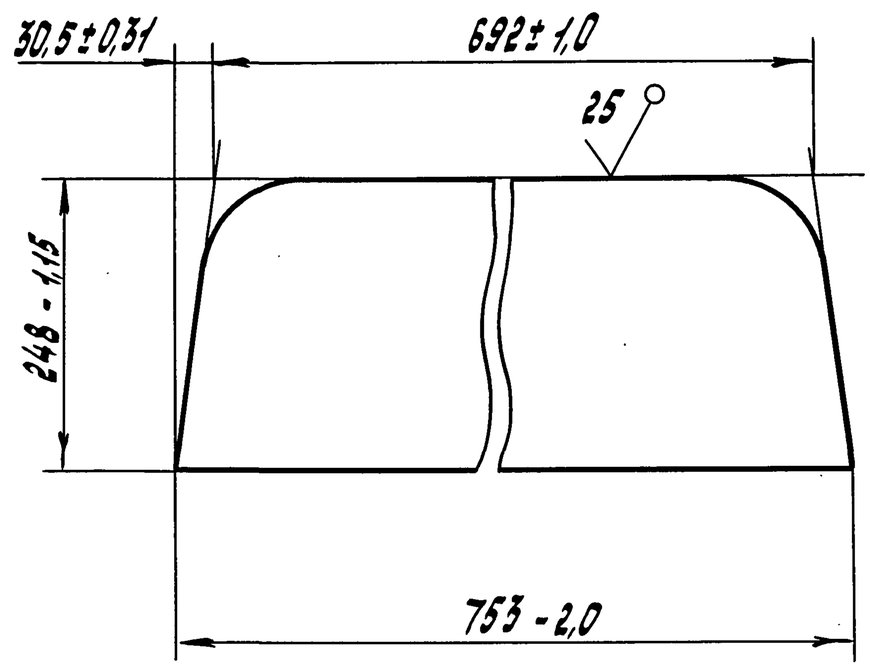

Изм.	Лист	№ докум.	Подп.	Дата
Разраб.		Андреев		10.90
Провер.		Бедняков		
Т.контр.				
Н.контр.		Беднякова		
Утв.		Узбекин		

501-7-013.91-761Т-01.0-14

Ребро

Лит.	Масса	Масштаб
	8,4	1:5
Лист	Листов 1	

Лист 6,0 ГОСТ 19903-74 / В Ст3 ГОСТ 14637-79

СКБ Главстройпрома Минтрансстроя

501-7-013.91-761Т-01.0-16

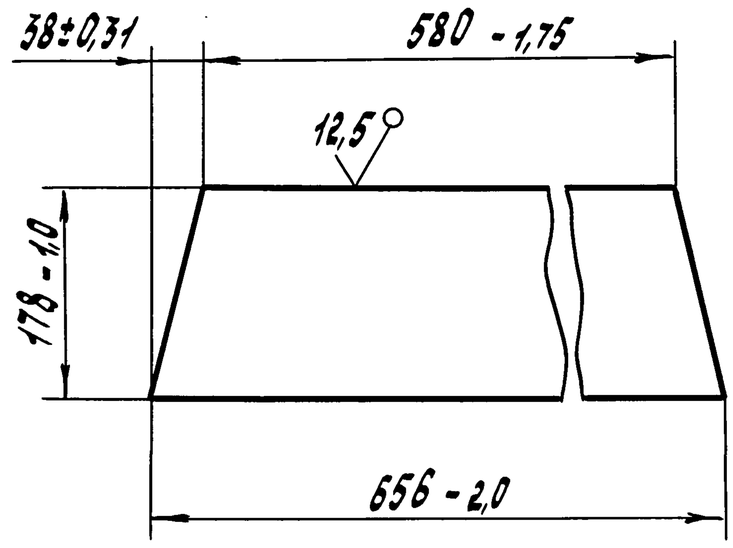

Изм.	Лист	№ докум.	Подп.	Дата
Разраб.		Андреев		10.90
Провер.		Бедняков		
Т.контр.				
Н.контр.		Беднякова		
Утв.		Узбекин		

501-7-013.91-761Т-01.0-16

Ребро

Лит.	Масса	Масштаб
	8,6	1:5
Лист	Листов 1	

Лист 10,0 ГОСТ 19903-74 / В Ст3 ГОСТ 14637-79

СКБ Главстройпрома Минтрансстроя

Альбом 3

501-7-013.91-761Т-01.0-19

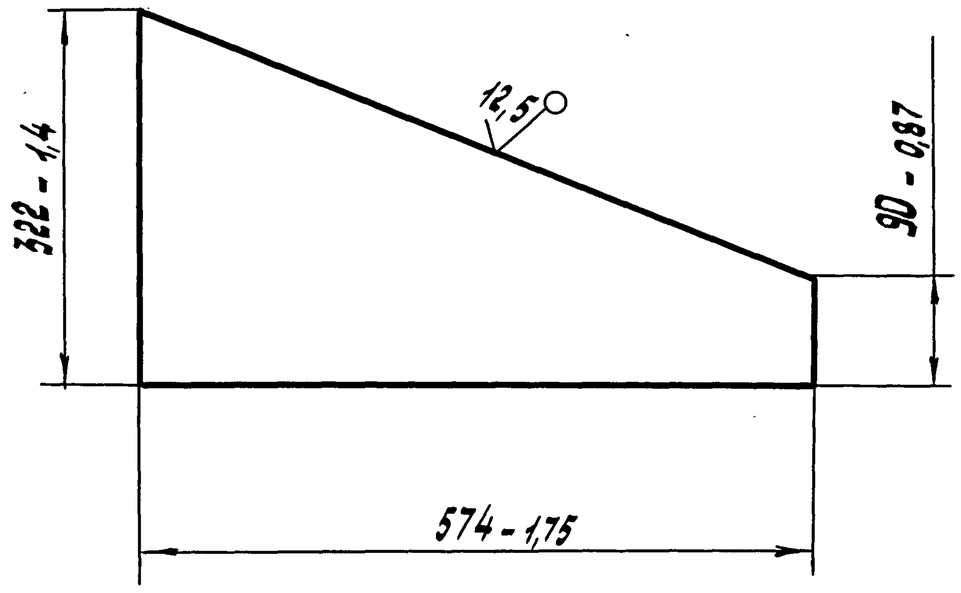

Изм.	Лист	№ докум.	Подп.	Дата
Разраб.		Андреев		10.90
Провер.		Бедняков		
Т. контр.				
Н. контр.		Беднякова		
Утв.		Узекин		

501-7-013.91-761Т-01.0-19

Стенка

Лит.	Масса	Масштаб
	9,3	1:5
Лист	Листов	

Лист 10,0 ГОСТ 19903-74 / Вст3 ГОСТ 14637-79

СКБ Главстройпрома Минтрансстроя

Формат А4

Взам. инв. № | Инв. № дубл. | Подп. и дата | Инв. № подл. | Подп. и дата

501-7-013.91-761Т-01.0-21

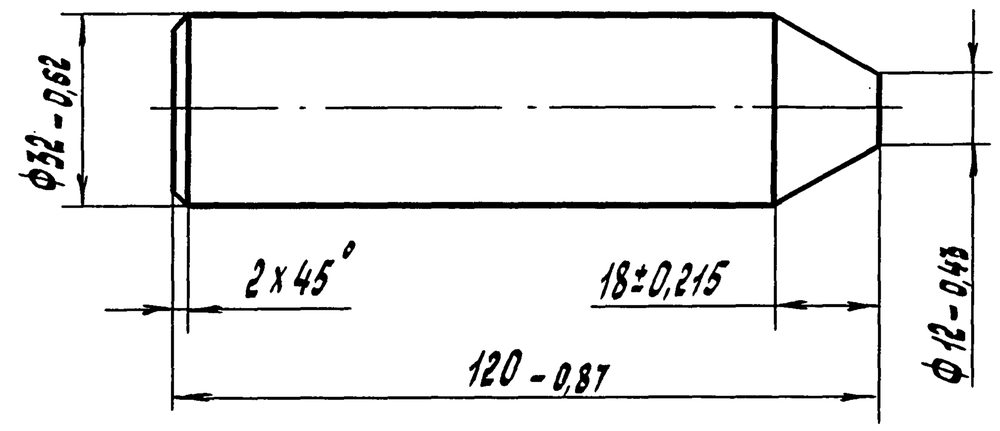

Изм.	Лист	№ докум.	Подп.	Дата
Разраб.		Андреев		10.90
Провер.		Бедняков		
Т. контр.				
Н. контр.		Беднякова		
Утв.		Узекин		

501-7-013.91-761Т-01.0-21

Фиксатор

Лит.	Масса	Масштаб
	0,68	1:1
Лист	Листов 1	

ВСт3 ГОСТ 380-88

СКБ Главстройпрома Минтрансстроя

Формат А4

Взам. инв. № | Инв. № дубл. | Подп. и дата | Инв. № подл. | Подп. и дата

501-7-013.91-761Т-12.0-02

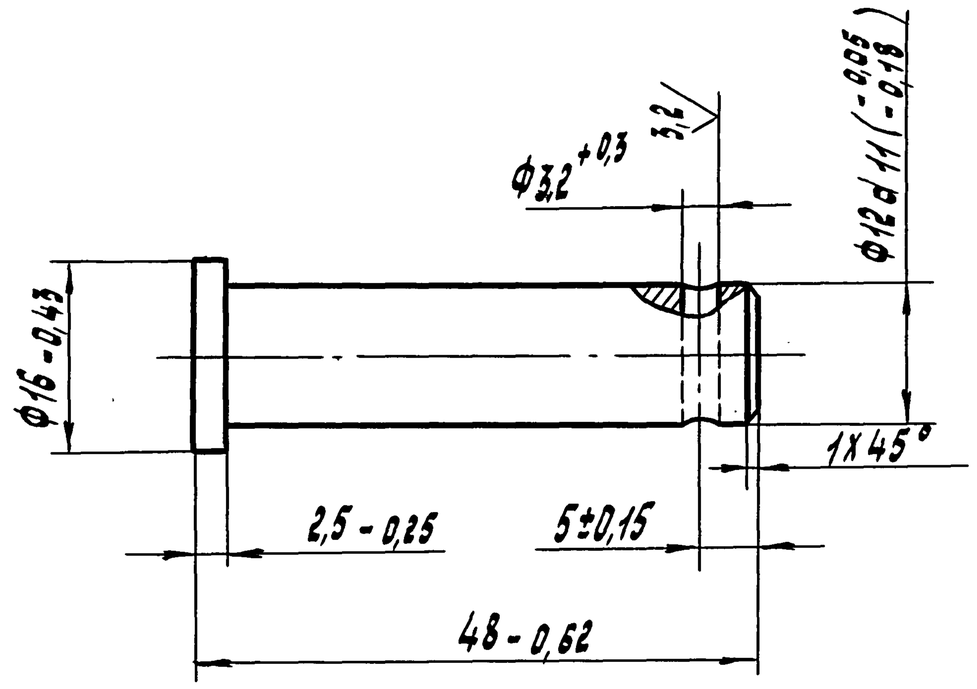

45 ... 51 HRC э

Изм.	Лист	№ докум.	Подп.	Дата
Разраб.		Андреев		10.90
Провер.		Бедняков		
Т. контр.				
Н. контр.		Беднякова		
Утв.		Узекин		

501-7-013.91-761Т-12.0-02

Палец

Лит.	Масса	Масштаб
	0,04	2:1
Лист	Листов 1	

Сталь 45 ГОСТ 1050-88

СКБ Главстройпрома Минтрансстроя

Взам. инв. № | Инв. № дубл. | Подп. и дата | Инв. № подл. | Подп. и дата

501-7-013.91-761Т-12.0-01

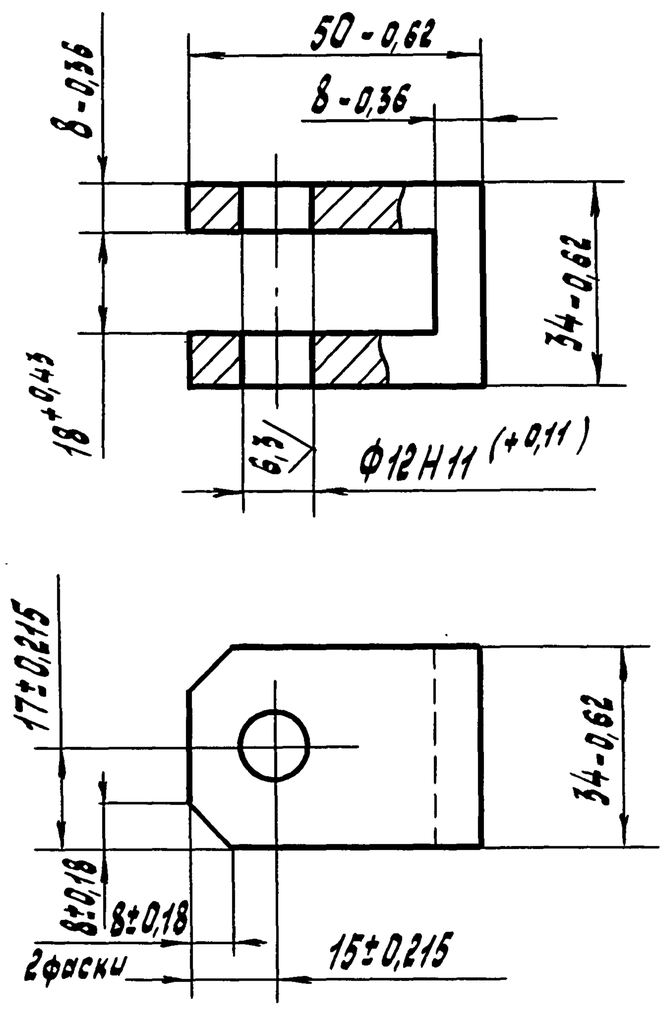

Изм.	Лист	№ докум.	Подп.	Дата
Разраб.		Андреев		10.90
Провер.		Бедняков		
Т. контр.				
Н. контр.		Беднякова		
Утв.		Узекин		

501-7-013.91-761Т-12.0-01

Проушина

Лит.	Масса	Масштаб
	0,2	1:1
Лист	Листов 1	

ВСт3 ГОСТ 380-88

СКБ Главстройпрома Минтрансстроя

Взам. инв. № | Инв. № дубл. | Подп. и дата | Инв. № подл. | Подп. и дата

Альбом 3

Форм.	Зона	Поз.	Обозначение	Наименование	Кол.	Прим.
				Документация		
*			501-7-013.91-761Т-02.0-00СБ	Сборочный чертеж		*) А2; А3
				Детали		
А4		1	501-7-013.91-761Т-02.0-01	Стенка	1	
А4		2	501-7-013.91-761Т-02.0-02	Ребро	16	
А4		3	501-7-013.91-761Т-02.0-03	Стенка	1	
А4		4	501-7-013.91-761Т-02.0-04	Стенка	1	
Б4		5	501-7-013.91-761Т-02.0-05	Ребро		Шерох.
				Лист 8,0 ГОСТ 19903-74 / ВСт3 ГОСТ 14637-79		поверх.
						резка 25
				60-0,74 х 5970-7,0	1	22,6 кг
Б4		6	501-7-013.91-761Т-02.0-06	Балка		Шерох.
				Швеллер 16 ГОСТ 8240-89 / ВСт3 ГОСТ 535-88		поверх.
						резка 25
				L = 5960-7,0	1	73,3 кг
Б4		7	501-7-013.91-761Т-02.0-07	Стойка		Шерох.
				Швеллер 16 ГОСТ 8240-89 / ВСт3 ГОСТ 535-88		поверх.
						резка 25
				L = 598-1,7	5	11,0 кг
Б4		8	501-7-013.91-761Т-02.0-08	Балка		Шерох.
				Швеллер 20 ГОСТ 8240-89 / ВСт3 ГОСТ 535-88		поверх.
						резка 25
				L = 6120-7,0	2	112,2 кг

Инв.№ подл. | Подп. и дата | Взам. инв.№ | Инв.№ дубл. | Подп. и дата

Изм.	Лист	№ докум.	Подп.	Дата
Разраб.		Андреев		10.90
Провер.		Вершаков		
Н.контр.		Вершакова		
Утв.		Узекин		

501-7-013.91-761Т-02.0-00

Борт продольный

Лит.	Лист	Листов
	1	2

СКБ Главстройпрома Минтрансстроя

Формат А4

Форм.	Зона	Поз.	Обозначение	Наименование	Кол.	Прим.
Б4		9	501-7-013.91-761Т-02.0-09	Пластина		Шерох.
				Лист 10,0 ГОСТ 19903-74 / ВСт3 ГОСТ 14637-79		поверх.
						резка 25
				210-1,15 х 172-1,0	2	2,8 кг
			Различие исполнений			
			761Т-02.00.0-00 и	761Т-02.00.0-00-01		
			по сборочному	чертежу		

Инв.№ подл. | Подп. и дата | Взам. инв.№ | Инв.№ дубл. | Подп. и дата

Изм.	Лист	№ докум.	Подп.	Дата

501-7-013.91-761Т-02.0-00

Лист 2

Формат А4

501-7-013.91-761Т-02.0-00СБ

Б (1:10) лист 1

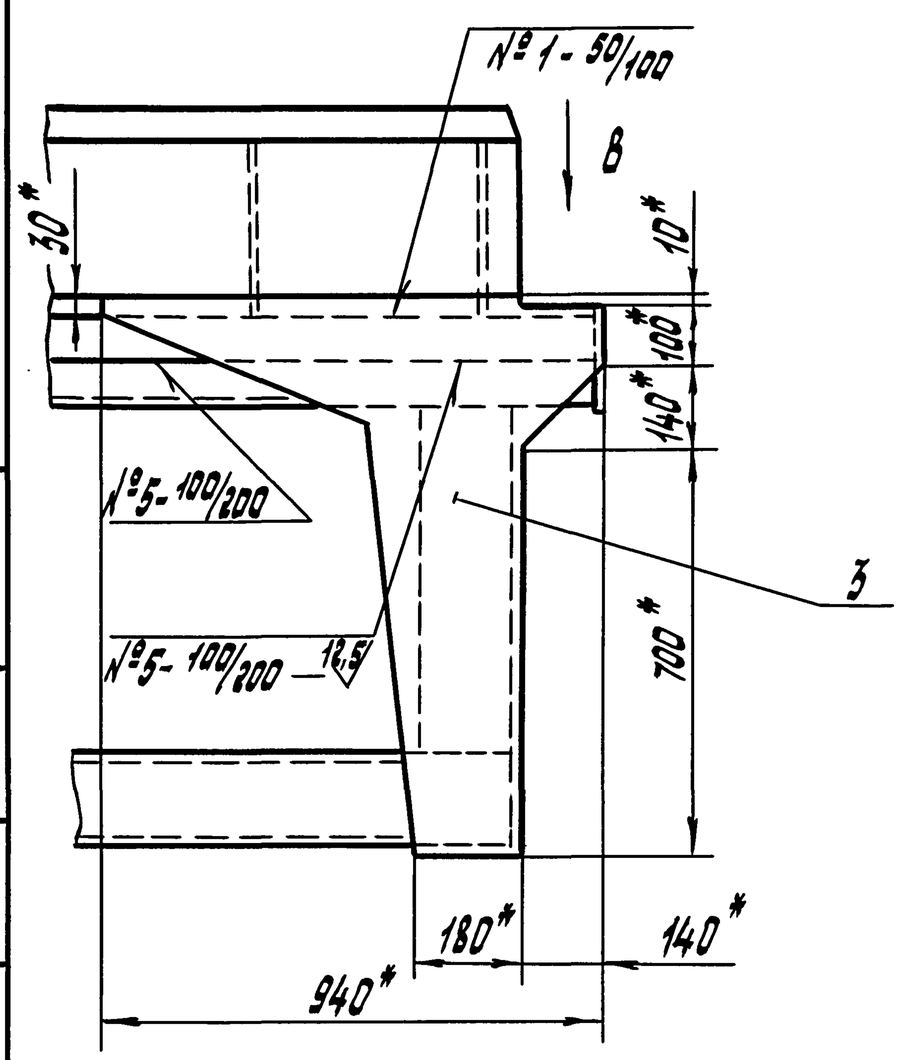

Г (М 1:2) лист 1

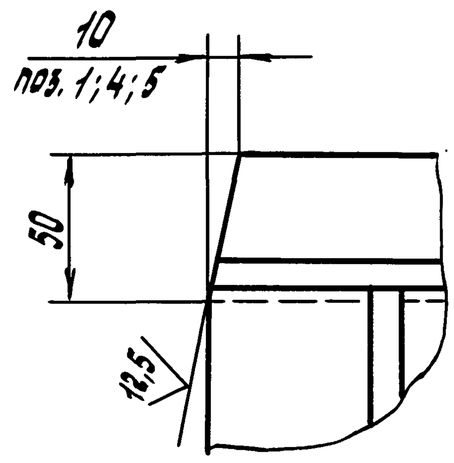

Д (М1:2) лист 1

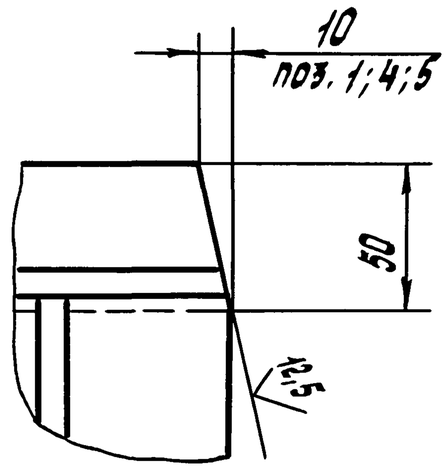

В (1:5)

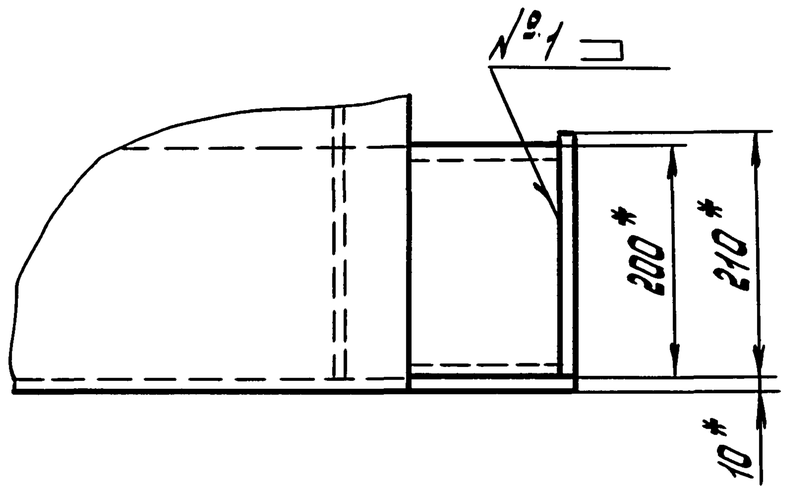

Инв.№ подл. | Подп. и дата | Взам. инв.№ | Инв.№ дубл. | Подп. и дата

Изм.	Лист	№ докум.	Подп.	Дата

501-7-013.91-761Т-02.000 СБ

Лист 2

Альбом 3

501-7-013.91-761Т-02.0-00

501-7-013.91-761Т-02.0-00 – изображено
501-7-013.91-761Т-02.0-00-01 – зеркальное отражение

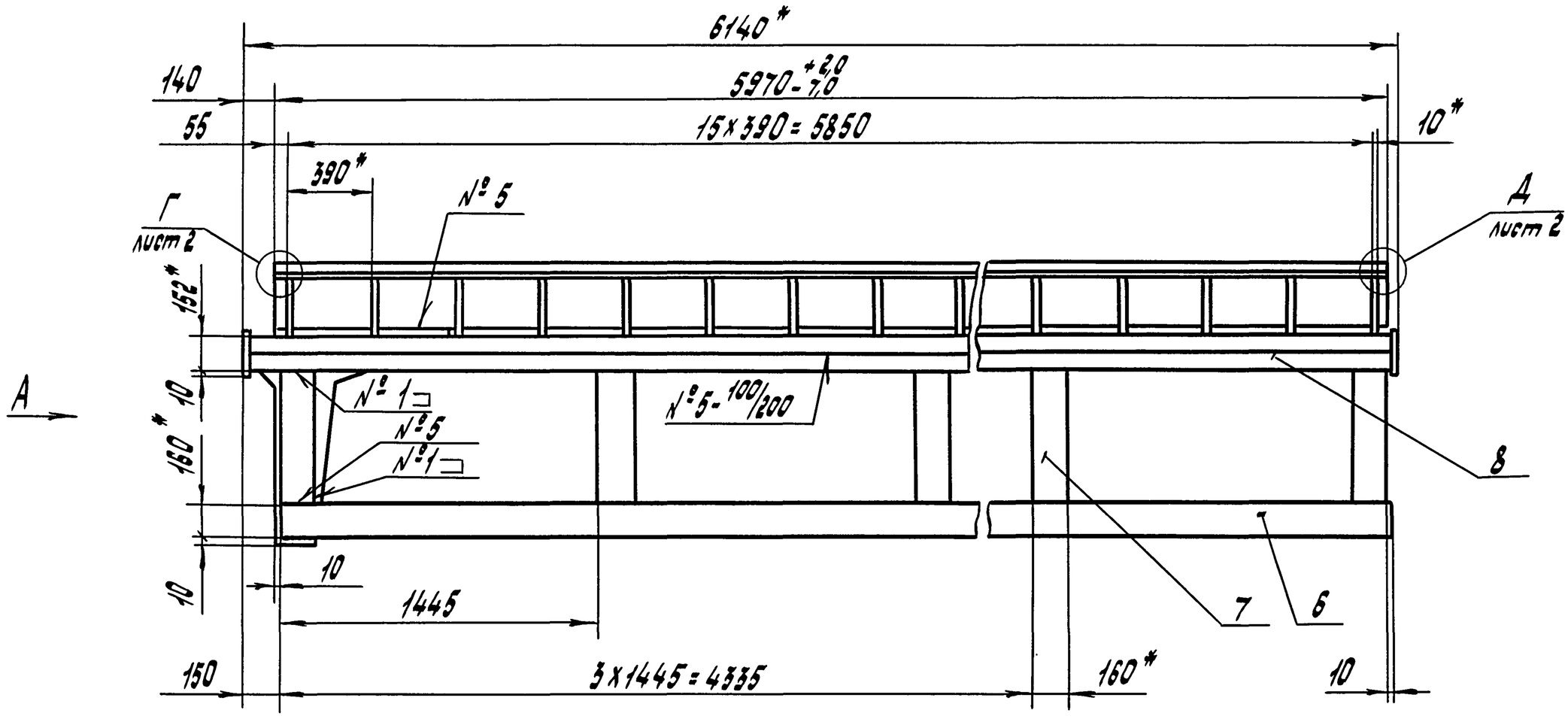

Вид А
М 1:10

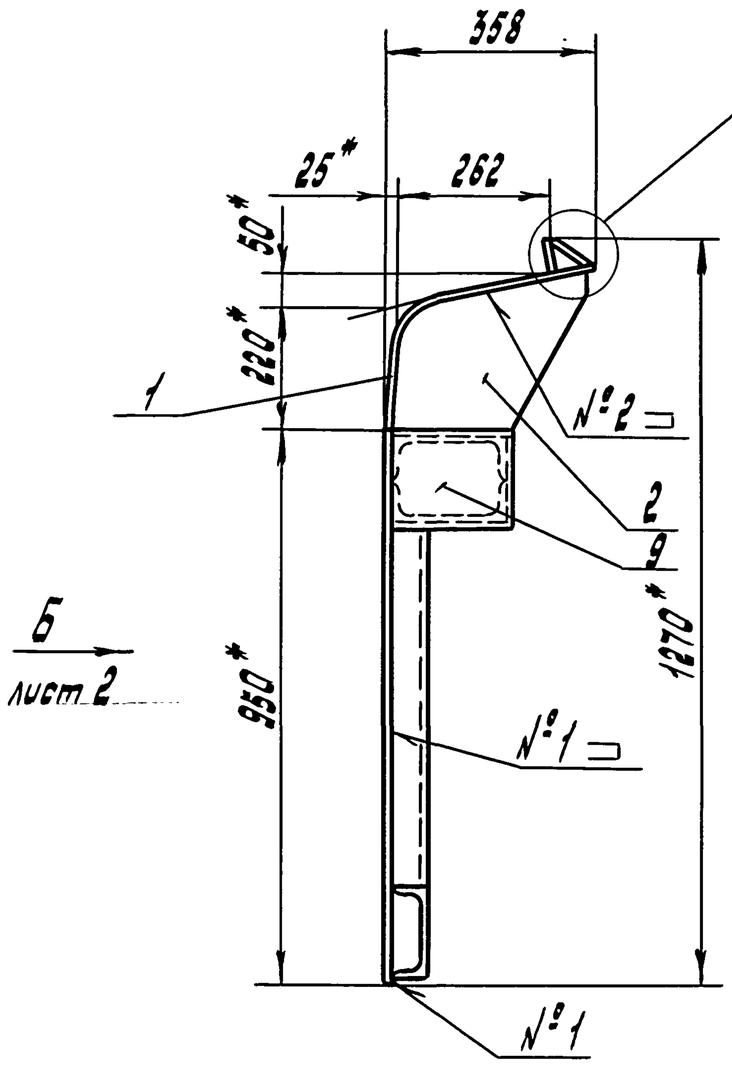

№ шва	Конструктивные элементы шва	Обозначение шва	Примеч.
1	—	ГОСТ 5264-80-Т1- △5	—
2	—	ГОСТ 5264-80-Т3- △5	—
3	—	ГОСТ 11534-75-Т1	—
4	—	ГОСТ 11534-75-У1	—
5		Сварка ручная дуговая	—
6	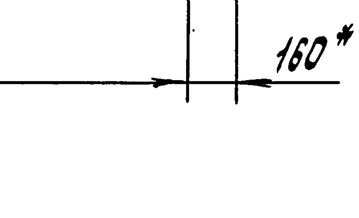		

Е (1:2)

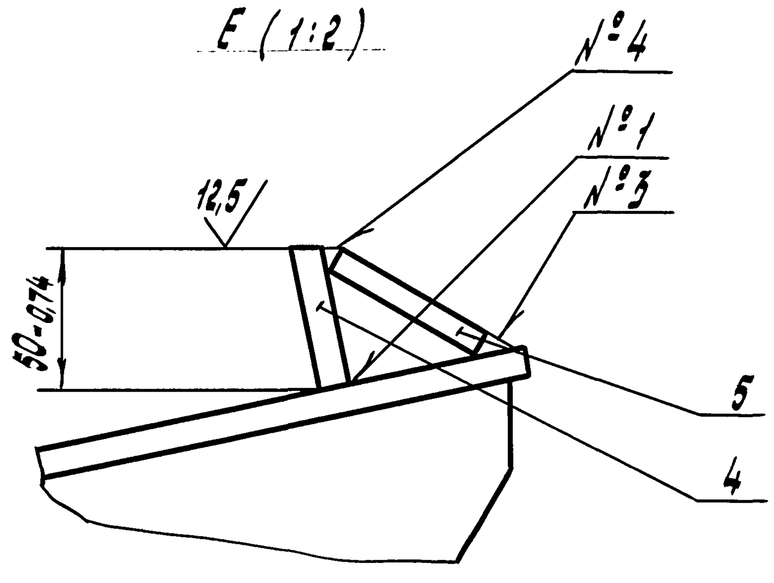

1. ± IT14/2
2. * Размеры для справок.

Изм.	Лист	№ докум.	Подп.	Дата
Разраб.		Андреев		10.90
Провер.		Беднякова		
Т.контр.				
Н.контр.		Беднякова		
Утв.		Узекин		

501-7-013.91-761Т-02.0-00 СБ

Борт продольный
Сборочный чертеж

Лит.	Масса	Масштаб
	740	1:20
Лист 1	Листов 2	

СКБ Главстройпрома Минтрансстроя

Инв.№ подл. | Подп. и дата | Взам.инв.№ | Инв.№ дубл. | Подп. и дата

501-7-013.91-761Т-02.0-01

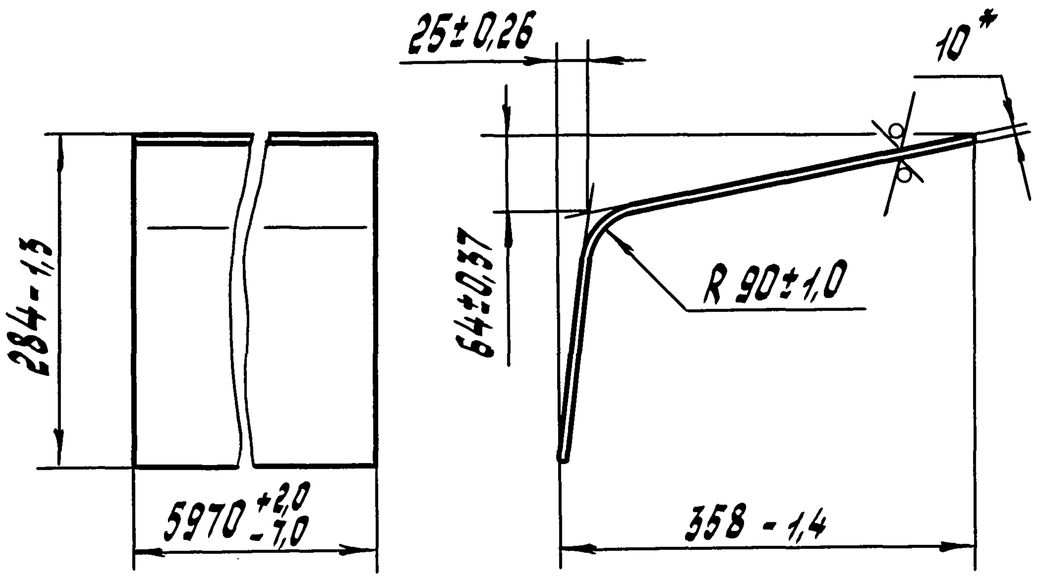

1. Допускается изготавливать из частей, сварной шов - ГОСТ 5264-80 - С8 - ∩ 12,5.
2. * Размер для справок.

Изм.	Лист	№ докум.	Подп.	Дата
Разраб.		Андреев		10.90
Провер.		Беднаков		
Т.контр.				
Н.контр.		Беднякова		
Утв.		Узекин		

501-7-013.91-761Т-02.0-01

Стенка

Лит.	Масса	Масштаб
	271	1:5
Лист	Листов 1	

Лист 10,0 ГОСТ 19903-74 / Вст3 ГОСТ 14637-79

СКБ Главстройпрома Минтрансстроя

Формат А4

501-7-013.91-761Т-02.0-02

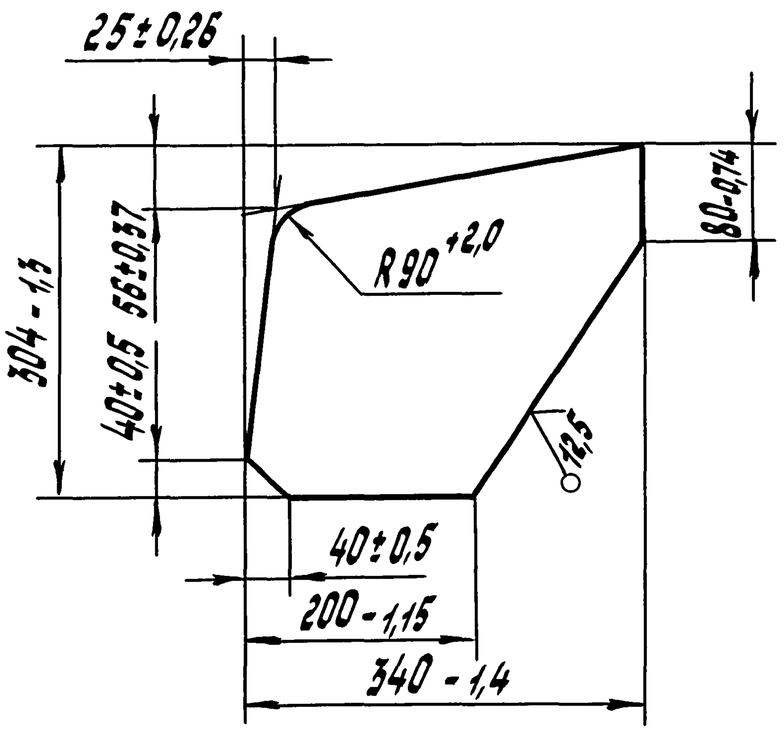

Изм.	Лист	№ докум.	Подп.	Дата
Разраб.		Андреев		10.90
Провер.		Беднаков		
Т.контр.				
Н.контр.		Беднякова		
Утв.		Узекин		

501-7-013.91-761Т-02.0-02

Ребро

Лит.	Масса	Масштаб
	5,8	1:5
Лист	Листов 1	

Лист 10,0 ГОСТ 19903-74 / Вст3 ГОСТ 14637-79

СКБ Главстройпрома Минтрансстроя

Формат А4

501-7-013.91-761Т-02.0-03

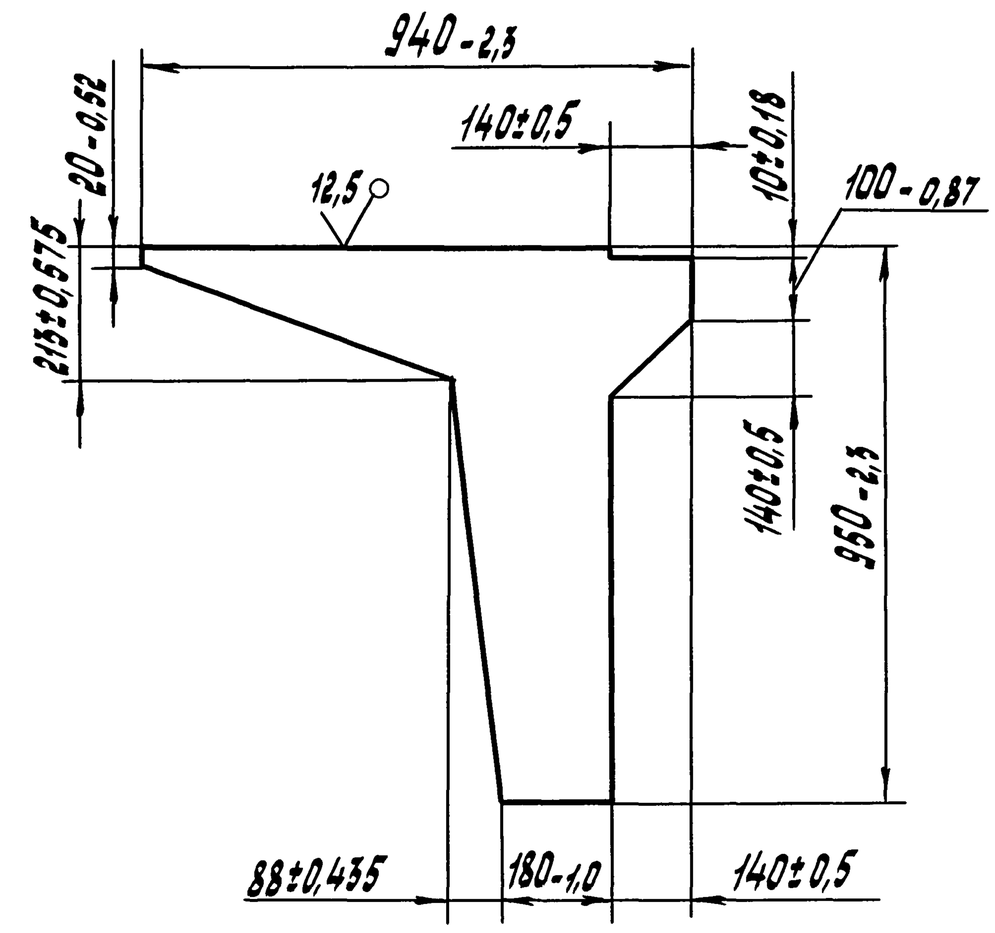

Изм.	Лист	№ докум.	Подп.	Дата
Разраб.		Андреев		10.90
Провер.		Беднаков		
Т.контр.				
Н.контр.		Беднякова		
Утв.		Узекин		

501-7-013.91-761Т-02.0-03

Стенка

Лит.	Масса	Масштаб
	25,4	1:10
Лист	Листов 1	

Лист 10,0 ГОСТ 19903-74 / Вст3 ГОСТ 14637-79

СКБ Главстройпрома Минтрансстроя

501-7-013.91-761Т-02.0-04

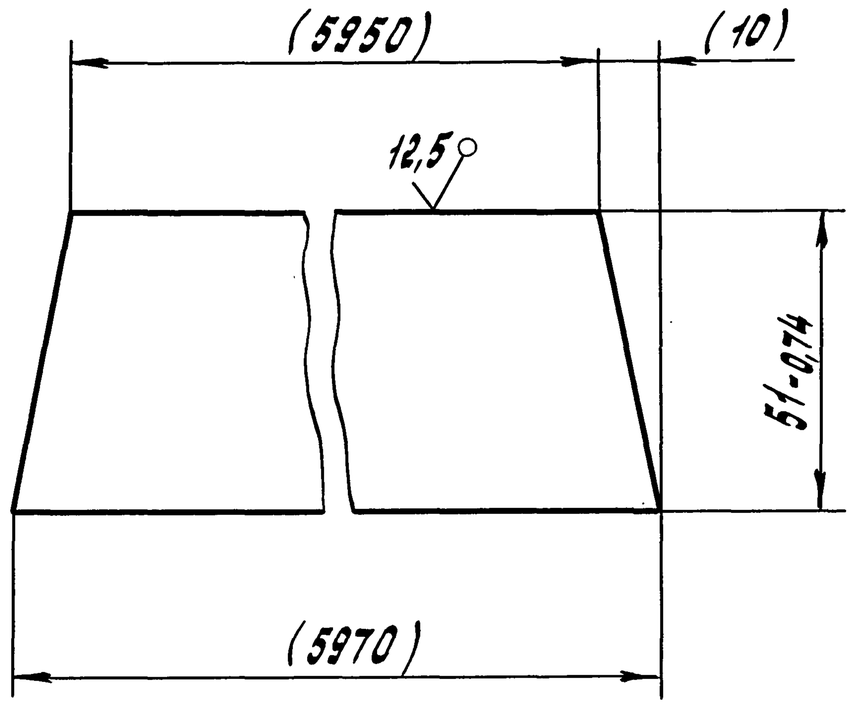

Размеры в скобках - после сборки.

Изм.	Лист	№ докум.	Подп.	Дата
Разраб.		Андреев		10.90
Провер.		Беднаков		
Т.контр.				
Н.контр.		Беднякова		
Утв.		Узекин		

501-7-013.91-761Т-02.0-04

Стенка

Лит.	Масса	Масштаб
	24,3	1:1
Лист	Листов 1	

Лист 10,0 ГОСТ 19903-74 / Вст3 ГОСТ 14637-79

СКБ Главстройпрома Минтрансстроя

Альбом 3

Форм.	Зона	Поз.	Обозначение	Наименование	Кол.	Прим.
				Документация		
А2			501-7-013.91-761Т-03.0-00СБ	Сборочный чертеж		
				Детали		
А4		1	501-7-013.91-761Т-03.0-01	Упор	2	
Б.4		2	501-7-013.91-761Т-03.0-02	Накладка		Шерох.
				Лист 10,0 ГОСТ 19903-74 / В Ст 3 ГОСТ 14637-79		поверх.
						реза 12,5
				90 - 0,87 X 120 - 0,87	2	0,8 кг
Б.4		3	501-7-013.91-761Т-03.0-03	Стенка		Шерох.
				Лист 10,0 ГОСТ 19903-74 / В Ст 3 ГОСТ 14637-79		поверх.
						реза 12,5
				915 - 2,3 X 100 - 0,87	1	7,3 кг
Б.4		4	501-7-013.91-761Т-03.0-04	Стенка		Шерох.
				Лист 10,0 ГОСТ 19903-74 / В Ст 3 ГОСТ 14637-79		поверх.
						реза 12,5
				190 - 1,15 X 915 - 2,3	1	13,6 кг
Б.4		5	501-7-013.91-761Т-03.0-05	Стенка		Шерох.
				Лист 10,0 ГОСТ 19903-74 / В Ст 3 ГОСТ 14637-79		поверх.
						реза 12,5
				945 - 2,3 X 700 - 2,0	1	50 кг
Б.4		6	501-7-013.91-761Т-03.0-06	Балка		Шерох.
				Швеллер 20 ГОСТ 8240-89 / В Ст 3 ГОСТ 535-88		поверх.
						реза 25
				L = 1325 - 3,1	2	25 кг

Инв. № подл. | Подп. и дата | Взам. инв. № | Инв. № дубл. | Подп. и дата

Изм.	Лист	№ докум.	Подп.	Дата
Разраб.	Андреев			10.90
Провер.	Бедняков			
Н.контр.	Беднякова			
Утв.	Узекин			

501-7-013.91-761Т-03.0-00 СБ

Борт торцовый

Лит.	Лист	Листов
	1	2

СКБ Главстройпрома Минтрансстроя

Формат А4

Форм.	Зона	Поз.	Обозначение	Наименование	Кол.	Прим.
А4		7	501-7-013.91-761Т-03.0-07	Балка	2	
Б.4		8	501-7-013.91-761Т-03.0-08	Балка		Шерох.
				Швеллер 16 ГОСТ 8240-72 / В Ст 3 ГОСТ 535-79		поверх.
						реза 12,5
				L = 945 - 2,3	1	14 кг
А4		9	501-7-013.91-761Т-03.0-09	Ребро	2	
А4		10	501-7-013.91-761Т-03.0-10	Ребро	1	
Б.4		11	501-7-013.91-761Т-03.0-11	Накладка		Шерох.
				Лист 10,0 ГОСТ 19903-74 / В Ст 3 ГОСТ 14637-79		поверх.
						реза 12,5
				180 - 1,0 X 130 - 0,87	2	1,8 кг
Б.4		12	501-7-013.91-761Т-03.0-12	Накладка		Шерох.
				Лист 10,0 ГОСТ 19903-74 / В Ст 3 ГОСТ 14637-79		поверх.
						реза 12,5
				100 - 0,87 X 50 - 0,62	2	0,4 кг

Инв. № подл. | Подп. и дата | Взам. инв. № | Инв. № дубл. | Подп. и дата

Изм.	Лист	№ докум.	Подп.	Дата

501-7-013.91-761Т-03.0-00

Лист 2

Формат А4

501-7-013.91-761Т-03.0-01

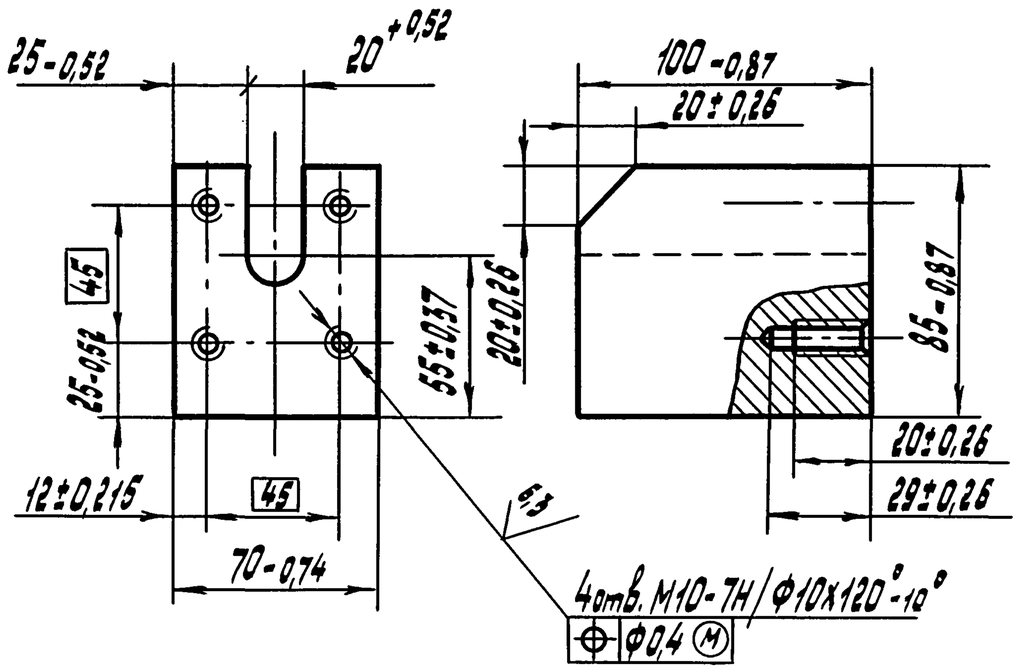

Инв. № подл. | Подп. и дата | Взам. инв. № | Инв. № дубл. | Подп. и дата

Изм.	Лист	№ докум.	Подп.	Дата
Разраб.	Андреев			10.90
Провер.	Бедняков			
Т.контр.				
Н.контр.	Беднякова			
Утв.	Узекин			

501-7-013.91-761Т-03.0-01

Упор

Лит.	Масса	Масштаб
	4,2	1:2

Лист | Листов 1

Ст 3 ГОСТ 380-88

СКБ Главстройпрома Минтрансстроя

501-7-013.91-761Т-03.0-07

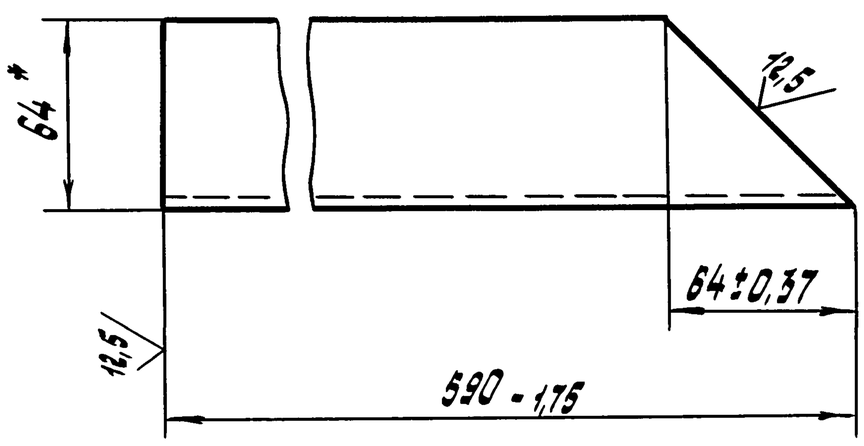

Инв. № подл. | Подп. и дата | Взам. инв. № | Инв. № дубл. | Подп. и дата

Изм.	Лист	№ докум.	Подп.	Дата
Разраб.	Андреев			10.90
Провер.	Бедняков			
Т.контр.				
Н.контр.	Беднякова			
Утв.	Узекин			

501-7-013.91-761Т-03.0-07

Балка

Лит.	Масса	Масштаб
	7,2	1:2

Лист | Листов 1

Швеллер 16 ГОСТ 8240-89 / В Ст 3 ГОСТ 535-88

СКБ Главстройпрома Минтрансстроя

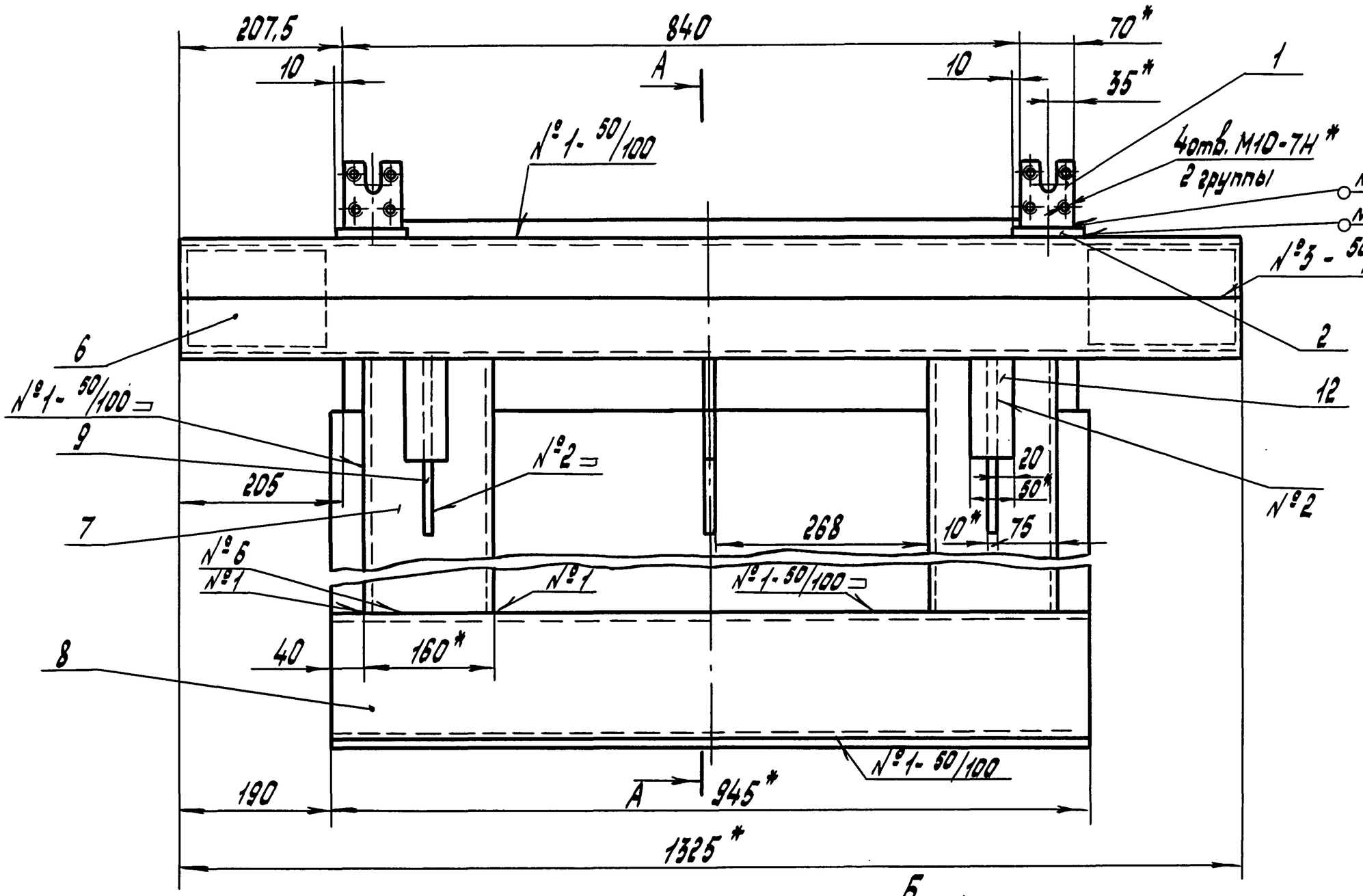

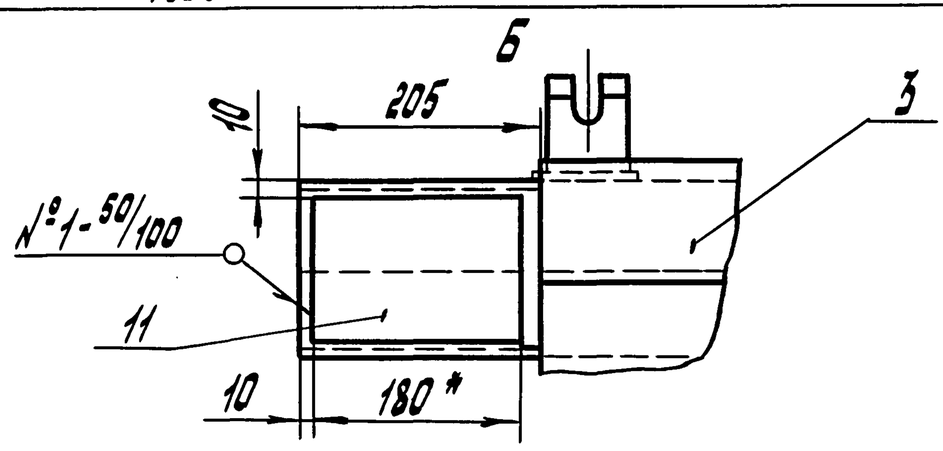

А - А

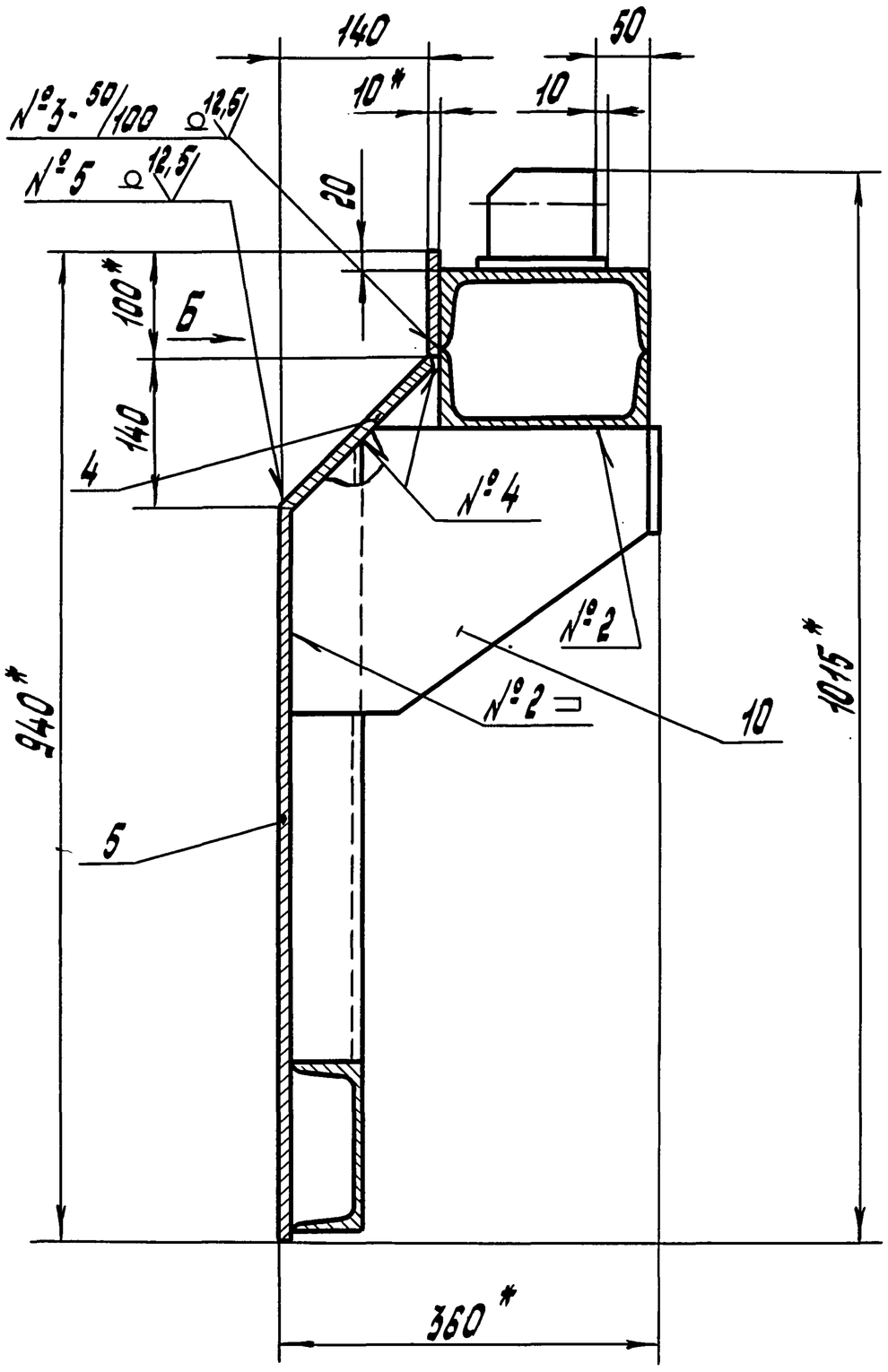

№ шва	Конструктивные элементы шва	Обозначение шва	Примеч.
1	—	ГОСТ 5264-80-Т1-◺5	—
2	—	ГОСТ 5264-80-Т3-◺5	—
3	—	ГОСТ 5264-80-С2	—
4	—	ГОСТ 11534-75-Т1	—
5	—	ГОСТ 11534-75-У1	—
6	2±1,0; 10±2,0	Сварка ручная дуговая	—

1. $\pm \frac{IT\,14}{2}$

2. * Размеры для справок.

Изм.	Лист.	№ докум.	Подп.	Дата	501-7-013.91-761Т-03.0-00 СБ
Разраб.		Андреев		10.90	Борт торцовый
Провер.		Бедняков			Сборочный чертеж
Т.контр.					
Н.контр.		Беднякова			
Утв.		Узекин			

Лит.	Масса	Масштаб
	170	1:5
Лист	Листов 1	

СКБ Главстройпрома Минтрансстроя

Инв.№ подл. | Подп. и дата | Взам.инв.№ | Инв.№ дубл. | Подп. и дата

501-7-013.91-761Т-03.0-10

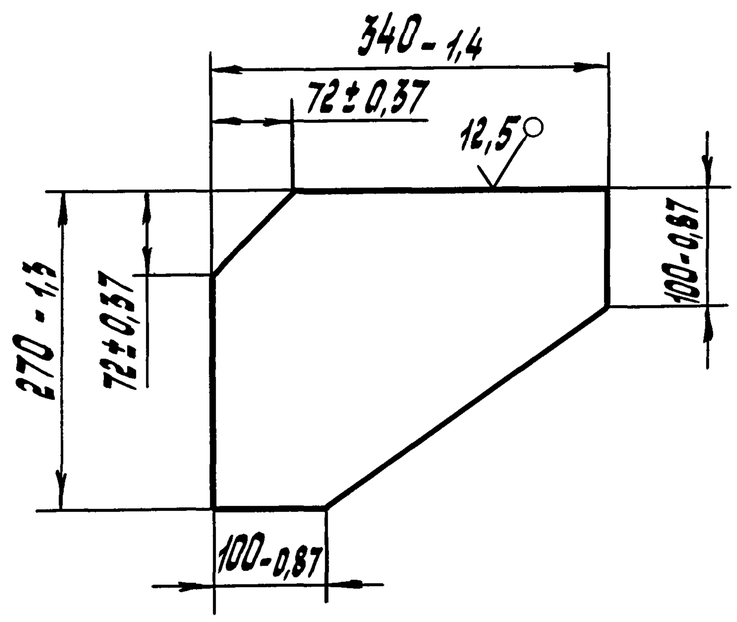

Изм.	Лист	№ докум.	Подп.	Дата
Разраб.		Андреев		10.90
Провер.		Беднякова		
Т.контр.				
Н.контр.		Беднякова		
Утв.		Узякин		

501-7-013.91-761Т-03.0-10

Ребро

Лит.	Масса	Масштаб
	2,5	1:5
Лист	Листов 1	

Лист 10,0 ГОСТ 19903-74 / Вст3 ГОСТ 14637-79

СКБ Главстройпрома Минтрансстроя

Формат А4

Альбом 3

Инв.№ подл. | Подп. и дата | Взам. инв.№ | Инв.№ дубл. | Подп. и дата

501-7-013.91-761Т-03.0-09

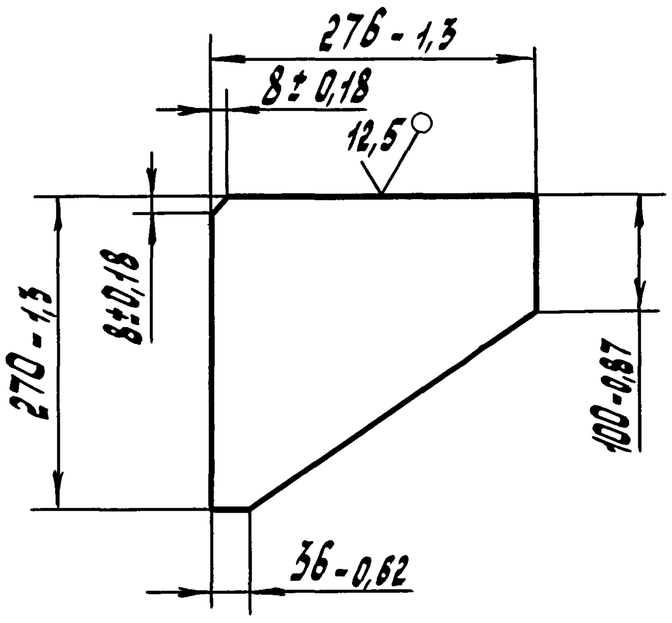

Изм.	Лист	№ докум.	Подп.	Дата
Разраб.		Андреев		10.90
Провер.		Беднякоб		
Т.контр.				
Н.контр.		Беднякова		
Утв.		Узякин		

501-7-013.91-761Т-03.0-09

Ребро

Лит.	Масса	Масштаб
	2,0	1:5
Лист	Листов 1	

Лист 10,0 ГОСТ 19903-74 / Вст3 ГОСТ 14637-79

СКБ Главстройпрома Минтрансстроя

Формат А4

Инв.№ подл. | Подп. и дата | Взам. инв.№ | Инв.№ дубл. | Подп. и дата

501-7-013.91-761Т-04.0-01

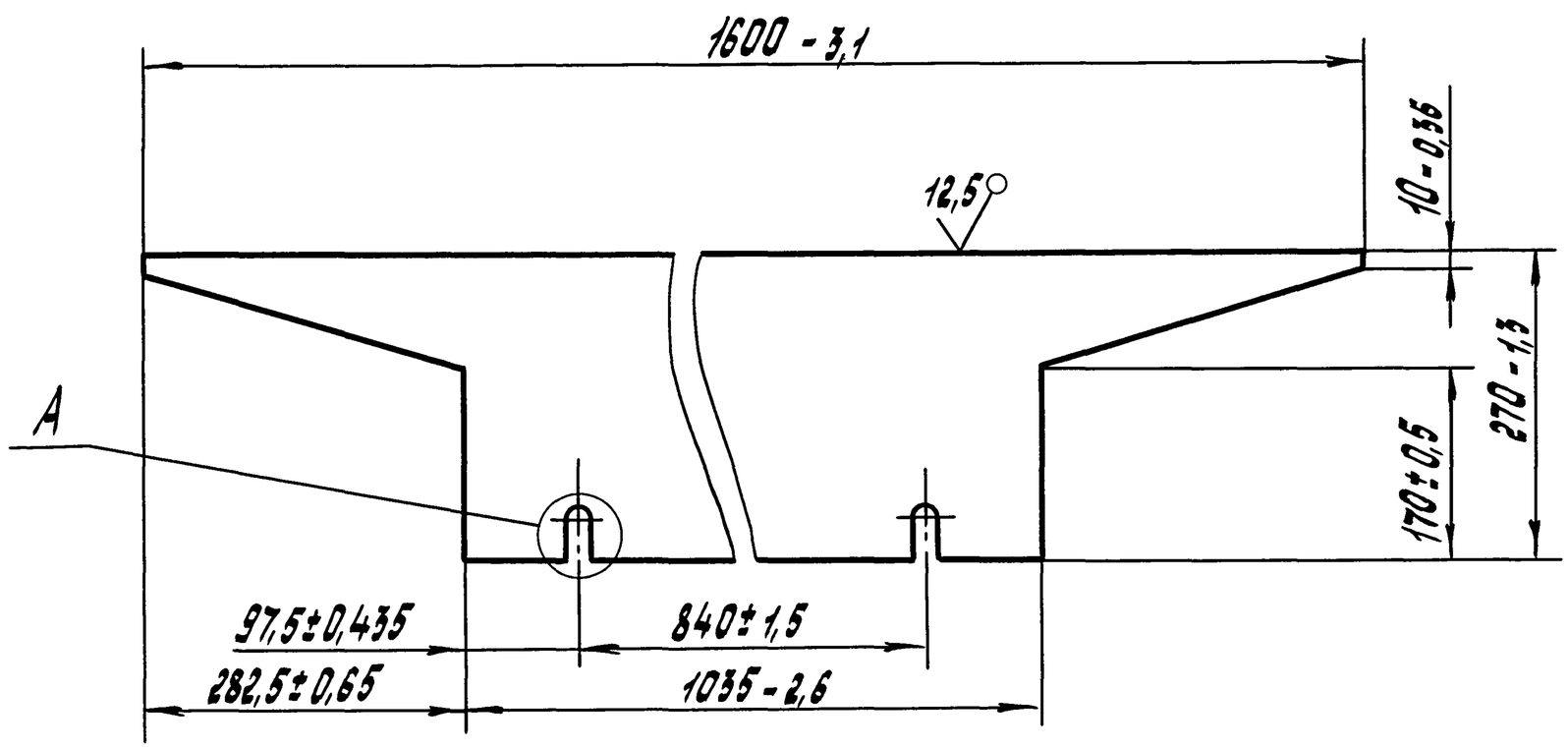

A (1:1)

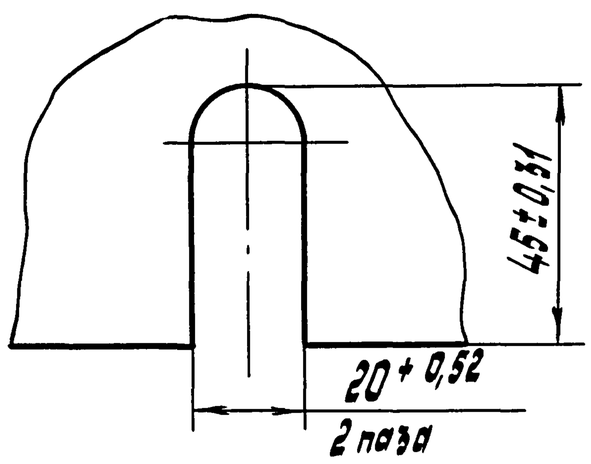

Изм.	Лист	№ докум.	Подп.	Дата
Разраб.		Андреев		10.90
Провер.		Беднякоб		
Т.контр.				
Н.контр.		Беднякова		
Утв.		Узякин		

501-7-013.91-761Т-04.0-01

Стенка

Лит.	Масса	Масштаб
	26,7	1:5
Лист	Листов 1	

Лист 10,0 ГОСТ 19903-74 / Вст3 ГОСТ 14637-79

СКБ Главстройпрома Минтрансстроя

Инв.№ подл. | Подп. и дата | Взам. инв.№ | Инв.№ дубл. | Подп. и дата

Альбом 3

Форм.	Зона	Поз.	Обозначение	Наименование	Кол.	Прим.
				Документация		
А2			501-7-013.91-761Т-04.0-00СБ	Сборочный чертеж		
				Детали		
А3		1	501-7-013.91-761Т-04.0-01	Стенка	1	
А4		2	501-7-013.91-761Т-04.0-02	Стенка	1	
Б.4		3	501-7-013.91-761Т-04.0-03	Полка		Шерох. поверх. 25
				Лист 10,0 ГОСТ19903-74 / ВСт3 ГОСТ14637-79		
				42,5-0,62 х 160-1,0	2	0,5 кг
Б.4		4	501-7-013.91-761Т-04.0-04	Полка		Шерох. поверх. 25
				Лист 10,0 ГОСТ19903-74 / ВСт3 ГОСТ14637-79		
				160-1,0 х 820-2,3	1	10,3 кг
Б.4		5	501-7-013.91-761Т-04.0-05	Балка		Шерох. поверх. 25
				Швеллер 16 ГОСТ8240-89 / ВСт3 ГОСТ535-88		
				L = 877-2,3	1	12,5 кг
А4		6	501-7-013.91-761Т-04.0-06	Ребро	2	
А4		7	501-7-013.91-761Т-04.0-07	Ребро	2	
		8	-01	Ребро	3	

Инв.№ подл. | Подп. и дата | Взам.инв.№ | Инв.№ дубл. | Подп. и дата

Изм.	Лист	№ докум.	Подп.	Дата
Разраб.		Андреев		10.90
Провер.		Бедняков		
Н.контр.		Беднякова		
Утв.		Узекин		

501-7-013.91-761Т-04.0-00

Борт торцовый

Лит.	Лист	Листов
		1

СКБ Главстройпрома Минтрансстроя

Формат А4

501-7-013.91-761Т-04.0-02

12,5

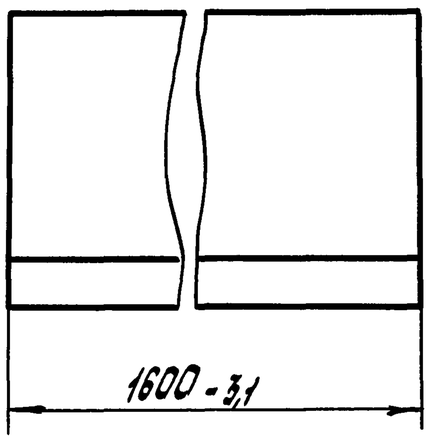

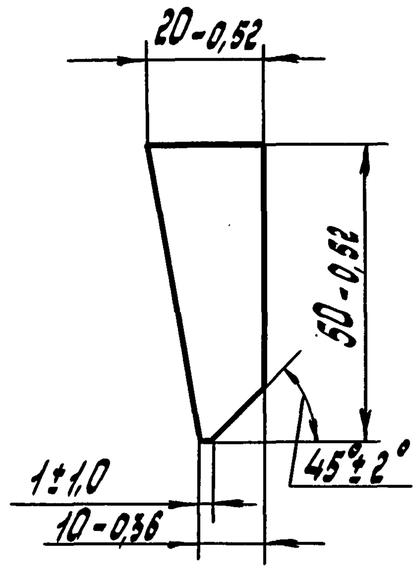

Инв.№ подл. | Подп. и дата | Взам.инв.№ | Инв.№ дубл. | Подп. и дата

Изм.	Лист	№ докум.	Подп.	Дата
Разраб.		Андреев		10.90
Провер.		Бедняков		
Т.контр.				
Н.контр.		Беднякова		
Утв.		Узекин		

501-7-013.91-761Т-04.0-02

Стенка

ВСт 3 ГОСТ 380-88

Лит.	Масса	Масштаб
	9,4	1:1
Лист	Листов 1	

СКБ Главстройпрома Минтрансстроя

Формат А4

501-7-013.91-761Т-04.0-06

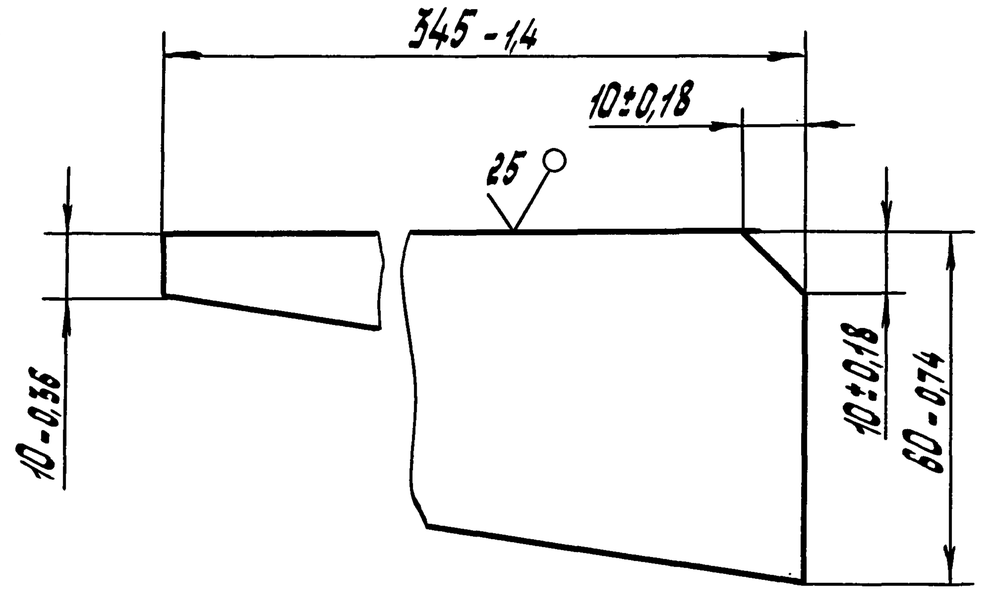

Инв.№ подл. | Подп. и дата | Взам.инв.№ | Инв.№ дубл. | Подп. и дата

Изм.	Лист	№ докум.	Подп.	Дата
Разраб.		Андреев		10.90
Провер.		Бедняков		
Т.контр.				
Н.контр.		Беднякова		
Утв.		Узекин		

501-7-013.91-761Т-04.006

Ребро

Лит.	Масса	Масштаб
	0,4	1:1
Лист	Листов 1	

Лист 8,0 ГОСТ19903-74 / ВСт3 ГОСТ14637-79

СКБ Главстройпрома Минтрансстроя

501-7-013.91-761Т-04.0-07

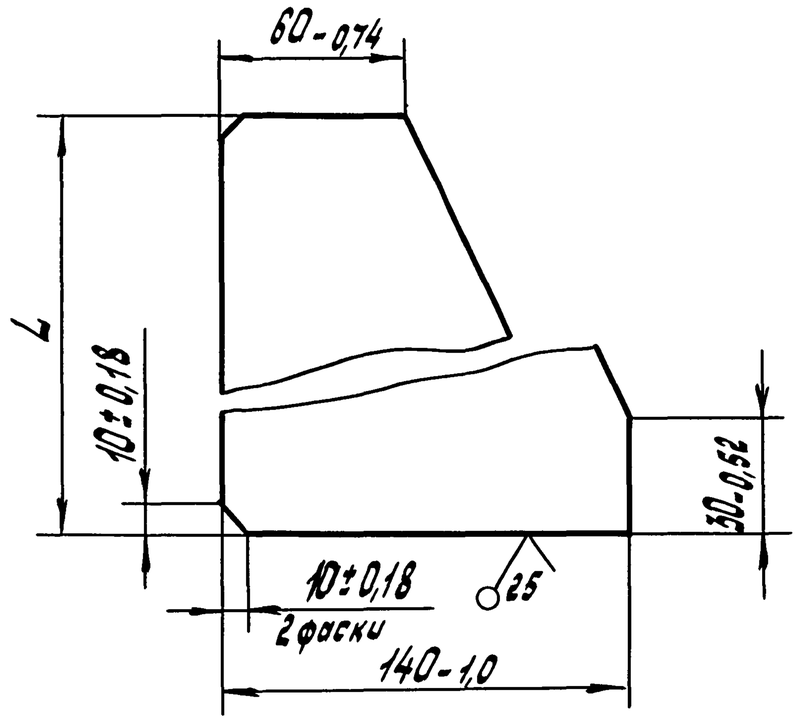

Обозначение	L, мм	Масса, кг
501-7-013.91-761Т-04.0-07	310-1,3	1,6
-01	118-0,87	0,73

Инв.№ подл. | Подп. и дата | Взам.инв.№ | Инв.№ дубл. | Подп. и дата

Изм.	Лист	№ докум.	Подп.	Дата
Разраб.		Андреев		10.90
Провер.		Бедняков		
Т.контр.				
Н.контр.		Беднякова		
Утв.		Узекин		

501-7-013.91-761Т-04.007

Ребро

Лит.	Масса	Масштаб
	см. табл.	1:2
Лист	Листов 1	

Лист 8,0 ГОСТ19903-74 / ВСт3 ГОСТ14637-79

СКБ Главстройпрома Минтрансстроя

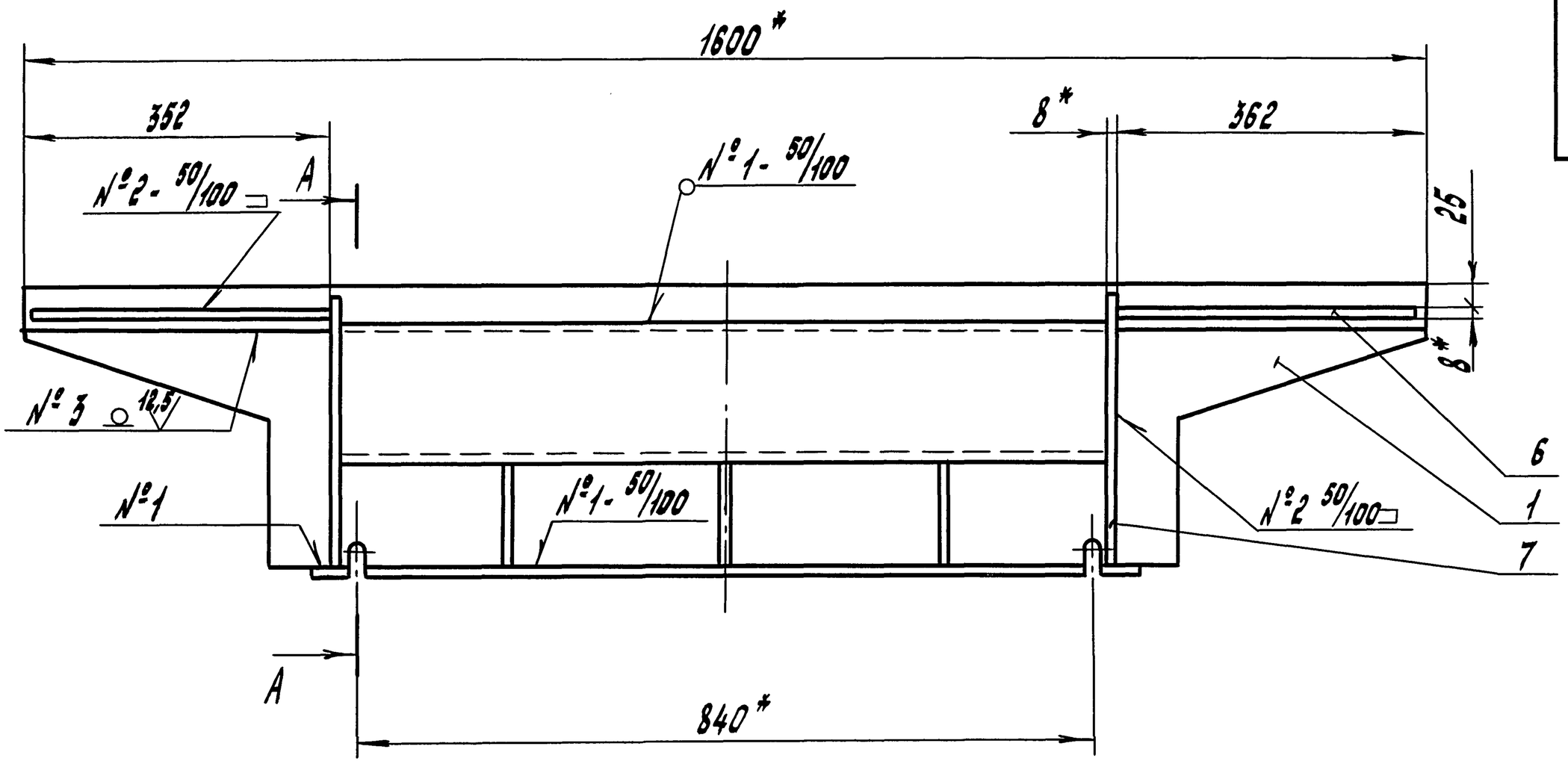

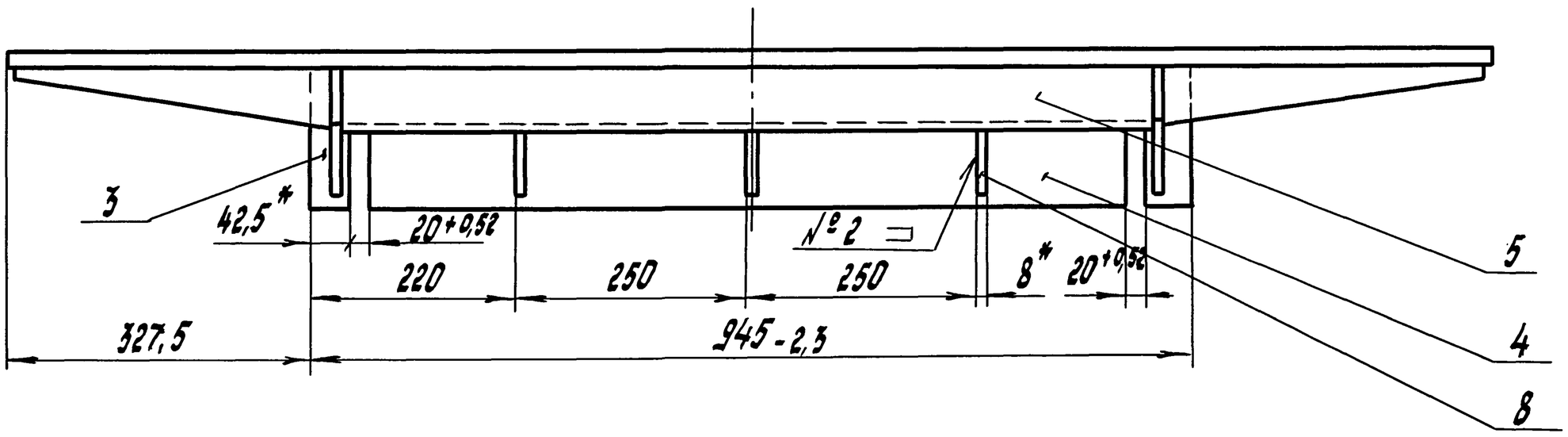

А - А

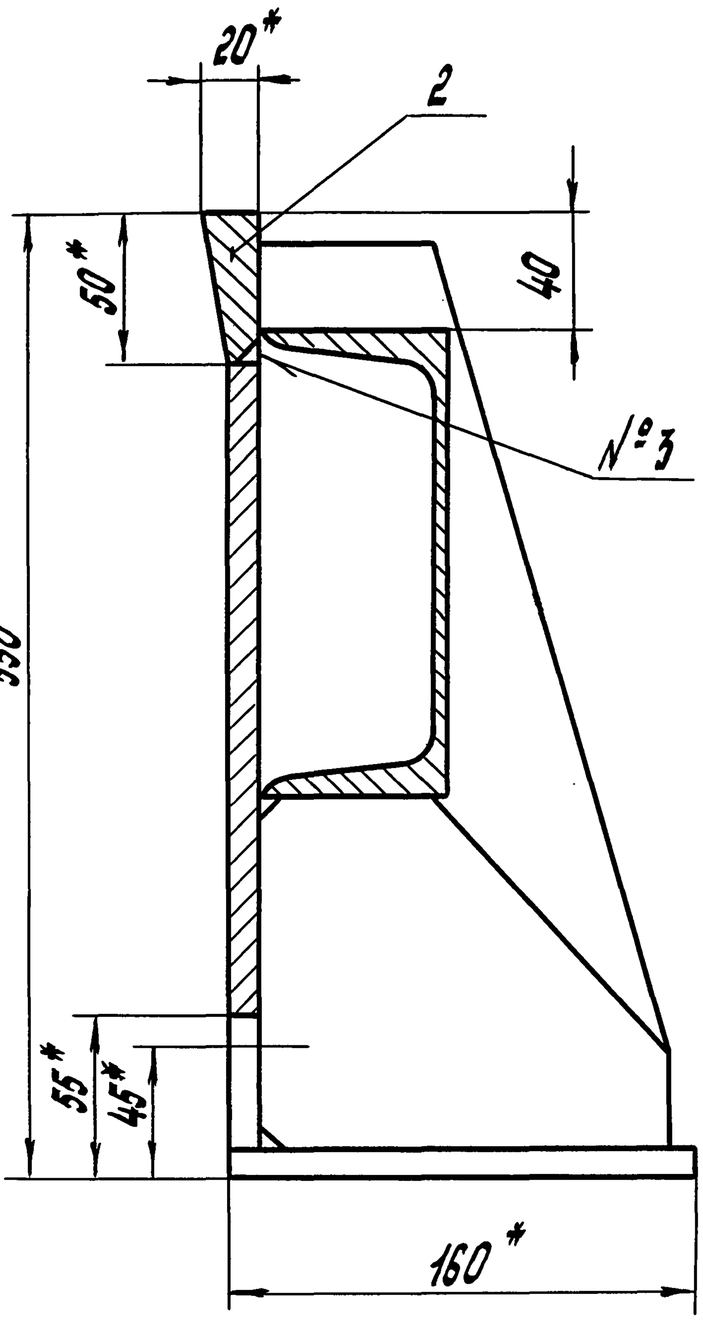

№ шва	Конструктивные элементы шва	Обозначение шва	Примеч.
1	—	ГОСТ 5264-80-Т1-△5	—
2	—	ГОСТ 5264-80-Т3-△5	—
3	—	ГОСТ 5264-80-С8	—

1. $\pm \frac{IT14}{2}$.

2.* Размеры для справок.

Изм.	Лист	№ докум.	Подп.	Дата	501-7-013.91-761Т-04.0-00 СБ		
Разраб.	Андреев			10.90	Борт торцовый Сборочный чертеж	Лит.	Масса 66	Масштаб 1:5
Провер.	Бедняков					Лист	Листов 1
Т.контр.						СКБ Главстройпрома Минтрансстроя	
Н.контр.	Беднякова						
Утв.	Узекин						

Инв.№ подл. | Подп. и дата | Взам.инв.№ | Инв.№ дубл. | Подп. и дата

Альбом 3

Форм.	Зона	Поз.	Обозначение	Наименование	Кол.	Прим.
				Документация		
А3			501-7-013.91-761Т-05.0-00СБ	Сборочный чертеж		
				Детали		
А4		1	501-7-013.91-761Т-03.0-01	Упор	2	
Б.4		2	501-7-013.91-761Т-05.0-01	Накладка		Шерох. поверх. рез. 25
				Лист 10,0 ГОСТ 19903-74 / ВСт3 ГОСТ 14637-79		
				90-0,87 х 120-0,87	2	0,8 кг
Б.4		3	501-7-013.91-761Т-05.0-02	Накладка		Шерох. поверх. рез. 25
				Лист 10,0 ГОСТ 19903-74 / ВСт3 ГОСТ 14637-79		
				130-1,0 х 180-1,0	2	1,8 кг
Б.4		4	501-7-013.91-761Т-05.0-03	Связь		Шерох. поверх. рез. 25
				Швеллер 20 ГОСТ 8240-72 / ВСт3 ГОСТ 535-88		
				L = 1271-3,1	2	23,4 кг

Инв.№ подл. | Подп. и дата | Взам. инв.№ | Инв.№ дубл. | Подп. и дата

Изм.	Лист	№ докум.	Подп.	Дата
Разраб.		Андреев		10.90
Провер.		Бердяков		
Н. контр.		Бердякова		
Утв.		Узекин		

501-7-013.91-761Т-05.0-00

Балка

Лит.	Лист	Листов
		1

СКБ Главстройпрома Минтрансстроя

Формат А4

Форм.	Зона	Поз.	Обозначение	Наименование	Кол.	Прим.
				Документация		
А3			501-7-013.91-761Т-06.0-00СБ	Сборочный чертеж		
				Детали		
А3		1	501-7-013.91-761Т-04.0-01	Стенка	1	
А4		2	501-7-013.91-761Т-04.0-02	Стенка	1	
А4		3	501-7-013.91-761Т-06.0-01	Ребро	2	
А4		4	501-7-013.91-761Т-06.0-02	Ребро	2	
Б.4		5	501-7-013.91-761Т-06.0-03	Балка		Шерох. поверх. рез. 25
				Швеллер 16 ГОСТ 8240-72 / ВСт3 ГОСТ 535-88		
				L = 600-1,75	1	8,5 кг

Инв.№ подл. | Подп. и дата | Взам. инв.№ | Инв.№ дубл. | Подп. и дата

Изм.	Лист	№ докум.	Подп.	Дата
Разраб.		Андреев		10.90
Провер.		Бердяков		
Н. контр.		Бердякова		
Утв.		Узекин		

501-7-013.91-761Т-06.0-00

Борт торцовый

Лит.	Лист	Листов
		1

СКБ Главстройпрома Минтрансстроя

Формат А4

501-7-013.91-761Т-06.0-01

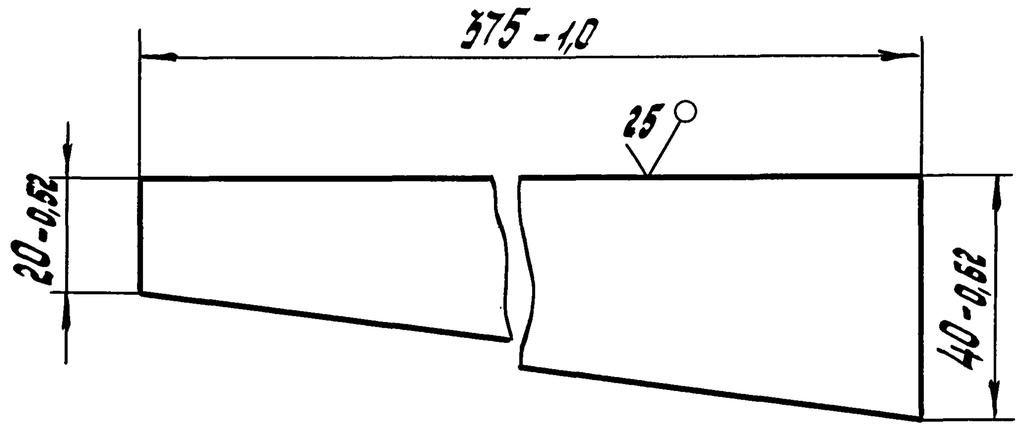

Инв.№ подл. | Подп. и дата | Взам. инв.№ | Инв.№ дубл. | Подп. и дата

Изм.	Лист	№ докум.	Подп.	Дата
Разраб.		Андреев		10.90
Пров.		Бердяков		
Т. контр.				
Н. контр.		Бердякова		
Утв.		Узекин		

501-7-013.91-761Т-06.0-01

Ребро

Лит.	Масса	Масштаб
	0,8	1:1
Лист	Листов 1	

Лист 10,0 ГОСТ 19903-74 / ВСт3 ГОСТ 14637-79

СКБ Главстройпрома Минтрансстроя

501-7-013.91-761Т-06.0-02

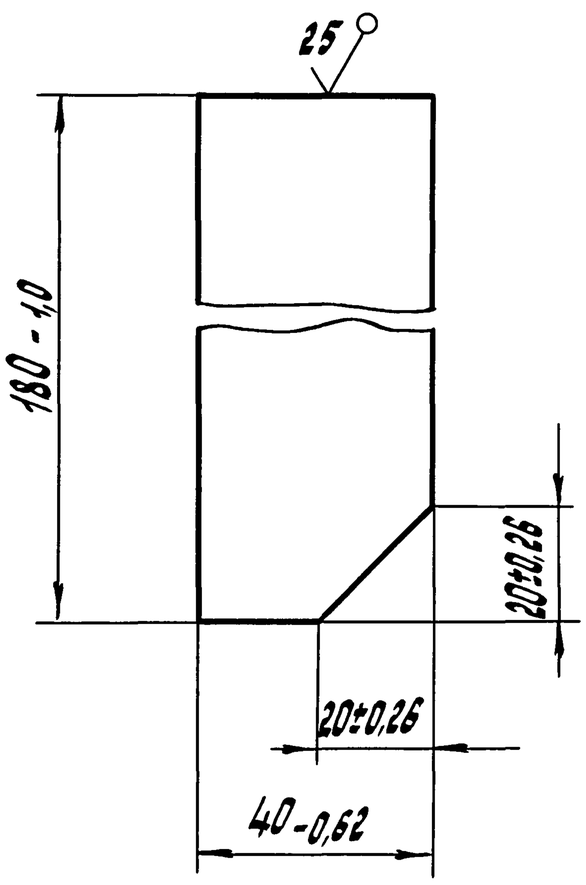

Инв.№ подл. | Подп. и дата | Взам. инв.№ | Инв.№ дубл. | Подп. и дата

Изм.	Лист	№ докум.	Подп.	Дата
Разраб.		Андреев		10.90
Провер.		Бердяков		
Т. контр.				
Н. контр.		Бердякова		
Утв.		Узекин		

501-7-013.91-761Т-06.0-02

Ребро

Лит.	Масса	Масштаб
	0,6	1:1
Лист	Листов 1	

Лист 10,0 ГОСТ 19903-74 / ВСт3 ГОСТ 14637-79

СКБ Главстройпрома Минтрансстроя

501-7-013.91-761Т-05.0-00СБ

Альбом 3

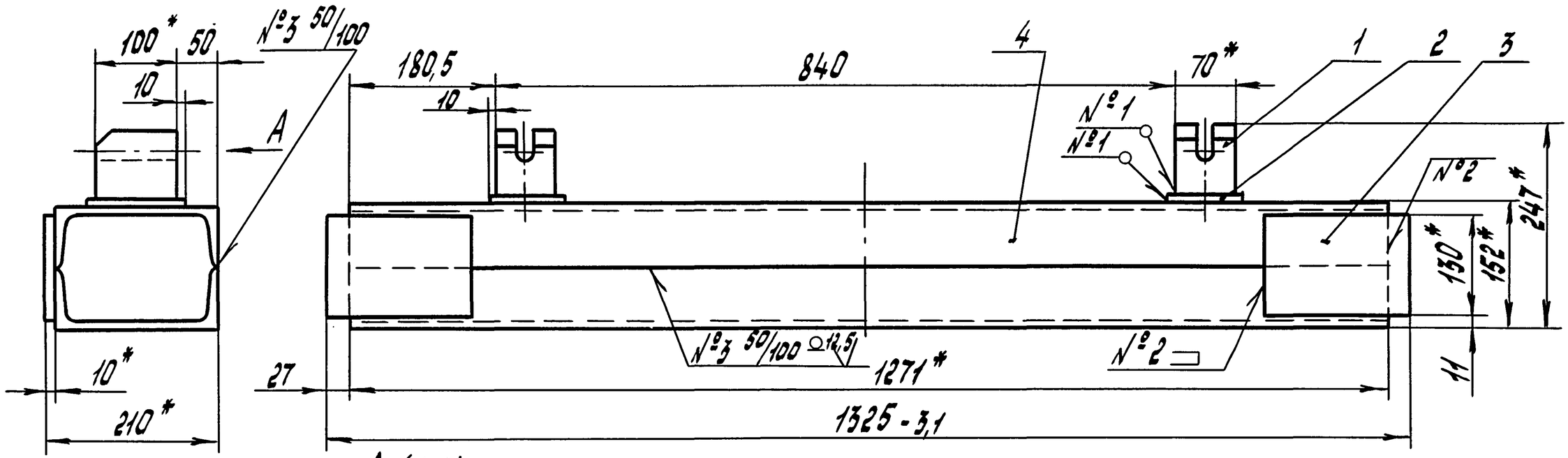

А (1:2)

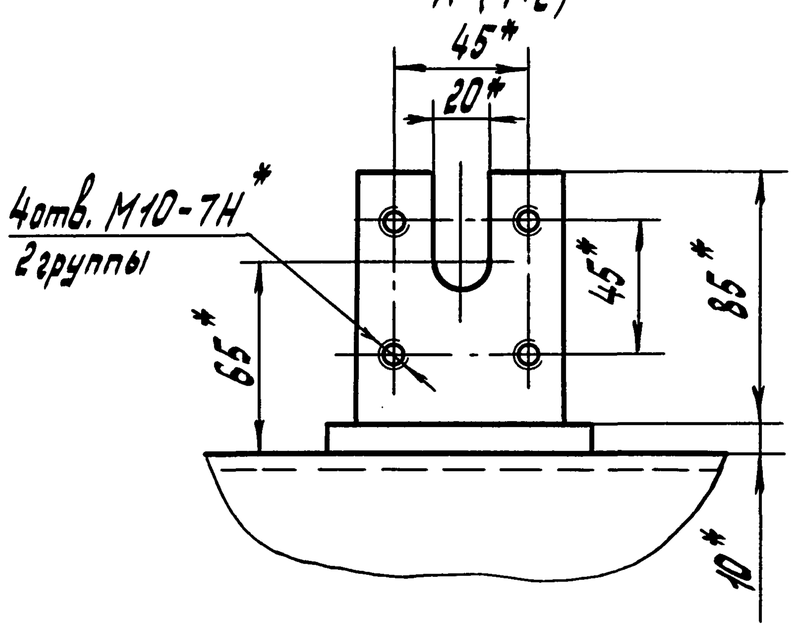

№ шва	Конструктивные элементы шва	Обозначение шва	Примеч.
1	—	ГОСТ 5264-80-Т1-5	—
2	—	ГОСТ 5264-80-Н1	—
3	—	ГОСТ 5264-80-С2	—

1. $\pm \frac{IT14}{2}$
2. * Размеры для справок.

Изм.	Лист	№ докум.	Подп.	Дата	501-7-013.91-761Т-05.0-00 СБ
Разраб.		Андреев		10.90	Балка. Сборочный чертеж
Провер.		Бердяков			
Т.контр.					
Н.контр.		Бердякова			
Утв.		Узекин			

Лит.	Масса	Масштаб
	54,0	1:5
Лист	Листов 1	

СКБ Главстройпрома Минтрансстроя

Формат А3

Инв.№ подл. | Подп. и дата | Взам.инв.№ | Инв.№ дубл. | Подп. и дата

501-7-013.91-761Т-06.0-00СБ

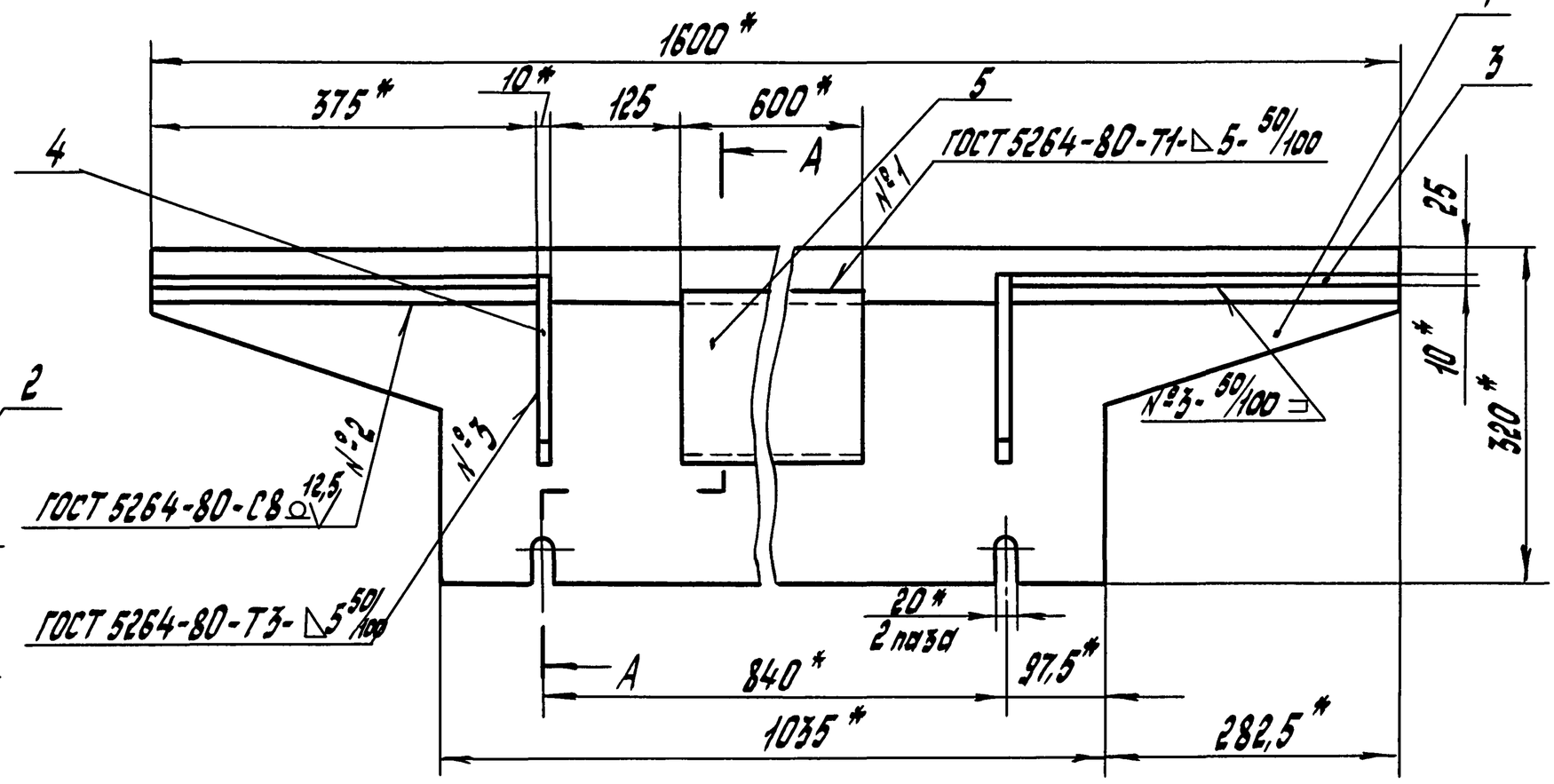

1. H14; $\pm \frac{IT14}{2}$.
2. * Размеры для справок.

Изм.	Лист	№ докум.	Подп.	Дата	501-7-013.91-761Т-06.0-00 СБ
Разраб.		Андреев		10.90	Борт торцовый. Сборочный чертеж
Провер.		Бердяков			
Т.контр.					
Н.контр.		Бердякова			
Утв.		Узекин			

Лит.	Масса	Масштаб
	42,0	1:5
Лист	Листов 1	

СКБ Главстройпрома Минтрансстроя

Альбом 3

Форм.	Зона	Поз.	Обозначение	Наименование	Кол.	Прим.
				Документация		
А3			501-7-013.91-761Т-07.0-00СБ	Сборочный чертеж		
				Сборочные единицы		
А4		1	501-7-013.91-761Т-07.1-00	Кронштейн	1	
А4		2	501-7-013.91-761Т-07.2-00	Серьга	1	
				Детали		
А4		3	501-7-013.91-761Т-07.0-01	Палец	1	
Б4		4	501-7-013.91-761Т-07.0-02	Осердержатель Лист 6,0 ГОСТ 19903-74 ВСт3 ГОСТ 14637-79 20-0,52 Х 50-0,62	1	Шерох. поверх. рез 25/ 0,05 кг.

Инв.№ подл. | Подп. и дата | Взам.инв.№ | Инв.№ дубл. | Подп. и дата

Изм.	Лист	№ докум.	Подп.	Дата
Разраб.		Андреев		10.90
Провер.		Бедняков		
Н.контр.		Бедякова		
Утв.		Узекин		

501-7-013.91-761Т-07.0-00

Шарнир

Лит.	Лист	Листов
		1

СКБ Главстройпрома Минтрансстроя

Формат А4

Форм.	Зона	Поз.	Обозначение	Наименование	Кол.	Прим.
				Документация		
А3			501-7-013.91-761Т-07.1-00СБ	Сборочный чертеж		
				Детали		
А4		1	501-7-013.91-761Т-07.1-01	Скоба	1	
А4		2	501-7-013.91-761Т-07.1-02	Плита	1	

Инв.№ подл. | Подп. и дата | Взам.инв.№ | Инв.№ дубл. | Подп. и дата

Изм.	Лист	№ докум.	Подп.	Дата
Разраб.		Андреев		10.90
Провер.		Бедняков		
Н.контр.		Бедякова		
Утв.		Узекин		

501-7-013.91-761Т-07.1-00

Кронштейн

Лит.	Лист	Листов
		1

СКБ Главстройпрома Минтрансстроя

Формат А4

501-7-013.91-761Т-07.0-01

12,5

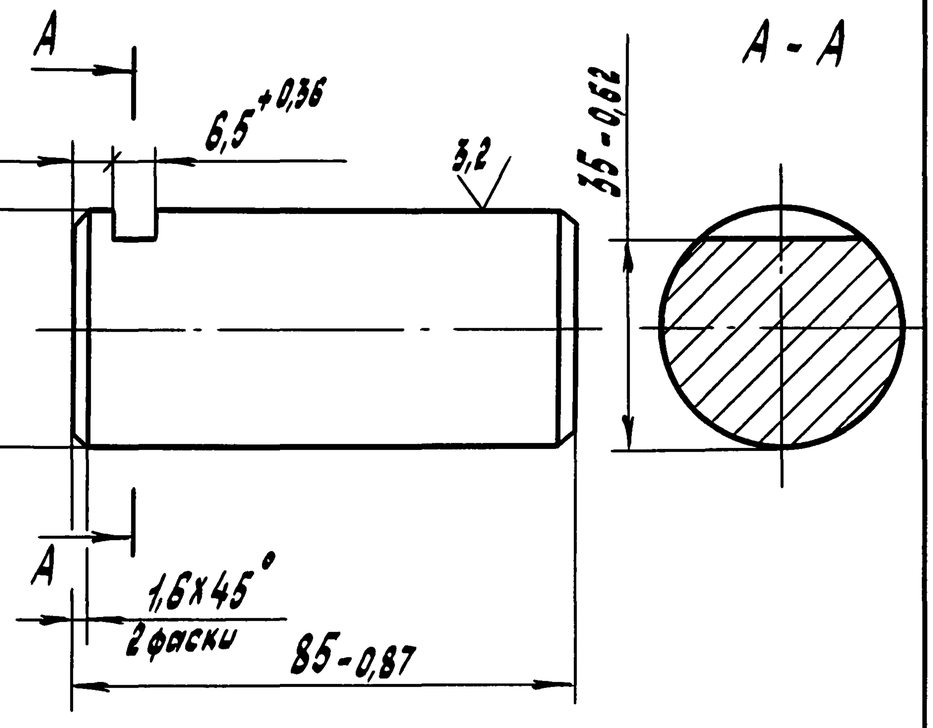

45...51 HRCэ

Инв.№ подл. | Подп. и дата | Взам.инв.№ | Инв.№ дубл. | Подп. и дата

Изм.	Лист	№ докум.	Подп.	Дата
Разраб.		Андреев		10.90
Провер.		Бедняков		
Т.контр.				
Н.контр.		Бедякова		
Утв.		Узекин		

501-7-013.91-761Т-07.0-01

Палец

Лит.	Масса	Масштаб
	0,8	1:1
Лист	Листов 1	

Сталь 45 ГОСТ 1050-88

СКБ Главстройпрома Минтрансстроя

501-7-013.91-761Т-07.1-01

12,5

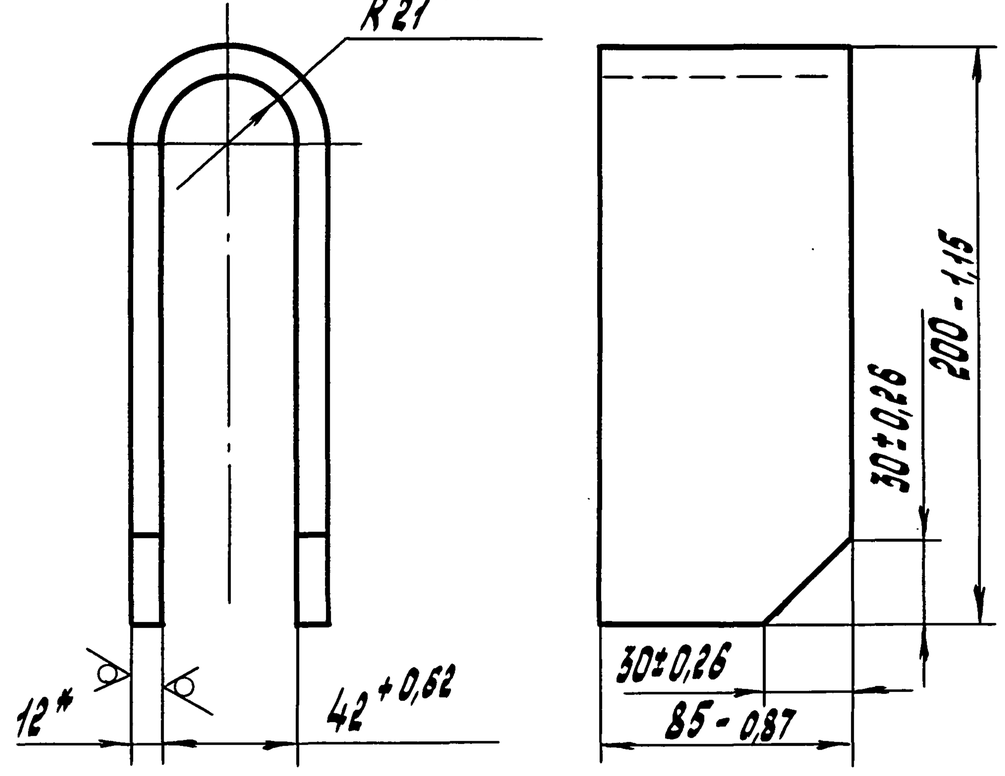

*Размер для справок.

Инв.№ подл. | Подп. и дата | Взам.инв.№ | Инв.№ дубл. | Подп. и дата

Изм.	Лист	№ докум.	Подп.	Дата
Разраб.		Андреев		10.90
Провер.		Бедняков		
Т.контр.				
Н.контр.		Бедякова		
Утв.		Узекин		

501-7-013.91-761Т-07.1-01

Скоба

Лит.	Масса	Масштаб
	3,2	1:2
Лист	Листов 1	

Лист 12,0 ГОСТ 19903-74 / ВСт3 ГОСТ 14637-79

СКБ Главстройпрома Минтрансстроя

501-7-013.91-761Т-07.0-00СБ

Альбом 3

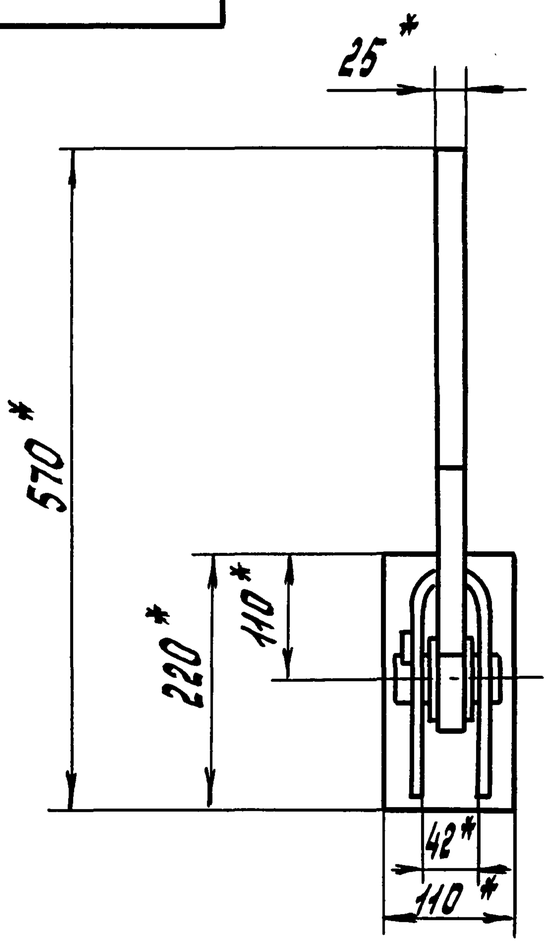

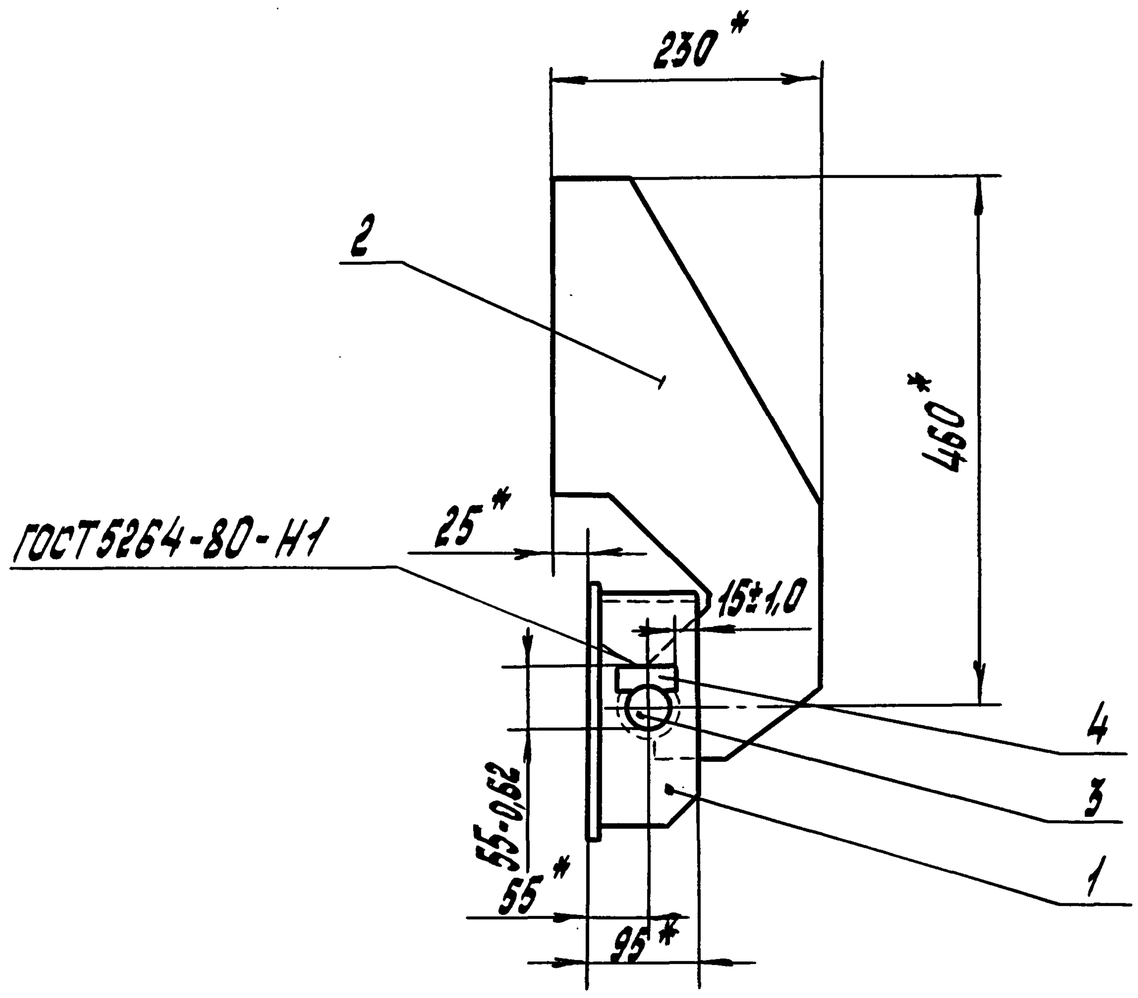

*Размеры для справок.

					501-7-013.91-761Т-07.0-00 СБ	
Изм.	Лист	№ докум.	Подп.	Дата	Шарнир Сборочный чертеж	Лит. / Масса 20 / Масштаб 1:5
Разраб.		Андреев		10.90		Лист / Листов 1
Провер.		Бедняков				СКБ Главстройпрома Минтрансстроя
Т.контр.						
Н.контр.		Беднякова				
Утв.		Узкин				Формат А3

501-7-013.91-761Т-07.1-00СБ

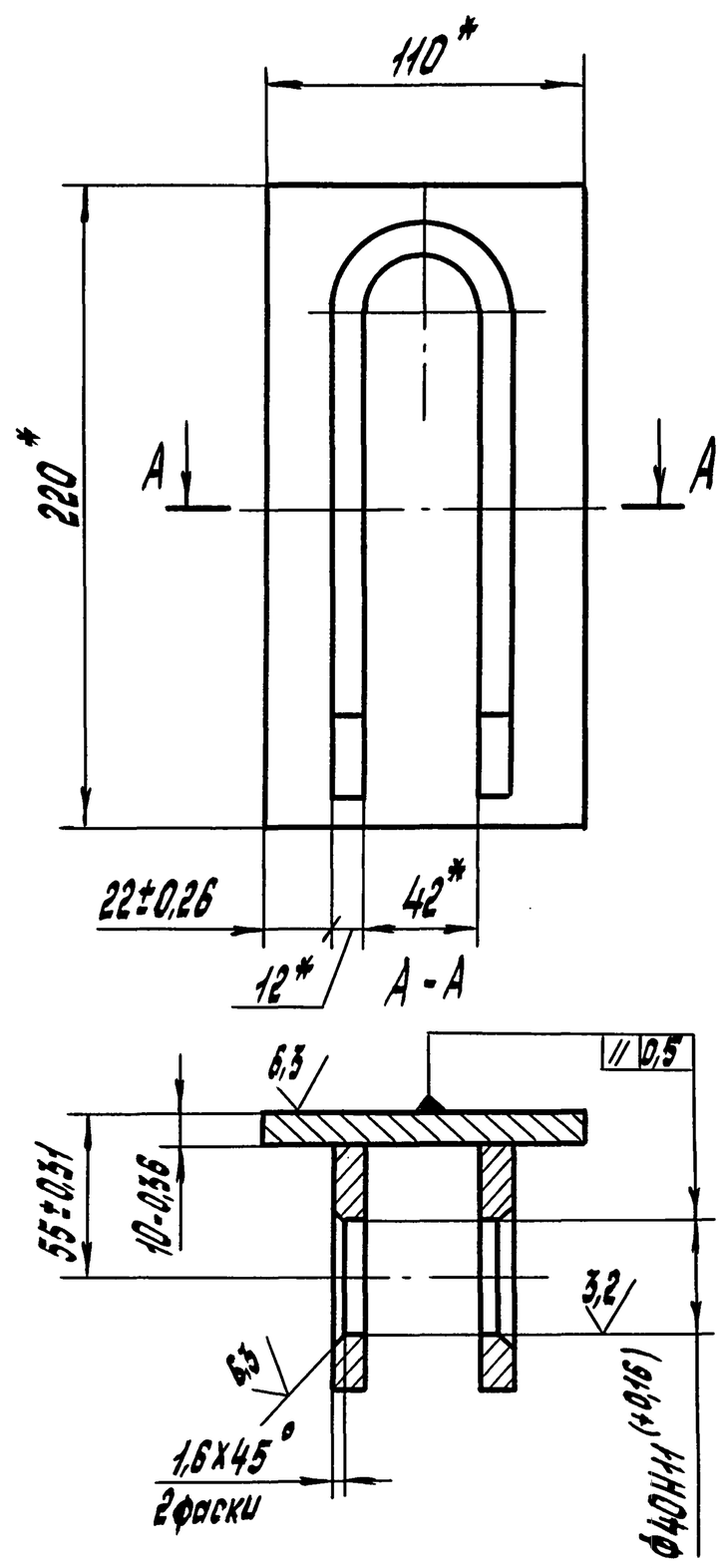

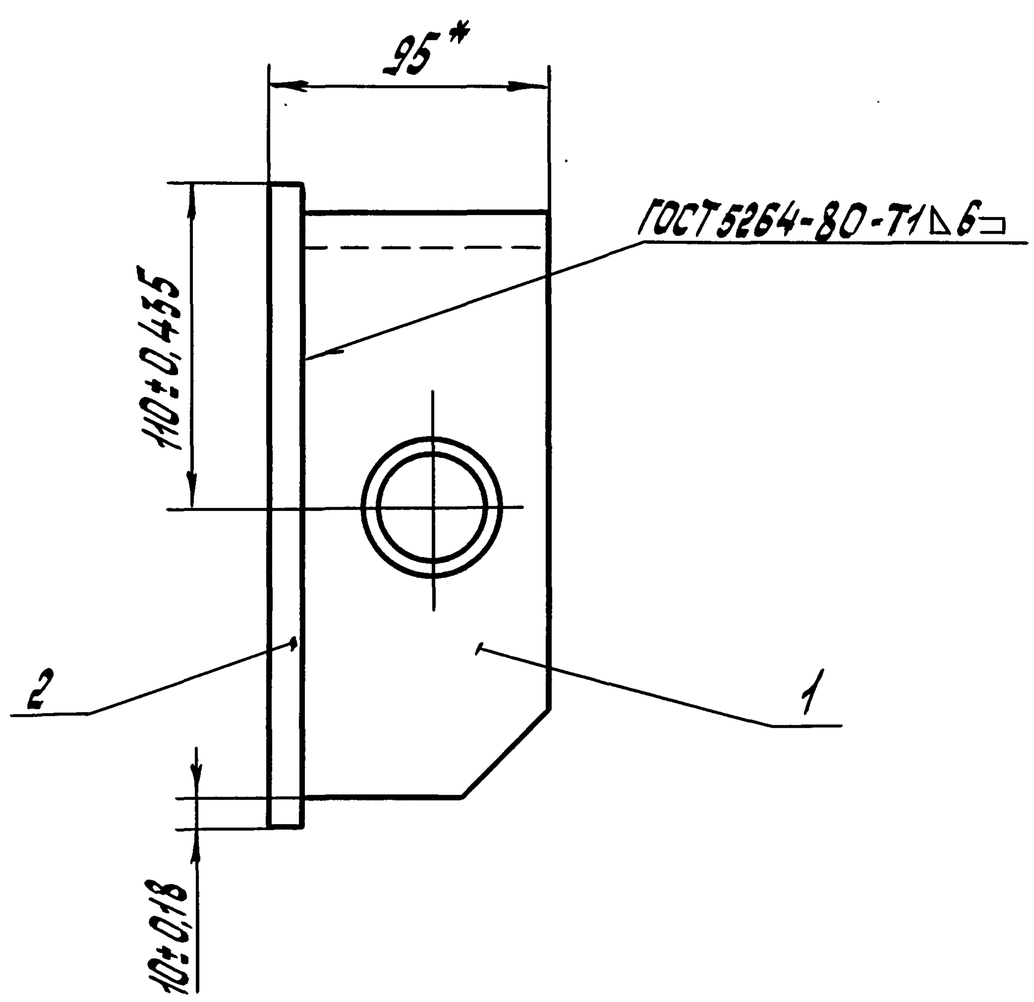

*Размеры для справок.

					501-7-013.91-761Т-07.1-00 СБ	
Изм.	Лист	№ докум.	Подп.	Дата	Кронштейн Сборочный чертеж	Лит. / Масса 5,2 / Масштаб 1:2
Разраб.		Андреев		10.90		Лист / Листов 1
Провер.		Беднякоб				СКБ Главстройпрома Минтрансстроя
Т.контр.						
Н.контр.		Беднякова				
Утв.		Узкин				

Инв.№ подл. | Подп. и дата | Взам.инв.№ | Инв.№ дубл. | Подп. и дата

Альбом 3

Форм.	Зона	Поз.	Обозначение	Наименование	Кол.	Прим.
				Документация		
А3			501-7-013.91-761Т-07.2-00СБ	Сборочный чертеж		
				Детали		
А4		1	501-7-013.91-761Т-07.2-01	Бобышка	1	
А4		2	501-7-013.91-761Т-07.2-02	Втулка	1	
А3		3	501-7-013.91-761Т-07.2-03	Щека	1	

Инв.№ подл. | Подп. и дата | Взам. инв.№ | Инв.№ дубл. | Подп. и дата

Изм.	Лист	№ докум.	Подп.	Дата
Разраб.		Андреев		10.90
Провер.		Беднаков		
Н.контр.		Беднакова		
Утв.		Узекин		

501-7-013.91-761Т-07.2-00

Серьга

Лит. | Лист | Листов 1

СКБ Главстройпрома Минтрансстроя

Формат А4

501-7-013.91-761Т-07.1-02

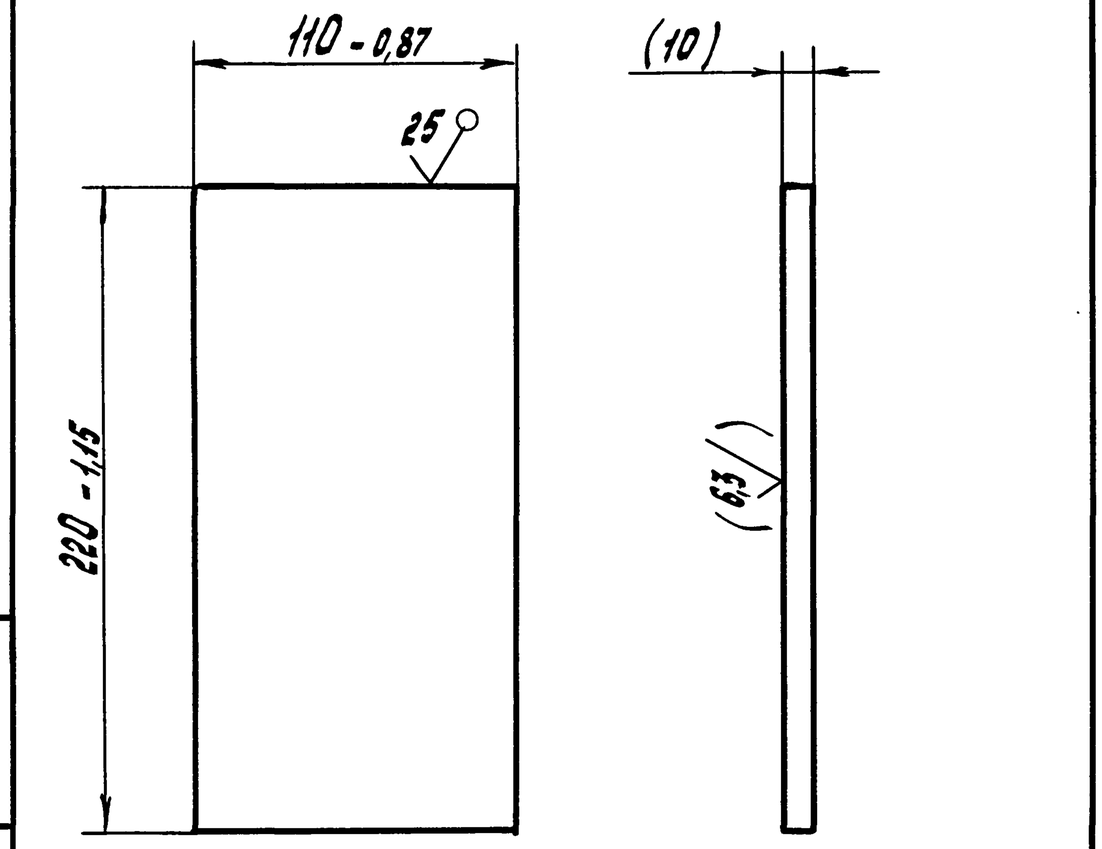

Размер в скобках после сборки

Изм.	Лист	№ докум.	Подп.	Дата
Разраб.		Андреев		10.90
Провер.		Беднаков		
Т.контр.				
Н.контр.		Беднакова		
Утв.		Узекин		

Плита

ВСт3 ГОСТ 380-88

Лит. | Масса | Масштаб: 1:2

Лист | Листов 1

СКБ Главстройпрома Минтрансстроя

Формат А4

501-7-013.91-761Т-07.2-00СБ

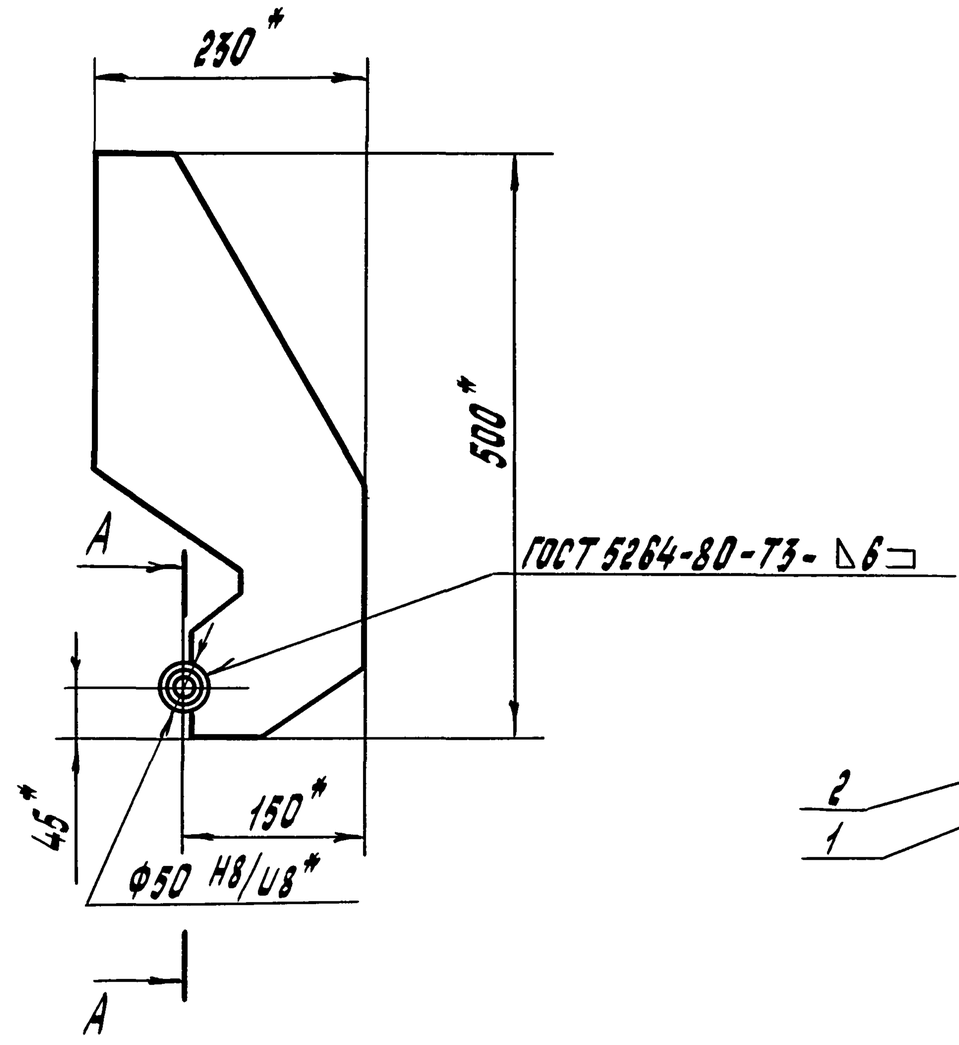

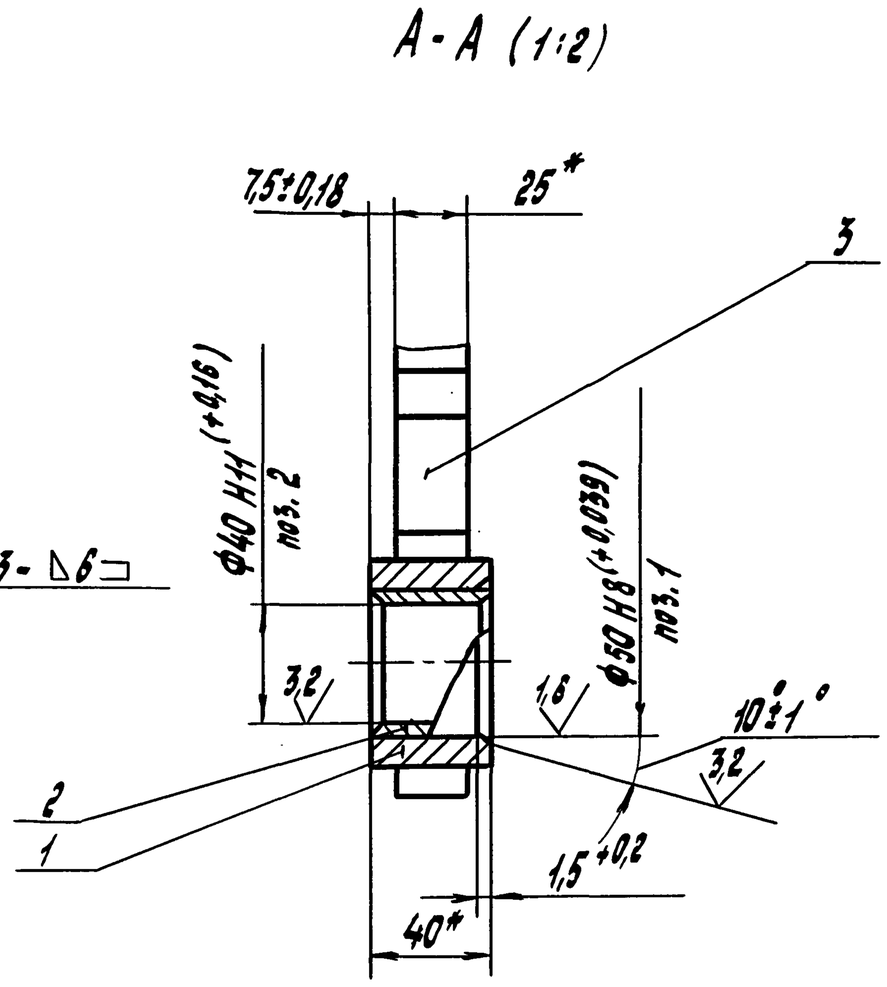

* Размеры для справок.

Изм.	Лист	№ докум.	Подп.	Дата
Разраб.		Андреев		10.90
Провер.		Беднаков		
Т.контр.				
Н.контр.		Беднакова		
Утв.		Узекин		

501-7-013.91-761Т-07.2-00СБ

Серьга

Сборочный чертеж

Лит. | Масса: 13,4 | Масштаб: 1:5

Лист | Листов 1

СКБ Главстройпрома Минтрансстроя

Инв.№ подл. | Подп. и дата | Взам. инв.№ | Инв.№ дубл. | Подп. и дата

Альбом 3

501-7-013.91-761Т-07.2-03

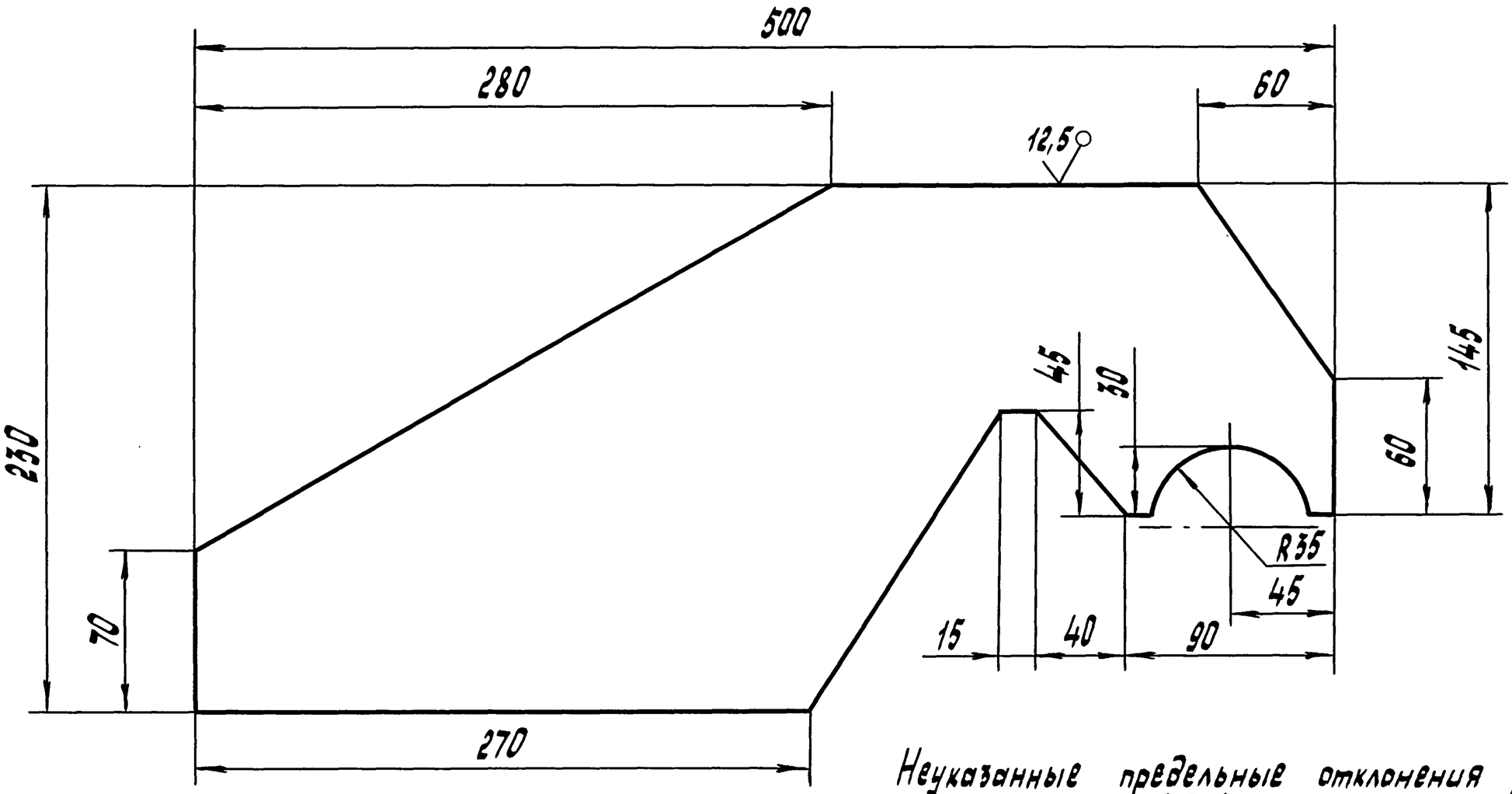

Неуказанные предельные отклонения размеров: $H14; h14; \pm \frac{JT14}{2}$

					501-7-013.91-761Т-07.2-03	
Изм.	Лист	№ докум.	Подп.	Дата	Щека	Лит. / Масса 12,5 / Масштаб 1:2
Разраб.		Андреев		10.90		Лист / Листов 1
Провер.		Беднаков			25,0 ГОСТ 19903-74 / Лист ВСт3 ГОСТ 14637-79	СКБ Главстройпрома Минтрансстроя
Т.контр.						
Н.контр.		Беднакова				
Утв.		Узекин				

Инв.№ подл. | Подп. и дата | Взам.инв.№ | Инв.№ дубл. | Подп. и дата

501-7-013.91-761Т-07.2-01

12,5 (√)

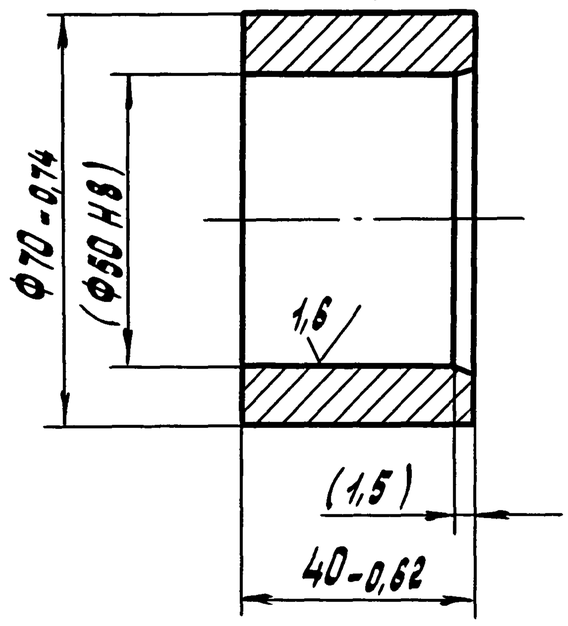

Размеры в скобках - после сборки.

					501-7-013.91-761Т-07.2-01	
Изм.	Лист	№ докум.	Подп.	Дата	Бобышка	Лит. / Масса 0,6 / Масштаб 1:1
Разраб.		Андреев		10.90		Лист / Листов 1
Провер.		Беднаков			В Ст3 ГОСТ 380-88	СКБ Главстройпрома Минтрансстроя
Т.контр.						
Н.контр.		Беднакова				
Утв.		Узекин				

Инв.№ подл. | Подп. и дата | Взам.инв.№ | Инв.№ дубл. | Подп. и дата

501-7-013.91-761Т-07.2-02

12,5 (√)

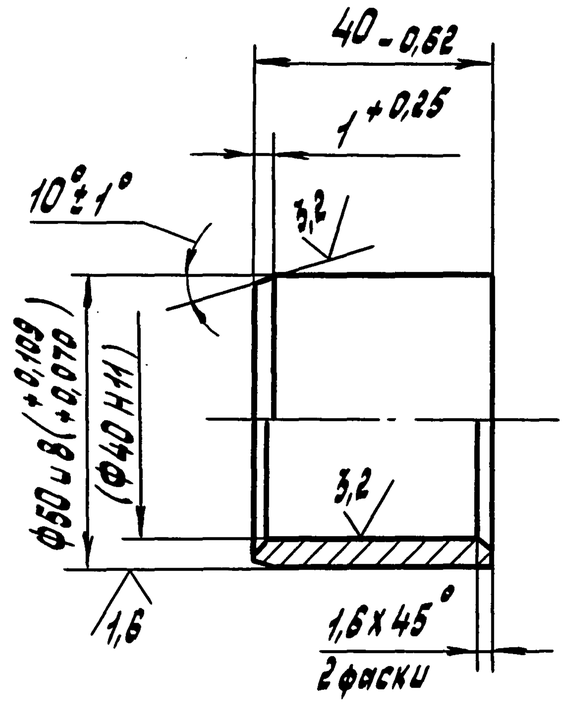

1. 49... 56 HRC э
2. Размер в скобках - после сборки.

					501-7-013.91-761Т-07.2-02	
Изм.	Лист	№ докум.	Подп.	Дата	Втулка	Лит. / Масса 0,23 / Масштаб 1:1
Разраб.		Андреев		10.90		Лист / Листов 1
Провер.		Беднаков			Сталь 40Х ГОСТ 4543-71	СКБ Главстройпрома Минтрансстроя
Т.контр.						
Н.контр.		Беднакова				
Утв.		Узекин				

Инв.№ подл. | Подп. и дата | Взам.инв.№ | Инв.№ дубл. | Подп. и дата

Формат А3

Альбом 3

Форм.	Зона	Поз.	Обозначение	Наименование	Кол.	Прим.
				Документация		
А3			501-7-013.91-761Т-08.0-00СБ	Сборочный чертеж		
				Сборочные единицы		
А4		1	501-7-013.91-761Т-08.1-00	Кронштейн	1	
А4		2	501-7-013.91-761Т-08.2-00	Серьга	1	
				Детали		
А4		3	501-7-013.91-761Т-08.0-01	Палец	1	
Б4		4	501-7-013.91-761Т-08.0-02	Оседержатель		Шерох.
				Лист 4,0 ГОСТ 19903-74 / ВСт3 ГОСТ 14637-79		поверх. реза 25
				15-0,43 х 50-0,62	1	0,03 кг

Инв.№ подл. | Подп. и дата | Взам.инв.№ | Инв.№ дубл. | Подп. и дата

Изм.	Лист	№ докум.	Подп.	Дата
Разраб.	Андреев			10.90
Провер.	Бедняков			
Н.контр.	Беднякова			
Утв.	Узекин			

501-7-013.91-761Т-08.0-00

Шарнир

Лит.	Лист	Листов
		1

СКБ Главстройпрома Минтрансстроя

Формат А4

Форм.	Зона	Поз.	Обозначение	Наименование	Кол.	Прим.
				Документация		
А3			501-7-013.91-761Т-08.1-00СБ	Сборочный чертеж		
				Детали		
А4		1	501-7-013.91-761Т-08.1-01	Скоба	1	
А4		2	501-7-013.91-761Т-08.1-02	Плита	1	

Инв.№ подл. | Подп. и дата | Взам.инв.№ | Инв.№ дубл. | Подп. и дата

Изм.	Лист	№ докум.	Подп.	Дата
Разраб.	Андреев			10.90
Провер.	Бедняков			
Н.контр.	Беднякова			
Утв.	Узекин			

501-7-013.91-761Т-08.1-00

Кронштейн

Лит.	Лист	Листов
		1

СКБ Главстройпрома Минтрансстроя

Формат А4

501-7-013.91-761Т-08.0-01

12,5 (√)

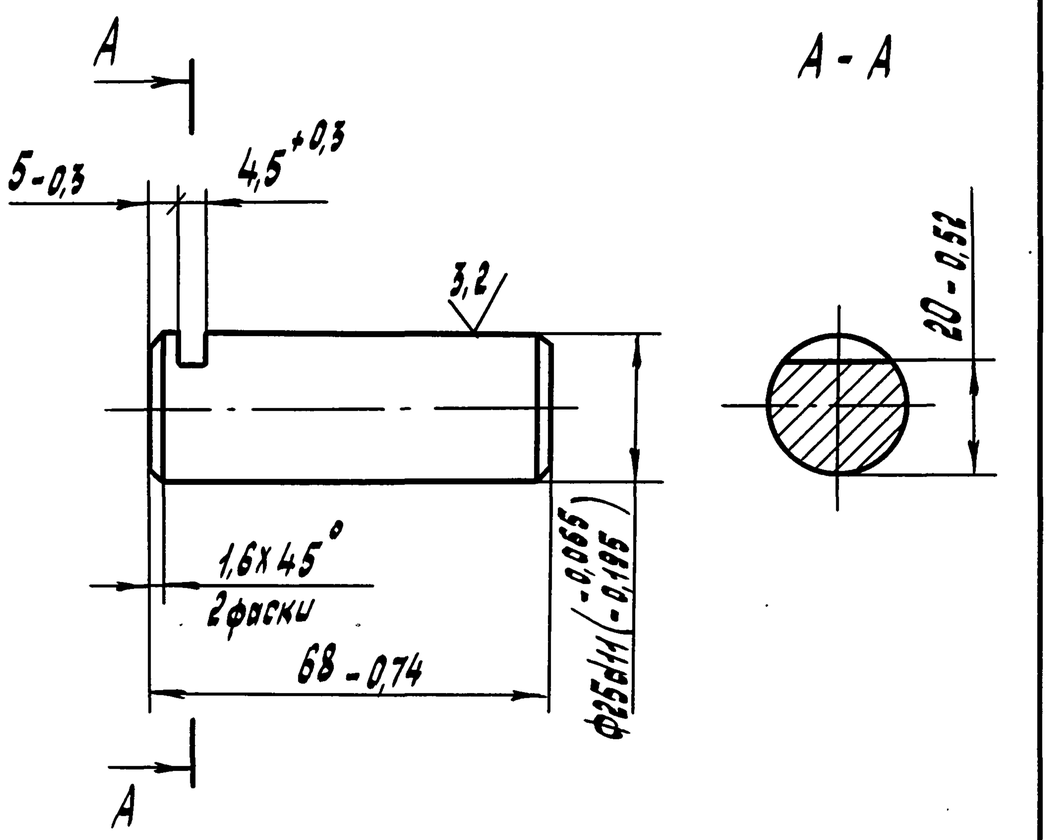

45... 51 HRCэ

Инв.№ подл. | Подп. и дата | Взам.инв.№ | Инв.№ дубл. | Подп. и дата

Изм.	Лист	№ докум.	Подп.	Дата
Разраб.	Андреев			10.90
Провер.	Бедняков			
Т.контр.				
Н.контр.	Беднякова			
Утв.	Узекин			

501-7-013.91-761Т-08.0-01

Палец

Лит.	Масса	Масштаб
	0,26	1:1

Лист | Листов 1

Сталь 45 ГОСТ 1050-88

СКБ Главстройпрома Минтрансстроя

501-7-013.91-761Т-08.1-01

12,5 (√)

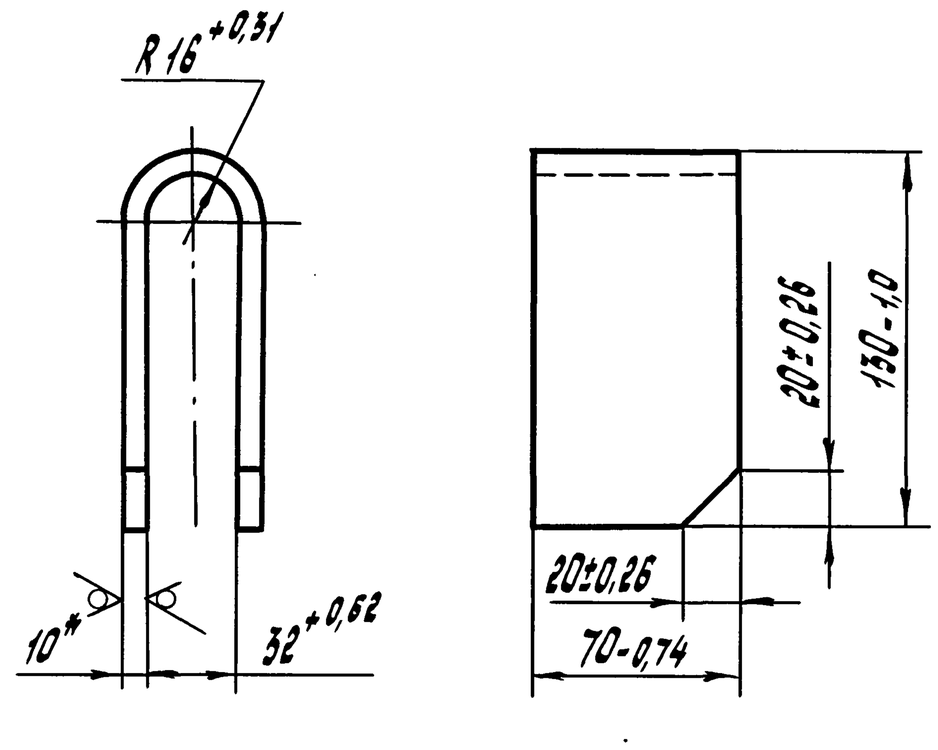

* Размер для справок.

Инв.№ подл. | Подп. и дата | Взам.инв.№ | Инв.№ дубл. | Подп. и дата

Изм.	Лист	№ докум.	Подп.	Дата
Разраб.	Андреев			10.90
Провер.	Бедняков			
Т.контр.				
Н.контр.	Беднякова			
Утв.	Узекин			

501-7-013.91-761Т-08.1-01

Скоба

Лит.	Масса	Масштаб
	1,45	1:2

Лист | Листов 1

Лист 10,0 ГОСТ 19903-74 / ВСт3 ГОСТ 14637-79

СКБ Главстройпрома Минтрансстроя

501-7-013.91-761Т-08.0-00СБ

Альбом 3

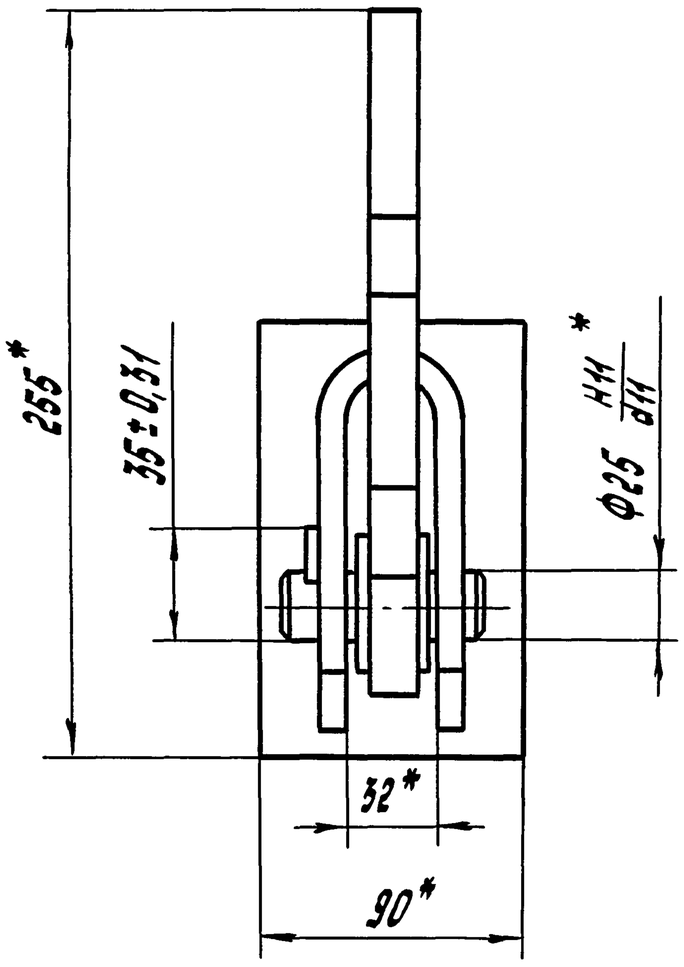

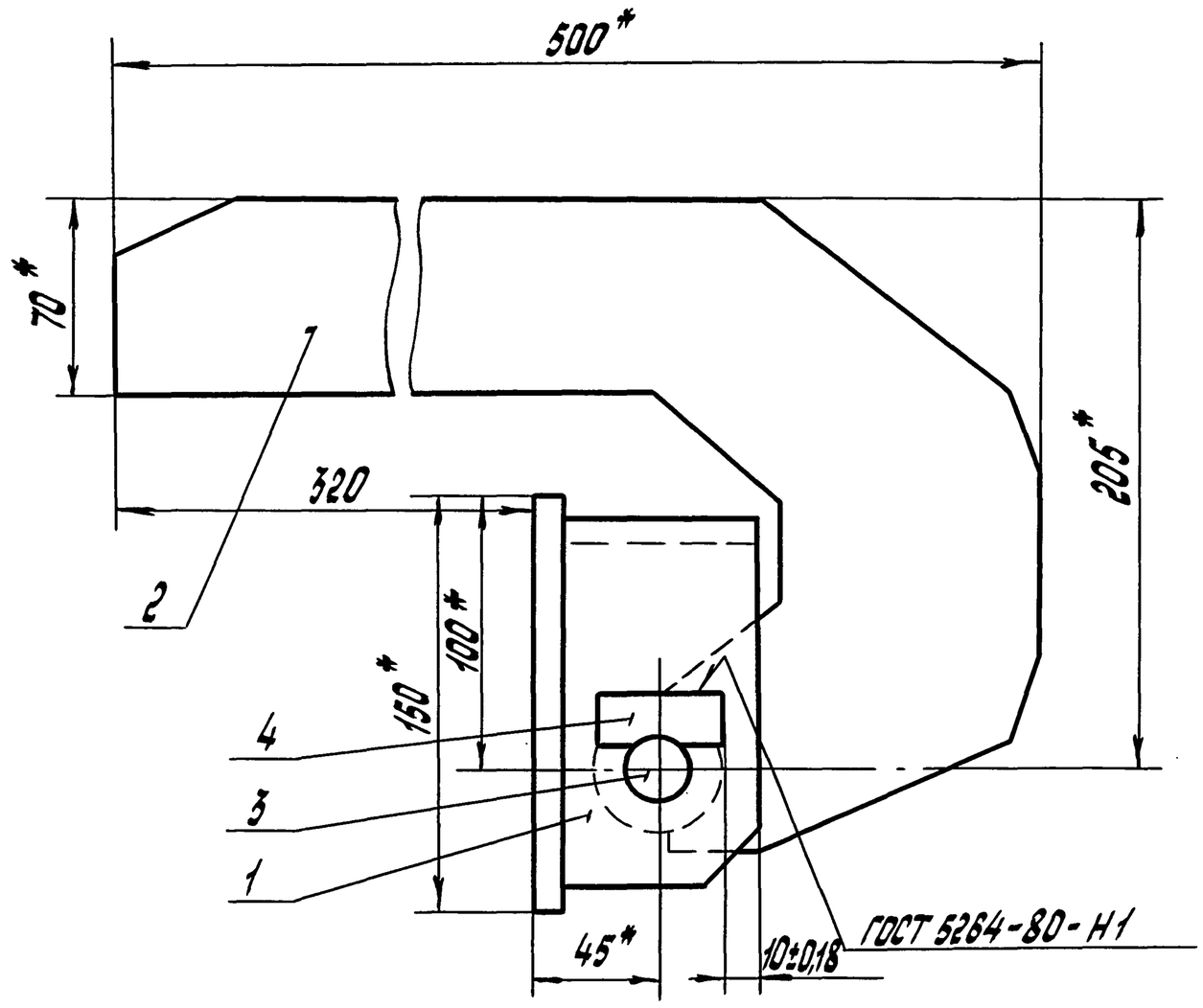

*Размеры для справок.

					501-7-013.91-761Т-08.0-00 СБ		
Изм.	Лист	№ докум.	Подп.	Дата	Шарнир сборочный чертеж	Лит.	Масса 8,9 / Масштаб 1:2
Разраб.		Андреев		10.90		Лист	Листов 1
Провер.		Бердяков				СКБ Главстройпрома Минтрансстроя	
Т.контр.							
Н.контр.		Бердякова					
Утв.		Узекин					

Формат А4

501-7-013.91-761Т-08.1-00СБ

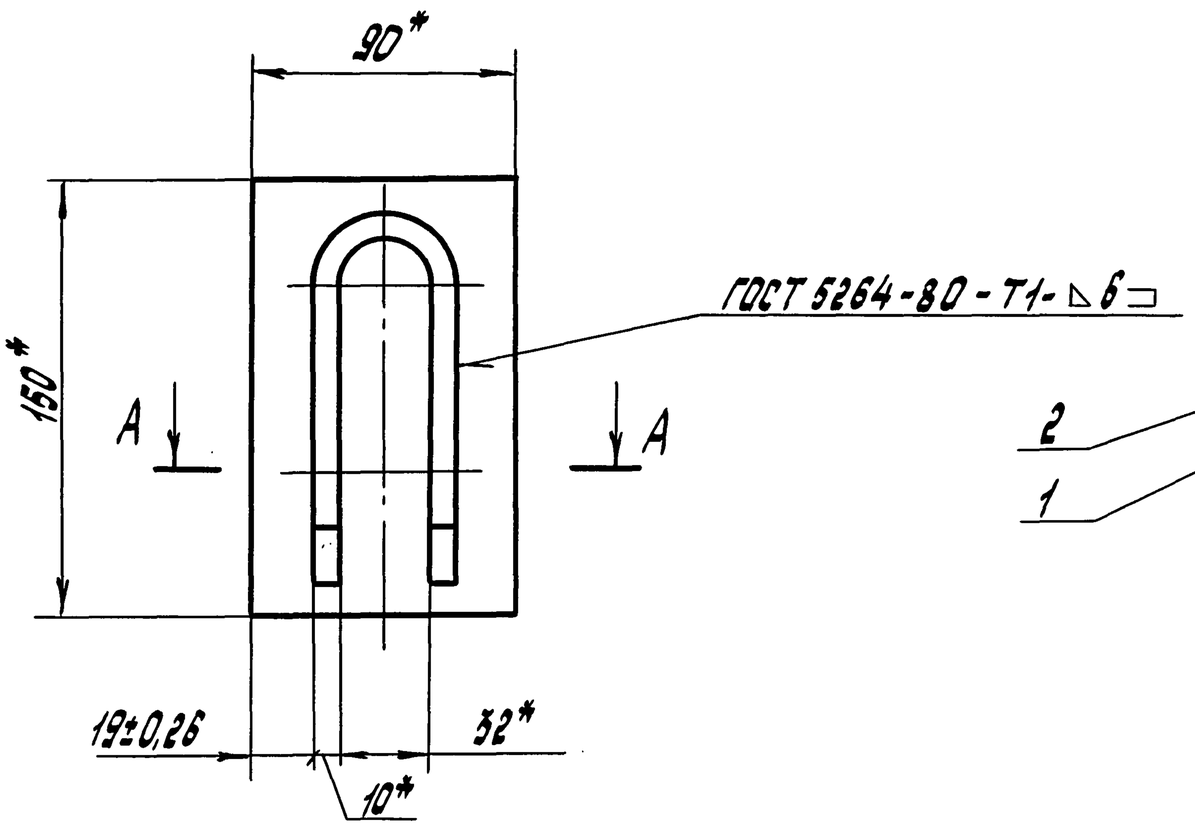

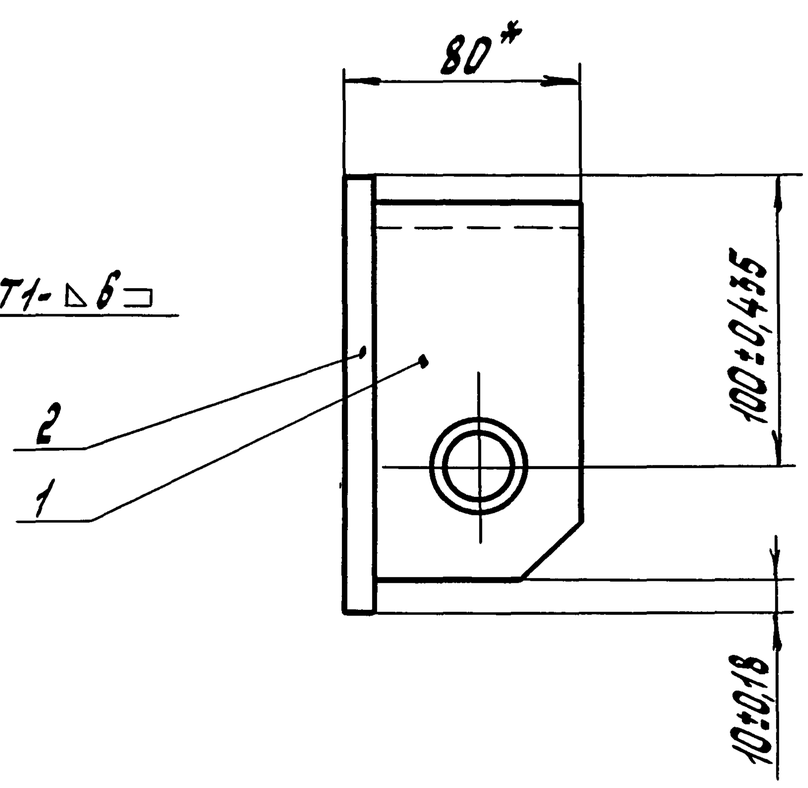

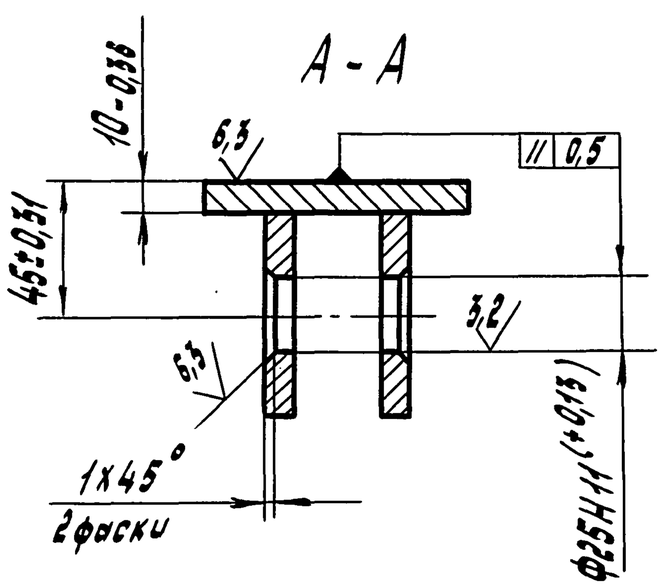

*Размеры для справок.

					501-7-013.91-761Т-08.1-00 СБ		
Изм.	Лист	№ докум.	Подп.	Дата	Кронштейн сборочный чертеж	Лит.	Масса 2,53 / Масштаб 1:2
Разраб.		Андреев		10.90		Лист	Листов 1
Провер.		Бердяков				СКБ Главстройпрома Минтрансстроя	
Т.контр.							
Н.контр.		Бердякова					
Утв.		Узекин					

501-7-013.91-761Т-08.1-02

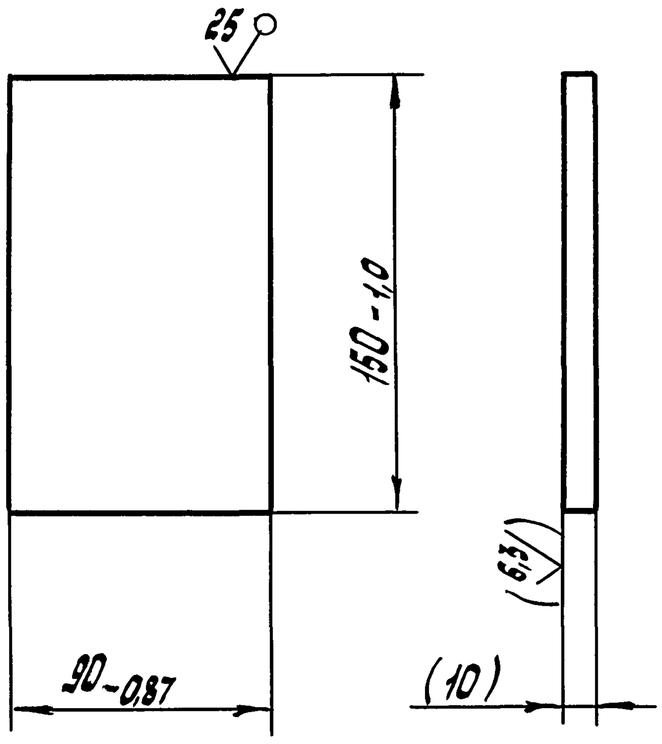

Размер в скобках - после сборки.

Изм.	Лист	№ докум.	Подп.	Дата
Разраб.		Андреев		10.90
Провер.		Бедняков		
Т.контр.				
Н.контр.		Бедняков		
Утв.		Узекин		

501-7-013.91-761Т-08.1-02

Плита

Лит.	Масса	Масштаб
	1,06	1:2
Лист	Листов 1	

СКБ Главстройпрома Минтрансстроя

Формат А4

Инв.№ подл. | Подп. и дата | Взам.инв.№ | Инв.№ дубл. | Подп. и дата

Форм.	Зона	Поз.	Обозначение	Наименование	Кол.	Прим.
				Документация		
А3			501-7-013.91-761Т-08.2-00СБ	Сборочный чертеж		
				Детали		
А4		1	501-7-013.91-761Т-08.2-01	Бобышка	1	
А4		2	501-7-013.91-761Т-08.2-02	Втулка	1	
А4		3	501-7-013.91-761Т-08.2-03	Щека	1	

501-7-013.91-761Т-08.2-00

Изм.	Лист	№ докум.	Подп.	Дата
Разраб.		Андреев		10.90
Провер.		Бедняков		
Н.контр.		Бедняков		
Утв.		Узекин		

Серьга

Лит.	Лист	Листов
		1

СКБ Главстройпрома Минтрансстроя

Формат А4

Инв.№ подл. | Подп. и дата | Взам.инв.№ | Инв.№ дубл. | Подп. и дата

501-7-013.91-761Т-08.2-00СБ

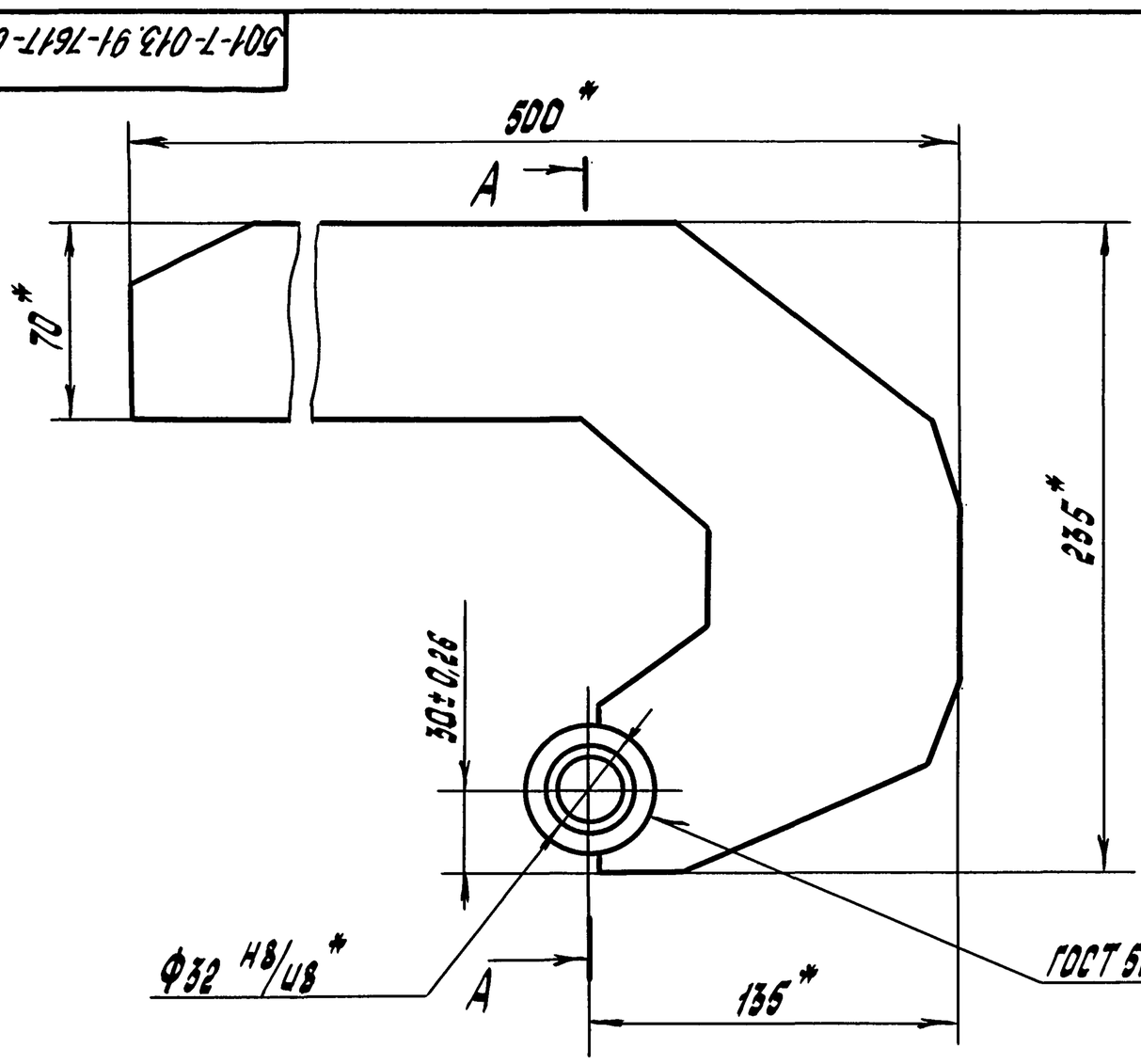

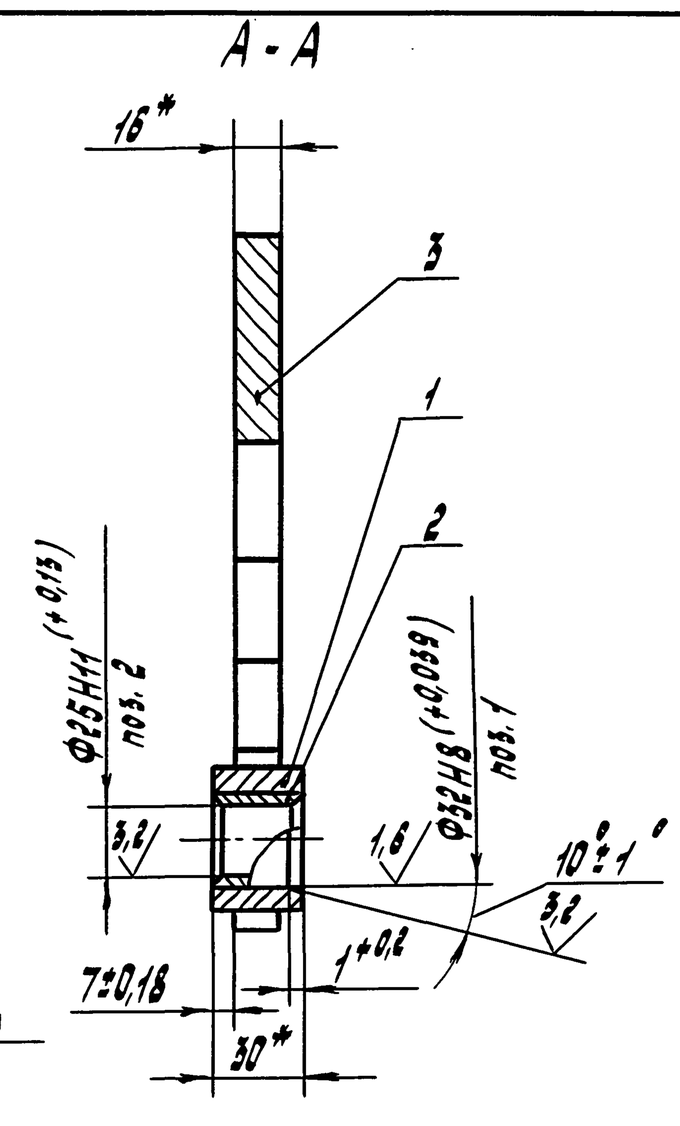

ГОСТ 5264-Т3-△6□

*Размеры для справок.

Изм.	Лист	№ докум.	Подп.	Дата
Разраб.		Андреев		10.90
Провер.		Бедняков		
Н.контр.		Бедняков		
Утв.		Узекин		

501-7-013.91-761Т-08.2-00СБ

Серьга
Сборочный чертеж

Лит.	Масса	Масштаб
	6,0	1:2
Лист	Листов 1	

СКБ Главстройпрома Минтрансстроя

Инв.№ подл. | Подп. и дата | Взам.инв.№ | Инв.№ дубл. | Подп. и дата

501-7-013.91-761Т-08.2-01

12,5 (√)

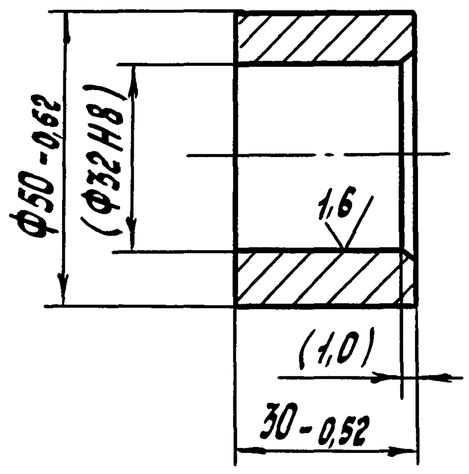

Размеры в скобках - после сборки

Изм.	Лист	№ докум.	Подп.	Дата
Разраб.		Андреев		10.90
Провер.		Бедняков		
Т.контр.				
Н.контр.		Беднякова		
Утв.		Узекин		

501-7-013.91-761Т-08.2-01

Бобышка

Лит.	Масса	Масштаб
	0,4	1:1
Лист	Листов 1	

ВСт3 ГОСТ 380-88

СКБ Главстройпрома Минтрансстроя

Формат А4

Взам. инв. № | Инв. № дубл. | Подп. и дата | Инв. № подл. | Подп. и дата

501-7-013.91-761Т-08.2-02

12,5 (√)

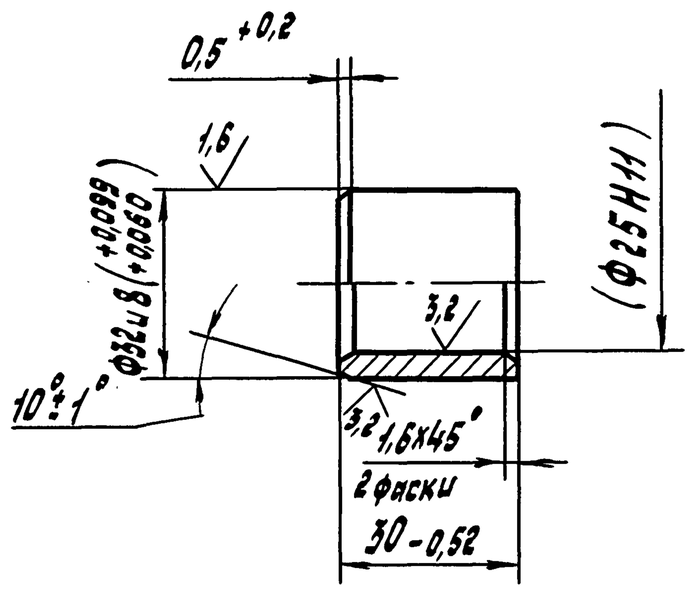

1. 49... 56 HRCэ.
2. Размеры в скобках - после сборки.

Изм.	Лист	№ докум.	Подп.	Дата
Разраб.		Андреев		10.90
Провер.		Бедняков		
Т.контр.				
Н.контр.		Бедняков		
Утв.		Узекин		

501-7-013.91-761Т-08.2-02

Втулка

Лит.	Масса	Масштаб
	0,1	1:1
Лист	Листов 1	

Сталь 40Х ГОСТ 1050-88

СКБ Главстройпрома Минтрансстроя

Формат А4

Взам. инв. № | Инв. № дубл. | Подп. и дата | Инв. № подл. | Подп. и дата

501-7-013.91-761Т-08.2-03

√ (√)

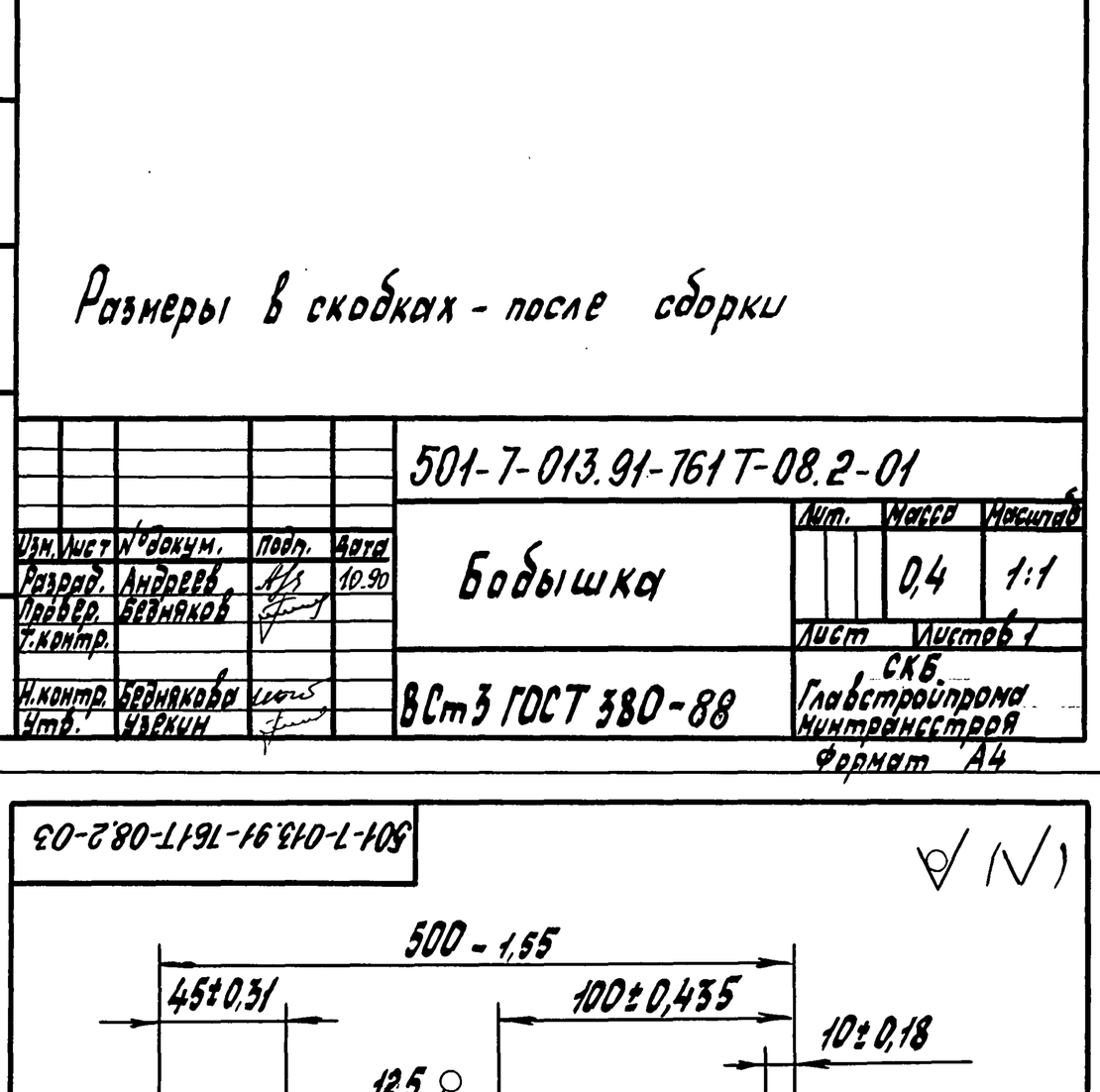

Изм.	Лист	№ докум.	Подп.	Дата
Разраб.		Андреев		10.90
Провер.		Бедняков		
Т.контр.				
Н.контр.		Бедняков		
Утв.		Узекин		

501-7-013.91-761Т-08.2-03

Щека

Лит.	Масса	Масштаб
	5,5	1:2
Лист	Листов 1	

Лист 16,0 ГОСТ 19903-74 / ВСт3 ГОСТ 14637-79

СКБ Главстройпрома Минтрансстроя

Взам. инв. № | Инв. № дубл. | Подп. и дата | Инв. № подл. | Подп. и дата

Форм.	Зона	Поз.	Обозначение	Наименование	Кол.	Прим.
				Документация		
А3			501-7-013.91-761Т-09.0-00СБ	Сборочный чертеж		
				Сборочные единицы		
А4		1	501-7-013.91-761Т-08.1-00	Кронштейн	1	
А4		2	501-7-013.91-761Т-09.1-00	Серьга	1	
				Детали		
А4		3	501-7-013.91-761Т-08.0-01	Палец	1	
Б4		4	501-7-013.91-761Т-09.0-01	Осеудержатель Лист 4,0 ГОСТ 19903-74 / ВСт3 ГОСТ 14637-79		Шерох. поверх. резка 25/
				15-0,43 Х 50-0,62	1	0,03 кг

501-7-013.91-761Т-09.0-00

Шарнир

Лит.	Масса	Масштаб
		1

СКБ Главстройпрома Минтрансстроя

501-7-013.91-761Т-09.0-00СБ

Альбом 3

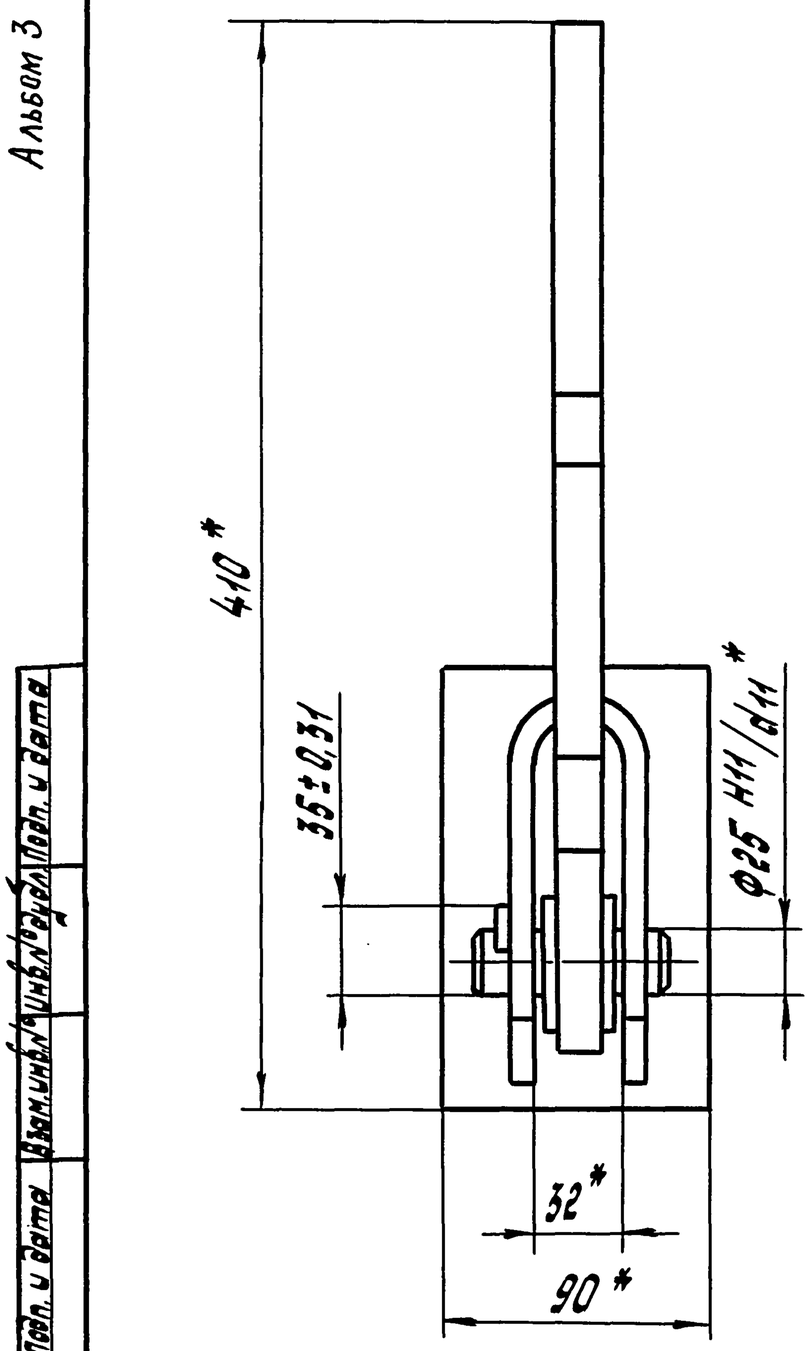

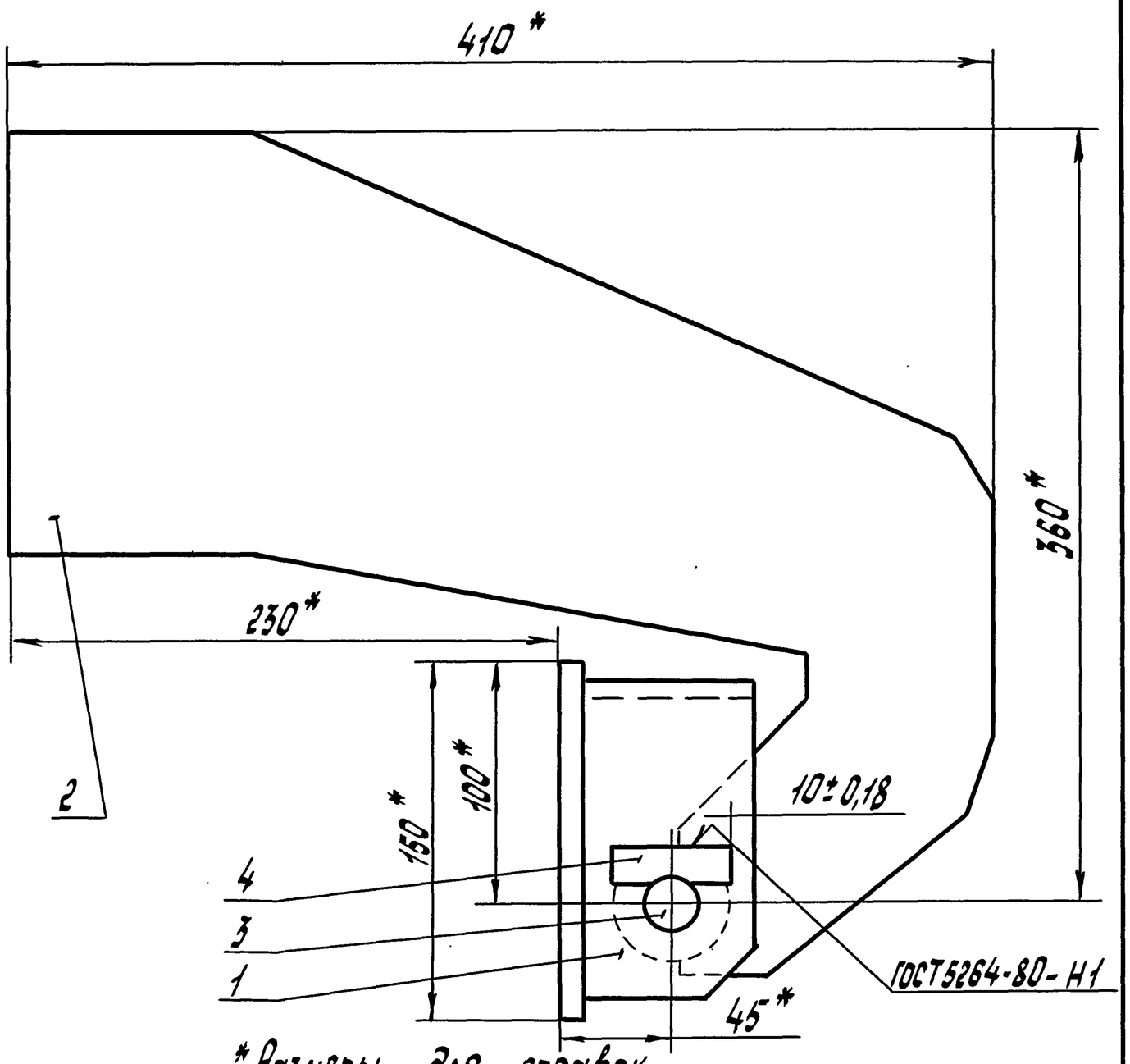

* Размеры для справок.

Изм.	Лист	№ докум.	Подп.	Дата
Разраб.		Андреев		10.90
Провер.		Беднаков		
Т.контр.				
Н.контр.		Бедникова		
Утв.		Узекин		

501-7-013.91-761Т-09.0-00 СБ

Шарнир
Сборочный чертеж

Лит.	Масса	Масштаб
	10,0	1:2
Лист	Листов 1	

СКБ Главстройпрома Минтрансстроя

Формат А3

Форм.	Зона	Поз.	Обозначение	Наименование	Кол.	Прим.
				Документация		
А3			501-7-013.91-761Т-09.1-00СБ	Сборочный чертеж		
				Детали		
А4		1	501-7-013.91-761Т-08.2-01	Бобышка	1	
А4		2	501-7-013.91-761Т-08.2-02	Втулка	1	
А4		3	501-7-013.91-761Т-09.1-01	Щека	1	

Изм.	Лист	№ докум.	Подп.	Дата
Разраб.		Андреев		10.90
Провер.		Беднаков		
Н.контр.		Бедникова		
Утв.		Узекин		

501-7-013.91-761Т-09.1-00

Серьга

Лит.	Масса	Масштаб
Лист	Листов 1	

СКБ Главстройпрома Минтрансстроя

501-7-013.91-761Т-09.1-01

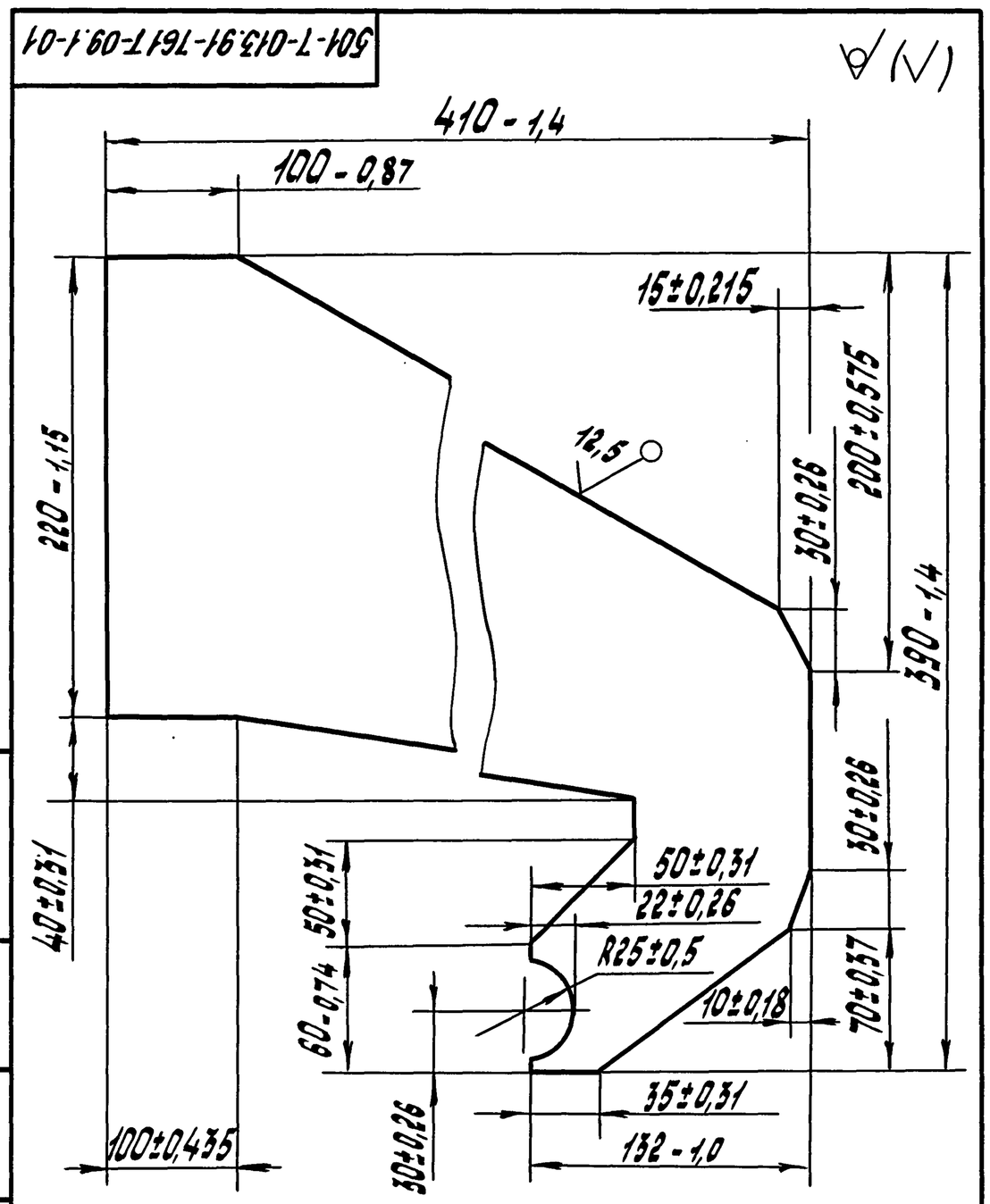

Изм.	Лист	№ докум.	Подп.	Дата
Разраб.		Андреев		10.90
Провер.		Беднаков		
Т.контр.				
Н.контр.		Бедникова		
Утв.		Узекин		

501-7-013.91-761Т-09.1-01

Щека

Лит.	Масса	Масштаб
	6,5	1:2,5
Лист	Листов 1	

16,0 ГОСТ 19903-74
Лист Ст3 ГОСТ 14637-79

СКБ Главстройпрома Минтрансстроя

Альбом 3

501-7-013.91-761Т-00.1-00СБ

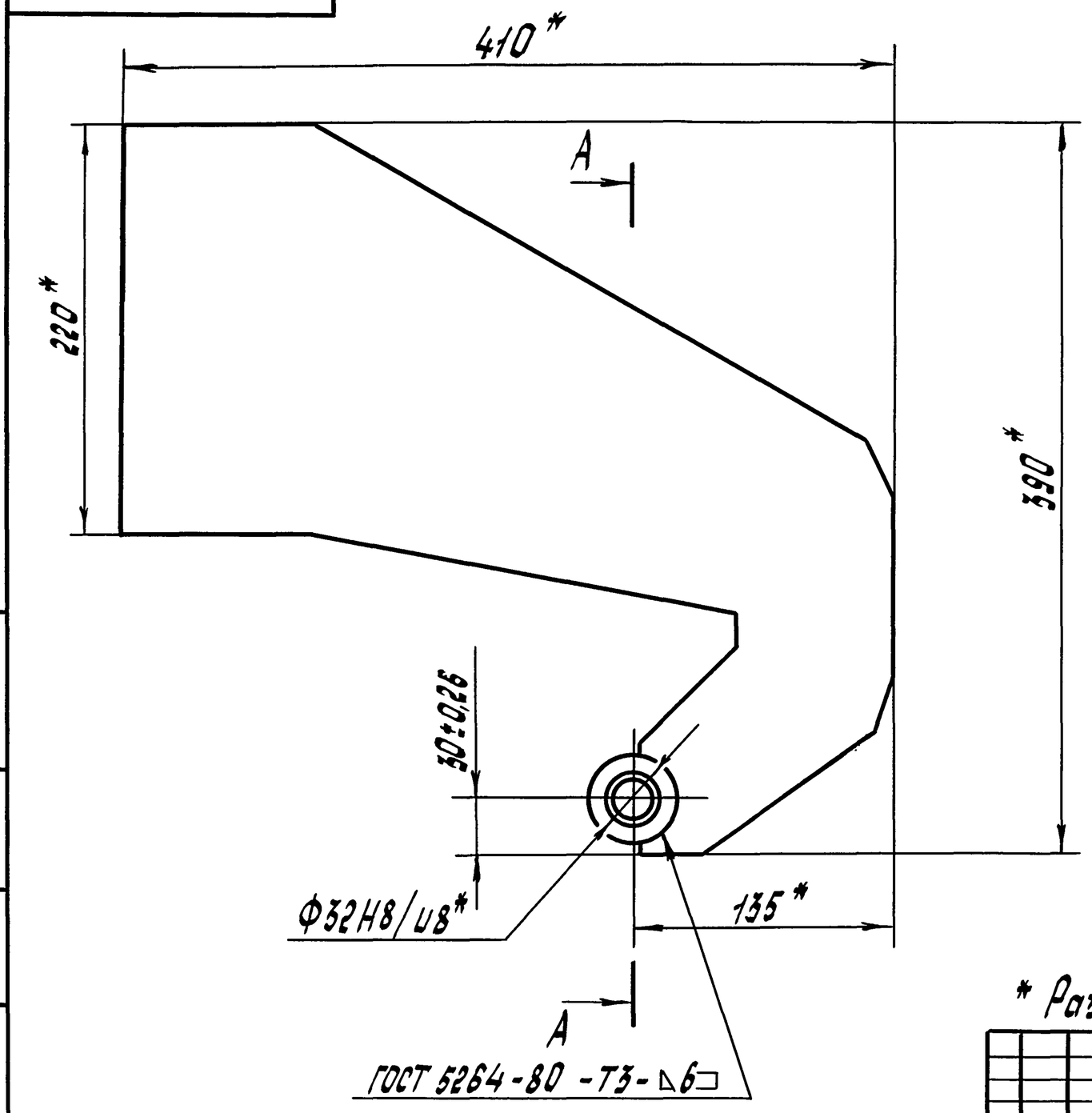

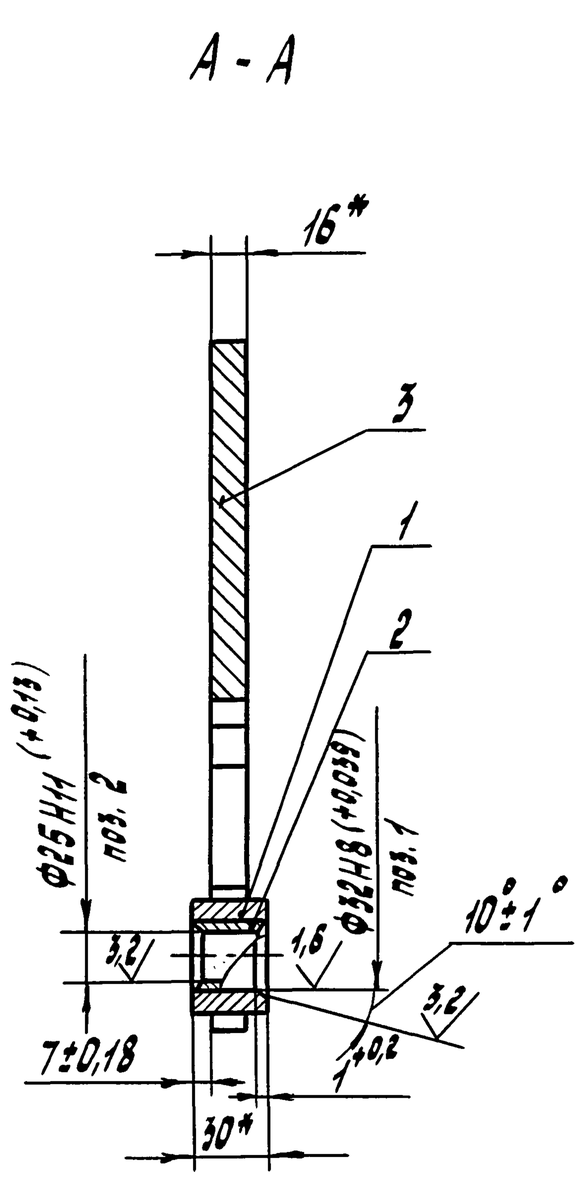

* Размеры для справок.

Изм.	Лист.	№ докум.	Подп.	Дата	501-7-013.91-761Т-09.1-00 СБ			
Разраб.		Андреев		10.90	Серьга	Лит.	Масса	Масштаб
Провер.		Бедняков			Сборочный чертеж		6,8	1:2,5
Т.контр.						Лист	Листов 1	
Н.контр.		Беднякова				СКБ Главстройпрома Минтрансстроя		
Утв.		Узекин						

Формат А3

Форм.	Зона	Поз.	Обозначение	Наименование	Кол.	Прим.
				Документация		
А3			501-7-013.91-761Т-10.0-00СБ	Сборочный чертеж		
				Сборочные единицы		
А4		1	501-7-013.91-761Т-08.1-00	Кронштейн	1	
А4		2	501-7-013.91-761Т-10.1-00	Серьга	1	
				Детали		
А4		3	501-7-013.91-761Т-08.0-01	Палец	1	
Б.4		4	501-7-013.91-761Т-10.0-01	Оседержатель		Шерох. поверх. реза 25
				Лист 4,0 ГОСТ 19903-74 / ВСт3 ГОСТ 14637-79		
				15-0,43 Х 50 -0,62	1	0,03 кг

Изм.	Лист	№ докум.	Подп.	Дата	501-7-013.91-761Т-10.0-00			
Разраб.		Андреев		10.90	Шарнир	Лит.	Лист	Листов 1
Провер.		Бедняков				СКБ Главстройпрома Минтрансстроя		
Н.контр.		Беднякова						
Утв.		Узекин						

Форм.	Зона	Поз.	Обозначение	Наименование	Кол.	Прим.
				Документация		
А3			501-7-013.91-761Т-10.1-00СБ	Сборочный чертеж		
				Детали		
А4		1	501-7-013.91-761Т-08.2-01	Бобышка	1	
А4		2	501-7-013.91-761Т-08.2-02	Втулка	1	
А4		3	501-7-013.91-761Т-10.1-01	Щека	1	
Б.4		4	501-7-013.91-761Т-10.1-02	Накладка		Шерох. поверх. реза 25
				Лист 10,0 ГОСТ 19903-74 / ВСт3 ГОСТ 14637-79		
				50-0,62 Х 100 -0,87	1	0,4 кг

Изм.	Лист	№ докум.	Подп.	Дата	501-7-013.91-761Т-10.1-00			
Разраб.		Андреев		10.90	Серьга	Лит	Лист	Листов 1
Провер.		Бедняков				СКБ Главстройпрома Минтрансстроя		
Н.контр.		Беднякова						
Утв.		Узекин						

Инв. № подл. | Подп. и дата | Взам. инв. № | Инв. № дубл. | Подп. и дата

Альбом 3

501-7-013.91-761Т-10.0-00СБ

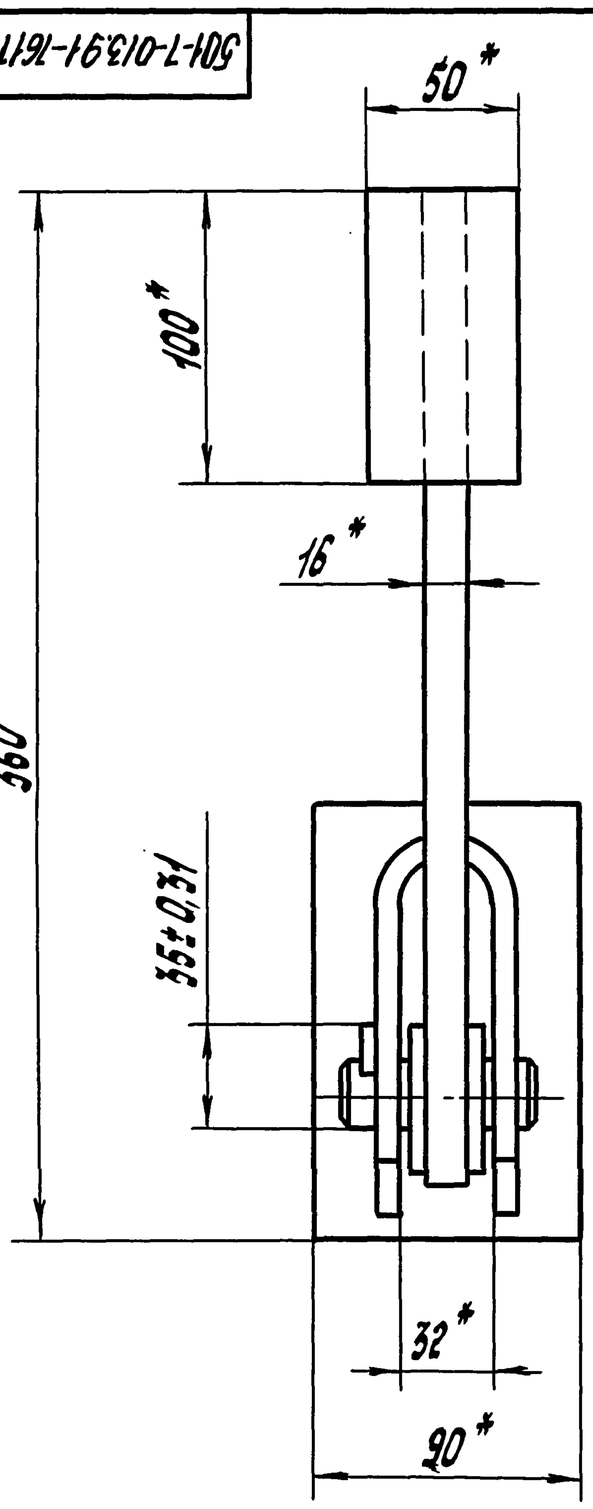

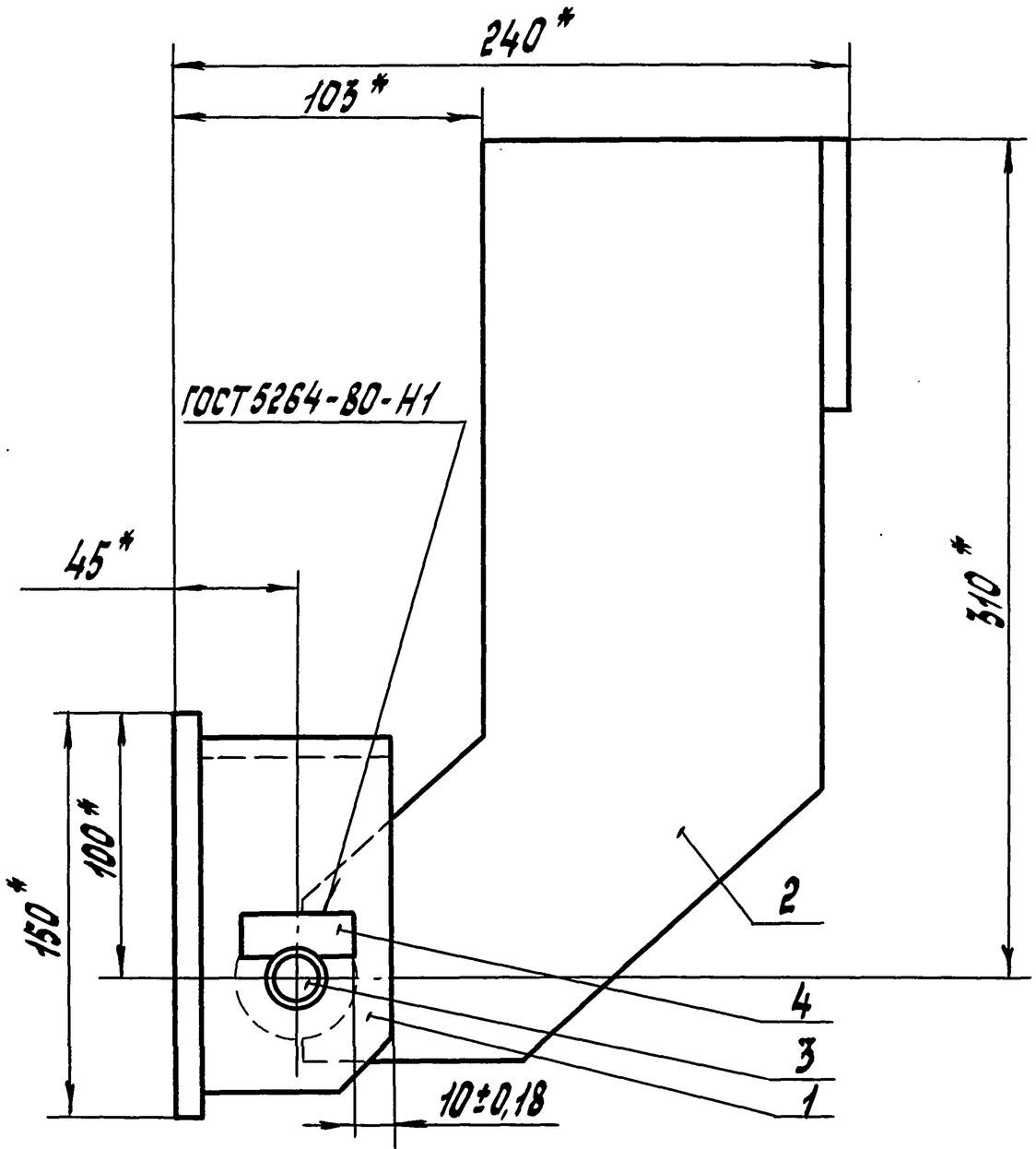

*Размеры для справок.

Изм.	Лист	№ докум.	Подп.	Дата
Разраб.		Андреев		10.90
Провер.		Бедняков		
Т.контр.				
Н.контр.		Бедякова		
Утв.		Уевкин		

501-7-013.91-761Т-10.0-00СБ

Шарнир
Сборочный чертеж

Лит.	Масса	Масштаб
	9,5	1:2
Лист	Листов 1	

СКБ Главстройпрома Минтрансстроя

Формат А3

Инв.№подл. | Подп. и дата | Взам.инв.№ | Инв.№дубл. | Подп. и дата

501-7-013.91-761Т-10.1-00СБ

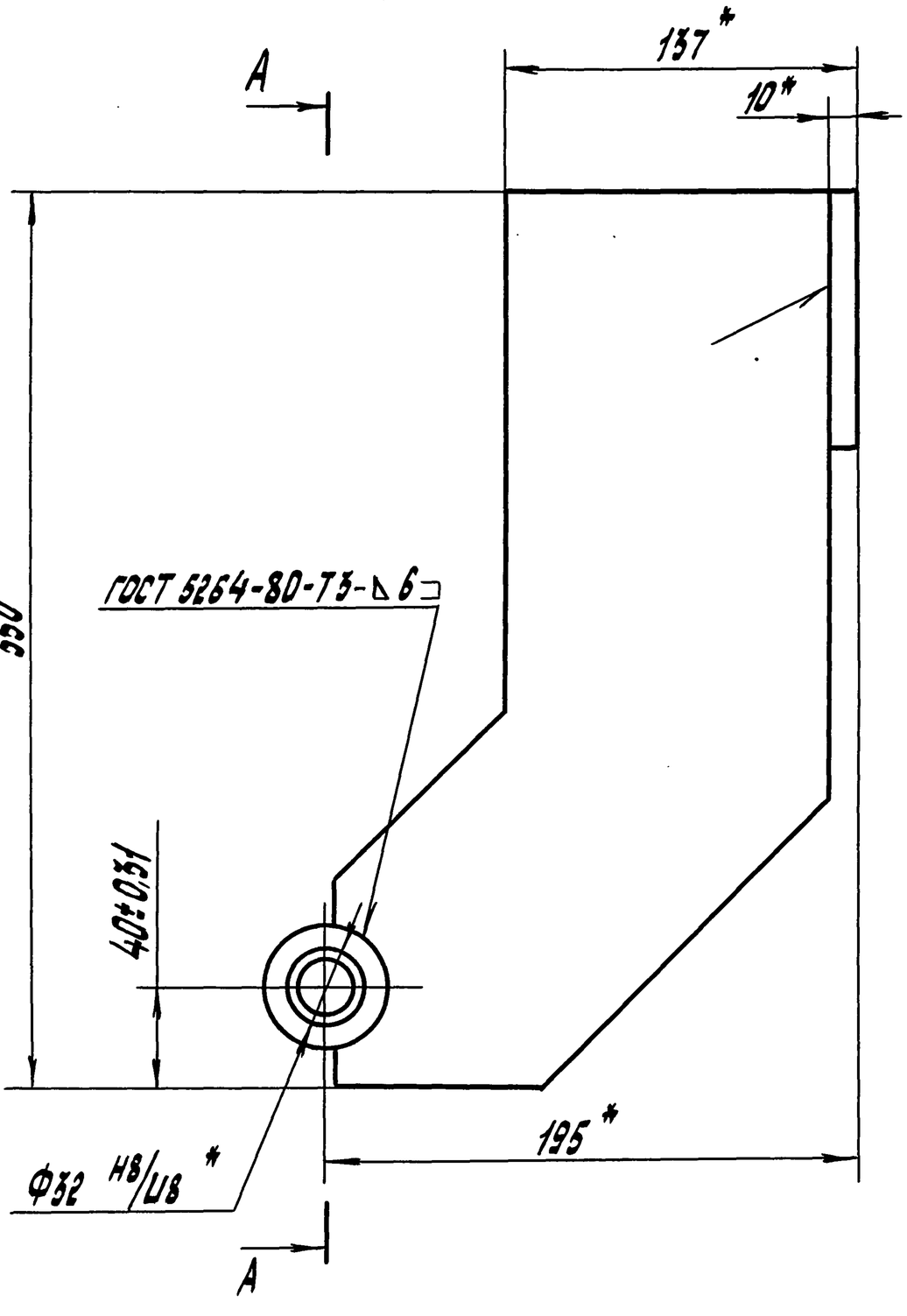

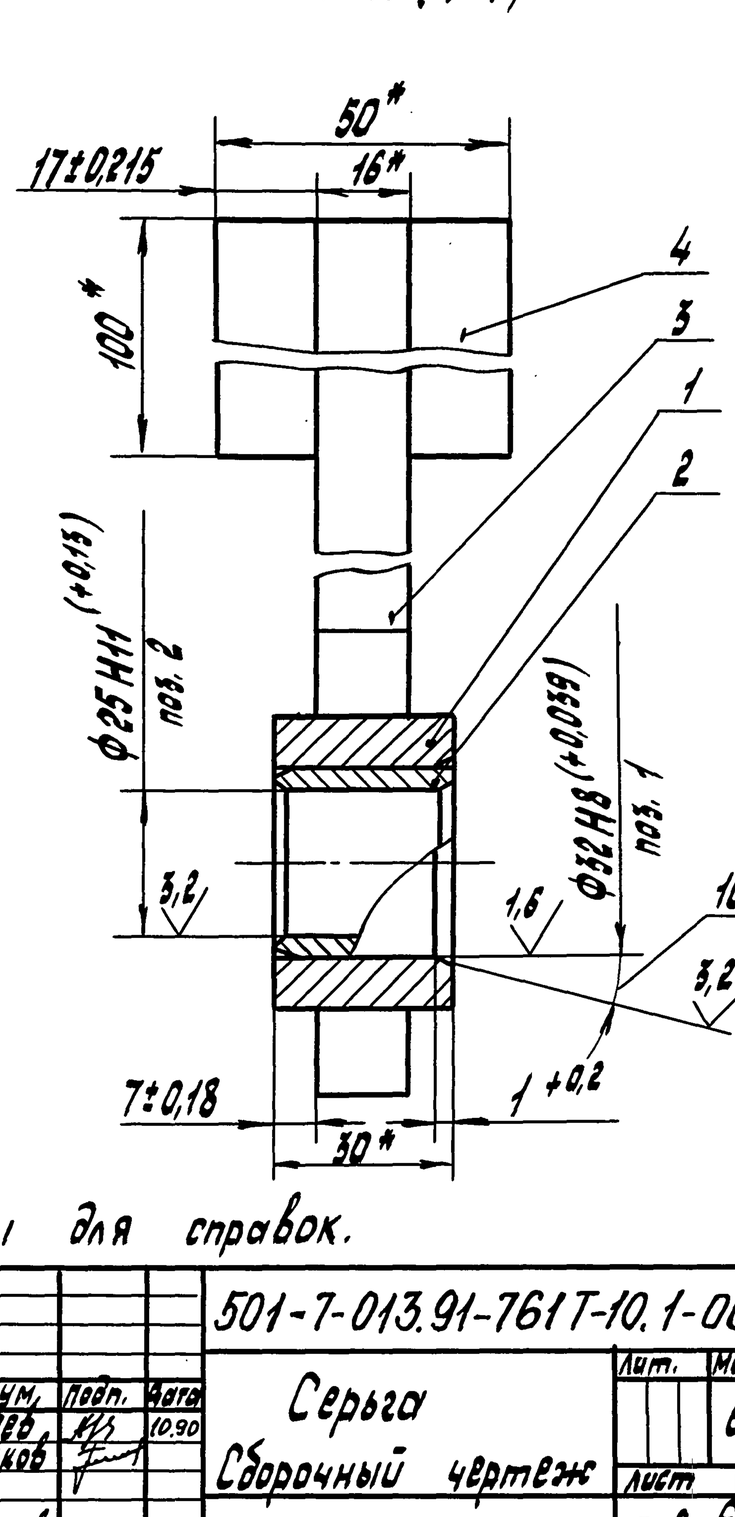

*Размеры для справок.

Изм.	Лист	№ докум.	Подп.	Дата
Разраб.		Андреев		10.90
Провер.		Бедняков		
Т.контр.				
Н.контр.		Бедякова		
Утв.		Уевкин		

501-7-013.91-761Т-10.1-00 СБ

Серьга
Сборочный чертеж

Лит.	Масса	Масштаб
	6,7	1:2
Лист	Листов 1	

СКБ Главстройпрома Минтрансстроя

Альбом 3

501-7-013.91-761Т-10.1-01

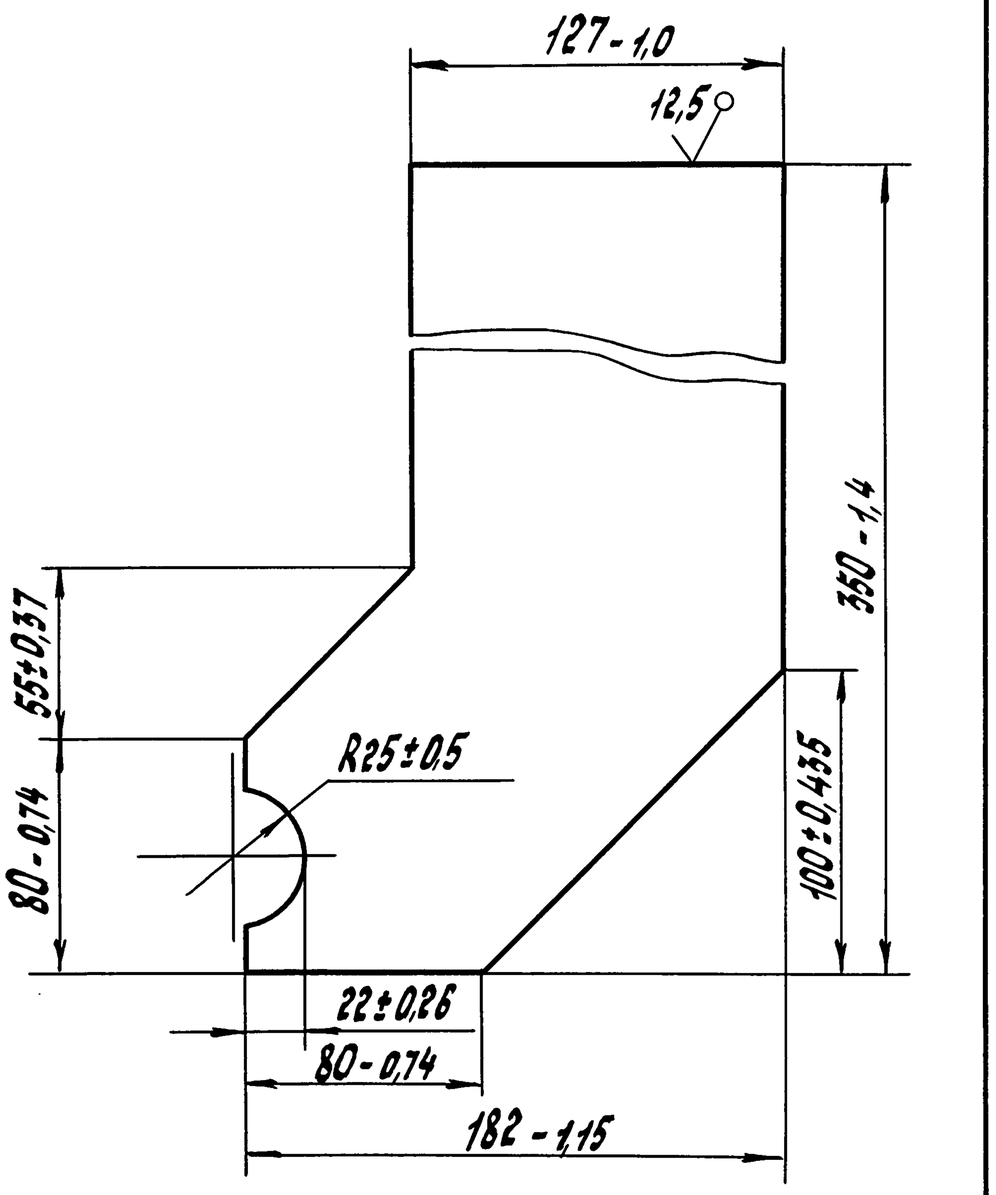

Изм.	Лист	№ докум.	Подп.	Дата
Разраб.		Андреев		10.90
Провер.		Бедняков		
Т.контр.				
Н.контр.		Бедняков		
Утв.		Узекин		

Щека

Лит.	Масса	Масштаб
	5,8	1:2
Лист	Листов 1	

Лист 16,0 ГОСТ 19903-74 / Вст3 ГОСТ 14637-79

СКБ Главстройпрома Минтрансстроя

Формат А4

Инв.№ подл. | Подп. и дата | Взам. инв.№ | Инв.№ дубл. | Подп. и дата

Форм.	Зона	Поз.	Обозначение	Наименование	Кол.	Прим.
				Документация		
А3			501-7-013.91-761Т-11.0-00СБ	Сборочный чертеж		
				Детали		
А4		1	501-7-013.91-761Т-11.0-01	Палец	1	
А4		2	501-7-013.91-761Т-11.0-02	Болт откидной	1	
А4		3	501-7-013.91-761Т-11.0-03	Гайка	1	
А4		4	501-7-013.91-761Т-11.0-04	Скоба	1	
Б4		6	501-7-013.91-761Т-11.0-06	Оседержатель		Шерох. поверх. резка 25/
				Лист 4,0 ГОСТ 19903-74 / Вст3 ГОСТ 14637-79		
				15-0,43×35-0,62	1	0,02 кг
			Переменные данные	для исполнений		
				501-7-013.91-761Т-11.0-00		
				Детали		
А4		5	501-7-013.91-761Т-11.0-05	Упор	1	
				501-7-013.91-761Т-11.0-00-01		
				Детали		
А4		5	501-7-013.91-761Т-11.0-05-01	Упор	1	

501-7-013.91-761Т-11.0-00

Изм.	Лист	№ докум.	Подп.	Дата
Разраб.		Андреев		10.90
Провер.		Бедняков		
Н.контр.		Бедняков		
Утв.		Узекин		

Замок

Лит.	Лист	Листов
		1

СКБ Главстройпрома Минтрансстроя

Формат А4

501-7-013.91-761Т-11.0-00СБ

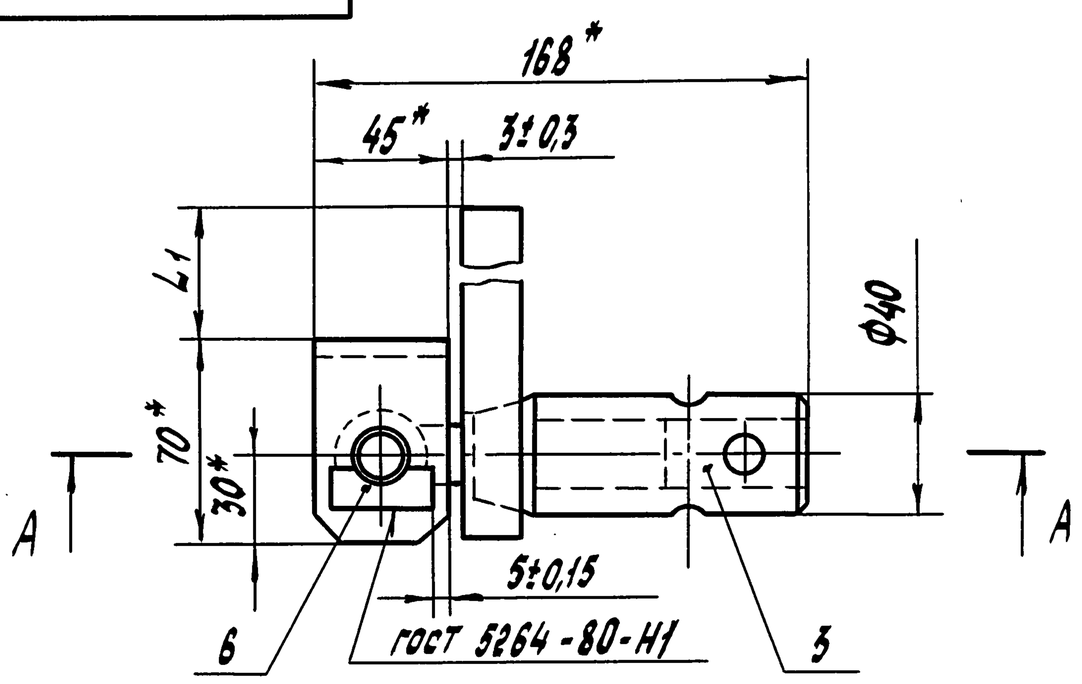

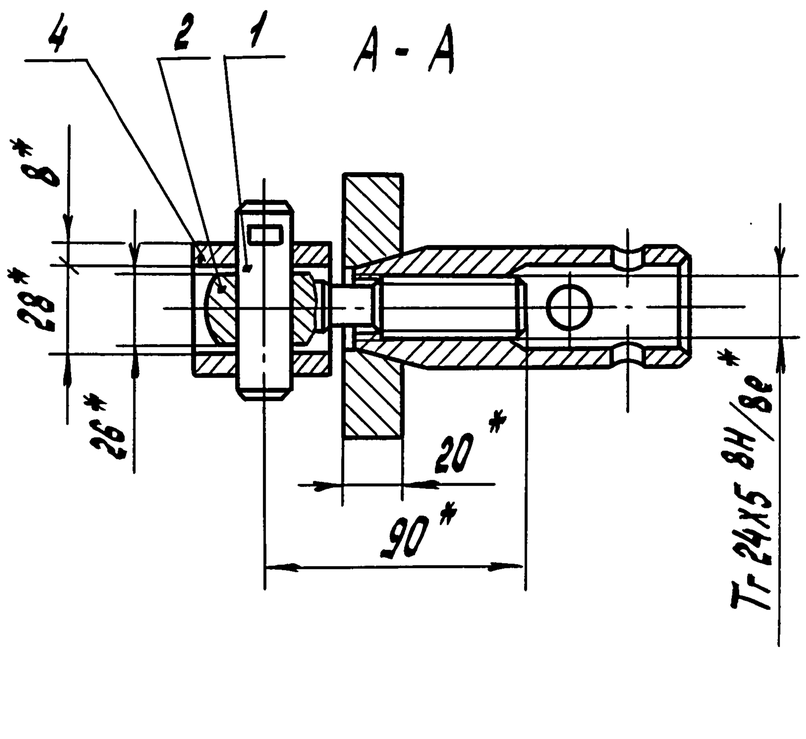

Обозначение	L_1, мм	L_2, мм	Масса, кг
501-7-013.91-761Т-11.000	45±0,31	113*	3,1
-01	10±0,18	78*	2,6

* Размеры для справок.

501-7-013.91-761Т-11.0-00СБ

Изм.	Лист	№ докум.	Подп.	Дата
Разраб.		Андреев		10.90
Провер.		Бедняков		
Т.контр.				
Н.контр.		Бедняков		
Утв.		Узекин		

Замок
Сборочный чертеж

Лит.	Масса	Масштаб
	см. табл.	1:2
Лист	Листов 1	

СКБ Главстройпрома Минтрансстроя

Альбом 3

501-7-013.91-761Т-11.0-01

12,5 (√)

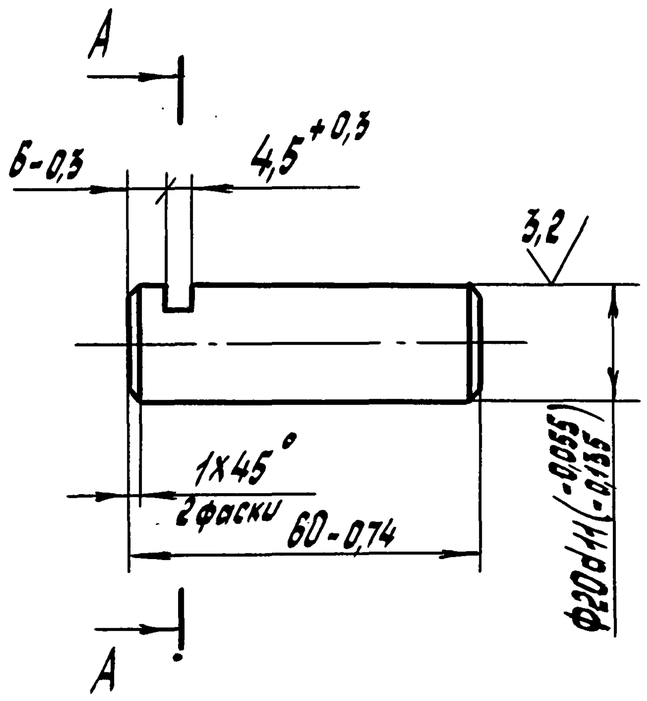

45... 51 HRC э

Изм.	Лист	№ докум.	Подп.	Дата
Разраб.		Андреев		10.90
Провер.		Беднякоб		
Т.контр.				
Н.контр.		Беднякова		
Утв.		Узекин		

501-7-013.91-761Т-11.0-01

Палец

Лит.	Масса	Масштаб
	0,15	1:1
Лист	Листов 1	

Сталь 45 ГОСТ 1050-88

СКБ Главстройпрома Минтрансстроя

Формат А4

Инв.№ подл. | Подп. и дата | Взам.инв.№ | Инв.№ дубл. | Подп. и дата

501-7-013.91-761Т-11.0-02

12,5 (√)

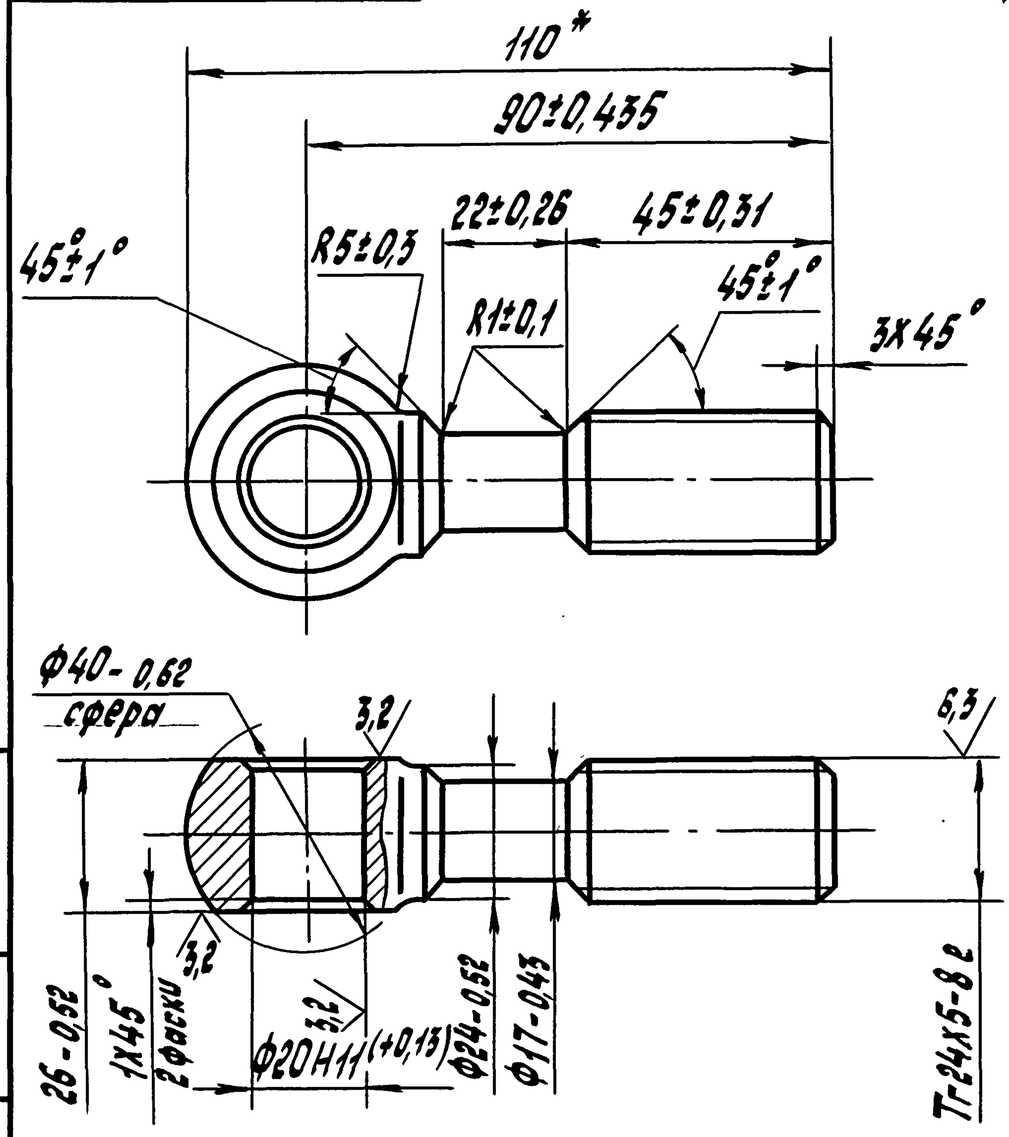

* Размер для справок.

Изм.	Лист	№ докум.	Подп.	Дата
Разраб.		Андреев		10.90
Провер.		Беднякоб		
Т.контр.				
Н.контр.		Беднякова		
Утв.		Узекин		

501-7-013.91-761Т-11.0-02

Болт откидной

Лит.	Масса	Масштаб
	0,35	1:1
Лист	Листов 1	

Сталь 35 ГОСТ 1050-88

СКБ Главстройпрома Минтрансстроя

Формат А4

Инв.№ подл. | Подп. и дата | Взам.инв.№ | Инв.№ дубл. | Подп. и дата

501-7-013.91-761Т-11.0-03

12,5 (√)

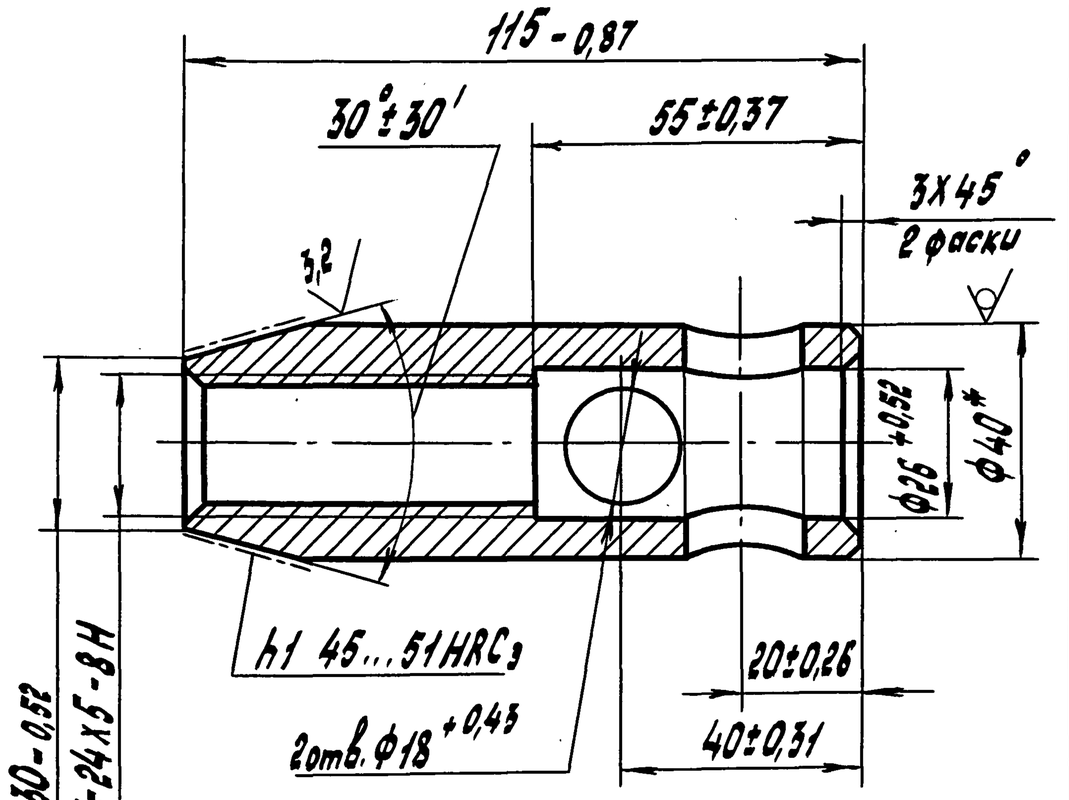

* Размер для справок

Изм.	Лист	№ докум.	Подп.	Дата
Разраб.		Андреев		10.90
Провер.		Беднякоб		
Т.контр.				
Н.контр.		Беднякова		
Утв.		Узекин		

501-7-013.91-761Т-11.0-03

Гайка

Лит.	Масса	Масштаб
	0,67	1:1
Лист	Листов 1	

Круг В40 ГОСТ 2590-88 / 35 ГОСТ 1050-88

СКБ Главстройпрома Минтрансстроя

Инв.№ подл. | Подп. и дата | Взам.инв.№ | Инв.№ дубл. | Подп. и дата

501-7-013.91-761Т-11.0-04

12,5 (√)

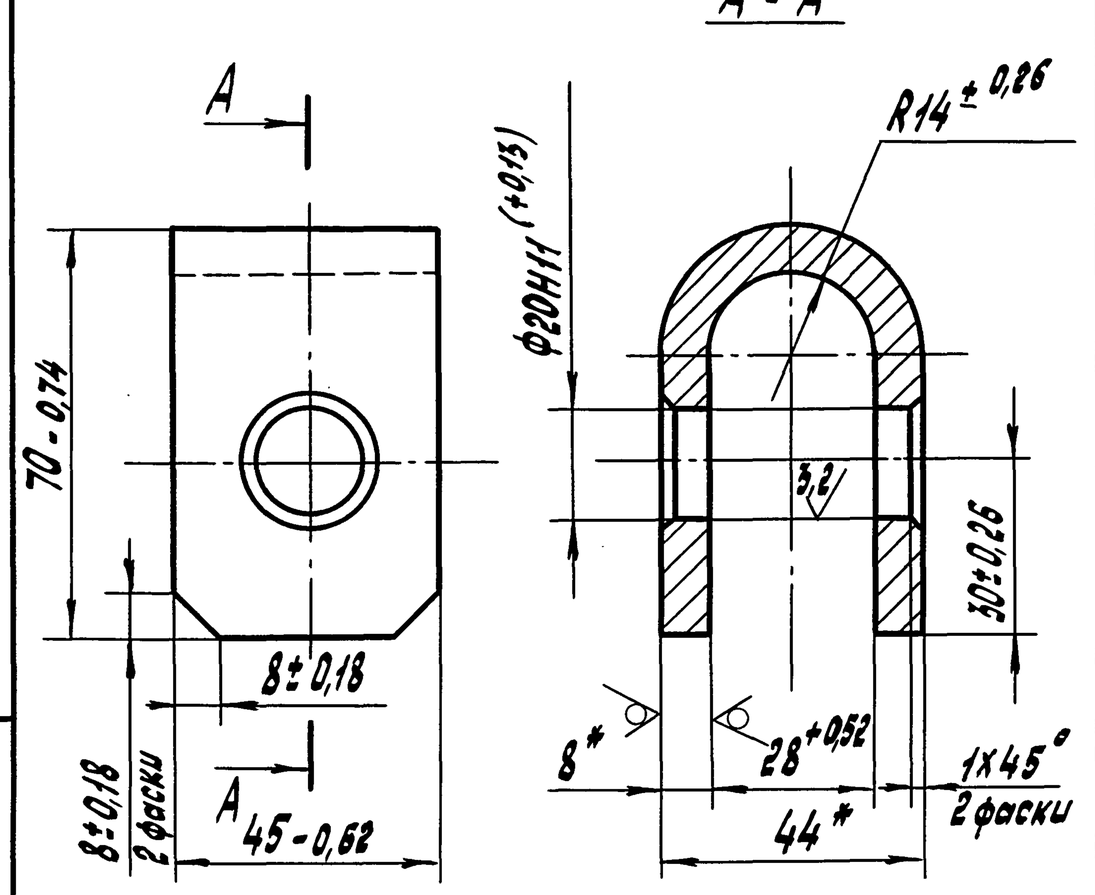

* Размеры для справок.

Изм.	Лист	№ докум.	Подп.	Дата
Разраб.		Андреев		10.90
Провер.		Беднякоб		
Т.контр.				
Н.контр.		Беднякова		
Утв.		Узекин		

501-7-013.91-761Т-11.0-04

Скоба

Лит.	Масса	Масштаб
	0,35	1:1
Лист	Листов 1	

Лист 8,0 ГОСТ 19903-74 / ВСт3 ГОСТ 14637-79

СКБ Главстройпрома Минтрансстроя

Инв.№ подл. | Подп. и дата | Взам.инв.№ | Инв.№ дубл. | Подп. и дата

Альбом 3

501-7-013.91-761Т-11.0-05

12,5

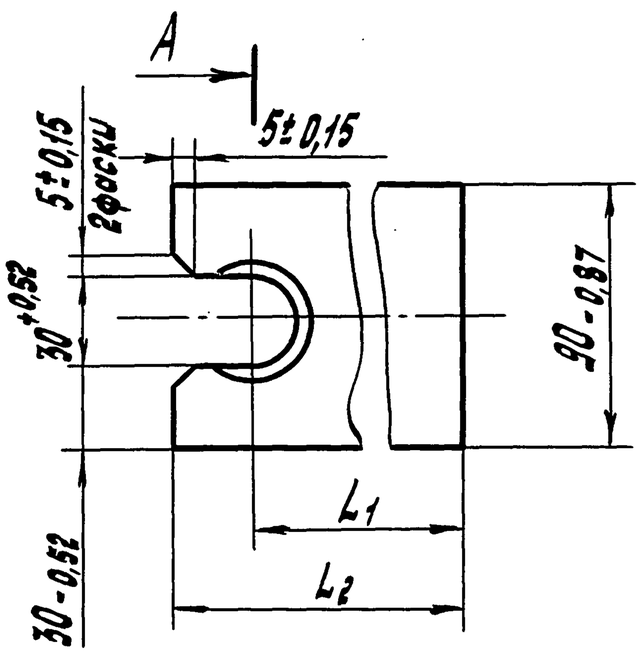

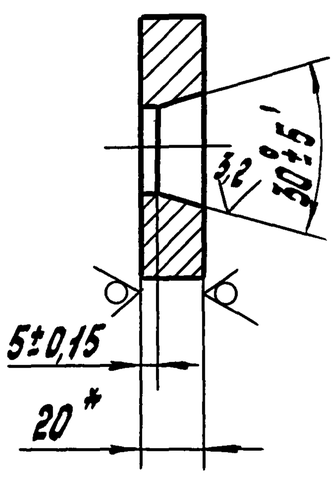

Обозначение	L1, мм	L2, мм	Масса, кг
501-7-013.91-761Т-11.0-05	85±0,435	113-0,87	1,5
-01	50±0,31	78-0,74	1,0

* Размер для справок

Изм.	Лист	№ докум.	Подп.	Дата
Разраб.		Андреев		10.90
Провер.		Бедняков		
Т.контр.				
Н.контр.		Бедняков		
Утв.		Узекин		

501-7-013.91-761Т-11.0-05

Упор

Лит.	Масса	Масштаб
	см. табл.	1:2
Лист	Листов 1	

Лист 20,0 ГОСТ 19903-74 / Вст3 ГОСТ 14637-79

СКБ Главстройпрома Минтрансстроя

Формат А4

Инв.№ подл. | Подп. и дата | Взам. инв.№ | Инв.№ дубл. | Подп. и дата

Форм.	Зона	Поз.	Обозначение	Наименование	Кол.	Прим.
				Документация		
А3			501-7-013.91-761Т-12.0-00СБ	Сборочный чертеж		
				Детали		
А4		1	501-7-013.91-761Т-12.0-01	Проушина	2	
А4		2	501-7-013.91-761Т-12.0-02	Палец	2	
				Стандартные изделия		
		3		Цепь 2-8х34 ТУ 12-0173856-009-88	1	12 звеньев
		4		Шайба 12.02 ГОСТ 11371-78	2	
		5		Шплинт 3,2х20-001 ГОСТ 397-79	2	

501-7-013.91-761Т-12.0-00

Изм.	Лист	№ докум.	Подп.	Дата
Разраб.		Андреев		10.90
Провер.		Бедняков		
Н.контр.		Бедняков		
Утв.		Узекин		

Ограничитель

Лит.	Лист	Листов
		1

СКБ Главстройпрома Минтрансстроя

Формат А4

501-7-013.91-761Т-12.0-00СБ

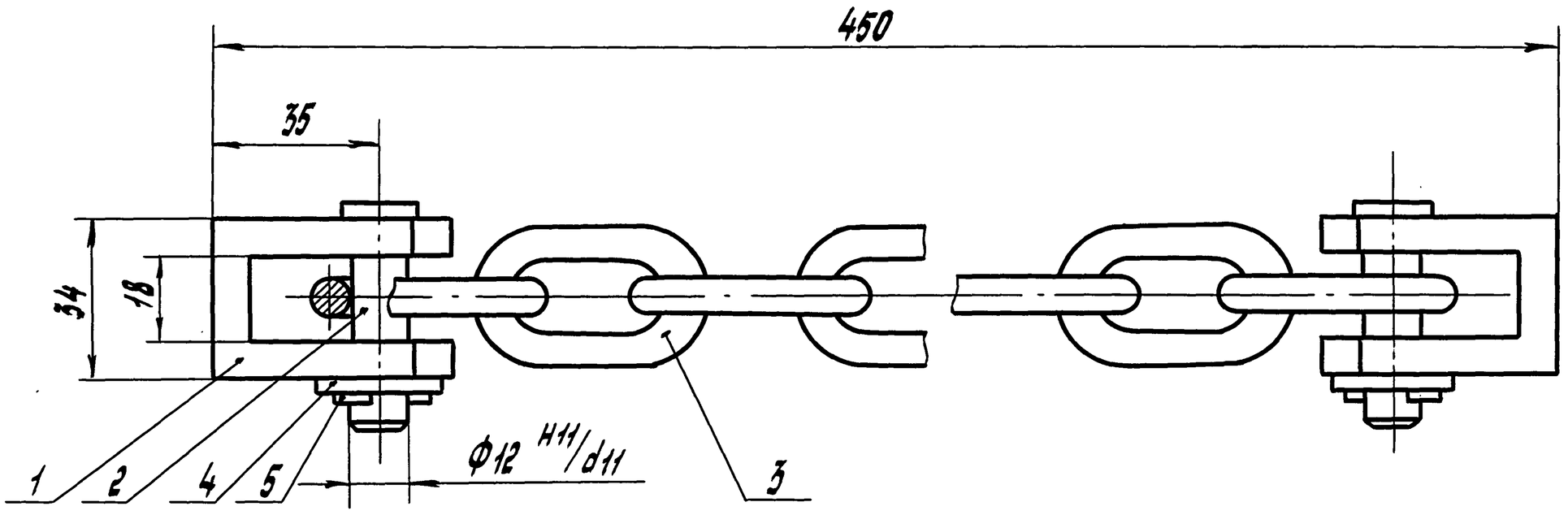

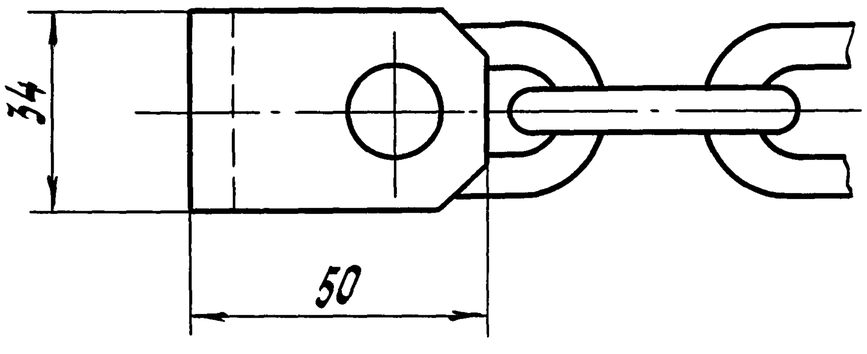

Размеры для справок.

501-7-013.91-761Т-12.0-00СБ

Изм.	Лист	№ докум.	Подп.	Дата
Разраб.		Андреев		10.90
Провер.		Бедняков		
Т.контр.				
Н.контр.		Бедняков		

Ограничитель
Сборочный чертеж

Лит.	Масса	Масштаб
	1,1	1:1
Лист	Листов 1	

СКБ Главстройпрома

Форм	Зона	Поз.	Обозначение	Наименование	Кол.	Прим.
				Документация		
*			501-7-013.91-762Т-00.0-00СБ	Сборочный чертеж		*) А2; А2
				Сборочные единицы		
А4		1	501-7-013.91-762Т-01.0-00	Поддон	1	
А4		2	501-7-013.91-762Т-02.0-00	Борт продольный	2	
А4		3	501-7-013.91-762Т-03.0-00	Борт торцевой	2	
А4		4	501-7-013.91-762Т-04.0-00	Разделитель	2	
А4		5	501-7-013.91-762Т-05.0-00	Разделитель	1	
А4		6	501-7-013.91-762Т-06.0-00	Шарнир	12	
А4		7	501-7-013.91-762Т-07.0-00	Замок	4	
				Детали		
А4		8	501-7-013.91-762Т-00.0-01	Захват	4	
Б4		9	501-7-013.91-762Т-00.0-02	Платик		Шерох. поверх. 25 /
				Лист 8.0 ГОСТ 19903-74 / ВСт3 ГОСТ 14637-79		
				30-0,52 × 40-0,62	4	0,1 кг
А4		10	501-7-013.91-762Т-00.0-03	Скоба	12	

Изм. Лист № докум. Подп. Дата — Разраб. Андреев 10.90 — Провер. Бедняков — Т.контр. — Н.контр. Беднякова — Утв. Узекин

501-7-013.91-762Т-00.0-00

Форма для элементов высоких платформ ЭВПФ30.8

Лит. | Лист | Листов 1

СКБ Главстройпрома Минтрансстроя

Формат А4

Взам. инв. № | Инв. № дубл. | Подп. и дата | Инв. № подл.

501-7-013.91-762Т-00.0-01

25 √ (√)

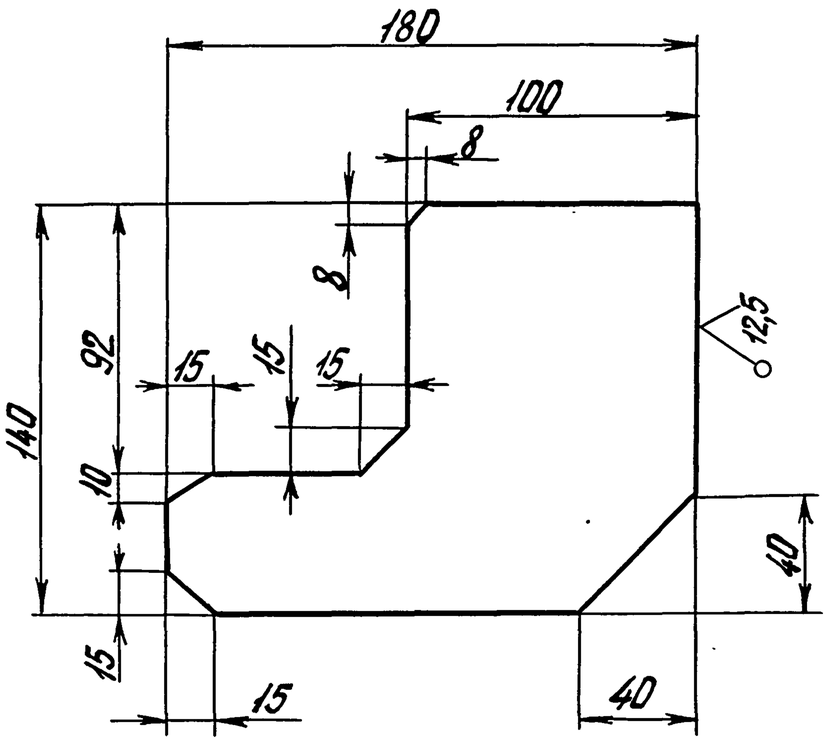

Неуказанные предельные отклонения размеров: h14; ±IT14/2.

Изм. Лист № докум. Подп. Дата — Разраб. Андреев 10.90 — Провер. Бедняков — Т.контр. — Н.контр. Беднякова — Утв. Узекин

501-7-013.91-762Т-00.0-01

Захват

Лит. | Масса 1,4 | Масшт 1:2

Лист 10.0 ГОСТ 19903-74 / ВСт3 ГОСТ 14637-79

Лист | Листов 1

СКБ Главстройпрома Минтрансстроя

Формат А4

Взам. инв. № | Инв. № дубл. | Подп. и дата | Инв. № подл.

501-7-013.91-762Т-00.0-03

25 √ (√)

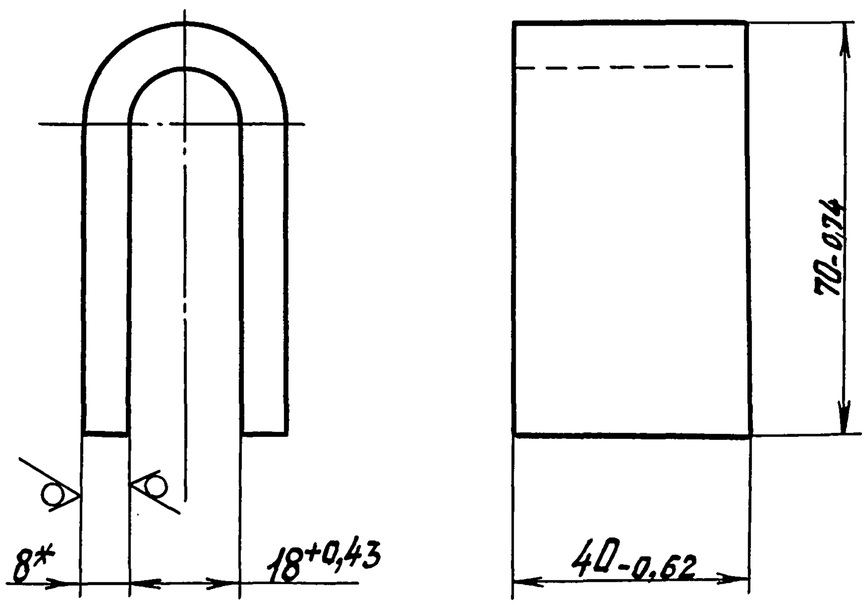

*Размеры для справок.

Изм. Лист № докум. Подп. Дата — Разраб. Андреев 10.90 — Провер. Бедняков — Т.контр. — Н.контр. Беднякова — Утв. Узекин

501-7-013.91-762Т-00.0-03

Скоба

Лит. | Масса 0,4 | Масшт 1:1

Лист 8.0 ГОСТ 19903-74 / ВСт3 ГОСТ 14637-79

Лист | Листов 1

СКБ Главстройпрома Минтрансстроя

Форм	Зона	Поз.	Обозначение	Наименование	Кол.	Прим.
				Документация		
А4			501-7-013.91-762Т-01.1-00СБ	Сборочный чертеж		
				Детали		
А4		1	501-7-013.91-762Т-01.1-01	Проушина	1	
А4		2	501-7-013.91-762Т-01.1-02	Ребро	4	

Изм. Лист № докум. Подп. Дата — Разраб. Андреев 10.90 — Провер. Бедняков — Н.контр. Беднякова — Утв. Узекин

501-7-013.91-762Т-01.1-00

Петля

Лит. | Лист | Листов 1

СКБ Главстройпрома Минтрансстроя

Взам. инв. № | Инв. № дубл. | Подп. и дата | Инв. № подл.

Альбом 3

501-7-013.91-762Т-00.0-00СБ

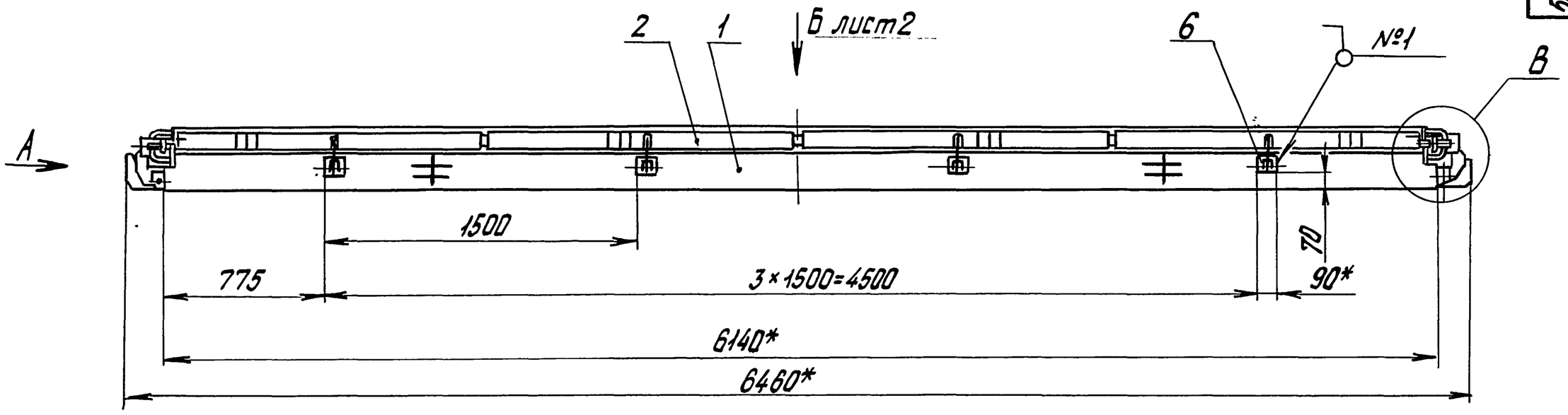

А (1:10)

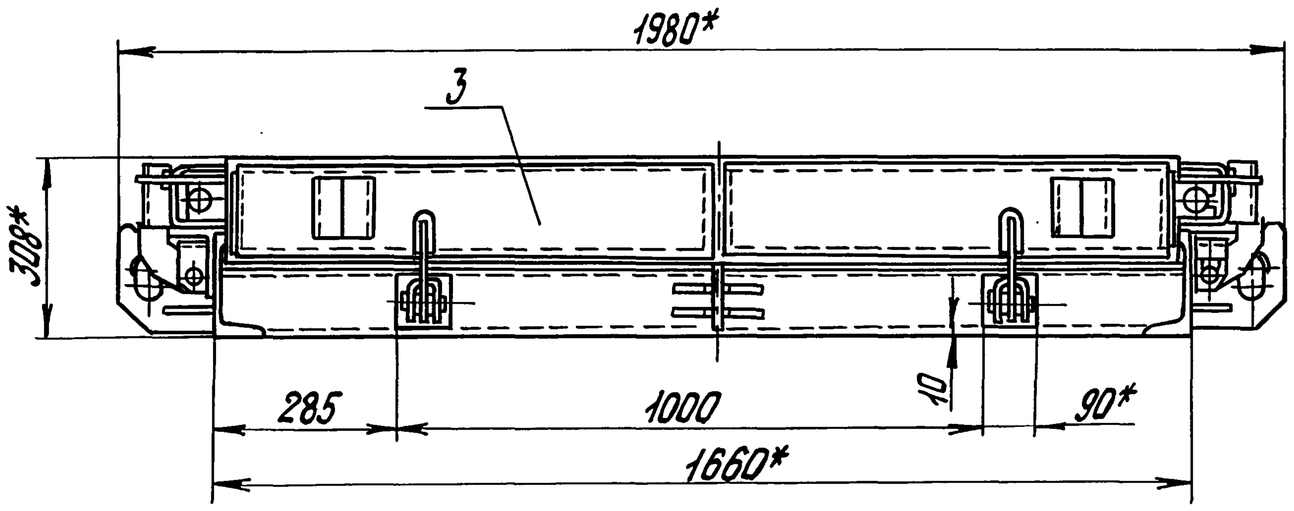

В (1:5)

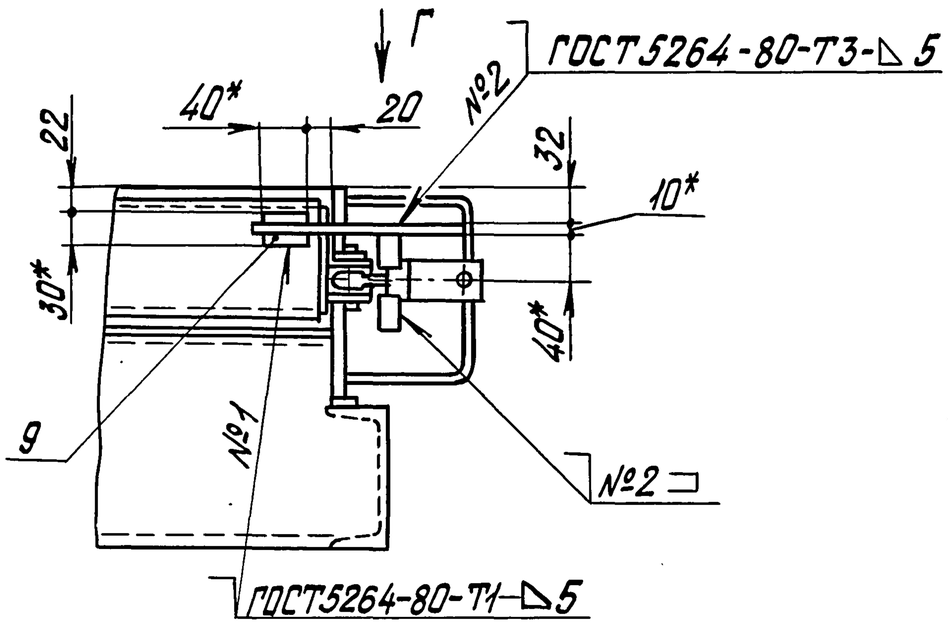

Г (1:5)

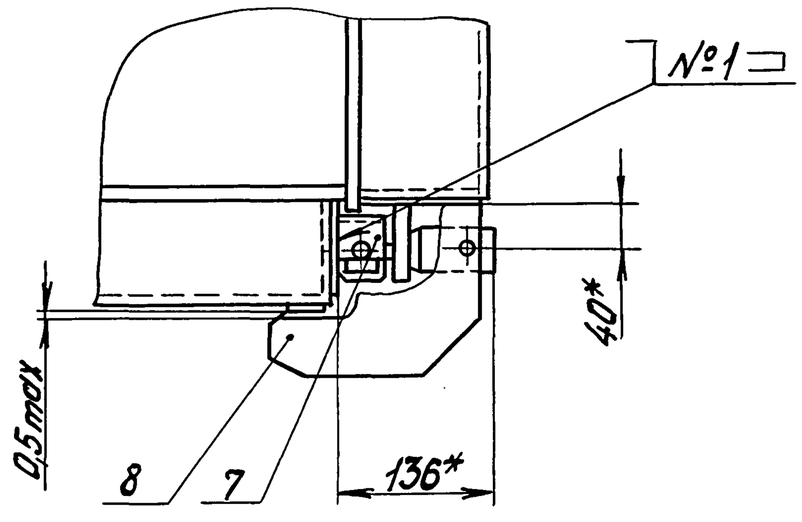

Техническая характеристика

1. Форма предназначена для изготовления элементов высоких платформ ЭВПФ30.8.
2. Количество одновременно формуемых изделий, шт — 4.
3. Масса изделия, кг — 900.
4. Масса формы с изделиями, кг — 5650.

Технические требования

1. Форму изготовить в соответствии с требованиями ГОСТ 25781-73. Класс точности формы соответствует 6 классу точности изделия.
2. Борта формы должны плотно примыкать друг к другу, поддону и разделителям. Зазоры в отдельных местах примыкания не более 1,5мм, при этом общая длина местных зазоров не более 0,25 длины примыкания.
3. Покрытие нерабочих поверхностей формы:
   -грунтовка ГФ-0119 ГОСТ 23343-78;
   -эмаль ПФ-115 черная ГОСТ 6465-76 в 2слоя, IV. Ж.
4. $\pm \frac{УТ14}{2}$.
5. * Размеры для справок.

Изм.	Лист	№ Докум.	Подп.	Дата
Разраб.		Андреев		10.90
Провер.		Бедняков		
Т.контр.				
Гл.констр.		Бедняков		
Н.контр.		Бедняков		
Утв.		Узекин		

501-7-013.91-762Т-00,0-00 СБ

Форма для элементов высоких платформ ЭВП.Ф 30.8 сборочный чертеж

Лит	Масса	Масшт.
	2050	1:20

Лист 1 Листов 2

СКБ Главстройпрома Минтрансстроя

Инв. № подл. | Подп. и дата | Взам. инв. № | Инв. № дубл. | Подп. и дата

Альбом 3

501-7-013.91-762Т-ОО.О-ООСБ

Б (1:20) лист 1

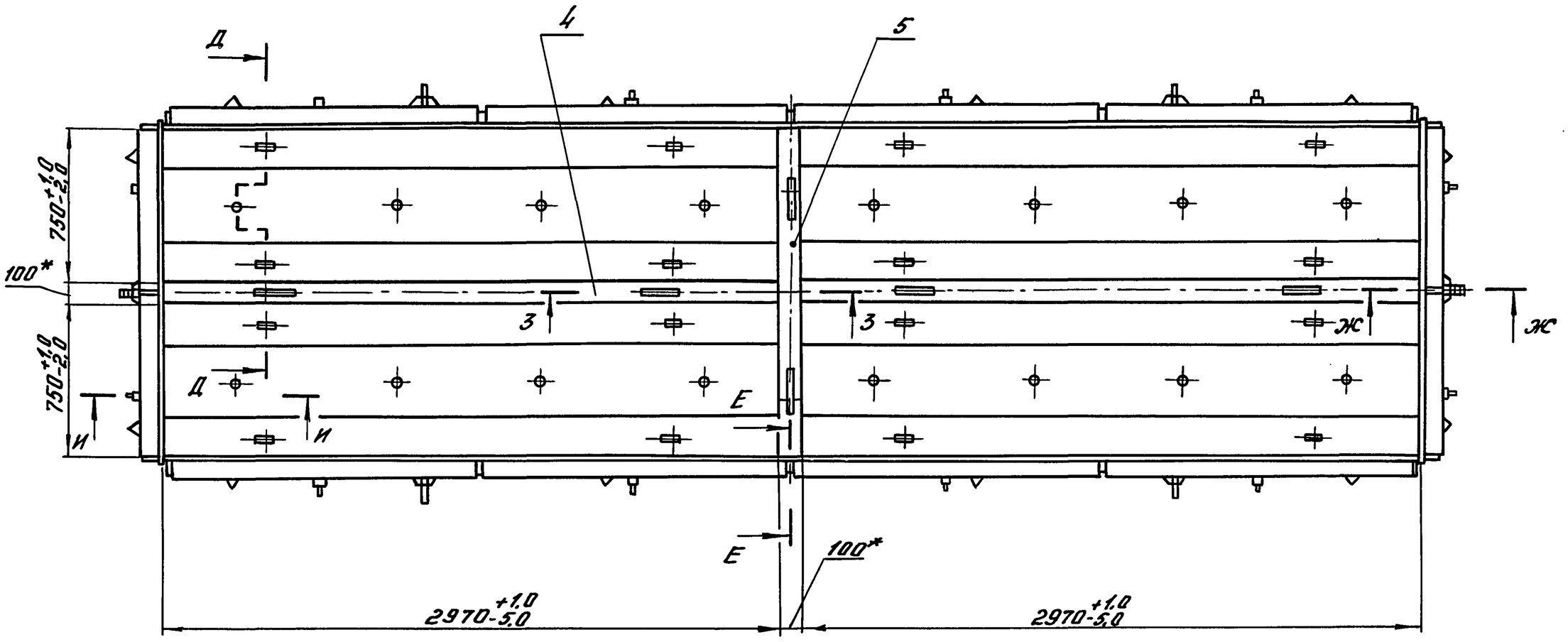

Д - Д (1:5)

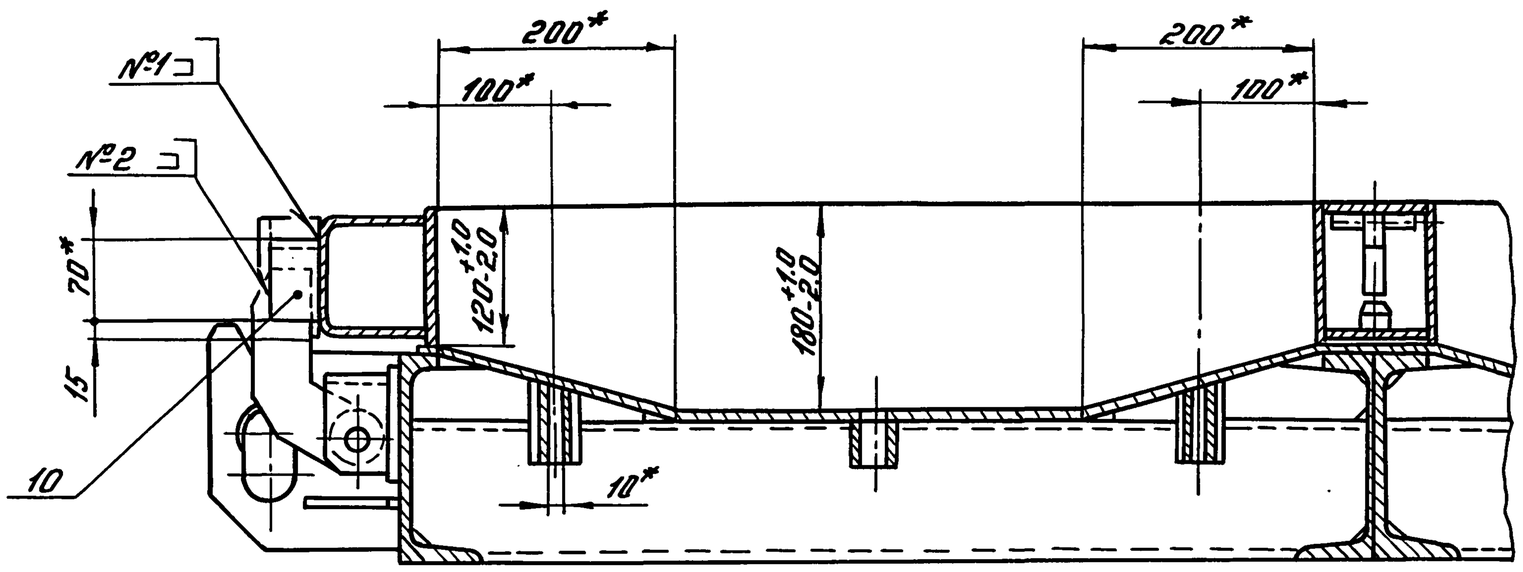

Е - Е (1:5)

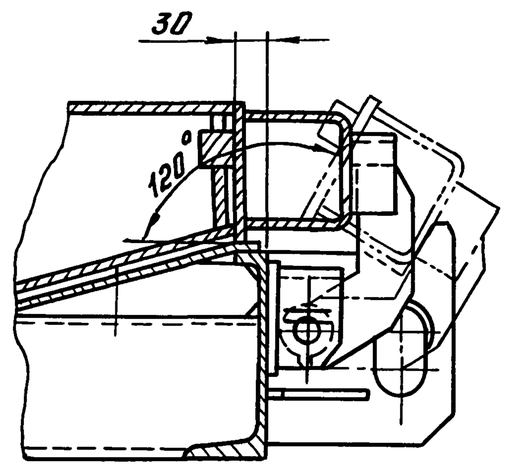

И - И (1:5)

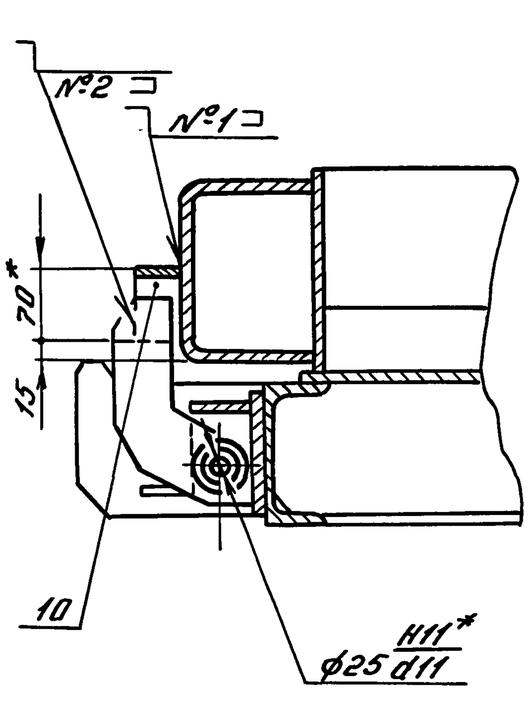

З - З (1:5)

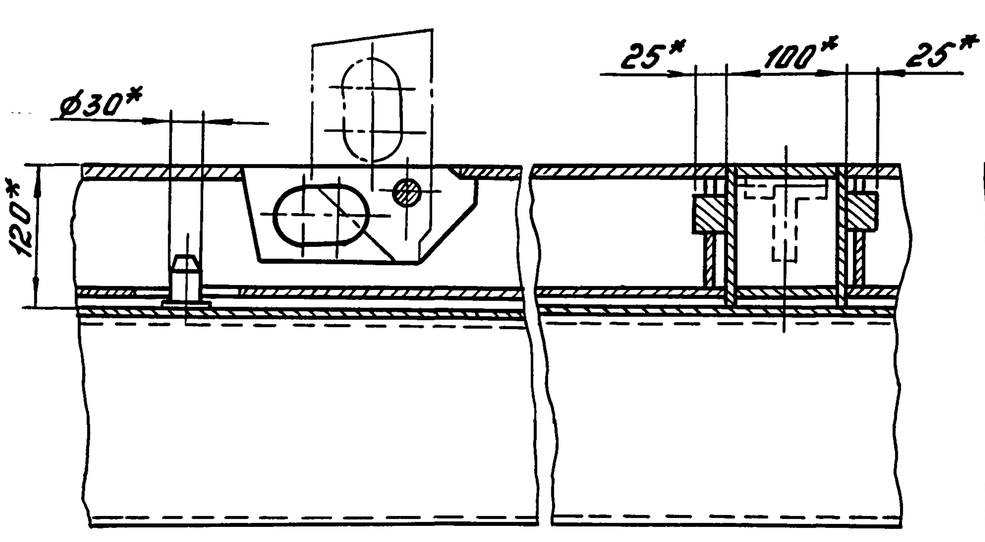

Ж - Ж (1:5)

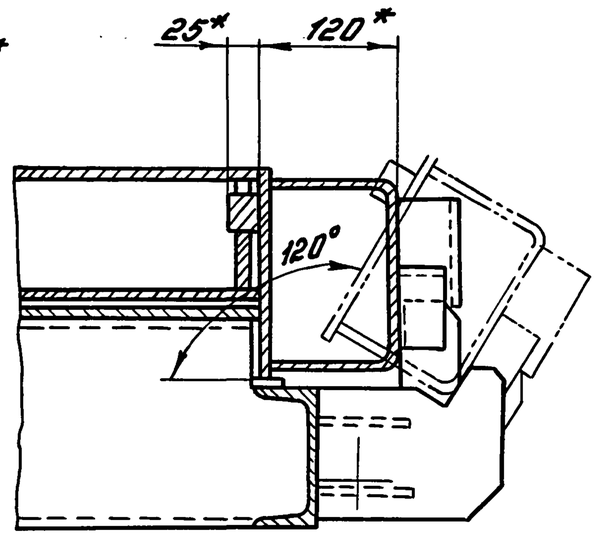

Альбом 3

Форм.	Зона	Поз.	Обозначение	Наименование	Кол.	Прим.
				Документация		
*			501-7-013.91-762Т-01.0-00СБ	Сборочный чертеж		*) А2; А2
				Сборочные единицы		
А4		1	501-7-013.91-762Т-01.1-00	Петля	4	
А4		2	501-7-013.91-762Т-01.2-00	Упор	2	
				Детали		
А4		4	501-7-013.91-762Т-01.0-01	Балка	2	
А4		5	501-7-013.91-762Т-01.0-02	Балка	2	
А4		6	501-7-013.91-762Т-01.0-03	Связь	2	
		7	-01	Связь	20	
А4		8	501-7-013.91-762Т-01.0-04	Плита	2	
А4		9	501-7-013.91-762Т-01.0-05	Плита	4	
Б4		10	501-7-013.91-762Т-01.0-06	Плита		Шерох. поверх. резд 25
				Лист 8.0 ГОСТ 19903-74 / Вст3 ГОСТ 14637-79		
				100-0,87×6040h12(-4,0)	1	38 кг
Б4		11	501-7-013.91-762Т-01.0-07	Плита		Шерох. поверх. резд 25
				Лист 8.0 ГОСТ 19903-74 / Вст3 ГОСТ 14637-79		
				20-0,52×6040h12(-4,0)	2	7,6 кг
Б4		12	501-7-013.91-762Т-01.0-08	Стенка		Шерох. поверх. резд 25
				Лист 8.0 ГОСТ 19903-74 / Вст3 ГОСТ 14637-79		
				60-0,74×75-0,74	16	0,3 кг
Б4		13	501-7-013.91-762Т-01.0-09	Стенка		Шерох. поверх. резд 25
				Лист 8.0 ГОСТ 19903-74 / Вст3 ГОСТ 14637-79		
				60-0,74×70-0,74	16	0,3 кг
А4		14	501-7-013.91-762Т-01.0-10	Стенка	32	
А4		15	501-7-013.91-762Т-01.0-11	Палец	6	
Б4		16	501-7-013.91-762Т-01.0-12	Направляющая. Труба 25×3.2 ГОСТ 3262-75		Шерох. поверх. резд 25
				l=40-0,62	16	0,1 кг
А4		17	501-7-013.91-762Т-01.0-13	Ребро	20	
		18	-01	Ребро	20	

Инв.№подл. | Подп. и дата | Взам.инв.№ | Инв.№дубл. | Подп. и дата

Изм.	Лист	№ докум.	Подп.	Дата
Разраб.		Андреев		10.90
Провер.		Бедняков		
Н.контр.		Бедникова		
Утв.		Узекин		

501-7-013.91-762Т-01.0-00

Поддон

Лит. | Лист 1 | Листов 2

СКБ Главстройпрома Минтрансстроя

Формат А4

Инв.№подл. | Подп. и дата | Взам.инв.№ | Инв.№дубл. | Подп. и дата

Изм. | Лист | № докум. | Подп. | Дата
501-7-013.91-762Т-01.0-00
Лист 2

Формат А4

Альбом 3

501-7-013.91-1627-01.1-00Б

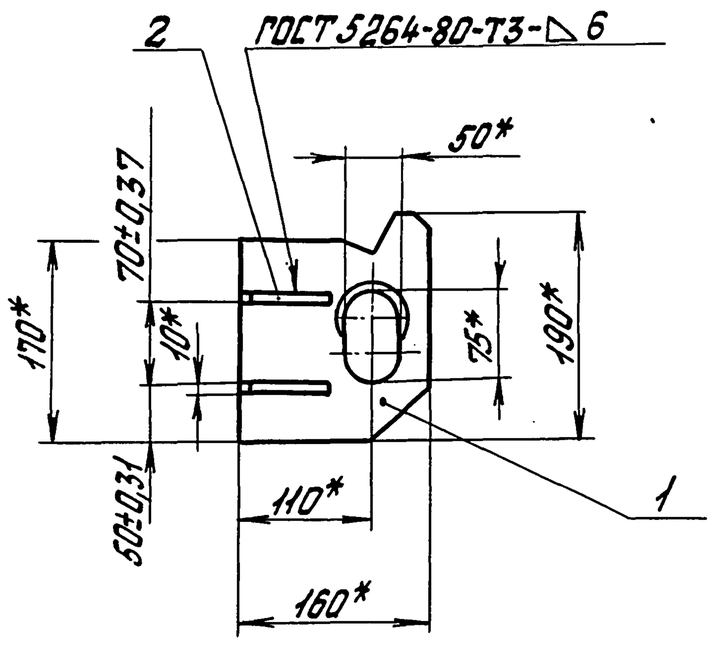

*Размеры для справок.

Инв.№подл. | Подп. и дата | Взам.инв.№ | Инв.№дубл. | Подп. и дата

501-7-013.91-762Т-01.1-00 СБ

Петля

Сборочный чертеж

Изм.	Лист	№ докум.	Подп.	Дата
Разраб.		Андреев		10.90
Провер.		Бедняков		
Т.контр.				
Н.контр.		Бедникова		
Утв.		Узекин		

Лит | Масса 4,7 | Масшт. 1:5

Лист | Листов 1

СКБ Главстройпрома Минтрансстроя

Альбом 3

501-7-013.91-1627-01.1-01

12,5

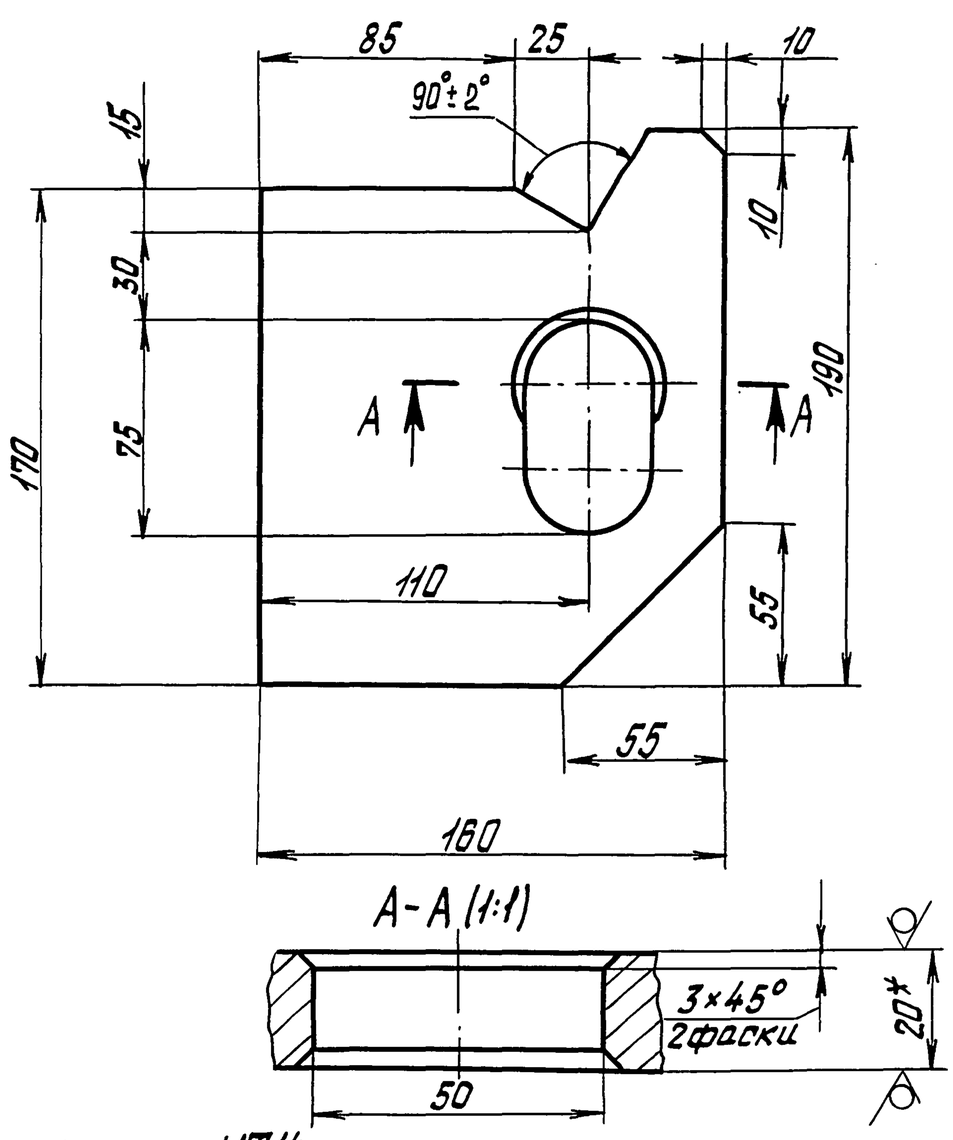

1. H14; h14; ±IT14/2.

2.* Размеры для справок.

Инв.№подл. | Подп. и дата | Взам.инв.№ | Инв.№дубл. | Подп. и дата

501-7-013.91-762Т-01.1-01

Проушина

Изм.	Лист	№ докум.	Подп.	Дата
Разраб.		Андреев		10.90
Провер.		Бедняков		
Т.контр.				
Н.контр.		Бедникова		
Утв.		Узекин		

Лит | Масса 3,8 | Масшт. 1:2

Лист | Листов 1

СКБ Главстройпрома Минтрансстроя

Лист 20.0 ГОСТ 19903-74 / Вст3 ГОСТ 14637-79

Альбом 3

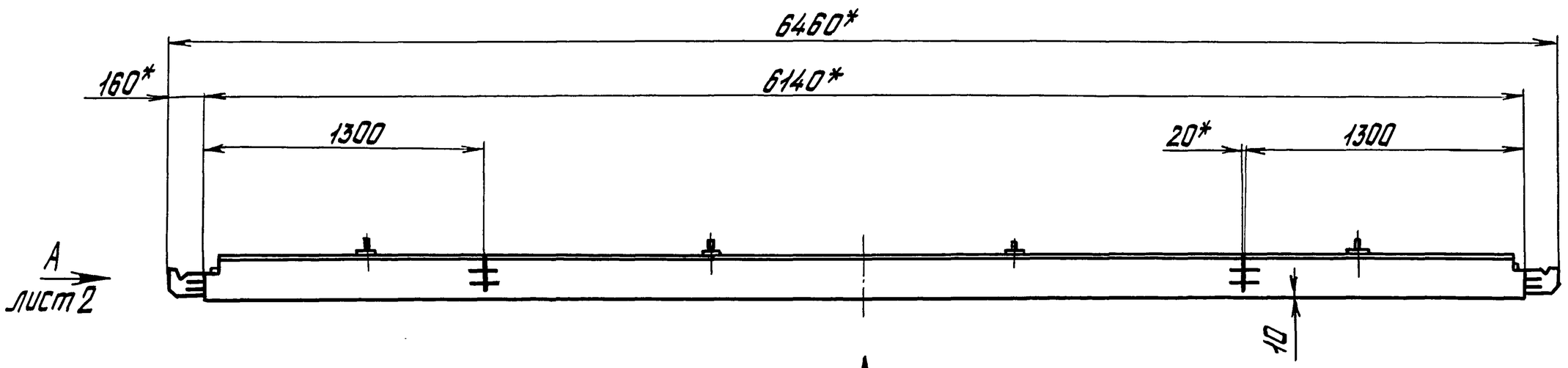

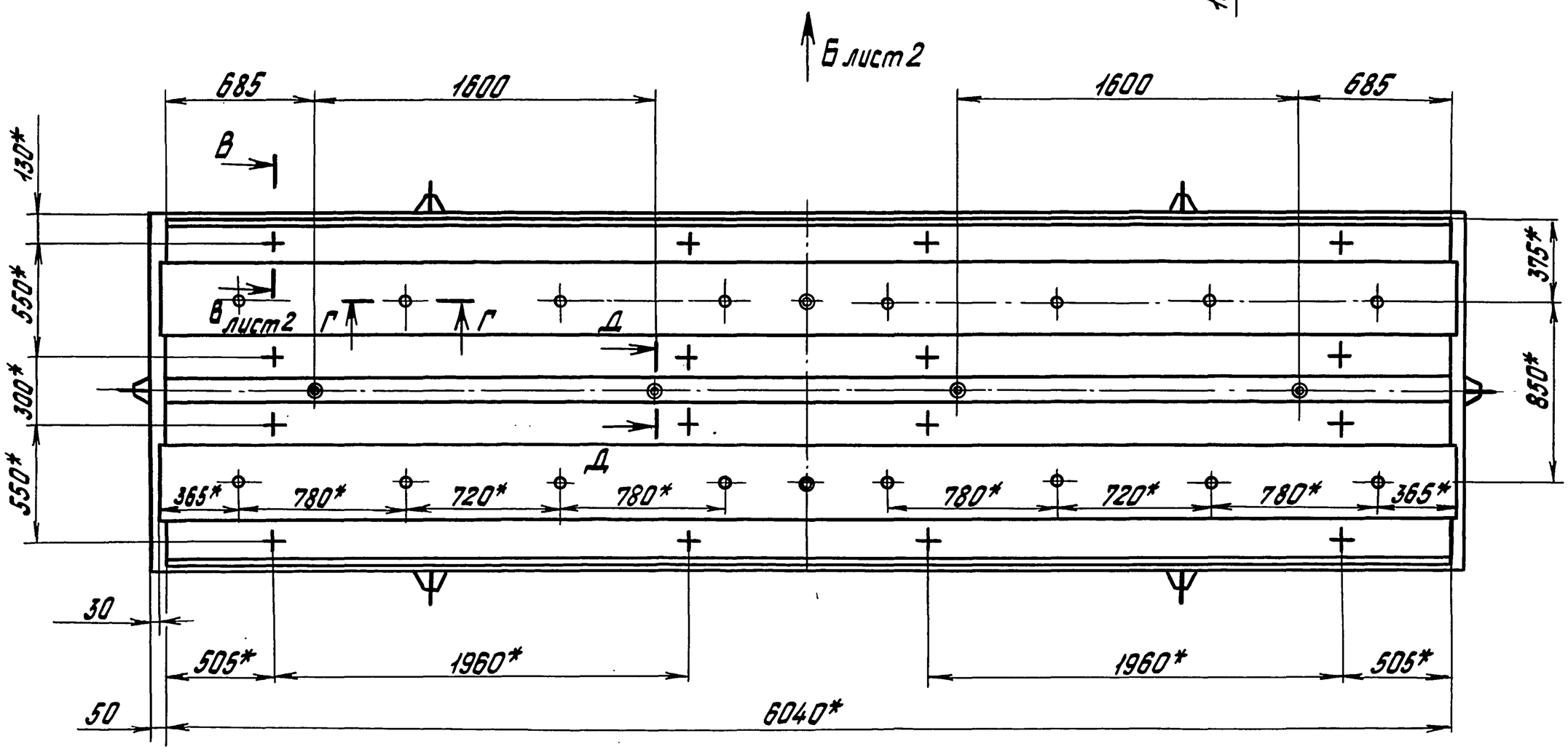

Г-Г (1:2)

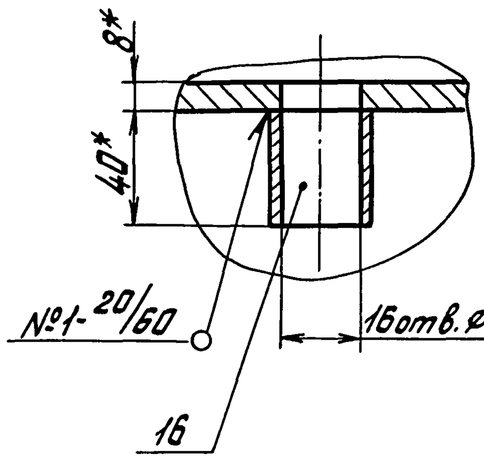

Д-Д (1:2)

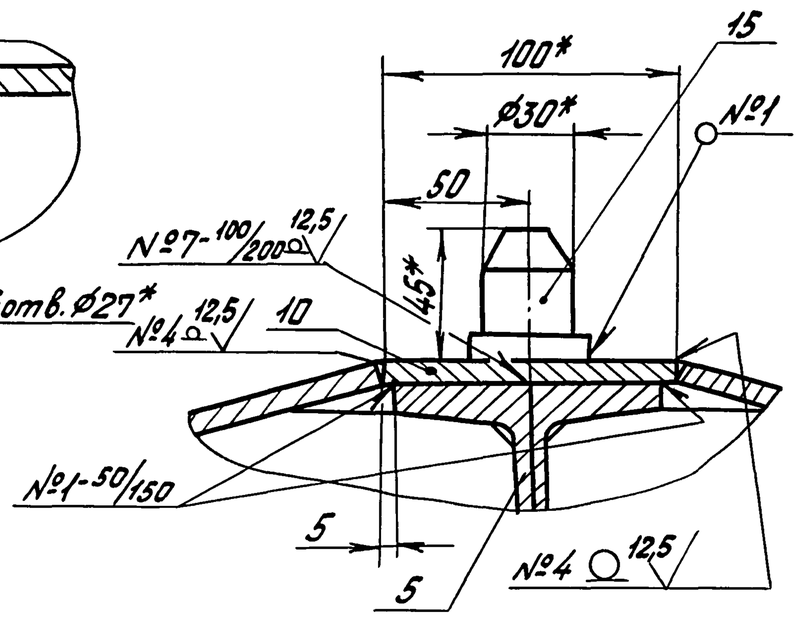

№ шва	Конструктивные элементы шва	Обозначение шва	Прим.
1	—	ГОСТ 5264-80-Т1-△5	—
2	—	ГОСТ 5264-80-Т3-△5	—
3	—	ГОСТ 5264-80-У4	—
4	—	ГОСТ 11534-75-У1	—
5	—	ГОСТ 11534-75-Т1	—
6	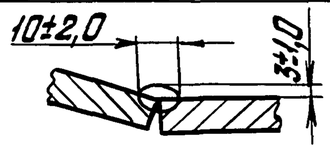	Сварка ручная дуговая	—
7	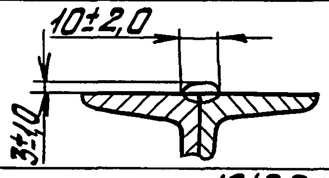		—
8	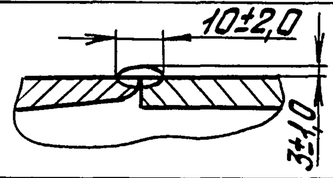	Сварка ручная дуговая	—
9	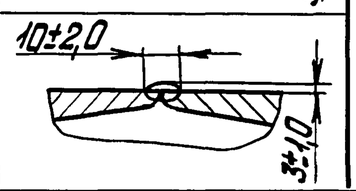		—

1. $\pm \frac{JT14}{2}$.

2. * Размеры для справок.

Изм.	Лист	№ докум.	Подп.	Дата
Разраб.		Андреев		10.90
Пров.		Бедняков		
Т.контр.				
Н.контр.		Беднякова		
Утв.		Узекин		

501-7-013.91-762Т-01.0-00 СБ

Поддон

Сборочный чертеж

Лит.	Масса	Масштаб
	1300	1:20

Лист 1 Листов 2

СКБ Главстройпрома Минтрансстроя

Инв. № подл. | Подп. и дата | Взам. инв. № | Инв. № дубл. | Подп. и дата

Альбом 3

А (1:5) лист1

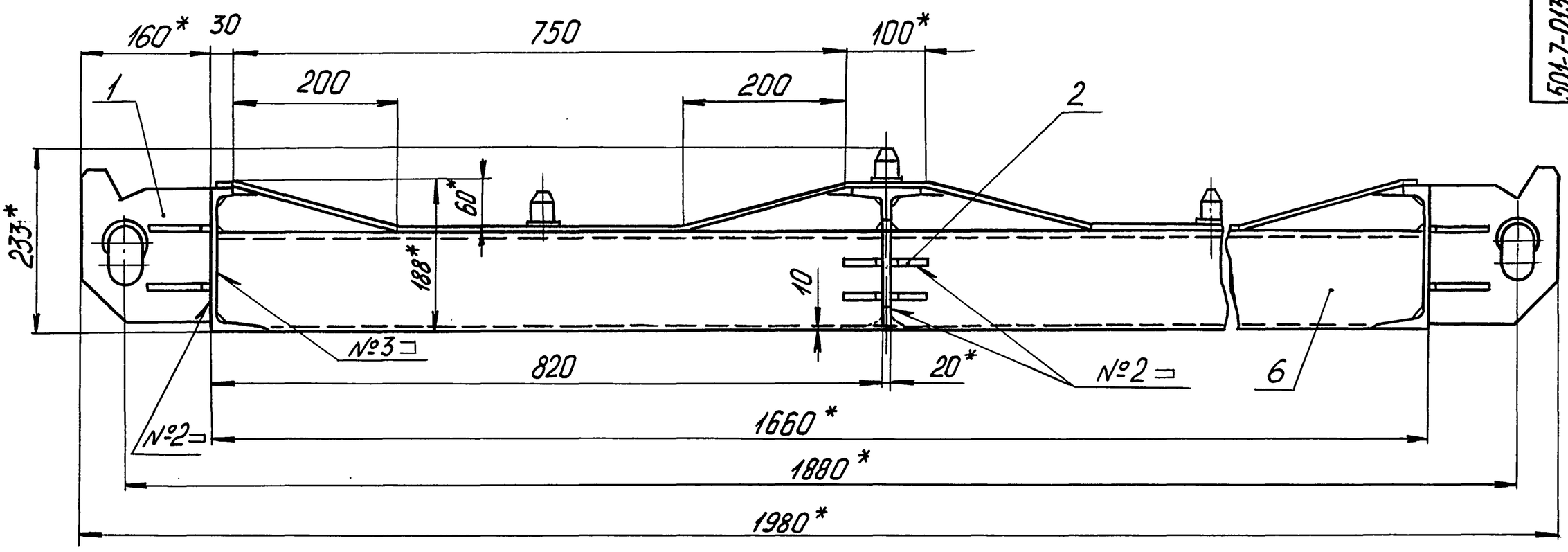

Б (1:20) лист1

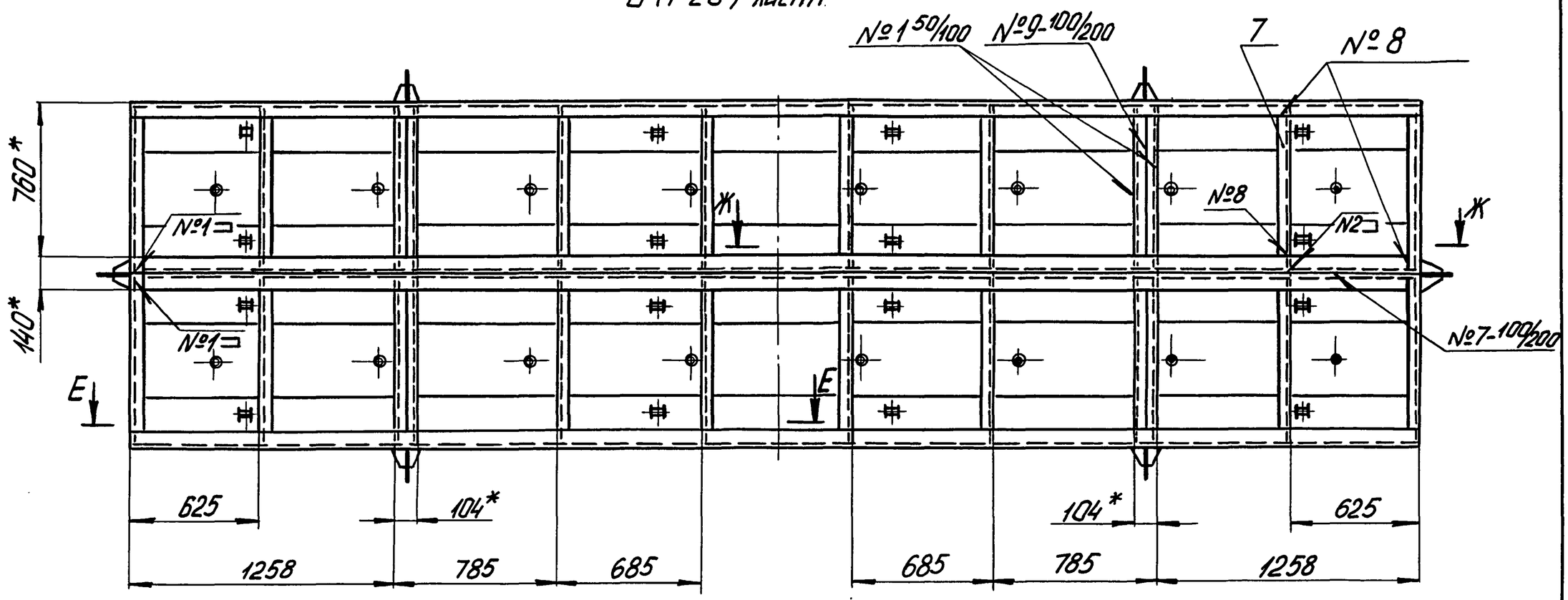

Е-Е (1:5)

Ж-Ж (1:5)

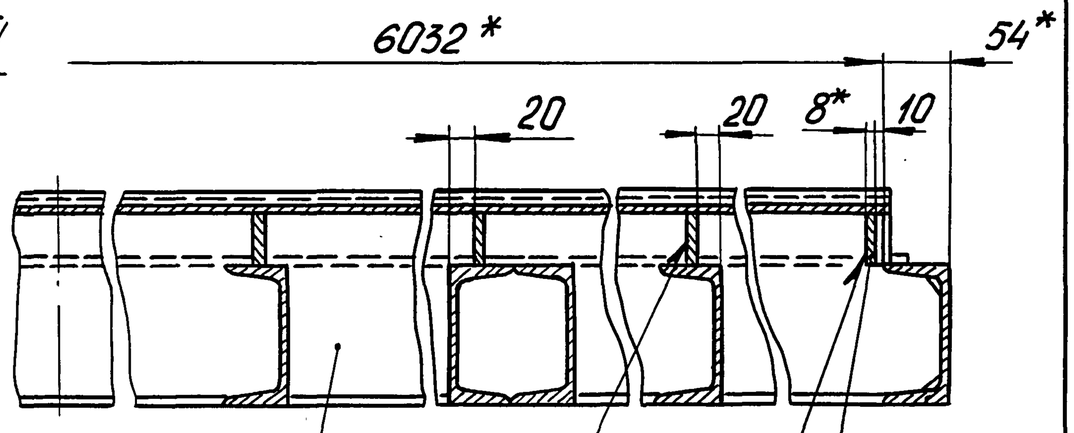

В-В (1:2)

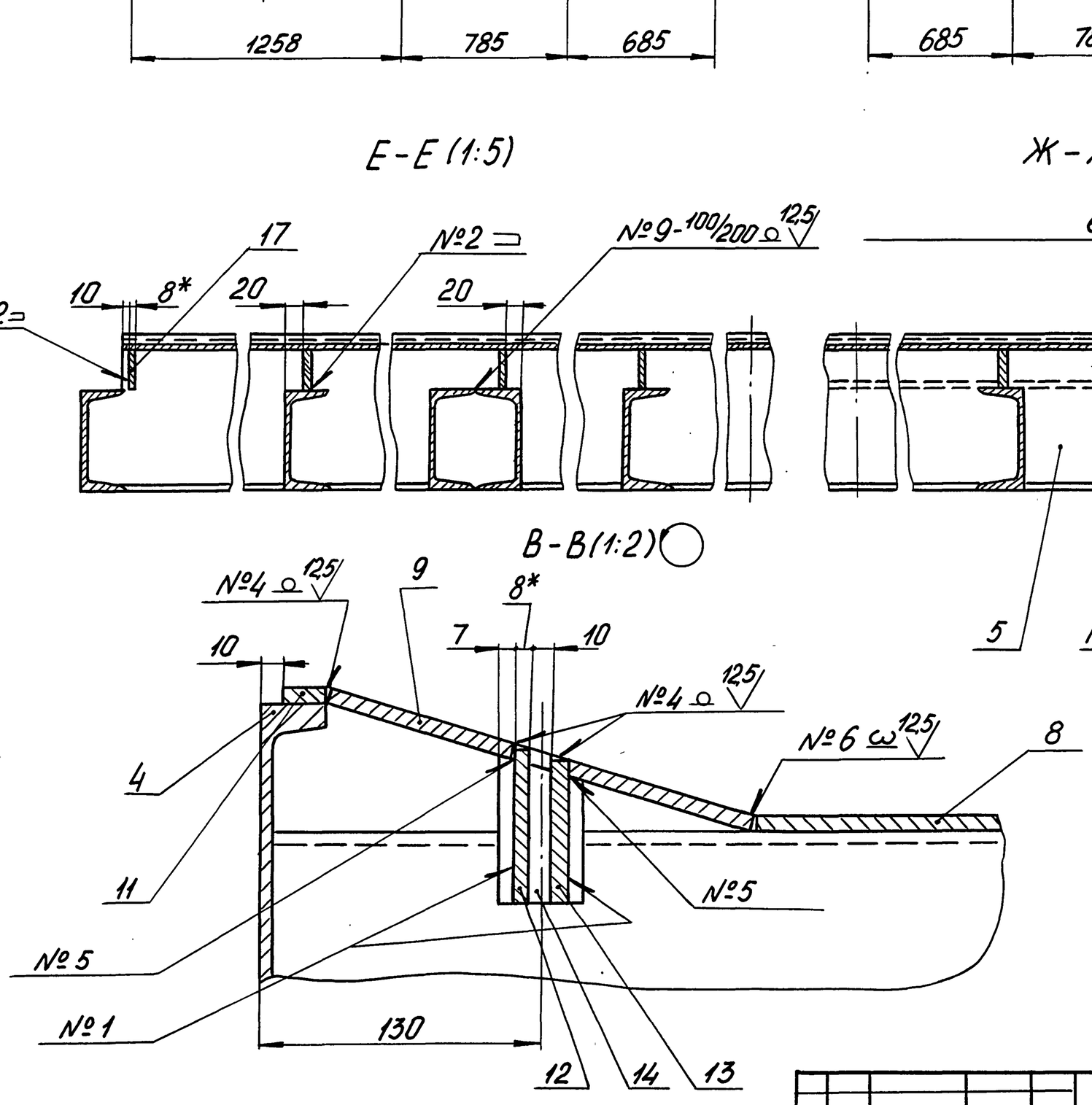

Изм.	Лист	№ докум.	Подп.	Дата	501-7-013.91-762Т-01.0-00 СБ	Лист 2

Инв. № подл. | Подп. и дата | Взам. инв. № | Инв. № дубл. | Подп. и дата

Альбом 3

501-7-013.91-762Т-01.1-02

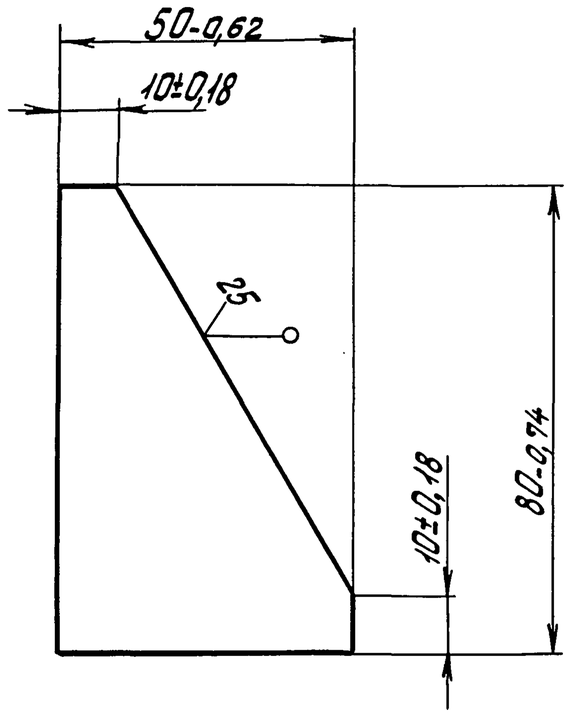

Изм.	Лист	№ докум.	Подп.	Дата
Разраб.		Андреев		10.90
Провер.		Бедняков		
Т.контр.				
Н.контр.		Бедняково		
Утв.		Узекин		

501-7-013.91-762Т-01.1-02

Ребро

Лит.	Масса	Масшт.
	0,2	1:1

Лист | Листов 1

Лист 10.0 ГОСТ 19903-74 / ВСт3 ГОСТ 14637-79

СКБ Главстройпрома Минтрансстроя

Формат А4

Инв. № подл. | Подп. и дата | Взам. инв. № | Инв. № дубл. | Подп. и дата

Форм.	Зона	Поз.	Обозначение	Наименование	Кол.	Прим.
				Документация		
А4			501-7-013.91-762Т-01.2-00СБ	Сборочный чертеж		
				Детали		
А4		1	501-7-013.91-762Т-01.1-02	Ребро	4	
А4		2	501-7-013.91-762Т-01.2-01	Кронштейн	1	

Изм.	Лист	№ докум.	Подп.	Дата
Разраб.		Андреев		10.90
Провер.		Бедняков		
Н.контр.		Бедняково		
Утв.		Узекин		

501-7-013.91-762Т-01.2-00

Упор

Лит	Лист	Листов
		1

СКБ Главстройпрома Минтрансстроя

Формат А4

Альбом 3

501-7-013.91-762Т-01.2-02

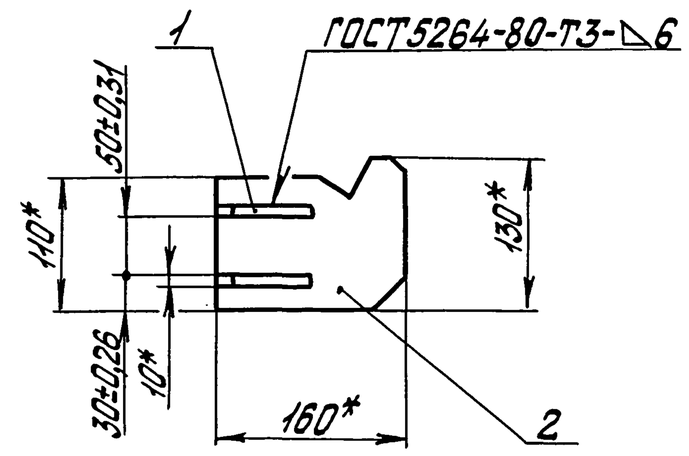

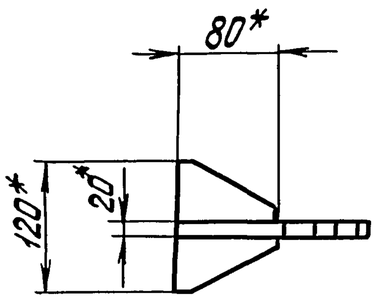

* Размеры для справок.

Изм.	Лист	№ докум.	Подп.	Дата
Разраб.		Андреев		10.90
Провер.		Бедняков		
Т.контр.				
Н.контр.		Бедняково		
Утв.		Узекин		

501-7-013.91-762Т-01.2-00 СБ

Упор
Сборочный чертеж

Лит.	Масса	Масшт.
	3,6	1:5

Лист | Листов 1

СКБ Главстройпрома Минтрансстроя

Формат А4

501-7-013.91-762Т-01.2-01

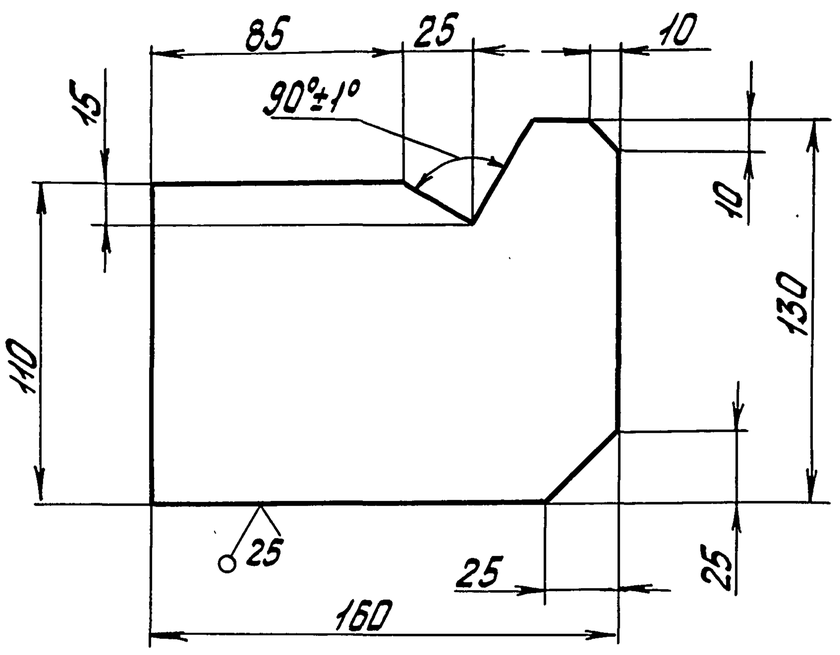

Неуказанные предельные отклонения размеров: $h14; \pm \frac{IT14}{2}$.

Изм.	Лист	№ докум.	Подп.	Дата
Разраб.		Андреев		10.90
Провер.		Бедняков		
Т.контр.				
Н.контр.		Бедняково		
Утв.		Узекин		

501-7-013.91-762Т-01.2-01

Кронштейн

Лит	Масса	Масшт.
	2,7	1:2

Лист | Листов 1

Лист 20.0 ГОСТ 19903-74 / ВСт3 ГОСТ 14637-79

СКБ Главстройпрома Минтрансстроя

Формат А4

Альбом 3

501-7-013.91-762Т-01.0-01

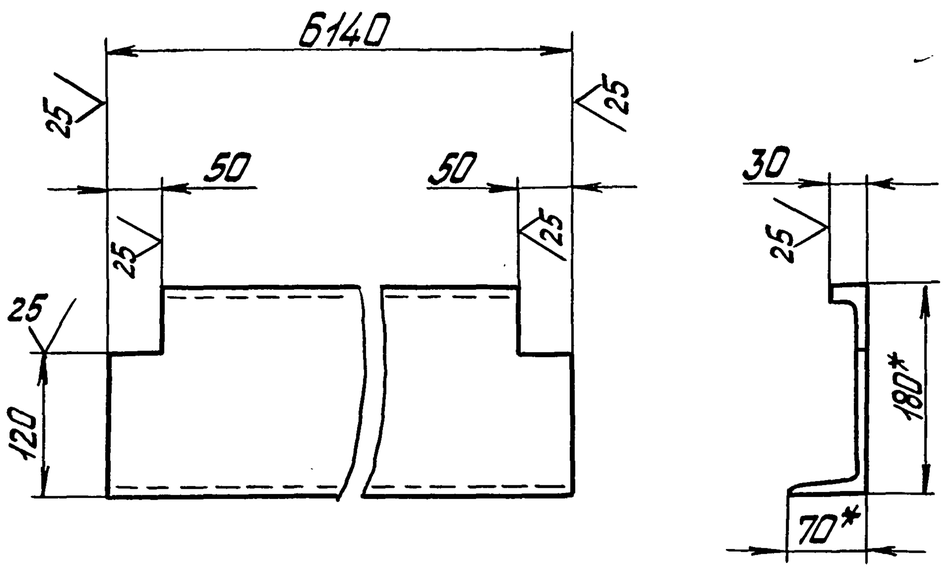

1. $h14; \pm \frac{IT14}{2}$.

2. *Размеры для справок.

Изм.	Лист	№ докум.	Подп.	Дата
Разраб.		Андреев		10.90
Провер.		Бедняков		
Т.контр.				
Н.контр.		Бедникова		
Утв.		Узекин		

501-7-013.91-762Т-01.0-01

Балка

Лит.	Масса	Масштаб
	99	1:5
Лист	Листов 1	

Швеллер 18 ГОСТ 8240-89 / Вст3 ГОСТ 535-88

СКБ Главстройпрома Минтрансстроя

Формат А4

Инв.№ подл. | Подп. и дата | Взам. инв.№ | Инв.№ дубл. | Подп. и дата

501-7-013.91-762Т-01.0-02

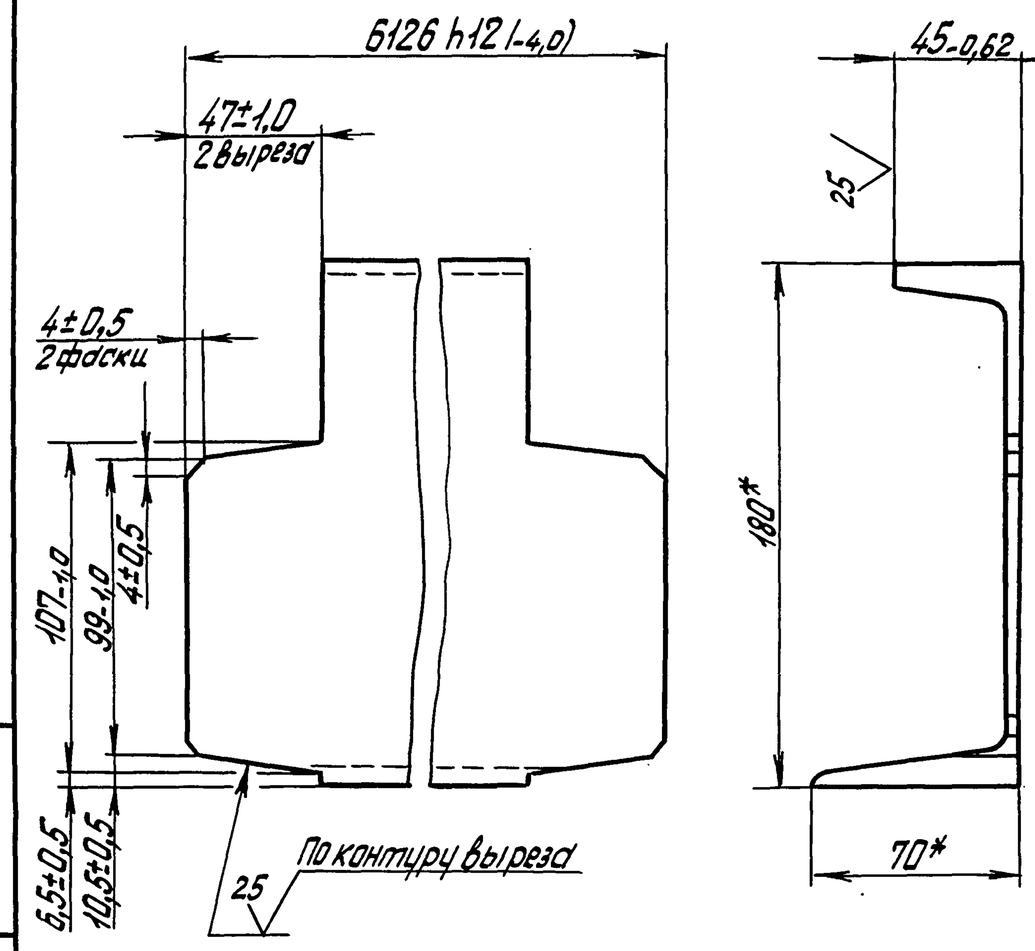

*Размеры для справок.

Изм.	Лист	№ докум.	Подп.	Дата
Разраб.		Андреев		10.90
Провер.		Бедняков		
Т.контр.				
Н.контр.		Бедникова		
Утв.		Узекин		

501-7-013.91-762Т-01.0-02

Балка

Лит.	Масса	Масштаб
	96,5	1:2
Лист	Листов 1	

Швеллер 18 ГОСТ 8240-89 / В ГОСТ 535-88

СКБ Главстройпрома Минтрансстроя

Формат А4

Альбом 3

501-7-013.91-762Т-01.0-03

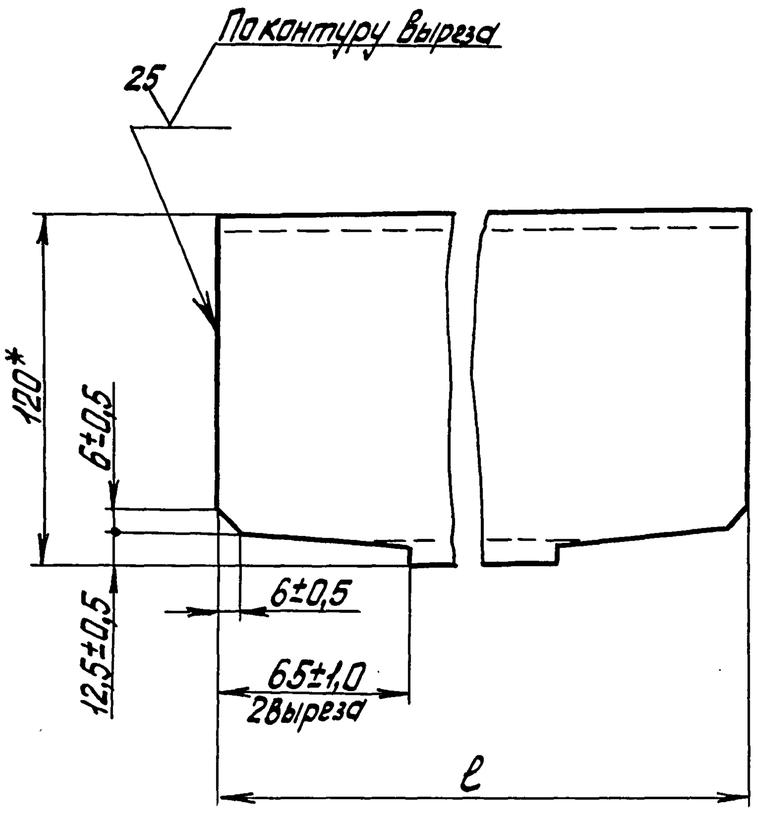

Обозначение	ℓ, мм	Масса, кг
501-7-013.91-762Т-01.0-03	1646-3,1	17,1
-01	823-2,6	8,5

*Размер для справок.

Изм.	Лист	№ докум.	Подп.	Дата
Разраб.		Андреев		10.90
Провер.		Бедняков		
Т.контр.				
Н.контр.		Бедникова		
Утв.		Узекин		

501-7-013.91-762Т-01.0-03

Связь

Лит.	Масса	Масштаб
	см. табл.	1:2
Лист	Листов 1	

Швеллер 12 ГОСТ 8240-89 / Вст3 ГОСТ 535-88

СКБ Главстройпрома Минтрансстроя

Инв.№ подл. | Подп. и дата | Взам. инв.№ | Инв.№ дубл. | Подп. и дата

501-7-013.91-762Т-01.0-04

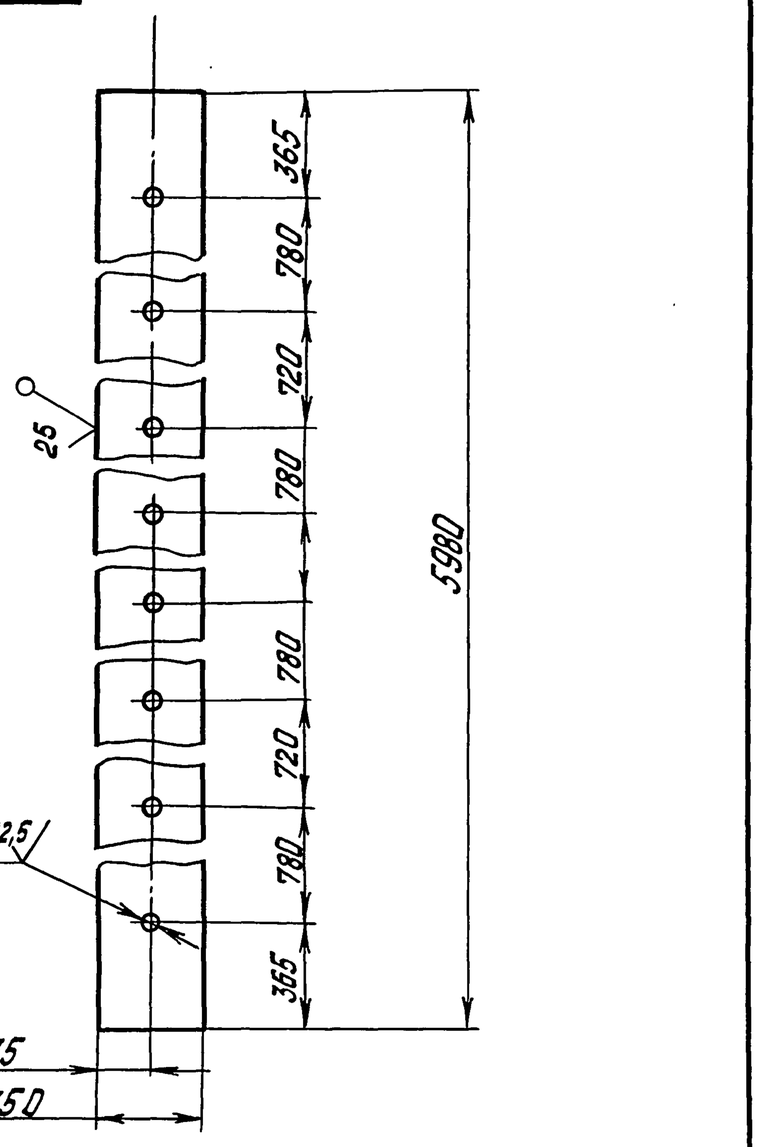

Неуказанные предельные отклонения размеров: $h14; \pm \frac{IT14}{2}$.

Изм.	Лист	№ докум.	Подп.	Дата
Разраб.		Андреев		10.90
Провер.		Бедняков		
Т.контр.				
Н.контр.		Бедникова		
Утв.		Узекин		

501-7-013.91-762Т-01.0-04

Плита

Лит	Масса	Масштаб
	130	1:20
Лист	Листов 1	

Лист 8,0 ГОСТ 19903-74 / Вст3 ГОСТ 14637-79

СКБ Главстройпрома Минтрансстроя

Альбом 3

501-7-013.91-762Т-01.0-05

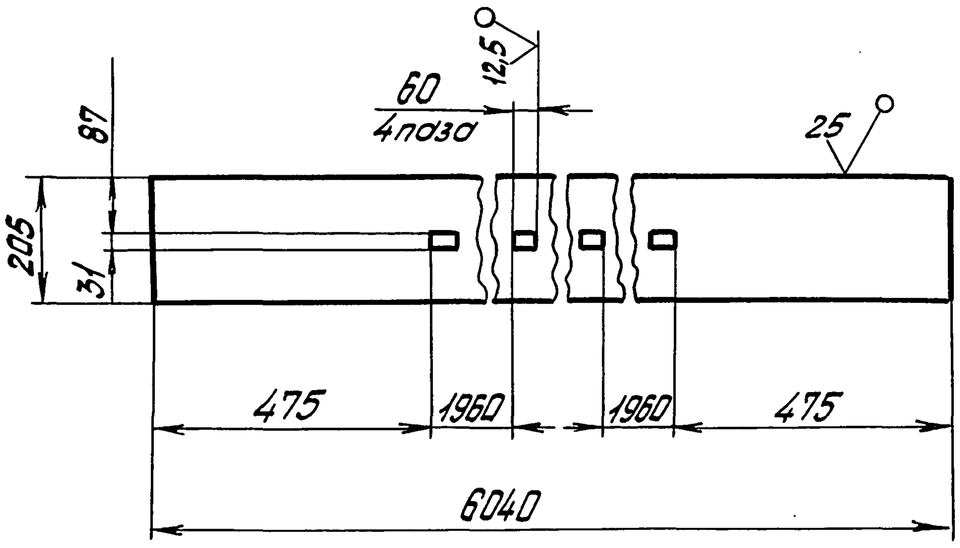

Неуказанные предельные отклонения размеров: H14; h14; $\pm\frac{IT14}{2}$.

Изм.	Лист	№ докум.	Подп.	Дата
Разраб.		Андреев		10.90
Провер.		Бедняков		
Т.контр.				
Н.контр.		Беднякова		
Утв.		Узекин		

501-7-013.91-762Т-01.0-05

Плита

Лит.	Масса	Масштаб
	77,3	1:10
Лист	Листов 1	

Лист 8,0 ГОСТ 19903-74 / Вст3 ГОСТ 14637-79

СКБ Главстройпрома Минтрансстроя

Формат А4

501-7-013.91-762Т-01.0-10

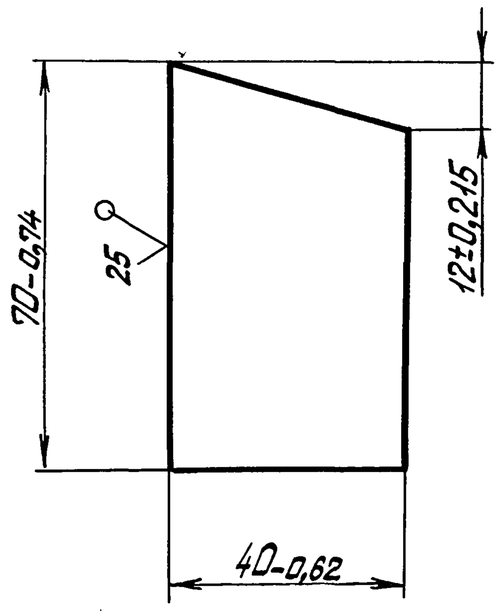

Изм.	Лист	№ докум.	Подп.	Дата
Разраб.		Андреев		10.90
Провер.		Бедняков		
Т.контр.				
Н.контр.		Беднякова		
Утв.		Узекин		

501-7-013.91-762Т-01.0-10

Стенка

Лит.	Масса	Масшт.
	0,16	1:1
Лист	Листов 1	

Лист 8,0 ГОСТ 19903-74 / Вст3 ГОСТ 14637-79

СКБ Главстройпрома Минтрансстроя

Формат А4

Альбом 3

501-7-013.91-762Т-01.0-11

12,5

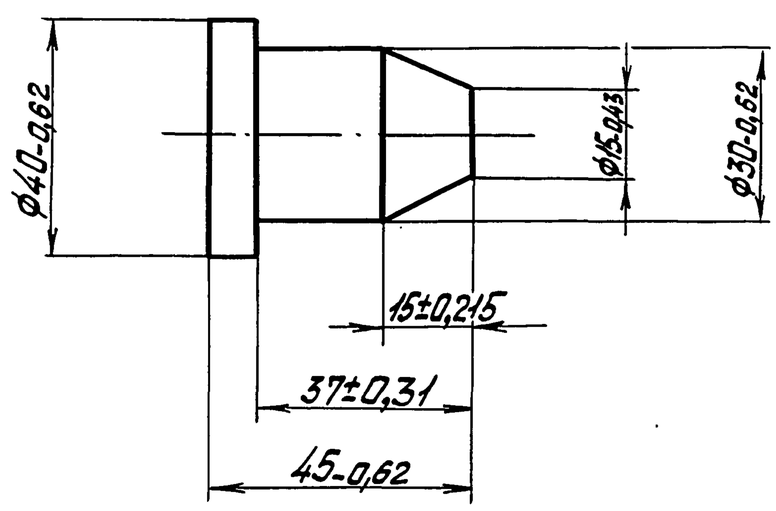

Изм.	Лист	№ докум.	Подп.	Дата
Разраб.		Андреев		10.90
Провер.		Бедняков		
Т.контр.				
Н.контр.		Беднякова		
Утв.		Узекин		

501-7-013.91-762Т-01.0-11

Палец

Лит	Масса	Масшт.
	0,25	1:1
Лист	Листов 1	

Сталь 10 ГОСТ 1050-88

СКБ Главстройпрома Минтрансстроя

501-7-013.91-762Т-01.0-13

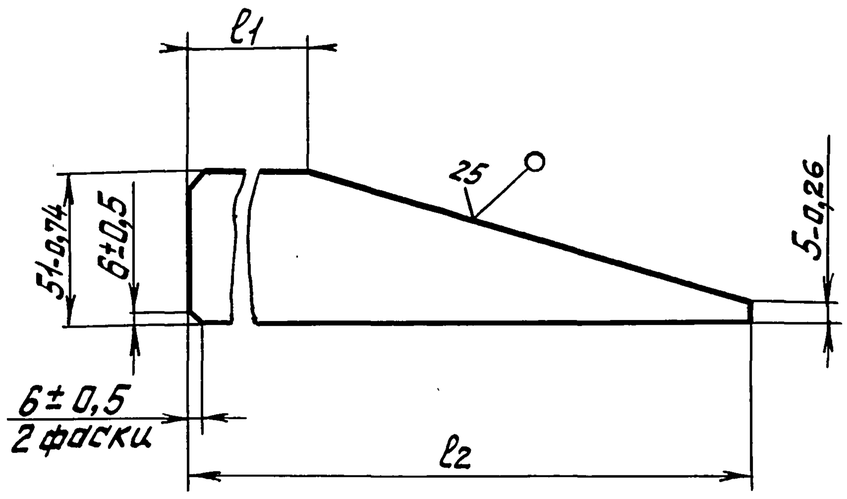

Обозначение	l1, мм	l2, мм	Масса, кг
501-7-013.91-762Т-01.0-13	53-0,74	207-1,15	0,4
-01	73-0,74	227-1,15	0,45

Изм.	Лист	№ докум.	Подп.	Дата
Разраб.		Андреев		10.90
Провер.		Бедняков		
Т.контр.				
Н.контр.		Беднякова		
Утв.		Узекин		

501-7-013.91-762Т-01.0-013

Ребро

Лит.	Масса	Масштаб
	см. табл.	1:2
Лист	Листов 1	

Лист 8,0 ГОСТ 19903-74 / Вст3 ГОСТ 14637-79

СКБ Главстройпрома Минтрансстроя

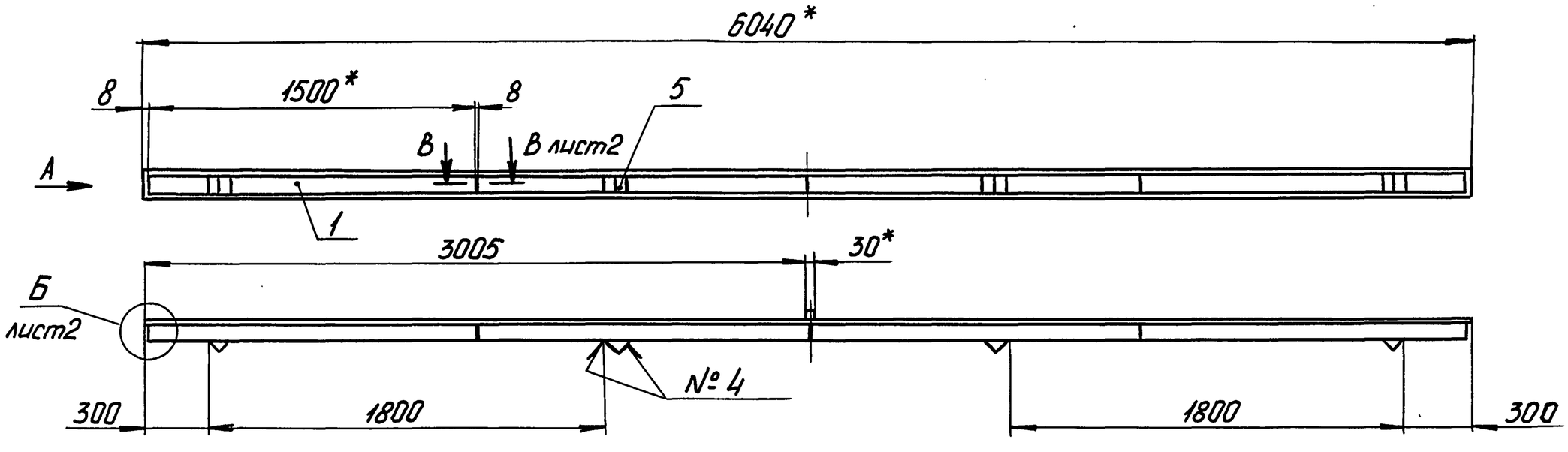

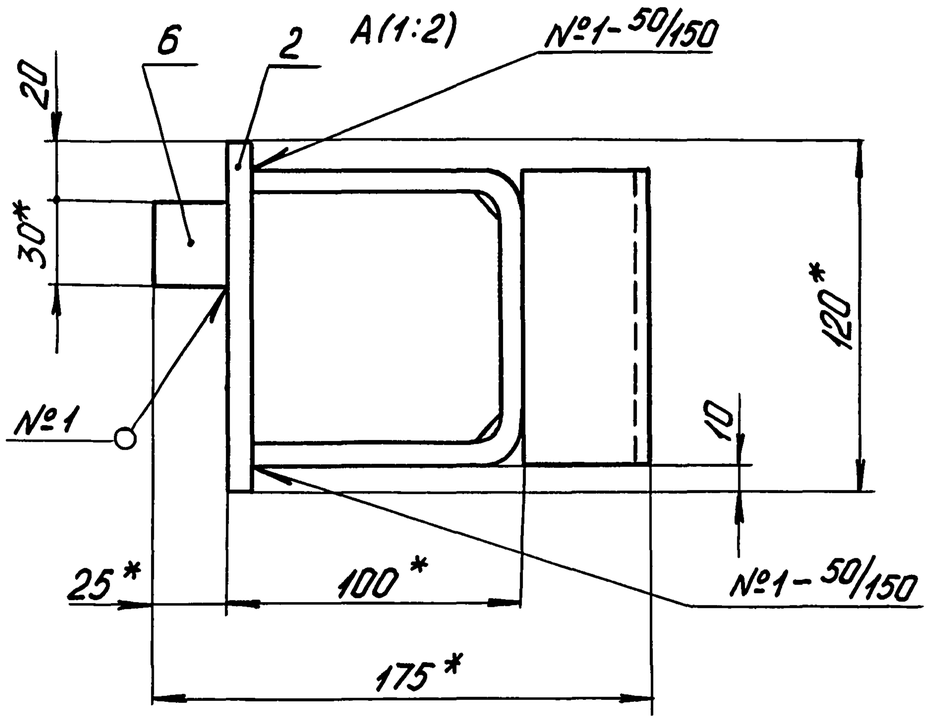

№ шва	Конструктивные элементы шва	Обозначение шва	Прим.
1	—	ГОСТ 5264-80-Т1-▵5	—
2	—	ГОСТ 5264-80-Т3-▵5	—
3	—	ГОСТ 5264-80-У5-▵4	—
4	—	ГОСТ 11534-75-Т1	—

1. $\pm \frac{JT14}{2}$.
2. * Размеры для справок.

					501-7-013.91-762Т-02.0-00СБ
Изм.	Лист	№ докум.	Подп.	Дата	Борт продольный Сборочный чертеж
Разраб.		Андреев		10.90	
Провер.		Бедняков			
Т.контр.					
Н.контр.		Беднякова			
Утв.		Узекин			

Лит.	Масса	Масшт.
	162	1:20
Лист 1	Листов 2	

СКБ Главстройпрома Минтрансстроя

Формат А3

Альбом 3
501-7-013.91-762Т-02.0-00СБ

Б (1:2) лист 1

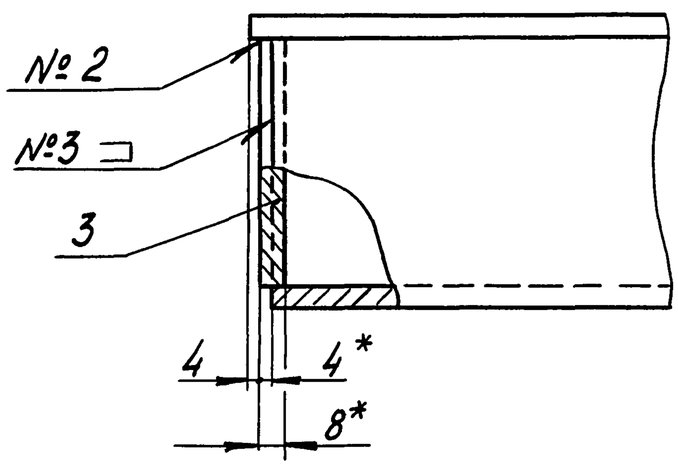

В-В (1:2) лист 1

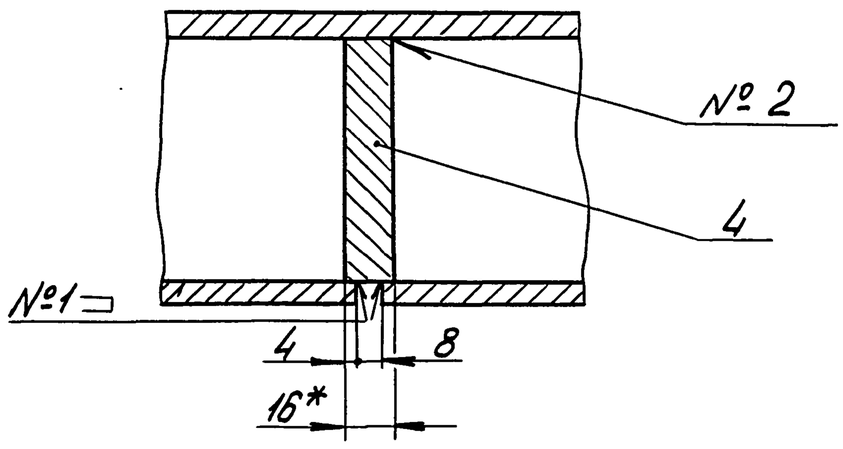

Форм.	Зона	Поз.	Обозначение	Наименование	Кол.	Прим.
				Документация		
*			501-7-013.91-762Т-02.0-00СБ	Сборочный чертеж		*) А3; А4
				Детали		
А4		1	501-7-013.91-762Т-02.0-01	Скоба	4	
Б4		2	501-7-013.91-762Т-02.0-02	Плита		Шерох. поверх. резо 25
				Лист 8.0 ГОСТ 19903-74 ВСт3ГОСТ 14637-79		
				120-0.87 × 6040h12(-4.01)	1	45,5 кг
А4		3	501-7-013.91-762Т-02.0-03	Ребро	2	
		4	-01	Ребро	3	
Б4		5	501-7-013.91-762Т-02.0-04	Петля		Шерох. поверх. резо 25
				Уголок 75х75х8-БГОСТ 8509-86 БСт3ГОСТ 535-88		
				ℓ = 100-0.87	4	0,9 кг
Б4		6	501-7-013.91-762Т-02.0-05	Бобышка		Шерох. поверх. резо 25
				Лист 30.0 ГОСТ 19903-74 ВСт3ГОСТ 14637-79		
				25-0,52 × 30-0,52	1	0,2 кг

					501-7-013.91-762Т-02.0-00
Изм.	Лист	№ докум.	Подп.	Дата	Борт продольный
Разраб.		Андреев		10.90	
Провер.		Беднякова			
Н.контр.		Беднякова			
Утв.		Узекин			

Лит.	Лист.	Листов
		1

СКБ Главстройпрома Минтрансстроя

Альбом 3
501-7-013.91-762Т-02.0-00СБ

					501-7-013.91-762Т-02.0-00СБ
Изм.	Лист	№ докум.	Подп.	Дата	

Лист 2

Альбом 3

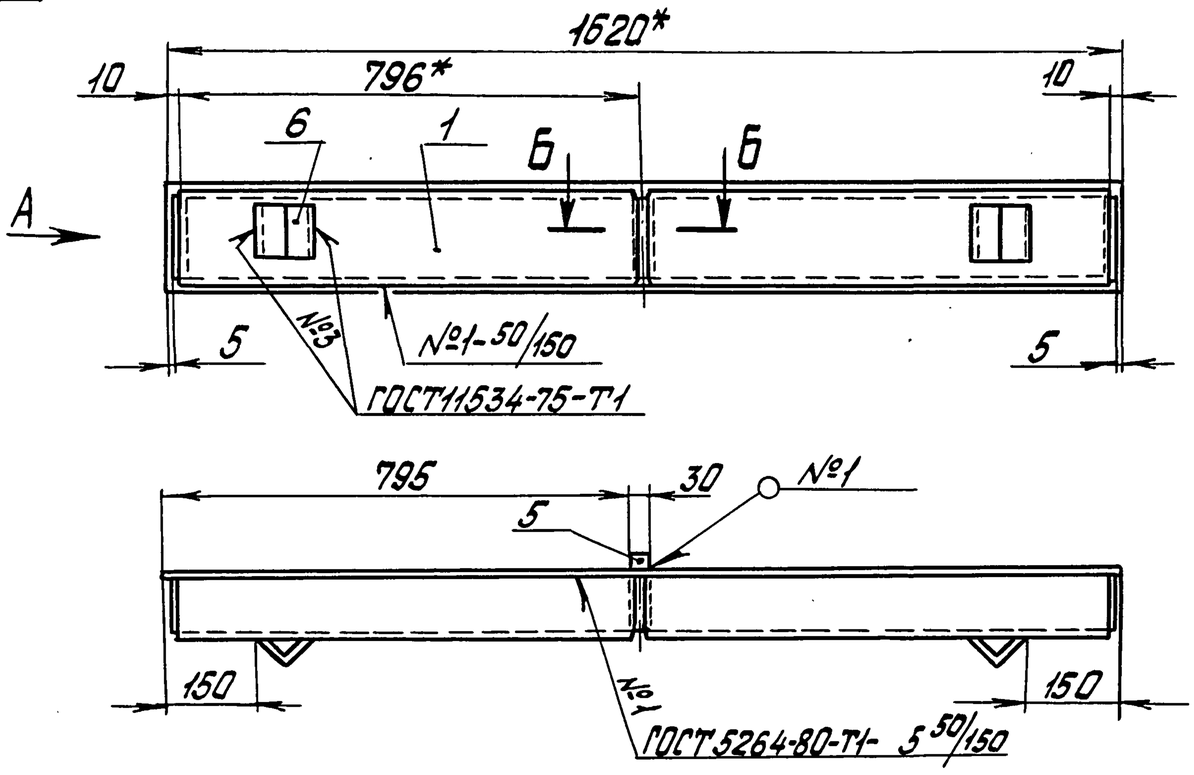

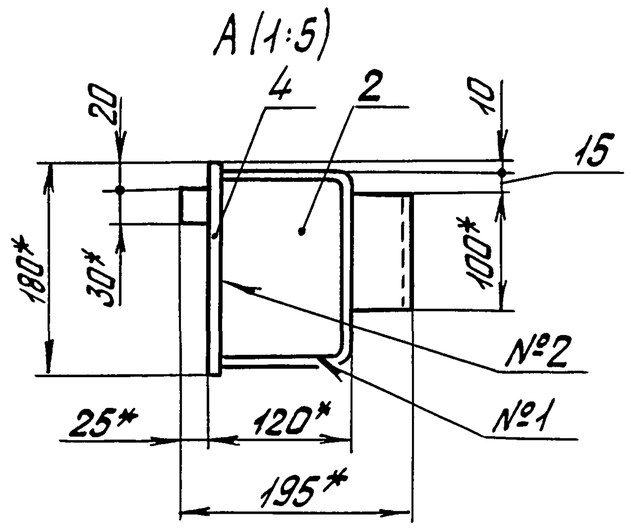

Б-Б (1:2)

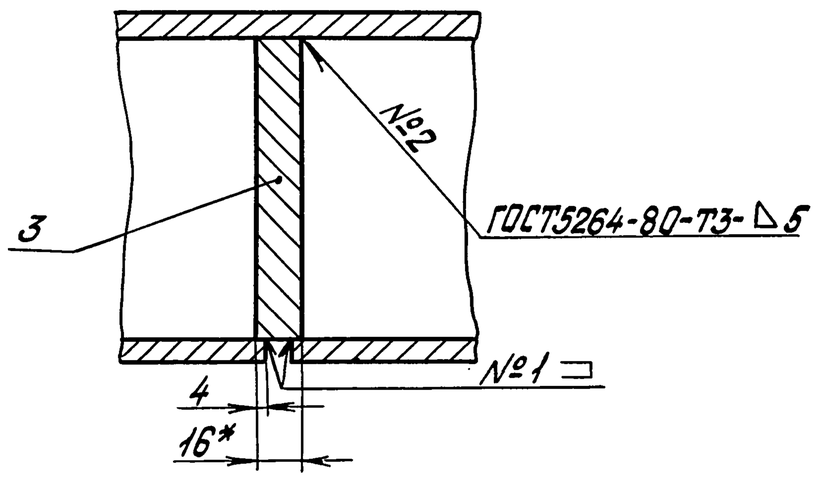

1. ± УТ14/2.

2. * Размеры для справок.

					501-7-013.91-762Т-03.0-00СБ	
Изм.	Лист	№ докум.	Подп.	Дата	Борт торцевой Сборочный чертеж	Лит. / Масса / Масшт.: 64 / 1:10
Разраб.		Андреев		10.90		Лист / Листов: 1
Провер.		Бедняков				СКБ Главстройпрома Минтрансстроя
Т.контр.						
Н.контр.		Беднякова				
Утв.		Узекин				

Формат А3

Альбом 3

Форм.	Зона	Поз.	Обозначение	Наименование	Кол.	Прим.
				Документация		
А3			501-7-013.91-762Т-03.0-00СБ	Сборочный чертеж		
				Детали		
А4		1	501-7-013.91-762Т-03.0-01	Скоба	2	
А4		2	501-7-013.91-762Т-03.0-02	Ребро	2	
		3	-01	Ребро	1	
Б4		4	501-7-013.91-762Т-03.0-03	Плита		Шерох. поверх. резд 25
				Лист 8.0 ГОСТ 19903-74 / Вст3 ГОСТ 14637-79		
				180-1,0×1620-3,7	1	18,7 кг
Б4		5	501-7-013.91-762Т-03.0-04	Бобышка		Шерох. поверх. резд 25
				Лист 30.0 ГОСТ 19903-74 / Вст3 ГОСТ 14637-79		
				25-0,52×30-0,52	1	0,2 кг
Б4		6	501-7-013.91-762Т03.0-05	Петля		Шерох. поверх. резд 25
				Уголок 75×75×8-Б ГОСТ 8509-86 / Вст3 ГОСТ 14637-79		
				ℓ=100-0,87	2	0,9 кг

					501-7-013.91-762Т-03.0-00	
Изм.	Лист	№ докум.	Подп.	Дата	Борт торцевой	Лит. / Лист / Листов: 1
Разраб.		Андреев		10.90		СКБ Главстройпрома Минтрансстроя
Провер.		Бедняков				
Н.контр.		Беднякова				
Утв.		Узекин				

Форм.	Зона	Поз.	Обозначение	Наименование	Кол.	Прим.
				Документация		
А2			501-7-013.91-762Т-04.0-00СБ	Сборочный чертеж		
				Детали		
А4		1	501-7-013.91-762Т-04.0-01	Крышка	1	
А4		2	501-7-013.91-762Т-04.0-02	Днище	1	
А4		3	501-7-013.91-762Т-04.0-03	Ребро	2	
		4	-01	Ребро	2	
Б4		5	501-7-013.91-762Т-04.0-04	Стенка		Шерох. поверх. резд 25
				Лист 8.0 ГОСТ 19903-74 / Вст3 ГОСТ 14637-79		
				120-0,87×2970h12(-2,1)	2	22,4 кг
А4		6	501-7-013.91-762Т-04.0-05	Петля	2	
Б4		7	501-7-013.91-762Т-04.0-06	Ось		Шерох. поверх. резд 25
				Кругг В20 ГОСТ 2590-88 / Ст3 ГОСТ 535-88		
				ℓ=70-0,74	2	0,2 кг

					501-7-013.91-762Т-04.0-00	
Изм.	Лист	№ докум.	Подп.	Дата	Разделитель	Лит. / Лист / Листов: 1
Разраб.		Андреев		10.90		СКБ Главстройпрома Минтрансстроя
Провер.		Бедняков				
Н.контр.		Беднякова				
Утв.		Узекин				

Альбом 3

501-7-013.91-762Т-02.0-01

25 √(√)

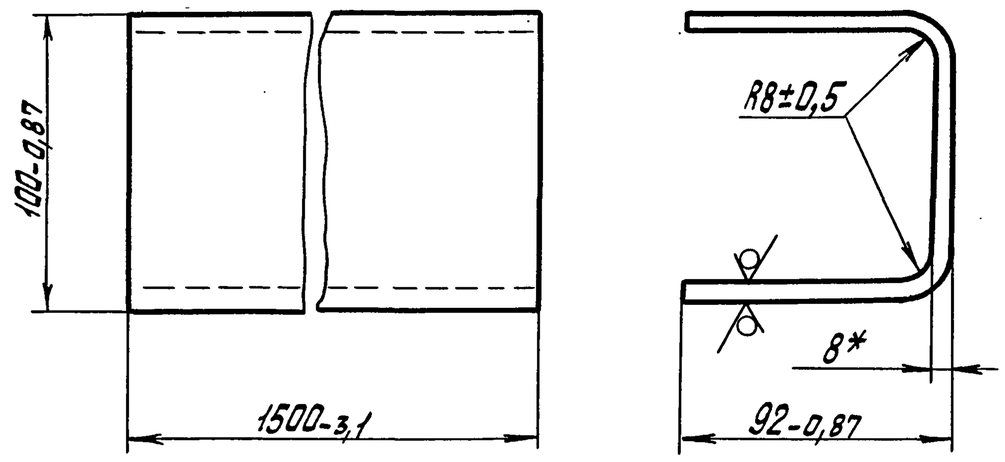

*Размер для справок.

Изм.	Лист	№ докум.	Подп.	Дата
Разраб.		Андреев		10.90
Провер.		Бедняков		
Т.контр.				
Н.контр.		Бедняков		
Утв.		Узекин		

501-7-013.91-762Т-02.0-01

Скоба

Лит.	Масса	Масштаб
	26,4	1:2
Лист	Листов 1	

Лист 8.0 ГОСТ 19903-74 / ВСт3 ГОСТ 14637-79

СКБ Главстройпрома Минтрансстроя

Формат А4

Подл. и дата | Инв. № подл. | Взам. инв. № | Инв. № дубл. | Подп. и дата

501-7-013.91-762Т-02.0-03

√(√)

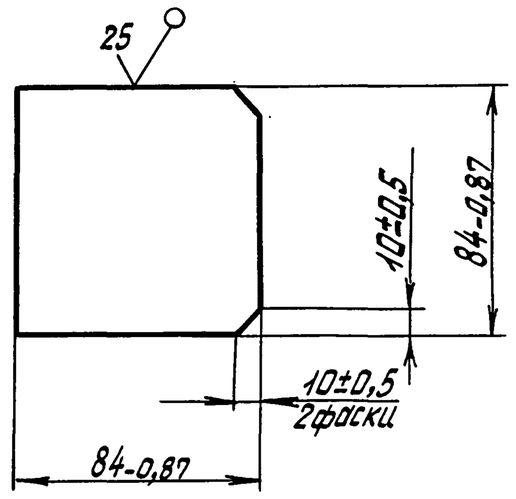

Обозначение	Материал	Масса, кг
	Лист 8.0 ГОСТ 19903-74 / ВСт3 ГОСТ 14637-79	0,44
	Лист 16.0 ГОСТ 19903-74 / ВСт3 ГОСТ 14637-79	0,88

Изм.	Лист	№ докум.	Подп.	Дата
Разраб.		Андреев		10.90
Провер.		Бедняков		
Т.контр.				
Н.контр.		Бедняков		
Утв.		Узекин		

501-7-013.91-762Т-02.0-03

Ребро

Лит.	Масса	Масштаб
	см. табл.	1:2
Лист	Листов 1	

См. табл.

СКБ Главстройпрома Минтрансстроя

Формат А4

Подл. и дата | Инв. № подл. | Взам. инв. № | Инв. № дубл. | Подп. и дата

Альбом 3

501-7-013.91-762Т-03.0-01

25 √(√)

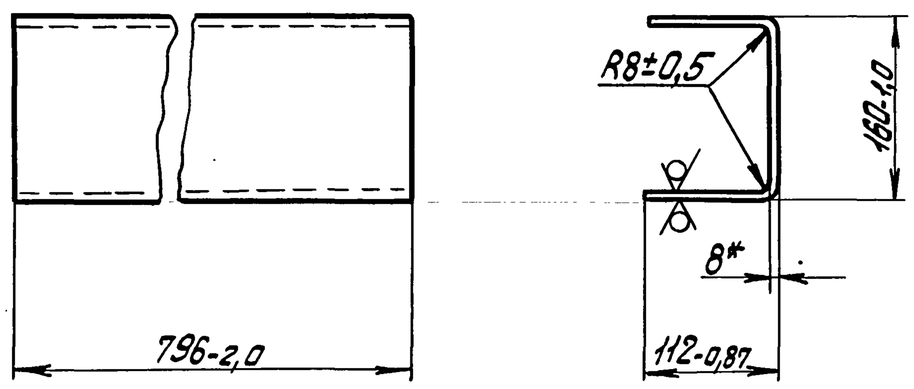

*Размер для справок.

Изм.	Лист	№ докум.	Подп.	Дата
Разраб.		Андреев		10.90
Провер.		Бедняков		
Т.контр.				
Н.контр.		Бедняков		
Утв.		Узекин		

501-7-013.91-762Т-03.0-01

Скоба

Лит.	Масса	Масштаб
	19	1:5
Лист	Листов 1	

Лист 8.0 ГОСТ 19903-74 / ВСт3 ГОСТ 14637-79

СКБ Главстройпрома Минтрансстроя

Подл. и дата | Инв. № подл. | Взам. инв. № | Инв. № дубл. | Подп. и дата

501-7-013.91-762Т-03.0-02

√(√)

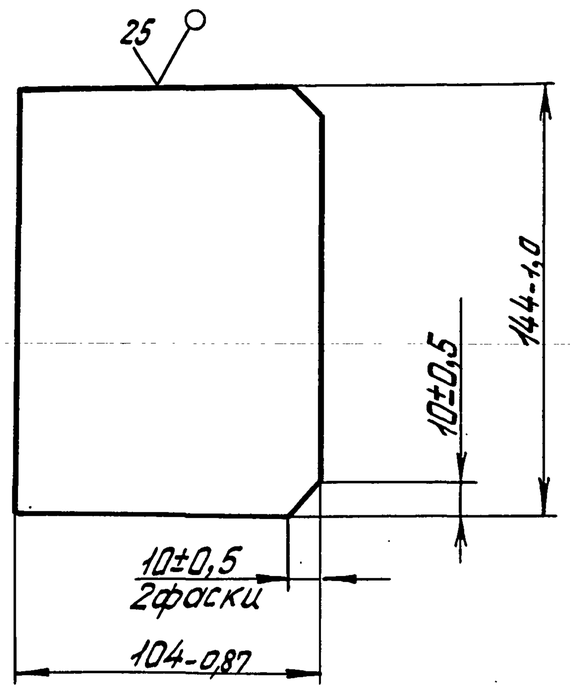

Обозначение	Материал	Масса, кг
	Лист 8.0 ГОСТ 19903-74 / ВСт3 ГОСТ 14637-79	0,95
	Лист 16.0 ГОСТ 19903-74 / ВСт3 ГОСТ 14637-75	1,9

Изм.	Лист	№ докум.	Подп.	Дата
Разраб.		Андреев		10.90
Провер.		Бедняков		
Т.контр.				
Н.контр.		Бедняков		
Утв.		Узекин		

501-7-013.91-762Т-03.0-02

Ребро

Лит.	Масса	Масштаб
	см. табл.	1:2
Лист	Листов 1	

См. табл.

СКБ Главстройпрома Минтрансстроя

Подл. и дата | Инв. № подл. | Взам. инв. № | Инв. № дубл. | Подп. и дата

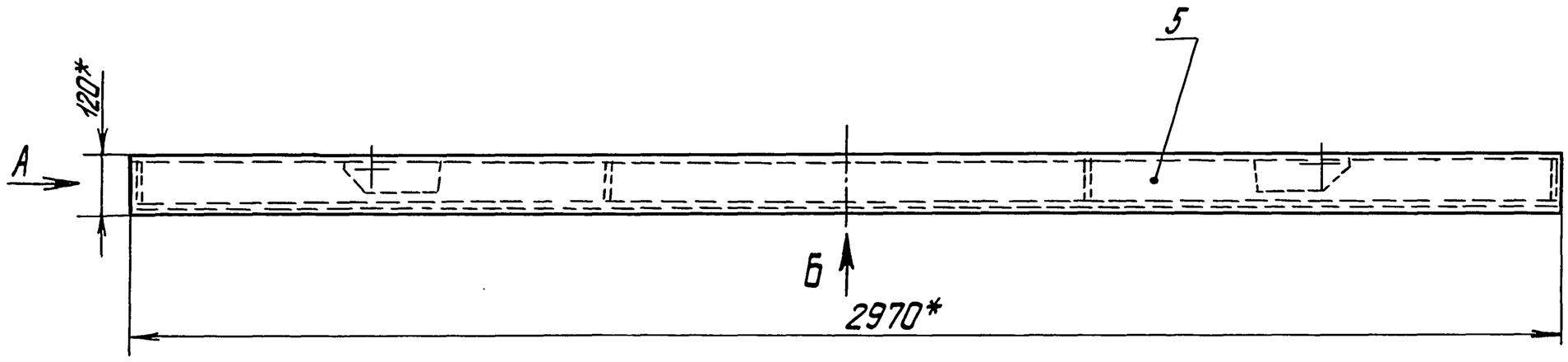

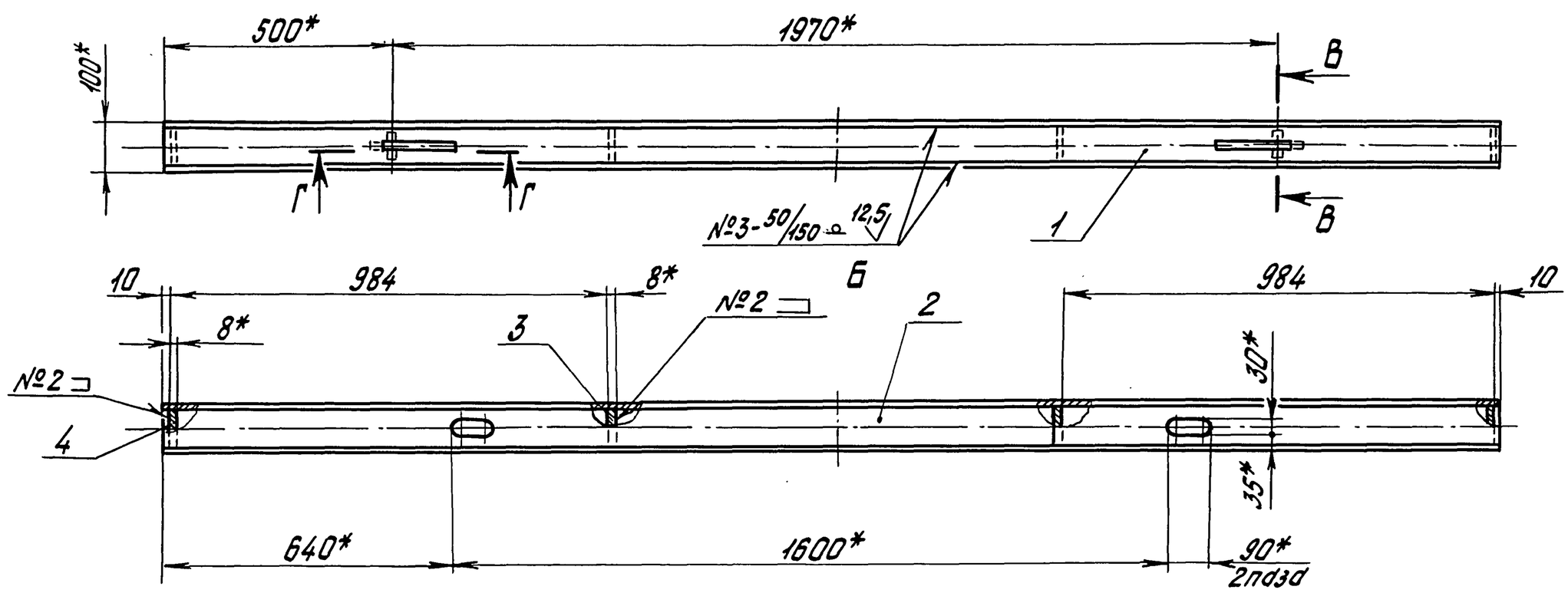

А (1:2)

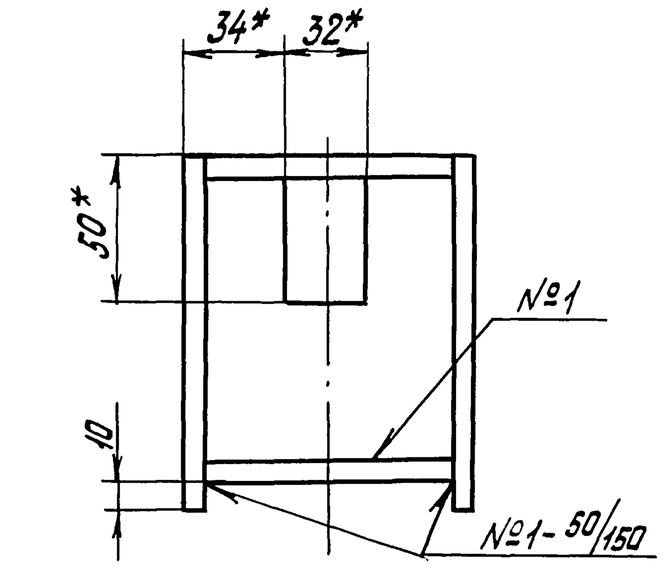

В–В (1:2)

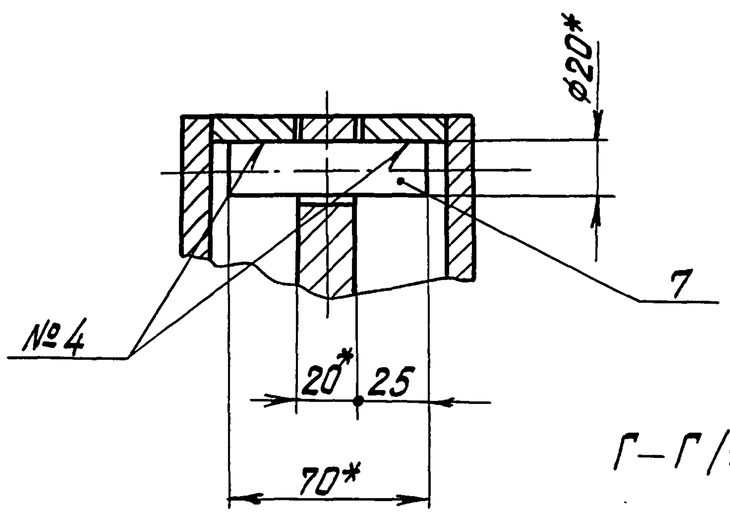

Г–Г (1:5)

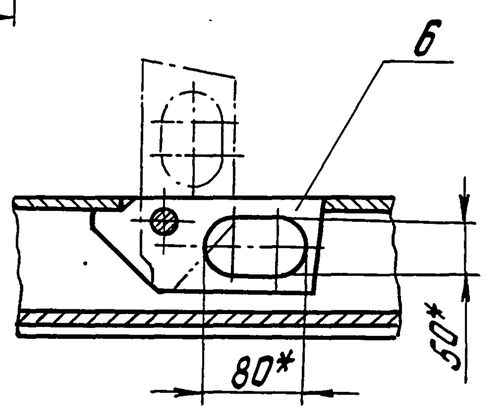

№ шва	Конструктивные элементы шва	Обозначение шва	Прим.
1	—	ГОСТ 5264-80-Т1- 5	—
2	—	ГОСТ 5264-80-Т3- 5	—
3	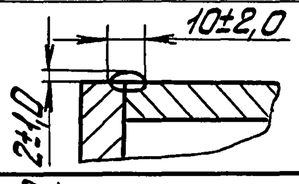	Сварка ручная дуговая	—
4	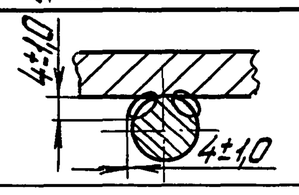		—

1. $\pm \frac{IT14}{2}$.

2. * Размеры для справок.

Изм.	Лист	№ докум.	Подп.	Дата	501-7-013.91-762Т-04.0-ООСБ	
Разраб.		Андреев		10.90	Разделитель сборочный чертеж	Лит. 90 / Масса 1:10
Провер.		Бедняков				Лист / Листов 1
Т.контр.						СКБ Главстройпрома Минтрансстроя
Н.контр.		Беднякова				
Утв.		Узбкин				

Инв.№ подл. | Подп. и дата | Взам. инв.№ | Инв.№ дубл. | Подп. и дата

Альбом 3

501-7-013.91-762Т-04.0-01

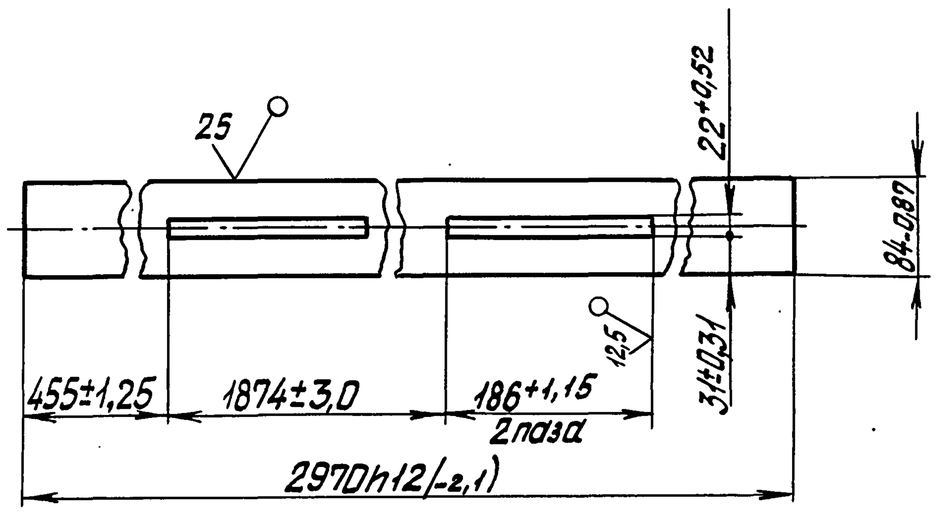

Изм.	Лист	№ докум.	Подп.	Дата
Разраб.		Андреев		10.90
Провер.		Бедняков		
Т.контр.				
Н.контр.		Бедякова		
Утв.		Узекин		

501-7-013.91-762Т-04.0-01

Крышка

Лит.	Масса	Масштаб
	15,2	1:5

Лист | Листов 1

Лист 8.0 ГОСТ 19903-74 / Вст3 ГОСТ 14637-79

СКБ Главстройпрома Минтрансстроя

формат А4

Инв.№ подл. | Подп. и дата | Взам. инв.№ | Инв.№ дубл. | Подп. и дата

501-7-013.91-762Т-04.0-02

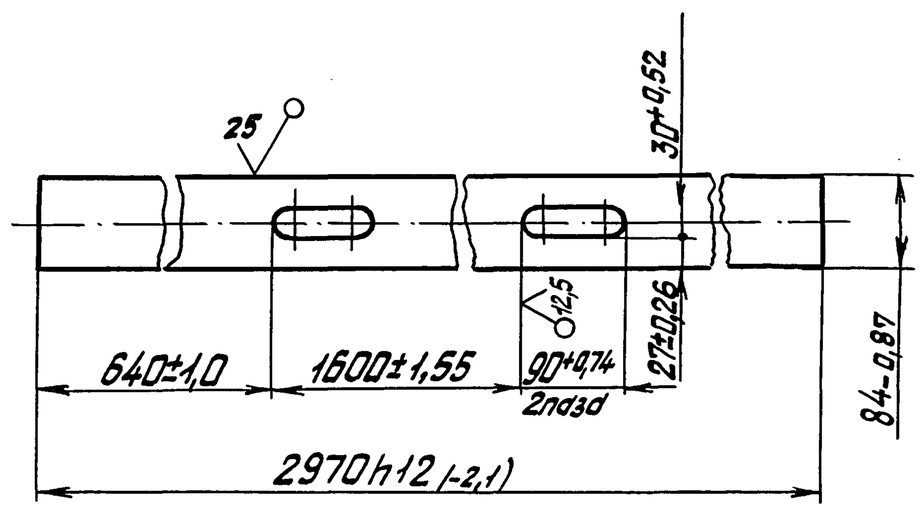

Изм.	Лист	№ докум.	Подп.	Дата
Разраб.		Андреев		10.90
Провер.		Бедняков		
Т.контр.				
Н.контр.		Бедякова		
Утв.		Узекин		

501-7-013.91-762Т-04.0-02

Днище

Лит.	Масса	Масштаб
	15,4	1:5

Лист | Листов 1

Лист 8.0 ГОСТ 19903-74 / Вст3 ГОСТ 14637-79

СКБ Главстройпрома Минтрансстроя

формат А4

Инв.№ подл. | Подп. и дата | Взам. инв.№ | Инв.№ дубл. | Подп. и дата

501-7-013.91-762Т-04.0-03

Рис. 1

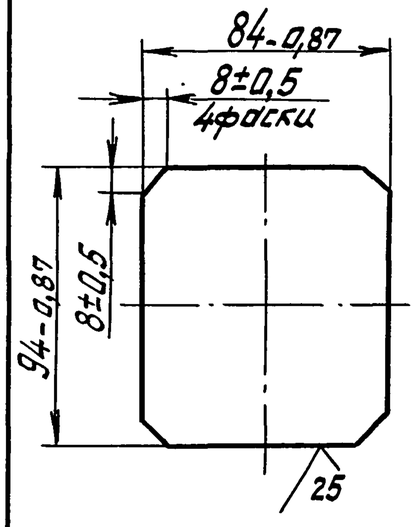

Рис. 2
(Остальное см. Рис. 1)

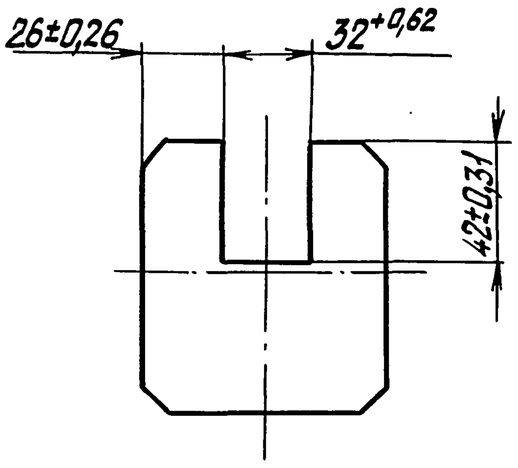

Обозначение	Рис.	Масса, кг
	1	0,50
	2	0,42

Изм.	Лист	№ докум.	Подп.	Дата
Разраб.		Андреев		10.90
Провер.		Бедняков		
Т.контр.				
Н.контр.		Бедякова		
Утв.		Узекин		

501-7-013.91-762Т-04.0-03

Ребро

Лит	Масса	Масшт.
	см. табл.	1:2

Лист | Листов 1

Лист 8.0 ГОСТ 19903-74 / Вст3 ГОСТ 14637-79

СКБ Главстройпрома Минтрансстроя

Инв.№ подл. | Подп. и дата | Взам. инв.№ | Инв.№ дубл. | Подп. и дата

501-7-013.91-762Т-04.0-05

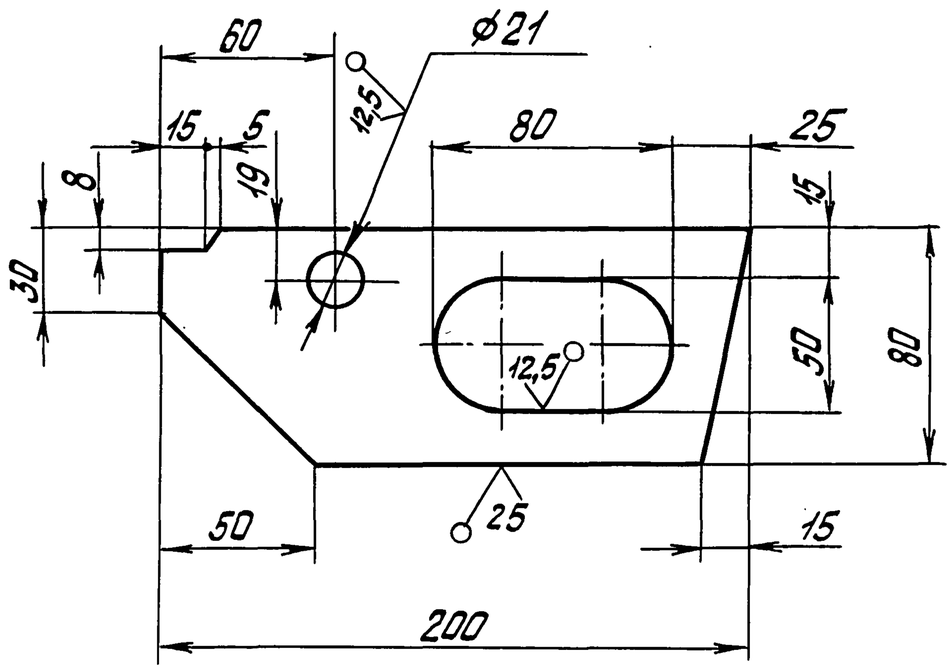

Неуказанные предельные отклонения размеров: $H14; h14; \pm \frac{IT14}{2}$.

Изм.	Лист	№ докум.	Подп.	Дата
Разраб.		Андреев		10.90
Провер.		Бедняков		
Т.контр.				
Н.контр.		Бедякова		
Утв.		Узекин		

501-7-013.91-762Т-04.0-05

Петля

Лит	Масса	Масштаб
	1,6	1:2

Лист | Листов 1

Лист 20.0 ГОСТ 19903-74 / Вст3 ГОСТ 14637-79

СКБ Главстройпрома Минтрансстроя

Инв.№ подл. | Подп. и дата | Взам. инв.№ | Инв.№ дубл. | Подп. и дата

Альбом 3

Форм.	Зона	Поз.	Обозначение	Наименование	Кол.	Прим.
				Документация		
А2			501-7-013.91-762Т-05.0-00СБ	Сборочный чертеж		
				Детали		
А4		1	501-7-013.91-762Т-04.0-03-01	Ребро	2	
А4		2	501-7-013.91-762Т-04.0-05	Петля	2	
А4		4	501-7-013.91-762Т-05.0-01	Стенка	2	
А4		5	501-7-013.91-762Т-05.0-02	Крышка	1	
А4		6	501-7-013.91-762Т-05.0-03	Днище	2	
Б4		7	501-7-013.91-762Т-05.0-04	Днище		Шерох.
				Лист 8,0 ГОСТ 19903-74 / ВСт3ГОСТ 14637-79		поверх.
						резд 25
				84-0,87 × 204-1,15	4	1,0 кг
Б4		8	501-7-013.91-762Т-05.0-05	Днище		Шерох.
				Лист 8,0 ГОСТ 19903-74 / ВСт3ГОСТ 14637-79		поверх.
						резд 25
				84-0,87 × 100-0,87	1	0,5 кг
А4		9	501-7-013.91-762Т-05.0-06	Ребро	2	
Б4		10	501-7-013.91-762Т-05.0-07	Бобышка		Шерох.
				Лист 30,0 ГОСТ 19903-74 / ВСт3ГОСТ 14637-79		поверх.
						резд 25
				25-0,52 × 30-0,52	2	0,2 кг

Инв.№подл. | Подп. и дата | Взам.инв.№ | Инв.№дубл. | Подп. и дата

Изм.	Лист	№ докум.	Подп.	Дата
Разраб.		Андреев		10.90
Провер.		Бедняков		
Т.контр.				
Н.контр.		Бедякова		
Утв.		Узекин		

501-7-013.91-762Т-05.0-00

Разделитель

Лит | Лист 1 | Листов 2

СКБ Главстройпрома Минтрансстроя

Формат А4

Форм.	Зона	Поз.	Обозначение	Наименование	Кол.	Прим.
Б4		11	501-7-013.91-762Т-05.0-08	Ось		Шерох.
				Круг В20 ГОСТ 2590-88 / Ст3 ГОСТ 535-88		поверх.
						резд 25
				l = 70-0,74	2	0,2 кг

Инв.№подл. | Подп. и дата | Взам.инв.№ | Инв.№дубл. | Подп. и дата

501-7-013.91-762Т-05.0-00 | Лист 2

Изм. Лист № докум. Подп. Дата

Формат А4

501-7-013.91-762Т-05.0-01

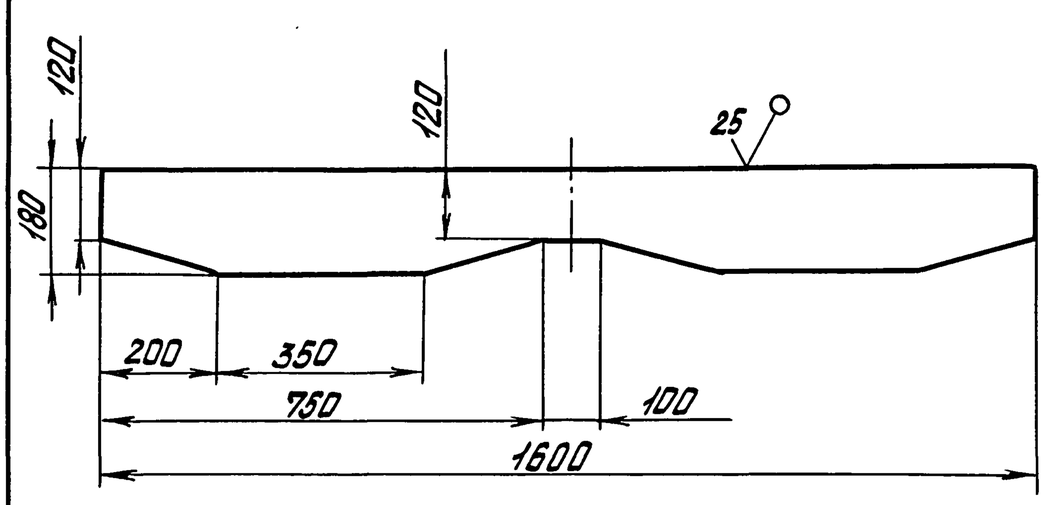

Неуказанные предельные отклонения размеров: h14; $\pm\frac{IT14}{2}$.

Изм.	Лист	№ докум.	Подп.	Дата
Разраб.		Андреев		10.90
Провер.		Бедняков		
Т.контр.				
Н.контр.		Бедякова		
Утв.		Узекин		

501-7-013.91-762Т-05.0-01

Стенка

Лит	Масса	Масштаб
	16,2	1:10

Лист | Листов 1

Лист 8,0 ГОСТ 19903-74 / ВСт3ГОСТ 14637-79

СКБ Главстройпрома Минтрансстроя

Инв.№подл. | Подп. и дата | Взам.инв.№ | Инв.№дубл. | Подп. и дата

501-7-013.91-762Т-05.0-02

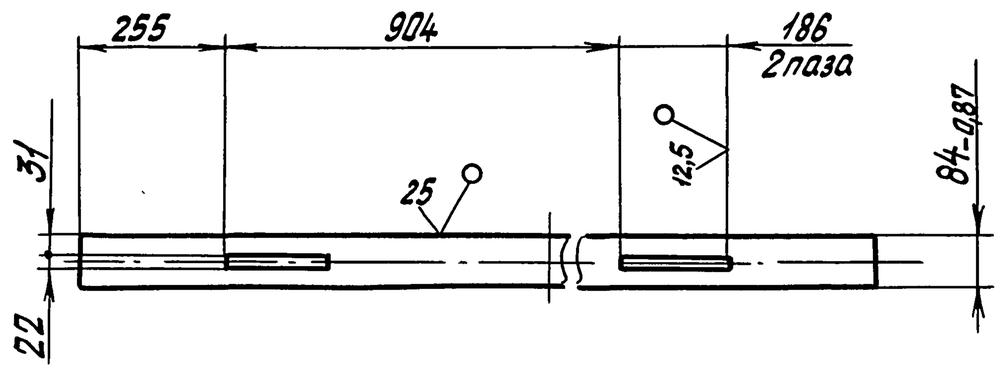

Неуказанные предельные отклонения размеров: H14; h14; $\pm\frac{IT14}{2}$.

Изм.	Лист	№ докум.	Подп.	Дата
Разраб.		Андреев		10.90
Провер.		Бедняков		
Т.контр.				
Н.контр.		Бедякова		
Утв.		Узекин		

501-7-013.91-762Т-05.0-02

Крышка

Лит.	Масса	Масштаб
	7,9	1:10

Лист | Листов 1

Лист 8,0 ГОСТ 19903-74 / ВСт3ГОСТ 14637-79

СКБ Главстройпрома Минтрансстроя

Инв.№подл. | Подп. и дата | Взам.инв.№ | Инв.№дубл. | Подп. и дата

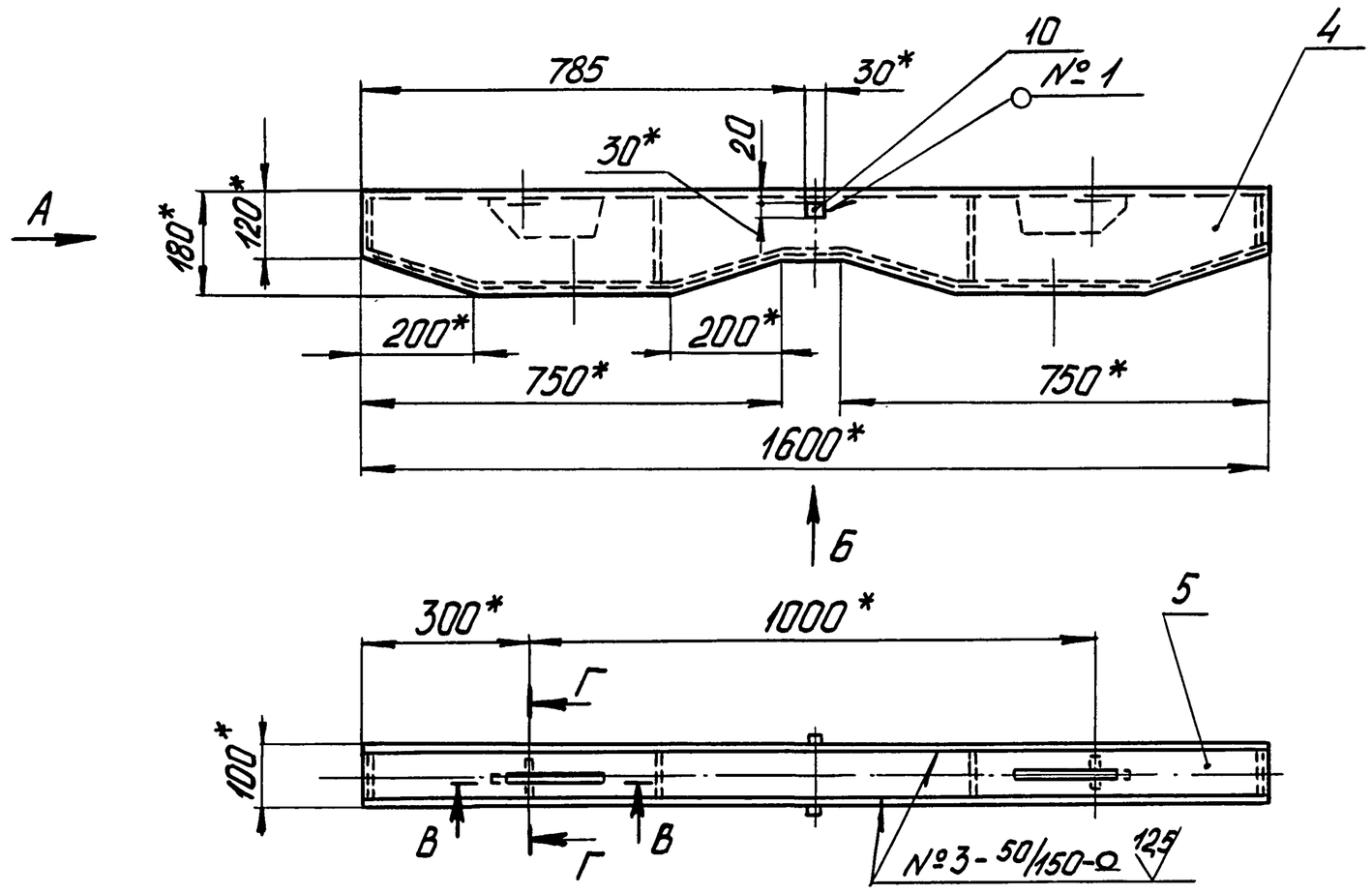

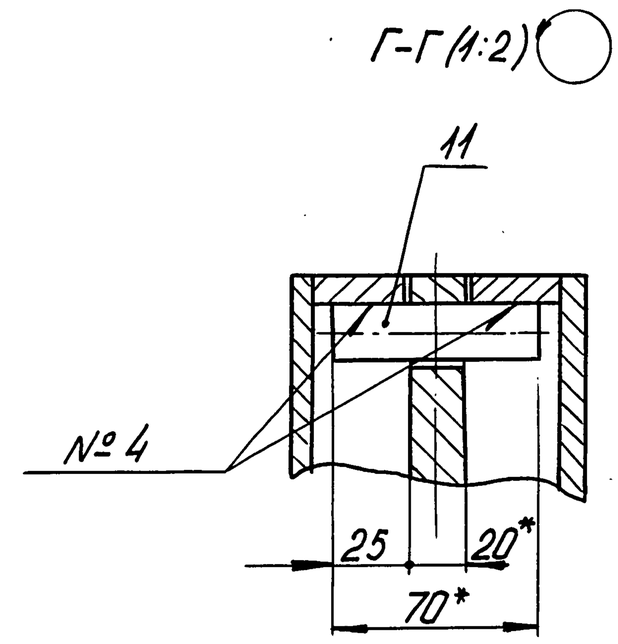

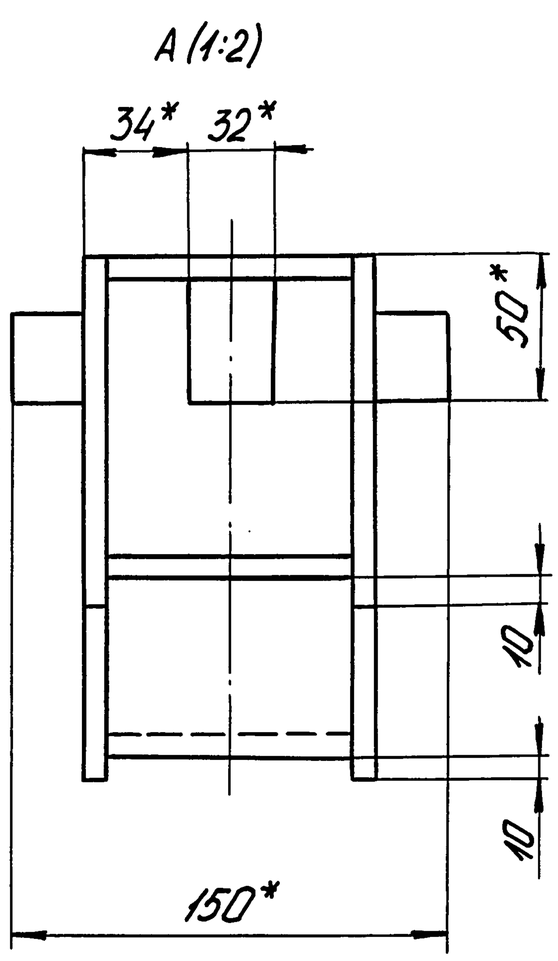

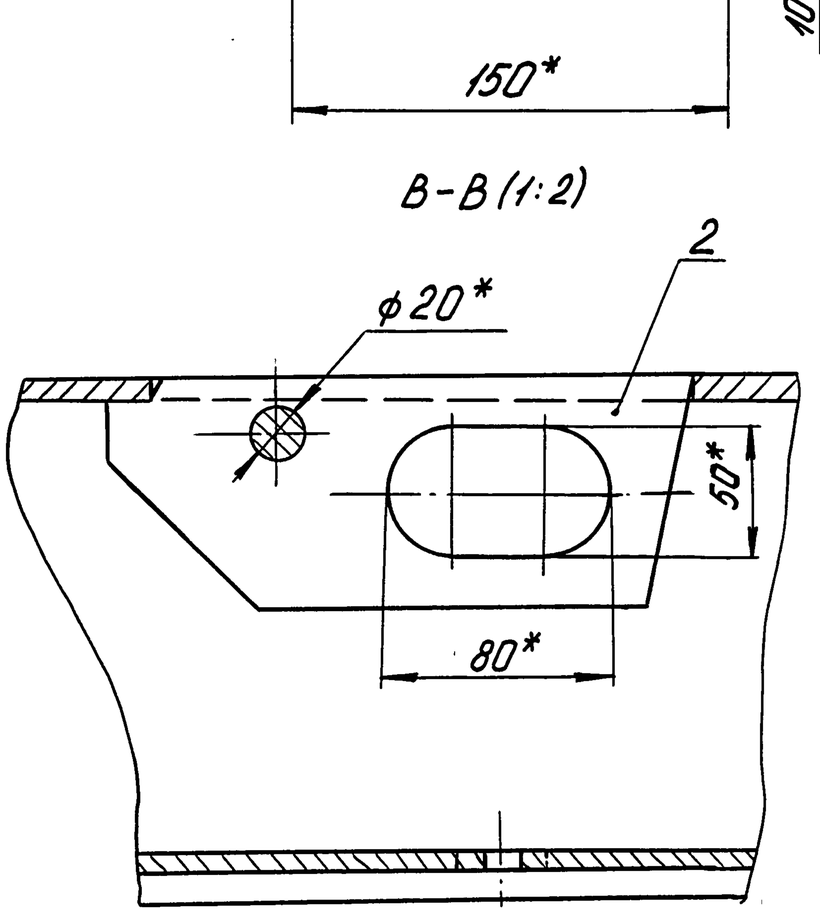

№ шва	Конструктивные элементы шва	Обозначение шва	Прим.
1	—	ГОСТ 5264-80-Т1-△5	—
2	—	ГОСТ 5264-80-Т3-△5	—
3	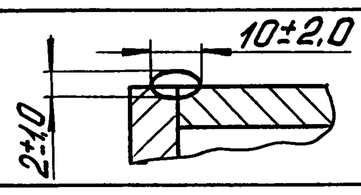	Сварка ручная дуговая	—
4	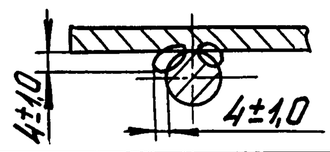		—

1. $\pm \frac{JT14}{2}$.
2. * Размеры для справок.

Изм.	Лист	№ докум.	Подп.	Дата	501-7-013.91-762Т-05.0-ООСБ
Разраб.		Андреев		10.90	Разделитель. Сборочный чертеж
Провер.		Бедняков			Лит. / Масса 57 / Масшт. 1:10
Т. контр.					Лист / Листов 1
Н. контр.		Беднякова			СКБ Главстройпрома Минтрансстроя
Утв.		Узекин			

Инв. № подл. | Подп. и дата | Взам. инв. № | Инв. № дубл. | Подп. и дата

Альбом 3

501-7-013.91-762Т-05.0-03

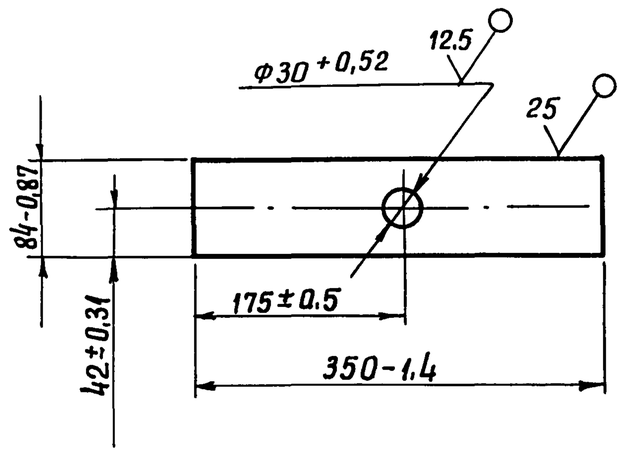

					501-7-013.91-762Т-05.0-03		
Изм.	Лист	№ докум.	Подп.	Дата	Днище	Лит.	Масса	Масштаб
Разраб.		Андреев					1,8	1:5
Провер.		Бедняков				Лист	Листов 1
Т.контр.					Лист 8.0 ГОСТ 19903-74 В Ст.3 ГОСТ 14637-79	СКБ Главстройпрома Минтрансстроя	
Н.контр.		Беднякова					
Утв.		Узекин					

Инв.№ подл. | Подп. и дата | Взам.инв.№ | Инв.№ дубл. | Подп. и дата

Формат А4

501-7-013.91-762Т-05.0-06

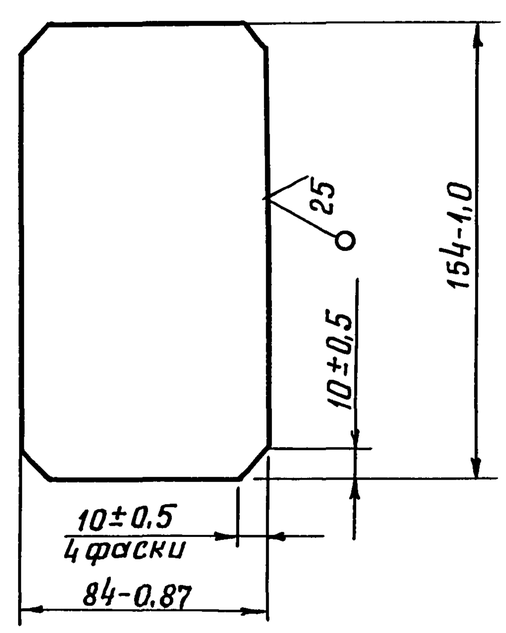

					501-7-013.91-762Т-05.0-08		
Изм.	Лист	№ докум.	Подп.	Дата	Ребро	Лит.	Масса	Масштаб
Разраб.		Андреев					0,8	1:2
Провер.		Бедняков				Лист	Листов 1
Т.контр.					Лист 8.0 ГОСТ 19903-74 В Ст.3 ГОСТ 14637-79	СКБ Главстройпрома Минтрансстроя	
Н.контр.		Беднякова					
Утв.		Узекин					

Инв.№ подл. | Подп. и дата | Взам.инв.№ | Инв.№ дубл. | Подп. и дата

Формат А4

Форм.	Зона	Поз.	Обозначение	Наименование	Кол.	Прим.
				Документация		
А4			501-7-013.91-762Т-06.0-00СБ	Сборочный чертеж		
				Сборочные единицы		
А4		1	501-7-013.91-762Т-06.1-00	Кронштейн	1	
А4		2	501-7-013.91-762Т-06.2-00	Серьга	1	
				Детали		
А4		3	501-7-013.91-762Т-08.0-01	Палец	1	
Б4		4	501-7-013.91-762Т-06.0-01	Оседержатель		Шерох. поверх. реза 25
				Лист 4.0 ГОСТ 19903-74 В.Ст.3 ГОСТ 14637-79		
				15-0,43х40-0,62	1	0,02 кг

					501-7-013.91-762Т-06.0.00		
Изм.	Лист	№ докум	Подп.	Дата	Шарнир	Лит.	Лист	Листов
Разраб.		Андреев						1
Провер.		Бедняков				СКБ Главстройпрома Минтрансстроя	
Н.контр.		Беднякова					
Утв.		Узекин					

Инв.№ подл. | Подп. и дата | Взам.инв.№ | Инв.№ дубл. | Подп. и дата

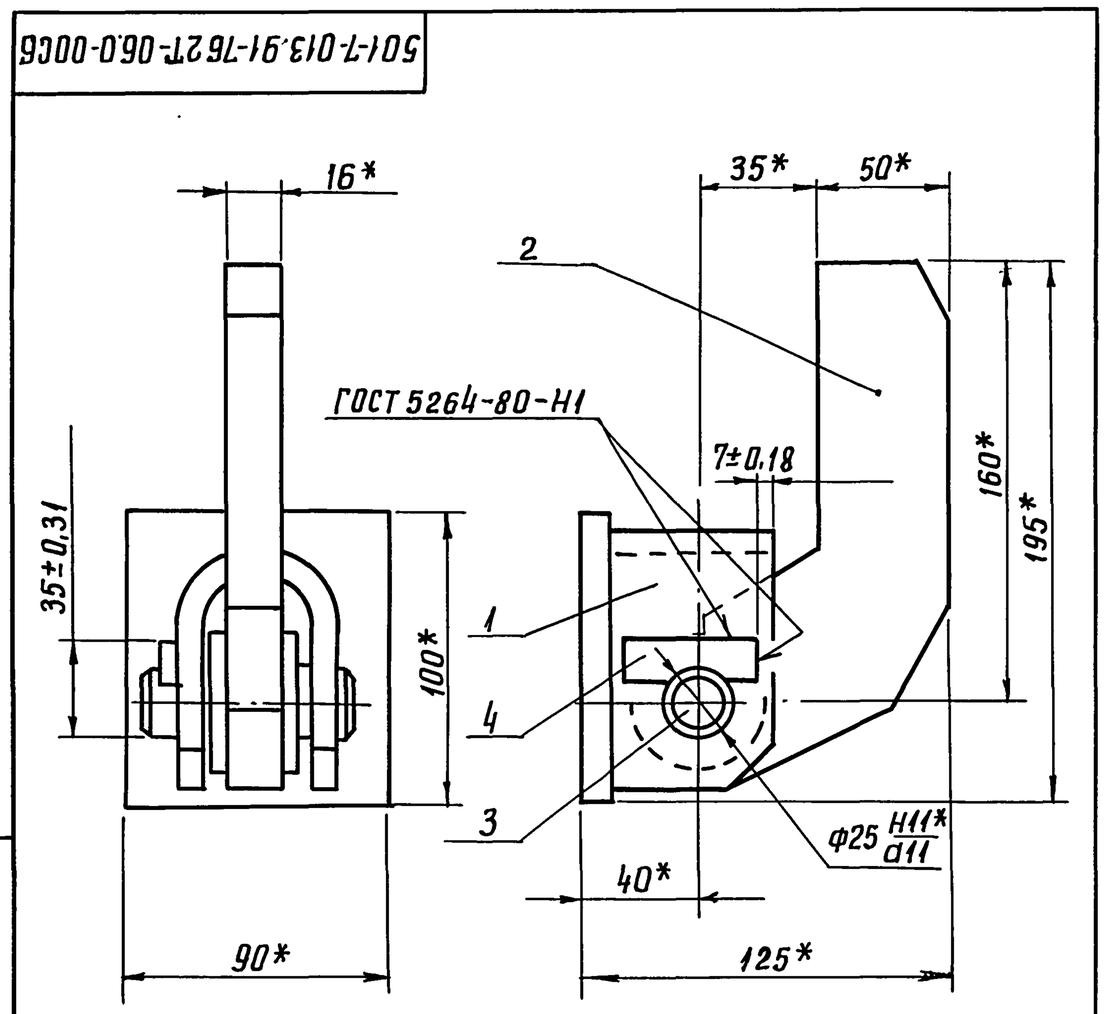

* Размеры для справок

					501-7-013.91-762Т-06.0-00СБ		
Изм.	Лист	№ докум.	Подп.	Дата	Шарнир Сборочный чертеж	Лит.	Масса	Масштаб
Разраб.		Андреев					3,5	1:2
Провер.		Бедняков				Лист	Листов 1
Т.контр.						СКБ Главстройпрома Минтрансстроя	
Н.контр.		Беднякова					
Утв.		Узекин					

Инв.№ подл. | Подп. и дата | Взам.инв.№ | Инв.№ дубл. | Подп. и дата

Альбом 3

Форм.	Зона	Поз.	Обозначение	Наименование	Кол.	Прим.
				Документация		
А4			501-7-013.91-762Т-06. 1-00СБ	Сборочный чертеж		
				Детали		
А4		1	501-7-013.91-762Т-06.1-01	Скоба	1	
А4		2	501-7-013.91-762Т-06.1-02	Основание	1	

Инв.№ подл. | Подп. и дата | Взам. инв.№ | Инв.№ дубл. | Подп. и дата

Изм.	Лист	№ докум.	Подп.	Дата
Разраб.		Андреев		10.90
Провер.		Бедняков		
Н.контр.		Беднякова		
Утв.		Узекин		

501-7-013.91-762Т-06. 1-00

Кронштейн

Лит. | Лист | Листов 1

СКБ Главстройпрома Минтрансстроя

Формат А4

501-7-013.91-762Т-06.1-00СБ

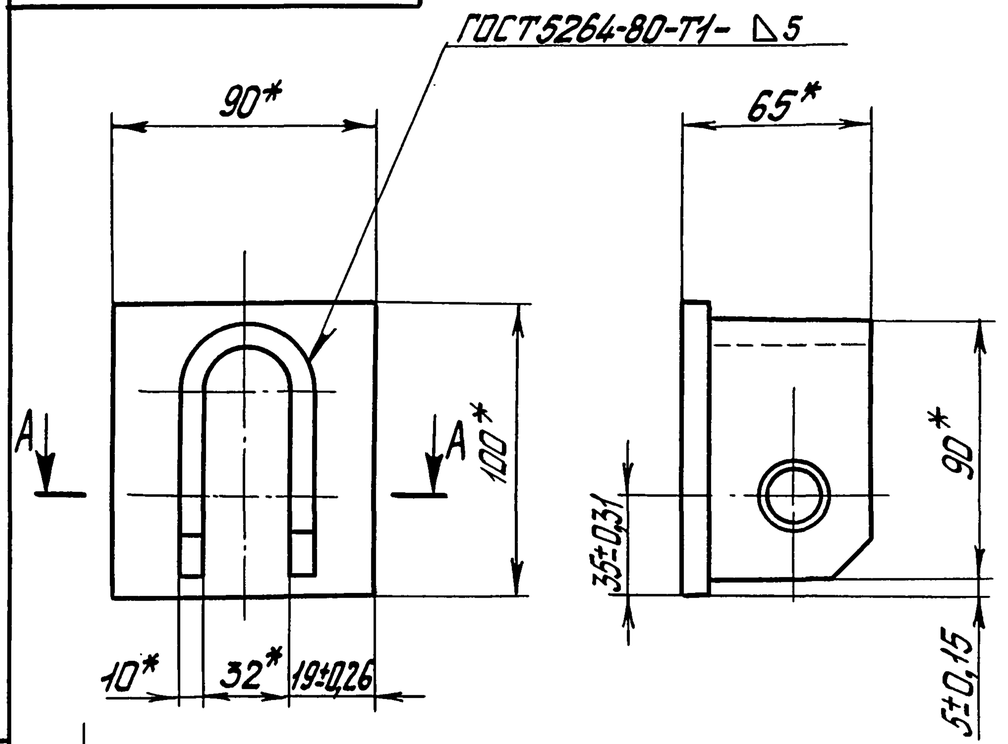

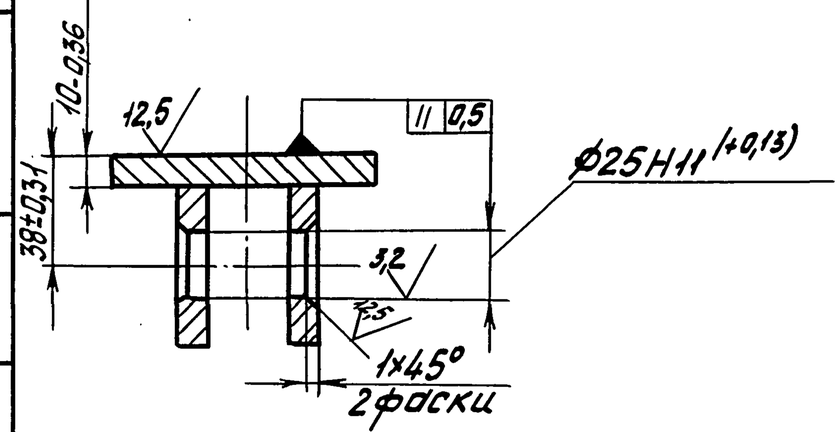

Инв.№ подл. | Подп. и дата | Взам. инв.№ | Инв.№ дубл. | Подп. и дата

Изм.	Лист	№ докум.	Подп.	Дата
Разраб.		Андреев		10.90
Провер.		Бедняков		
Т.контр.				
Н.контр.		Беднякова		
Утв.		Узекин		

501-7-013.91-762Т-06.1-00 СБ

Кронштейн

Сборочный чертеж

Лит. | Масса | Масшт.
1,5 | 1:2

Лист | Листов 1

СКБ Главстройпрома Минтрансстроя

Формат А4

501-7-013.91-762Т-06.1-01

25 √(√)

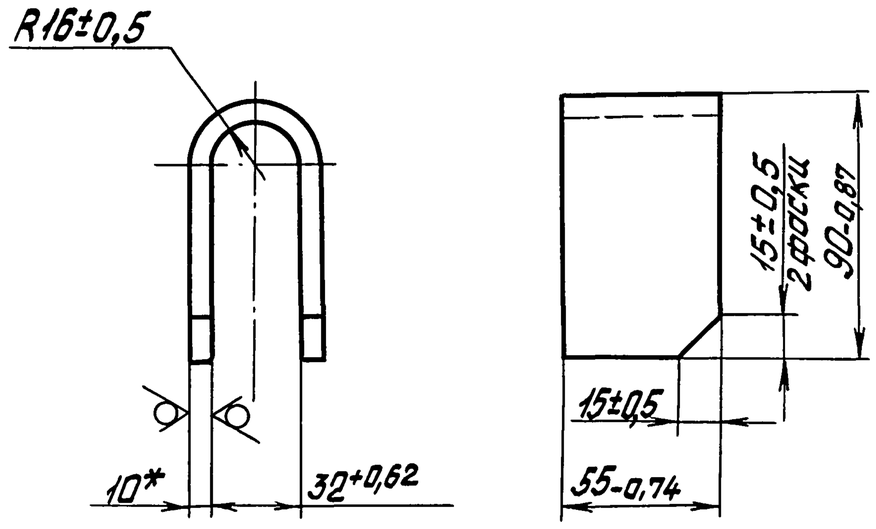

*Размер для справок.

Инв.№ подл. | Подп. и дата | Взам. инв.№ | Инв.№ дубл. | Подп. и дата

Изм.	Лист	№ докум.	Подп.	Дата
Разраб.		Андреев		10.90
Провер.		Бедняков		
Т.контр.				
Н.контр.		Бедняков		
Утв		Узекин		

501-7-013.91-762Т-06.1-01

Скоба

Лит | Масса | Масштаб
0,85 | 1:2

Лист | Листов 1

Лист 10,0 ГОСТ 19903-74 / ВСт3 ГОСТ 14637-79

СКБ Главстройпрома Минтрансстроя

501-7-013.91-762Т-06.1-02

25 √(√)

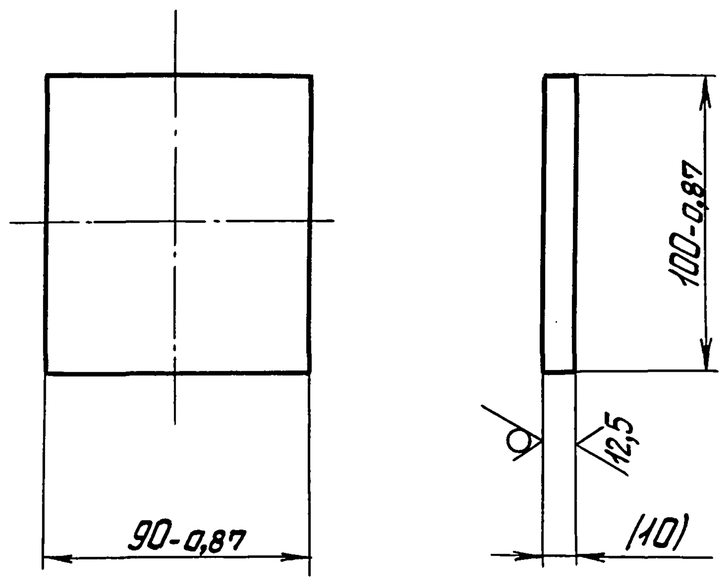

Размер в скобках-после сборки.

Инв.№ подл. | Подп. и дата | Взам. инв.№ | Инв.№ дубл. | Подп. и дата

Изм.	Лист	№ докум.	Подп.	Дата
Разраб.		Андреев		10.90
Провер.		Бедняков		
Т.контр.				
Н.контр.		Бедняков		
Утв		Узекин		

501-7-013.91-762Т-06.1-02

Основание

Лит. | Масса | Масшт.
0,7 | 1:2

Лист | Листов 1

Ст 3 ГОСТ 380-88

СКБ Главстройпрома Минтрансстроя

Альбом 3

Форм.	Зона	Поз.	Наименование	Обозначение	Кол.	Прим.
				Документация		
А4			501-7-013.91-762Т-06.2-00СБ	Сборочный чертеж		
				Детали		
А4		1	501-7-013.91-761Т-08.2-01	Бобышка	1	
А4		2	501-7-013.91-761Т-08.2-02	Втулка	1	
А4		3	501-7-013.91-762Т-06.2-01	Щека	1	

Подп. и дата | Взам. инв. № | Инв. № дубл. | Подп. и дата | Инв. № подл.

Изм.	Лист	№ докум.	Подп.	Дата
Разраб.		Андреев		10.90
Провер.		Бедняков		
Н. контр.		Бедякова		
Утв.		Узекин		

501-7-013.91-762Т-06.2-00

Серьга

Лит.	Лист	Листов
		1

СКБ Главстройпрома Минтрансстроя

Формат А4

6.2

501-7-013.91-762Т-06.2-00СБ

А-А (1:1)

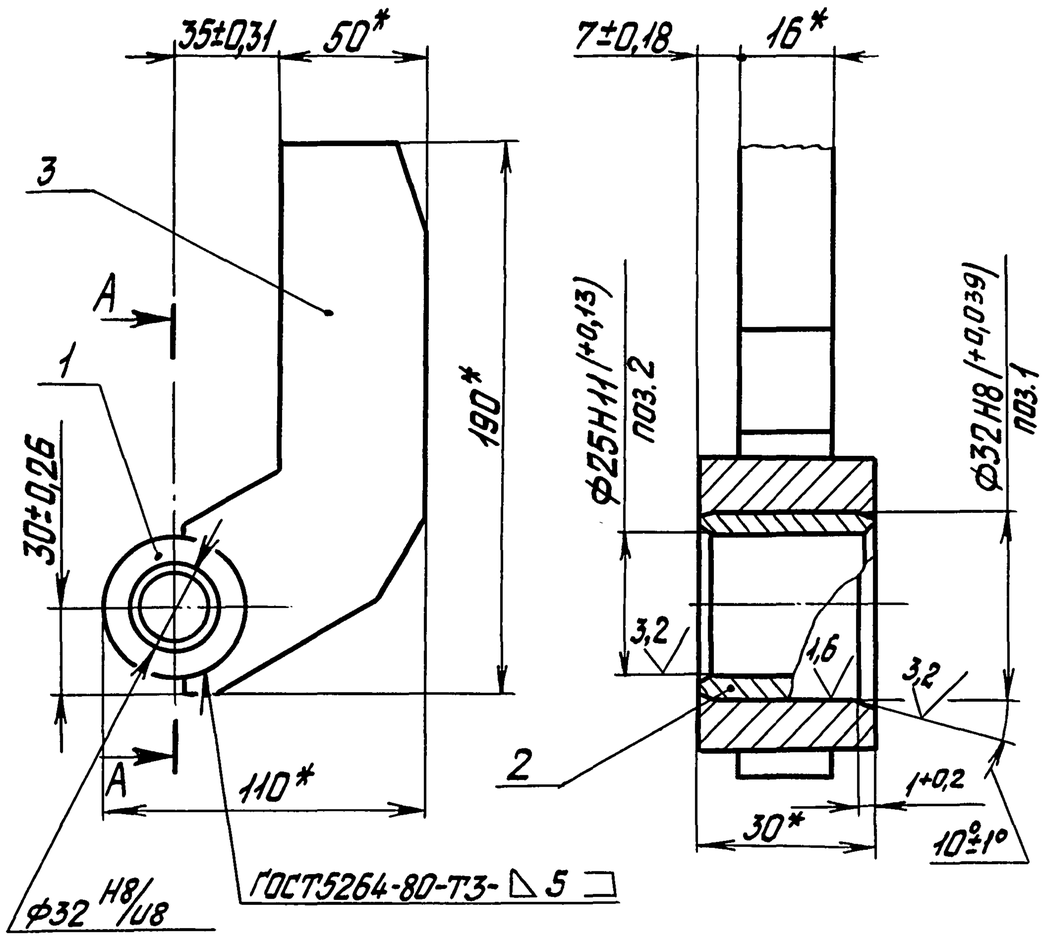

*Размеры для справок.

Подп. и дата | Взам. инв. № | Инв. № дубл. | Подп. и дата | Инв. № подл.

Изм.	Лист	№ докум.	Подп.	Дата
Разраб.		Андреев		10.90
Провер.		Бедняков		
Т. контр.				
Н. контр.		Бедякова		
Утв.		Узекин		

501-7-013.91-762Т-06.2-00СБ

Серьга

Сборочный чертеж

Лит	Масса	Масштаб
	1,7	1:2

Лист	Листов 1

СКБ Главстройпрома Минтрансстроя

Формат А4

501-7-013.91-762Т-06.0-01

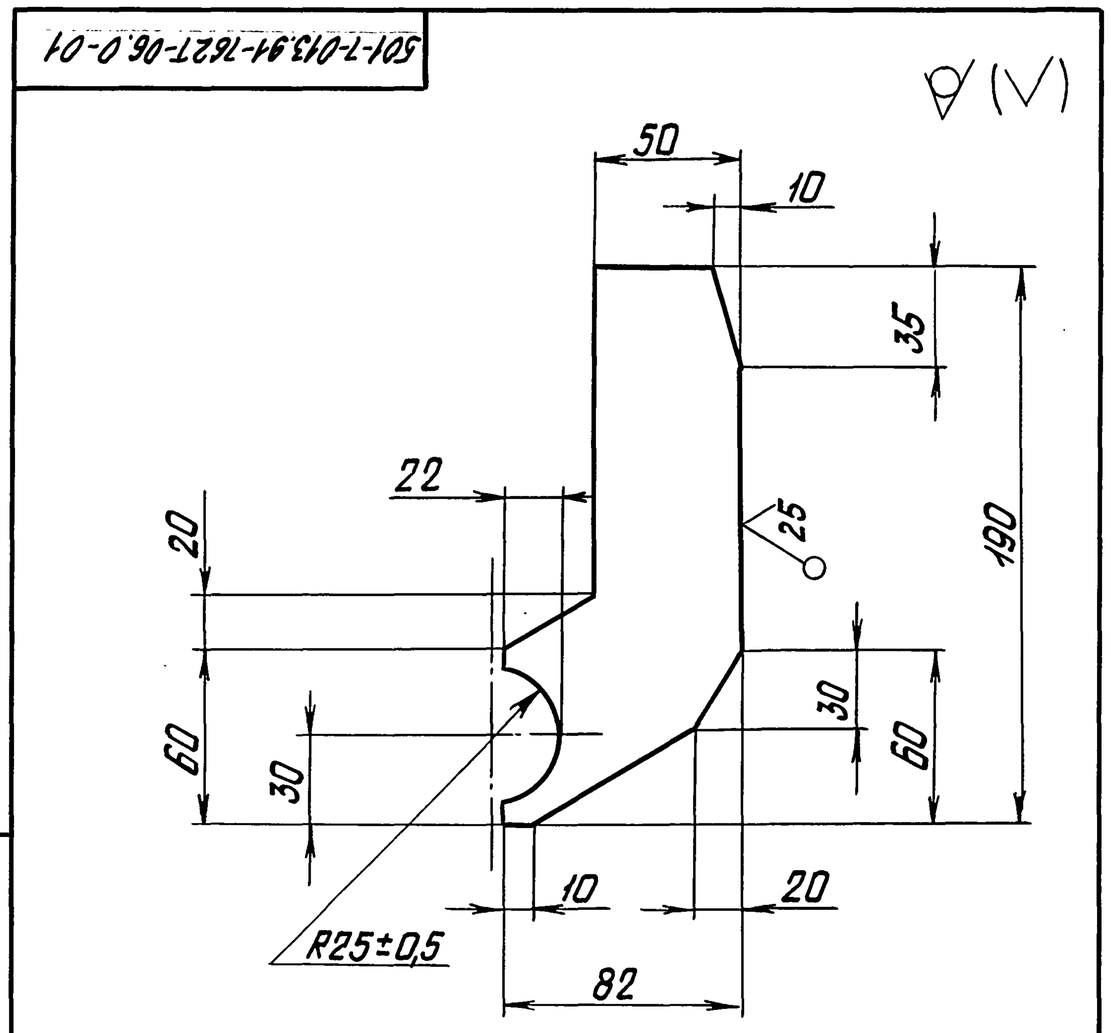

Неуказанные предельные отклонения размеров: $h14; \pm \frac{IT14}{2}$.

Подп. и дата | Взам. инв. № | Инв. № дубл. | Подп. и дата | Инв. № подл.

Изм.	Лист	№ докум.	Подп.	Дата
Разраб.		Андреев		10.90
Провер.		Бедняков		
Т. контр.				
Н. контр.		Бедякова		
Утв.		Узекин		

501-7-013.91-762Т-06.2-01

Щека

Лит.	Масса	Масштаб
	1,2	1:2

Лист	Листов 1

Лист 16,0 ГОСТ 19903-74 / Вст3ГОСТ 14637-79

СКБ Главстройпрома Минтрансстроя

Форм.	Зона	Поз.	Обозначение	Наименование	Кол.	Прим.
				Документация		
А4			501-7-013.91-762Т-07.0-00СБ	Сборочный чертеж		
				Детали		
А4		1	501-7-013.91-762Т-07.0-01	Палец	1	
Б4		2	501-7-013.91-762Т-07.0-02	Оседержатель		
				Лист 4.0 ГОСТ 19903-74 / Вст3ГОСТ 14637-79		
				12-0,43×35-0,62	1	
А4		3	501-7-013.91-762Т-07.0-03	Болт откидной	1	
А4		4	501-7-013.91-762Т-07.0-04	Гайка	1	
А4		5	501-7-013.91-762Т-07.0-05	Скоба	1	
А4		6	501-7-013.91-762Т-07.0-06	Упор	1	

Подп. и дата | Взам. инв. № | Инв. № дубл. | Подп. и дата | Инв. № подл.

Изм.	Лист	№ докум.	Подп.	Дата
Разраб.		Андреев		10.90
Провер.		Бедняков		
Т. контр.		Бедняков		
Утв.		Узекин		

501-7-013.91-762Т-07.0-00

Замок

Лит	Лист	Листов
		1

СКБ Главстройпрома Минтрансстроя

Альбом 3

501-7-013.91-762Т-07.0-00 СБ

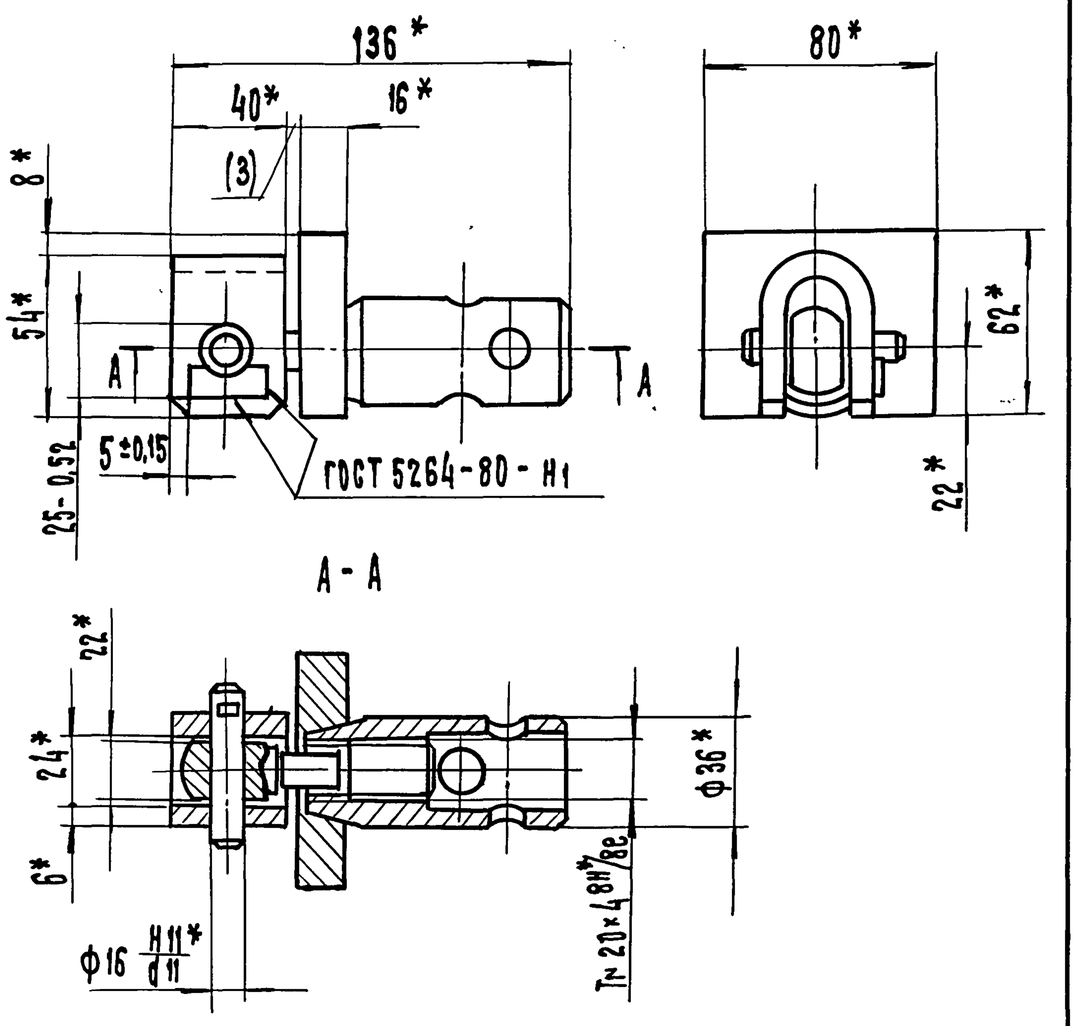

1. Размер в скобках - после сборки.
2* Размеры для справок.

Изм.	Лист	№ докум.	Подп.	Дата	501-7-013.91-762Т-07.0-00 СБ			
Разраб.		Андреев			Замок сборочный чертеж.	Лит.	Масса	Масштаб
Пробер.		Бебняков					1,8	1:2
Т. контр.						Лист	Листов 1	
Н. контр.		Бебнякова				СКБ Главстройпрома Минтрансстроя		
Утв.		Узекин						

Инв. № подл. | Подп. и дата | Взам. инв. № | Инв. № дубл. | Подп. и дата

Формат А4

501-7-013.91-762Т-07.0-01

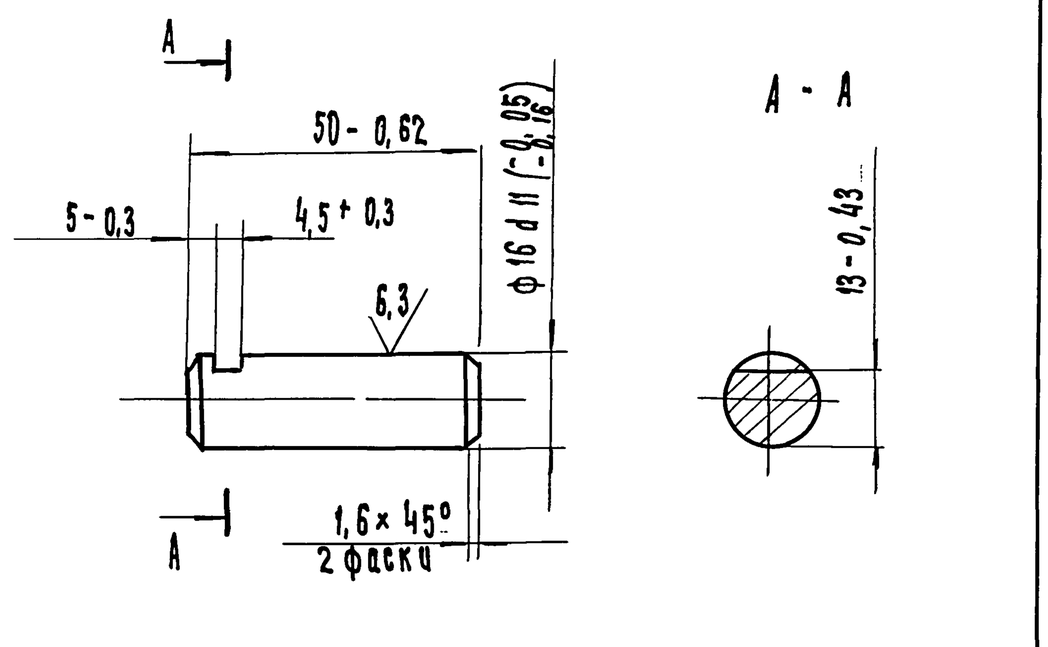

45... 51 HRC$_3$

Изм.	Лист	№ докум.	Подп.	Дата	501-7-013.91-762Т-07.0-01			
Разраб.		Андреев			Палец	Лит.	Масса	Масштаб
Пробер.		Бебняков					0,08	1:1
Т. контр.						Лист	Листов 1	
Н. контр.		Бебнякова			Сталь 45 ГОСТ 1050-88	СКБ Главстройпрома Минтрансстроя		
Утв.		Узекин						

Инв. № подл. | Подп. и дата | Взам. инв. № | Инв. № дубл. | Подп. и дата

Формат А4

501-7-013.91-762Т-07.00-03

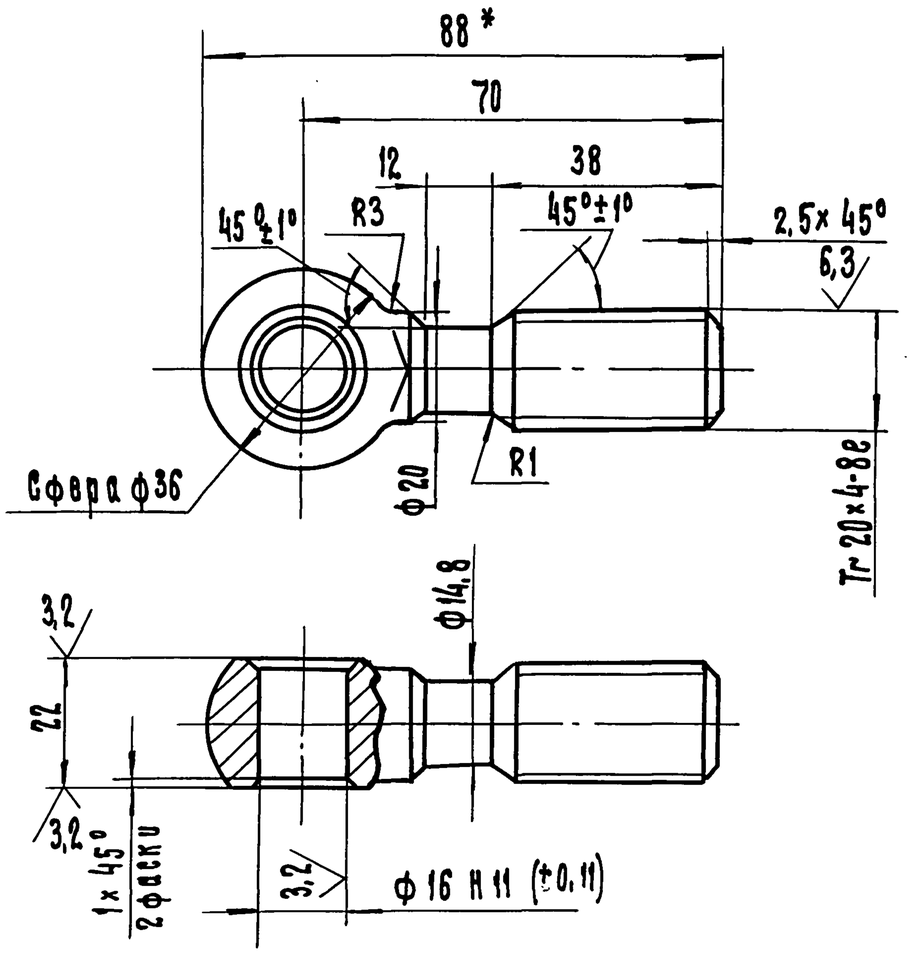

1. H14; h14; $\pm \frac{JT14}{2}$.
2.* Размер для справок.

Изм.	Лист	№ докум.	Подп.	Дата	501-7-013.91-762Т-07.00-03			
Разраб.		Андреев			Болт откидной	Лит.	Масса	Масштаб
Пробер.		Бебняков					0,2	1:1
Т. контр.						Лист	Листов 1	
Н. контр.		Бебнякова			Сталь 35 ГОСТ 1050-88	СКБ Главстройпрома Минтрансстроя		
Утв.		Узекин						

Инв. № подл. | Подп. и дата | Взам. инв. № | Инв. № дубл. | Подп. и дата

Формат А4

501-7-013.91-762Т-07.0-04

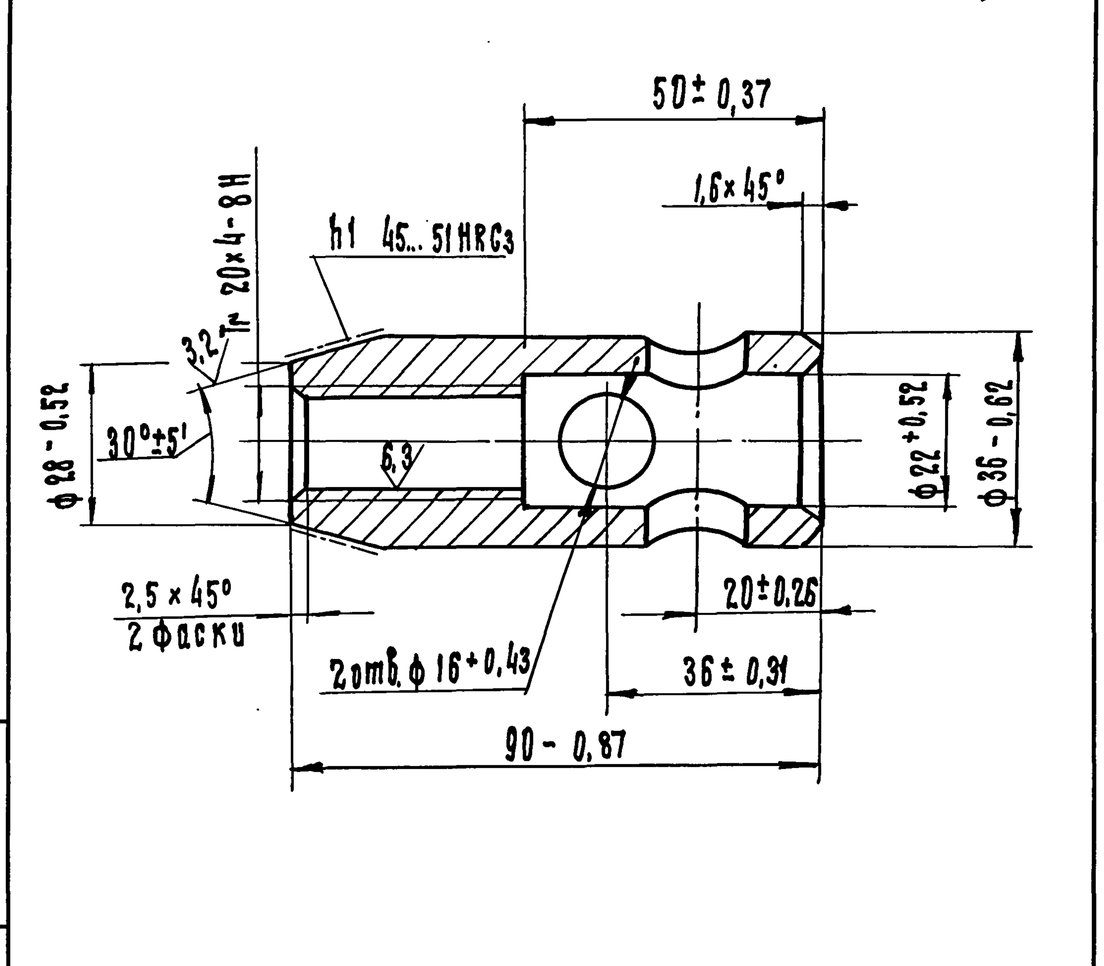

Изм.	Лист	№ докум.	Подп.	Дата	501-7-013.91-762Т-07.0-04			
Разраб.		Андреев			Гайка	Лит.	Масса	Масштаб
Пробер.		Бебняков					0,45	1:1
Т. контр.						Лист	Листов 1	
Н. контр.		Бебнякова			Сталь 35 ГОСТ 1050-88	СКБ Главстройпрома Минтрансстроя		
Утв.		Узекин						

Инв. № подл. | Подп. и дата | Взам. инв. № | Инв. № дубл. | Подп. и дата

Формат А4

Альбом 3

501-7-013.91-762Т-07.0-05

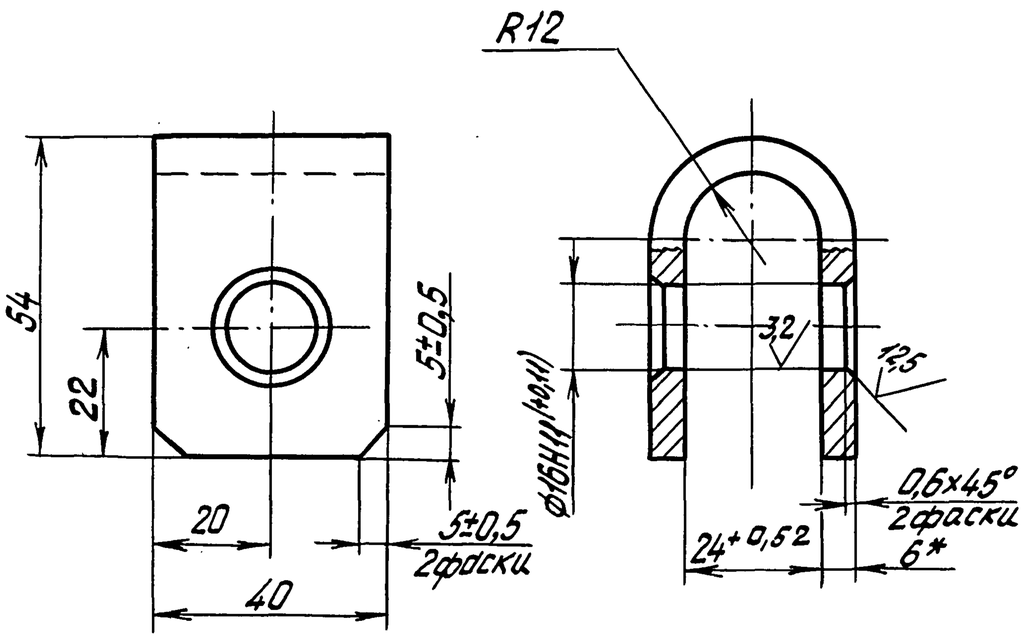

1. $h14;\pm\frac{IT14}{2}$.

2. *Размер для справок.

Изм.	Лист	№ докум.	Подп.	Дата
Разраб.		Андреев		10.90
Провер.		Бедняков		
Т.контр.				
Н.контр.		Бедякова		
Утв.		Узекин		

501-7-013.91-762Т-07.0-05

Скоба

Лит.	Масса	Масшт.
	0,2	1:1
Лист	Листов 1	

Лист 6.0 ГОСТ 19903-74 / Вст3ГОСТ 14637-79

СКБ Главстройпрома Минтрансстроя

Формат А4

501-7-013.91-762Т-07.0-06

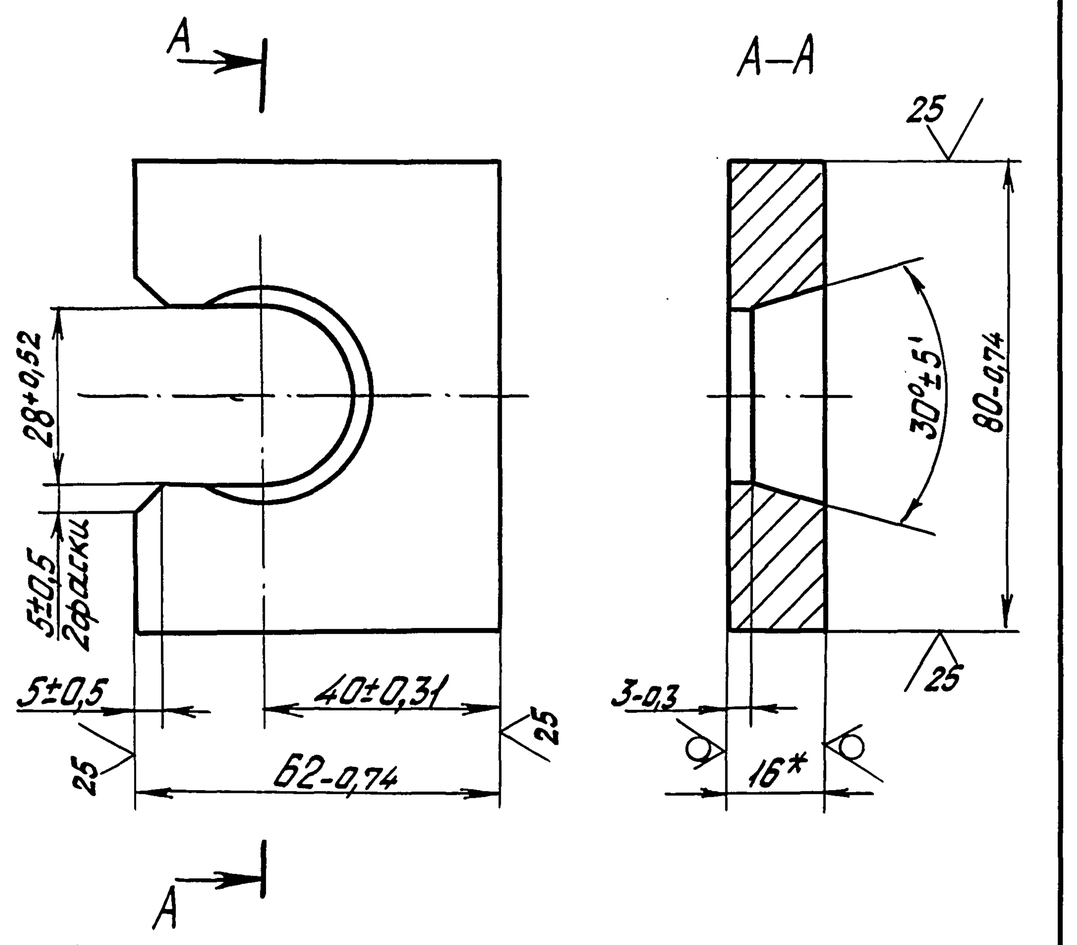

*Размер для справок.

Изм.	Лист	№ докум.	Подп.	Дата
Разраб.		Андреев		10.90
Провер.		Бедняков		
Т.контр.				
Н.контр.		Бедякова		
Утв.		Узекин		

501-7-013.91-762Т-07.0-06

Упор

Лит.	Масса	Масшт.
	0,8	1:1
Лист	Листов 1	

Лист 16.0 ГОСТ 19903-74 / Вст3ГОСТ 14637-79

СКБ Главстройпрома Минтрансстроя

Формат А4

Инв.№ подл. | Подп. и дата | Взам. инв.№ | Инв.№ дубл. | Подп. и дата

Форм.	Зона	Поз.	Обозначение	Наименование	Кол.	Прим.
				Документация		
*			501-7-013.91-763Т-00.0-00 СБ	Сборочный чертеж		*) А2; А2
				Сборочные единицы		
А4		1	501-7-013.91-763Т-01.0-00	Петля	4	
				Детали		
А4		2	501-7-013.91-762Т-01.0-10	Стенка	48	
А4		3	501-7-013.91-763Т-00.0-01	Балка	2	
А4		4	501-7-013.91-763Т-00.0-02	Балка	2	
Б4		5	501-7-013.91-763Т-00.0-03	Балка		Шерох.
				Швеллер 12 ГОСТ 8240-89 / Вст3ГОСТ 535-88		поверх.
						резо 25
				l = 4860 -8.0	4	50,5 кг
Б4		6	501-7-013.91-763Т-00.0-04	Связь		Шерох.
				Швеллер 12 ГОСТ 8240-89 / Вст3ГОСТ 535-88		поверх.
						резо 25
				l = 465 -1,55	14	5 кг
А4		7	501-7-013.91-763Т-00.0-05	Связь	7	
А4		8	501-7-013.91-763Т-00.0-06	Стенка	2	
А4		9	501-7-013.91-763Т-00.0-07	Ребро	8	
А4		10	501-7-013.91-763Т-00.0-08	Ребро	20	
А3		11	501-7-013.91-763Т-00.0-09	Днище	6	

Инв.№ подл. | Подп. и дата | Взам. инв.№ | Инв.№ дубл. | Подп. и дата

Изм.	Лист	№ докум.	Подп.	Дата
Разраб.		Андреев		10.90
Провер.		Бедняков		
Н. контр.		Бедякова		
Утв.		Узекин		

501-7-013.91-763Т-00.0-00

Форма для элементов высоких платформ ЭВПФ

Лит.	Лист	Листов
	1	2

СКБ Главстройпрома Минтрансстроя

Формат А4

Форм.	Зона	Поз.	Обозначение	Наименование	Кол.	Прим.
Б4		12	501-7-013.91-763Т-00.0-10	Стенка		Шерох.
				Лист 8.0 ГОСТ 19903-74 / Вст3ГОСТ 14637-79		поверх.
						резо 25
				60-0,74 х 75-0,74	24	0,3 кг
Б4		13	501-7-013.91-763Т-00.0-11	Стенка		Шерох.
				Лист 8.0 ГОСТ 19903-74 / Вст3ГОСТ 14637-79		поверх.
						резо 25
				60-0,74 х 70-0,74	24	0,3 кг
Б4		14	501-7-013.91-763Т-00.0-12	Направляющая		Шерох.
				Труба 25 х 3,2		поверх.
				ГОСТ 3262-75		резо 25
				l = 40-0,62	12	0,1 кг

Инв.№ подл. | Подп. и дата | Взам. инв.№ | Инв.№ дубл. | Подп. и дата

Изм.	Лист	№ докум.	Подп.	Дата

501-7-013.91-763Т-00.0-00

Лист 2

Формат А4

501-7-013.91-763Т-00.0-01

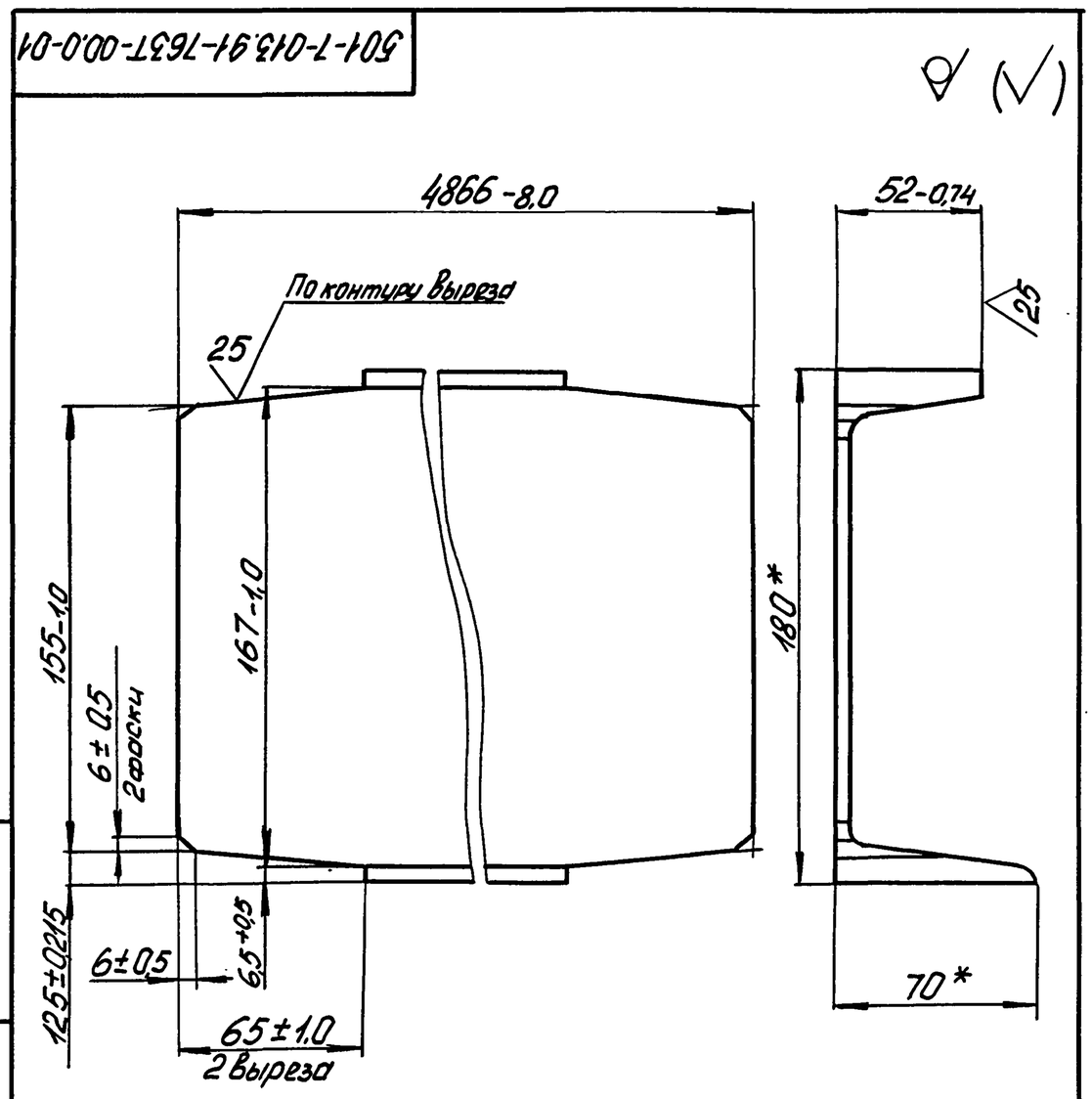

*Размеры для справок.

Инв.№ подл. | Подп. и дата | Взам. инв.№ | Инв.№ дубл. | Подп. и дата

Изм.	Лист	№ докум.	Подп.	Дата
Разраб.		Андреев		10.90
Провер.		Бедняков		
Т. контр.				
Н. контр.		Бедякова		
Утв.		Узекин		

Балка

Лит.	Масса	Масшт.
	75,0	1:2
Лист	Листов 1	

Швеллер 18 ГОСТ 8240-89 / Вст3ГОСТ 535-88

СКБ Главстройпрома Минтрансстроя

501-7-013.91-763Т-00.0-02

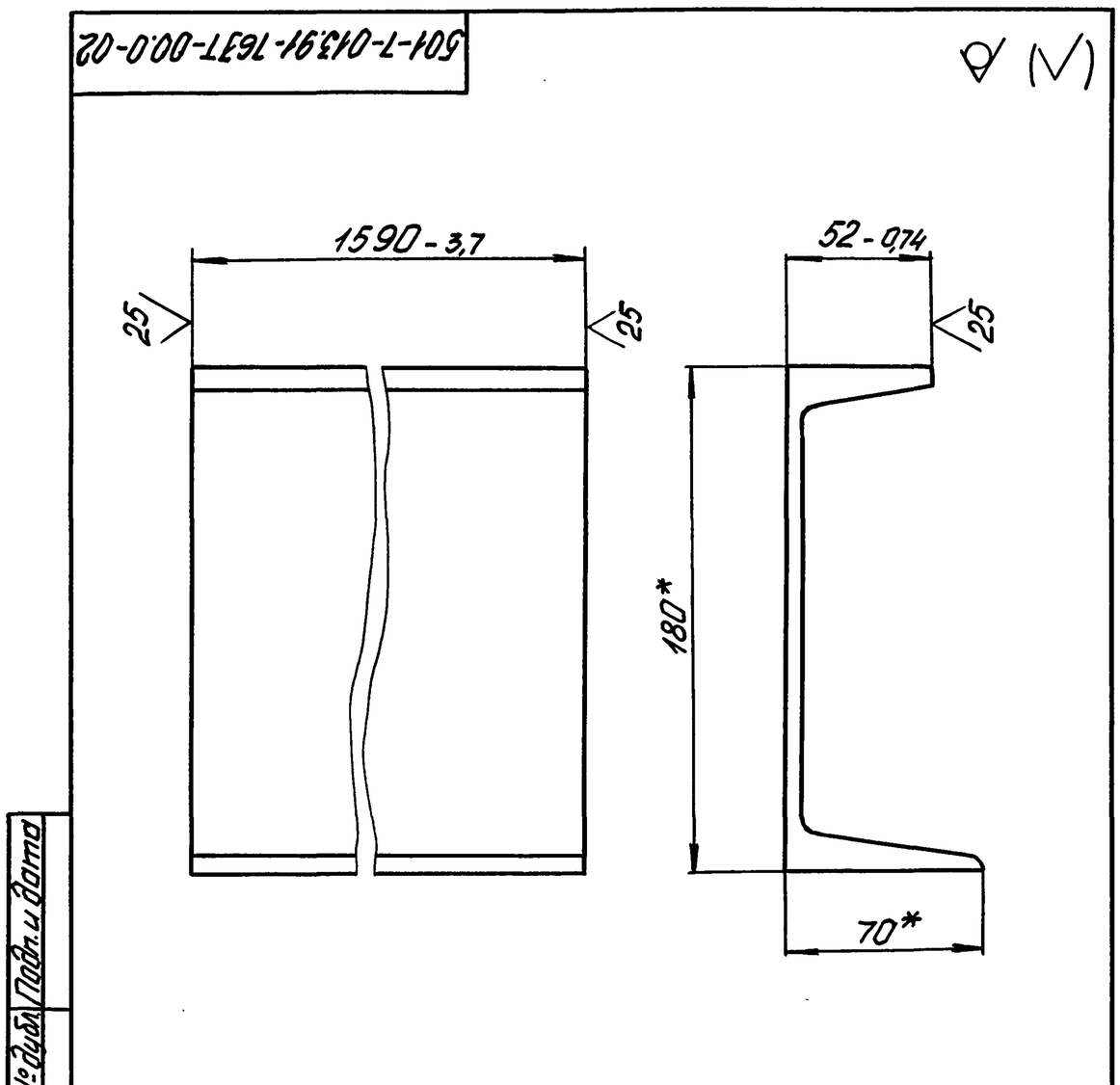

*Размеры для справок.

Инв.№ подл. | Подп. и дата | Взам. инв.№ | Инв.№ дубл. | Подп. и дата

Изм.	Лист	№ докум.	Подп.	Дата
Разраб.		Андреев		10.90
Провер.		Бедняков		
Т. контр.				
Н. контр.		Бедякова		
Утв.		Узекин		

Балка

Лит.	Масса	Масшт.
	25,0	1:2
Лист	Листов 1	

Швеллер 18 ГОСТ 8240-89 / Вст3ГОСТ 535-88

СКБ Главстройпрома Минтрансстроя

Альбом 3

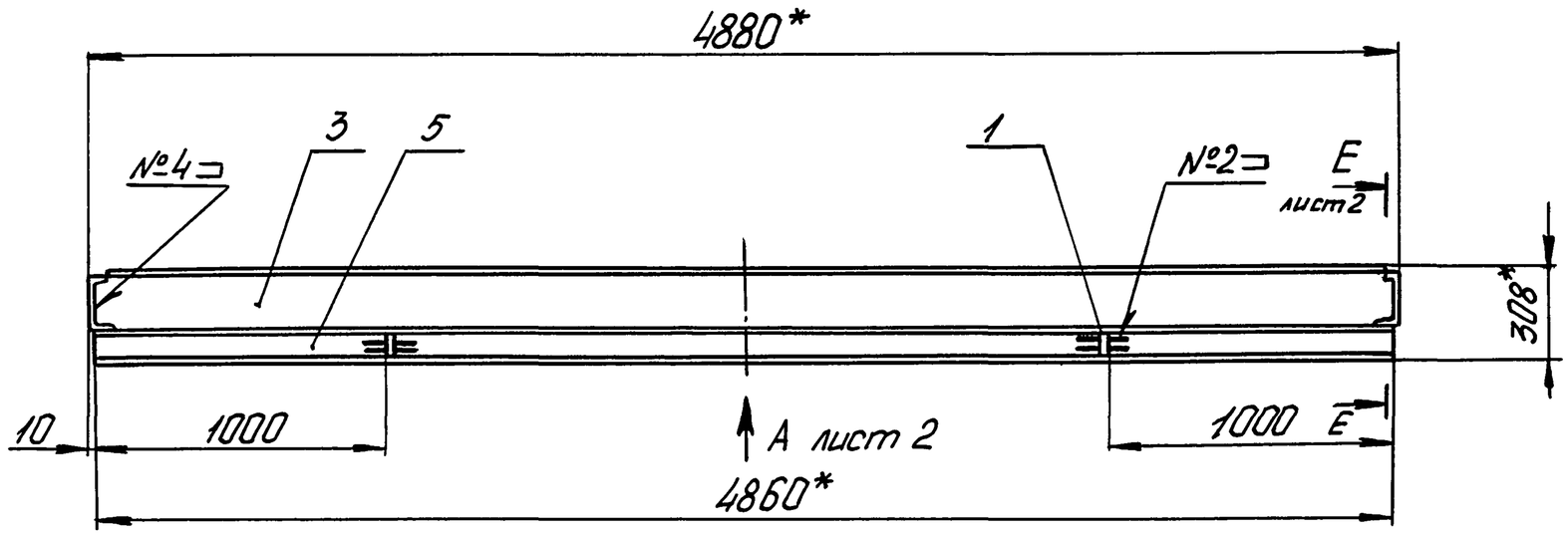

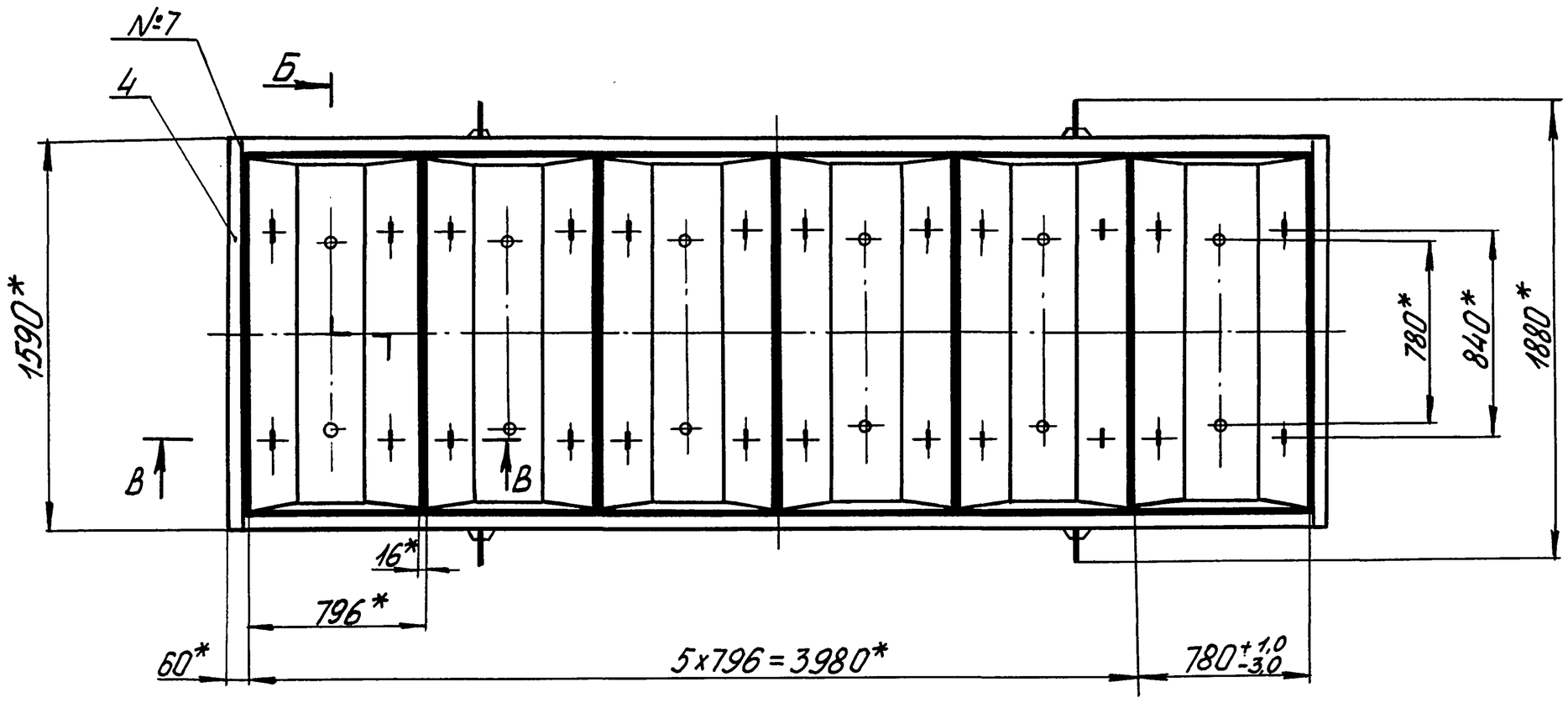

Б лист2

№ шва	Конструктивные элементы шва	Обозначение шва	Прим.
1	—	ГОСТ 5264-80-Т1-▵5	—
2	—	ГОСТ 5264-80-Т3-▵5	—
3	—	ГОСТ 5264-80-Н1	—
4	—	ГОСТ 5264-80-У4	—
5	—	ГОСТ 11534-75-У1	—
6	—	ГОСТ 11534-75-Т1	—
7	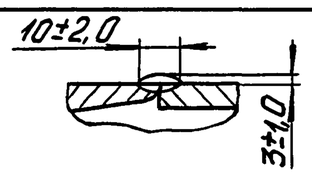	Сварка ручная дуговая	—
8	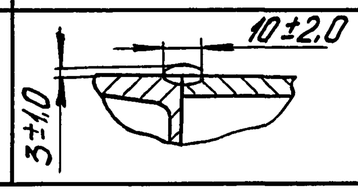		—

Г (1:1) лист2

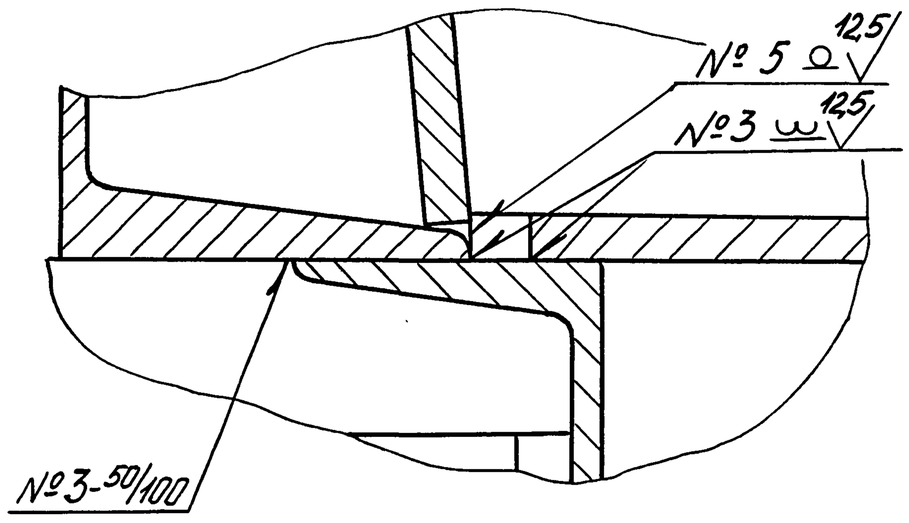

Техническая характеристика

1. Форма предназначена для изготовления элементов высоких платформ - ЭВПФ.
2. Количество одновременно формуемых изделий, шт - 6.
3. Масса изделия, кг - 450.
4. Масса формы с изделиями, кг - 4430.

Технические требования

1. Форму изготовить в соответствии с требованиями ГОСТ 25781-73. Класс точности формы соответствует 6 классу точности изделия.
2. Покрытие нерабочих поверхностей формы:
- грунтовка ГФ-0119 ГОСТ 23343-78;
эмаль ПФ-115 черная ГОСТ 6465-76 в 2 слоя, IV.Ж.
3. $H14; h14; \pm \frac{JT14}{2}$.
4. * Размеры для справок

Изм.	Лист	№ докум.	Подп.	Дата
Разраб.		Андреев		10.90
Провер.		Бедняков		
Т.контр.				
Гл.констр.		Бедняков		
Н.контр.		Бедняков		
Утв.		Узекин		

501-7-013.91-763Т-00.0-00 СБ

Форма для элементов высоких платформ ЭВПФ

Сборочный чертеж

Лит	Масса	Масштаб
	1730	1:20
Лист 1	Листов 2	

СКБ Главстройпрома Минтрансстроя

Инв. № подл. | Подп. и дата | Взам. инв. № | Инв. № дубл. | Подп. и дата

Альбом 3

763Т-00.00.0-00СБ

Б-Б (1:5) лист 1

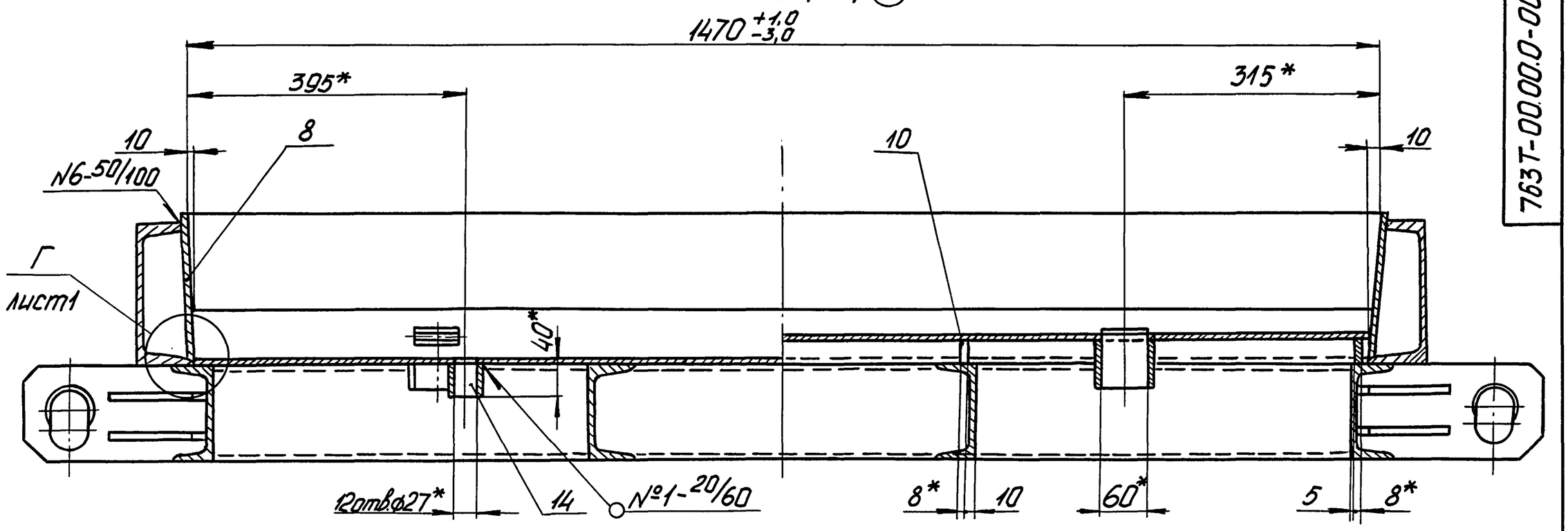

А (1:10) лист 1

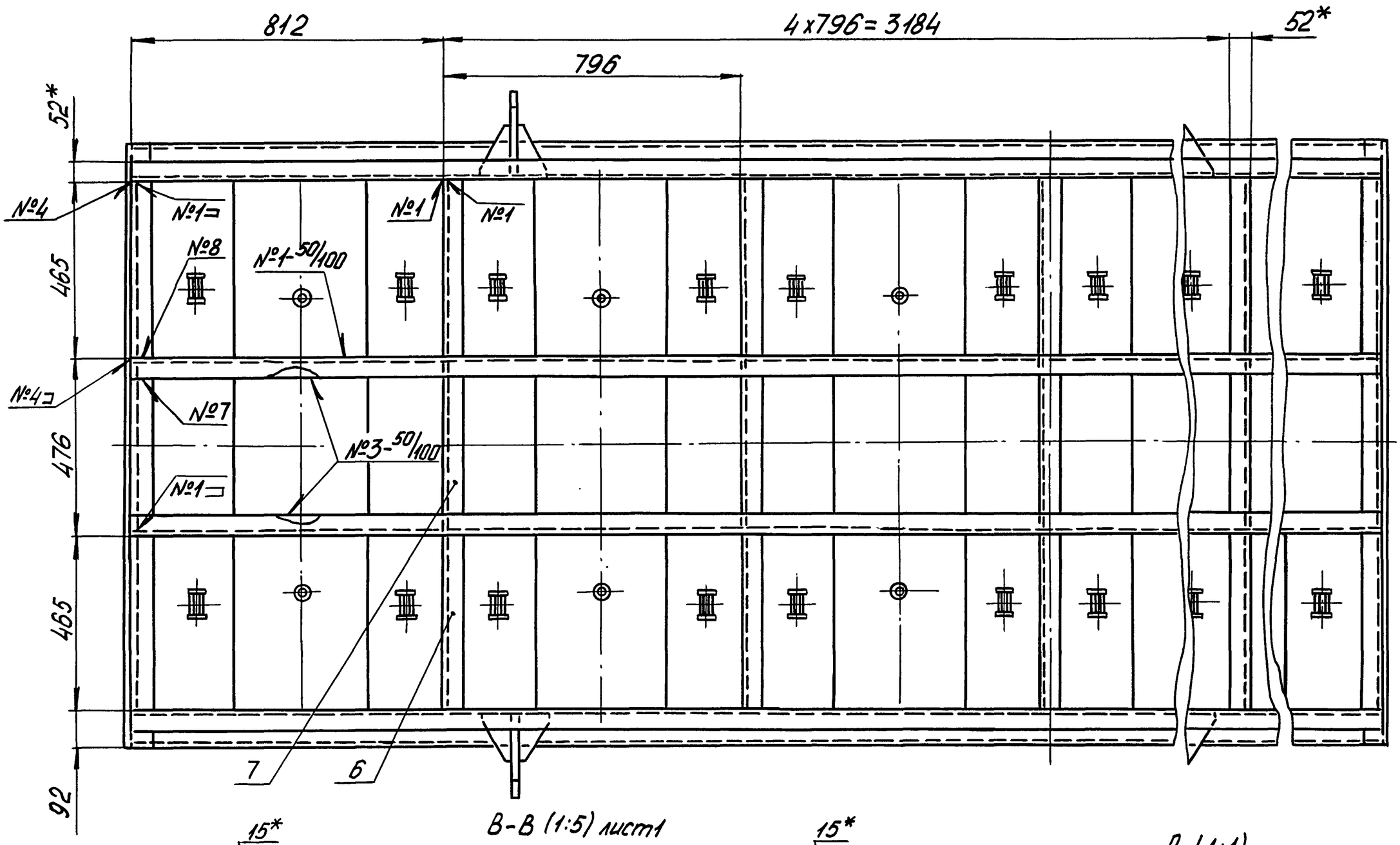

В-В (1:5) лист 1

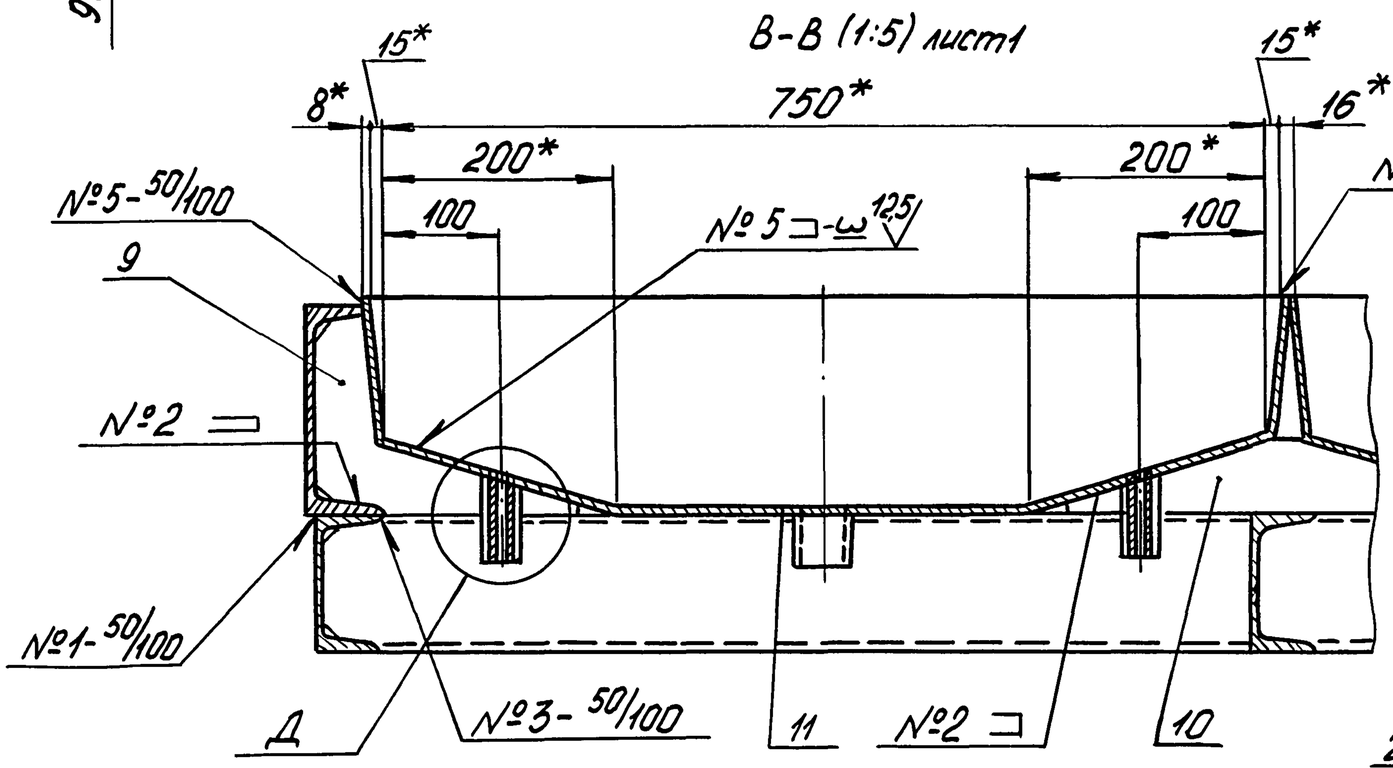

Д (1:1)

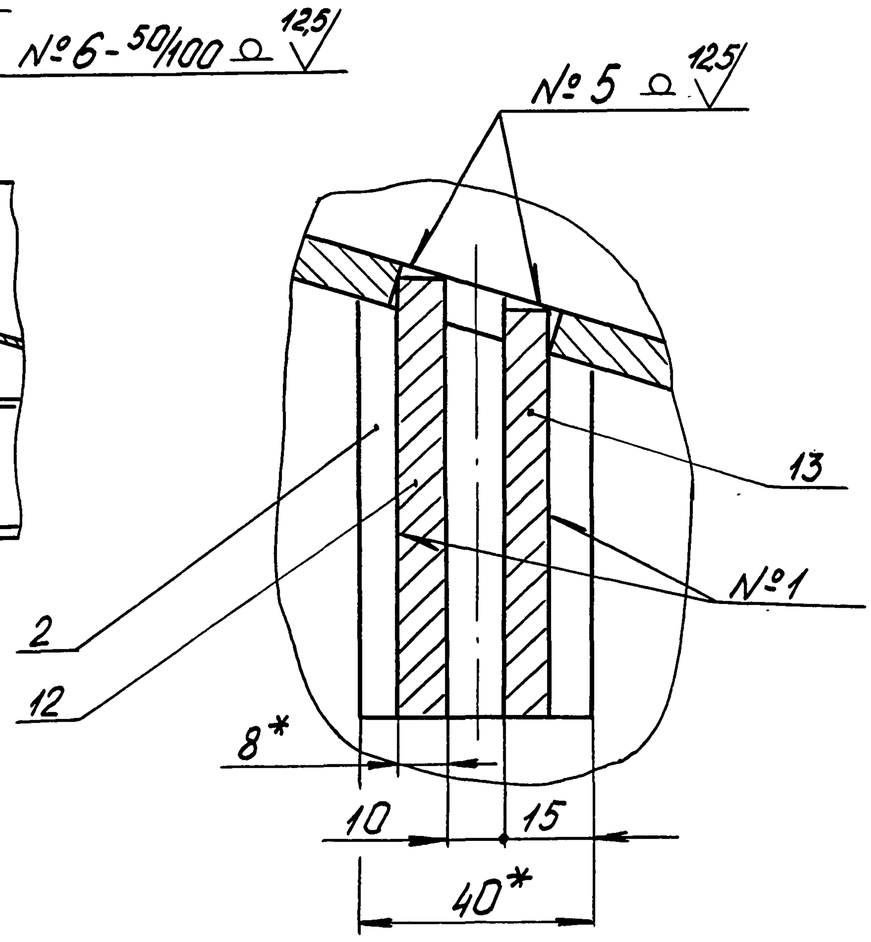

Е-Е (1:10) лист 1

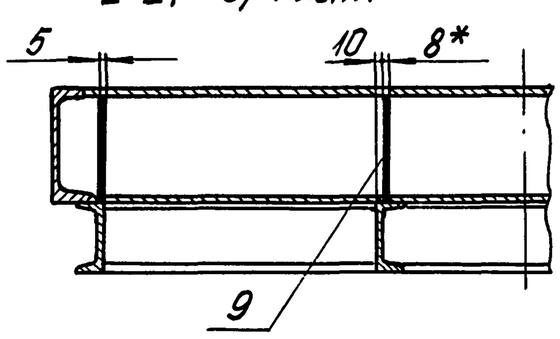

Инв.№ подл.	Подп. и дата	Взам. инв.№	Инв.№ дубл.	Подп. и дата

Изм.	Лист	№ докум.	Подп.	Дата	763Т-00.00.00-00СБ	Лист 2

Формат	Зона	Поз	Обозначение	Наименование	Кол.	Прим
				Документация		
А4			501-7-013.91-763Т-01.0-00СБ	Сборочный чертеж		
				Детали		
А4		1	501-7-013.91-763Т-01.0-01	Проушина	1	
А4		2	501-7-013.91-763Т-01.0-02	Ребро	4	

Инв.№ подл. | Подп. и дата | Взам. инв.№ | Инв.№ дубл. | Подп. и дата

Изм.	Лист	№ докум.	Подп.	Дата
Разраб.		Андреев		10.90
Провер.		Бедняков		
Н.контр.		Беднякова		
Утв.		Узекин		

501-7-013.91-763Т-01.0-00

Петля

Лит	Лист	Листов
		1

СКБ Главстройпрома Минтрансстроя

Формат А4

501-7-013.91-763Т-01.0-00СБ

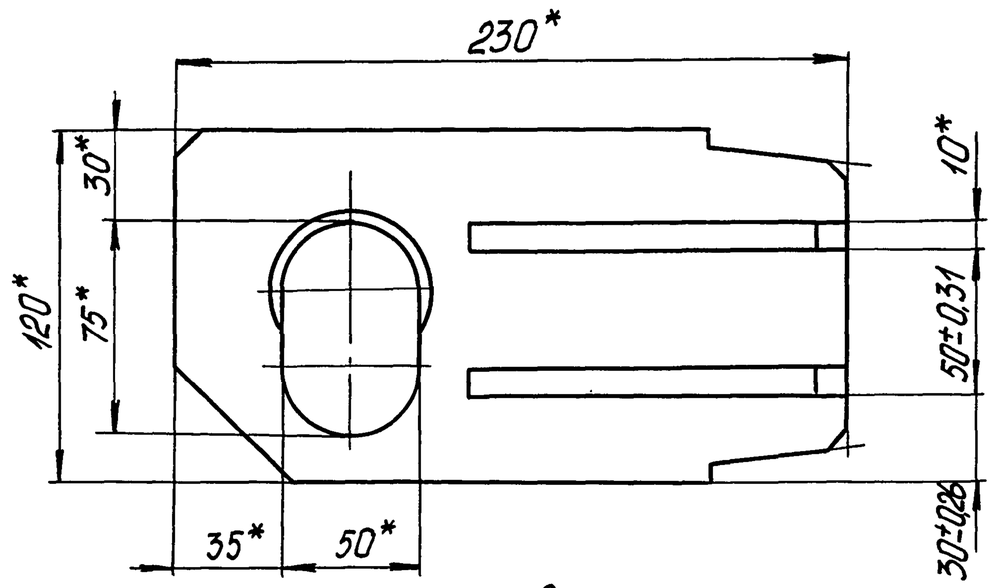

*Размеры для справок.

Изм.	Лист	№ докум.	Подп.	Дата
Разраб.		Андреев		10.90
Провер.		Бедняков		
Т.контр.				
Н.контр.		Беднякова		
Утв.		Узекин		

Петля

Сборочный чертеж.

Литера	Масса	Масшт.
	5,7	1:2

Лист	Листов 1

СКБ Главстройпрома Минтрансстроя

Формат А4

501-7-013.91-763Т-01.0-01

125 (√)

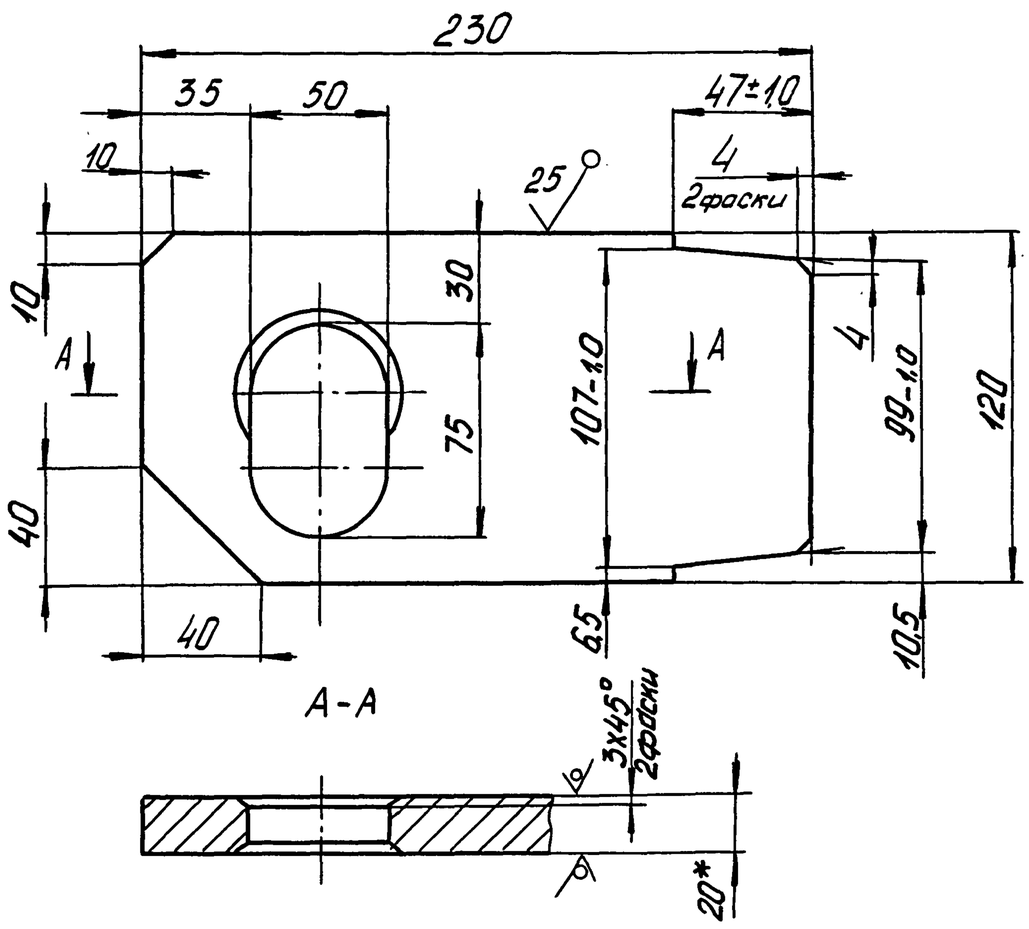

1. $H14; h14; \pm\frac{JT14}{2}$

2. *Размер для справок.

Изм.	Лист	№ докум.	Подп.	Дата
Разраб.		Андреев		10.90
Провер.		Бедняков		
Т.контр.				
Н.контр.		Беднякова		
Утв.		Узекин		

501-7-013.91-763Т-01.0-01

Проушина

Лит.	Масса	Масшт.
	3,9	1:2

Лист	Листов 1

Лист 20.0 ГОСТ 19903-74 / Вст3 ГОСТ 14637-79

СКБ Главстройпрома Минтрансстроя

501-7-013.91-763Т-01.0-02

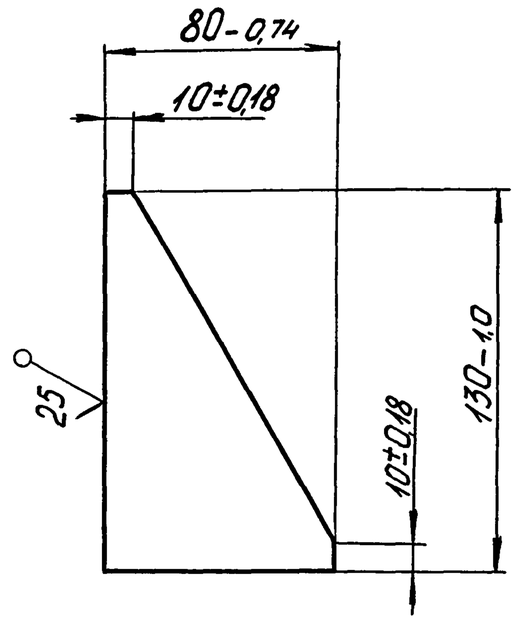

Изм.	Лист	№ докум.	Подп.	Дата
Разраб.		Андреев		10.90
Провер.		Бедняков		
Т.контр.				
Н.контр.		Беднякова		
Утв.		Узекин		

501-7-013.91-763Т-01.0-02

Ребро

Лит.	Масса	Масшт.
	0,4	1:2

Лист	Листов 1

Лист 10.0 ГОСТ 19903-74 / Вст3 ГОСТ 14637-79

СКБ Главстройпрома Минтрансстроя

501-7-013.91-763Т-00.0-07

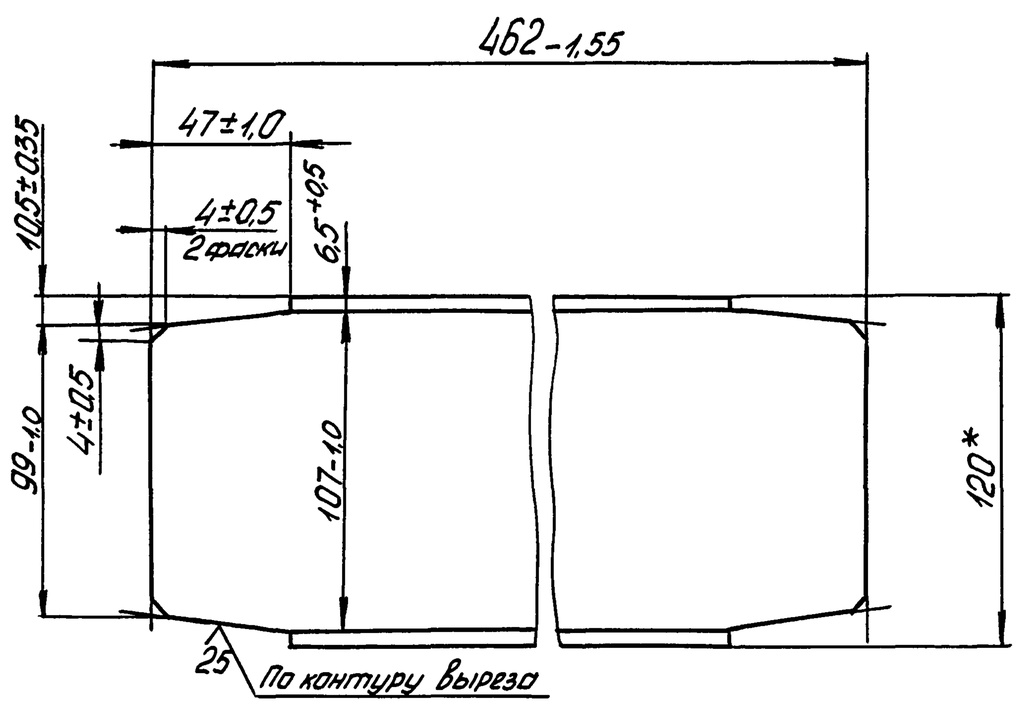

*Размер для справок.

Изм.	Лист	№ докум.	Подп.	Дата
Разраб.		Андреев		10.90
Провер.		Бедняков		
Т.контр.				
Н.контр.		Бедняков		
Утв.		Узекин		

501-7-013.91-763Т-00.0-05

Связь

Лит	Масса	Масштаб
	4,8	1:2

Лист | Листов 1

Швеллер 12 ГОСТ 8240-72 / ВСт3ГОСТ 535-88

СКБ Главстройпрома Минтранспстроя

Формат А4

501-7-013.91-763Т-00.0-06

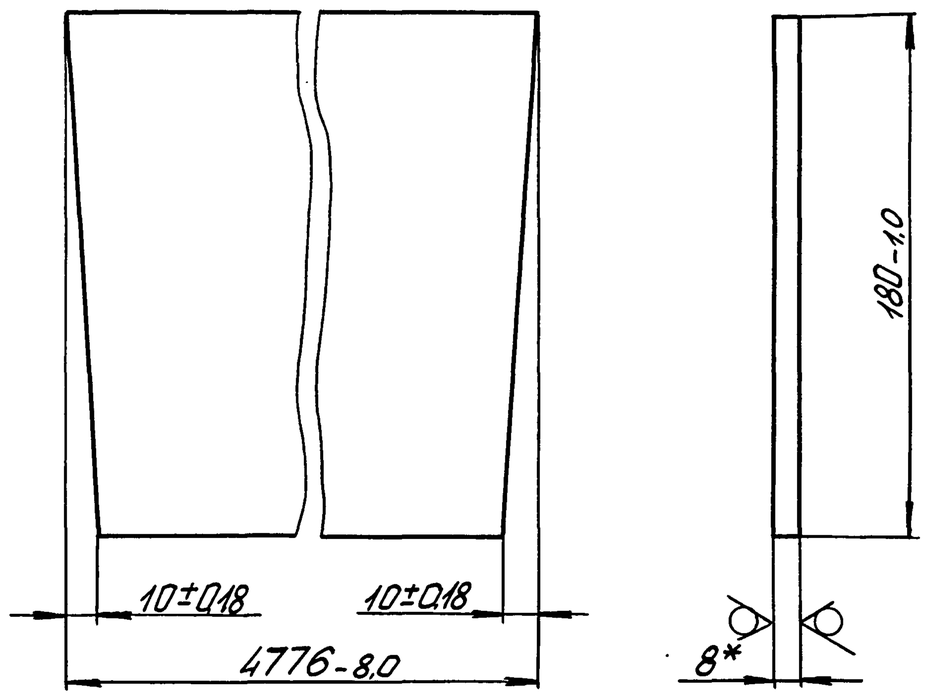

*Размер для справок.

Изм.	Лист	№ докум.	Подп.	Дата
Разраб.		Андреев		10.90
Провер.		Бедняков		
Т.контр.				
Н.контр.		Бедняков		
Утв.		Узекин		

501-7-013.91-763Т-00.0-06

Стенка

Лит	Масса	Масштаб
	297	1:2

Лист | Листов 1

Лист 8,0 ГОСТ 19903-74 / ВСт3ГОСТ 14637-79

СКБ Главстройпрома Минтранспстроя

Формат А4

501-7-013.91-763Т-00.0-07

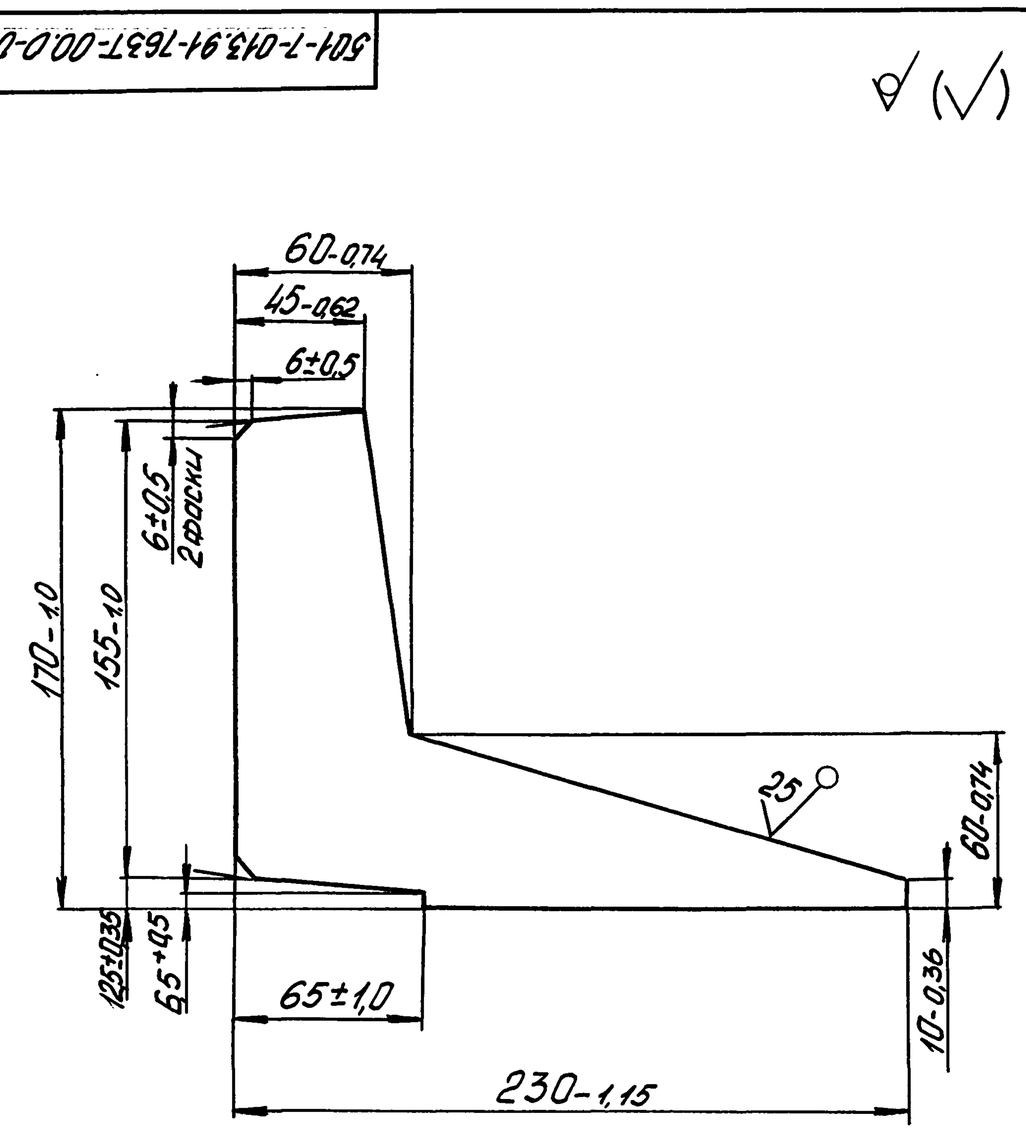

Изм.	Лист	№ докум.	Подп.	Дата
Разраб.		Андреев		10.90
Провер.		Бедняков		
Т.контр.				
Н.контр.		Бедняков		
Утв.		Узекин		

501-7-013.91-763Т-00.0-07

Ребро

Лит.	Масса	Масштаб
	1,3	1:2

Лист | Листов 1

Лист 8,0 ГОСТ 19903-74 / ВСт3ГОСТ 14637-79

СКБ Главстройпрома Минтранспстроя

501-7-013.91-763Т-00.0-08

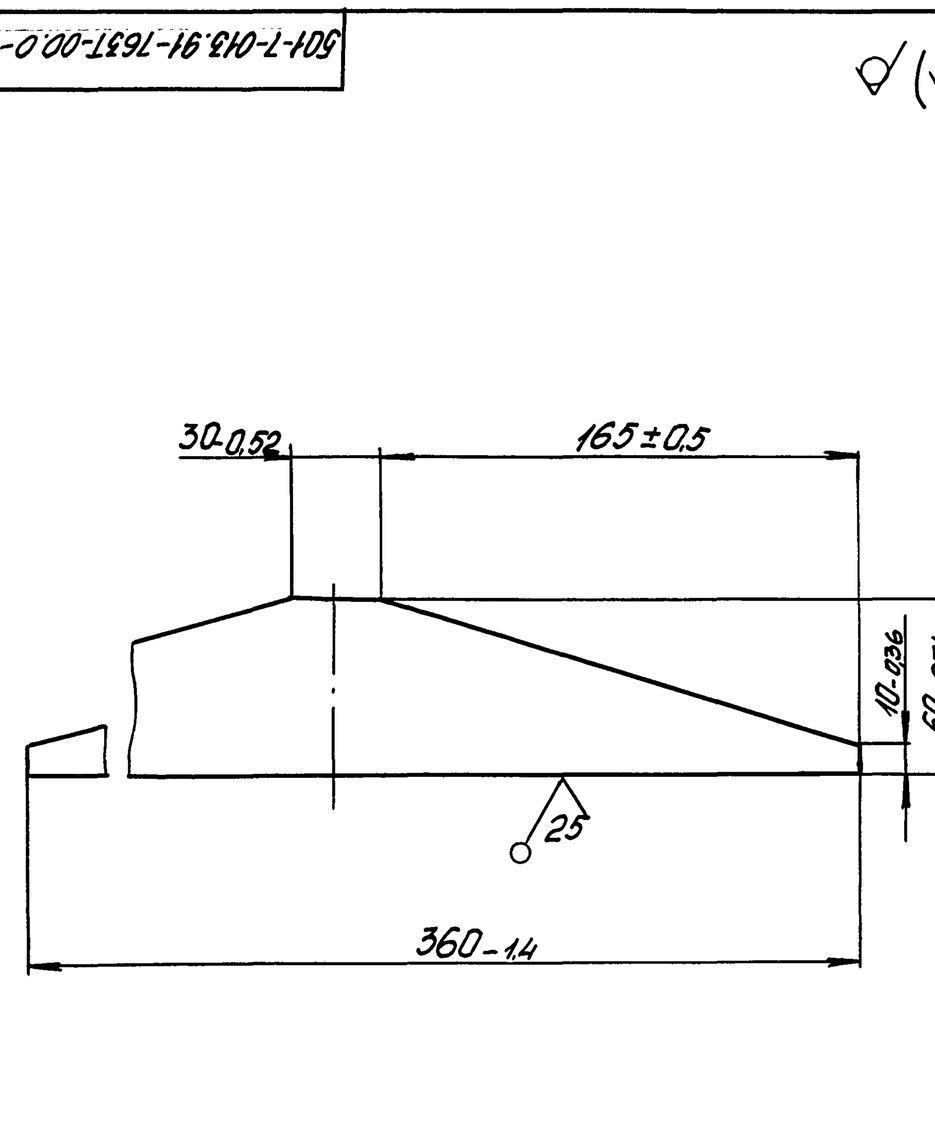

Изм.	Лист	№ докум.	Подп.	Дата
Разраб.		Андреев		10.90
Провер.		Бедняков		
Т.контр.				
Н.контр.		Бедняков		
Утв.		Узекин		

501-7-013.91-763Т-00.0-08

Ребро

Лит	Масса	Масштаб
	0,7	1:2

Лист | Листов 1

Лист 8,0 ГОСТ 19903-74 / ВСт3ГОСТ 14637-79

СКБ Главстройпрома Минтранспстроя

Инв.№ подл. | Подп. и дата | Взам. инв.№ | Инв.№ дубл. | Подп. и дата

Альбом 3

25 √ (√)

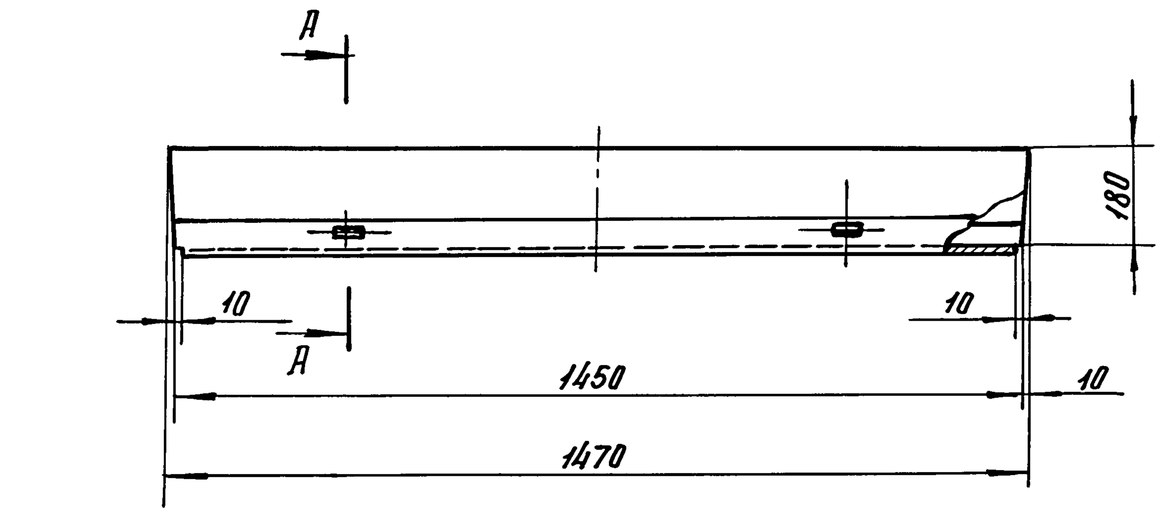

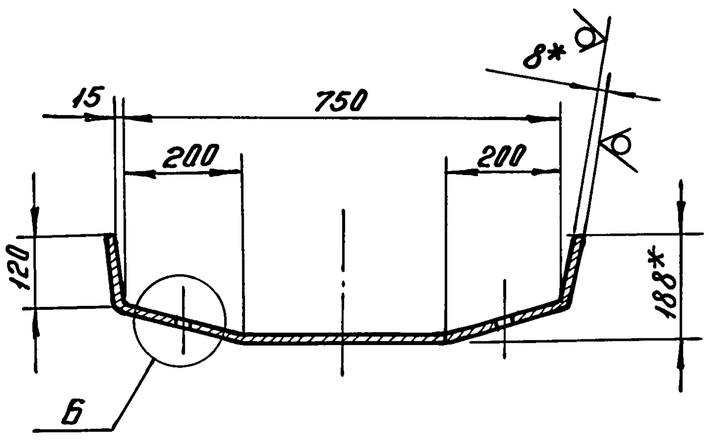

Б (1:1)

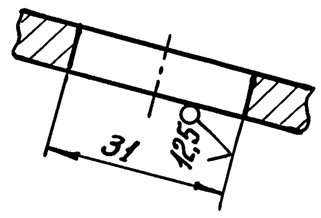

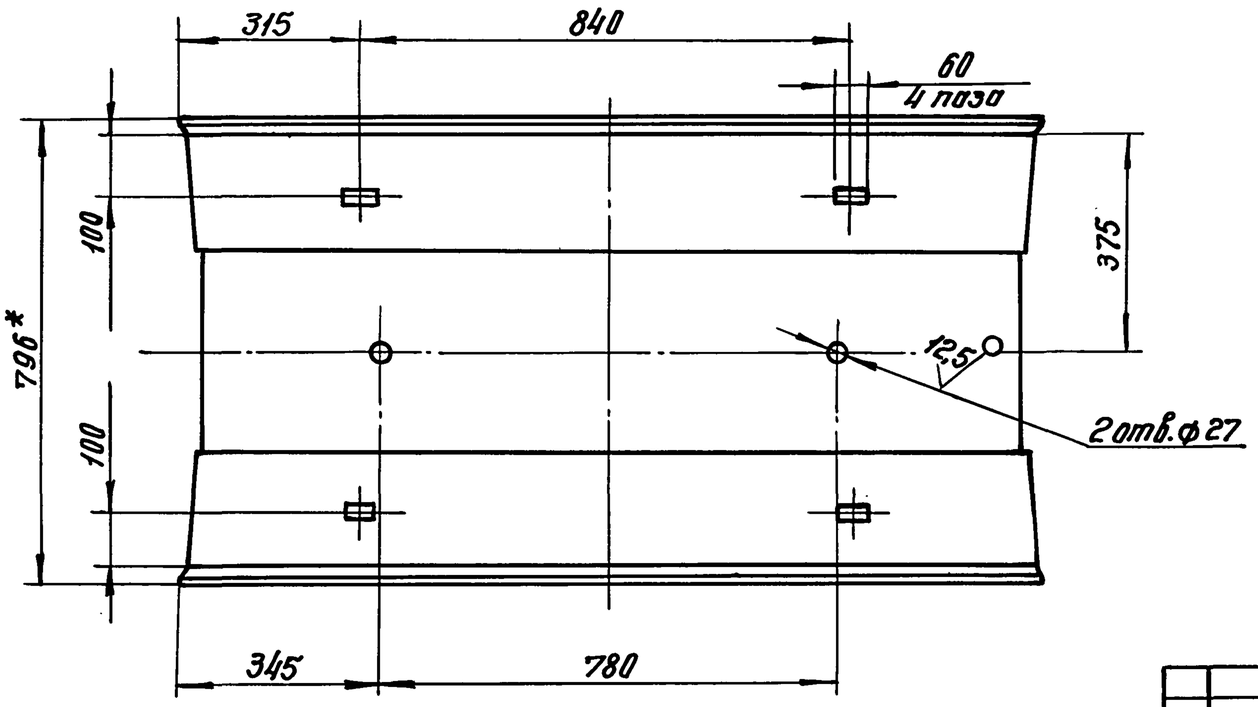

1. Допускается изготавливать из частей, сварной шов – ГОСТ 11534-75 – У1 – ○ 12,5
2. $H14; h14; \pm \frac{JT14}{2}$
3. *Размеры для справок.

					501-7-013.91-763Т-00.0-09		
Изм.	Лист.	№докум.	Подп.	Дата			
Разраб.		Андреев			Днище	Лит.	Масса 86.2 / Масшт. 1:10
Провер.		Бедняков				Лист	Листов 1
Т.контр.							
Н.контр.		Бейнякова			Лист 8.0 ГОСТ 19903-74 / ВСт3ГОСТ14637-79	СКБ Главстройпрома Минтрансстроя	
Утв.		Узекин					

Копир. Формат А3

Инв.№ подл. | Подп. и дата | Взам.инв.№ | Инв.№ дубл. | Подп. и дата