| Инв. № подл. | Подп. и дата | Взам. инв. № | Инв. № дубл. | Подп. и дата |
|---|---|---|---|---|
| 17161/1 | 28.03.80 | | | |



| Формат | Зона | Поз. | Обозначение | Наименование | Кол. на исполн. Л8-179.000- — | 01 | 02 | 03 | 04 | 05 | 06 | 07 | 08 | 09 | Примечание |
|---|---|---|---|---|---|---|---|---|---|---|---|---|---|---|---|
| | | | | Документация | | | | | | | | | | | |
| 13 | | | Л8-179.000СБ | Сборочный чертеж | | | | | | | | | | | |
| | | | | Сборочные единицы | | | | | | | | | | | |
| 12 | | 1 | Л8-179.100-01 | Тяга с ушком | 1 | 1 | | | | | | | | | |
| | | | -03 | Тяга с ушком | | | 1 | 1 | | | | | | | |
| | | | -05 | Тяга с ушком | | | | | 1 | 1 | | | | | |
| | | | -06 | Тяга с ушком | | | | | | | 1 | | | | |
| | | | -08 | Тяга с ушком | | | | | | | | 1 | | | |
| | | | -10 | Тяга с ушком | | | | | | | | | 1 | 1 | |

Исполнения 10...19 см. листы 4...6;
20...23 см. листы 7; 8

| Изм. | Лист | № докум. | Подп. | Дата |
|---|---|---|---|---|
| 1 | 1 | Изм. 293 | | 9-85 |
| Разраб. | | Сиротина | | |
| Пров. | | Паутов | | 12.79 |
| Рук. бр. | | Зелитченко | | |
| Н. контр. | | Басканичев | | 12.79 |
| Утв. | | Незнаев | | |

# Л8-179.000

Блок пружинный опорный

| Лит. | Лист | Листов |
|---|---|---|
| 0 А | 1 | 8 |

Институт Энергомонтажпроект Ленинградский филиал

| Инв. № подл. | Подп. и дата | Взам. инв. № | Инв. № дубл. | Подп. и дата |
|---|---|---|---|---|
| | | | | |

102

| Формат | Зона | Поз. | Обозначение | Наименование | Кол. на исполн. Л 8 - 179.000 - | | | | | | | | | | Примечание |
|---|---|---|---|---|---|---|---|---|---|---|---|---|---|---|---|
| | | | | | — | 01 | 02 | 03 | 04 | 05 | 06 | 07 | 08 | 09 | |
| 12 | | 2 | Л8 - 179. 200 - 01 | Стакан | 1 | | | | | | | | | | |
| | | | - 03 | Стакан | | 1 | | | | | | | | | |
| | | | - 05 | Стакан | | | 1 | 1 | | | | | | | |
| | | | - 07 | Стакан | | | | | 1 | 1 | | | | | |
| | | | - 09 | Стакан | | | | | | | 1 | | | | |
| | | | - 11 | Стакан | | | | | | | | 1 | | | |
| | | | Л8 - 179. 200 - 13 | Стакан | | | | | | | | | 1 | 1 | |
| | | | | | | | | | | | | | | | |
| | | | | Детали | | | | | | | | | | | |
| | | | | | | | | | | | | | | | |
| 11 | | 3 | Л 8 - 179. 201 | Основание | 1 | 1 | | | | | | | | | |
| | | | - 01 | Основание | | | 1 | 1 | | | | | | | |
| | | | - 02 | Основание | | | | | 1 | 1 | 1 | | | | |
| | | | - 03 | Основание | | | | | | | | 1 | | | |
| | | | - 04 | Основание | | | | | | | | | 1 | 1 | |

| Изм. | Лист | № докум. | Подп. | Дата | Л 8 - 179. 000 | Лист 2 |
|---|---|---|---|---|---|---|

201

Копировал

Формат 4

| Инв. № подл. | Подп. и дата | Взам. инв. № | Инв. № дубл. | Подп. и дата |
|---|---|---|---|---|
| | | | | |

| Формат | Зона | Поз. | Обозначение | Наименование | Кол. на исполн. Л 8-179.000 — | | | | | | | | | | Примечание |
|---|---|---|---|---|---|---|---|---|---|---|---|---|---|---|---|
| | | | | | — | 01 | 02 | 03 | 04 | 05 | 06 | 07 | 08 | 09 | |
| 11 | | 4 | 13 ОСТ 108.764.01-80 | Пружина 1,26 × 140 | 1 | | | | | | | | | | |
| | | | 14 ОСТ 108.764.01-80 | Пружина 2,73 × 140 | | 1 | | | | | | | | | |
| | | | 15 ОСТ 108.764.01-80 | Пружина 5,24 × 140 | | | 1 | | | | | | | | |
| | | | 16 ОСТ 108.764.01-80 | Пружина 8,00 × 140 | | | | 1 | | | | | | | |
| | | | 17 ОСТ 108.764.01-80 | Пружина 11,67 × 140 | | | | | 1 | | | | | | |
| | | | 18 ОСТ 108.764.01-80 | Пружина 16,34 × 140 | | | | | | 1 | | | | | |
| | | | 19 ОСТ 108.764.01-80 | Пружина 19,66 × 140 | | | | | | | 1 | | | | |
| | | | 20 ОСТ 108.764.01-80 | Пружина 26,34 × 140 | | | | | | | | 1 | | | |
| | | | 21 ОСТ 108.764.01-80 | Пружина 32,60 × 140 | | | | | | | | | 1 | | |
| | | | 22 ОСТ 108.764.01-80 | Пружина 40,00 × 140 | | | | | | | | | | 1 | |
| | | | | | | | | | | | | | | | |
| | | | | Стандартные изделия | | | | | | | | | | | |
| | | | | | | | | | | | | | | | |
| | | | | Гайки ГОСТ 5915-70* | | | | | | | | | | | |
| | | 5 | | М 12.5 | 2 | 2 | | | | | | | | | |
| | | 6 | | М 16.5 | | | 2 | 2 | | | | | | | |
| | | 7 | | М 20.5 | | | | | 2 | 2 | 2 | | | | |
| | | 8 | | М 24.5 | | | | | | | | 2 | | | |
| | | 9 | | М 30.5 | | | | | | | | | 2 | 2 | |

| Инв. № подл. | Подп. и дата | Взам. инв. № | Инв. № дубл. | Подп. и дата |
|---|---|---|---|---|
| 14161/1 | 28.03.80 | | | |

104

| Формат | Зона | Поз. | Обозначение | Наименование | Кол. на исполн. Л8-179.000- 10 | 11 | 12 | 13 | 14 | 15 | 16 | 17 | 18 | 19 | Примечание |
|---|---|---|---|---|---|---|---|---|---|---|---|---|---|---|---|
| | | | | Документация | | | | | | | | | | | |
| | | | | | | | | | | | | | | | |
| 13 | | | Л8-179.000СБ | Сборочный чертеж | | | | | | | | | | | |
| | | | | | | | | | | | | | | | |
| | | | | Сборочные единицы | | | | | | | | | | | |
| | | | | | | | | | | | | | | | |
| 12 | | 1 | Л8-179.100 | Тяга с ушком | | | 1 | 1 | | | | | | | |
| | | | -02 | Тяга с ушком | | | | | 1 | 1 | | | | | |
| | | | -04 | Тяга с ушком | | | | | | | 1 | 1 | 1 | | |
| | | | -07 | Тяга с ушком | | | | | | | | | | 1 | |
| | | | -10 | Тяга с ушком | 1 | | | | | | | | | | |
| | | | -12 | Тяга с ушком | | 1 | | | | | | | | | |
| | | | | | | | | | | | | | | | |
| 12 | | 2 | Л8-179.200 | Стакан | | | 1 | | | | | | | | |
| | | | -02 | Стакан | | | | 1 | | | | | | | |
| | | | -04 | Стакан | | | | | 1 | 1 | | | | | |
| | | | -06 | Стакан | | | | | | | 1 | 1 | | | |
| | | | -08 | Стакан | | | | | | | | | 1 | | |
| | | | -10 | Стакан | | | | | | | | | | 1 | |

| Инв.№подл. | Подп. и дата | Взам.инв.№ | Инв.№дубл. | Подп. и дата |
|---|---|---|---|---|
| | | | | |

| Формат | Зона | Поз. | Обозначение | Наименование | Кол. на исполн. Л8-179.000- 10 | 11 | 12 | 13 | 14 | 15 | 16 | 17 | 18 | 19 | Примечание |
|---|---|---|---|---|---|---|---|---|---|---|---|---|---|---|---|
| 12 | | 2 | Л8-179.200-15 | Стакан | 1 | | | | | | | | | | |
| | | | -17 | Стакан | | 1 | | | | | | | | | |
| | | | | | | | | | | | | | | | |
| | | | | Детали | | | | | | | | | | | |
| | | | | | | | | | | | | | | | |
| 11 | | 3 | Л8-179.201 | Основание | | | 1 | 1 | | | | | | | |
| | | | -01 | Основание | | | | | 1 | 1 | | | | | |
| | | | -02 | Основание | | | | | | | 1 | 1 | 1 | | |
| | | | -03 | Основание | | | | | | | | | | 1 | |
| | | | -04 | Основание | 1 | | | | | | | | | | |
| | | | -05 | Основание | | 1 | | | | | | | | | |
| | | | | | | | | | | | | | | | |
| | | | | | | | | | | | | | | | |
| 11 | | 4 | 23 ОСТ 108.764.01-80 | Пружина 48,60 × 140 | 1 | | | | | | | | | | |
| | | | 24 ОСТ 108.764.01-80 | Пружина 58,45 × 140 | | 1 | | | | | | | | | |
| | | | 01 ОСТ 108.764.01-80 | Пружина 1,26 × 70 | | | 1 | | | | | | | | |
| | | | 02 ОСТ 108.764.01.80 | Пружина 2,73 × 70 | | | | 1 | | | | | | | |
| | | | 03 ОСТ 108.764.01.80 | Пружина 5,24 × 70 | | | | | 1 | | | | | | |
| | | | 04 ОСТ 108.764.01-80 | Пружина 8,00 × 70 | | | | | | 1 | | | | | |

| Инв. № подл. | Подп. и дата | Взам. инв. № | Инв. № дубл. | Подп. и дата |
|---|---|---|---|---|
| | | | | |

106

| Формат | Зона | Поз. | Обозначение | Наименование | Кол. на исполн. Л8-179.000- 10 | 11 | 12 | 13 | 14 | 15 | 16 | 17 | 18 | 19 | Примечание |
|---|---|---|---|---|---|---|---|---|---|---|---|---|---|---|---|
| 11 | | 4 | 05 ОСТ 108.764.01-80 | Пружина 11,67×70 | | | | | | | 1 | | | | |
| | | | 06 ОСТ 108.764.01-80 | Пружина 16,34×70 | | | | | | | | 1 | | | |
| | | | 07 ОСТ 108.764.01-80 | Пружина 19,66×70 | | | | | | | | | 1 | | |
| | | | 08 ОСТ 108.764.01-80 | Пружина 26,34×70 | | | | | | | | | | 1 | |
| | | | | | | | | | | | | | | | |
| | | | | Стандартные изделия | | | | | | | | | | | |
| | | | | | | | | | | | | | | | |
| | | | | Гайки ГОСТ 5915-70* | | | | | | | | | | | |
| | | 5 | | М 12.5 | | | 2 | 2 | | | | | | | |
| | | 6 | | М 16.5 | | | | | 2 | 2 | | | | | |
| | | 7 | | М 20.5 | | | | | | | 2 | 2 | 2 | | |
| | | 8 | | М 24.5 | | | | | | | | | | 2 | |
| | | 9 | | М 30.5 | 2 | | | | | | | | | | |
| | | 10 | | М 36.5 | | 2 | | | | | | | | | |

| Изм | Лист | № докум. | Подп. | Дата | Л8-179.000 | Лист 6 |
|---|---|---|---|---|---|---|

Копировал

Формат 11

106

| Инв. № подл. | Подп. и дата | Взам. инв. № | Инв. № дубл. | Подп. и дата |
|---|---|---|---|---|
| 17161/1 | 28.03.80 Ин | | | |

| Формат | Зона | Поз. | Обозначение | Наименование | Кол. на исполн. Л8-179.000- 20 | 21 | 22 | 23 | | | | | | | Примечание |
|---|---|---|---|---|---|---|---|---|---|---|---|---|---|---|---|
| | | | | Документация | | | | | | | | | | | |
| | | | | | | | | | | | | | | | |
| 13 | | | Л8-179.000СБ | Сборочный чертеж | | | | | | | | | | | |
| | | | | | | | | | | | | | | | |
| | | | | Сборочные единицы | | | | | | | | | | | |
| | | | | | | | | | | | | | | | |
| 12 | | 1 | Л8-179.100-09 | Тяга с ушком | 1 | 1 | 1 | | | | | | | | |
| | | | -11 | Тяга с ушком | | | | 1 | | | | | | | |
| | | | | | | | | | | | | | | | |
| 12 | | 2 | Л8-179.200-12 | Стакан | 1 | 1 | | | | | | | | | |
| | | | -14 | Стакан | | | 1 | | | | | | | | |
| | | | -16 | Стакан | | | | 1 | | | | | | | |
| | | | | | | | | | | | | | | | |
| | | | | Детали | | | | | | | | | | | |
| | | | | | | | | | | | | | | | |
| 11 | | 3 | Л8-179.201-04 | Основание | 1 | 1 | 1 | | | | | | | | |
| | | | -05 | Основание | | | | 1 | | | | | | | |
| | | | | | | | | | | | | | | | |
| | | | | | | | | | | | | | | | |

| Изм. | Лист | № докум. | Подп. | Дата |
|---|---|---|---|---|
| | | | | |

Л8-179.000

Лист 7

250

| Инв. № подл. | Подп. и дата | Взам. инв. № | Инв. № дубл. | Подп. и дата |
|---|---|---|---|---|
| | | | | |

108

| Формат | Зона | Поз. | Обозначение | Наименование | Кол. на исполн. Л 8-179.000- 20 | 21 | 22 | 23 | | | | | | | Примечание |
|---|---|---|---|---|---|---|---|---|---|---|---|---|---|---|---|
| 11 | | 4 | 09 ОСТ 108.764.01-80 | Пружина 32,60 × 70 | 1 | | | | | | | | | | |
| | | | 10 ОСТ 108.764.01-80 | Пружина 40,00 × 70 | | 1 | | | | | | | | | |
| | | | 11 ОСТ 108.764.01-80 | Пружина 48,60 × 70 | | | 1 | | | | | | | | |
| | | | 12 ОСТ 108.764.01-80 | Пружина 58,45 × 70 | | | | 1 | | | | | | | |
| | | | | | | | | | | | | | | | |
| | | | | Стандартные изделия | | | | | | | | | | | |
| | | | | | | | | | | | | | | | |
| | | | | Гайки ГОСТ 5915-70* | | | | | | | | | | | |
| | | 9 | | М 30.5 | 2 | 2 | 2 | | | | | | | | |
| | | 10 | | М 36.5 | | | | 2 | | | | | | | |

| Изм. | Лист | № докум. | Подп. | Дата | Л 8-179.000 | Лист 8 |
|---|---|---|---|---|---|---|

108

Копировал

Формат Н

109 Л8-179.000 СБ

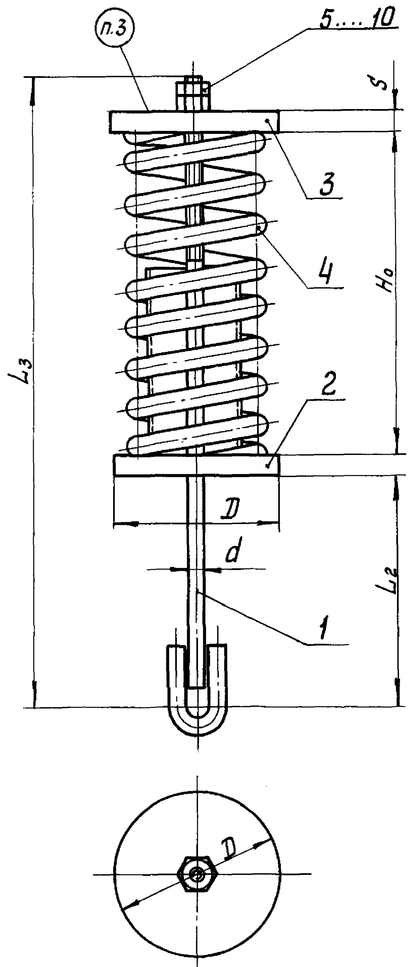


Размеры в мм

| Обозначение | Допускаемая нагрузка, кгс: на блок** | Допускаемая нагрузка, кгс: на пружину | $H_0$ (в свободном состоянии пружины) | $L_2$ (в свободном состоянии пружины) | $L_3$ (в свободном состоянии пружины) | D | d | S | Масса, кг |
|---|---|---|---|---|---|---|---|---|---|
| с прогибом пружины Л = 140 мм | | | | | | | | | |
| Л8-179.000- | 450 | 128 | 270 | 320 | 660 | 120 | 12 | 10 | 5,8 |
| -01 | | 278 | 284 | | | | | | 6,8 |
| -02 | 1500 | 534 | 308 | 360 | 760 | 160 | 16 | 12 | 13,6 |
| -03 | | 816 | 327 | | | | | | 15,4 |
| -04 | 2400 | 1190 | 346 | | 815 | | 20 | 16 | 20,3 |
| -05 | | 1666 | 369 | | | | | | 22,6 |
| -06 | | 2005 | 414 | | 865 | | | | 27,4 |
| -07 | 3400 | 2686 | 399 | | 870 | 220 | 24 | 20 | 43,5 |
| -08 | 4800 | 3325 | 507 | 400 | 1070 | | 30 | | 64,2 |
| -09 | | 4080 | 528 | | | | | | 69,2 |
| -10 | 5500 | 4955 | 549 | | | | | | 75,6 |
| -11 | 6800 | 5960 | 508 | 420 | 1025 | 250 | 36 | 25 | 97,9 |
| с прогибом пружины Л = 70 мм | | | | | | | | | |
| -12 | 450 | 128 | 143 | 320 | 510 | 120 | 12 | 10 | 4,3 |
| -13 | | 278 | 151 | | | | | | 4,9 |
| -14 | 1500 | 534 | 166 | 360 | 610 | 160 | 16 | 12 | 10,0 |
| -15 | | 816 | 177 | | | | | | 11,1 |
| -16 | 2400 | 1190 | 188 | | 665 | | 20 | 16 | 14,7 |
| -17 | | 1666 | 201 | | | | | | 16,1 |
| -18 | | 2005 | 226 | | | | | | 19,8 |
| -19 | 3400 | 2686 | 221 | | 720 | 220 | 24 | 20 | 32,1 |
| -20 | 4800 | 3325 | 277 | 400 | 820 | | 30 | | 44,4 |
| -21 | | 4080 | 289 | | | | | | 47,5 |
| -22 | 5500 | 4955 | 304 | | | | | | 50,1 |
| Л8-179.000-23 | 6800 | 5960 | 284 | 420 | 825 | 250 | 36 | 25 | 69,5 |

1. Размеры для справок.
2. **Нагрузка при разгруженной пружине.
(2) 3. Маркировать по ТУ 34-42-10380-83
(2) 4. Остальные технические требования по ТУ34-42-10380-83 и по Л8-167ИИ.

Пример обозначения блока пружинного с нагрузкой 278 кгс и прогибом 140 мм:

Блок пружинный Л8-179.000-01

| Изм. | Лист | № докум. | Подп. | Дата |
|---|---|---|---|---|
| 2 | — | Изв. 356 | | 11.89 |
| 1 | 1 | Изм. 293 | | 9-88 |

| | | | |
|---|---|---|---|
| Разраб. | Гранич | | 12.88 |
| Провер. | Вавильчикова | | |
| Т. контр. | | | |
| Рук. бр. | Велитченко | | 12.88 |
| Н. контр. | Галоева | | |
| Утв. | Есарев | | |

Л8-179.000 СБ

Блок пружинный опорный
Сборочный чертеж

| Лит. | Масса | Масшт. |
|---|---|---|
| О А | См. табл. | — |
| Лист | Листов 1 | |

Институт „Энергомонтажпроект" Ленинградский филиал

Формат: 13

Подп. и дата | Взам. инв. № | Инв. № дубл. | Подп. и дата | Инв. № подл.

| Инв.№подл. | Подп. и дата | Взам. инв.№ | Инв.№дубл. | Подп. и дата |
|---|---|---|---|---|
| 17161/1 | 28.03.80 | | | |

110

| Формат | Зона | Поз. | Обозначение | Наименование | Кол. на исполн. Л8-179.100- | | | | | | | | | | Примечание |
|---|---|---|---|---|---|---|---|---|---|---|---|---|---|---|---|
| | | | | | – | 01 | 02 | 03 | 04 | 05 | 06 | 07 | 08 | 09 | |
| | | | | Документация | | | | | | | | | | | |
| 12 | | | Л8-179.100СБ | Сборочный чертеж | | | | | | | | | | | |
| | | | | Детали | | | | | | | | | | | |
| 13 | | 1 | Л8-177.101-03 | Тяга резьбовая | 1 | | | | | | | | | | |
| | | | -04 | Тяга резьбовая | | 1 | | | | | | | | | |
| | | | -11 | Тяга резьбовая | | | 1 | | | | | | | | |
| | | | -13 | Тяга резьбовая | | | | 1 | | | | | | | |
| | | | -22 | Тяга резьбовая | | | | | 1 | | | | | | |
| | | | -24 | Тяга резьбовая | | | | | | 1 | | | | | |
| | | | -25 | Тяга резьбовая | | | | | | | 1 | | | | |

Исполнения 10...12 см. лист 3

| Изм. | Лист | № докум. | Подп. | Дата | Л8-179.100 | | | |
|---|---|---|---|---|---|---|---|---|
| 1 | 1 | Изм 293 | | 9-85 | | | | |
| Разраб. | | Сиротина | | | Тяга с ушком | Лит. | Лист | Листов |
| Пров. | | Лаутов | | 12.79 | | 0 А | 1 | 3 |
| Рук.бр. | | Бектченко | | | | Институт Энергомонтажпроект Ленинградский филиал | | |
| Н.контр. | | Баскакова | | 12.79 | | | | |
| Утв. | | Незнаев | | | | | | |

ЛФЭМП РЭМ Зак 209 Тир 100 24.01.8

Копировал

Формат А4

140

| Инв. № подл. | Подп. и дата | Взам. инв. № | Инв. № дубл. | Подп. и дата |
|---|---|---|---|---|
| 17161 | 28.03.80 | | | |

| Формат | Зона | Поз. | Обозначение | Наименование | Кол. на исполн. Л8-179.100 – | 01 | 02 | 03 | 04 | 05 | 06 | 07 | 08 | 09 | Примечание |
|---|---|---|---|---|---|---|---|---|---|---|---|---|---|---|---|
| | | | | | | | | | | | | | | | |
| | | | | | | | | | | | | | | | |
| | | | | | | | | | | | | | | | |
| | | | | | | | | | | | | | | | |
| | | | | | | | | | | | | | | | |
| | | | | Детали | | | | | | | | | | | |
| | | | | | | | | | | | | | | | |
| 13 | | 1 | Л8-177.101 -31 | Тяга резьбовая | | | | | | | | 1 | | | |
| | | | -32 | Тяга резьбовая | | | | | | | | | 1 | | |
| | | | -36 | Тяга резьбовая | | | | | | | | | | 1 | |
| | | | | | | | | | | | | | | | |
| 11 | | 2 | Л8-174.002 | Ушко | 1 | 1 | | | | | | | | | |
| | | | -01 | Ушко | | | 1 | 1 | | | | | | | |
| | | | -02 | Ушко | | | | | 1 | 1 | 1 | | | | |
| | | | -03 | Ушко | | | | | | | | 1 | 1 | | |
| | | | -04 | Ушко | | | | | | | | | | 1 | |

| Изм. | Лист | № докум. | Подп. | Дата |
|---|---|---|---|---|
| | | | | |

Л8-179.100

Лист 2

250

ЛФЭМП РЭП Зак N 208 Тир 250 9.У.01.80 Копировал Формат 11

| Инв. № подл. | Подп. и дата | Взам. инв. № | Инв. № дубл. | Подп. и дата |
|---|---|---|---|---|
| 17161/1 | 28.03.80 Мит | | | |

| Формат | Зона | Поз. | Обозначение | Наименование | Кол. на исполн. Л8-179.100- 10 | 11 | 12 | | | | | | | | Примечание |
|---|---|---|---|---|---|---|---|---|---|---|---|---|---|---|---|
| | | | | | | | | | | | | | | | |
| | | | | Документация | | | | | | | | | | | |
| | | | | | | | | | | | | | | | |
| 12 | | | Л8-179-100 | Сборочный чертеж | X | X | X | | | | | | | | |
| | | | | | | | | | | | | | | | |
| | | | | Детали | | | | | | | | | | | |
| | | | | | | | | | | | | | | | |
| 13 | | 1 | Л8-177.101-37 | Тяга резьбовая | 1 | | | | | | | | | | |
| | | | -38 | Тяга резьбовая | | 1 | | | | | | | | | |
| | | | -39 | Тяга резьбовая | | | 1 | | | | | | | | |
| | | | | | | | | | | | | | | | |
| | | | | | | | | | | | | | | | |
| 11 | | 2 | Л8-174.002-04 | Ушко | 1 | | | | | | | | | | |
| | | | -05 | Ушко | | 1 | 1 | | | | | | | | |

| Изм. | Лист | № докум. | Подп. | Дата | Л8-179.100 | Лист 3 |
|---|---|---|---|---|---|---|

Л8-179.100 СБ

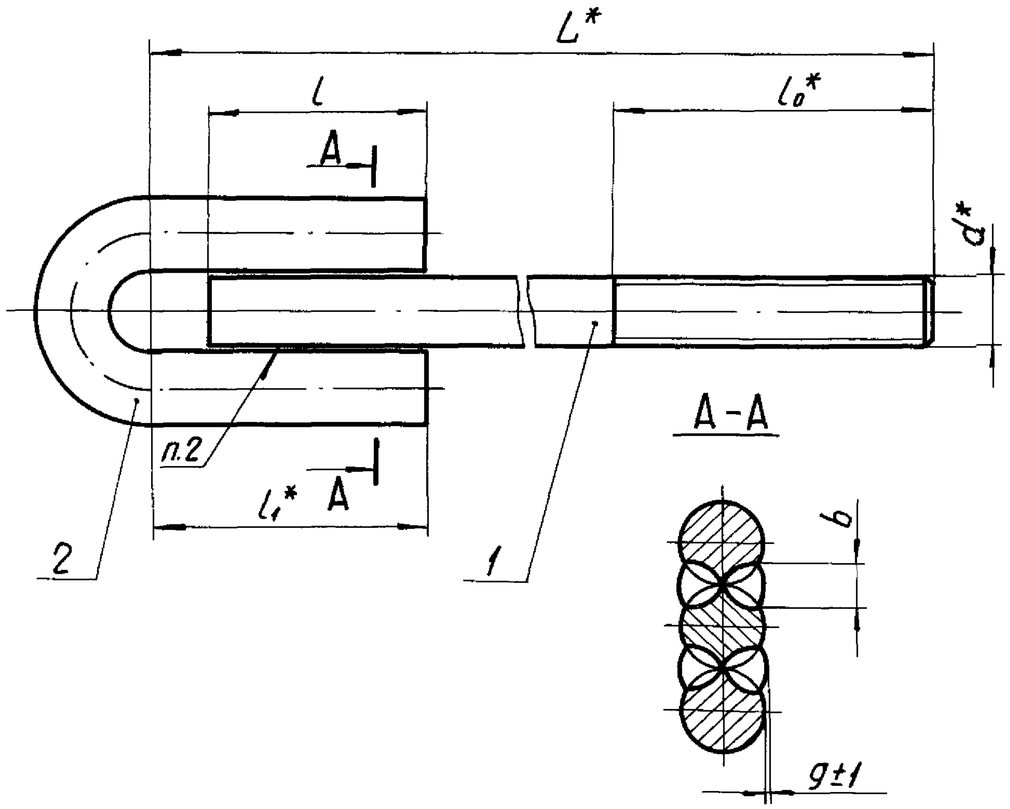


Размеры в мм (2)

| Обозначение | Допускаемая нагрузка, кгс | d* | L* | l (Пред. откл. h14) | $l_1$* | $l_0$* | b, не более | g | Масса, кг |
|---|---|---|---|---|---|---|---|---|---|
| Л8-179.100 | 450 | М12 | 510 | 35 | 45 | 150 ~~200~~ | 10 | 1 | 0,60 |
| -01 | | | 660 | | | 250 | | | 0,70 |
| -02 | 1500 | М16 | 610 | 45 | 55 | 200 | 12 | | 1,25 |
| -03 | | | 760 | | | 250 | | | 1,46 |
| -04 | 2400 | М20 | 665 | 50 | 65 | 150 ~~200~~ | 14 | | 2,10 |
| -05 | | | 815 | | | 200 ~~250~~ | | | 2,46 |
| -06 | | | 865 | | | 250 | | | 2,58 |
| -07 | 3400 | М24 | 720 | 60 | 80 | 200 | 16 | | 3,35 |
| -08 | | | 870 | | | 250 | | | 3,87 |

Продолжение таблицы

| Обозначение | Допускаемая нагрузка, кгс | d* | L* | l (Пред. откл. h14) | $l_1$* | (2) $l_0$* | b, не более | g | Масса, кг |
|---|---|---|---|---|---|---|---|---|---|
| Л8-179.100 -09 | 5500 | М30 | 820 | 80 | 100 | 250 ~~200~~ | 20 | 2 | 6,12 |
| -10 | | | 1070 | | | 250 | | | 7,54 |
| -11 | 8000 | М36 | 825 | 90 | 115 | 250 ~~200~~ | 25 | | 9,20 |
| -12 | | | 1025 | | | 250 | | | 11,23 |

1. * Размеры для справок.
2. Сварка ручная дуговая, электрод Э42А по ГОСТ 9467-75.
(2) 3. Остальные технические требования по ТУ34-42-10380-83 и Л8-167.ИИ.

| | | | | | |
|---|---|---|---|---|---|
| 2 | – | Изв.356 | | 11.88 | Л8-179.100 СБ |
| 1 | 1 | Изм. 293 | | 9.85 | |
| Изм. | Лист | № докум. | Подп. | Дата | Тяга с ушком |
| Разраб. | | Сиротина | | | Сборочный чертеж |
| Провер. | | Вавильчикова | | 01.80 | |
| Т.контр. | | | | | |
| Рук.бр. | | Велитченко | | | |
| Н.контр. | | Басканкиева | | 12.12.79 | |
| Утв. | | Незнаев | | | |

| Лит. | Масса | Масшт. |
|---|---|---|
| 0 А | См. табл. | — |
| Лист | Листов 1 | |

Институт Энергомонтажпроект Ленинградский филиал

Копир. Иванова

Формат: 12

| Инв. № подл. | Подп. и дата | Взам. инв. № | Инв. № дубл. | Подп. и дата |
|---|---|---|---|---|
| 17161 | 28.03.80 | – | | |

Форма 1

114

| Инв № подл. | Подп. и дата | Взам инв № | Инв № дубл | Подп. и дата |
|---|---|---|---|---|
| | | | | |

| Формат | Зона | Поз. | Обозначение | Наименование | Кол. на исполн. Л 8-179.200- | | | | | | | | | | Примечание |
|---|---|---|---|---|---|---|---|---|---|---|---|---|---|---|---|
| | | | | | – | 01 | 02 | 03 | 04 | 05 | 06 | 07 | 08 | 09 | |
| | | | | | | | | | | | | | | | |
| | | | | Документация | | | | | | | | | | | |
| | | | | | | | | | | | | | | | |
| 12 | | | Л 8-179. 200 СБ | Сборочный чертеж | | | | | | | | | | | |
| | | | | | | | | | | | | | | | |
| | | | | Детали | | | | | | | | | | | |
| | | | | | | | | | | | | | | | |
| 11 | | 1 | Л8-179. 201 | Основание | 1 | 1 | 1 | 1 | | | | | | | |
| | | | -01 | Основание | | | | | 1 | 1 | | | | | |
| | | | Л8-179. 201-02 | Основание | | | | | | | 1 | 1 | 1 | 1 | |
| | | | | | | | | | | | | | | | |
| 11 | | 2 | Л8-179. 202 | Кольцо | 1 | | | | | | | | | | |
| | | | -01 | Кольцо | | 1 | | | | | | | | | |
| | | | Л8-179. 202-02 | Кольцо | | | 1 | | | | | | | | |

Исполнения 10....17 см. лист 3

| | | | | |
|---|---|---|---|---|
| 1 | 1 | Изм. 293 | | 9.85 |
| Изм | Лист | № докум | Подп. | Дата |
| Разраб. | | Гранич | | |
| Провер. | | Вавильчиков | | |
| | | | | |
| Н.контр. | | Галоева | | |
| Утв. | | Велитченко | | |

Л 8-179. 200

Стакан

| Литера | Лист | Листов |
|---|---|---|
| О А | 1 | 3 |

Институт Энергомонтажпроект Лен. филиал

114

Формат 11

| Инв. № подл. | Подп. и дата | Взам. инв. № | Инв. № дубл. | Подп. и дата |
|---|---|---|---|---|
| | | | | |

| Формат | Зона | Поз. | Обозначение | Наименование | Кол. на исполн. Л 8 - 179. 200 - | | | | | | | | | | Примечание |
|---|---|---|---|---|---|---|---|---|---|---|---|---|---|---|---|
| | | | | | - | 01 | 02 | 03 | 04 | 05 | 06 | 07 | 08 | 09 | |
| 11 | | 2 | Л8-179. 202 -03 | Кольцо | | | | 1 | | | | | | | |
| | | | -04 | Кольцо | | | | | 1 | | | | | | |
| | | | -05 | Кольцо | | | | | | 1 | | | | | |
| | | | -06 | Кольцо | | | | | | | 1 | | | | |
| | | | -07 | Кольцо | | | | | | | | 1 | | | |
| | | | -08 | Кольцо | | | | | | | | | 1 | | |
| | | | Л8-179. 202 -09 | Кольцо | | | | | | | | | | 1 | |

| Инв. № подл. | Подп. и дата | Взам. инв. № | Инв. № дубл. | Подп. и дата |
|---|---|---|---|---|
| | | | | |

| Формат | Зона | Поз. | Обозначение | Наименование | Кол. на исполн. Л 8-179. 200 – 10 | 11 | 12 | 13 | 14 | 15 | 16 | 17 | | | Примечание |
|---|---|---|---|---|---|---|---|---|---|---|---|---|---|---|---|
| | | | | Документация | | | | | | | | | | | |
| | | | | | | | | | | | | | | | |
| 12 | | | Л 8 - 179. 200 СБ | Сборочный чертеж | | | | | | | | | | | |
| | | | | | | | | | | | | | | | |
| | | | | Детали | | | | | | | | | | | |
| | | | | | | | | | | | | | | | |
| 11 | | 1 | Л8 - 179 . 201 - 03 | Основание | 1 | 1 | | | | | | | | | |
| | | | - 04 | Основание | | | 1 | 1 | 1 | 1 | | | | | |
| | | | Л8 - 179. 201 - 05 | Основание | | | | | | | 1 | 1 | | | |
| | | | | | | | | | | | | | | | |
| 11 | | 2 | Л 8 - 179. 202 - 10 | Кольцо | 1 | | | | | | | | | | |
| | | | - 11 | Кольцо | | 1 | | | | | | | | | |
| | | | - 12 | Кольцо | | | 1 | | | | | | | | |
| | | | - 13 | Кольцо | | | | 1 | | | | | | | |
| | | | - 14 | Кольцо | | | | | 1 | | | | | | |
| | | | - 15 | Кольцо | | | | | | 1 | | | | | |
| | | | - 16 | Кольцо | | | | | | | 1 | | | | |
| | | | Л 8 - 179.202 - 17 | Кольцо | | | | | | | | 1 | | | |
| | | | | | | | | | | | | | | | |

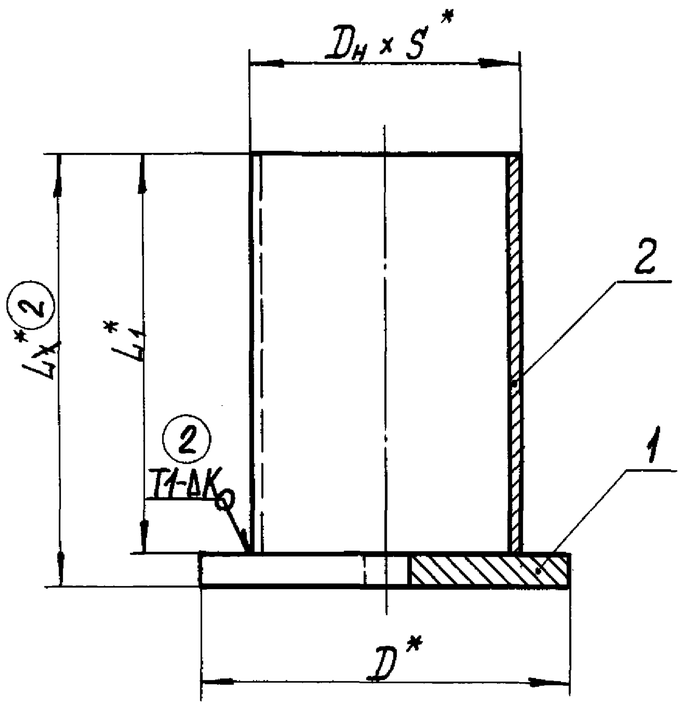


(2) Размеры в мм

| Обозначение | Для пружин: с нагрузкой, кгс | Для пружин: с прогибом мм | $D_{вн}$ | K | $D_н \times S^*$ | $D^*$ | (2) $L_1^*$ | (2) $L_x^*$ | Масса, кг |
|---|---|---|---|---|---|---|---|---|---|
| Л 8-179.200 | 128 | 70 | 93 | 4 | 89×3,5 | 120 | 75 | 85 | 1,45 |
| -01 | | 140 | | | | | 130 | 140 | 1,82 |
| -02 | 278 | 70 | | | | | 85 | 95 | 1,49 |
| -03 | | 140 | | | | | 150 | 160 | 1,96 |
| -04 | 534, 816 | 70 | 113 | 6 | 108×4 | 160 | 100 | 112 | 2,98 |
| -05 | | 140 | | | | | 180 | 192 | 3,80 |
| -06 | 1190, 1666 | 70 | | | | | 130 | 146 | 3,81 |
| -07 | | 140 | | | | | 220 | 236 | 4,84 |
| -08 | 2005 | 70 | | | | | 160 | 176 | 4,12 |
| -09 | | 140 | | | | | 280 | 296 | 5,35 |
| -10 | 2686 | 70 | 138 | 8 | 133×6 | 220 | 155 | 175 | 8,79 |
| -11 | | 140 | | | | | 260 | 280 | 10,76 |
| -12 | 3325, 4080 | 70 | | | | | 210 | 230 | 9,95 |
| -13 | | 140 | | | | | 380 | 400 | 13,15 |
| -14 | 4955 | 70 | | | | | 235 | 255 | 9,23 |
| -15 | | 140 | | | | | 410 | 430 | 13,52 |
| -16 | 5960 | 70 | 165 | | 159×7 | 250 | 215 | 240 | 15,02 |
| Л 8-179.200 -17 | | 140 | | | | | 370 | 395 | 19,09 |

1. * Размеры для справок.
2. Неуказанные предельные отклонения размеров $\pm \frac{IT14}{2}$.
(2) 3. Сварка ручная по ГОСТ 5264-80, электрод типа Э42А ГОСТ 9467-75 или полуавтоматическая в среде углекислого газа по ГОСТ 14771-76, проволока Св-08ГС по ГОСТ 2246-70.

Пример обозначения стакана:

Стакан Л8-179.200-01

| Изм. | Лист | № докум. | Подп. | Дата |
|---|---|---|---|---|
| 2 | — | Изв.356 | | 11.88 |
| 1 | 1 | Изв. 293 | | 9.85 |
| Разраб. | | Гранич | | |
| Провер. | | Вавильчиков | | |
| Т. контр. | | | | |
| Рук. бр. | | Велитченко | | 12.81 |
| Н. контр. | | Галоева | | |
| Утв. | | Стрельников | | |

# Л 8-179.200 СБ

Стакан
Сборочный чертеж

| Лит. | Масса | Масшт. |
|---|---|---|
| О А | См. табл. | — |
| Лист | Листов 1 | |

Институт „Энергомонтажпроект" Ленинградский филиал

Формат: 12

Подп. и дата | Инв. № дубл. | Взам. инв. № | Подп. и дата | Инв. № подл.

118

Л 8 - 179 - 201

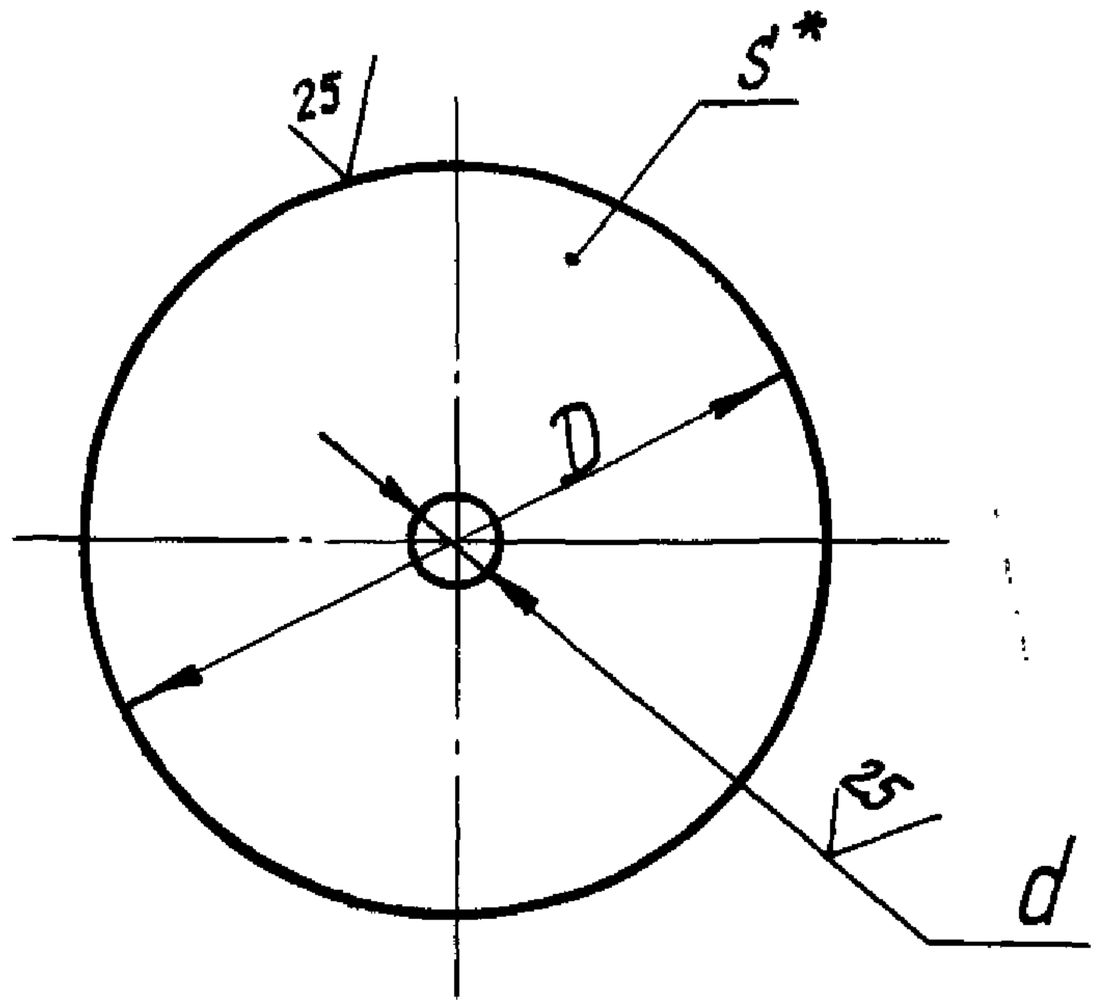


Размеры в мм

| Обозначение | D** | (2) d | S* | Масса, кг |
|---|---|---|---|---|
| Л 8 - 179. 201 | 120 | 13 | 10 | 0,86 |
| -01 | 160 | 18 | 12 | 1,87 |
| -02 | | ~~22~~ 23 | 16 | 2,48 |
| -03 | 220 | 27 | 20 | 5,88 |
| -04 | | 34 | | 5,82 |
| Л 8 - 179.201 - 05 | 250 | 40 | 25 | 9,38 |

1. Неуказанные предельные отклонения размеров: отверстий по H14; вала по h 14.

2. * Размер для справки.

3.** Основание допускается изготовлять квадратной формы со стороной □ B = D мм.

| Изм. | Лист | № докум. | Подп. | Дата |
|---|---|---|---|---|
| 2 | — | Изв.356 | | 11.88 |
| 1 | 1 | Изм 293 | | 9.85 |
| Разраб. | | Гранич | | 2.81 |
| Провер. | | Вавильчиков | | |
| Т. контр. | | | | |
| Н. контр. | | Галоева | | |
| Утв. | | Велитченко | | 11.81 |

Л 8 - 179.201

Основание

| Лит. | | | Масса | Масшт. |
|---|---|---|---|---|
| О | А | | Ст. табл. | — |

Лист | Листов 1

Лист БХ-ПН-S ГОСТ 19903-74 / ~~20~~ ГОСТ 1577-70* (2) 20-3-Т 81

Институт „Энергомонтажпроект" Ленинградский филиал

Формат: 11

Взам. инв. № | Подп. и дата | Инв. № дубл. | Подп. и дата | Инв. № подл.

Л 8-179.202

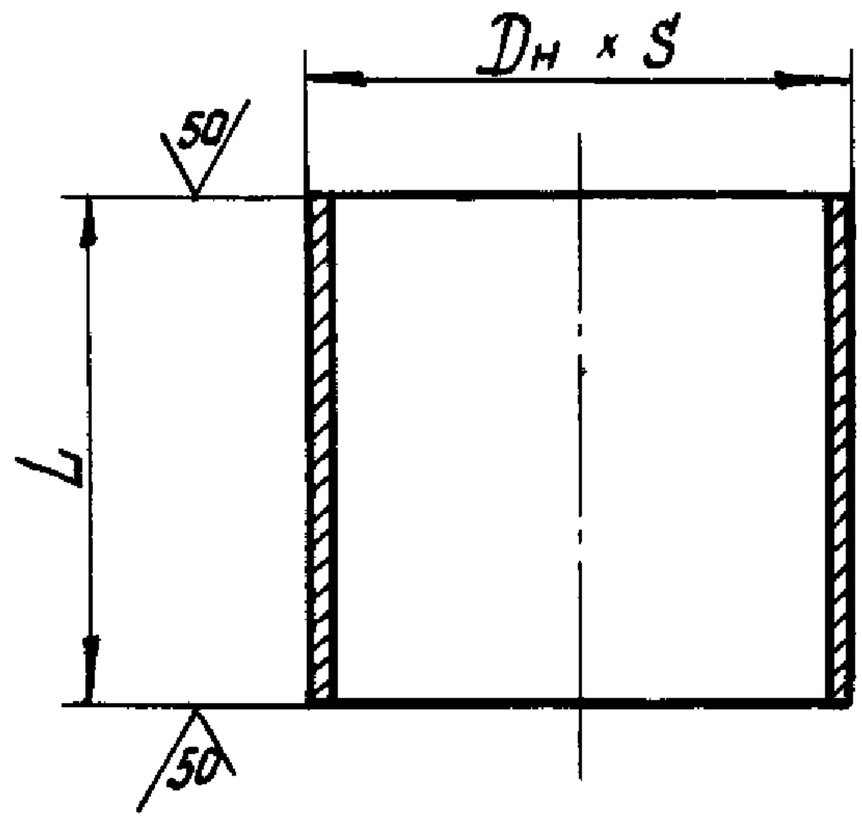


Размеры в мм

| Обозначение | Dн x S | L | Масса, кг | Обозначение | Dн x S | L | Масса, кг |
|---|---|---|---|---|---|---|---|
| Л8-179.202 | 89x3,5 | 75 | 0,59 | Л8-179.202-09 | 108x4 | 280 | 2,87 |
| -01 | | 130 | 0,96 | -10 | 133x6 | 155 | 2,91 |
| -02 | | 85 | 0,63 | -11 | | 260 | 4,88 |
| -03 | | 150 | 1,10 | -12 | | 210 | 4,13 |
| -04 | 108x4 | 100 | 1,11 | -13 | | 380 | 7,33 |
| -05 | | 180 | 1,93 | -14 | | 235 | 4,41 |
| -06 | | 130 | 1,33 | -15 | | 410 | 7,70 |
| -07 | | 220 | 2,36 | -16 | 159x7 | 215 | 5,64 |
| Л8-179.202-08 | | 160 | 1,64 | Л8-179.202-17 | | 370 | 9,71 |

Взам. инв. №

Подп. и дата

Инв. № дубл.

Подп. и дата

Инв. № подл.

| Изм. | Лист | № докум. | Подп. | Дата |
|---|---|---|---|---|
| 2 | — | Изв. 356 | | 11.88 |
| 1 | 1 | Изм 293 | | 9-85 |
| Разраб. | | Гранич | | |
| Провер. | | Вавильчикова | | |
| Т.контр. | | | | |
| Н.контр. | | Галоева | | |
| Утв. | | Величченко | | |

Л 8-179. 202

Кольцо

| Лит. | | | Масса | Масшт. |
|---|---|---|---|---|
| 0 | А | | См. табл. | — |
| Лист | | | Листов 1 | |

Труба $\frac{D_н \times S\ ТУ\ 14\text{-}3\text{-}190\text{-}82^*}{20\ ГОСТ\ 1050\text{-}74^*}$ (2)

Институт „Энергомонтажпроект" Ленинградский филиал

Формат 11