Форма 1

Инв. № подл.	Подп. и дата	Взам. инв. №	Инв. № дубл.	Подп. и дата
17161/1	28.03.80	—		

Формат	Зона	Поз.	Обозначение	Наименование	Кол. на исполн. Л8-175.000-										Примечание
					—	01	02	03	04	05	06	07	08	09	
				Документация											
*)			Л8-175.000СБ	Сборочный чертеж											*) 13; 12
				Сборочные единицы											
11		1	Л8-175.100-06	Муфта сварная							1				
			-07	Муфта сварная								1			
			-08	Муфта сварная									1		
				Детали											
12		2	Л8-174.001-01	Тяга резьбовая	1									1	

Исполнение 10...17 см листы 5 и 6

Изм.	Лист	№ докум.	Подп.	Дата
1	1	Изм. 293		9-85
Разраб.		Завильчикова		
Пров.		Величенко		
Н. контр.		Беспалычева		12.79
Утв.		Неднасов		

Л8-175.000

Блок подвески с муфтой

Лит.	Лист	Листов
0 А	1	6

© Институт Энергомонтажпроект Ленинградский филиал

Форма 1а

Инв. № подл.	Подп. и дата	Взам. инв. №	Инв. № дубл.	Подп. и дата

Формат	Зона	Поз.	Обозначение	Наименование	Кол. на исполн. Л8-175.000-										Примечание
					–	01	02	03	04	05	06	07	08	09	
12		2	Л8-174.001-04	Тяга резьбовая		1									
			-07	Тяга резьбовая			1								
			-10	Тяга резьбовая				1							
			-12	Тяга резьбовая					1						
			-15	Тяга резьбовая						1					
			-18	Тяга резьбовая							1				
			-21	Тяга резьбовая								1			
			Л8-174.001-24	Тяга резьбовая									1		
12		3	Л8-174.001-27	Тяга резьбовая левая	1									1	
			-28	Тяга резьбовая левая		1									
			-29	Тяга резьбовая левая			1								
			-30	Тяга резьбовая левая				1							
			-31	Тяга резьбовая левая					1						
			-32	Тяга резьбовая левая						1					
			-33	Тяга резьбовая левая							1				
			-34	Тяга резьбовая левая								1			
			Л8-174.001-35	Тяга резьбовая левая									1		

Изм.	Лист	№ докум.	Подп.	Дата	Л8-175.000	Лист 2

Формат 11

Лист - 3Е

Инв. № подл.	Подп. и дата	Взам. инв. №	Инв. № дубл.	Подп. и дата
17161/1	28.03.80			

Формат	Зона	Поз.	Обозначение	Наименование	Кол. на исполн. Л8-175.000-										Примечание
					–	01	02	03	04	05	06	07	08	09	
11		4	Л8-174.002	Ушко	1									1	
			-01	Ушко		1									
			-02	Ушко			1								
			-03	Ушко				1							
			-04	Ушко					1						
			-05	Ушко						1					
			-06	Ушко							1				
			-07	Ушко								1			
			-08	Ушко									1		
12		5	Л8-175.001	Муфта	1									1	
			-01	Муфта		1									
			-02	Муфта			1								
			-03	Муфта				1							
			-04	Муфта					1						
			-05	Муфта						1					
12		6	Л8-175.003	Проушина	1										
			-01	Проушина		1									

Изм.	Лист	№ докум.	Подп.	Дата

Л8-175.000

Лист 3

47

Формат 1а

87

Инв. № подл.	Подп. и дата	Взам. инв. №	Инв. № дубл.	Подп. и дата

Формат	Зона	Поз.	Обозначение	Наименование	Кол. на исполн. Л8 - 175.000 -										Примечание
					-	01	02	03	04	05	06	07	08	09	
12		6	Л 8 - 175. 003 -02	Проушина			1								
			-03	Проушина				1							
			-05	Проушина					1						
			-08	Проушина						1					
			-10	Проушина							1				
			-12	Проушина								1			
			Л8 - 175.003 - 14	Проушина									1		
12		7	Л8 - 175. 004	Серьга										1	

Изм.	Лист	№ докум.	Подп.	Дата

Л8 - 175.000

Лист 4

Формат 11

Формата

Инв. № подл.	Подп. и дата	Взам. инв. №	Инв. № дубл.	Подп. и дата

Формат	Зона	Поз.	Обозначение	Наименование	Кол. на исполн. Л8-175.000- 10	11	12	13	14	15	16	17			Примечание
				Документация											
*)			Л8-175.000 СБ	Сборочный чертеж	X	X	X	X	X	X	X	X			*) 13; 12
				Детали											
12		2	Л8-174.001-01	Тяга резьбовая				1							
			-04	Тяга резьбовая	1				1						
			-07	Тяга резьбовая		1				1					
			-10	Тяга резьбовая			1				1				
			Л8-174.001-12	Тяга резьбовая								1			
12		3	Л8-174.001-27	Тяга резьбовая левая				1							
			-28	Тяга резьбовая левая	1				1						
			-29	Тяга резьбовая левая		1				1					
			-30	Тяга резьбовая левая			1				1				
			Л8-174.001-31	Тяга резьбовая левая								1			

Инв. № подл.	Подп. и дата	Взам. инв. №	Инв. № дубл.	Подп. и дата

Формат	Зона	Поз.	Обозначение	Наименование	Кол. на исполн. Л8 - 175.000 - 10	11	12	13	14	15	16	17			Примечание
11		4	Л8 - 174.002	Ушко				1							
			-01	Ушко	1				1						
			-02	Ушко		1				1					
			-03	Ушко			1				1				
			Л8 - 174.002-04	Ушко								1			
12		5	Л8 - 175.001	Муфта				1							
			-01	Муфта	1				1						
			-02	Муфта		1				1					
			-03	Муфта			1				1				
			-04	Муфта								1			
12		6	Л8-175.003 - 04	Проушина							1				
			-06	Проушина								1			
12		7	Л8 - 175.004-01	Серьга	1										
			-02	Серьга		1									
			-03	Серьга			1								
12		8	Л8-175.005	Плавник				1							
			-01	Плавник					1						
			-02	Плавник						1					

Изм.	Лист	№ докум.	Подп.	Дата	Л8 - 175.000	Лист 6

Формат 11

Размеры в мм

Обозначение	Рис.	Допускаемая нагрузка на блок, кгс	d^*	d_1^*	L^* Среднее полож.	L^* Регулировка	L_1^* Среднее полож.	L_1^* Регулировка	L_2^*	L	B^*	H^*	c^*	b, не более	g	Масса, кг
Л8-175.000	1	450	12	М12-8g	880	±100	725	±100	300	35	100	155	—	10	1	2,2
-01		1500	16	М16-8g	910		735			45	150	175		12		4,9
-02		2400	20	М20-8g	920		750			50		170		14		6,6
-03		3400	24	М24-8g	950		755			60	250	195		16		12,9
-04		5500	30	М30-8g	940					80		185		20	2	18,4
-05		8000	36	М36-8g	1135		770			90	300	365		25		35,5

Рис. 1

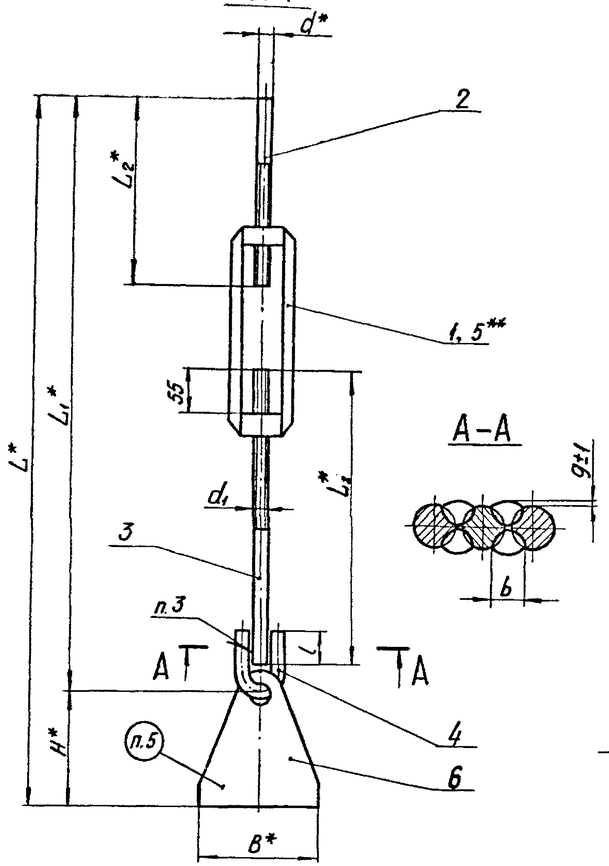

Рис. 2

Остальное - см. рис. 1

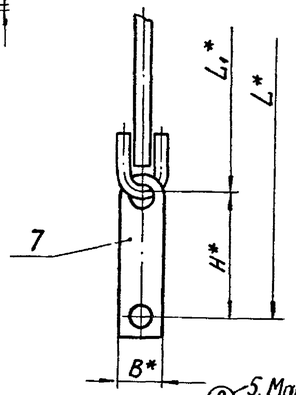

Рис. 3

Остальное - см. рис. 1

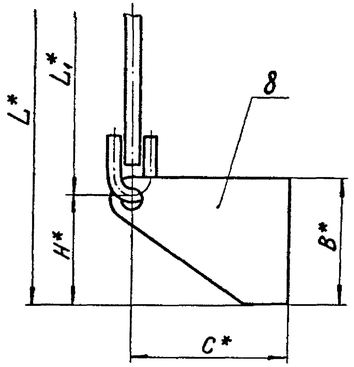

1.* Размеры для справок.

2. Неуказанные предельные отклонения размеров $\pm\frac{IT14}{2}$.

3. Сварка ручная дуговая, электрод Э42А по ГОСТ 9467-75.

4.** Допускается применение муфты сварной

Пример обозначения блока подвески с муфтой d_1 = М16 и длиной L = 910 мм:

Блок подвески Л8-175.000-01

Продолжение таблицы исполнений см. на листе 2

2 5. Маркировать по ТУ 34-42-10380-83.
6. Остальные технические требования по ТУ 34-42-10380-83 и по Л8-167 ИИ.

2	—	Изв. 352		09.88	Л8-175.000 СБ	
1	1	Изм. 253		9-85		
Изм.	Лист	№докум.	Подп.	Дата	Блок подвески с муфтой. Сборочный чертеж	Лит. / Масса / Масшт.
Разраб.		Паутов		08.79		0 А (1) / См. табл. / —
Провер.		Вавильников				Лист 1 / Листов 2
Т.контр.						Институт Энергомонтажпроект Ленинградский филиал
Рук. бр.		Вентченко				
Н.контр.		Баскаченко		12.79		
Утв.		Есарев				

Копир. Иванова

Формат: 13

Инв. №подл. | Подп. и дата | Взам. инв.№ | Инв.№дубл. | Подп. и дата

Продолжение таблицы

Обозначение	Рис.	Допускаемая нагрузка на блок, кгс	d^*	d_1^*	L^* ② Среднее положен.	L^* ② Регулировка	L_1^* ② Среднее положен.	L_1^* ② Регулировка	L_2^*	l	B^* ②	H^* ②	c^*	b, не более	g	Масса, кг
Л8-175.000-06	1	11000	42	М42-8g	1335 ~~1360~~	±100	980 ~~1005~~	±100	400	100	300	355	—	30	2	47,1
-07		15000	48	М48-8g	1340 ~~1350~~		990 ~~1000~~			120		350		35		60,7
-08		20000	56	М56-8g	1420 ~~1440~~		1005 ~~1025~~			140		415		40		74,4
-09	2	450	12	М12-8g	875		725		300	35	36	150		10	1	1,7
-10		1500	16	М16-8g	885		735			45	56			12		3,6
-11		2400	20	М20-8g	930		750			50	63	180		14		5,5
-12		3400	24	М24-8g	935		755			60	70			16		8,9
-13	3	450	12	М12-8g	860		725			35	150	132	200	10		2,6
-14		1500	16	М16-8g	960		735			45	250	225	250	12		6,6
-15		2400	20	М20-8g	1020 ~~1010~~		750			50	300 ~~350~~	210 ~~320~~	300	14		12,0
-16	1	3400	24	М24-8g	1020		755			60	250	265	—	16		16,3
Л8-175.000-17		5500	30	М30-8g	1010					80		255		20	2	21,6

Изм.	Лист	№ докум.	Подп.	Дата
2	—	Изв. 352		10.88

Л8-175.000 СБ

Лист 2

Инв. № подл. | Подп. и дата | Взам. инв. № | Инв. № дубл. | Подп. и дата

53

Л8-175.001

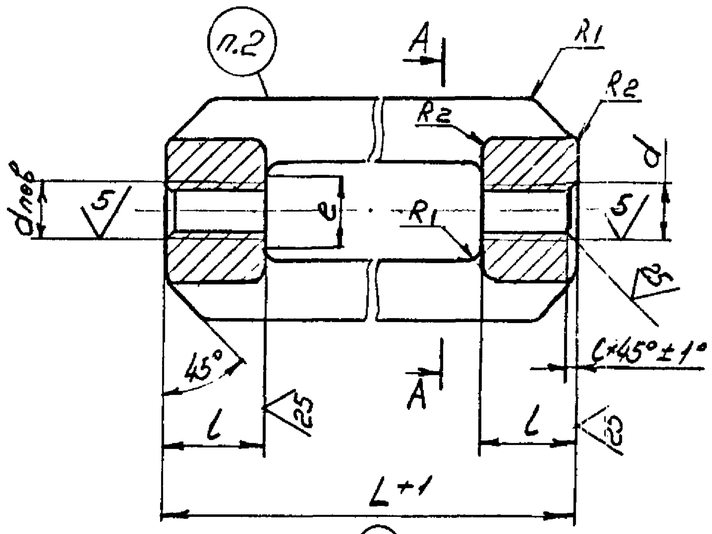

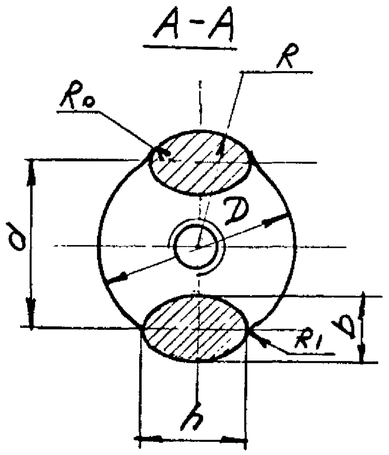

(2) Размеры в мм

Обозначение	Допускаемая нагрузка кгс	d	L	l	a	D Ном.	D пред. откл.	b	h=R	R0	R1	R2	c	e	Масса, кг
Л8-175.001	450	M12-8g7H	250	18	32	30	+1	10	15	5,6	4	1,6	1,6	22	0,7
-01	1500	M16-8g7H	280	30	42	36		13	20				2		1,5
-02	2400	M20-8g7H			48	42		15		7	6	2,5	2,5	32	1,8
-03	3400	M24-8g7H	300	40	58	50	+2	19	28	10	8	4,0		42	3,5
-04	5500	M30-8g7H	320	50	74	66		25	38						6,9
-05	8000	M36-8g7H			80	72				12	10		3	56	7,2

1. Неуказанные предельные отклонения размеров: валов по h14, остальных $\pm \frac{IT14}{2}$.

(2) 2. Маркировать по ТУ 34-42-10380-83

(2) 3. Остальные технические требования по ТУ 34-42-10380-83 и по Л8-167 ИИ.

Пример обозначения муфты d = M16 мм:

Муфта Л8-175.001-01

2	—	Изв. 352		09.88	Л8-175.001			
1	1	Изм. 293		9.85	Муфта	Лит.	Масса	Масшт.
Изм.	Лист	N докум.	Подп.	Дата		0 (2) A	См. табл.	—
Разраб.		Сиротина		12.84		Лист	Листов 1	
Провер.		Паутов						
Т. контр.						Институт Энергомонтажпроект Ленинградский филиал		
Н. контр.		Галерова			Сталь 20 ГОСТ 1050-74			
Утв.		Великченко		12.84				

Копировал

Формат А2

Инв. N подл. | Подп. и дата | Взам. инв. N | Инв. N дубл. | Подп. и дата

Л8-175.003

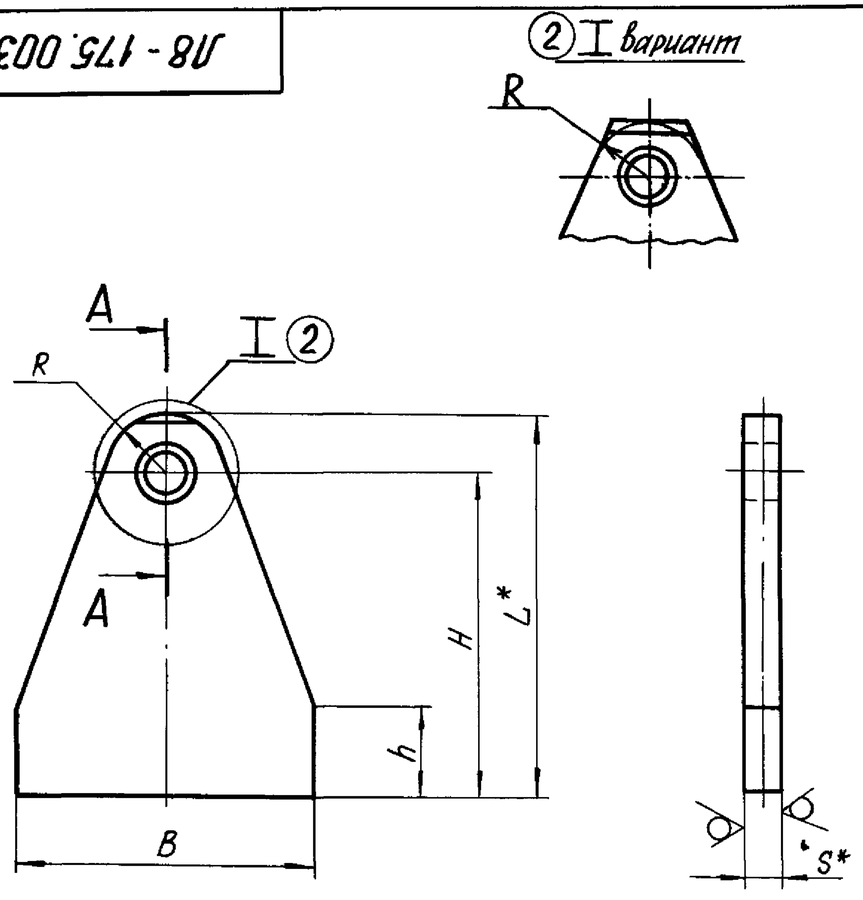

Размеры в мм

Обозначение	Для тяг диаметром	Допускаемая нагрузка, кгс	B	L*	H	h	d_1	R	S*	c	c_1	Масса, кг
Л8-175.003	12	450	100	170	155	60	14	18	8	2	2	0,8
-01	16	1500	150	200	175	120	18	25	12	4		2,2
-02	20	2400			170		23	30	16			2,9
-03	24	3400	250	230	195		27	35	20	6		6,5
-04				300	265	220						9,8
-05	30	5500		230	185	120	33	45				6,5
-06				300	255	220						9,7
-07	36	8000		230	175	120	39	55	25		4	7,9
-08			300	420	365	320						20,7
-09	42	11000	250	230	165	120	46	65				7,8
-10			300	420	355	320						20,9
-11	48	15000		230	160	120	52	70	32	8		11,5
-12				420	350	320						26,1
-13	56	20000		230	145	120	62	85				11,1
-14				500	415	320						29,6

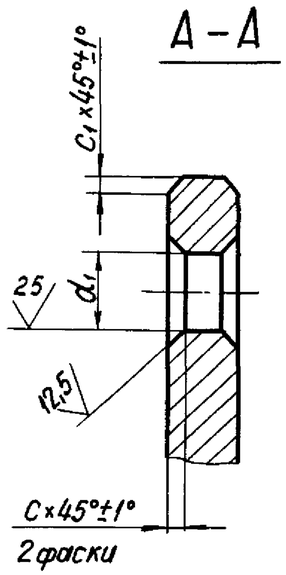

Лист $\frac{Б\text{-}ПН\text{-}S\ ГОСТ\ 19903\text{-}74}{08Х18Н10Т\ ГОСТ\ 7350\text{-}77}$ –

– при приварке проушины непосредственно к трубопроводам $Dн \leq 89$ мм из коррозионностойкой стали.

Пример обозначения проушины для тяги d = 20 мм:

Проушина Л8-175.003-02

1* Размеры для справок.

2. Неуказанные предельные отклонения размеров:
валов по h 14;
отверстий по H14;
остальных $\pm \frac{IT14}{2}$.

(2) 3. Материал: Лист $\frac{Б\text{-}ПН\text{-}S\ ГОСТ\ 19903\text{-}74}{\cancel{20}\ 20\text{-}3\text{-}Т\ ГОСТ\ 1577\text{-}\cancel{70}\ 81*}$ или

Изм.	Лист	№ докум.	Подп.	Дата
2	—	Изб.352		10.88
1	1	Изм. 293		9.85
Разраб.		Федорова		
Провер.		Вавильчикова		
Т. контр.				
Н. контр.		Басканиченко		12.79
Утв.		Велитин		

Л8-175.003

Проушина

Лит.	Масса	Масшт.
0 (1) А	См. табл.	—
Лист	Листов 1	

См. п. 3

Институт Энергомонтажпроект Ленинградский филиал

Иванова

Формат: 12

Инв. № подл.	Подп. и дата	Взам. инв. №	Инв. № дубл.	Подп. и дата
17461/1	28.03.90			

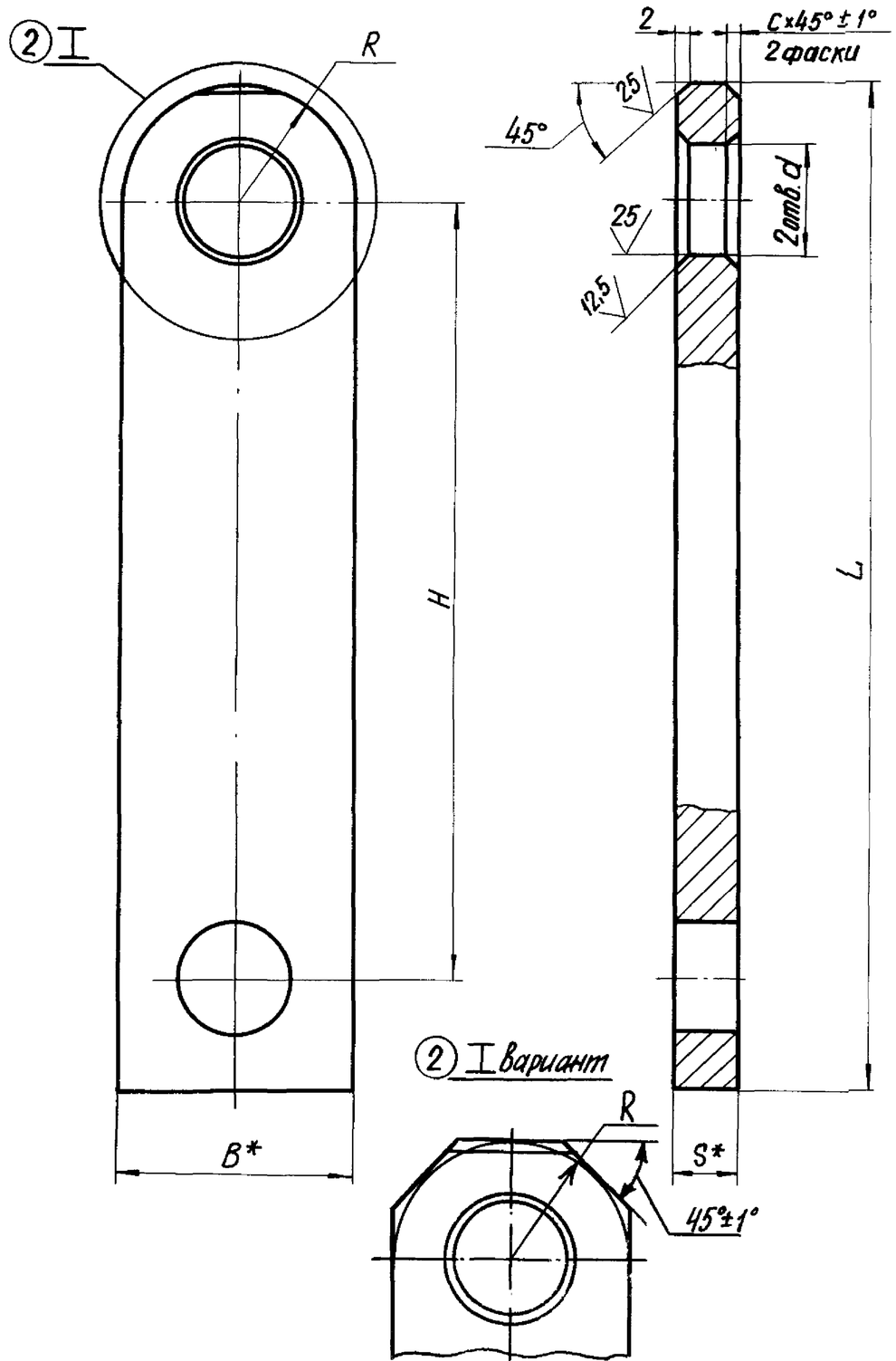

Размеры в мм

Обозначение	Допускаемая нагрузка, кгс	Для тяг диаметром	d	R	S*	B*	L	H	C	Масса, кг
Л8-175.004	450	12	14	18	8	36	185	150	2	0,39
-01	1500	16	23	28	12	56	200		4	0,92
-02	2400	20	27	32	16	63	250	180		1,74
-03	3400	24		35	20	70			6	2,47

1. * Размеры для справок.

2. Неуказанные предельные отклонения размеров: отверстий по H14, валов по h14, остальных $\pm \frac{IT14}{2}$

(2) 3. Допускается замена материала на

Лист $\frac{Б\text{-}ПН\text{-}S\ ГОСТ\ 19903\text{-}74}{ВСт3сп5\ ГОСТ\ 14637\text{-}79}$

Изм.	Лист	№ докум.	Подп.	Дата
2	—	Изв.352		10.88
1	1	Изв.293		9.85
Разраб.		Гранич		
Провер.		Паутов		09.79
Т. контр.				
Н. контр.		Басконичева		12.79
Утв.		Велитченко		

Л8-175.004

Серьга

Лит.	Масса	Масшт.
0 (1) A	См. табл.	—

Лист | Листов 1

Полоса $\frac{Б\text{-}2\text{-}S\times B\ ГОСТ\ 103\text{-}76}{ГОСТ\ 1050\text{-}74}$ (2)

Институт Энергомонтажпроект Ленинградский филиал

Копир. Иванова

Формат: 12

Инв. № подл.	Подп. и дата	Взам. инв. №	Инв. № дубл.	Подп. и дата
17-16.11	28.03.90			

61

Л8-175.005

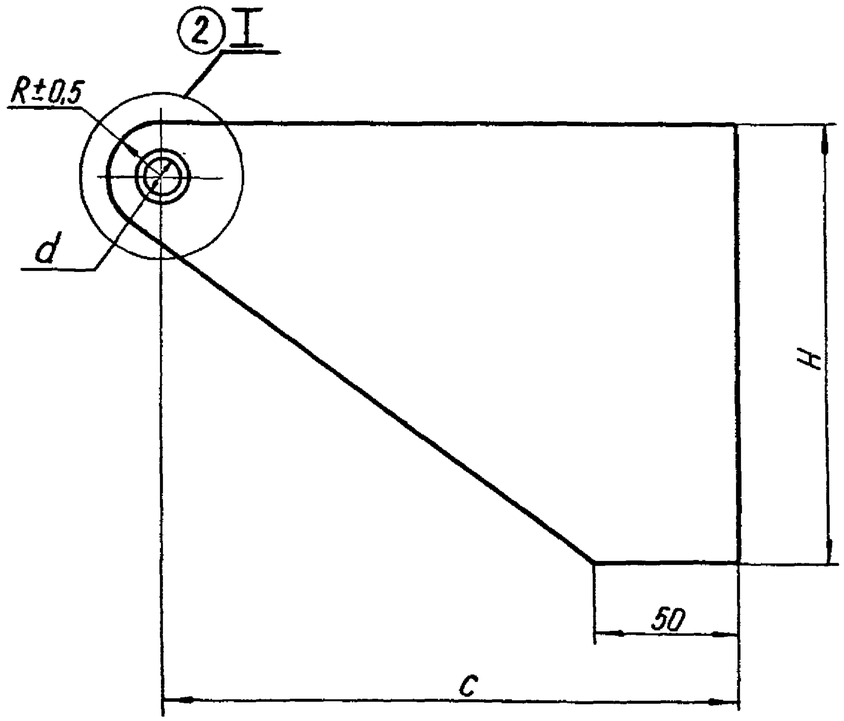

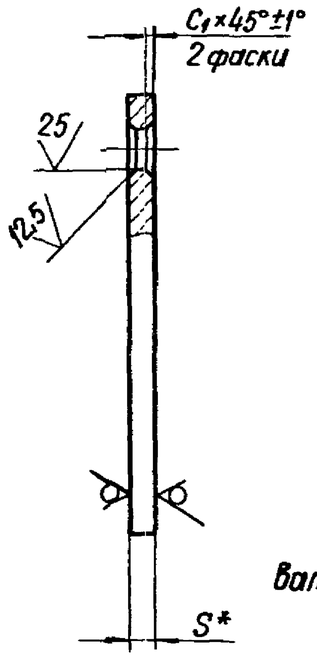

(2) I вариант

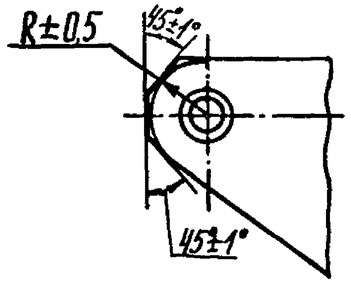

50 (√)

1.* Размер для справки.

2. Неуказанные предельные отклонения размеров: валов h14, остальных $\pm\frac{IT14}{2}$.

3. Материал:

(2) лист $\frac{\text{Б-ПН-S ГОСТ 19903-74}}{\text{20-3-Т}\ \ \cancel{28}\ \text{ГОСТ 1577-}\cancel{70}^{*}\ \ 81}$ или

лист $\frac{\text{Б-ПН-S ГОСТ 19903-74}}{\text{08Х18Н10Т ГОСТ 7350-77}}$ — при приварке плавника непосредственно к трубопроводам Dн ≤ 89 мм из коррозионностойкой стали.

(2) Размеры в мм (2)

Обозначение	Для тяг диаметром	Допускаемая нагрузка, кгс	c	H	R	S*	d	C_1	Масса, кг
Л8-175.005	12	450	200	150	18	8	14Н14	2	1,29
-01	16	1500	250	250	25	12	18Н14	4	3,85
-02	20	2400	300	300 ~~350~~	30	16	23Н14		7,6 ~~8,29~~

2	—	Изв. 352		10.88	Л8-175.005	
1	1	Изм. 253		7.85		
Изм.	Лист	N°докум.	Подп.	Дата	Плавник	Лит. О А Д; Масса См. табл.; Масшт. —
Разраб.		Гранич				Лист; Листов 1
Провер.		Вавильчикова				
Т. контр.						
Н. контр.		Басканичева			См. п. 3	Институт Энергомонтажпроект Ленинградский филиал
Утв.		Велитченко				

Копир Иванова

Формат 17

Инв. № подл. 14161/1 | Подп. и дата 28.03.90 | Взам. инв. № — | Инв. № дубл. | Подп. и дата

Фабрика

Инв. № подл.	Подп. и дата	Взам. инв. №	Инв. № дубл.	Подп. и дата

Форма 1

54

Формат	Зона	Поз.	Обозначение	Наименование	Кол. на исполн. Л 8 - 175.100 - —	01	02	03	04	05	06	07	08		Примечание
				Документация											
12			Л 8 - 175.100 СБ	Сборочный чертеж											
				Детали											
11		1	Л 8-175. 101	Бобышка	2										
			-01	Бобышка		2									
			-02	Бобышка			2								
			-03	Бобышка				2							
			-04	Бобышка					2						
			-05	Бобышка						2					
			-06	Бобышка							2				
			-07	Бобышка								2			
			Л 8 - 175.101-08	Бобышка									2		

Изм.	Лист	№ докум.	Подп.	Дата	Л 8 - 175. 100		
1	1	Изм. 293		9.85			
Разраб.		Гранич		12.81	Муфта сварная	Литера	Лист	Листов
Провер.		Вавильчикова				О А	1	2
Н. контр.		Галоева				① Институт Энергомонтажпроект Лен. филиал		
Утв.		Велитченко		12.81				

Формат 11

54

Форма 1а

55

Инв. № подл.	Подп. и дата	Взам. инв. №	Инв. № дубл.	Подп. и дата

Формат	Зона	Поз.	Обозначение	Наименование	Кол. на исполн. Л8-175.100-										Примечание
					—	01	02	03	04	05	06	07	08		
11		2	Л8-175.102	Полоса	2										
			-01	Полоса		2									
			-02	Полоса			2								
			-03	Полоса				2							
			-04	Полоса					2						
			-05	Полоса						2					
			-06	Полоса							2				
			-07	Полоса								2			
			Л8-175.102 -08	Полоса									2		

Л8-175.100СБ

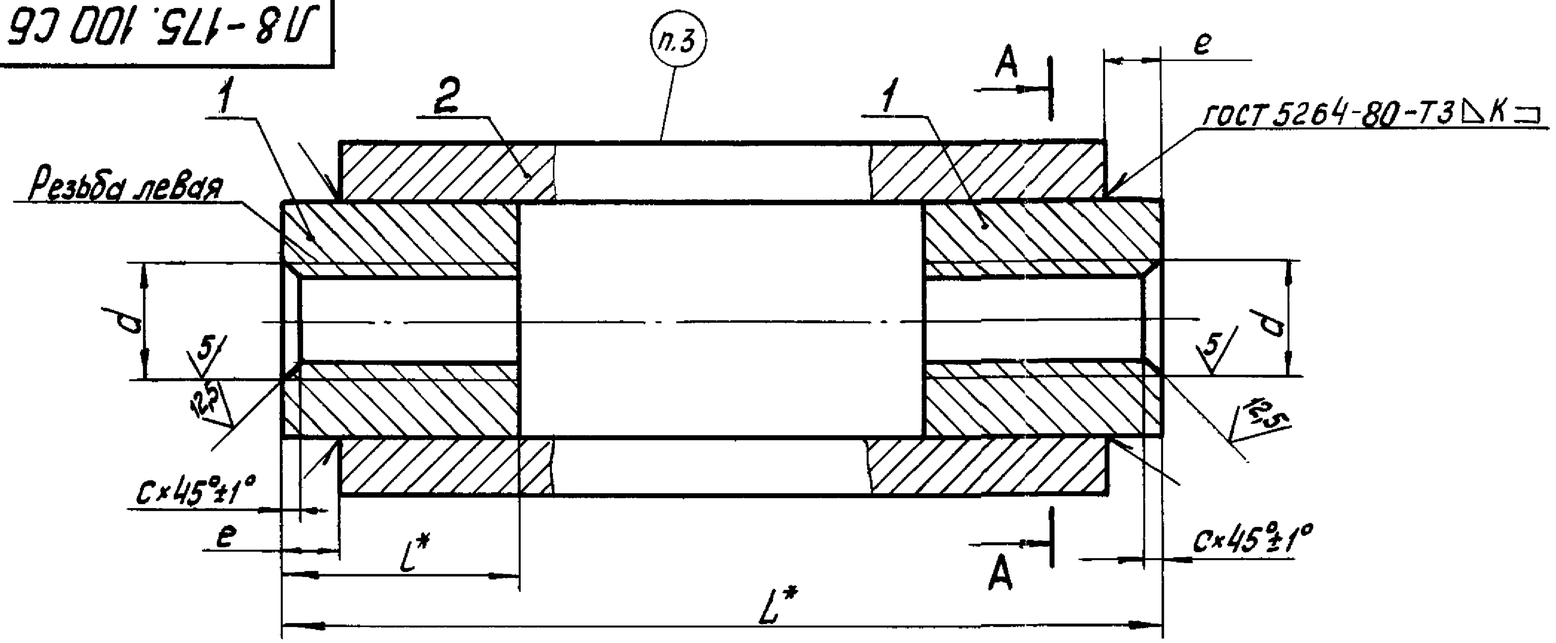

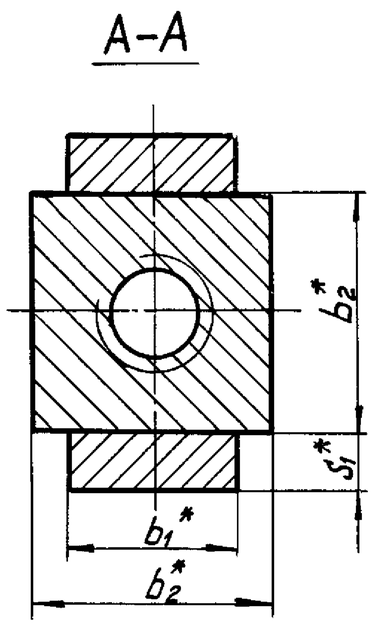

Размеры в мм (2)

Обозначение	Допускаемая нагрузка, кгс	d*	L*	l*	b_1^*	b_2^*	s_1^*	e	c	k	Масса, кг
Л8-175.100	450	М12-7Н	270	25	16	25	5	5	1,6	5	0,51
-01	1500	М16-7Н			20	30			2		0,67
-02	2400	М20-7Н	300	30	30	40	6		2,5	6	1,40
-03	3400	М24-7Н	340	50		45	10	10		8	2,74
-04	5500	М30-7Н			36	50	12				3,56
-05	8000	М36-7Н	370	60		70	16	15	3	12	6,74
-06	11000	М42-7Н	440	80	56	80	20				13,3
-07	15000	М48-7Н				90	25	20	4	16	16,7
Л8-175.100-08	20000	М56-7Н	480	90	63	100					20,5

1. * Размеры для справок.
2. Электрод Э42А по ГОСТ 9467-75.
(2) 3. Маркировать по ТУ 34-42-10380-83.
(2) 4. Остальные технические требования по ТУ 34-42-10380-83 и Л8-167ИИ

Пример обозначения муфты d = М 16 мм:

Муфта сварная Л8-175.100-01

Изм.	Лист	№ докум.	Подп.	Дата
2	—	Изб. 352		10.88
1	1	Изм. 293		9.85

Разраб.	Гранич	
Провер.	Вавильчикова	
Т. контр.		
Рук. бр.	Велитченко	
Н. контр.	Галоева	
Утв.	Стрельников	

Л8-175.100СБ

Муфта сварная
Сборочный чертеж

Лит.	Масса	Масшт.
0 (1) А	См. табл.	—

Лист | Листов 1

Институт „Энергомонтажпроект" Ленинградский филиал

Формат: 12

Инв. № подл. | Подп. и дата | Взам. инв. № | Инв. № дубл. | Подп. и дата

57 Л 8-175.101

50 (√)

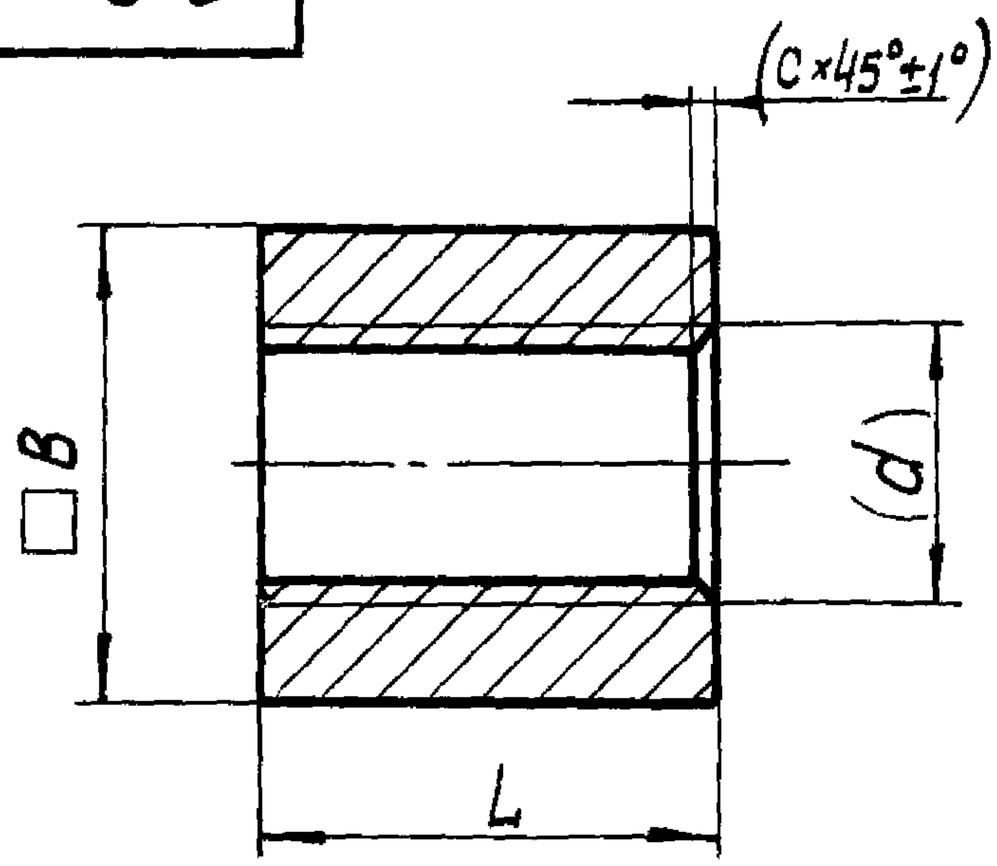

(2)

Размеры в мм

Обозначение	B	(d)	L	C	Масса, кг
Л8-175.101	25	M12-8g^7H	25	1,6	0,10
-01	30	M16-8g^7H		2	0,14
-02	40	M20-8g^7H	30	2,5	0,30
-03	45	M24-8g^7H	50		0,62
-04	50	M30-8g^7H			0,70
-05	70	M36-8g^7H	60	3	1,83
-06	80	M42-8g^7H	80		3,15
-07	90	M48-8g^7H		4	3,95
Л8-175.101-08	100	M56-8g^7H	90		5,32

1. Неуказанные предельные отклонения размеров h14.
2. Размеры в скобках – после сварки.

Изм.	Лист	№ докум.	Подп.	Дата
2	—	Изв. 352		10.88
1	1	Изм. 293		9.85
Разраб.		Границ		12.87
Провер.		Вавильчикова		
Т.контр.				
Н.контр.		Галоева		
Утв.		Велитченко		12.87

Л 8-175.101

Бобышка

Лит.	Масса	Масшт.
0 А (1)	См. табл.	—
Лист	Листов 1	

Сталь 20 ГОСТ 1050-74*

Институт „Энергомонтажпроект" Ленинградский филиал

Взам. инв. № | Подп. и дата | Инв. № дубл. | Подп. и дата | Инв. № подл.

Формат: 11

Л 8-175. 102

50/ (√)

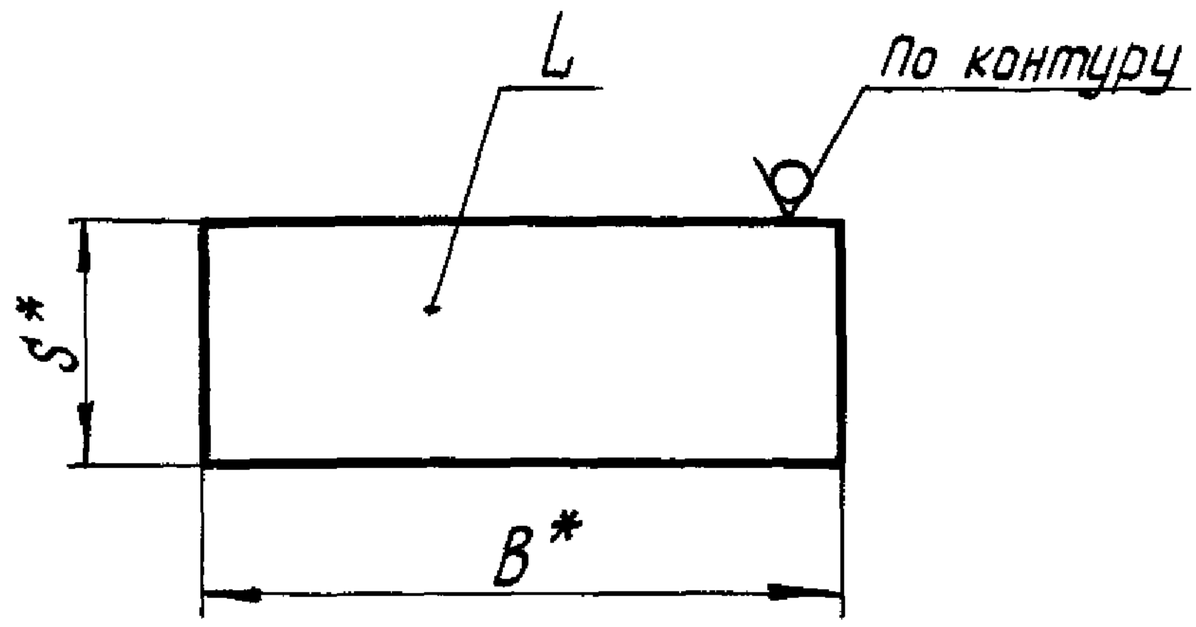

Размеры в мм

Обозначение	B*	L	S*	Масса, кг
Л 8 -179.102	16	260	5	0,16
-01	20			0,20
-02	30	290	6	0,40
-03		320	10	0,75
-04	36	320	12	1,08
-05		340	16	1,54
-06	56	400	20	3,50
-07			25	4,40
Л8 -179.102-08	63	440		4,95

1.* Размеры для справок.
2. Допускается замена материала на
Лист Б-ПН-S ГОСТ 19903-74 / 20-3-Т ГОСТ 1577-81 (2)

Изм.	Лист	№ докум.	Подп.	Дата
2	—	Изв. 352		10.88
1	1	Изв. 293		9-85
Разраб.		Гранич		12.81
Провер.		Вавильчикова		
Т.контр.				
Н.контр.		Галоева		
Утв.		Велитченко		12.81

Л 8-175. 102

Полоса

Лит.	Масса	Масшт.
0 А (1)	См. табл.	—
Лист	Листов 1	

Полоса Б-2-S×B ГОСТ 103-76 / ~~20-Б~~ 20-2-б ГОСТ 1050-74 (2)

Институт „Энергомонтажпроект" Ленинградский филиал

Формат: 11

Инв. № подл. | Подп. и дата | Взам. инв. № | Инв. № дубл. | Подп. и дата

Л 8 - 174.001

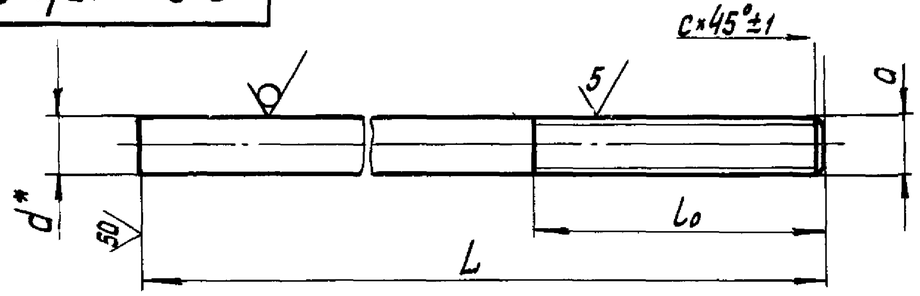

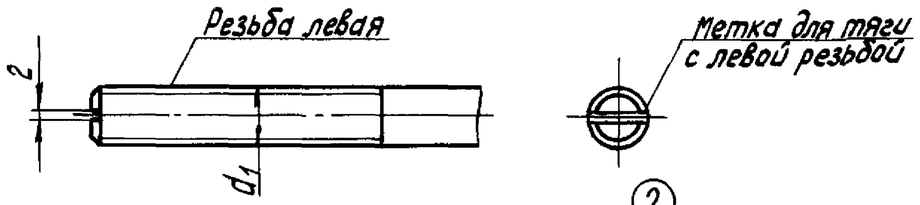

Размеры в мм ②

Обозначение	Допускаемая нагрузка, кгс	d*	d_1	L	L_0 (Пред. откл. по Н16)	c	Масса, кг
Л 8 - 174.001	450	12	М12-8g	200	100	1,6	0,18
-01				300	150 ~~200~~		0,27
-02				400	150 ~~250~~		0,36
-03	1500	16	М16-8g	200	100	2	0,32
-04				300	150 ~~200~~		0,47
-05				400	150 ~~250~~		0,63
-06	2400	20	М20-8g	200	100	2,5	0,49
-07				300	150 ~~200~~		0,74
-08				400	150 ~~250~~		0,98
-09	3400	24	М24-8g	200	100		0,71
-10				300	200		1,06
-11				400	200 ~~250~~		1,42
-12	5500	30	М30-8g	300	200		1,66
-13				400			2,22
-14				500			2,77
-15	8000	36	М36-8g	300	~~250~~	3	2,39
-16				600	250		4,79
Л 8 - 174.001 - 17				800			6,39

1. Неуказанные предельные отклонения размеров $\pm \frac{IT16}{2}$.
2. *Размер для справки.
② 3. Резьба по ГОСТ 8724-81 и ГОСТ 9150-81, поле допуска на резьбу по ГОСТ 16093-81, сбег резьбы по ГОСТ 10549-80.

② Продолжение таблицы

Обозначение	Допускаемая нагрузка, кгс	d*	d_1	L	L_0 (Пред. откл. по Н16)	c	Масса, кг
Л 8 - 174.001-18	11000	42	М42-8g	400	250	3	4,35
-19				600			6,53
-20				800			8,70
-21	15000	48	М48-8g	400			5,68
-22				600			8,52
-23				800			11,30
-24	20000	56	М56-8g	400			7,73
25				600			11,60
Л 8 - 174.001-26				800			15,50
с левой резьбой							
Л 8-174.001-27	450	12	М12-8g	300	150	1,6	0,27
-28	1500	16	М16-8g			2	0,47
-29	2400	20	М20-8g		200	2,5	0,74
-30	3400	24	М24-8g				1,06
-31	5500	30	М30-8g				1,66
-32	8000	36	М36-8g			3	2,39
-33	11000	42	М42-8g	400	250		4,35
-34	15000	48	М48-8g				5,68
Л 8-174.001-35	20000	56	М56-8g				7,73

Изм.	Лист	№ докум.	Подп.	Дата
2	—	Изв. 351		10.88
1	1	Изв. 293		9-85
Разраб.		Гранич		12.81
Провер.		Паутов		
Т.контр.				
Н.контр.		Галоева		
Утв.		Велитченко		12.81

Л 8 - 174.001

Тяга резьбовая

Лит.	Масса	Масшт.
0 ① А	См. табл.	—

Лист | Листов 1

Круг $\frac{B\text{-}d\ ГОСТ\ 2590\text{-}71}{20\text{-}2\text{-}\frac{8}{a}\ ГОСТ\ 1050\text{-}74^*}$ ②

Институт „Энергомонтажпроект" Ленинградский филиал

Формат: 12

Инв. № подл. | Подп. и дата | Взам. инв. № | Инв. № дубл. | Подп. и дата

Л8-174.002

50 (√)

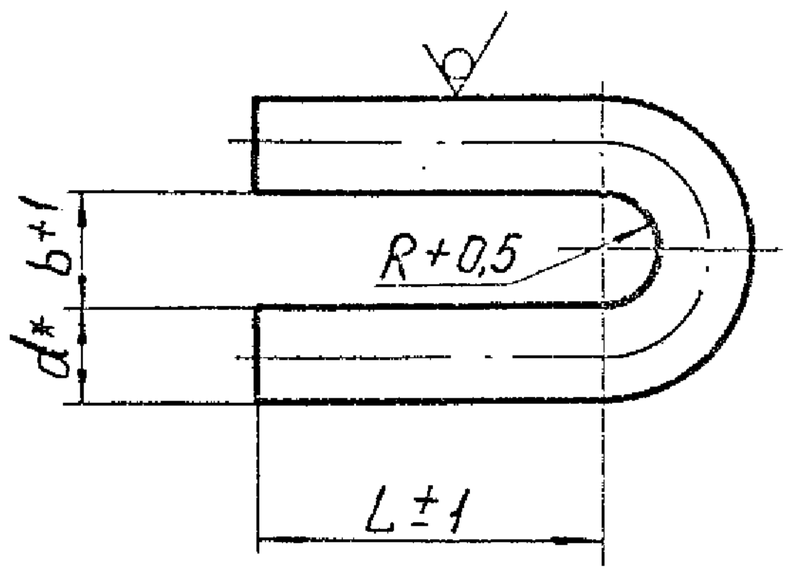

Размеры в мм

Обозначение	Допускаемая нагрузка, кгс	d*	L	b	R	Длина развертки*	Масса, кг
Л8-174.002	450	12	45	14	7,0	130	0,12
-01	1500	16	60	19	9,5	174	0,28
-02	2400	20	65	23	11,5	200	0,49
-03	3400	24	80	27	13,5	242	0,86
-04	5500	30	100	34	17	302	1,68
-05	8000	36	115	40	20	350	2,80
-06	11000	42	130	46	23	400	4,20
-07	15000	48	155	52	26	470	6,50
-08	20000	56	180	60	30	545	8,80

* Размер для справки.

Пример обозначения ушка d = 20мм:

Ушко Л8-174.002-02

Подп. и дата | Инв. № дубл. | Взам. инв. № | Подп. и дата | Инв. № подл.

Изм.	Лист	№ докум.	Подп.	Дата
Разраб.		Сиротина		
Провер.		Бабичкина		
Т. контр.				
Н. контр.				
Утв.				

Л8-174.002

Ушко

Лит.	Масса	Масшт.
О	см. табл.	—
Лист	Листов 1	

Круг $\frac{В\text{-}d\ ГОСТ\ 2590\text{-}71}{20\text{-}2\text{-}а\ ГОСТ\ 1050\text{-}74^*}$

Институт Энергомонтажпроект Ленинградский филиал

Формат А4