Инв.№ подл.	Подпись и дата	Взам. инв.№	Инв.№ дубл.	Подпись и дата
17161/1	28.03.80			

Формат	Зона	Поз.	Обозначение	Наименование	Кол. на исполн. Л8-174.000- —	01	02	03	04	05	06	07	08	09	Примечание
				Документация											
13			Л8-174.000 СБ	Сборочный чертеж											
				Детали											
12		1	Л8-174.001	Тяга резьбовая	1										
			-01	Тяга резьбовая		1									
			-02	Тяга резьбовая			1								
			-03	Тяга резьбовая				1							
			-04	Тяга резьбовая					1						
			-05	Тяга резьбовая						1					
			-06	Тяга резьбовая							1				

Исполнения 10...19-см. листы 3 и 4
20...26-см. листы 5 и 6.

Изм	Лист	№докум.	Подпись	Дата
1	1	Изм. 295		9-85
Разраб.		Гранич		
Провер.		Велитченко		
Н.контр.		Баскакчева		12.12.79
Утв.		Незнаев		

Л8-174.000

Блок крепления подвески

Лит	Лист	Листов
0 А	1	6

Институт „Энергомонтажпроект" Ленинградский филиал

Формат 11

Формат 1а

36

Инв. № подл.	Подп. и дата	Взам. инв. №	Инв. № дубл.	Подп. и дата
17161/1	28.03.80			

Формат	Зона	Поз.	Обозначение	Наименование	Кол. на исполн. Л8-174.000-										Примечание
					-	01	02	03	04	05	06	07	08	09	
12		1	Л8-174.001 -07	Тяга резьбовая								1			
			-08	Тяга резьбовая									1		
			-09	Тяга резьбовая										1	
11		2	Л8-174.002 -	Ушко	1	1	1								
			-01	Ушко				1	1	1					
			-02	Ушко							1	1	1		
			-03	Ушко										1	
		3	Л8-174.003	Плита	2	2	2								
			-01	Плита				2	2	2					
			-02	Плита							2	2	2		
			-03	Плита										2	
				Стандартные изделия											
		4		Гайки ГОСТ 5915-70*											
				М12.8	2	2	2								
				М16.8				2	2	2					
				М20.8							2	2	2		
				М24.8										2	

Изм.	Лист	№ докум.	Подп.	Дата	Л8-174.000	Лист 2

Форма 1а

Инв. № подл.	Подп. и дата	Взам. инв. №	Инв. № дубл.	Подп. и дата
17161/1	28.03.80 Мтм	—		

Формат	Зона	Поз.	Обозначение	Наименование	Кол. на исполн. Л8-174.000- 10	11	12	13	14	15	16	17	18	19	Примечание
				Документация											
13			Л8.-174.000СБ	Сборочный чертеж	X	X	X	X	X	X	X	X	X	X	
				Детали											
12		1	Л8-174.001 -10	Тяга резьбовая	1										
			-11	Тяга резьбовая		1									
			-12	Тяга резьбовая			1								
			-13	Тяга резьбовая				1							
			-14	Тяга резьбовая					1						
			-15	Тяга резьбовая						1					
			-16	Тяга резьбовая							1				
			17	Тяга резьбовая								1			
			-18	Тяга резьбовая									1		
			-19	Тяга резьбовая										1	
11		2	Л8-174.002 -03	Ушко	1	1									

Изм.	Лист	№ докум.	Подп.	Дата	Л8-174.000	Лист 3

37

Спецификация

Инв. № подл.	Подп. и дата	Взам. инв. №	Инв. № дубл.	Подп. и дата
17161/1	28.03.80			

Формат	Зона	Поз.	Обозначение	Наименование	Кол. на исполн. Л8-174.000- 10	11	12	13	14	15	16	17	18	19	Примечание
11		2	Л8-174.002-04	Ушко			1	1	1						
			-05	Ушко						1	1	1			
			-06	Ушко									1	1	
12		3	Л8-174.003-03	Плита	2	2									
			-04	Плита			2	2	2						
			05	Плита						2	2	2			
			-06	Плита									2	2	
				Стандартные изделия											
		4		Гайки ГОСТ 5915-70*											
				М24.8	2	2									
				М30.8			2	2	2						
				М36.8						2	2	2			
				М42.8									2	2	

Форма 1а

Инв. № подл.	Подп. и дата	Взам. инв. №	Инв. № дубл.	Подп. и дата
17161/1	28.03.80			

Формат	Зона	Поз.	Обозначение	Наименование	Кол. на исполн. Л8-174.000 – 20	21	22	23	24	25	26				Примечание
				Документация											
13			Л8-174.000СБ	Сборочный чертеж											
				Детали											
12		1	Л8-174.001 -20	Тяга резьбовая	1										
			-21	Тяга резьбовая		1									
			-22	Тяга резьбовая			1								
			-23	Тяга резьбовая				1							
			-24	Тяга резьбовая					1						
			-25	Тяга резьбовая						1					
			-26	Тяга резьбовая							1				
11		2	Л8-174.002-06	Ушко	1										
			-07	Ушко		1	1	1							
			-08	Ушко					1	1	1				

Изм.	Лист	№ докум.	Подп.	Дата	Л8-174.000	Лист 5

Форма 1а

Инв. № подл.	Подп. и дата	Взам. инв. №	Инв. № дубл.	Подп. и дата
17161/1	28.03.80 Лит			

Формат	Зона	Поз.	Обозначение	Наименование	Кол. на исполн. Л8-174.000- 20	21	22	23	24	25	26				Примечание
12		3	Л8-174.003 -06	Плита	2										
			-07	Плита		2	2	2							
			-08	Плита					2	2	2				
				Стандартные изделия											
		4		Гайки ГОСТ 5915-70*											
				М42.8	2										
				М48.8		2	2	2							
				М56.02 ГОСТ 10605-72					2	2	2				

Изм.	Лист	№ докум.	Подп.	Дата	Л8-174.000	Лист 6

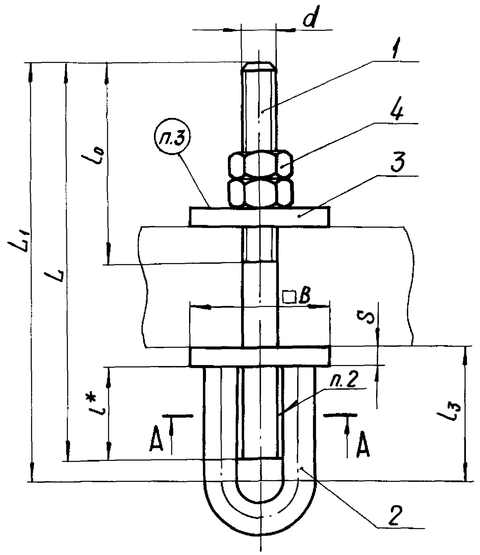

А–А

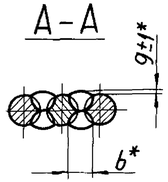

② Продолжение табл.

Размеры в мм ②

Обозначение	Допускаемая нагрузка, кгс	d	L	L_1	l^*	l_0	L_3	B	S	b^*, не более	g^*	Масса, кг
Л8-174.000-09	3400	M24	200	220	60h14	100	90	100	10	16	1	3,36
-10			300	320		200						3,71
-11			400	420		~~250~~ 200						4,07
-12	5500	M30	300	320	80h14	200	115	120	12	20		6,32
-13			400	420		200						6,88
-14			500	520								7,43
-15	8000	M36	300	325	90h14	200	130	160	16	25	2	11,20
-16			600	625		250						13,80
-17			800	825								15,20
-18	11000	M42	400	430	100h14		145			30		15,00
-19			600	630								17,20
-20			800	830								19,40
-21	15000	M48	400	435	120h14		170	200		35		23,50
-22			600	635								26,30
-23			800	835								29,10
-24	20000	M56	400	440	140h14		195			40		29,80
-25			600	640								33,70
-26			800	840								37,60

Обозначение	Допускаемая нагрузка, кгс	d	L	L_1	l^*	l_0	L_3	B	S	b^*, не более	g^*	Масса, кг
Л8-174.000	450	M12	200	210	35h14	100	50	60	6	10	1	0,66
-01			300	310		~~200~~ 150						0,76
-02			400	410		~~250~~ 150						0,84
-03	1500	M16	200	215	45h14	100	70	90	8	12		1,67
-04			300	315		~~200~~ 150						1,84
-05			400	415		~~250~~ 150						2,00
-06	2400	M20	200	215	50h14	100	75			14		2,13
-07			300	315		~~200~~ 150						2,38
-08			400	415		~~250~~ 150						2,62

1. Размеры для справок, кроме отмеченных *.
2. Сварка ручная дуговая, электрод Э42А по ГОСТ 9467-75.
② 3. Маркировать по ТУ 34-42-10380-83
② 4. Остальные технические требования по ТУ 34-42-10380-83 и по Л8-167 ИИ.

Пример обозначения блока крепления подвески с тягой d = M12 и длиной L = 300 мм:

Блок крепления Л8-174.000-01

2	—	Изв. 350		10.88	Л8-174.000 СБ	
1	1	Изм. 293		9.85		
Изм.	Лист	№ докум.	Подп.	Дата	Блок крепления подвески	Лит. / Масса / Масшт.
Разраб.		Гранич				① / См. табл. / —
Провер.		Вавильчикова			Сборочный чертеж	
Т. контр.						Лист / Листов 1
Рук. бр.		Велитченко				Институт Энергомонтажпроект Ленинградский филиал
Н. контр.		Баскакова		12.84		
Утв.		Есарев				

Копир. Иванова

Формат: 13

Инв. № подл. 19716 | Подп. и дата 28.03.90 | Взам. инв. № | Инв. № дубл. | Подп. и дата

Л 8 - 174.001

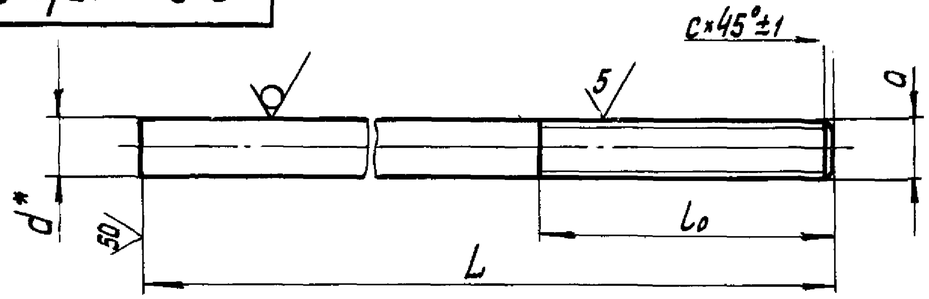

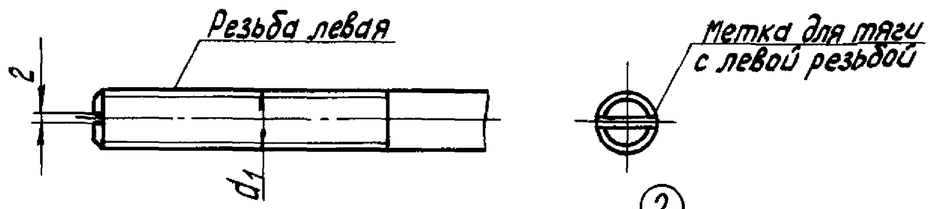

Размеры в мм ②

Обозначение	Допускаемая нагрузка, кгс	d*	d_1	L	L_0 (Пред. откл. по Н16	c	Масса, кг
Л 8 - 174.001	450	12	М12-8g	200	100	1,6	0,18
-01				300	150 ~~200~~		0,27
-02				400	150 ~~250~~		0,36
-03	1500	16	М16-8g	200	100	2	0,32
-04				300	150 ~~200~~		0,47
-05				400	150 ~~250~~		0,63
-06	2400	20	М20-8g	200	100	2,5	0,49
-07				300	150 ~~200~~		0,74
-08				400	150 ~~250~~		0,98
-09	3400	24	М24-8g	200	100		0,71
-10				300	200		1,06
-11				400	200 ~~250~~		1,42
-12	5500	30	М30-8g	300	200		1,66
-13				400			2,22
-14				500			2,77
-15	8000	36	М36-8g	300	~~250~~	3	2,39
-16				600	250		4,79
Л 8 - 174.001 - 17				800			6,39

② Продолжение таблицы

Обозначение	Допускаемая нагрузка, кгс	d*	d_1	L	L_0 (Пред. откл. по Н16)	c	Масса, кг
Л8 - 174.001-18	11000	42	М42-8g	400	250	3	4,35
-19				600			6,53
-20				800			8,70
-21	15000	48	М48-8g	400			5,68
-22				600			8,52
-23				800			11,30
-24	20000	56	М56-8g	400			7,73
25				600			11,60
Л8 - 174.001-26				800			15,50
с левой резьбой							
Л 8-174.001-27	450	12	М12-8g	300	150	1,6	0,27
-28	1500	16	М16-8g			2	0,47
-29	2400	20	М20-8g		200	2,5	0,74
-30	3400	24	М24-8g				1,06
-31	5500	30	М30-8g				1,66
-32	8000	36	М36-8g			3	2,39
-33	11000	42	М42-8g	400	250		4,35
-34	15000	48	М48-8g				5,68
Л8-174.001-35	20000	56	М56-8g				7,73

1. Неуказанные предельные отклонения размеров $\pm \frac{IT16}{2}$.
2. *Размер для справки.
② 3. Резьба по ГОСТ 8724-81 и ГОСТ 9150-81, поле допуска на резьбу по ГОСТ 16093-81, сбег резьбы по ГОСТ 10549-80.

2	—	Изв. 351		10.88	Л 8 - 174.001	
1	1	Изв. 293		9-85		
Изм.	Лист	№ докум.	Подп.	Дата		
Разраб.		Гранич		12.81	Тяга резьбовая	Лит. О А (1) / Масса см. табл. / Масшт. — / Лист / Листов 1
Провер.		Паутов				
Т.контр.						
Н.контр.		Галоева			Круг В-d ГОСТ 2590-71 ② / 20-2-$\frac{8}{a}$ ГОСТ 1050-74*	Институт „Энергомонтажпроект" Ленинградский филиал
Утв.		Велитченко		12.81		

Инв. № подл. | Подп. и дата | Взам. инв. № | Инв. № дубл. | Подп. и дата

Л8-174.002

50 (√)

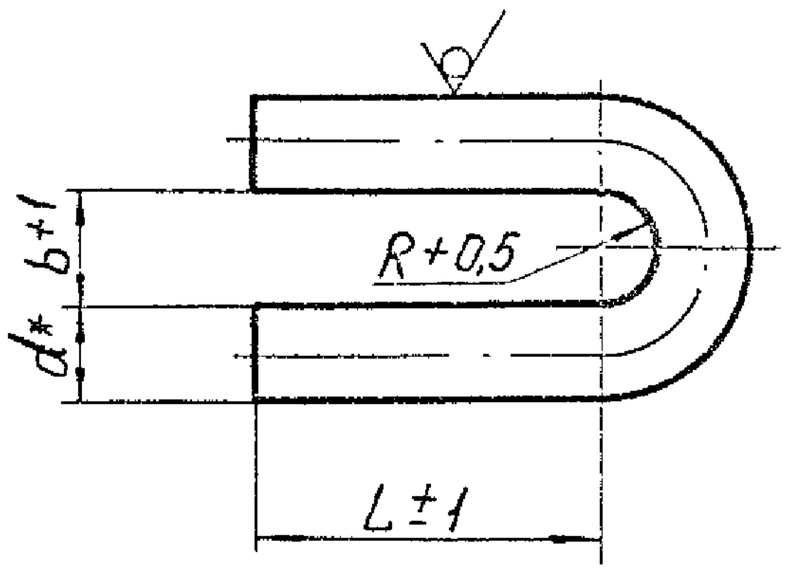

Размеры в мм

Обозначение	Допускаемая нагрузка, кгс	d*	L	b	R	Длина развертки*	Масса, кг
Л8-174.002	450	12	45	14	7,0	130	0,12
-01	1500	16	60	19	9,5	174	0,28
-02	2400	20	65	23	11,5	200	0,49
-03	3400	24	80	27	13,5	242	0,86
-04	5500	30	100	34	17	302	1,68
-05	8000	36	115	40	20	350	2,80
-06	11000	42	130	46	23	400	4,20
-07	15000	48	155	52	26	470	6,50
-08	20000	56	180	60	30	545	8,80

* Размер для справки.

Пример обозначения ушка d = 20мм:

Ушко Л8-174.002-02

Изм.	Лист	№ докум.	Подп.	Дата	Л8 - 174.002			
Разраб.		Сиротина			Ушко	Лит.	Масса	Масшт.
Провер.		Бобинчатов				0	см. табл.	—
Т. контр.						Лист	Листов 1	
Н. контр.		Бастанчев			Круг $\frac{В\text{-}d\ ГОСТ\ 2590\text{-}71}{20\text{-}2\text{-}а\ ГОСТ\ 1050\text{-}74^*}$	Институт Энергомонтажпроект Ленинградский филиал		
Утв.		Зенкина						

Подп. и дата | Инв. № дубл. | Взам. инв. № | Подп. и дата | Инв. № подл.

44 Л8-174.003

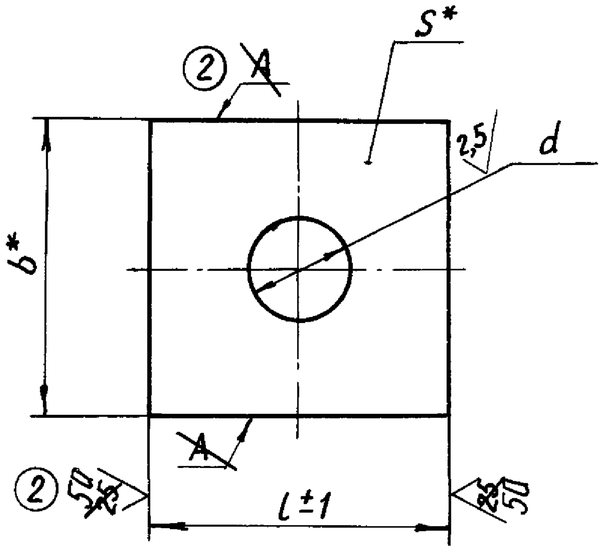

Размеры в мм

Обозначение	Для тяг диаметром	d (пред. откл. H14)	b*	l	S*	Масса, кг	Материал ②
Л8-174.003	12	14	60	60	6	0,17	Полоса $\frac{Б\text{-}2\text{-}S\times b\ ГОСТ\ 103\text{-}76}{В Ст.3сп.\frac{3}{5}\ ГОСТ\ 535\text{-}79}$
-01	16	18	90	90	8	0,50	
-02	20	23					
-03	24	27	100	100	10	0,74	
-04	30	33	120	120	12	1,27	
-05	36	39	160	160	16	2,65	Лист $\frac{Б\text{-}ПН\text{-}S\ ГОСТ\ 19903\text{-}74}{В Ст.3сп.\frac{3}{5}\ ГОСТ\ 14637\text{-}\cancel{89}\ 79}$
-06	42	46				2,63	
-07	48	52	200	200		4,80	
-08	56	60				4,72	

1.* Размеры для справок.

② ~~2. Шероховатость поверхности А для деталей исполнений Л8-174.003-05 : Л8-174.003-08 – $\overset{25}{\vee}$.~~

2	—	Изв. 350		10.88	Л8-174.003	
1	1	Изм. 293		9.85		
Изм.	Лист	N°докум.	Подп.	Дата	Плита	Лит. О ① А; Масса См. табл.; Масшт. —
Разраб.		Гранич				Лист; Листов 1
Провер.		Вавильчиков				
Т.контр.						
Н.контр.		Басканичева			См. табл.	Институт Энергомонтажпроект Ленинградский филиал
Утв.		Велитченко				

Копир. Болбат

Формат: 12

Подп. и дата | Инв. N° дубл. | Взам. инв. N° | Подп. и дата | Инв. N° подл.