Л8-170

50 (√)

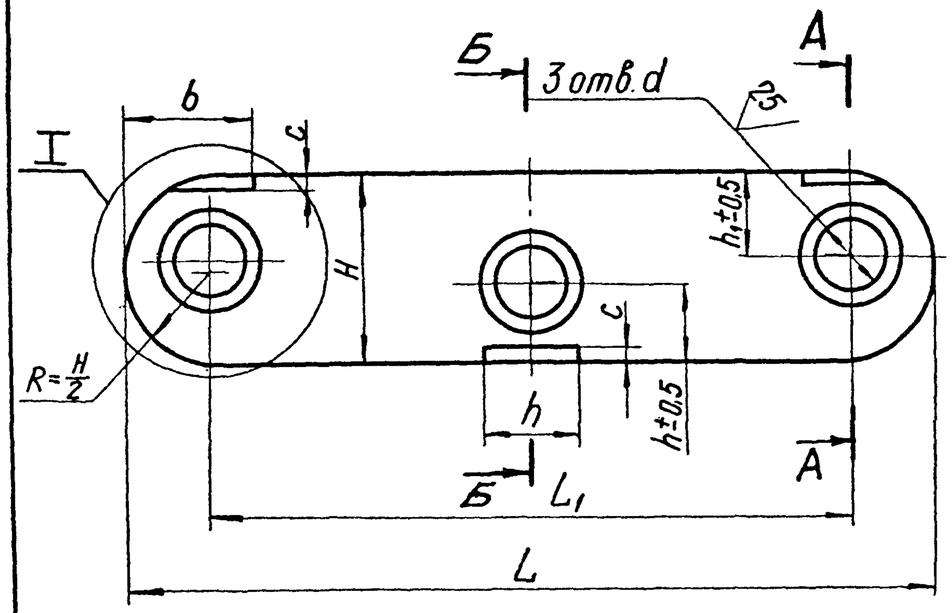

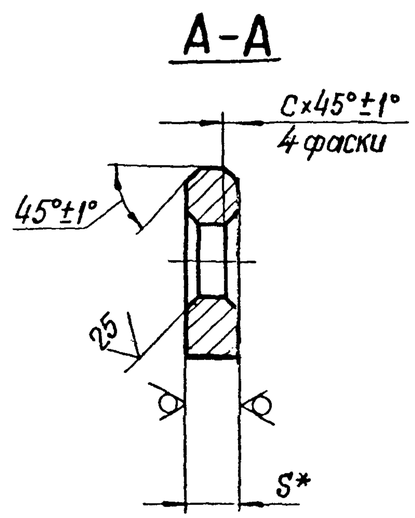

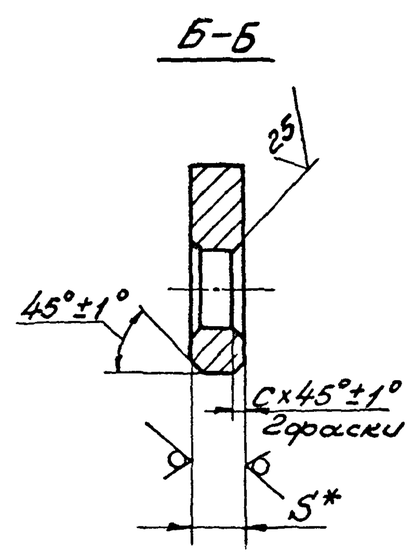

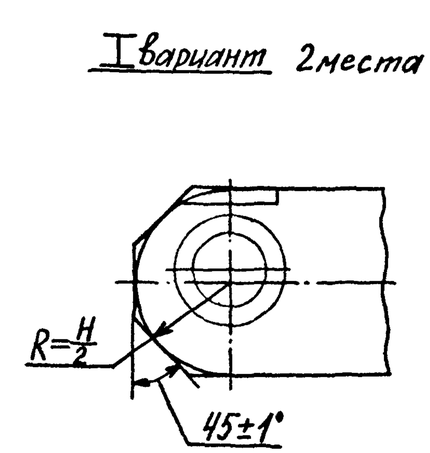

1.* Размер для справки.

2. Неуказанные предельные отклонения размеров:
отверстий H14;
валов h14;
остальных $\pm\frac{IT14}{2}$.

(2) 3. Допускается замена материала на Лист Б-ПН-S ГОСТ 19903-74 / ВСт3сп5 ГОСТ 14637-79

(2) Размеры в мм

Обозначение	Для тяг диаметром: Средних	Для тяг диаметром: Крайних	L	L_1	H	S*	h	h_1	d	b	c	Масса, кг
Л8-170	12	12	200	160	40	8	17	17	14	25	2	0,56
-01	16		210	160	50	12	25	22	18	35	3	0,84
-02	20	16	260	200	60	16	30	28	23	42	4	1,68
-03	24	20	330	250	80		35	32	27	50		2,92
-04	30	24	340	280	90	20	45	40	33	60	5	3,94
(2) -05	36	30	380	300	100	25	50	45	39	70	6	5,40

Изм	Лист	№ докум.	Подп.	Дата
2	—	Изв. 346		10.88
1	1	Изм. № 233		9-85
Разраб.		Границ		
Провер.		Вавильчикова		11-80
Т. контр.				
Н. контр.		Басканичева		
Утв.		Велитченко		

Л8-170

Траверса

Лит.	Масса	Масшт.
О	См. табл.	—

Лист | Листов 1

Лист (2) Б-ПН-S ГОСТ 19903-74 / 20-3-Т ~~28~~ ГОСТ 1577-~~70~~*81

Институт Энергомонтажпроект Ленинградский филиал

Копир. Иванова

Формат 12

17161/1 | 25.03.81