Инв. № подл.	Подп. и дата	Взам. инв. №	Инв. № дубл.	Подп. и дата

Формат	Зона	Поз.	Обозначение	Наименование	Кол. на исполн. Л8-172.000- 01	02	03	04	05	06	07	08	09	Примечание
				Документация										
12			Л8-172.000СБ	Сборочный чертеж										
				Детали										
12		1	Л8-172.001-01	Полухомут	2									
			-02	Полухомут		2								
			-03	Полухомут			2							
			-04	Полухомут				2						
			-05	Полухомут					2					
			-06	Полухомут						2				

Исполнения 10... 19 см. листы 4...6;
20... 24 см. листы 7,8

*Для трубопроводов из коррозионностойкой стали с хомутом из углеродистой стали.

2	Зам	Изв. 348		04.88	Л8-172.000
Изм.	Лист	№ докум.	Подп.	Дата	
Разраб.		Горяинова		10.88	Хомут горизонтальных трубопроводов
Пров.		Велитченко		11.88	
Н. контр.		Паутов		12.88	
Утв.		Стрельников		12.88	

Лит	Лист	Листов
А	1	8

Институт Энергомонтажпроект Ленинградский филиал

Формат А4

Инв.№ подл.	Подп. и дата	Взам. инв.№	Инв.№ дубл.	Подп. и дата

Формат	Зона	Поз.	Обозначение	Наименование	Кол. на испол. Л8-172.000- 01	02	03	04	05	06	07	08	09	Примечание
12		1	Л8-172.001-07	Полухомут							2			
			-08	Полухомут								2		
			-09	Полухомут									2	
11		2*	Л8-172.002	Прокладка	2									
			-01	Прокладка			2							
			-02	Прокладка					2					
			-03	Прокладка							2			
			-04	Прокладка									2	
				Стандартные изделия										
				Болты ГОСТ 7798-70										
		3		М12×45.5.8	2		2		2		2		2	
		4		М12×45.21. 12Х18Н10Т		2		2		2		2		

Изм	Лист	№ докум.	Подп.	Дата	Л8-172.000	Лист 2

Инв.№ подл.	Подп. и дата	Взам. инв. №	Инв.№ дубл.	Подп. и дата

Формат	Зона	Поз.	Обозначение	Наименование	Кол. на испол. Л8-172.000- 01	02	03	04	05	06	07	08	09	Примечание
				Гайки ГОСТ 5915-70										
		11		М12.6	4		4		4		4		4	
		12		М12.21.08Х18Н10Т		4		4		4		4		

Инв. N подл.	Подп. и дата	Взам инв. N	Инв. N дубл.	Подп. и дата

Формат	Зона	Поз.	Обозначение	Наименование	Кол. на исполн. Л8-172.000- 10	11	12	13	14	15	16	17	18	19	Примечание
				Документация											
12			Л8-172.000СБ	Сборочный чертёж	X	X	X	X	X	X	X	X	X	X	
				Детали											
12		1	Л8-172.001 -10	Полухомут	2										
			-11	Полухомут		2									
			-12	Полухомут			2								
			-13	Полухомут				2							
			-14	Полухомут					2						
			-15	Полухомут						2					
			-16	Полухомут							2				
			-17	Полухомут								2			
			-18	Полухомут									2		
			-19	Полухомут										2	

Инв.№ подл.	Подп. и дата	Взам. инв.№	Инв.№ дубл.	Подп. и дата

Формат	Зона	Поз.	Обозначение	Наименование	Кол. на исполн. Л8-172.000- 10	11	12	13	14	15	16	17	18	19	Примечание
11		2*	Л8-172.002-05	Прокладка		2									
			-06	Прокладка				2							
			-07	Прокладка						2					
			-08	Прокладка								2			
			-09	Прокладка										2	
				Стандартные изделия											
				Болты ГОСТ 7798-70											
		4		М12×45.21.12Х18Н10Т	2										
		5		М16×60.5.8		2		2							
		6		М16×60.21.12Х18Н10Т			2		2						
		7		М20×70.5.8						2		2			
		8		М20×70.21.12Х18Н10Т							2		2		
		9		М24×90.5.8										2	

Инв.№ подл.	Подп. и дата	Взам. инв.№	Инв.№ дубл.	Подп. и дата

204

Формат	Зона	Поз.	Обозначение	Наименование	Кол. на испол. Л8-172.000- 10	11	12	13	14	15	16	17	18	19	Примечание
				Гайки ГОСТ 5915-70											
		12		М12.21 08Х18Н10Т	4										
		13		М16.6		4		4							
		14		М16.21 08Х18Н10Т			4		4						
		15		М20.6						4		4			
		16		М20.21 08Х18Н10Т							4		4		
		17		М24.6										4	

Инв.№ подл.	Подп. и дата	Взам. инв. №	Инв.№ дубл.	Подп. и дата

208

Формат	Зона	Поз.	Обозначение	Наименование	Кол. на испол. Л8-172.000- 20	21	22	23	24					Примечание
				Документация										
12			Л8-172.000 СБ	Сборочный чертеж	X	X	X	X	X					
				Детали										
12		1	Л8-172.001 - 20	Полухомут	2									
			- 21	Полухомут		2								
			- 22	Полухомут			2							
			- 23	Полухомут				2						
			- 24	Полухомут					2					
11		2*	Л8-172.002 - 10	Прокладка		2								
			- 11	Прокладка				2						

Изм.	Лист	№ докум.	Подп.	Дата	Л8-172.000	Лист 7

Формат А4

Инв.№ подл.	Подп. и дата	Взам. инв.№	Инв.№ дубл.	Подп. и дата

206

Формат	Зона	Поз.	Обозначение	Наименование	Кол. на исполн. Л8-172.000- 20	21	22	23	24					Примечание
				Стандартные изделия										
				Болты ГОСТ 7798-70										
		9		М24×90.5.8		2		2						
		10		М24×90.21. 12Х18Н10Т	2		2		2					
				Гайки ГОСТ 5915-70										
		17		М24.6		4		4						
		18		М24.21. 08Х18Н10Т	4		4		4					

21

Л8-172.000СБ

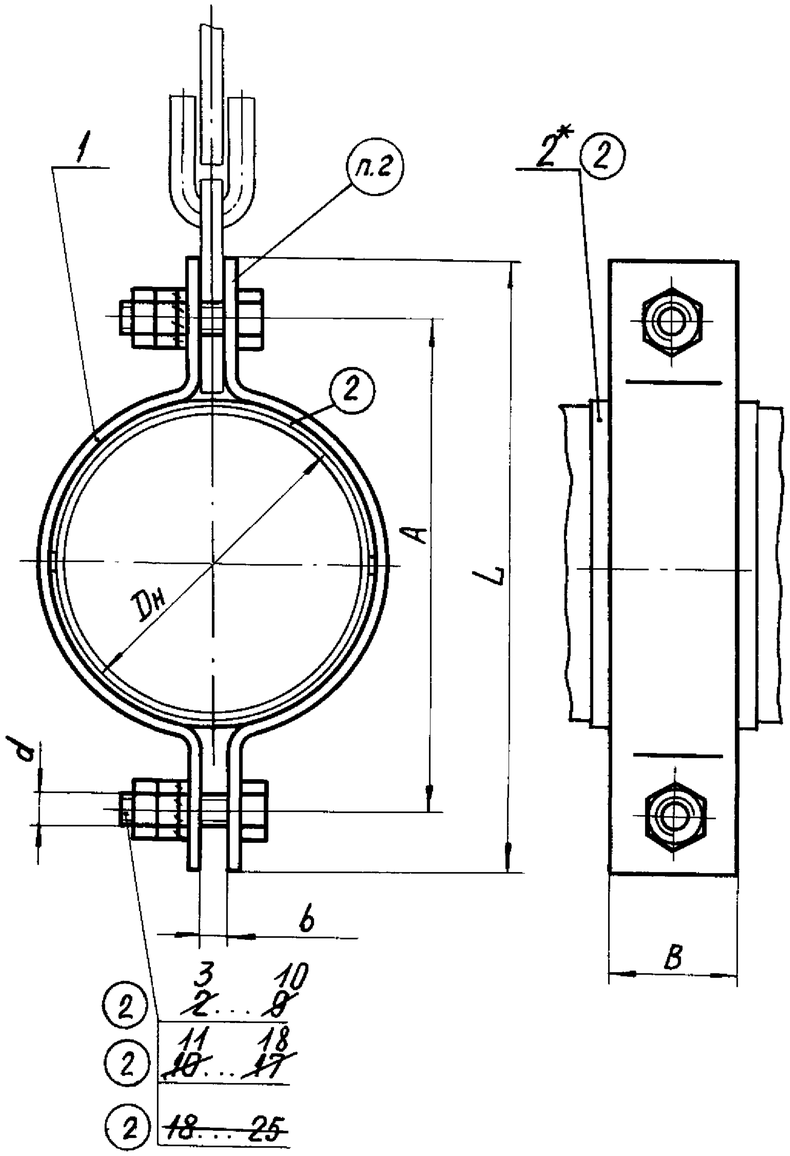

Размеры в мм

Обозначение исполнений: для трубопроводов из углеродистой стали	Обозначение исполнений: для трубопроводов из коррозионно-стойкой стали	Наружный диаметр трубопровода Dн	Максимальная нагрузка, кгс	A	L	B	d	b	(2) Масса, кг
Л8-172.000-01	Л8-172.000-02	57	100	104	140	30	M12	8	0,40
-03	-04	76	150	124	160				0,50
-05	-06	89	200	140	180				0,52
-07	-08	108	300	160	200	40			0,74
-09	-10	133	400	180	220				0,82
-11	-12	159	500	240	300	60	M16	12	2,10
-13	-14	219	1100	300	360				2,66
-15	-16	273	1900	360	430	90	M20	16	6,5 ~~5,83~~
-17	-18	325	2400	420	490				7,9 ~~7,17~~
-19	-20	377	3000	480	550	100	M24	20	13,0 ~~11,95~~
-21	-22	426	3400	530	600				13,8 ~~12,95~~
-23	-24	530		640	710				16,5 ~~15,65~~

(2) 4*. Для трубопроводов из коррозионностойкой стали с хомутом из углеродистой стали.

Пример обозначения хомута для трубопровода $D_н$ 219 мм из углеродистой стали:

Хомут Л8-172.000-13

То же из коррозионностойкой стали:

Хомут Л8-172.000-14

1. Размеры для справок
(2) 2. Маркировать по ТУ 34-42-10380-83
(2) 3. Остальные технические требования по ТУ 34-42-10380-83 и по Л8-167 ИИ.

Изм.	Лист	№ докум.	Подп.	Дата
2	—	Изв. 348		10.88
1		Изв. 293		9-85

Разраб.	Сиротина	
Провер.	Паутов	12.79
Т. контр.		
Рук. бр.	Велитченко	
Н. контр.	Баскакичева	12.79
Утв.	Есарев	

Л8-172.000СБ

Хомут горизонтальных трубопроводов
Сборочный чертеж

Лит.	Масса	Масшт.
0 А (1)	См. табл.	—
Лист	Листов 1	

Институт Энергомонтажпроект Ленинградский филиал

Копир. Иванова

Формат: 12

Инв. № подл. 17161 | Подп. и дата 25.03.80 | Взам. инв. № | Инв. № дубл. | Подп. и дата

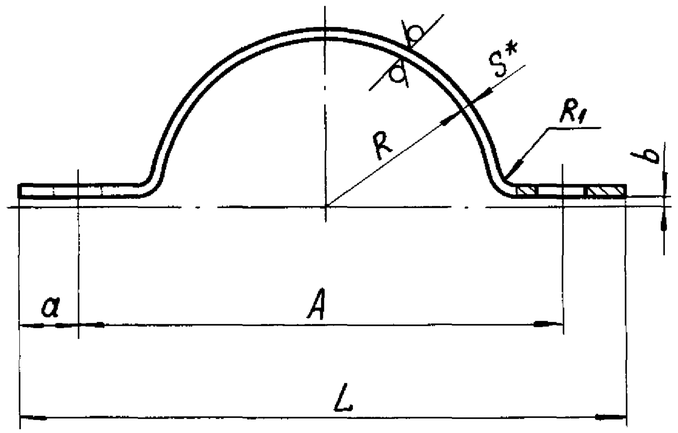

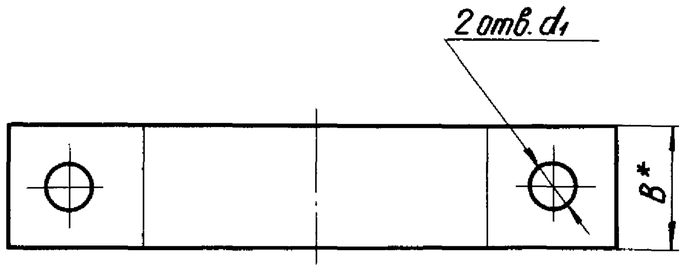

Размеры в мм

Обозначение исполнений: Материал: ** Б-2-S-В ГОСТ 103-76 Полоса 20-8 ГОСТ 1050-74	Материал: Б-ПН-S ГОСТ 19903-74 Лист 08Х18Н10Т ГОСТ 7350-77	Для трубопроводов $D_н$*	Для тяг d*	R	A	B*	L	S*	a	b	R_1	d_1 (Пред. откл. по h14)	Длина развертки	Масса, кг
Л8-172.001-01	Л8-172.001-02	57	12	29	104	30	140	4	18	4	5	14	162	0,12
-03	-04	76		38	124		160						192	0,15
-05	-06	89		45	140		180		20				220	0,16
-07	-08	108		55	160	40	200						250	0,27
-09	-10	133		67	180		220						286	0,31
-11	-12	159	16	80	240	60	300	6	30	6	8	18	376	0,85
-13	-14	219		110	300		360						468	1,13
-15	-16	273	20	138	360	90	430	8	35	8	12	23	560	3,1
-17	-18	325		165	420		490						650	3,6
-19	-20	377	24	190	480	100	550	10		10	15	27	734	5,9
-21	-22	426		215	530		600						810	6,3
-23	-24	530		266	640		710						980	7,6

1.* Размеры для справок.

2. Неуказанные предельные отклонения размеров. Валов по h14, остальных $\pm\frac{IT14}{2}$.

3. 3.** Лист $\frac{Б\text{-}ПН\text{-}S\ ГОСТ\ 19903\text{-}74}{20\text{-}3\text{-}Т\ ГОСТ\ 1577\text{-}81}$ – для трубопроводов из углеродистой стали с температурой среды до 350°С, свыше 350°С – сталь 20К-11 ГОСТ 5520-79 – для ТЭС и 09Г2С или 16ГС по ГОСТ 19282-73 – для АЭУ.

Изм.	Лист	№ докум.	Подп.	Дата
3		Изв 406		10.90
2	—	Изв. 348		10.88
1	1	Изм 293		9.85
Разраб.		Баркова		
Провер.		Вавильчикова		
Т.контр.				
Н.контр.		Басканичева		12.79
Утв.		Велитченко		

Л8-172.001

Полухомут

Лит.	Масса	Масшт.
0 (1) А	См. табл.	—
Лист	Листов 1	

См. таблицу

Институт Энергомонтажпроект Ленинградский филиал

Копир. Иванова

Формат: 12

Инв. № подл. 17161/1 | Подп. и дата 28.03.80 | Взам. инв. № | Инв. № дубл. | Подп. и дата

Л8-172.002

25/(√)

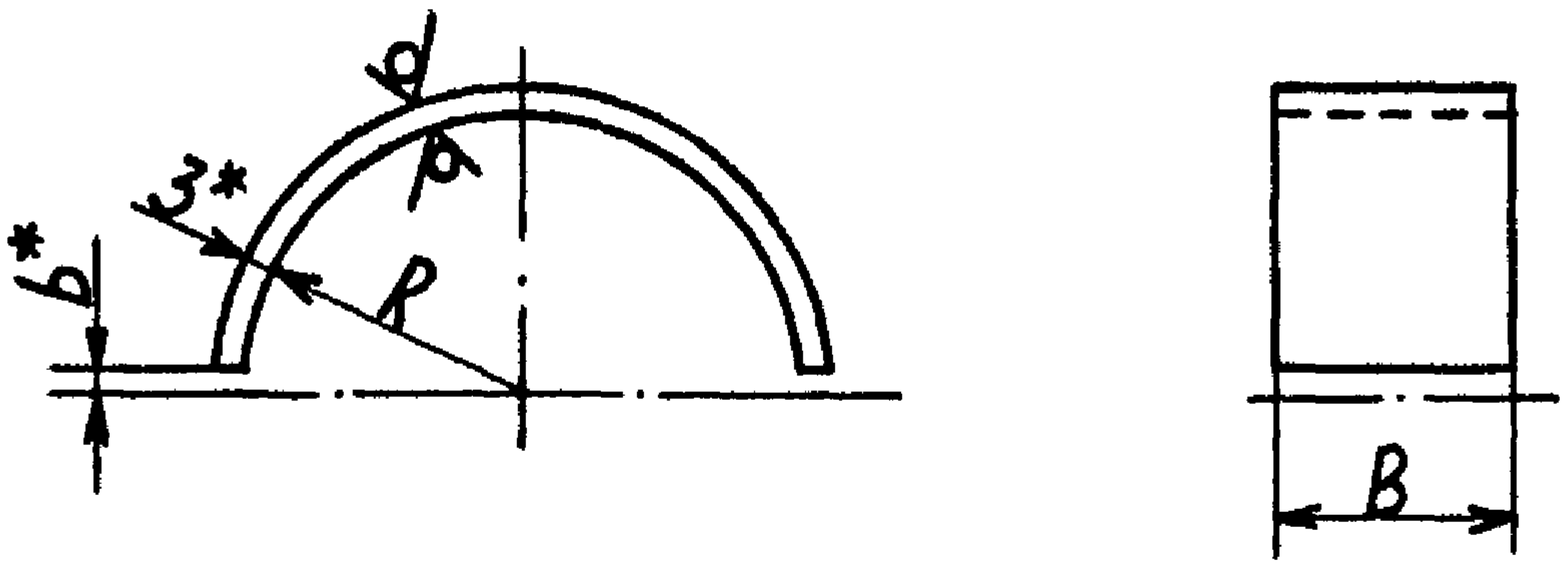

Размеры в мм.

Обозначение прокладки	Для трубопровода Dн	B Пред. откл. ±1,0	b	R Ном.	R Пред. откл.	Развернутая длина*	Масса кг
Л8-172.002	57	70	5	29	±1,5	85	0,14
-01	76			39		115	0,19
-02	89			45		135	0,22
-03	108	80		55		165	0,31
-04	133			67		205	0,38
-05	159	110		80		245	0,63
-06	219		10	111		330	0,85
-07	273			139	±2,0	420	1,09
-08	325	130		165		500	1,53
-09	377			191		580	1,77
-10	426	160		216		660	2,49
-11	530			268		820	3,09
Л8-172.002 -12	630			318		980	3,69

*Размеры для справок.

Подп. и дата | Инв. № дубл. | Взам. инв. № | Подп. и дата | Инв. № подл.

Изм.	Лист	№ докум.	Подпись	Дата
1	Нов.	Изв.348		11.88.

Разработ.	Горянинова		10.88
Пров.	Степанова		10.88
Т. Контр.			
Н-контр.	Паутов		12.88
Утв.	Велитченко		11.88

Л8-172.002

Прокладка

Лист | Масса | Масштаб
А | см. табл. | —

Лист 1 Листов 1

Б-ПН-3 ГОСТ 19903-74
Лист 08Х18Н10Т ГОСТ 7350-77

Проектно-технологический институт Энергомонтажпроект Ленинградский филиал

Копировал

Формат 11