| Инв.№ подл. | Подп. и дата | Взам. инв.№ | Инв.№ дубл. | Подп. и дата |
|---|---|---|---|---|
| 17161/1 | 28.03.80 | | | |

| Формат | Зона | Поз. | Обозначение | Наименование | Кол. на исполн. Л8-181.000- | | | | | | | | | | Примечание |
|---|---|---|---|---|---|---|---|---|---|---|---|---|---|---|---|
| | | | | | – | 01 | 02 | 03 | 04 | 05 | 06 | 07 | 08 | 09 | |
| | | | | Документация | | | | | | | | | | | |
| 12 | | | Л8-181.000СБ | Сборочный чертеж | | | | | | | | | | | |
| | | | | Детали | | | | | | | | | | | |
| 11 | | 1 | Л8-181.001 | Уголок | 2 | | | | | | | | | | |
| 12 | | 2 | Л8-181.002 | Швеллер | | 2 | | | | | | | | | |
| | | | -01 | Швеллер | | | 2 | | | | | | | | |
| | | | -02 | Швеллер | | | | 2 | | | | | | | |
| | | | -03 | Швеллер | | | | | 2 | | | | | | |
| | | | -04 | Швеллер | | | | | | 2 | | | | | |
| | | | -05 | Швеллер | | | | | | | 2 | | | | |

Исполнения 10...15 см. листы 3.

| Изм. | Лист | № докум. | Подп. | Дата | Л8-181.000 | | |
|---|---|---|---|---|---|---|---|
| 1 | 1 | Изм. 293 | | 9.85 | | | |
| Разраб. | | Гранич | | | Балка опорная | Лит. | Лист | Листов |
| Пров. | | Завальчиков | | 07.79 | | 0 А | 1 | 3 |
| Рук.гр. | | Зелятченко | | | | Институт Энергомонтажпроект Ленинградский филиал | | |
| Н.контр. | | Бастанчев | | 12.79 | | | | |
| Утв. | | Невнасов | | | | | | |

Копировал

Формат 11

| Инв. № подл. | Подп. и дата | Взам. инв. № | Инв. № дубл. | Подп. и дата |
|---|---|---|---|---|
| 17161/1 | 28.03.80 | | | |

| Формат | Зона | Поз. | Обозначение | Наименование | Кол. на исполн. Л8-181.000- | | | | | | | | | | Примечание |
|---|---|---|---|---|---|---|---|---|---|---|---|---|---|---|---|
| | | | | | — | 01 | 02 | 03 | 04 | 05 | 06 | 07 | 08 | 09 | |
| 12 | | 2 | Л8-181.002-06 | Швеллер | | | | | | | | 2 | | | |
| | | | -07 | Швеллер | | | | | | | | | 2 | | |
| | | | -08 | Швеллер | | | | | | | | | | 2 | |
| | | | | | | | | | | | | | | | |
| 11 | | 3 | Л8-181.003 | Планка | | 4 | | | | | | | | | |
| | | | -01 | Планка | | | 4 | | | | | | | | |
| | | | -02 | Планка | | | | 4 | 4 | | | | | | |
| | | | -03 | Планка | | | | | | 4 | | | | | |
| | | | -04 | Планка | | | | | | | 4 | 4 | 4 | 4 | |

| Изм. | Лист | № докум. | Подп. | Дата |
|---|---|---|---|---|
| | | | | |

Л8-181.000

Лист 2

| Инв. № подл. | Подп. и дата | Взам. инв. № | Инв. № дубл. | Подп. и дата |
|---|---|---|---|---|
| 17161// | 28.03.80 Шт- | | | |

122

| Формат | Зона | Поз. | Обозначение | Наименование | Кол. на исполн. Л8-181.000- 10 | 11 | 12 | 13 | 14 | 15 | | | | | Примечание |
|---|---|---|---|---|---|---|---|---|---|---|---|---|---|---|---|
| | | | | | | | | | | | | | | | |
| | | | | Документация | | | | | | | | | | | |
| | | | | | | | | | | | | | | | |
| 12 | | | Л8-181.000СБ | Сборочный чертеж | | | | | | | | | | | |
| | | | | | | | | | | | | | | | |
| | | | | Детали | | | | | | | | | | | |
| | | | | | | | | | | | | | | | |
| 12 | | 2 | Л8-181.002 -09 | Швеллер | 2 | | | | | | | | | | |
| | | | -10 | Швеллер | | 2 | | | | | | | | | |
| | | | -11 | Швеллер | | | 2 | | | | | | | | |
| | | | -12 | Швеллер | | | | 2 | | | | | | | |
| | | | -13 | Швеллер | | | | | 2 | | | | | | |
| | | | -14 | Швеллер | | | | | | 2 | | | | | |
| | | | | | | | | | | | | | | | |
| 11 | | 3 | Л8-181.003 -05 | Планка | 4 | 4 | | | | | | | | | |
| | | | -06 | Планка | | | 4 | 4 | 4 | 4 | | | | | |

| Изм. | Лист | № докум. | Подп. | Дата | Л8-181.000 | Лист 3 |
|---|---|---|---|---|---|---|

123 | Л8-181.000 СБ

Рис. 1

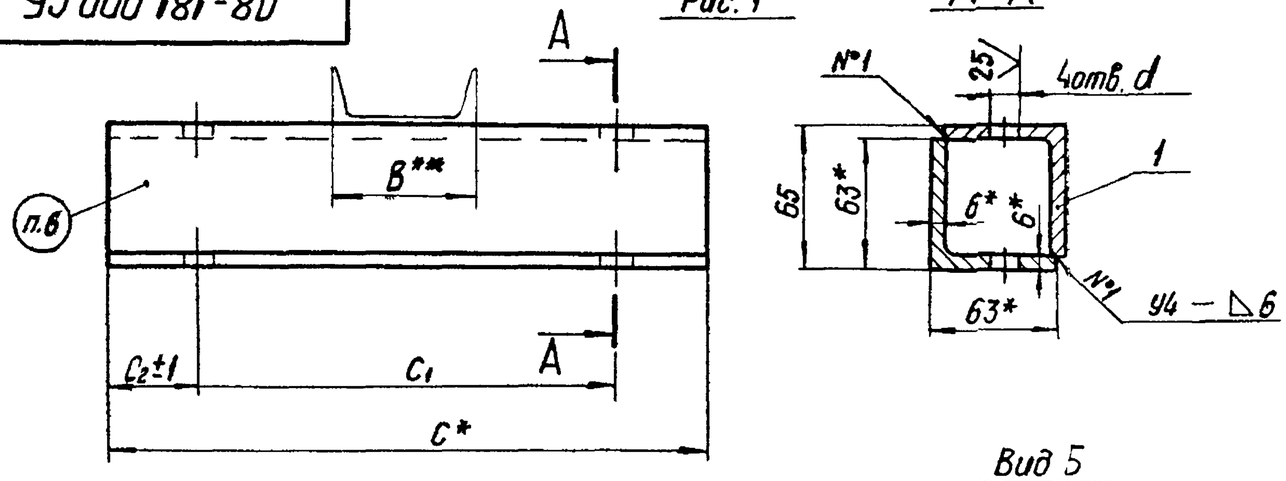


Рис. 2

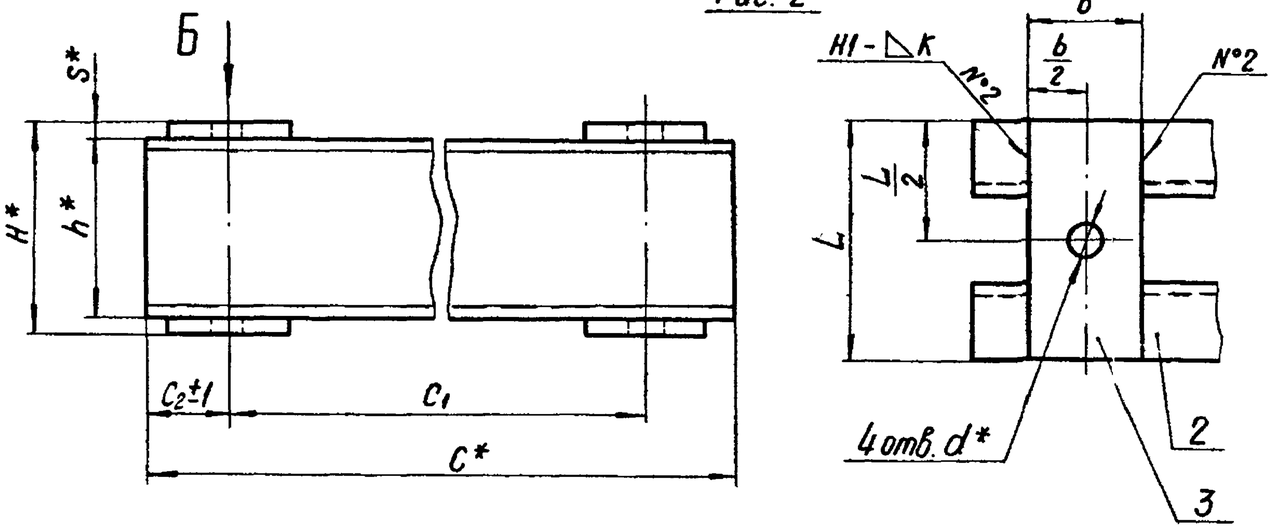


Способ крепления балки к блоку подвески

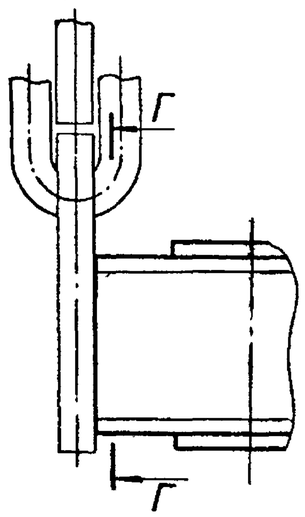


Г—Г

к рис. 1

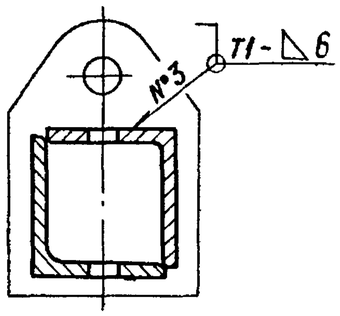


к рис. 2

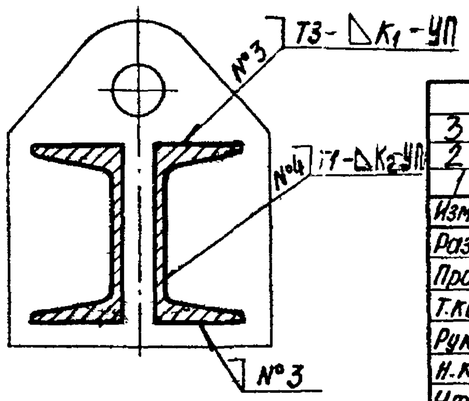


Пример обозначения балки опорной:

Балка опорная Л8-181.000-09

1.* Размеры для справок.

2.** Величина нагрузки (см. табл.) дана при условии распределения её на длине B*, равной ширине опоры.

При закреплении тяг подвески под балкой в отв. d величину нагрузки можно увеличить в 1,5 раза.

3. Сварные швы №1,2 по ГОСТ 5264-80, №3 и 4 по ГОСТ 14771-76

(3) 4. Электрод Э42А по ГОСТ 9467-75, проволока Св-08ГС ГОСТ 2246-70.

5. Допуск соосности отверстий относительно общей оси:

для d ≤ 18 мм — ϕ 0,6 мм;

для d > 18 мм — ϕ 0,8 мм.

(2) 6. Маркировать по ТУ 34-42-10380-83.

Таблицу исполнений см. лист 2.

(2) 7. Остальные технические требования по ТУ 34-42-10380-83 и по Л8-167 ИИ.

| Изм. | Лист | № докум. | Подп. | Дата |
|---|---|---|---|---|
| 3 | – | Изв. 406 | | 10.90 |
| 2 | – | Изв. 357 | | 11.88 |
| 1 | 1 | Изм. 293 | | 5-85 |

| | | | |
|---|---|---|---|
| Разраб. | Гранич | | |
| Провер. | Вавилычкова | | 01.89 |
| Т.контр. | | | |
| Рук. бр. | Велитченко | | |
| Н.контр. | Басканичева | | 12.89 |
| Утв. | Есарев | | |

Л8-181.000 СБ

Балка опорная

Сборочный чертеж

| Лит. | Масса | Масшт. |
|---|---|---|
| 0 А | См. табл. | — |

Лист 1 | Листов 2

Институт Энергомонтажпроект Ленинградский филиал

Копир. Иванова

Формат: 12

| Инв. № подл. | Подп. и дата | Взам. инв. № | Инв. № дубл. | Подп. и дата |
|---|---|---|---|---|
| 17161/1 | 03.2.86 | | | |

Размеры в мм

(2)

| Обозначение | Рис. | Допускаемая нагрузка,** кгс | B** не менее | C* | $C_1$ Номин. | $C_1$ Доп. откл. | $C_2$ | L | H* | h* | b* | S* | d (пред.откл.H14) | K | $K_1$ | $K_2$ | Масса, кг |
|---|---|---|---|---|---|---|---|---|---|---|---|---|---|---|---|---|---|
| Л 8 - 181.000 | 1 | 300 | 60 | 420 | 300 | ± 1 | 60 | — | — | — | — | — | 14 | — | — | — | 4,8 |
| -01 | 2 | 1600 | 120 | 600 | 440 | | 80 | 100 | 96 | 80 | 90 | 8 | 18 | 6±2 | $4^{+2}$ | $4^{+2}$ | 10,7 |
| -02 | | 2300 | 160 | 700 | 540 | ± 1,5 | | 120 | 116 | 100 | | | 23 | | $6^{+2}$ | | 14,4 |
| -03 | | 3600 | | 800 | 640 | | | 130 | 136 | 120 | | | | | | | 19,4 |
| -04 | | 3600 | 240 | 900 | 740 | | | | | | | | | | | | 21,5 |
| -05 | | 6000 | | 1000 | 800 | | 100 | 165 | 180 | 160 | 100 | 10 | 33 | 8±2 | $7^{+2}$ | $5^{+2}$ | 33,4 |
| -06 | | 8500 | | 1100 | 900 | | | 200 | 224 | 200 | 120 | 12 | | | | | 47,1 |
| -07 | | 8500 | 400 | 1200 | 1000 | | | | | | | | | | | | 51,0 |
| -08 | | 8000 | | 1300 | 1100 | ± 2 | | | | | | | | | | | 53,0 |
| -09 | | 7500 | | 1400 | 1200 | | | | | | | | | | | | 57,0 |
| -10 | | 13500 | 700 | 1400 | 1140 | | 130 | 220 | 264 | 240 | 120 | 12 | 39 | 10±2 | $8^{+2}$ | $6^{+2}$ | 75,6 |
| -11 | | 12500 | | 1500 | 1240 | | | | | | | | | | | | 81,5 |
| -12 | | 18000 | 600 | 1600 | 1340 | | | 250 | 332 | 300 | | 16 | 46 | 12±2 | $9^{+2}$ | | ~~144~~ 114 |
| -13 | | 16000 | 700 | 1800 | 1540 | | | | | | | | | | | | 129 |
| -14 | | 14500 | | 1960 | 1700 | | | | | | | | | | | | 139 |
| -15 | | 12500 | | 2200 | 1960 | | | | | | | | | | | | 154 |

Подп. и дата | Инв. № дубл. | Взам. инв. № | Подп. и дата | Инв. № подл.

125 Л8-181.001

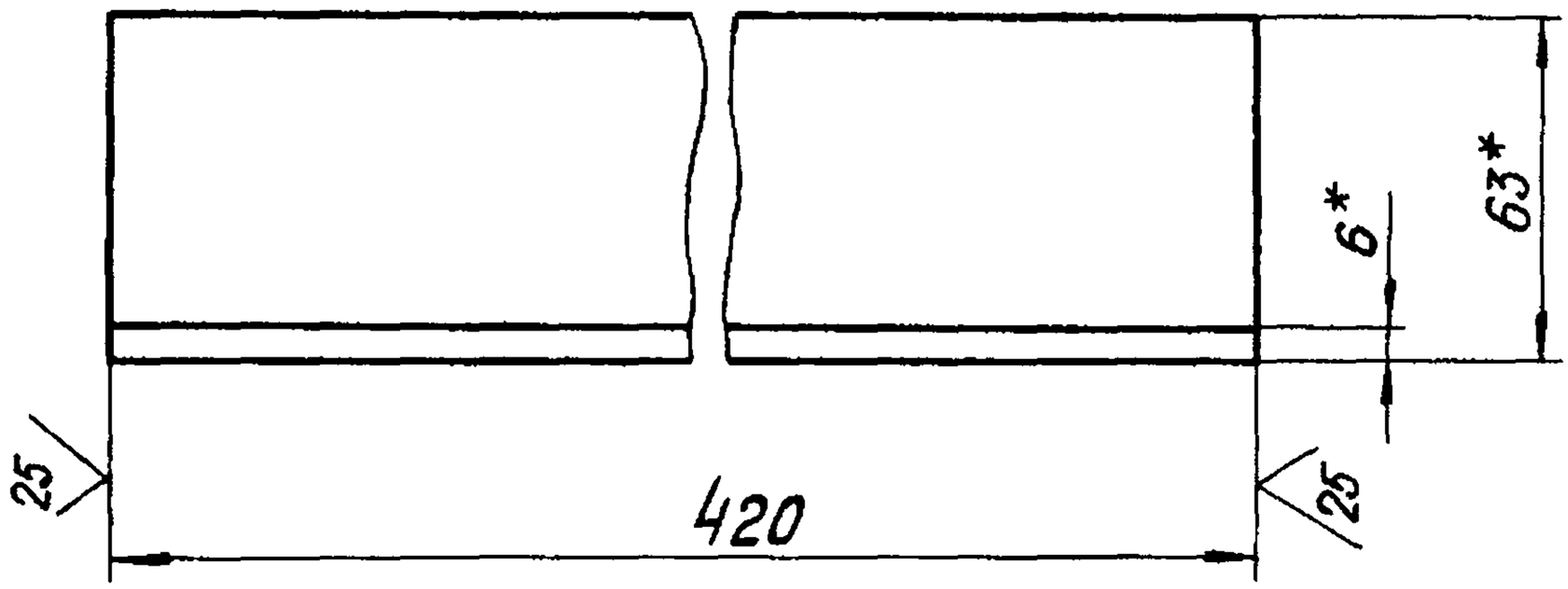


1* Размеры для справок.

(2) 2. h14

| | | | | | |
|---|---|---|---|---|---|
| 2 | — | Изв. 357 | | 11.88 | Л8-181.001 |
| 1 | 1 | Изм. 293 | | 9-85 | |
| Изм. | Лист | № докум. | Подп. | Дата | |
| Разраб. | | Гранич | | | Уголок |
| Провер. | | Вавильчикова | | | |
| Т. контр. | | | | | |
| Н. контр. | | Боскоиничева | | 12.89 | Уголок Б-63×63×6 ГОСТ 8509-72 / ВСт3сп5 ГОСТ 535-79 (2) |
| Утв. | | Велитченко | | | |

| Лит. | Масса | Масшт. |
|---|---|---|
| 0 А | 2,4 | 1:2 |
| Лист | Листов 1 | |

Институт Энергомонтажпроект Ленинградский филиал

Подп. и дата 28.03.80

Инв. № подл. 17161/1

Взам. инв. № | Инв. № дубл. | Подп. и дата

Копир. Иванова

Формат: А1

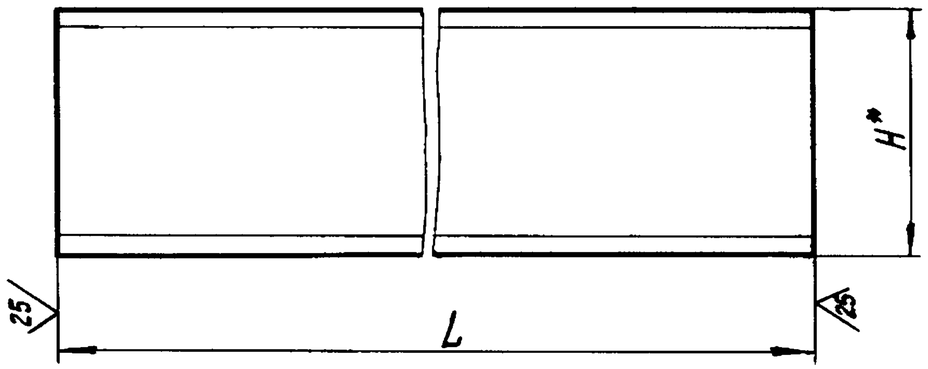


Размеры в мм

| Обозначение | (2) № профиля | (2) H* | L (пред. откл. h14) | (2) Масса, кг |
|---|---|---|---|---|
| Л8-181.002 | 8 | 80 | 600 | ~~4,23~~ 4,6 |
| -01 | 10 | 100 | 700 | ~~6,01~~ 6,4 |
| -02 | ~~12~~ 10 | ~~120~~ 100 | 800 | ~~8,32~~ 7,4 |
| -03 | 12 | 120 | 900 | ~~9,36~~ 9,6 |
| -04 | 16 | 160 | 1000 | ~~14,2~~ 14,0 |

Продолжение таблицы

| Обозначение | № профиля | H* | L (пред. откл. h14) | (2) Масса, кг |
|---|---|---|---|---|
| Л-181.002 -05 | 20 | 200 | 1100 | ~~20,2~~ 20,8 |
| -06 | | | 1200 | ~~22,1~~ 21,8 |
| -07 | | | 1300 | ~~23,9~~ 23,6 |
| -08 | | | 1400 | ~~25,7~~ 25,4 |
| -09 | 24 | 240 | 1400 | ~~33,6~~ 33,3 |
| -10 | | | 1500 | ~~36,0~~ 49,2 |
| -11 | 30 | 300 | 1600 | ~~50,9~~ 50,3 |
| -12 | | | 1800 | ~~57,2~~ 56,6 |
| -13 | | | 1960 | ~~62,2~~ 61,7 |
| -14 | | | 2200 | ~~69,9~~ 69,2 |

* Размер для справки.

| | | | | | |
|---|---|---|---|---|---|
| 2 | – | Изв.357 | | 11.88 | Л8-181.002 |
| 1 | 1 | Изв.293 | | 9-85 | |
| Изм. | Лист | № докум. | Подп. | Дата | Швеллер |
| Разраб. | | Гранич | | 11.87 | Лит. О А; Масса см. табл.; Масшт. — |
| Провер. | | Величенко | | | Лист; Листов 1 |
| Т. контр. | | | | | |
| Н. контр. | | Галрева | | | Швеллер (2) № ГОСТ 8240-72 / ВСт.3сп3 ГОСТ 535-79 |
| Утв. | | Величенко | | 12.87 | Институт „Энергомонтажпроект" Ленинградский филиал |

Инв. № подл. | Подп. и дата | Взам. инв. № | Инв. № дубл. | Подп. и дата

фор

127

Л8-181.003

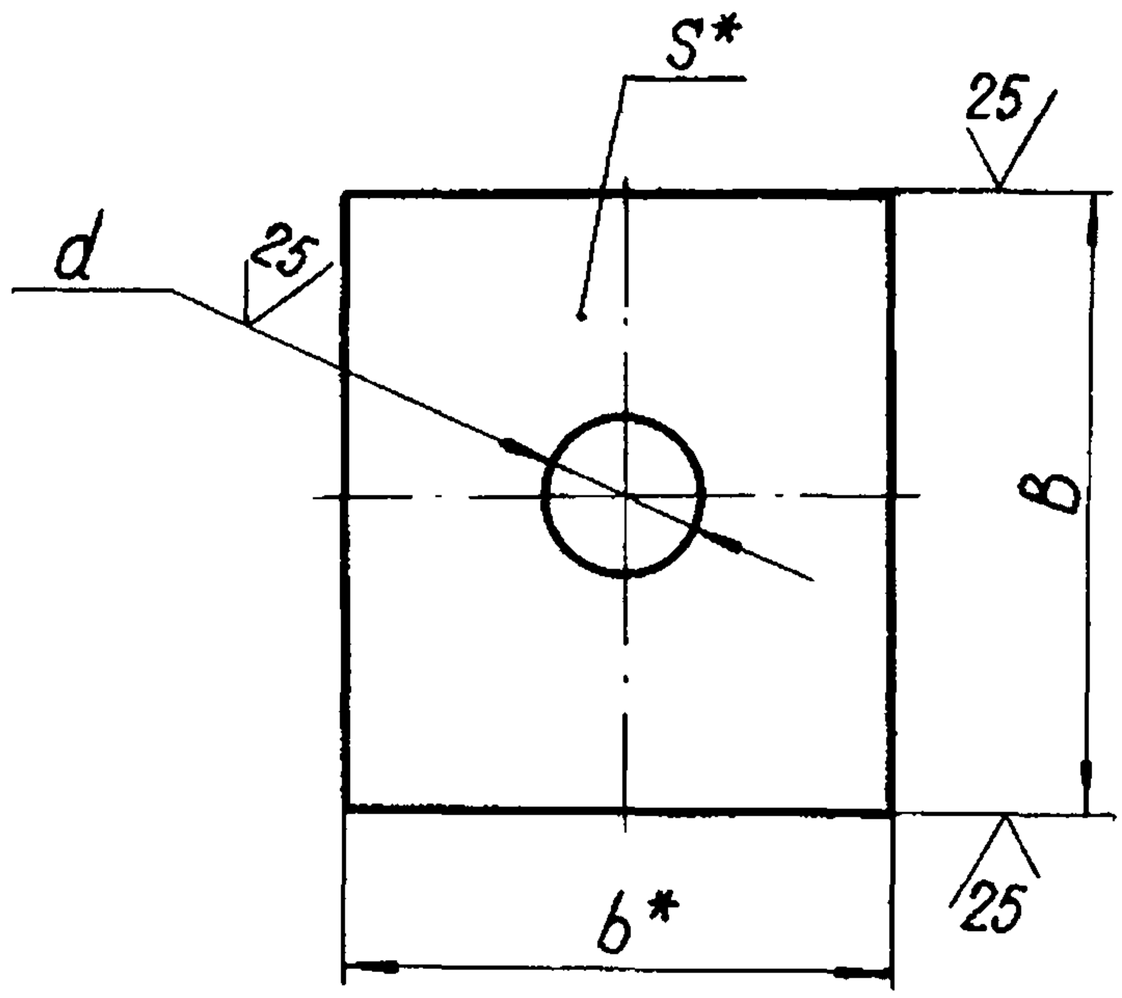


Размеры в мм

| Обозначение | B (пред. откл. h14) | b* | S* | d | Масса, кг |
|---|---|---|---|---|---|
| Л8-181.003 | 100 | 90 | 8 | 18 H14 | 0,56 |
| -01 | 120 | | | 23H14 | 0,60 |
| -02 | 130 | | | 23H14 | 0,70 |
| -03 | 165 | 100 | 10 | 33H14 | 1,25 |
| -04 | 200 | 120 | 12 | 33H14 | 1,70 |
| -05 | 220 | 120 | 12 | 39H14 | 2,37 |
| -06 | 250 | | 16 | 46H14 | 3,55 |

1.* Размеры для справок.

(2) 2. Допускается замена материала на Лист Б-ПН-S ГОСТ 19903-74 / ВСт3сп5 ГОСТ 14637-79

| Изм. | Лист | № докум. | Подп. | Дата |
|---|---|---|---|---|
| 2 | — | Изв. 357 | | 11.88 |
| 1 | 1 | Изв. 293 | | 9.85 |
| Разраб. | | Гранич | | |
| Провер. | | Вавильчикова | | |
| Т.контр. | | | | |
| Н.контр. | | Басканичева | | 12.84 |
| Утв. | | Велитченко | | |

Л8-181.003

Планка

| Лит. | | | Масса | Масшт. |
|---|---|---|---|---|
| О | А | | См. табл. | — |

Лист | Листов 1

Полоса Б-2-S×b ГОСТ 103-76 / ВСт3сп5 ГОСТ 535-79 (2)

Институт Энергомонтажпроект Ленинградский фил.

Подп. и дата 28.03.90

Инв. № подл. 17161

Взам. инв. № | Инв. № дубл. | Подп. и дата

Формат 11