ТИПОВОЙ ПРОЕКТ

272-14-16

РЫНОК В КОНСТРУКЦИЯХ ИИ-04 ТОРГОВОЙ ПЛОЩАДЬЮ 900 кв. МЕТРОВ, 150 ТОРГОВЫХ МЕСТ

АЛЬБОМ II

Архитектурно-строительные решения
(окончание)

инв. 17615-02

				ПРИВЯЗАН
ИНВ. №				

Госстрой СССР
ЦЕНТРАЛЬНЫЙ ИНСТИТУТ ТИПОВОГО ПРОЕКТИРОВАНИЯ
Свердловский филиал
620062, г.Свердловск-62, ул.Чебышева, 4
Заказ №1332 Инв.№ 17615-02 тираж 280
Сдано в печать 3 05 1982г цена 3-95

ТИПОВОЙ ПРОЕКТ
272-14-16

РЫНОК В КОНСТРУКЦИЯХ ИИ-04 ТОРГОВОЙ ПЛОЩАДЬЮ 900 кв. МЕТРОВ, 150 ТОРГОВЫХ МЕСТ

АЛЬБОМ II

СОСТАВ ПРОЕКТА

АЛЬБОМ I	АС1	АРХИТЕКТУРНО-СТРОИТЕЛЬНЫЕ РЕШЕНИЯ (НАЧАЛО)	СТР. 1÷59
АЛЬБОМ II	АС1	АРХИТЕКТУРНО-СТРОИТЕЛЬНЫЕ РЕШЕНИЯ (ОКОНЧАНИЕ)	СТР. 60÷109
АЛЬБОМ III	ТХМ	ТЕХНОЛОГИЯ И МЕХАНИЗАЦИЯ	
	ХС	ХОЛОДОСНАБЖЕНИЕ	
	ОВ	ОТОПЛЕНИЕ И ВЕНТИЛЯЦИЯ	
	ВК	ВОДОПРОВОД И КАНАЛИЗАЦИЯ	
АЛЬБОМ IV	ЭОМ	ЭЛЕКТРИЧЕСКОЕ ОСВЕЩЕНИЕ И СИЛОВОЕ ЭЛЕКТРООБОРУДОВАНИЕ	
	АУ	АВТОМАТИЗАЦИЯ УСТРОЙСТВ ИНЖЕНЕРНОГО ОБОРУДОВАНИЯ	
	СС	СВЯЗЬ И СИГНАЛИЗАЦИЯ	
АЛЬБОМ V	АС2	ВИТРАЖИ	
АЛЬБОМ VI	АУИ	ЗАДАНИЕ ЗАВОДУ НА ИЗГОТОВЛЕНИЕ ЩИТОВ И ПУЛЬТОВ	
АЛЬБОМ VII	ИЖ1	ИЗДЕЛИЯ ЖЕЛЕЗОБЕТОННЫЕ К СЕРИИ ИИ-04	
АЛЬБОМ VIII	ИЖ2	ИЗДЕЛИЯ МОНОЛИТНЫХ ЖЕЛЕЗОБЕТОННЫХ УЧАСТКОВ	
	ИМ	ИЗДЕЛИЯ МЕТАЛЛИЧЕСКИЕ	
	ИД	ИЗДЕЛИЯ ДЕРЕВЯННЫЕ	
АЛЬБОМ IX		НЕСТАНДАРТИЗИРОВАННОЕ ОБОРУДОВАНИЕ, ИНВЕНТАРЬ	
АЛЬБОМ X	СМ	СМЕТЫ РЫНКА И УНИВЕРСАМА (НАЧАЛО)	
АЛЬБОМ XI	СМ	СМЕТЫ РЫНКА И УНИВЕРСАМА (ОКОНЧАНИЕ)	
АЛЬБОМ XII	СМ	СМЕТЫ ГОСТИНИЦЫ	

РАЗРАБОТАН
ЦНИИЭП ТОРГОВО-БЫТОВЫХ ЗДАНИЙ
И ТУРИСТСКИХ КОМПЛЕКСОВ

ГА. ИНЖЕНЕР ИНСТИТУТА Лепский В.И.
ГА. АРХИТЕКТОР ПРОЕКТА Рабинович Т.С.

ТЕХНИЧЕСКИЙ ПРОЕКТ
УТВЕРЖДЕН ГОСГРАЖДАНСТРОЕМ
ПРИКАЗ № 78 ОТ 13 МАРТА 1980 г.

РАБОЧИЕ ЧЕРТЕЖИ ВВЕДЕНЫ В ДЕЙСТВИЕ
ЦНИИЭП ТОРГОВО-БЫТОВЫХ ЗДАНИЙ И ТУРИСТСКИХ КОМПЛЕКСОВ
ПРИКАЗ № 102 ОТ 23 ОКТЯБРЯ 1981 г.

ПРИВЯЗАН

ИНВ. №

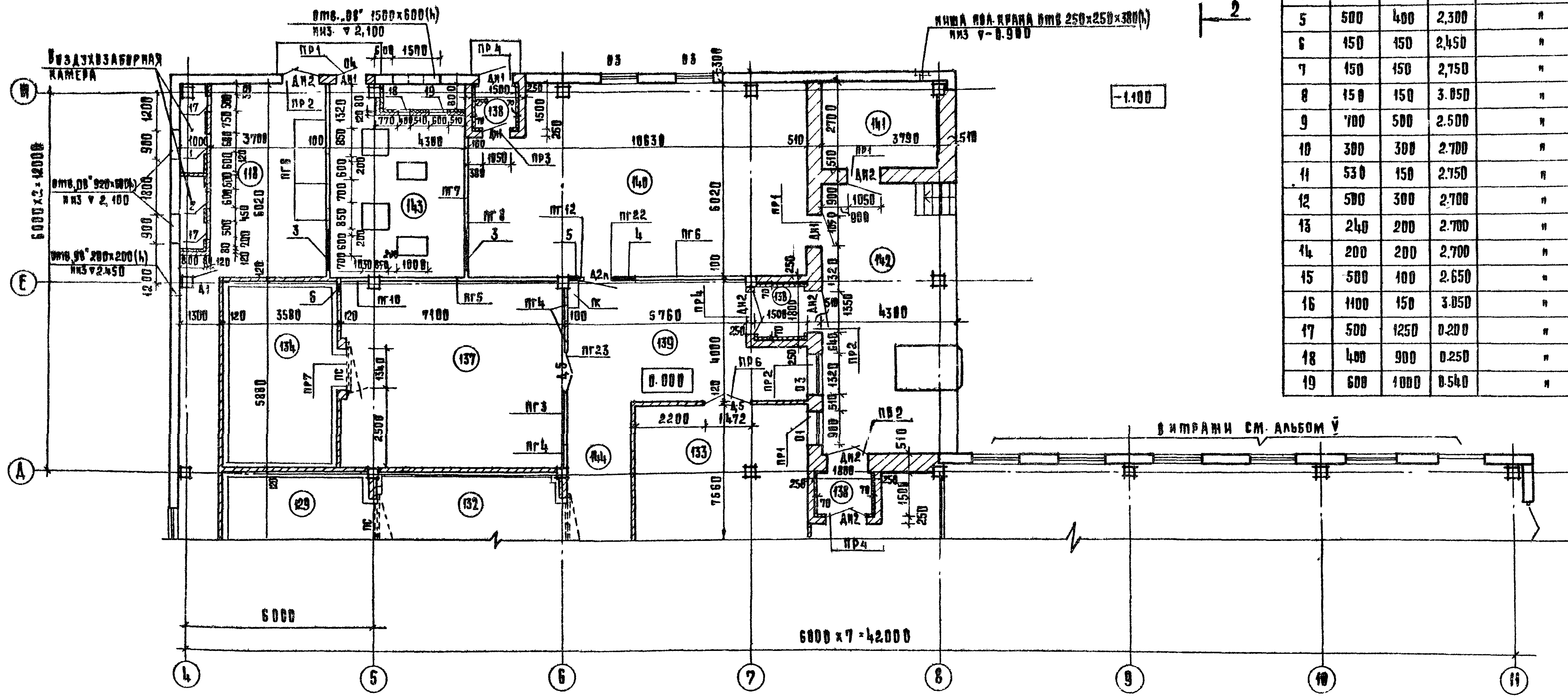

Экспликация отверстий /универсам/

тип отв.	Размеры мм в	Размеры мм h	отметка низа м	назначение
1	600	1000	0,300	ОВ
2	600	100	0,330	"
3	1300	500	2,200	"
4	700	500	2.200	"
5	500	400	2,300	"
6	150	150	2,450	"
7	150	150	2,750	"
8	150	150	3.050	"
9	700	500	2.500	"
10	300	300	2.700	"
11	530	150	2.750	"
12	500	300	2.700	"
13	240	200	2.700	"
14	200	200	2.700	"
15	500	100	2.650	"
16	1100	150	3.050	"
17	500	1250	0.200	"
18	400	900	0.250	"
19	600	1000	0.540	"

Примечание:
спецификацию столярных изделий см. лист 16.

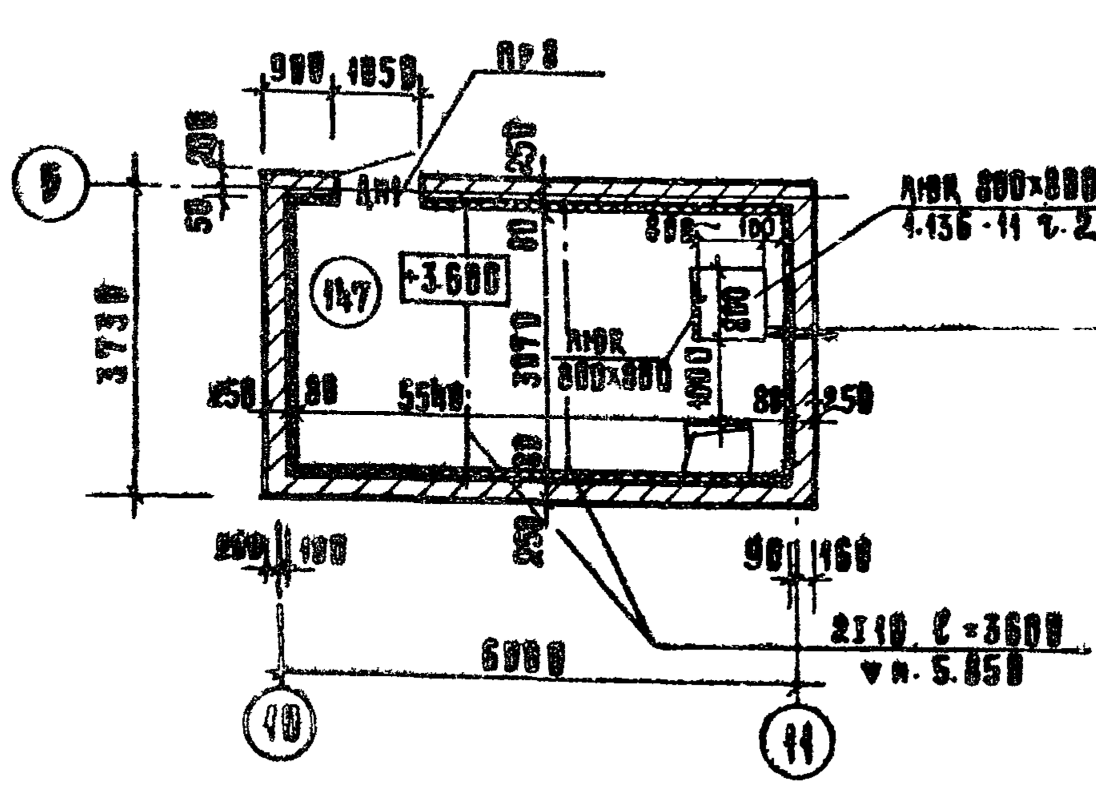

Кирпичная стена - 250 мм
Минераловатные плиты γ=150 кг/м³ - 50 мм.
Штукатурка по сетке - 30 мм.

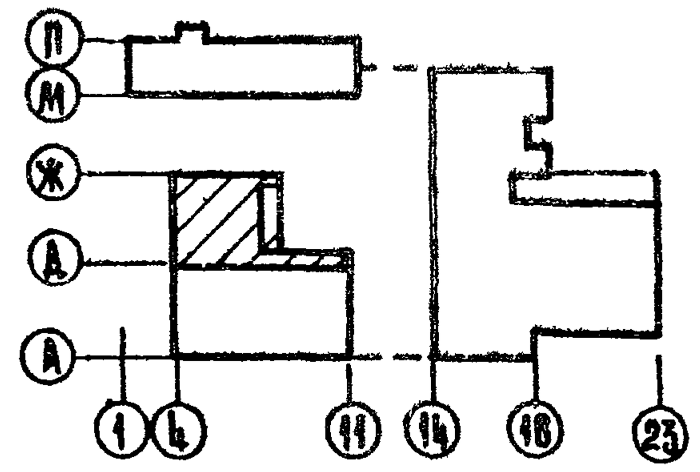

Рук.м.1	Колчин	
Гл.инж.м.	Линецкий	
ГАП	Рабинович	
ГИП	Каледина	
Ст.арх.	Горбунова	
Разраб.	Горбунова	
Проверил	Белых	
Н.контр.	Зиновкина	

Привязан

Инв. №

272-14-16-АС1

Рынок торговой площадью 900 кв.м.

Универсам

Стадия	Лист	Листов
Р	59	

План 1го этажа в осях Д-И; 4-11

ЦНИИЭП торгово-бытовых зданий и туристских комплексов г. Москва

Типовой проект 272-14-16 Альбом V

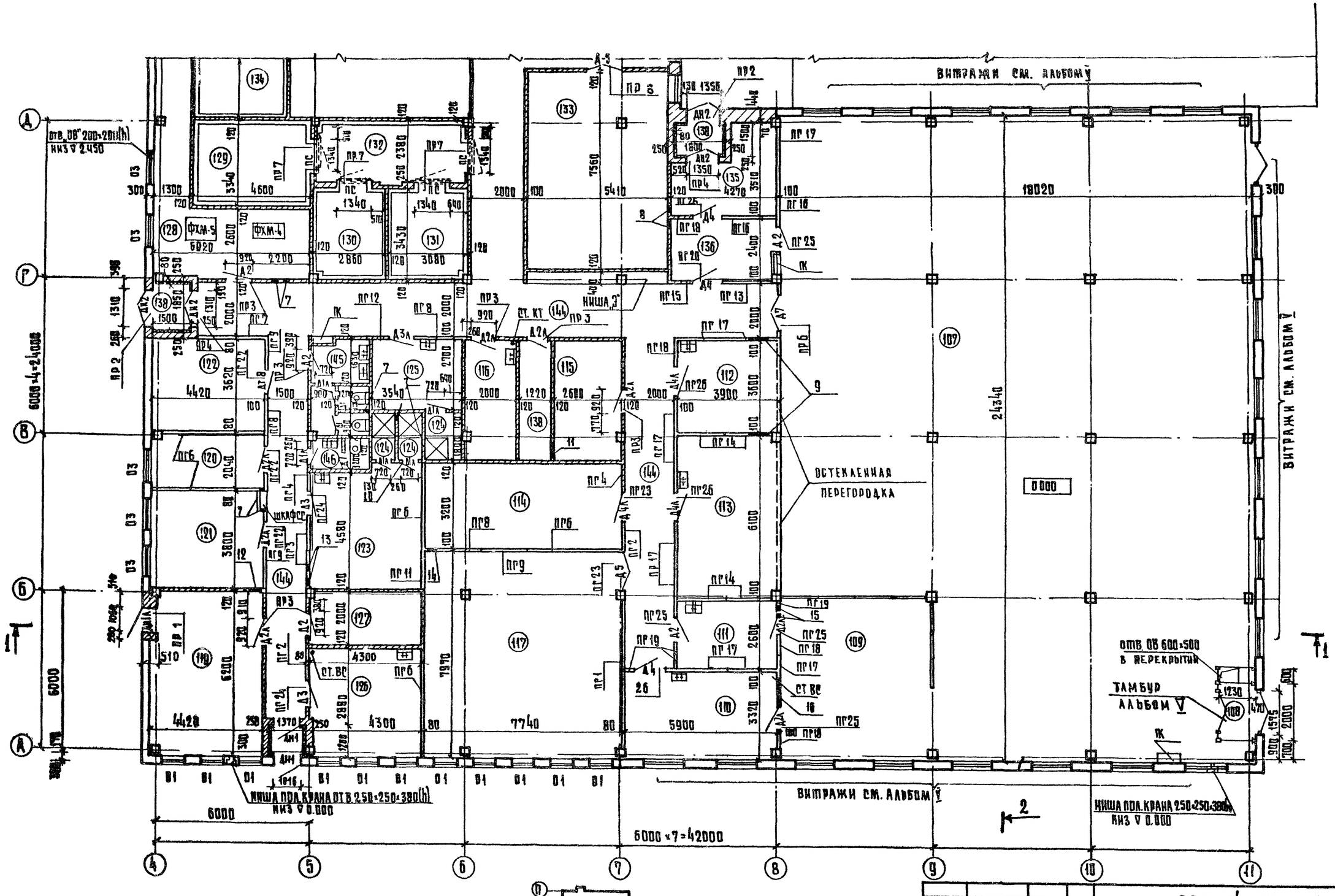

Примечание:
Спецификацию столярных изделий см. лист 16

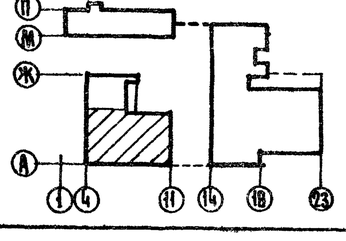

РУК. МАСТ.	КОЛЧИН		
ГЛ. ИНЖ. М.	ЛИНЕЦКИЙ		
ГАП	РАБИНОВИЧ		
ГИП	КАЛЕДИНА		
РУК. ГР. АРХ.	ГОРБУНОВА		
РАЗРАБОТ.	ГОРБУНОВА		
ПРОВЕРИЛ	БЕЛЫХ		
Н. КОНТР.	ЗИНОВКИНА		

ПРИВЯЗАН

ИНВ. №

272-14-16-АС1

Рынок торговой площадью 900 кв.м

Универсам

СТАДИЯ	ЛИСТ	ЛИСТОВ
Р	60	

План 1 этажа в осях А-Д; 4-11

ЦНИИЭП г. Москва — торгово-бытовых зданий и туристских комплексов

СОГЛАСОВАНО: ОВ, ВН, ГОЛОБОЛИНА, ЗАЙЦЕВА, ТХ, ЭО, СС, ХС, ЦАПАНИНОВА, ШИРШАКОВ, ПРОНШТЕЙН, МИРСКАЯ

ИНВ. № ПОДЛ. | ПОДП. И ДАТА | ВЗАМ. ИНВ. №

Типовой проект 272-14-16 Альбом II

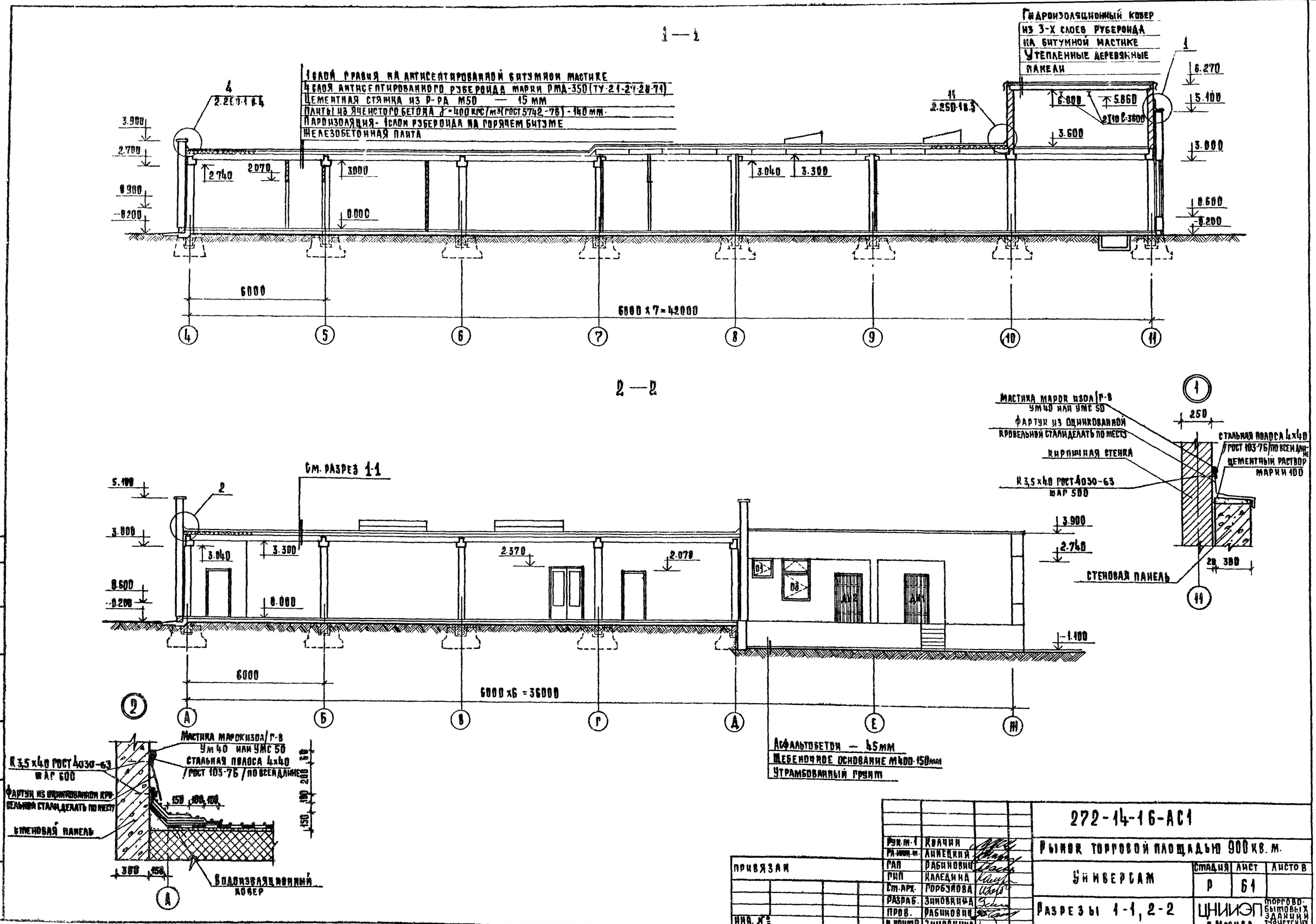

Рук. м-1	Колчин		
Гл. инж. м.	Линецкий		
ГАП	Рабинович		
ГИП	Каледина		
Ст. арх.	Горбунова		
Разраб.	Зиновкина		
Пров.	Рабинович		
Н. контр.	Зиновкина		

Привязан

Инв. №

272-14-16-АС1

Рынок торговой площадью 900 кв. м.

Универсам

Стадия	Лист	Листов
Р	61	

Разрезы 1-1, 2-2

ЦНИИЭП г. Москва — торгово-бытовых зданий и туристских комплексов

Согласовано:

Инв. № подл. | Подпись и дата | Взам. инв. №

Типовой проект 272-14-16 Альбом V

Фасад А-Ж

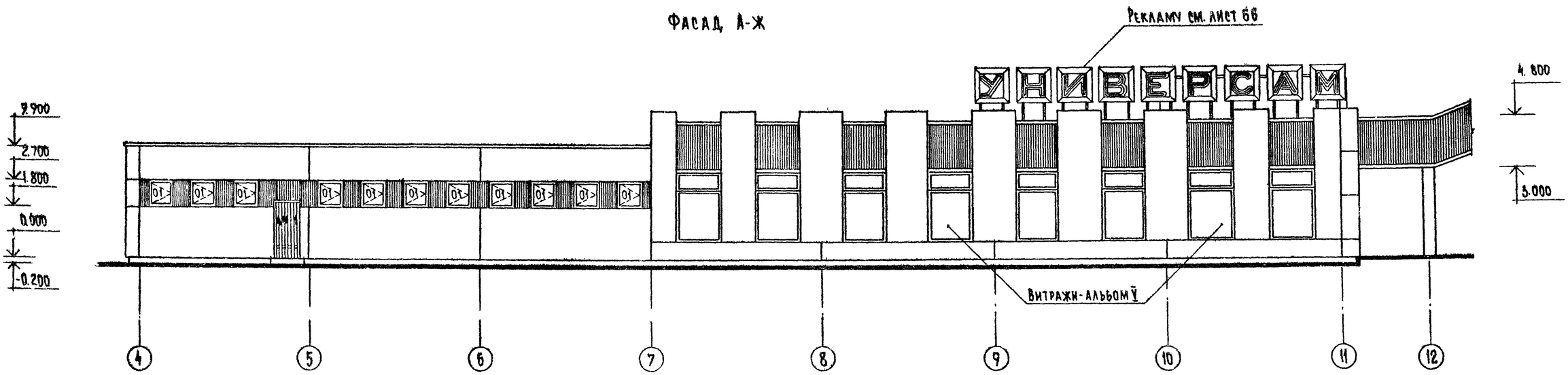

Фасад 4-12

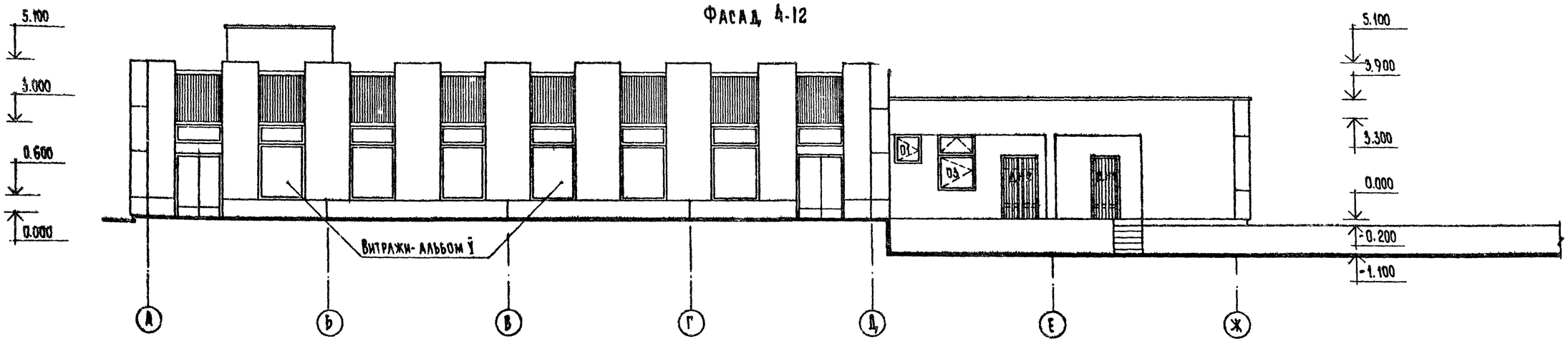

			272-14-16-АС1
НАЧ. МАС.	КОЛЧИН		Рынок торговой площадью 900 кв.м
ГА. ИНЖ. М.	ЛИНЕЦКИЙ		
ГА. АРХ. ПР.	РАБИНОВИЧ		Универсам
ГА. ИНЖ. ПР.	КАЛЕДИНА		
СТ. АРХ.	ГОРБУНОВА		Фасады: А-Ж; 4-12.
РАЗРАБ.	БЕЛЫХ		
ПРОВЕР.	ПАЩЕНКО		
Н. КОНТР.	ЗИНОВКИНА		

СТАДИЯ	ЛИСТ	ЛИСТОВ
Р	62	

ЦНИИЭП ТОРГОВО-БЫТОВЫХ ЗДАНИЙ И ТУРИСТСКИХ КОМПЛЕКСОВ
г. Москва

ПРИВЯЗАН

ИНВ. N

СОГЛАСОВАНО:

ИНВ. N ПОДЛ. | ПОДП. И ДАТА | ВЗАМ. ИНВ. N

Типовой проект 272-14-16 Альбом II

Фасад 11-4

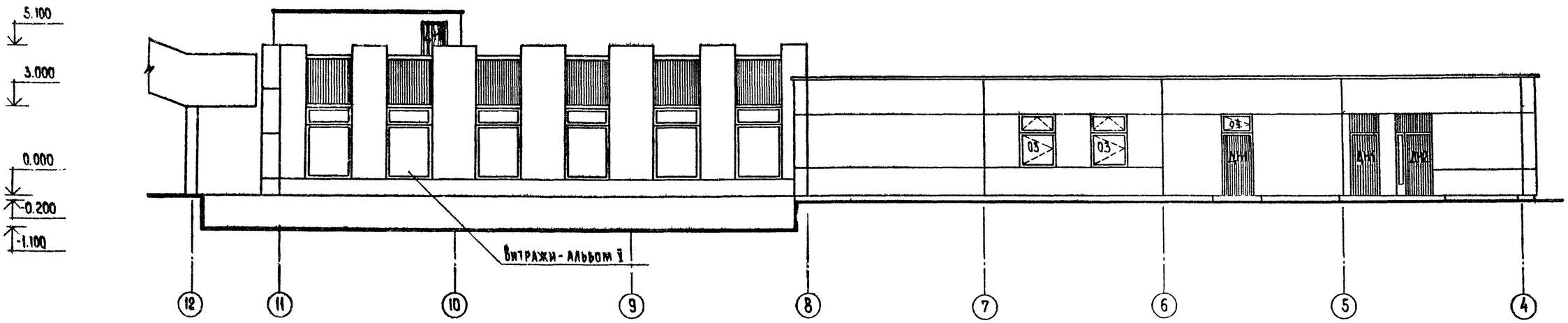

Фасад Ж-А

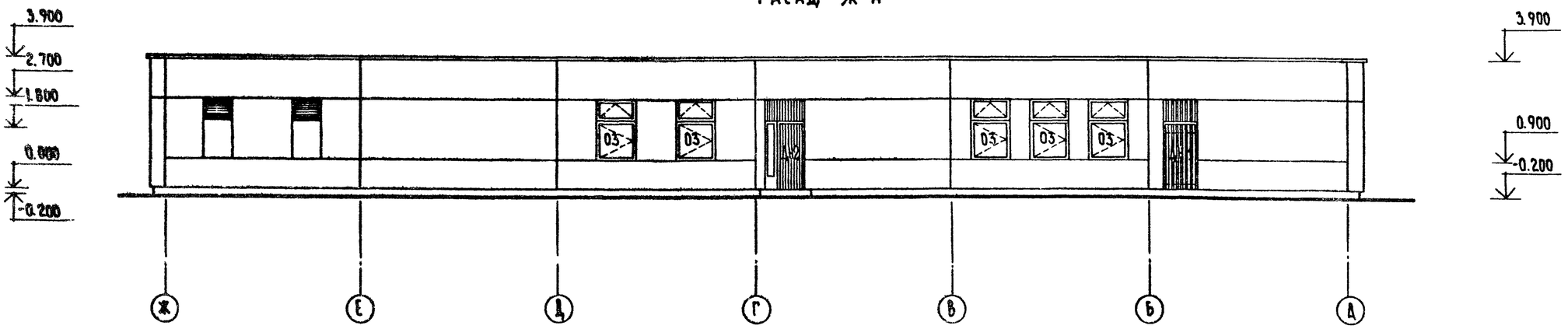

СОГЛАСОВАНО: ОВ Галафонина

Инв.N подл. | Подп. и дата | Взам. инв.N

Привязан

Инв.N

Рук.мас.	Колчин	
Гл.инж.м.	Линецкий	
Гл.арх.пр.	Рабинович	
Гл.инж.пр.	Каледнна	
Ст. арх.	Горбунова	
Разработ.	Белых	
Провер.	Пащенко	
Н.контр.	Зиновкина	

272-14-16-АС1

Рынок торговой площадью 900 кв.м

Универсам

Фасады: 11-4; Ж-А.

Стадия	Лист	Листов
Р	63	

ЦНИИЭП торгово-бытовых зданий и туристских комплексов г. Москва

Типовой проект 272-14-16 Альбом II

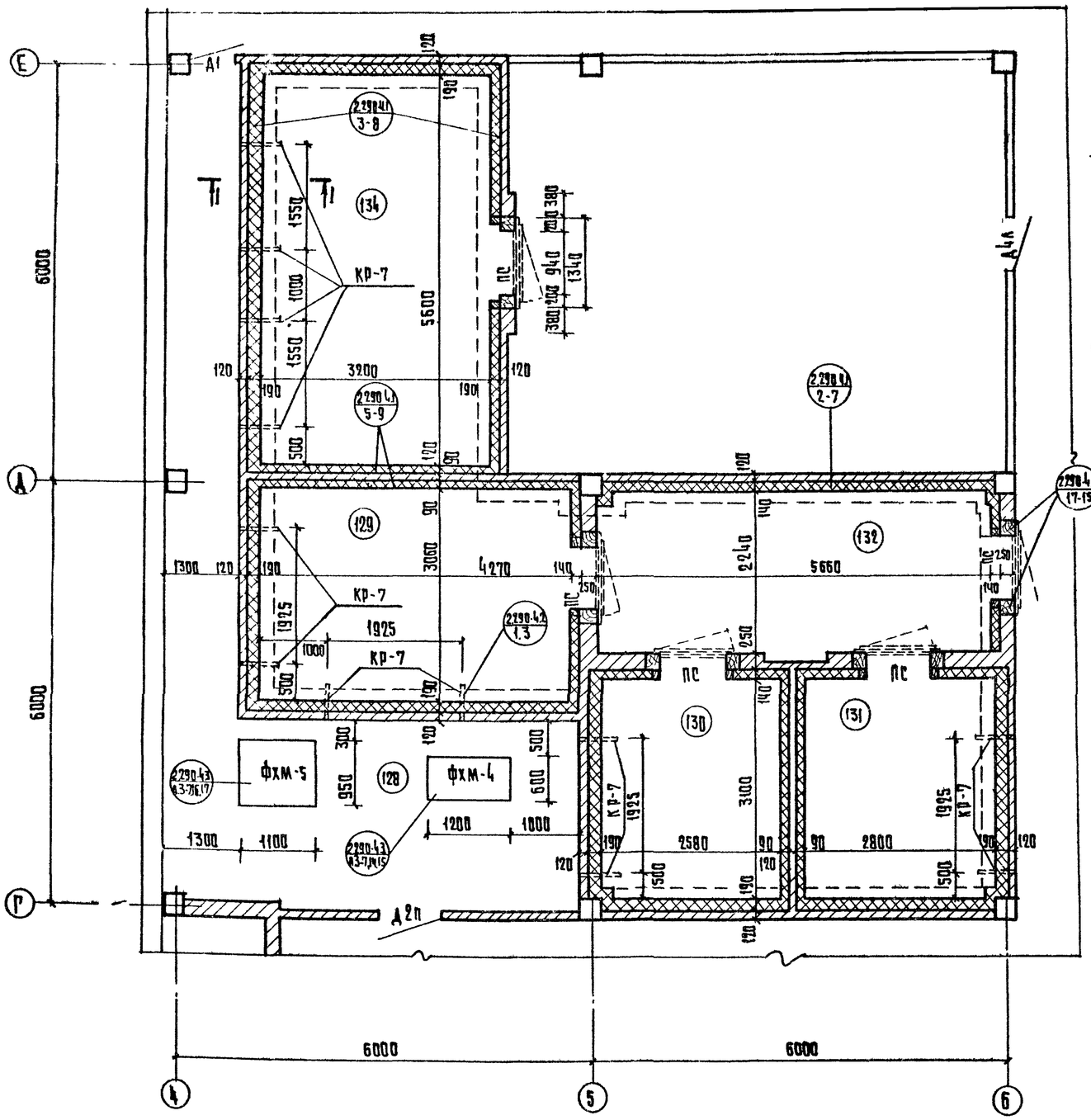

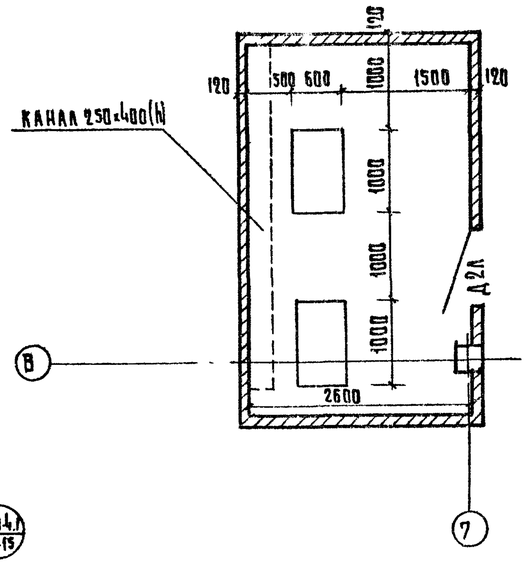

1-1

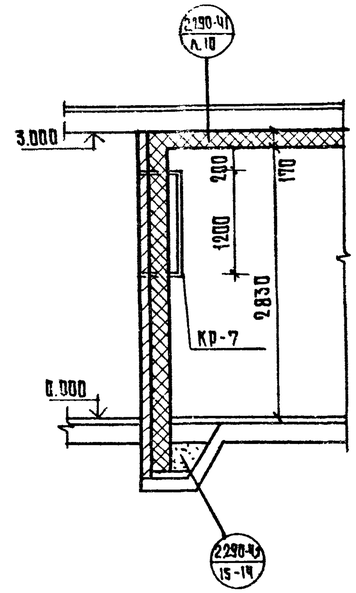

Поз. обозначения	Обозначение	Наименование	Кол.	Масса ед.кг.	Примечание
1	2	3	4	5	6
		Кронштейны			
КР-7	2.290-4 вып. 2 л.3	КР-7	12	9.07	
		Материалы			
	ГОСТ 8486-66	рейка 50×50 м³	0.77		
	То же	рейка 50×100 м³	1.91		
	"	рейка 50×150 м³	-		
	"	брус 180×250 м³	1.64		
	ГОСТ 10140-71	Минераловатные плиты м³	32.1		
	ГОСТ 5336-75	Сетка №10-1.2 м²			
		Плита виброосн. под агрегат			
ФХМ-4	2.290-4 вып.3 л.14,15	ФХМ-4	1	270	
ФХМ-5	То же л. 16,17	ФХМ-5	1	261	
ФХМ-8	272-14-16-АС1 л.83	ФХМ-8	2	150	
		Анкера			
	2.290-4 вып.1 л.7	А-2	85	0.34	
	То же л.8	А-3	175	0.37	
	" л.9	А-5	35	0.16	
	" л.11	А-8	120	0.40	

1 Расположение охлаждаемых камер даны на плане л.60
2 Кронштейны КР-7 для крепления испарителей заложить до производства паро и теплоизоляционных работ
3 Под виброоснования ФХМ фундаменты даны на л.69

Согласовано: ХС Мирская

Инв. № подл. | Подпись и дата | Взам. инв. №

Привязан			
Инв. №			
Рук. маст.	Ковчин		
Гл. инж. м.	Линецкий		
ГАП	Рабинович		
ГИП	Калядина		
Ст. арх.	Горбунова		
Разраб.	Горбунова		
Пров.	Белых		
Н. контр.	Зиновкина		

272-14-16-АС1

Рынок торговой площадью 900 кв.м.

Универсам

Охлаждаемые камеры

Стадия	Лист	Листов
Р	64	

ЦНИИЭП торгово-бытовых зданий и туристских комплексов г. Москва

Типовой проект 272-14-16 Альбом I

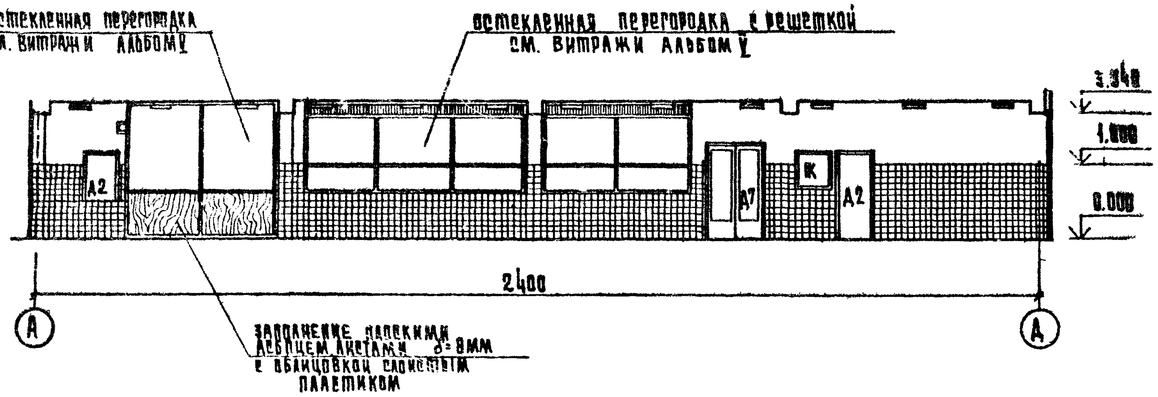

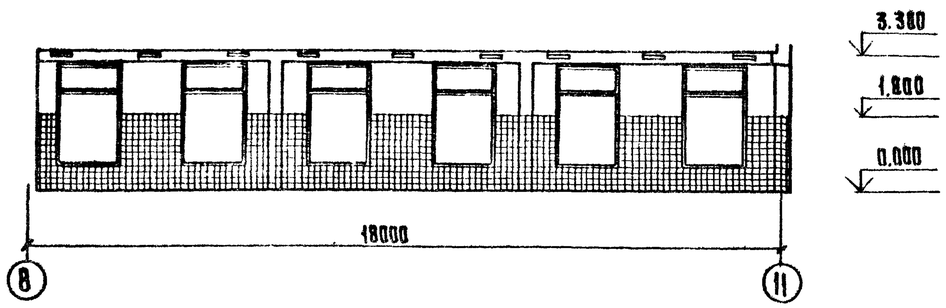

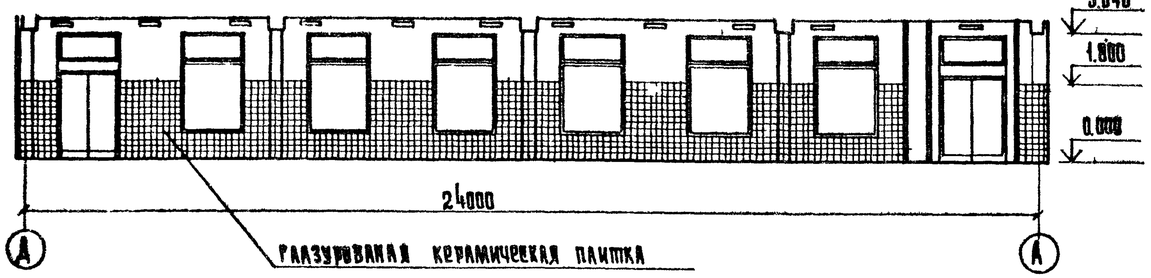

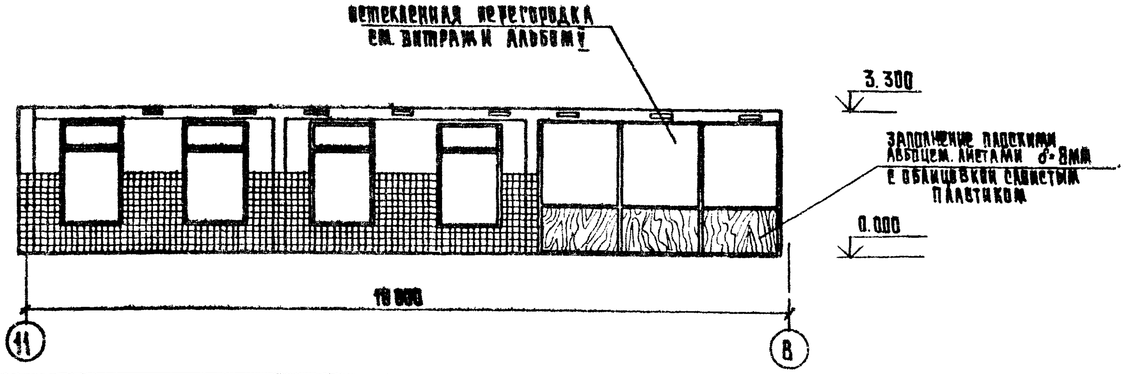

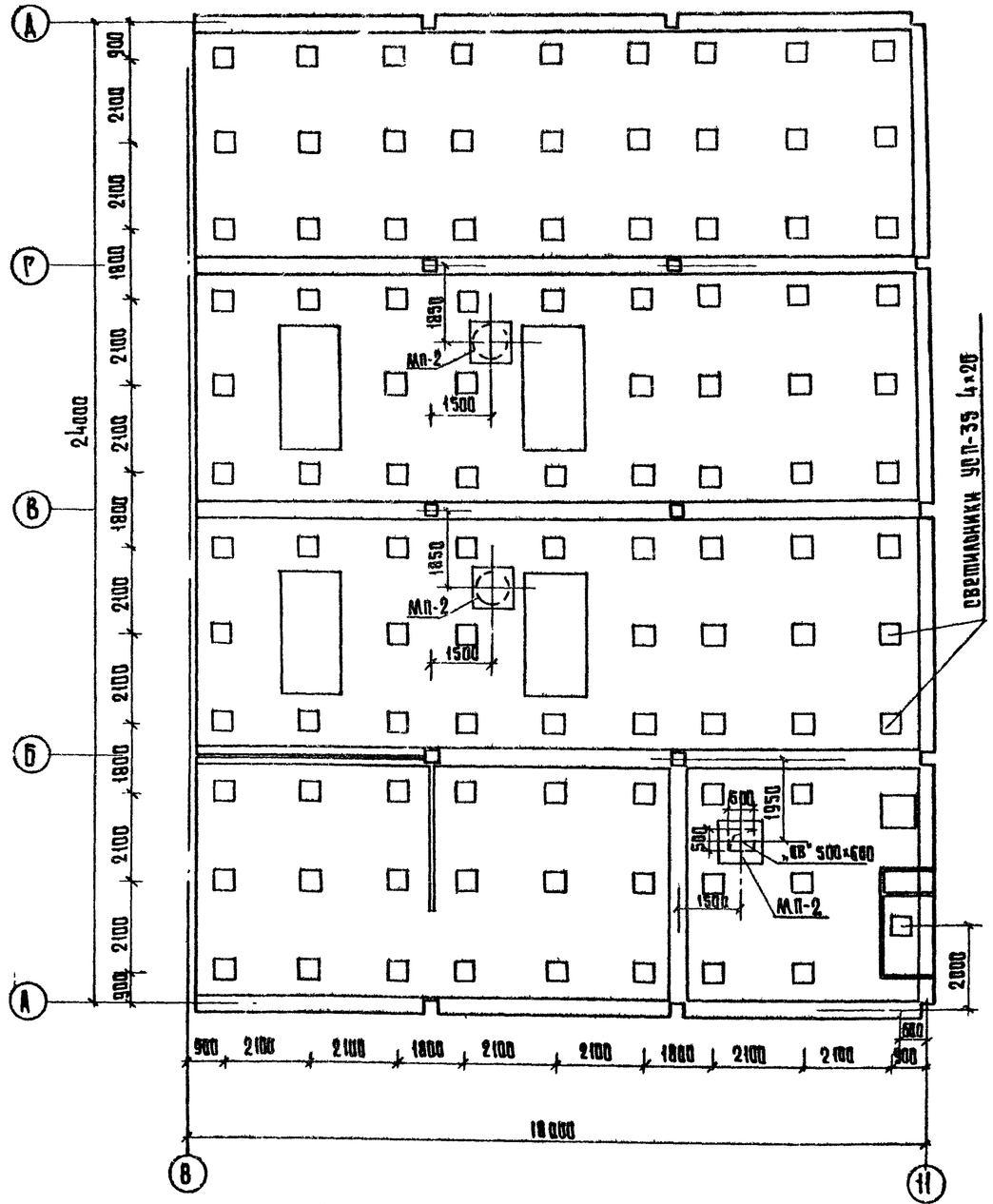

Спецификация металлических поддонов МП-2 дана на листе 26

		272-14-16-АС1	
		Рынок торговой площадью 900 кв.м.	
		Универсам	стадия: Р; лист: 65; листов:
		Развертки стен и потолок торгового зала универсама	ЦНИИЭП торгово-бытовых зданий и туристских комплексов, г. Москва
нач.маст.	Колчин		
гл.инж.м.	Линецкий		
ГАП	Рабинович		
ГИП	Каледина		
ст.арх.	Горбунова		
разраб.	Кашкина		
пров.	Брадых		
Н.контр.	Зиновкина		

Привязан

Инв. № подл. | Подпись и дата | Взам. инв. №

Инв. № подл. | Подпись и дата | Взам. инв. №

Согласовано:

Типовой проект 272-14-16 Альбом I

Фрагмент фасада универсама

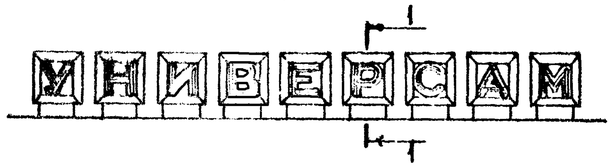

Разбивочный чертеж кронштейнов рекламы по оси А

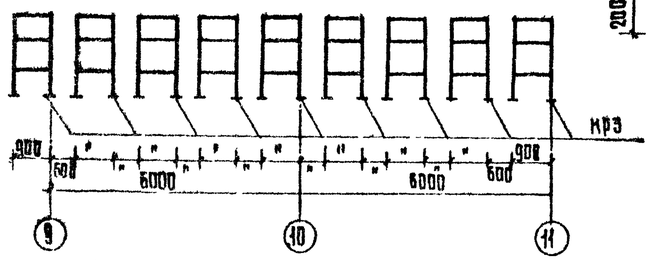

Разбивочный план фундаментов кронштейнов по оси А

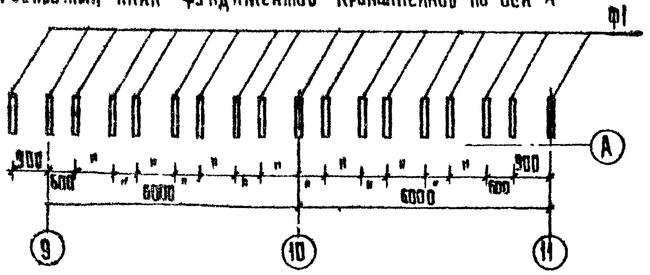

1-1

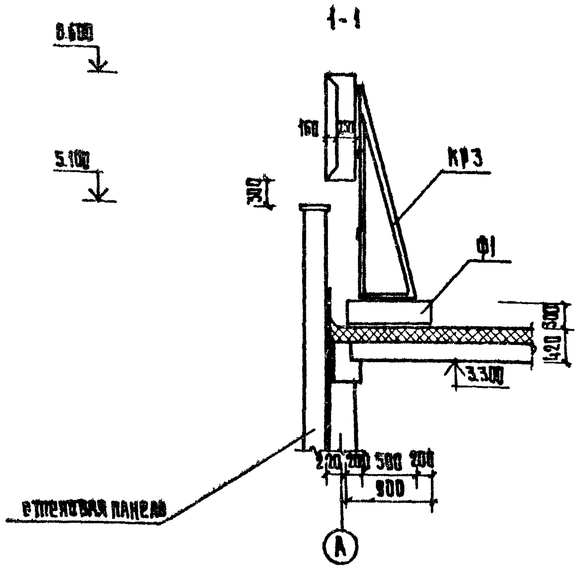

Буквы рекламы

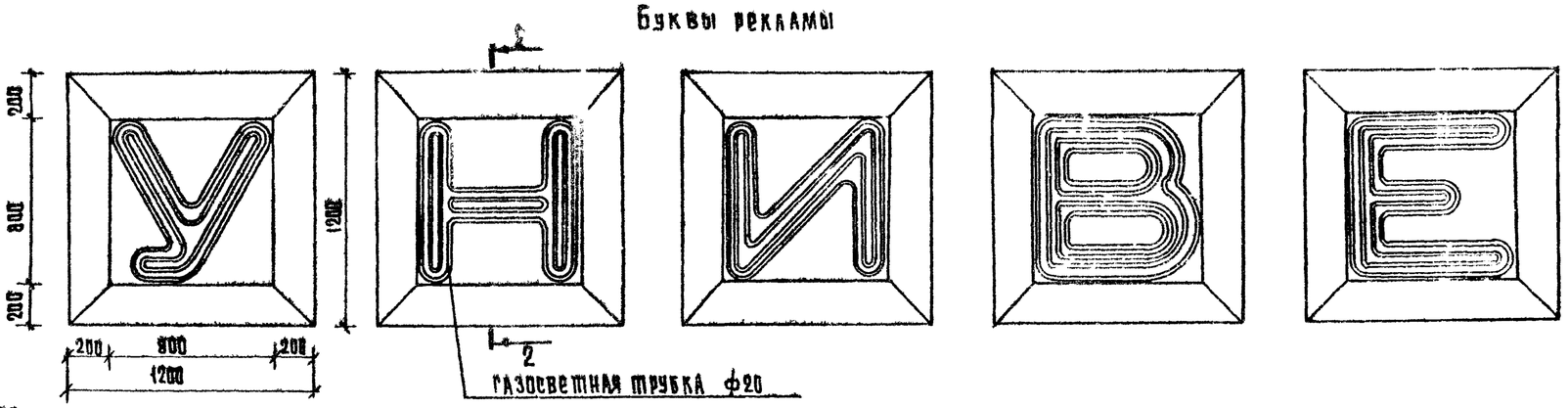

2-2

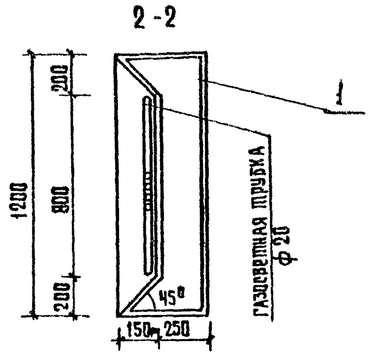

Поз. обозначение	Обозначение	Наименование	Кол.	Масса ед.изм. кг.	Примечание
1	ГОСТ 19903-74	Сталь листовая δ=4 41м²	—	7.85	
КРЗ	272-14-16-ИМ-05.00	Кронштейн КРЗ	9	54.75	
Ф1	272-14-16-АС1 А.98	Блок фундаментный Ф1	18	0.88 1м³	бетон м 100
		Анкер А1	18	2.7	

1 Все металлические конструкции рекламы выполнить из стали С 38/23 марки ВСт3кп2 ГОСТ 380-71*
2 Сварные швы принять высотой hшв = 6мм
3 Защита от коррозии- окраска масляной краской за 2раза
4 Реклама выполняется специализированной организацией и согласовывается с авторским надзором

Согласовано:

Инв. № подл. | Подпись и дата | Взам. инв. №

Привязан			
Инв. №			

Рук.маст.	Колчин		
Гл.инж.м.	Линецкий		
ГАП	Рабинович		
ГИП	Каледина		
Ст.арх.	Горбунова		
Разраб.	Белых		
Пров.	Пащенко		
Н.контр.	Зиновкина		

272-14-16-АС1

Рынок торговой площадью 900 кв м

Универсам

Стадия	Лист	Листов
Р	66	

Конструкция и крепление газосветной рекламы:

ЦНИИЭП торгово-бытовых зданий и туристских комплексов г. Москва

Типовой проект 272-14-16 Альбом I

Схема нагрузок на элементы фундамента

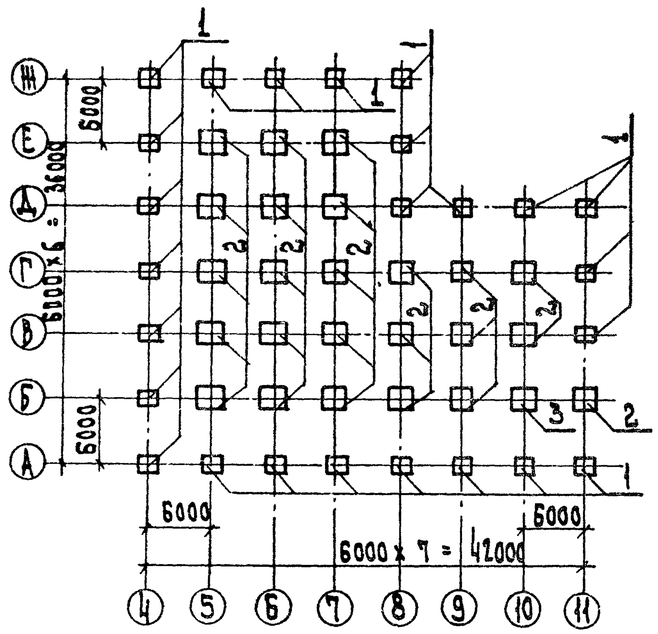

Таблица нагрузок на фундаменты

Поз.	N, тс			M, тс			Q, тс		
	при $t_н=-30°$	при $t_н=-20°$	при $t_н=-40°$	при $t_н=-30°$	при $t_н=-20°$	при $t_н=-40°$	при $t_н=-30°$	при $t_н=-20°$	при $t_н=-40°$
1	17.9	16,8	19.1	0.885	0.885	0.885	0.254	0.254	0.254
2	24.4	23.2	26.6	0.885	0.885	0.885	0.254	0.254	0.254
3	41.8	40.6	43.0	0.885	0.885	0.885	0.254	0.254	0.254

В таблице даны нормативные нагрузки в уровне верхнего обреза фундамента.

1. Исходные данные по грунтам основания даны на листе общих данных
2. За условную отметку 0.000 принята отметка ч.п. торгового зала
3. Отметка низа подошвы фундаментов, кроме оговоренных на плане, принята-1,250.
4. Кладку кирпичных стен ниже отметки 0.000 выполнять из обыкновенного глиняного кирпича М 100 ГОСТ 530-71* на цементном растворе М 50
5. Все поверхности кирпичных и бутобетонных стен, соприкасающиеся с грунтом, обмазать горячим битумом за 2 раза.
6. Горизонтальную гидроизоляцию выполнить из цементного раствора состава 1:2, слоем толщиной 20мм на отм.-0.020.
7. Элементы фундаментов, непривязанные к разбивочным осям, располагаются симметрично.
8. Под сборными фундаментами укладывается песчаная подготовка толщиной 100 мм.
9. Места вводов инженерных коммуникаций приняты в проекте условно в одном уровне с отметкой подошвы фундаментов под наружные стены.

Согласовано:

Инв. № подл. | Подп. и дата | Взам. инв. №

Привязан

Инв. №

Рук. мас.	Колчин	
Гл. инж.	Линецкий	
ГАП	Рабинович	
ГИП	Каледина	
Рук. гр.	Уткина	
Разраб.	Уткина	
Провер.	Ковальская	
Н. контр.	Гаврикова	

272-14-16-АС1

Рынок торговой площадью 900 кв.м

Универсам

Стадия	Лист	Листов
Р	67	

Схема нагрузок на элементы фундамента

ЦНИИЭП г. Москва

Торгово-бытовых зданий и туристских

Типовой проект 272-14-16 Альбом III

Выпуск ВК

Деталь установки перегона 1-1

Стеновая панель

Гидроизоляция

Сетка 100|100|5|5 в=400

Бутобетонный ф-т

Фрагмент 1.169

Ф1 низ отм.-2.350

Ф2

Выпуск ВК

Подготовка низ отм.-1.500

2-2

Бутобетонный ф-т

Выпуск ВК

5000х6=36000

6000х7=42000

2 ряс. ОВ

Ввод в

2 асб.-цем. труба d=100; ℓ=4000

3-3

4-4

5-5

Отмостка

Стеновая панель

Гидроизоляция

Бутобетонный ф-т

Привязан

Инв. N подл. | Подп. и дата | Взам. инв. N

Спецификация элементов фундаментов

Марка поз.	Обозначение	Наименование	Кол	Масса ед. кг	Примечание
		Изделия бетонные и железобетонные			
		Фундаменты			
Ф1	ИИ-04-1 в. 6	Ф-13-3	25	3190	
Ф2	в. 6	Ф-17-3	25	4170	
		Ступени			
АС1	1.155-1 в. 1	ЛС-9-17в	1	80.0	
АС2	в. 1	ЛС-9-17	5	100.0	
		Фундаменты бутобетонные М100, м³	32		
		Подбетонка бетон М100, м³	0,6		
		Изделия металлические			
1		L100×10, ГОСТ 8509-72 пм	60	90.6	
2		ф6 AI, ГОСТ 5781-75 ℓ=300	12	0.07	
3		Сетка 100|100|9|9 ГОСТ 8478-66, м²	15	157.5	

1. Основные технические требования даны на л. 67
2. План подпольных каналов см. л. 69

Гип мастер	Кочин		
Н. конт. м	Данецкий		
Н. гр.	Рабинович		
Н. гр.	Калединка		
Рук. гр. ОВ	Ткачина		
Разраб.	Егоров		
Пров. вр.	Ткачина		
Н. контр.	Ковалевская		

272-14-16-АС1

Рынок торговой площадью 900 кв. м

Универсам

Стадия	Лист	Листов
Р	68	

Схема расположения элементов фундаментов

ЦНИИЭП г. Москва

Госстрой СССР Главмосстрой Мосгражданпроект

Типовой проект 272-14-16 Альбом II

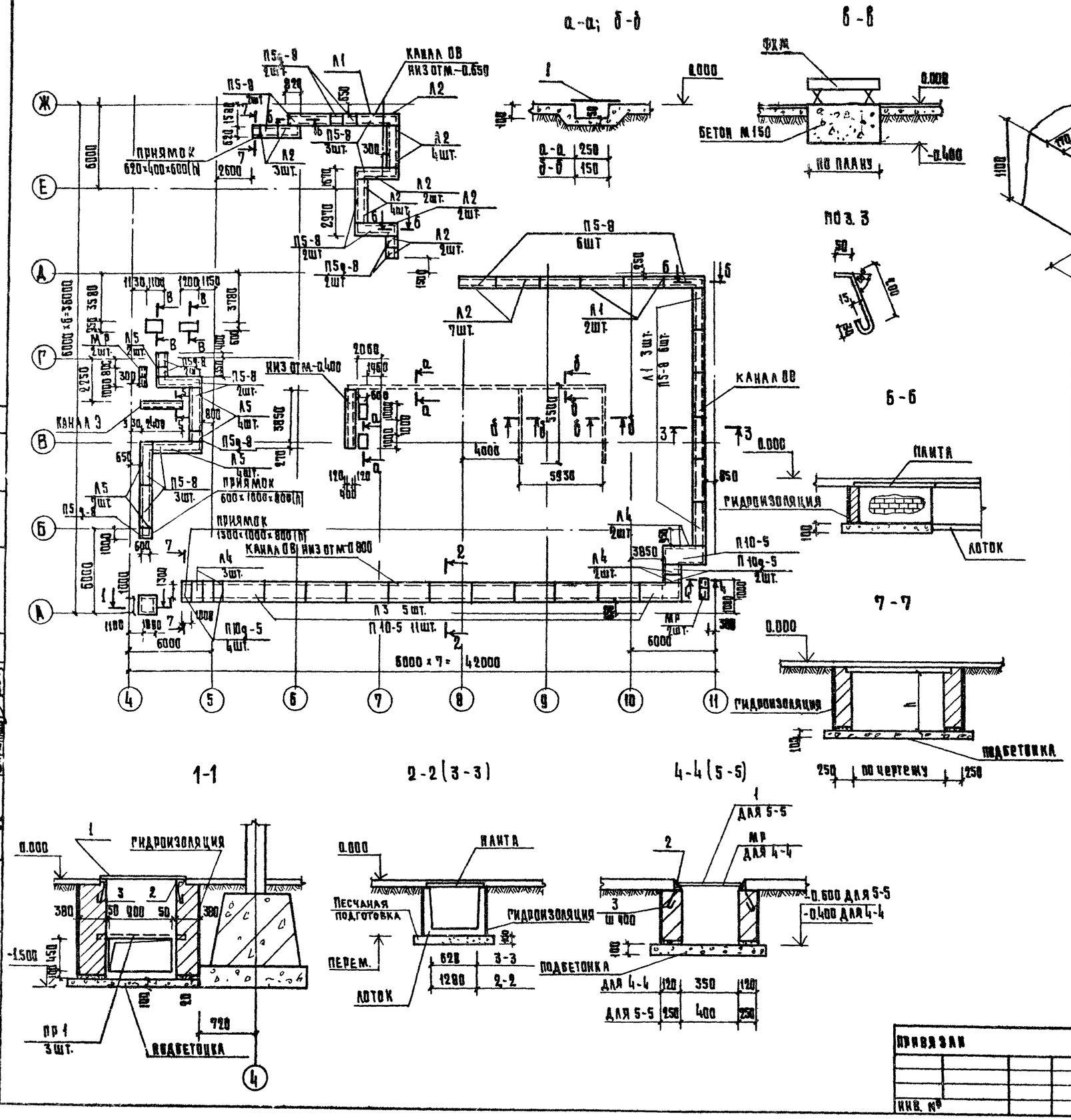

Спецификация элементов подпольных каналов

Марка поз	Обозначение	Наименование	Кол.	Масса ед. кг.	Примечание
		Изделия бетонные и железобетонные			
		Лотки			
Л1	3.006-2 вып.1	Л4-8	6	1800	
Л2		Л4-8д	24	225	
Л3		Л11-8	5	3600	
Л4		Л11-8д	7	450	
Л5		Л5-8д	19	200	
		Плиты			
П5-8	3.006-2 вып.1	П5-8	24	410	
П5д-8		П5д-8	8	100	
П10-5		П10-5	11	770	
П10д-5		П10д-5	6	190	
		Перемычки			
ПР1	1.138-10 вып.1	1ПР1-12.12.14	3	50	
		Подбетонка бетон М50, м³	0.41		
		Бетон М150, м³	0.80		
		Изделия металлические			
1		Сталь δ=5мм, ГОСТ 8568-77, м²	5.2	204.10	
2		L50×5, ГОСТ 8509-72, пм	20.8	75.4	
3		ФбаI, ГОСТ 5781-75, l=300	40	0.07	
МР	ИИ-03-03 Ал.71-64	Решетка МР	4	12.91	

Рук. маст.	Колчин	
Гл. инж. м.	Линецкий	
ГАП	Рабинович	
ГИП	Каледина	
Рук. гл. инж.	Уткина	
Разраб.	Егоров	
Пров.	Уткина	
Н. контр.	Ковальская	

272-14-16-АС1

Рынок торговой площадью 900 кв.м.

Универсам

Схема расположения элементов подпольных каналов

Стадия	Лист	Листов
Р	69	

ЦНИИЭП торгово-бытовых зданий и туристских комплексов г. Москва

Привязан

Инв. №

Согласовано: ОВ Полоцкий, ВК Заичева, ЭО Ширшаков, СС, ХС

Инв. № подл. | Подпись и дата | Взам. инв. №

Типовой проект 272-14-16 Альбом II

по оси 11

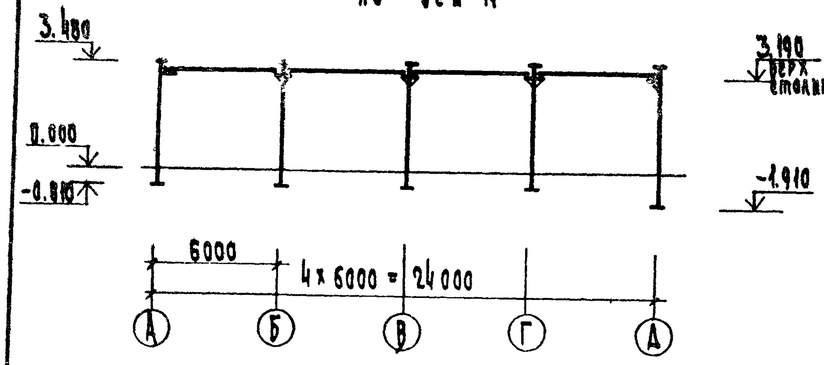

по оси В

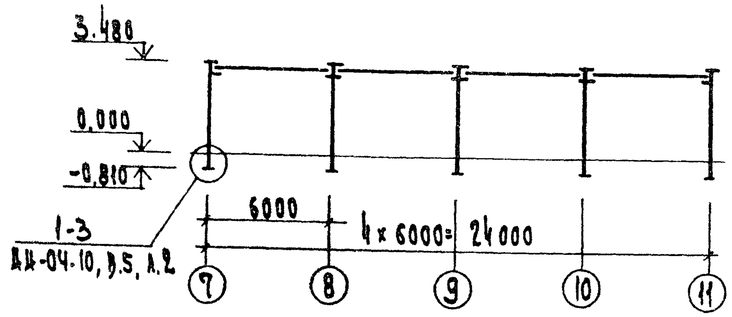

по оси Д

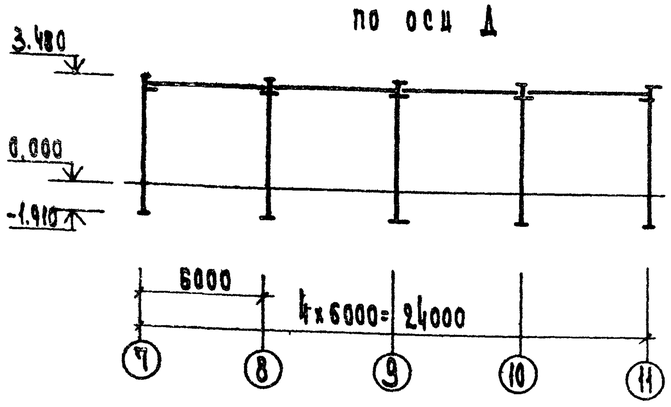

Спецификация элементов каркаса (л.70, 71)

Марка поз.	Обозначение	Наименование	Кол.	Масса ед, кг	Примечание
		Изделия сборные ж.б.			
		Колонны			
К 1	ИИ-04-2, вып. 8 л. 16	КР-336-14	8	1000	
К 2	272-14-16-ИЖ1-05.00.00	КР-336-14-01	2	1000	
К 3	-01	КР-336-14-02	1	1000	
К 4	ИЖ1-07.00.00	КК-336-14-01	1	980	
К 5	-01	КК-336-14-02	3	980	
К 6	-02	КК-336-14-03	1	980	
К 7	-03	КК-336-14-04	1	980	
К 8	-04	КК-336-14-05	3	980	
К 9	-05	КК-336-14-06	1	980	
К 10	ИИ-04-2, вып. 7, л 46	КР-333-14	11	950	
К 11	272-14-16-ИЖ1-01 00.00	КР-333-14-01	1	950	
К 12	-01	КР-333-14-02	2	950	
К 13	-02	КР-333-14-03	1	950	
К 14	-03	КР-333-14-04	1	950	
К 15	ИЖ1-02 00.00	КК-333-14-01	2	930	
К 16	-01	КК-333-14-02	1	930	
К 17	-02	КК-333-14-03	1	930	
К 18	-03	КК-333-14-04	1	930	
К 19	-04	КК-333-14-05	1	930	
К 20	-05	КК-333-14-06	1	930	
К 21	272-14-16-ИЖ1-16.00.00	КУ 1	1	1150	
К 22	ИЖ1-18.00.00	КУ 2-01	1	1170	
К 23	ИЖ1-20.00.00	КУ 3-01	2	1220	
К 24	-01	КУ 3-02	1	1220	
К 25	ИЖ1-22.00.00	КУ 4-01	1	1240	

Продолжение

Марка поз.	Обозначение	Наименование	Кол.	Масса ед, кг	Примечание
		Ригели			
Р 1	ИИ-04-3, вып. 4, л. 3	Р2-52-57	24	1950	
Р 2	л. 2	Р2-72-57	3	1950	
Р 3	272-14-16-ИЖ1-31.00.00	Р-40-57-01	2	1610	
Р 4	-01	Р-40-57-02	2	1610	
Р 10	-32.00.00	Р-52-57-01	3	1610	
Р 9	-01	Р-52-57-02	2	1610	
Р 6	-02	Р-52-57-03	1	1610	
Р5	ИИ-04-3, вып.5 л.2	Р2-52-57 т	2	1950	
Р8	л.7	Р-40-57 т	11	1610	
Р7	272-14-16-ИЖ1-35.00.00	РИ 1-01	1	1610	
		Монтажные мет. детали			
ММД-4	ИИ-04-8, вып.3, л. 14	ММД-4	22		
МК 1	272-14-16-ИЖ1-66.00.00	МК 1	3		

Схемы расположения элементов каркаса по осям 4,7 и в плане см. на листе 71.

Привязан

Инв. N

Рук. м	Колчин	
Гл. инж. м	Линецкий	
ГАИ	Рабинович	
ГАИ	Каледина	
Рук. гр. ин	Ковальская	
Разраб.	Сенина	
Провер.	Ковальская	
Н. контр.	Гаврикова	

272-14-16-АС1

Рынок торговой площадью 900 кв. м

Универсам

Стадия	Лист	Листов
Р	70	

Схемы расположения элементов каркаса по осям 11, В, Д

ЦНИИЭП г. Москва

Торгово-бытовых зданий и туристских комплексов

17615-02

Типовой проект 272-14-16 Альбом II

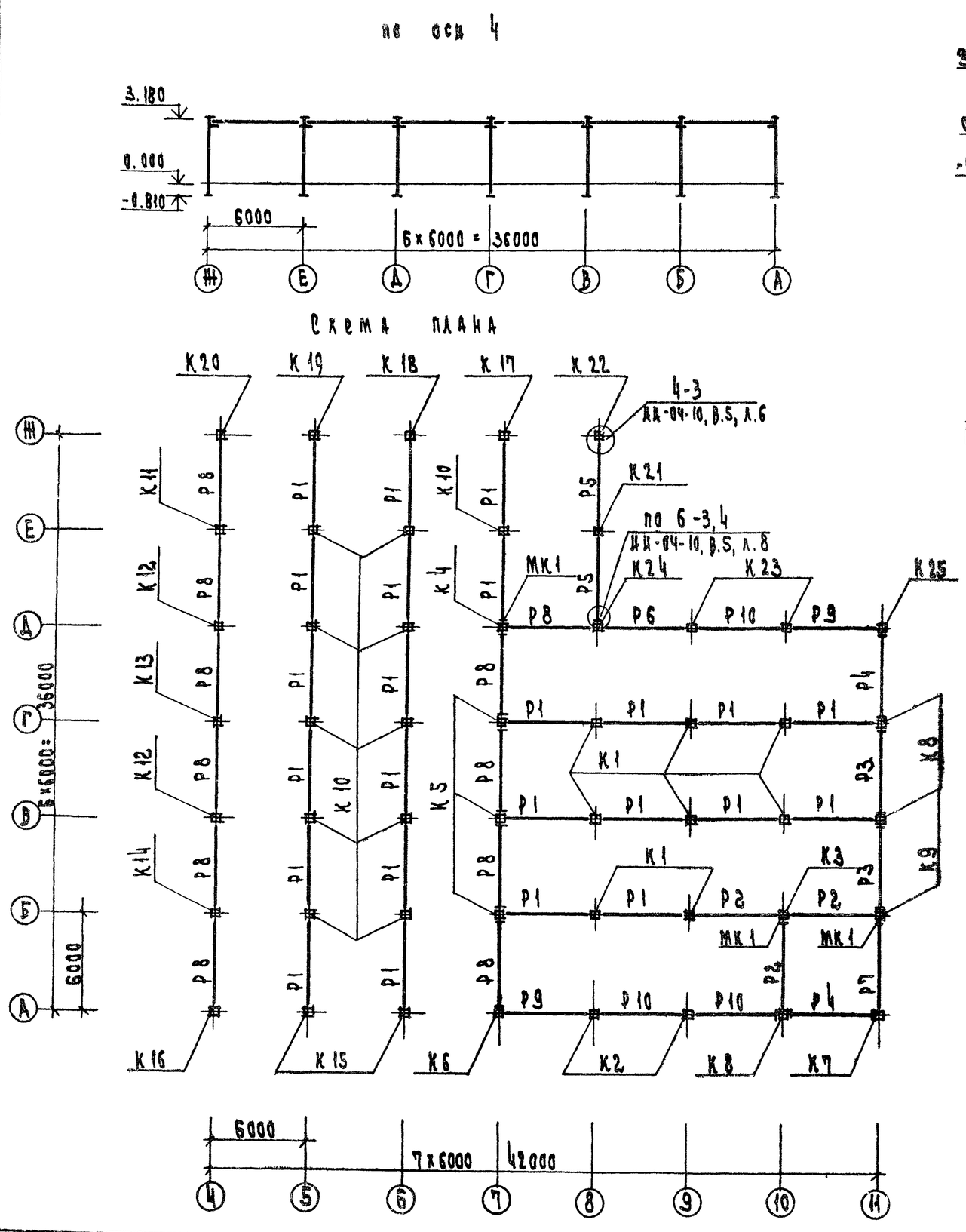

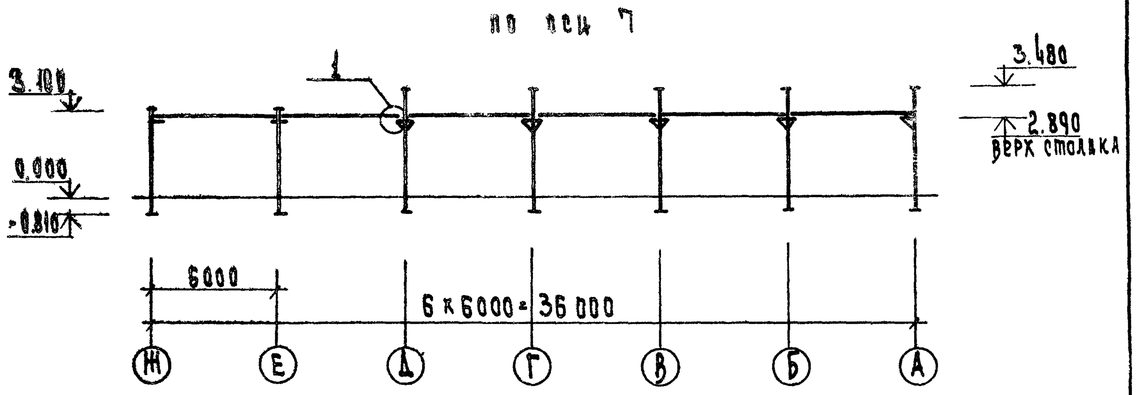

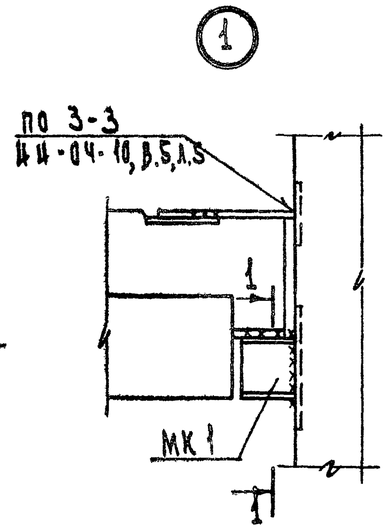

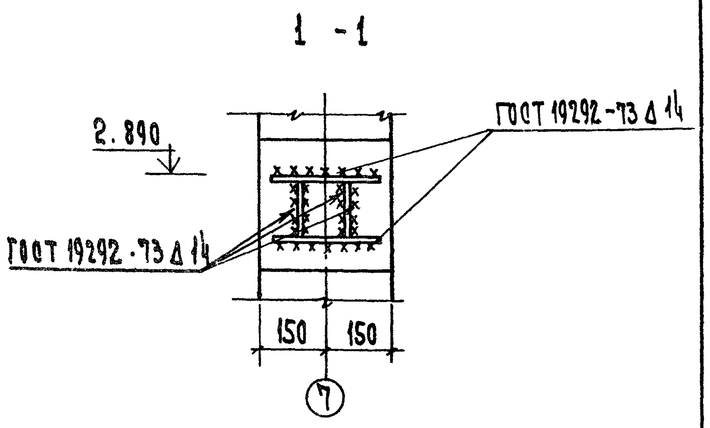

Условные обозначения:

Опирание ригеля на ж.б. консоль колонны

Опирание ригеля на металлический столик

1. Схемы каркаса по осям И, В, Д и спецификацию см. Л. 70
2. Все металлические столики, не замаркированные на плане, имеют марку ММД-4

Рук. М.	Колчин		
Гл. инж. М.	Линецкий		
Гл. П.	Рабинович		
Гл. П.	Калядина		
Рук. гр. инж.	Ковальская		
Разраб.	Сенина		
Провер.	Ковальская		
Н. контр.	Гаврикова		

Привязан

Инв. №

272-14-16-АС 1

Рынок торговой площадью 900 кв. м

Универсам

Стадия	Лист	Листов
Р	71	

Схемы расположения элементов каркаса по осям 4 и 7 и схема плана

ЦНИИЭП г. Москва

Торгово-бытовых зданий и туристских комплексов

Согласовано

Инв. № подл. | Подп. и дата | Взам. инв. №

Типовой проект 272-14-16 Альбом II

Марка поз.	Обозначение	Наименование	Кол.	Масса ед. кг А*)	Масса ед. кг Б*)	Примечание
		Изделия железобетонные				
		Панели перекрытий				
П-1	ИИ-04-4, вып. 19,21	ПК4.5-58.15	54	2710	1890	
П-2		ПК4.5-58.12	40	2040	1420	
П-3		ПК4.5-58.15С	21	2645	1845	
П-4		ПК4.5-58.15П	10	2665	1855	
П-5		ПР 8-58.15С	16	2625	1870	
		Участки монолитные				Объем ед. м³
УМ 1	272-14-16-АС1, лист 76	УМ 1	1			2,88
УМ 2		УМ 2	2			1 24
УМ 3		УМ 3	2			2.05
УМ 4		УМ 4	1			0.79
УМ 5		УМ 5	1			0 76
УМ 6		УМ 6	1			0.53
УМ 7		УМ 7	1			0 43

Марка поз.	Обозначение	Наименование	Кол.	Масса ед. кг А*)	Масса ед. кг Б*)	Примечание
		Изделия металлические				
ММД 16	ИИ-04-16. Вып.5	Детали ММД-16	42	0.730		
ММД 17		ММД-17	7	4.290		
ММД 18		ММД-18	30	1.150		
ММД-23		ММД-23	57	0.396		
ММД-24		ММД-24	15	0.133		
ММД-25		ММД-25	20	0.322		
ММД-26		ММД-26	6	0.095		
ММД-30А		ММД-30АЕВ	3	3.980		
ММД-30П		ММД-30ПР.	3	3.980		
А2	272-14-16-ИМ2-13.00	Анкер А2	4	1.71		
	АС1 л. 61	I 10; ГОСТ 8239-72; l=3600	2	34.1		
		Изделия деревянные				
		Панели покрытий				
П-6	серия 1.265-1 вып.2	ДАФ1-6.1,5	2	504		

*) А Масса панелей перекрытий из тяжелого бетона (основное решение)

Б То же из легкого бетона (вариант)

Согласовано

Инв. № подл. | Подпись и дата | Взам. инв. №

Привязан

Инв. №

Гл.мастер	Колчин	
Гл.инж.м.	Линецкий	
ГАП	Рабинович	
ГИП	Каледина	
Рук.гр.инж	Ковалевская	
Разработ	Кондратьева	
Провер.	Ковальская	
Н.контр.	Гаврикова	

272-14-16-АС1

Рынок торговой площадью 900 кв.м.

Универсам

Стадия	Лист	Листов
Р	72	

Спецификация элементов покрытия в осях А-Ж и 4-11

ЦНИИЭП торговых зданий и туристских комплексов г. Москва

17615-02

Типовой проект 272-14-16 Альбом II

Инв. № подл. | Подп. и дата | Взам. инв. №

Согласовано: ОС, ОК, ЭМ

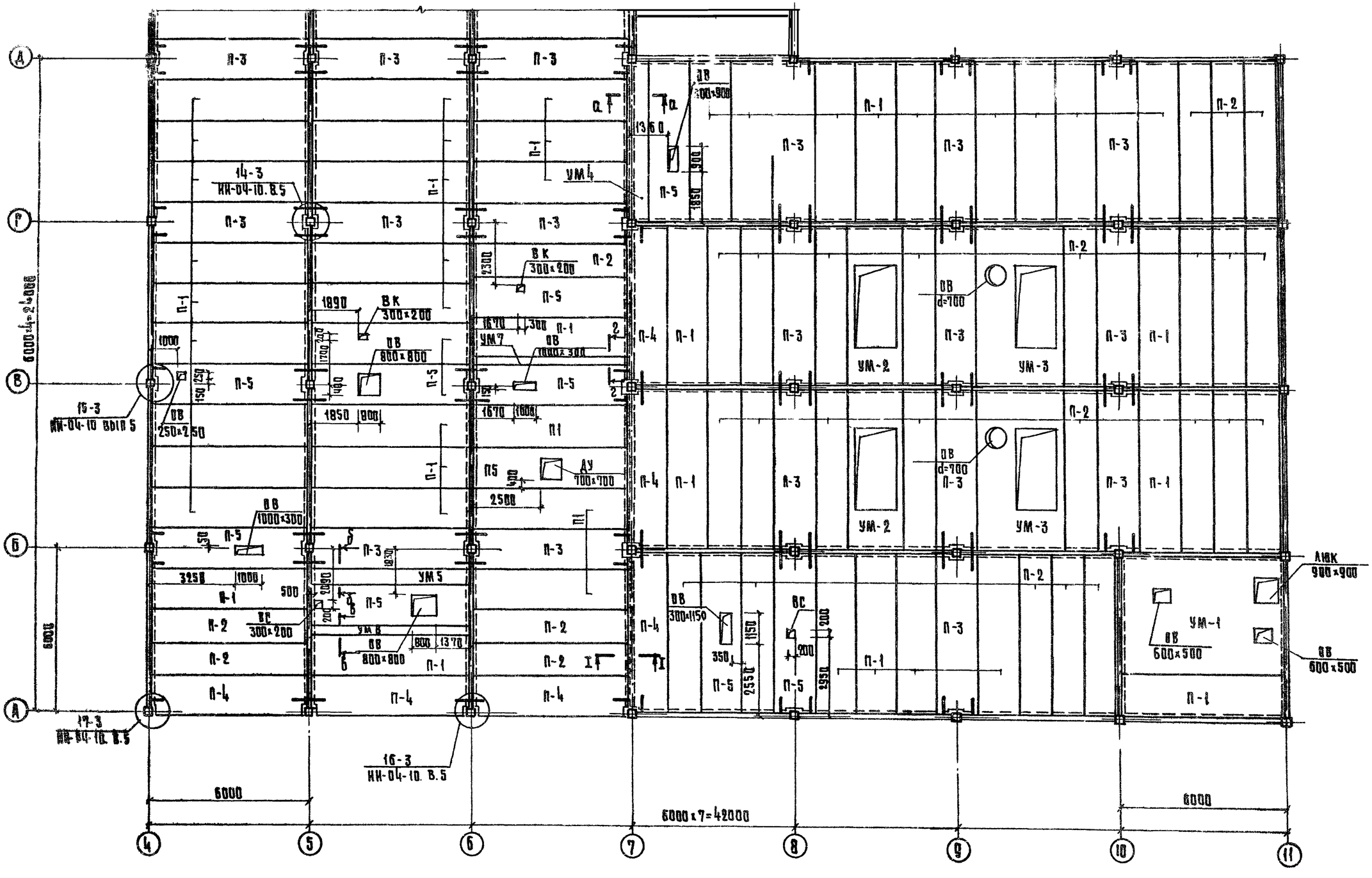

1. Монолитные участки и сечения а-а, б-б, в-в, г-г даны на л. 76
2. Сечение I-I дано на л. 74.
3. Отметка низа плит в осях А÷Д, 7÷11 — 3.300, в остальных осях низ плит на отм. 3.000.

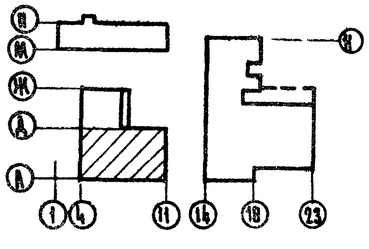

Привязан			
Инв. №			
Рук. маст.	Кочин		
Гл. инж. пр.	Линецкий		
ГАП	Рабинович		
ГИП	Каледина		
Рук. группы	Ковалевская		
Разраб.	Кондратьева		
Провер.	Ковалевская		
Н. контр.	Гаврикова		

272-14-16-АС1

Рынок торговой площадью 900 кв. м.

Универсам

Стадия	Лист	Листов
Р	73	

Схемы расположения элементов покрытия в осях А-Д и 4-11

ЦНИИЭП торгово-бытовых зданий и туристских комплексов г. Москва

Типовой проект 272-14-16 Альбом III

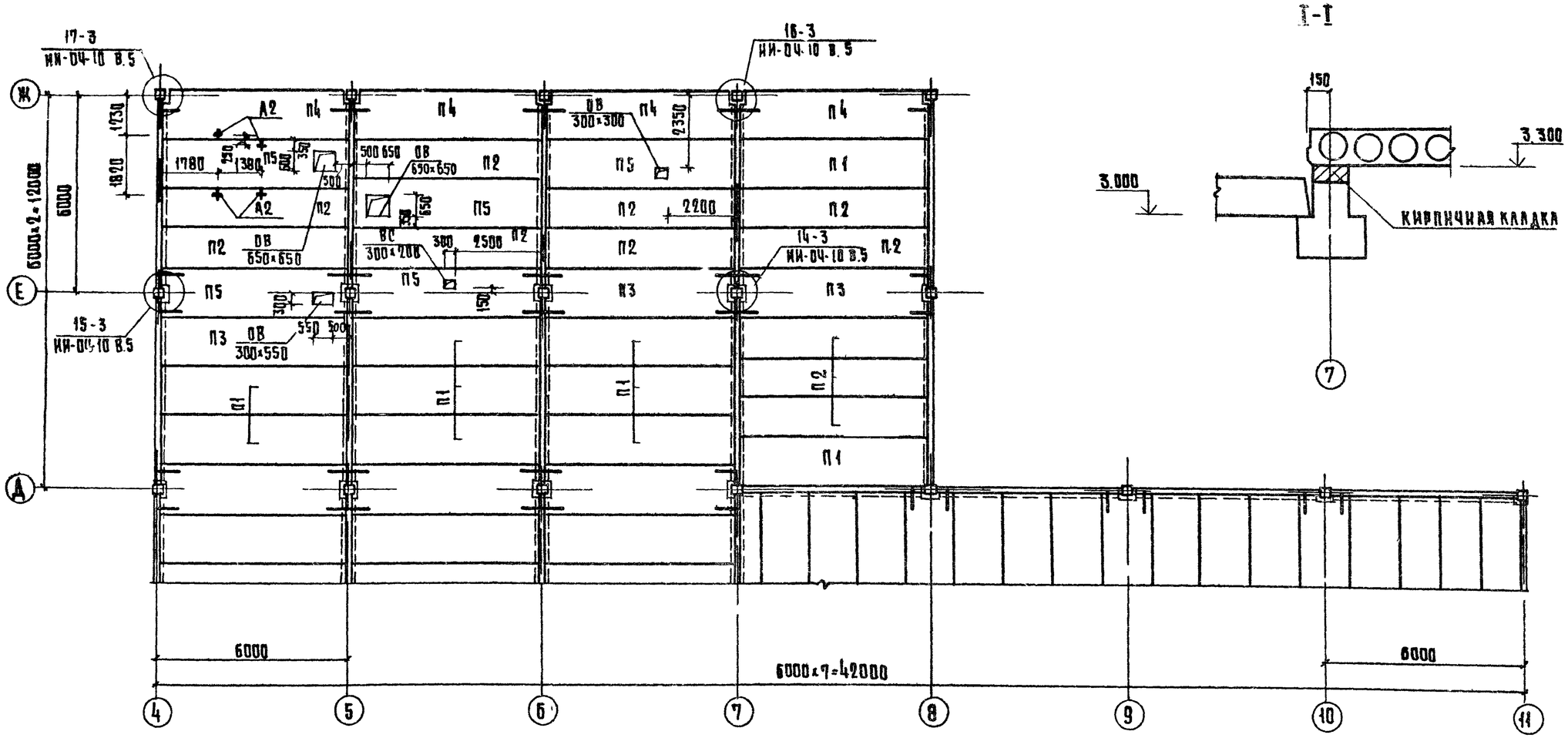

II-II

ПЛАН ПОКРЫТИЯ НА ОТМ. 6.000

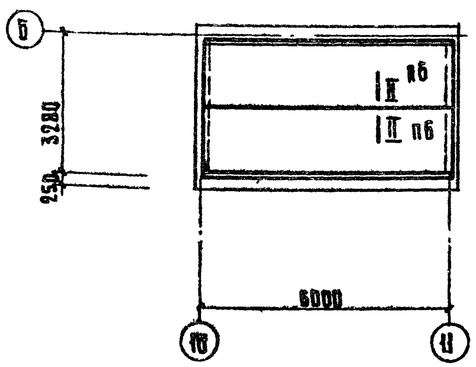

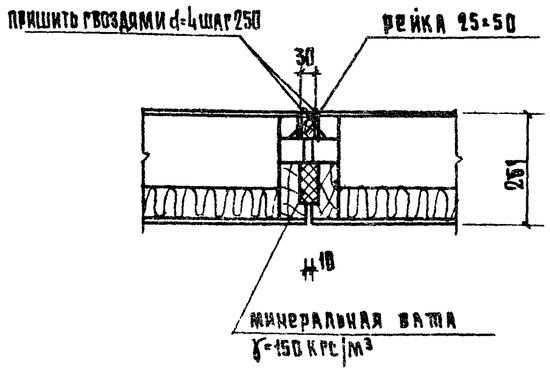

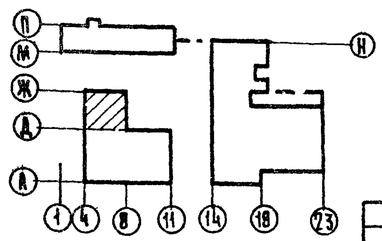

СОГЛАСОВАНО:

ОВ	Подобина	
ВК	Зайцева	
ЭО	Ширшаков	

Инв. № подл. | Дата | Взам. инв. №

Рук. маст.	Колчин		
Гл. инж. п.	Линецкий		
ГАП	Рабинович		
ГИП	Каледина		
Рук. группы	Ковальская		
Разраб.	Кондратьева		
Проверил	Ковальская		
Н. контр.	Гаврикова		

ПРИВЯЗАН

Инв. №

272-14-16-АС1

Рынок торговой площадью 900 кв.м.

Универсам

Схемы расположения элементов покрытия в осях Д-Ж

Стадия	Лист	Листов
Р	74	

ЦНИИЭП торгово-бытовых зданий и туристских комплексов г. Москва

Типовой проект 272-14-16 Альбом II

ИФИКАЦИЯ ЭЛЕМЕНТОВ МОНОЛИТНЫХ УЧАСТКОВ УМ1... УМ7 (см. л. 76)

Марка поз.	Обозначение	Наименование	Кол. на исполнение										Масса ед. кг	Примечания
			УМ1	УМ2	УМ3	УМ4	УМ5	УМ6	УМ7			Всего		
		КАРКАСЫ ПЛОСКИЕ												
КР1	272-14-16-ИЖ2-01.00	КР1	8	6	9	3	5	3	3			37	25.1	
КР7	-04.00	КР7	8									8	15.16	
КР8	-05.00	КР8	3									3	2.56	
КР9	-06.00	КР9	2									2	2.02	
КР10	-07.00	КР10		2	2							4	4.46	
		СТЕРЖНИ ОТДЕЛЬНЫЕ												
1		ф8 АIII, ГОСТ 5781 75, м	306.6	87.0	194.6	64.9						668.4	0.395	
2		ф6 АI, ГОСТ 5781 75, ℓ=280	40	80	120	40			40			320	0.06	
3		ф6 АI, ГОСТ 5781-75, ℓ=480	40									40	0.11	
4		ф6 АI, ГОСТ 5781-75, ℓ=180	88									88	0.04	
5		ф6 АI, ГОСТ 5781-75, ℓ=510					40					40	0.11	
6		ф6 АI, ГОСТ 5781-75, ℓ=350						40				40	0.08	
		ИЗДЕЛИЯ ЗАКЛАДНЫЕ												
ЗД4	272-14-16-ИЖ2-09.00	ЗД4		4	4								2.54	

ВЫБОРКА СТАЛИ НА ОДИН ЭЛЕМЕНТ, КГ

Марка	Арматурные изделия									Изделия закладные					Всего
	Сталь АI ГОСТ 5781-75		Сталь АIII ГОСТ 5781-75				В СТ 3 КП ГОСТ 103-76		Итого	Сталь АIII ГОСТ 5781-75		В СТ 3 КП ГОСТ 103-76		Итого	
	ф6		ф8	ф12	ф22		-8×60	-4×30		ф8		-6×70			
УМ1	40,4		121,1	75,6	222,4		5,5	0,1	465,1						465,1
УМ2	19,90		34,4	38,14	102,96		2,76		198,16	2,16		8,00		10,16	208,32
УМ3	29,5		76,9	53,2	154,8		4,5		318,9	2,16		8,00		10,16	329,06
УМ4	9,3		25,6	15,3	51,6		1,5		103,3						103,3
УМ5	15,9			25,5	86,0		2,5		129,9						129,9
УМ6	10,1			15,3	51,6		1,5		78,5						78,5
УМ7	9,3			15,3	51,6		1,5		77,7						77,7

Согласовано:

Инв. № подл. | Подп. и дата | Взам. инв. №

Привязан

Инв. №

Рук. маст.	Колчин	
Гл. инж. м.	Линецкий	
Рап	Рабинович	
Гип	Каледина	
Рук. гр. инж.	Ковальская	
Разработ.	Кондратьева	
Проверил	Ковальская	
Н. контр.	Гаврикова	

272-14-16-АС1

Рынок торговой площадью 900 кв. м.

Универсам

Стадия	Лист	Листов
Р	75	

Спецификация элементов монолитных участков УМ1÷УМ7. Выборка стали.

ЦНИИЭП г. Москва торгово-бытовых зданий и туристских комплексов

17615-02

Типовой проект 272-14-16 Альбом II

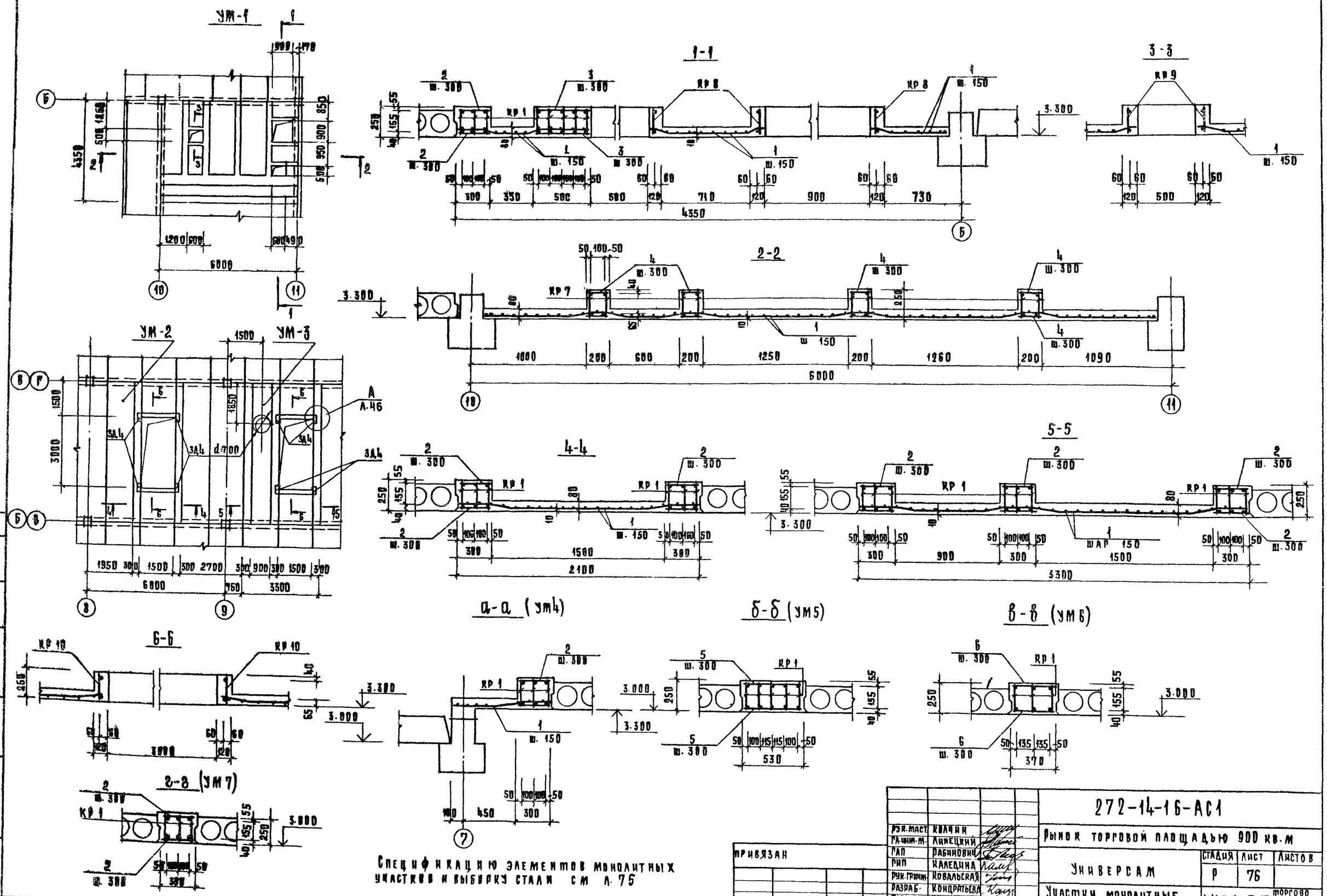

Спецификацию элементов монолитных участков и выборку стали см л. 75

Рук. маст.	Колчин		
Гл. инж. м.	Линецкий		
ГАП	Рабинович		
РИП	Каледина		
Рук. гр. инж.	Ковальская		
Разраб.	Кондратьева		
Проверил	Ковальская		
Н. контр.	Гаврикова		

Привязан

Инв. №

272-14-16-АС1

Рынок торговой площадью 900 кв. м

Универсам

Участки монолитные УМ1 ÷ УМ7

Стадия	Лист	Листов
Р	76	

ЦНИИЭП г. Москва — Торгово бытовых зданий и туристских комплексов

Согласовано:

Инв. № подл. | Подп. и дата | Взам. инв. №

Типовой проект 272-14-16 Альбом II

Спецификация к схемам расположения панелей стен | см. л. 78 |

Продолжение

Марка поз.	Обозначение	Наименование	Кол. А*	Кол. Б*	Масса ед. кг А*	Масса ед. кг Б*	Примечание
		Панели наружных стен					
ПС1	ИИ-04-5; вып.6, л.38; вып.9, л.41	Н-4-27	2	2	380	260	
ПС2		Н-6-18	9	9	350	230	
ПС3		Н-6-27	1	1	510	340	
ПС4		Н-12-18	8	8	710	470	
ПС5		Н-12-27	2	2	1050	700	
ПС6	ИИ-04-5; вып.6,9 л.7	Н-30-6	2	2	590	380	
ПС7		Н-30-9	4	4	790	590	
ПС8	ИИ-04-5, вып.6, л.9 вып.9 л.8	Н-30-18	3	3	1800	1190	
ПС9	вып.6,9 л.1	Н-60-6	9	9	1190	780	
ПС10		Н-60-9	6	6	1790	1190	
ПС11	ИИ-04-5; вып.6,9 л.3	Н-60-18	5	5	3580	2390	
ПС12	вып.6 л.30; вып.9 л.33	НП-60-12	13	13	2390	1590	
ПС13	вып.6 л.40; вып.9 л.43	НУ1-6	2	2	130	90	
ПС14		НУ1-9	2	2	200	140	
ПС15		НУ1-12	6	6	270	190	
ПС16		НУ1-18	3	3	400	280	
ПС17		НУ1-21	3	3	470	330	
ПС18	272-14-16-ИМ1-58.00.00	Н-45-6-01	1	1	880	580	
ПС19	-64.00.00	Н-45-9-02	5	5	1340	890	
ПС20	-62.00.00	Н-45-12-02	6	6	1790	1190	
ПС21	-63.00.00	Н-45-15-02	13	13	1930	1470	
ПС22	272-14-16-ИД-09.00-01	Панели асбестоцементные ПА4	2	2			
ПС23	-09.00	ПА3	11	11			
ПС24	-10.00	ПА5	3	3			
ПС25	-01	ПА6	2	2			
ПС26	-08.00-01	ПА2	22	22			
		Детали соединительные					
ММН-1	ИИ-04-10, вып.6 л. 46	ММН-1	17		1.68		
ММН-2	л. 47	ММН-2		17	1.70		
ММН-3	л. 47	ММН-3	86	83	0.46		
ММН-4	л. 46	ММН-4	111	54	0.47		
ММН-5	л. 46	ММН-5		57	0.94		
ММН-6	л. 48	ММН-6	26	26	0.63		
ММН-7	л. 48	ММН-7	37	10	2.06		
ММН-8	л. 48	ММН-8		26	2.20		
ММН-10	л. 51	ММН-10	6	6	13.40		
ММН-14	л. 49	ММН-14	158	158	0.24		
ММН-17	л. 51	ММН-17	5	5	1.57		
МД-1	1.232-3, вып.6	79, л 26 МД-1	44		0.88		
МС-2	л.28	МС-2	44		0.73		
1		∠45×5, ГОСТ 8509-72, ℓ=2700	4	4	9.10		
2		∠90×9, ГОСТ 8509-72, ℓ=120	5	5	1.46		
3		∠100×63×7, ГОСТ 8510-72, ℓ=60	44	44	0.52		
4		∠140×90×8, ГОСТ 8510-72, ℓ=120	45	45	1.69		
5		-8×80, ГОСТ 103-76, ℓ= 130	45	45	0.65		
6		∠125×10, ГОСТ 8509-72, ℓ=1570	4	4	29.99		

*) А - панели из легкого бетона
Б - панели из ячеистого бетона

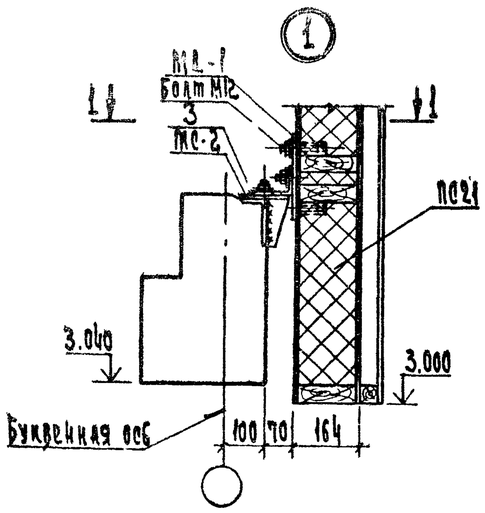

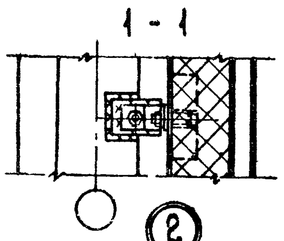

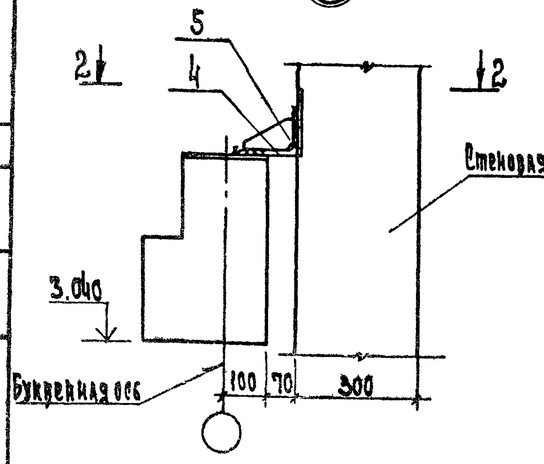

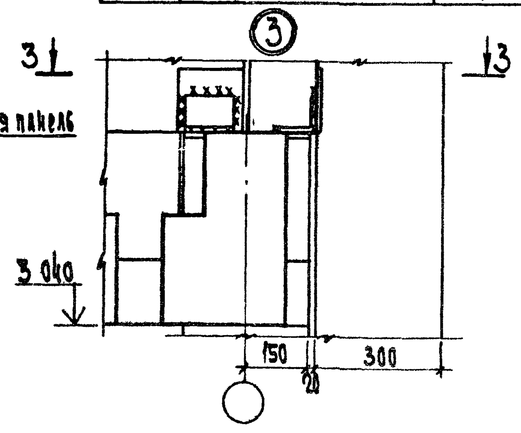

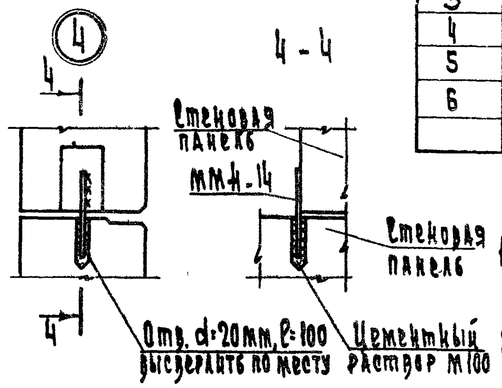

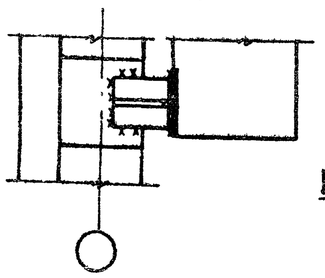

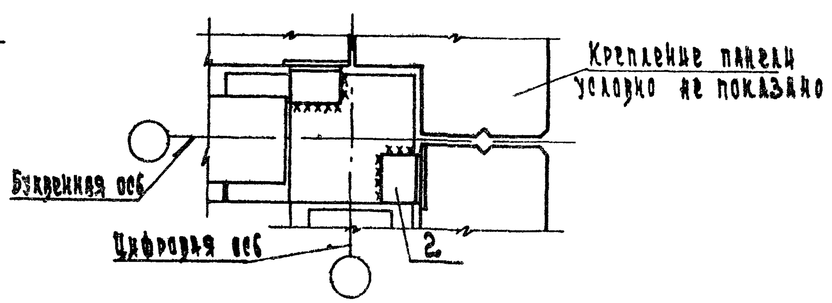

1. Монтажные швы выполнять дуговой сваркой электродами Э-42 Высоту шва принимать по наименьшей толщине свариваемых элементов.
2. При монтаже угловых панелей с отм. верха 5.100 ММН-10 заменить на поз. 6.
3. Открытые соединительные элементы защитить от коррозии цинкованием.

Рук. маст.	Колчин		
Гл. инж. М	Линецкий		
ГАП	Рабинович		
ГИП	Калядина		
Рук. группы	Кордасская		
Разработ.	Горенб		
Провер.	Калядина		
Н. контр.	Лаврова		

Привязан

Инв. N

272-14-16-АС1

Рынок торговой площадью 900 кв. м

Универсам

Стадия	Лист	Листов
Р	77	

Спецификация к схемам расположения панелей стен. Узлы

ЦНИИЭП г. Москва

Торговые здания и предприятия коммунального обслуживания

Инв. N подл. | Подп. и дата | Взам. инв. N

Типовой проект 272-14-16 Альбом I

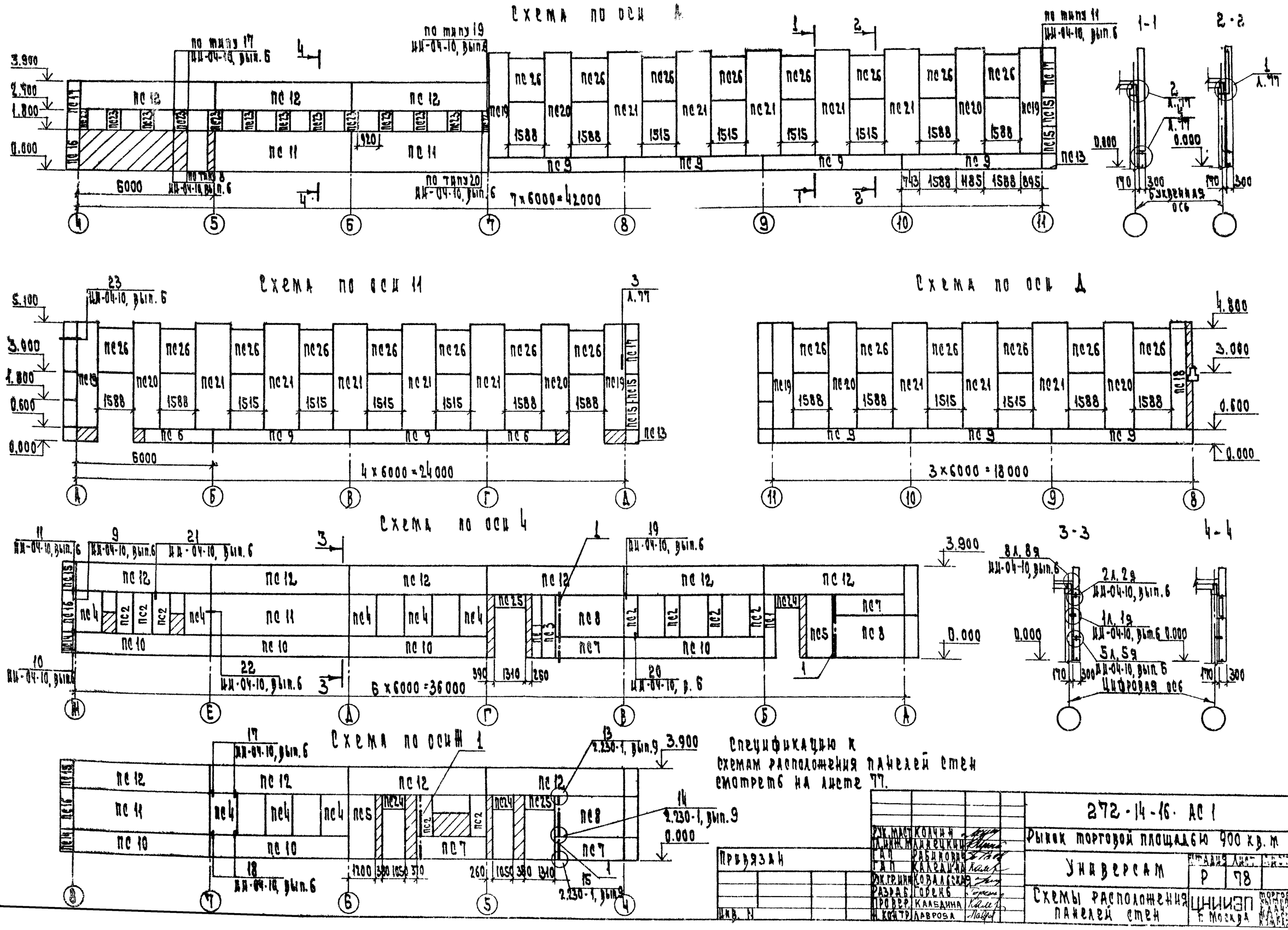

Спецификацию к схемам расположения панелей стен смотреть на листе 77.

Рук. маст.	Колчин		
Гл. инж. м.	Лилецкий		
Гап	Рабинович		
Гап	Калединa		
Рук. гр. инж.	Ковальская		
Разраб.	Горенб		
Провер.	Калединa		
Н. контр.	Лаврова		

Привязан

Инв. N

272-14-16 АС 1

Рынок торговой площадью 900 кв. м

Универсам

Схемы расположения панелей стен

Стадия	Лист	Листов
Р	78	

ЦНИИЭП г. Москва

Торгово-бытовые здания и туристские комплексы

Согласовано:

Инв. N подл. | Подп. и дата | Взам. инв. N

Типовой проект 272-14-16 Альбом II

Согласовано:

Инв. № подл. | Подп. и дата | Взам. инв. №

Ведомость перемычек

Стены	Тип	Сечение	Этаж	Кол-во мест на эт.
Наружные		для $t_н^0 = -30°$		
	ПР1	1 2.100	0.000	3
	ПР2	2 2.100	0.000	3
		для $t_н^0 = -20°$		
	ПР1	1 2.100	0.000	3
	ПР2	2 2.100	0.000	3
		для $t_н^0 = -40°$		
	ПР1	1 2.100	0.000	3
	ПР2	2 2.100	0.000	3
	ПР8	1 5.700	+3.600	1
Внутренние	ПР3	1 2.100	0.000	6
	ПР4	2 2.100	0.000	3
	ПР5	2 2.100	0.000	2
	ПР6	3 2.400	0.000	1
	ПР7	2 2.300	0.000	4
	ПР9	2ф10АI 30 2.100	0.000	8

Спецификация к схемам расположения панелей перегородок и перемычек (см. л.л. 59, 60)

Марка позиц.	Обозначение	Наименование	Количество 1эт	2эт.	Всего	Масса ед. кг	Примечание
		Изделия бетонные					
		и железобетонные					
		Перегородки гипсобетонные					
ПГ1	1.231-1 вып.1 л.21	ПГ-33-57 Р	1		1	1630	
ПГ2	л.15	ПГ-33-14.2 Р	2		2	410	
ПГ3	л.14	ПГ-33-13 Р	4		4	380	
ПГ4		ПГ-33-9 Р	5		5	265	
ПГ5	л.21	ПГ-33-57	1		1	1785	
ПГ6	л.19	ПГ-33-41	6		6	1280	
ПГ7	л.17	ПГ-33-27	2		2	840	
ПГ8	л.16	ПГ-33-20	8		8	625	
ПГ9	л.15	ПГ-33-15	3		3	460	
ПГ10	л.14	ПГ-33-13	1		1	415	
ПГ11		ПГ-33-9	1		1	290	
ПГ12	л.13	ПГ-33-5	2		2	150	
ПГ13	л.16	ПГ-36-20,3 Р	1		1	810	
ПГ14		ПГ-36-18 Р	4		4	710	
ПГ15	л.13	ПГ-36-7 Р	1		1	290	
ПГ16	л.16	ПГ-36-20,3	2		2	880	
ПГ17	л.40	ПГ-36-19	10		10	805	
ПГ18	л.38	ПГ-36-7	4		4	315	
ПГ19	л.37	ПГ-36-5	4		4	205	
ПГ20	1.231-1 вып.2 л.23	ПГ-36-12.6	1		1	98	

Продолжение

Марка позиц.	Обозначение	Наименование	Количество 1эт	2эт.	Всего	Масса ед. кг	Примечание
ПГ21	1.231-1 вып.2 л.15	ПГ-33-10.9	1		1	94	
ПГ22	л.14	ПГ-33-9.9	4		4	85	
ПГ23	л.12	ПГ-33-12.7	3		3	79	
ПГ24		ПГ-33-10.7	2		2	67	
ПГ25	л.23	ПГ-36-9.9	4		4	105	
ПГ26		ПГ-36-12.9	4		4	140	
		Перемычки					
1	1.138-10 вып.1 л.19, 21	1ПР1-12. 12. 14	18	2	20	50	
2		1ПР2-15. 12. 14	28		28	75	
3		1ПР3-19. 12. 14	1		1	75	
		Изделия металлические					
	2.230-1 вып.10 л.22	ММ 39	175		175	0.24	
	л.22	ММ 41	42		42	0.30	
	л.23	ММ 44	132		132	0.15	
		ф10АI; ГОСТ 5781-75, м	16.0			0.617	

1. Маркировка элементов перегородок и перемычек дана на л.л. 59, 60
2. Перемычки над проемами менее 900 мм выполнять по типу ПР9; арматуру заводить за грань проема на 120 мм.

Деталь стыка панелей перегородок

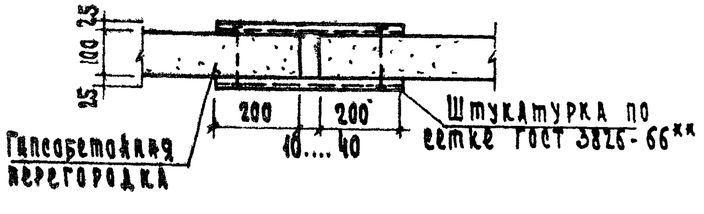

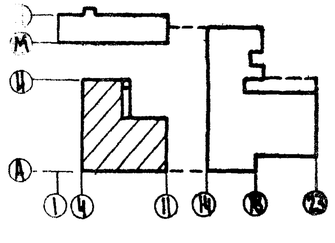

Привязан

Инв. N

Рук. маст.	Колчин	
Гл. инж. м.	Линецкий	
ГАП	Рабинович	
ГИП	Каледина	
Рук. гр. ин.	Ковальская	
Разраб.	Ларина	
Провер.	Каледина	
Н. контр.	Гаврикова	

272-14-16 АС1

Рынок торговой площадью 900 кв. м

Универсам

Стадия	Лист	Листов
Р	79	

Спецификация к схемам расположения перегородок и перемычек

ЦНИИЭП г. Москва

Торгово-бытовых зданий и туристских комплексов

Типовой проект 272-14-16 Альбом II

Схема расположения фонарей ФГ

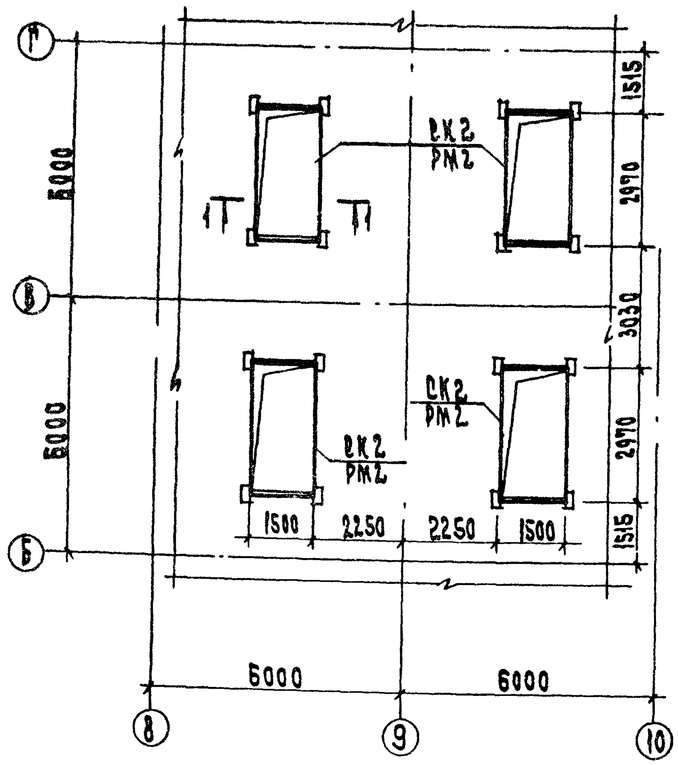

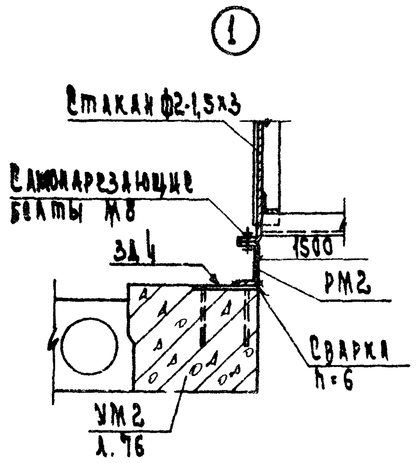

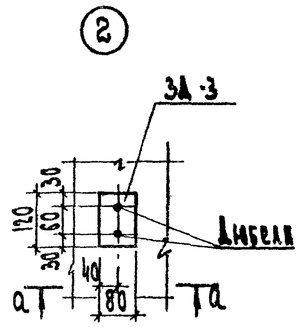

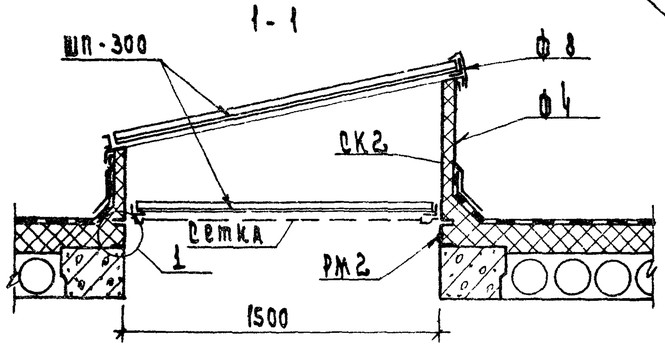

Марка поз.	Обозначение	Наименование	Кол.	Масса ед. кг	Примеч.
ФГ	1.464-10 в.0 л.6	Фонарь ФГ-1.5х3	4	449	
		Изделия металлические			
РМ2	272-14-16-ИМ-06.00-01	Рама РМ2	1	41.0	
СК2	1.464-10 в.2 л.2.8	Стакан фонаря ФГ-1,5х3	1		
	в.0 л.6,19	Фартук Ф4	1		
	в.0 л.6,19	Ф8	1		
	в.0 л.5,19	Нащельник Н3 алюм	11		
		Материалы			
	1.464-10 в.0 л.5,6	Стекло профильное Ш-300	20		
	ГОСТ 15588-70*	Утеплитель плитный ПСБ-С $м^3$	0,25		
	ГОСТ 5336-67*	Сетка N 35-2 $м^2$	18.0	28.8	
		Детали закладные для крепления витражей			
3Д-3	272-14-16-ИМ2-11.00	3Д-3	31	0.45	

1. Общие требования по монтажу и антикоррозийной защите металлических фонарей приняты по серии 1.464-10 в.0,2.
2. Отметка верха 3Д-3 принята 0.000, кроме оговоренных на схеме.

Схема разбивки закладных деталей под витражи

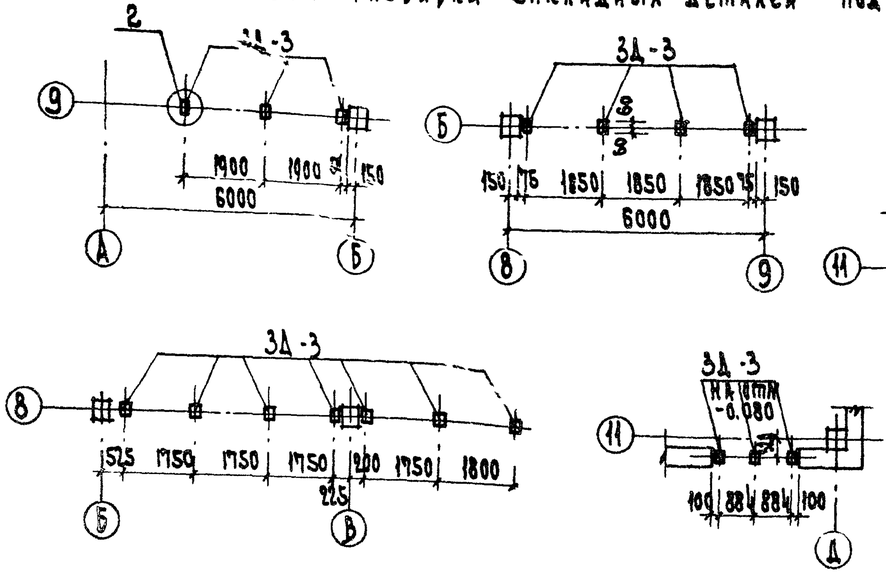

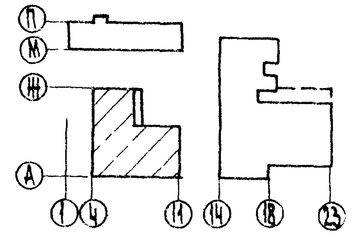

Согласовано

Инв. N подл. | Подп. и дата | Взам. инв. N

Привязан

Инв. N

Рук. маст.	Когчин		
Гл. инж. м.	Давецкий		
ГАП	Рабинович		
ГИП	Калеидина		
Рук. грцпа	Ходальская		
Разраб.	Высочин		
Пров. Рр.	Ковальская		
Н. контр.	Гаврилова		

272-14-16-АС1

Рынок торговой площадью 900 кв м

Универсам

Стадия | Лист | Листов: Р | 80

Схема расположения фонарей. Схема разбивки закладных деталей под витражи

ЦНИИЭП торговых зданий и туристских комплексов г. Москва

Типовой проект 272-14-16 Альбом II

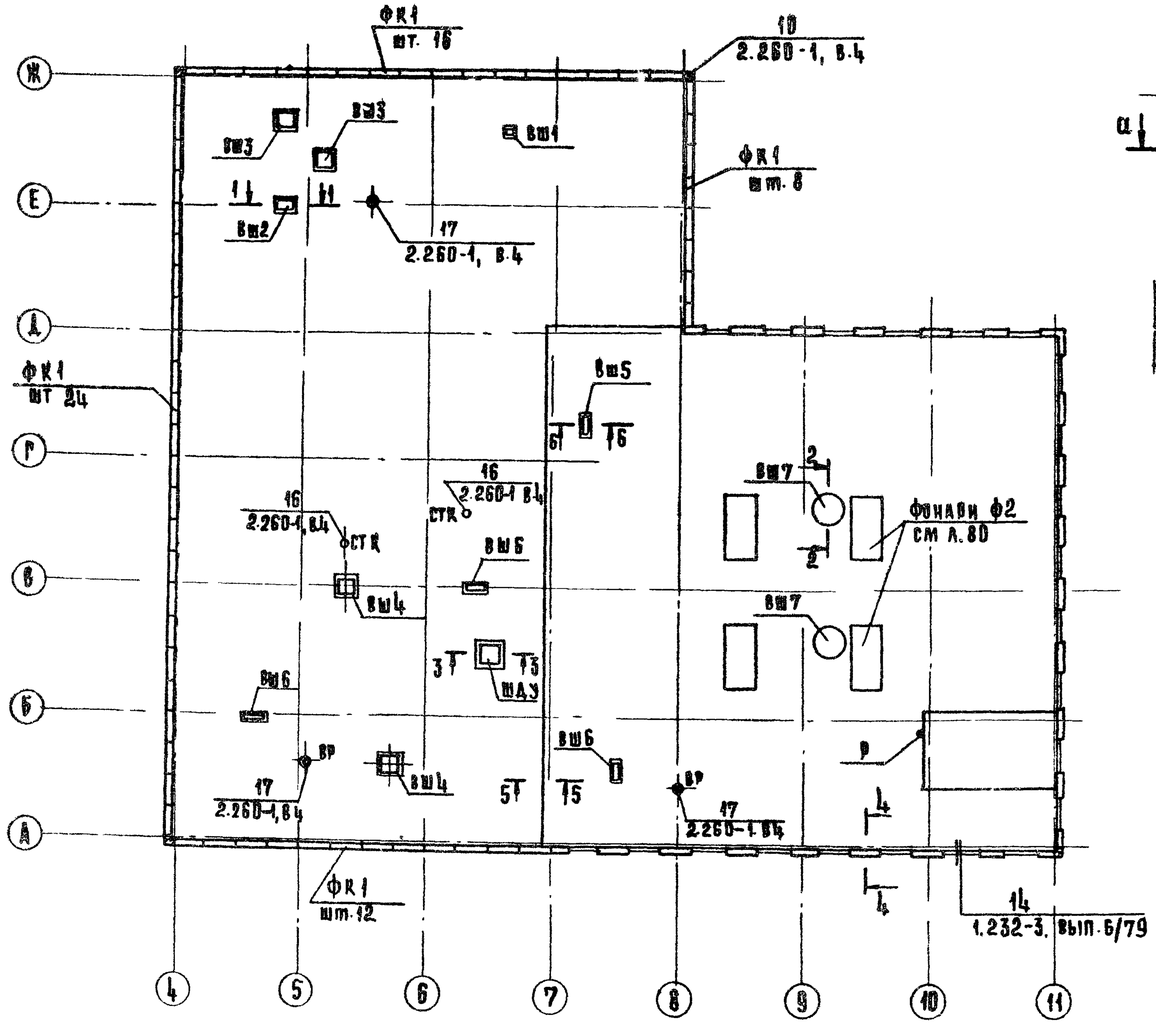

ВЕНТШАХТА 1-1

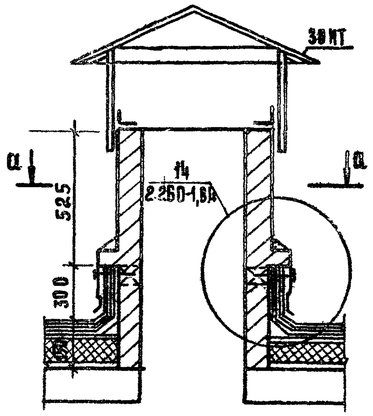

а-а

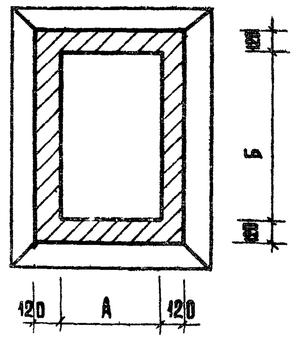

Поз. обозначение	Обозначение	Наименование	Кол.	Масса ед. кр.	Примечание
		Изделия железобетонные			
ФК1	ИИ-04-4 вып. 23	Камень фризовый ФК-15-4	66	100	
СТ1	1.269-2	Стакан СШ-7-7	2	252	
ПДС1	1.269-2	Подстаканник ПС-12-12	2	489	
ПР1	1.138-10 вып. 1	Перемычка 1ПР38-12 12.22	4	75	
ПР2	1.138-10 вып. 2	2ПР4-14.38.14	4	190	
П7д-3	3.006-2 вып. II-2	Плиты П7д-3	1	150	
П10д-3		П10д-3	4	190	
ПТП8-11-9	1.243-2	ПТП8-11-9	2	198	
		Изделия металлические			
1	ГОСТ 8732-70*	Труба стальная ф73, ℓ=2830	1	19,3	
2	ГОСТ 8510-72	L200×125×12, ℓ=350	1	10,4	
3	ГОСТ 103-76	-2×80, ℓ=120	8	0,15	
4	ГОСТ 103-76	Костыль -3×30, ℓ=600	50	0,42	
СК1	272-14-16-ИМ-03.00	Кольцо стальное СК1	1	24,26	

1. Типовые детали кровли приняты по серии 2.260-1, выпуск 4.
2. Спецификация зонтов дана на листе ОВ
3. Сечения даны на л. 82
4. Фонари Ф2 см. лист л. 80.

Вентшахты	1	2	3	4	5	6	7
А мм	250	300	650	800	300	300	ф700
Б мм	250	600	650	800	900	1150	ф700

Условные обозначения

ВШ – Вентшахта
Р – Радиостойка
ВР – Воронка водосточная
СТК – Стояк канализационный
ШДУ – Шахта дымоудаления

Согласовано: ОВ Толоболина; ВК Зайцева; СС Пронштейн

Инв. № подл. | Подпись и дата | Взам. инв. №

Привязан

Инв. №

Рук. м. №1	Колчин	
Гл. инж. м.	Линецкий	
Гл. арх. пр.	Рабинович	
Гл. инж. пр.	Каледина	
Рук. гр. арх.	Ковальская	
Разраб.	Берлова	
Пров.	Высочин	
Н. контр.	Лаврова	

272-14-16-АС1

Рынок торговой площадью 900 кв. м.

Универсам

План крыши

Стадия	Лист	Листов
Р	81	

ЦНИИЭП г. Москва торгово-бытовых зданий и туристских комплексов

17615-08

Типовой проект 272-14-16 Альбом II

2-2 (Вш 7)

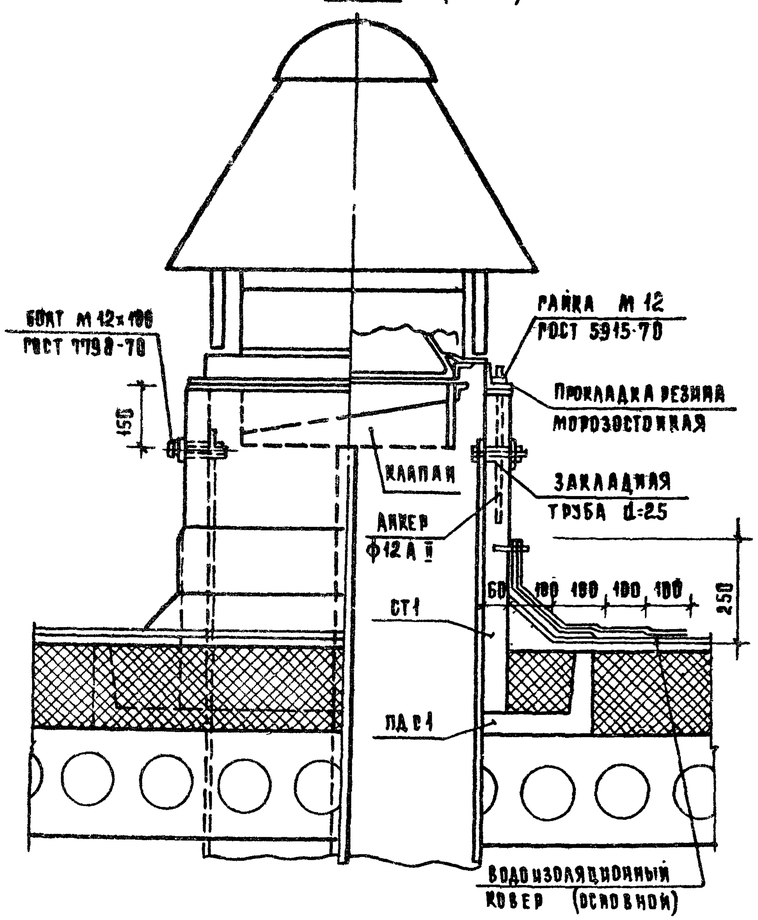

3-3

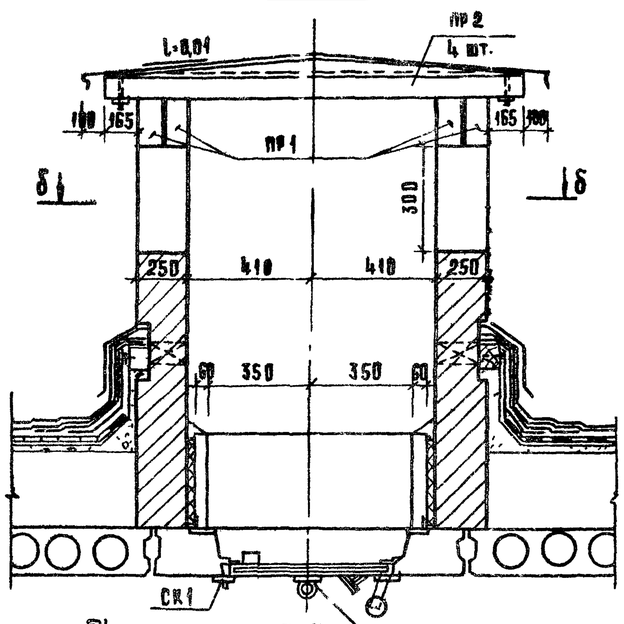

Б-Б

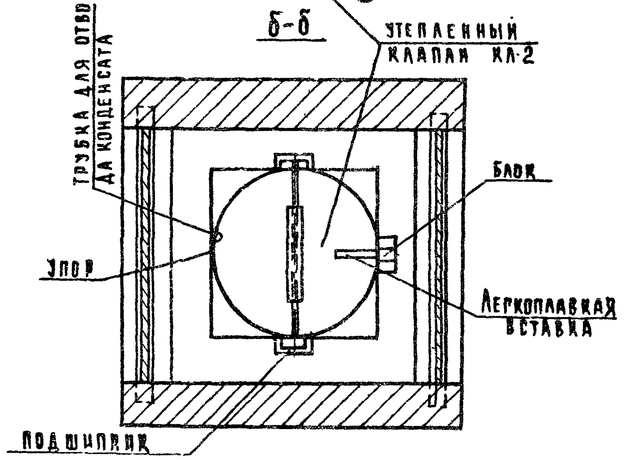

Радиостойка

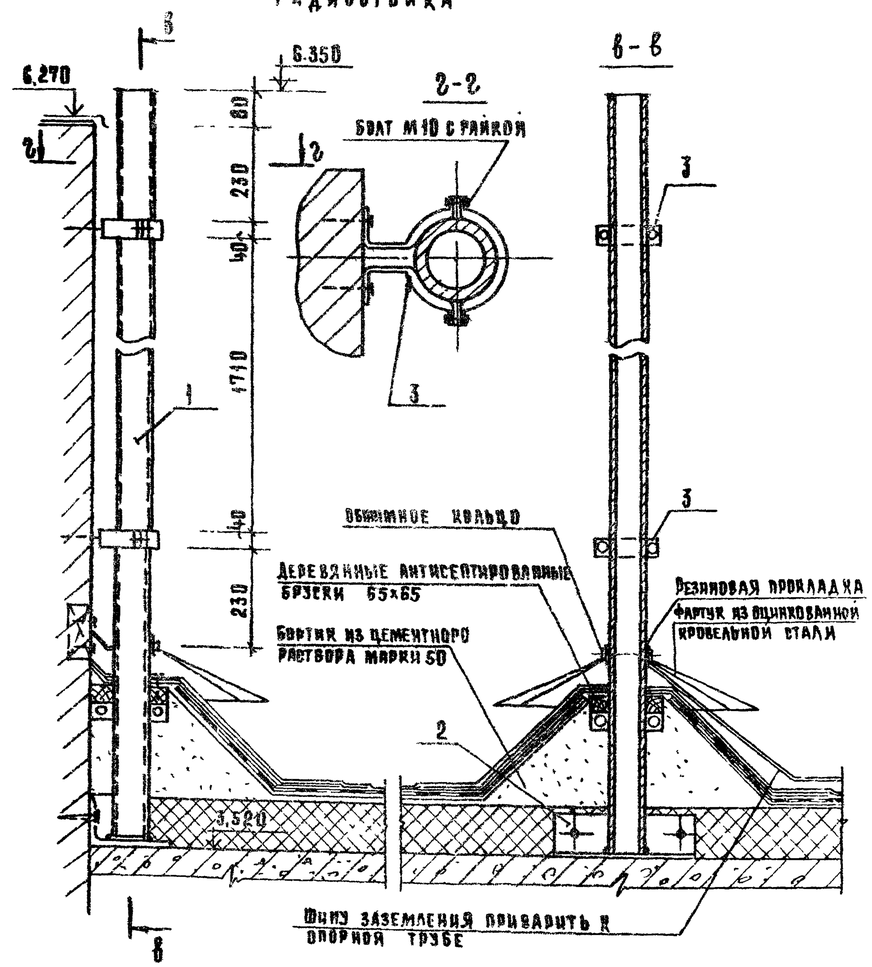

Б-Б (Вш.2; Вш.3; Вш.5; Вш.6)

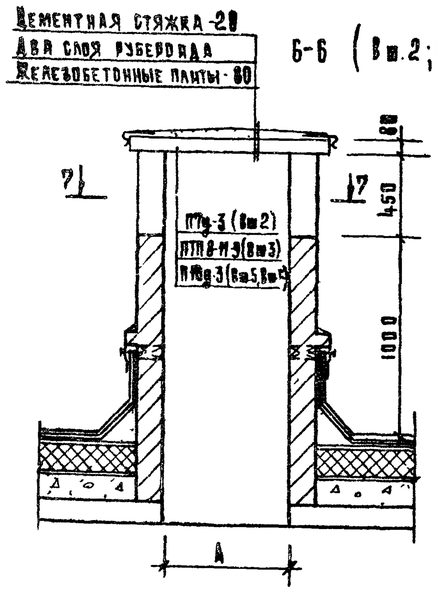

7-7

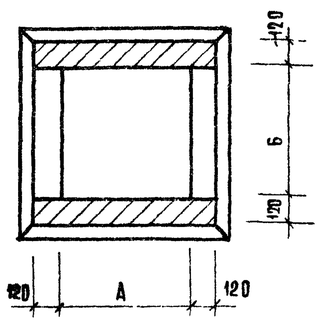

4-4

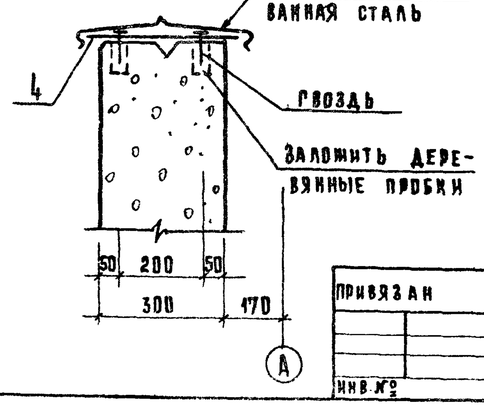

5-5

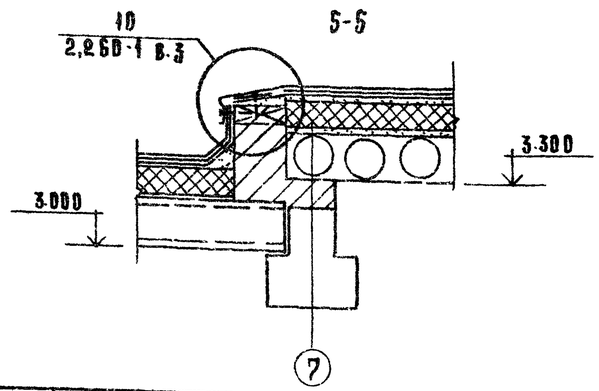

Согласовано:

Инв. № подл. | Подпись и дата | Взам. инв. №

Рук. М-№1	Колчин		
ГА-инж.-м.	Линецкий		
ГА-арх.-пр.	Рабинович		
ГА-инж.-пр.	Каледина		
Рук. гр. ж	Ковальская		
Разраб.	Бералова		
Пров.	Высочин		
Н. контр.	Аврова		

Привязан

Инв. №

272-14-16-АС1

Рынок торговой площадью 900 кв.м.

Универсам

Сечения крыши

Стадия	Лист	Листов
Р	82	

ЦНИИЭП торгово-бытовых зданий и туристских комплексов г. Москва

Типовой проект 272-14-16 Альбом II

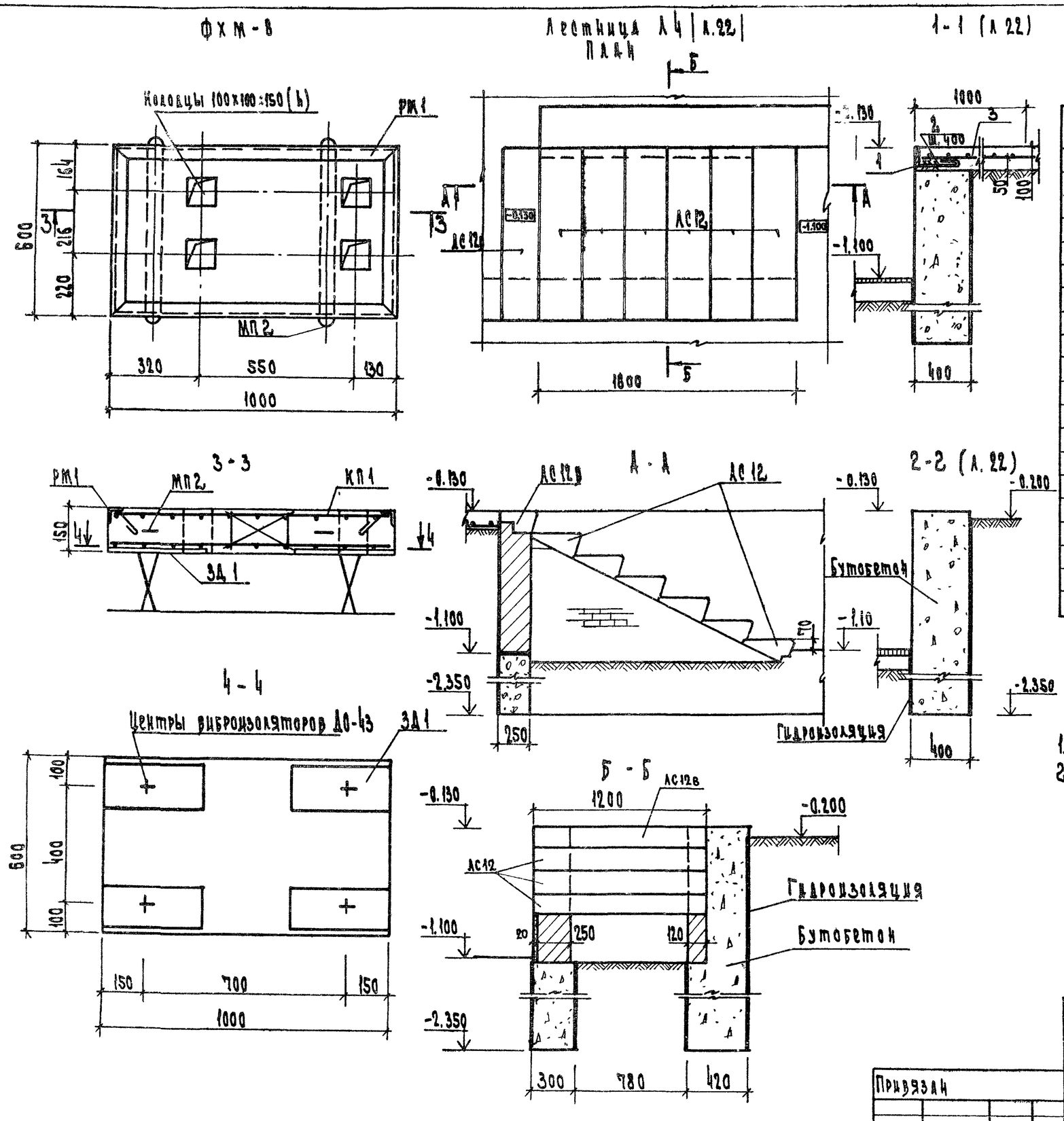

Марка поз.	Обозначение	Наименование	Кол.	Масса ед., кг	Примечание
		Лестница Л4			
АС12	1.155-1 вып. 1	Ступень АС12	6	133	
АС12в		Ступень АС12в	1	105	
		Железобетонная плита основания ФХМ-8			
РМ1	272-14-16-ИМ2-14.00	Рама РМ1	1	8.23	
КП1	-15.00	Каркас плоский КП1	1	10.3	
ЗД1	2.290-4, вып.3, л.2	Изделие закладное ЗД1	4	3.88	
МП2	л. 11.	Петля МП2	2	0.72	
		Материалы			
		Бетон М200, м³	0.08		
ДО-43	2.290-4 вып.3 л.6	Виброизоляторы	4	4.86	
		Подпорная стена			
1		L100×10, ГОСТ 8509-72, l=3000	3	45,30	
2		ф6АI, ГОСТ 5781-75, l=300	18	0.07	
3		Сетка 100/100/9/9, ГОСТ 8478-66, м²	9	94,32	
4		Бутобетон М100, м³	135,0		

1. Расположение фундамента ФХМ-8 на плане см. лист 64
2. Расположение лестницы Л4 на плане см. лист 22

Согласовано: ХС Мирская

Инв. N подл. | Подп. и дата | Взам. инв. N

Привязан

Инв. N

Рук. мас.	Колчин	
Гл. инж. м.	Линецкий	
ГАП	Рабинович	
ГИП	Калашина	
Рук. гр. инж.	Уткина	
Разраб.	Егоров	
Провер.	Уткина	
Н. контр.	Ковальская	

272-14-16-АС1

Рынок торговой площадью 900 кв. м

Универсам

Фундамент ФХМ-8
Лестница Л4 сечение
Дебаркадера

Стадия	Лист	Листов
Р	83	

ЦНИИЗП г. Москва

Типовой проект 272-14-16 Альбом II

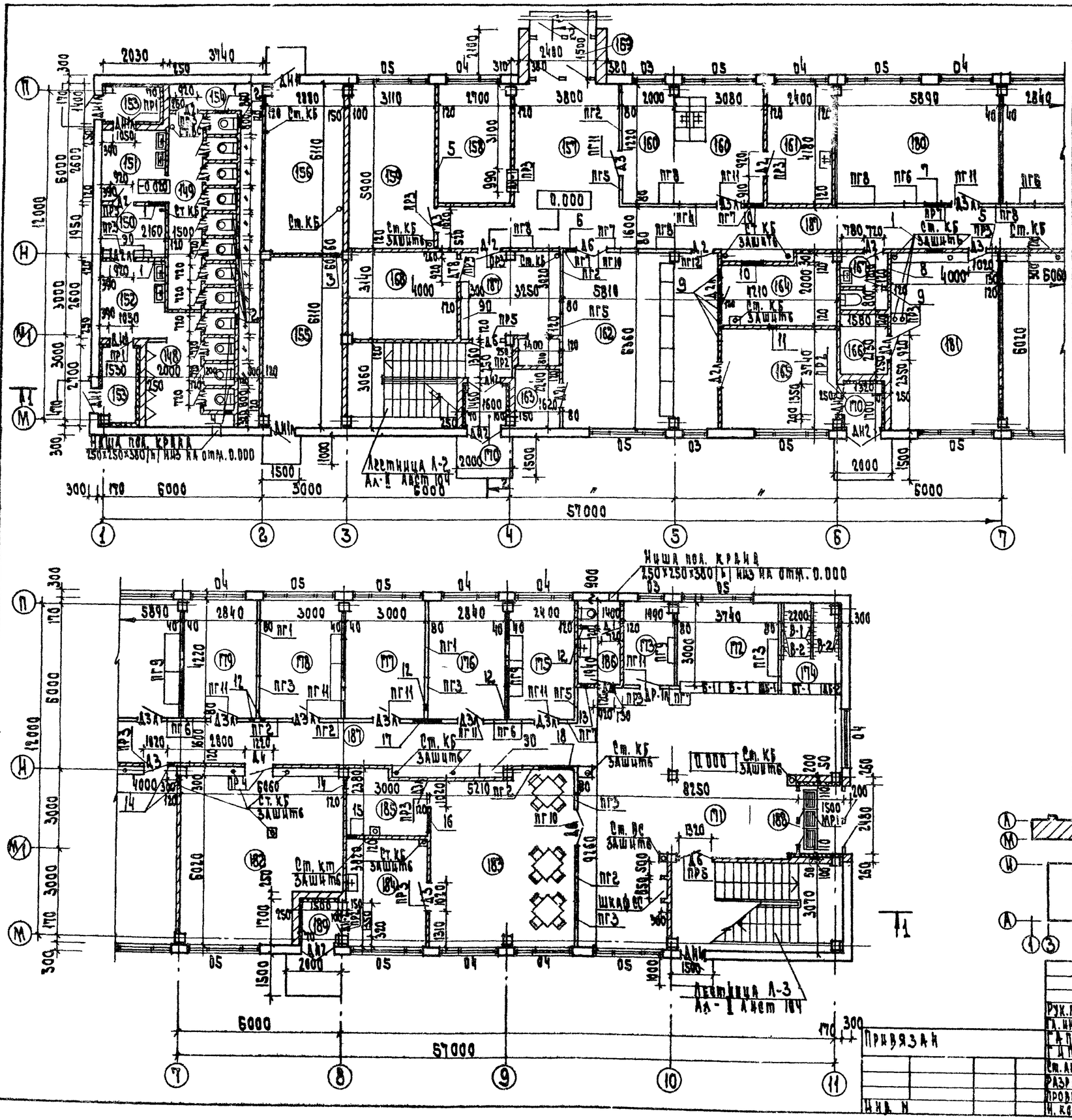

Спецификация элементов гостиницы

Марка поз.	Обозначение	Наименование	Кол.	Масса ед. кг	Примечания
		Изделия деревянные			
		Блоки дверные			
Д1	1.136-10	ДГ21-7	10		
Д1а	то же	ДГ21-7а	25		
Д2	"	ДГ21-9	33		
Д2а	"	ДГ21-9а	29		
Д3	"	ДГ21-10	5		
Д3а	"	ДГ21-10а	8		
Д4	"	ДГ21-12	1		
Д6	"	ДО21-13	6		
ДН1	1.136-11 ч.1	ДН20-9-16	4		
ДН1а	то же	ДН20-9-16а	3		
ДН2	"	ДН20-4.8-8	6		
ДТ8	1.136-10	ДГ-21-9	1		
		Блоки оконные			
О2	ГОСТ 11214-78	ОС 12-12	38		
О3	1.236-6 в.1	ОС 18-12 в	3		
О4	то же	ОС 18-21 г	9		
О5	"	ОС 18-27 д	12		
		Подоконные			
ДО12-15	1.136-2	ДО12-15	38		
ДО13-15	то же	ДО13-15	3		
ДО22-15	"	ДО22-15	9		
ДО28-15	"	ДО28-15	12		
БГ-1	272-14-16-ИД-06,00	Барьергардеробный БГ-1	1		
Б-1	-03,00	Барьер Б-1	2		
ДБ-1	то же	Дверь ДБ-1	1		
ДБ-2	272-14-16-ИД-06.00	Дверь ДБ-2	1		
		Шкафы			
Ш-1	272-14-16-ИД-05.00	Дверь шкафная Ш-1	9		
Ш-2	то же	Дверь шкафная Ш-2	6		
Ш-3	"	Дверь шкафная Ш-3	11		
ШкафСС	272-14-16-ИД-01,00	Шкаф слабых токов	2		
Люк	1.136-11 ч.2	Люк 800 х 800	1		

Продолжение см. л. 86

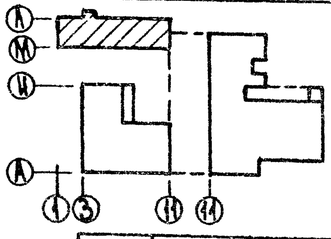

Примечание

В помещениях общественной уборной перегородки кабин выкладывать до отметки 2.300

Согласовано: ТХ, СС, ВК, ЭС

Инв. № подл. | Подп. и дата | Взам. инв. №

Привязан

Инв. №

Рук. мас.	Колчин	
Гл. инж. м.	Данецкий	
ГАП	Рабинович	
ГИП	Калединa	
Ст. архит.	Горбунова	
Разраб.	Кашкина	
Провер.	Белых	
Н. контр.	Зиновкина	

272-14-16-АС1

Рынок торговой площадью 900 кв.м

Гостиница

План 1 этажа

Стадия	Лист	Листов
Р	84	

ЦНИИЭП торгово-бытовых зданий и туристских комплексов г. Москва

Типовой проект 272-14-16 Альбом II

План 2 этажа

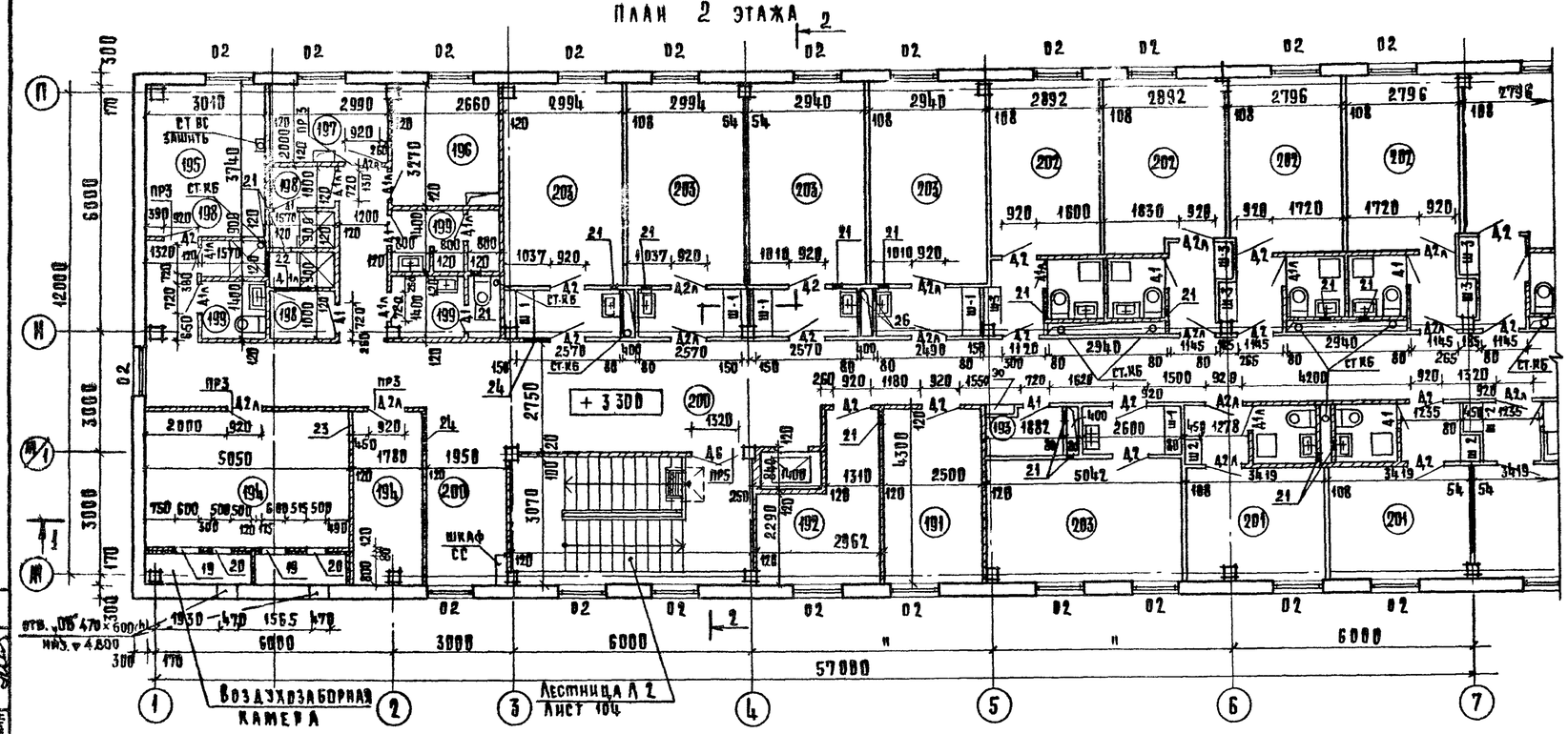

План 2 этажа

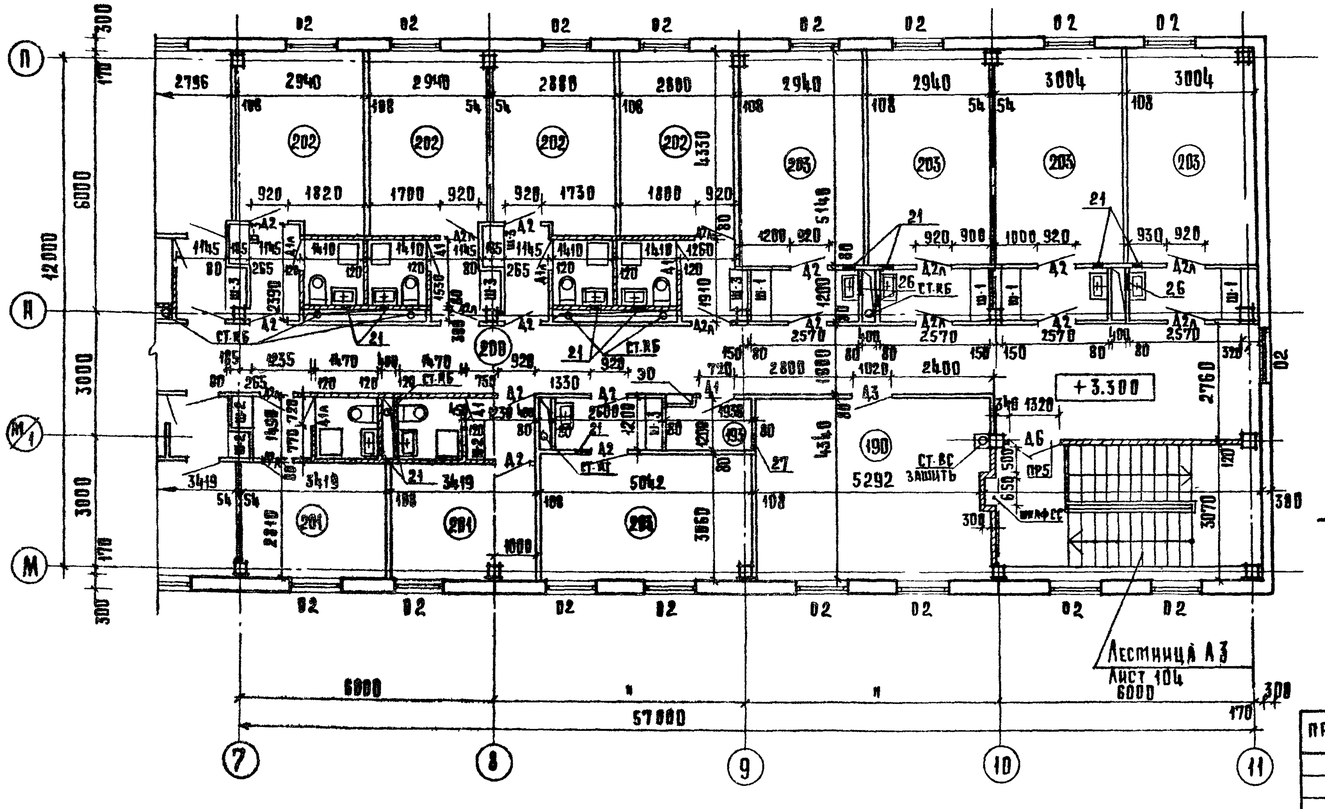

План на отм. 6.100

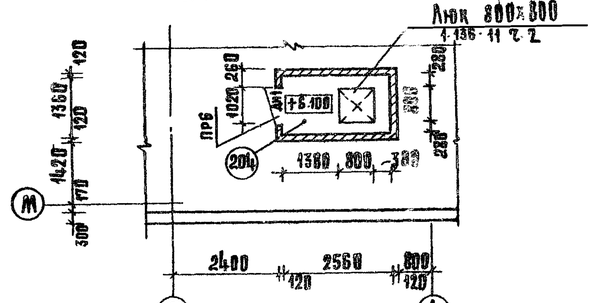

Экспликация отверстий

тип отв.	Размеры мм		отметка низа м	Назначение
1	500	300	2.700	ОВ
2	350	350	2.700	"
3	700	150	2.700	"
4	200	200	2.700	"
5	340	150	2.750	"
6	250	250	2.750	"
7	1000	200	2.700	"
8	300	300	2.700	"
9	150	150	2.700	"
10	800	300	2.700	"
11	150	200	2.700	"
12	150	150	2.750	"
13	250	300	2.700	"
14	300	300	2.400	"
15	150	150	2.450	"
16	700	150	2.550	"
17	1000	300	2.700	"
18	1200	200	2.700	"
19	600	1000	3.870	"
20	500	1250	3.550	"
21	150	200	5.600	"
22	900	300	5.500	"
23	500	250	5.250	"
24	900	250	5.250	"
25	200	250	5.250	"
26	300	300	5.500	"
27	200	200	5.600	"

Т1

Рук. м-ст	Ковчин	
Главн.	Линецкий	
ГАП	Рабинович	
ГИП	Каледнна	
Рук. гр.	Горбунова	
Разработ.	Кашкина	
Проверил	Рабинович	
Н. контр.	Зиновкина	

Привязан

Инв. №

272-14-16-АС1

Рынок торговой площадью 900 кв. м

Гостиница

Стадия	Лист	Листов
Р	85	

План 2 этажа. План на отм. 6.100

ЦНИИЭП торгово-бытовых зданий и туристских комплексов г. Москва

Согласовано: ГК, ЗО, СС, ОВ — Цапликова, Ширшаков, Пронягина, Голобоцкий; ВК — Закцева

Инв. № подл. | Подп. и дата | Взам. инв. №

Типовой проект 272-14-16 Альбом II

Разрез 1-1

Слой гравия на антисептированной битумной мастике
4 слоя антисептированного рубероида РКА-350 (ТУ 21-27-28-74)
Цементная стяжка из раствора М50 – 15мм
Плиты из ячеистого бетона γ 400 кгс/м³ (ГОСТ 5742-76) – 180 мм
Пароизоляция – 1 слой рубероида на горячем битуме
Железобетонная плита

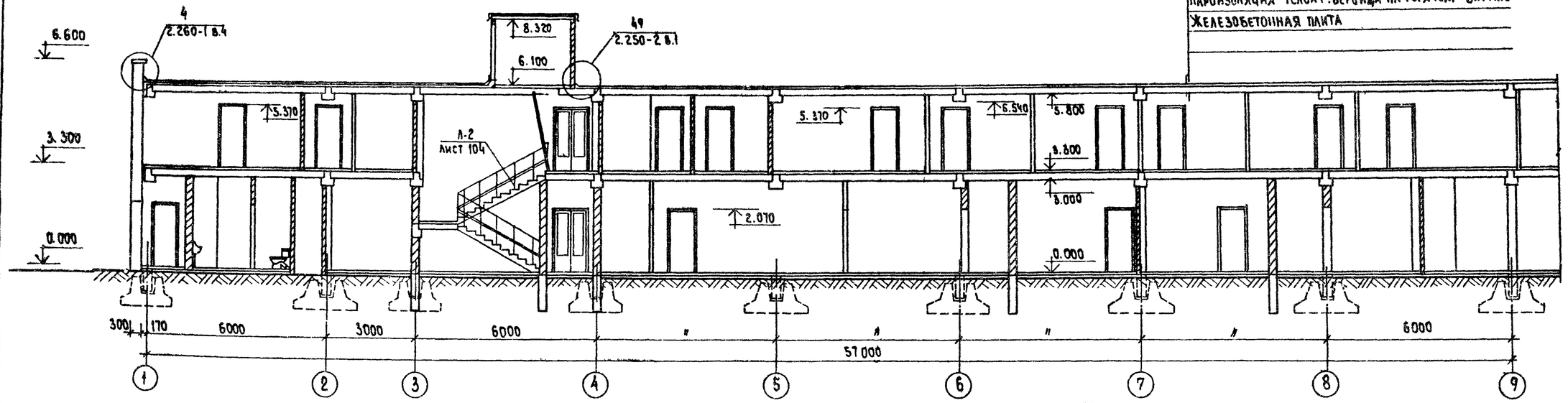

Разрез 1-1

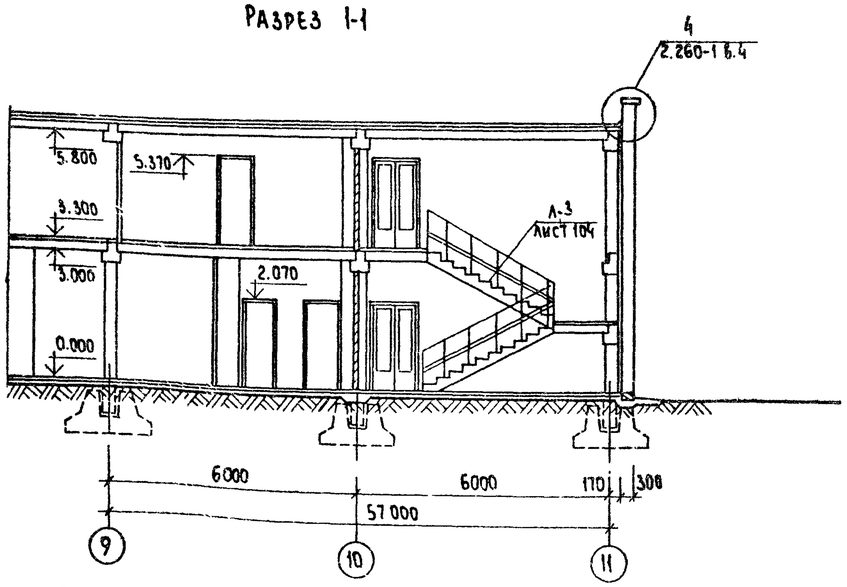

Разрез 2-2

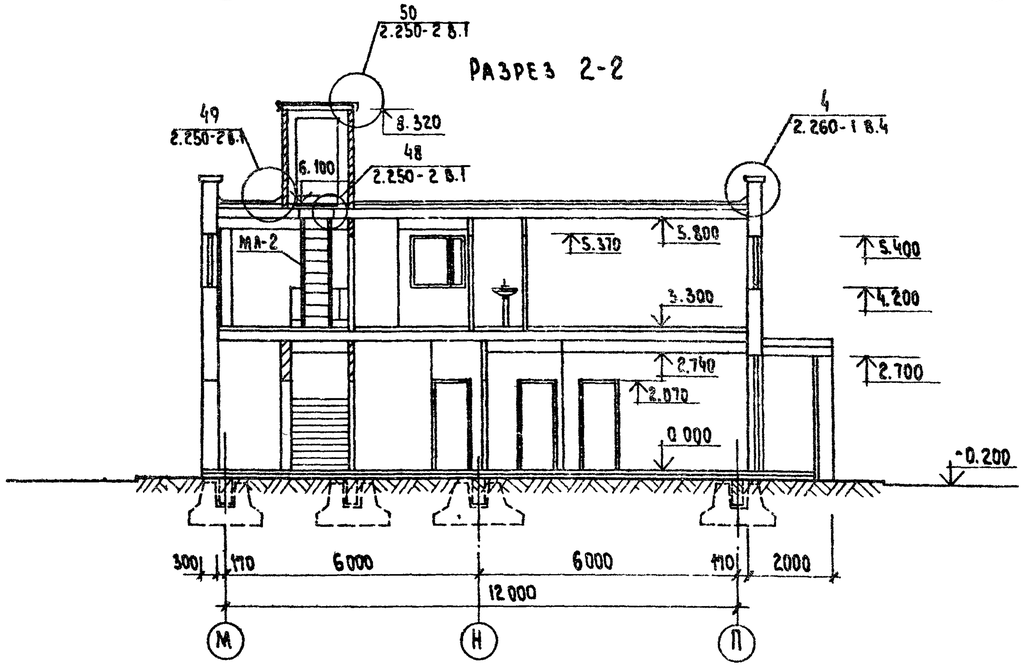

Спецификация элементов гостиницы (начало см. л. 84)

Марка поз.	Обозначение	Наименование	Код	Масса ед. кг.	Примечания.
		Вешалка			
В-1	1.27М-4 вып. С	ВГ. 05.00.00.00. СБ	2		
В-2	То же	ВГ. 04.00 00. 00. СБ	4		

Рук. мас.	Колчин	
Гл. инж. м.	Линецкий	
ГАП	Рабинович	
ГИП	Каледина	
Ст. арх.	Горбунова	
Разраб.	Кашкина	
Проверил	Белых	
Н. контр.	Зиновкина	

272-14-16-АС1

Рынок торговой площадью 900 кв. м

Гостиница

Стадия	Лист	Листов
Р	86	

Разрез 1-1, 2-2.

ЦНИИЭП торгово-бытовых зданий и туристских комплексов

Привязан

Инв. №

Согласовано:

Инв. № подл. | Подп. и дата | Взам. инв. №

Типовой проект 272-14-16 Альбом II

Развертки стен вестибюля гостиницы

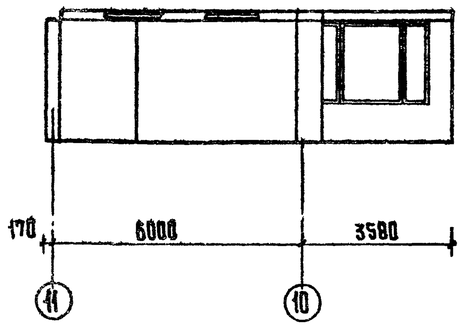

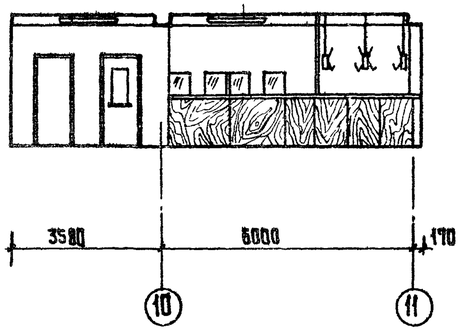

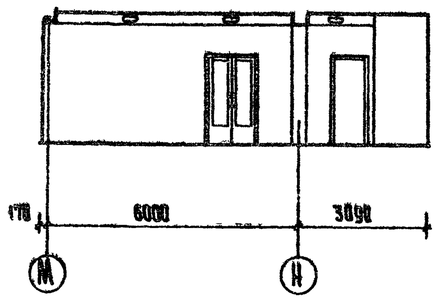

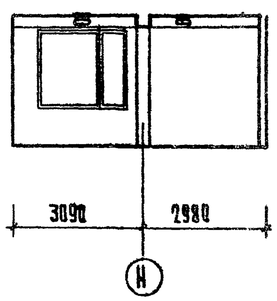

Развертка стен операционного зала почты-сберкассы

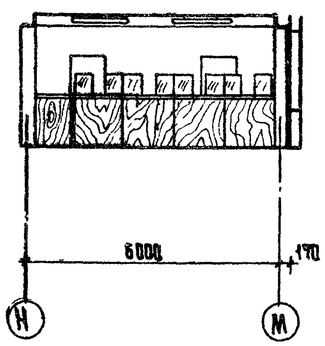

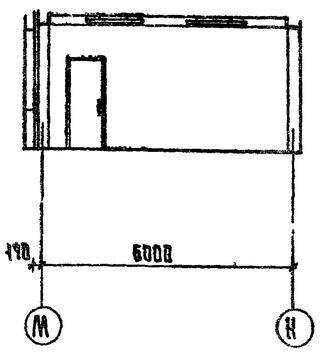

Потолок вестибюля

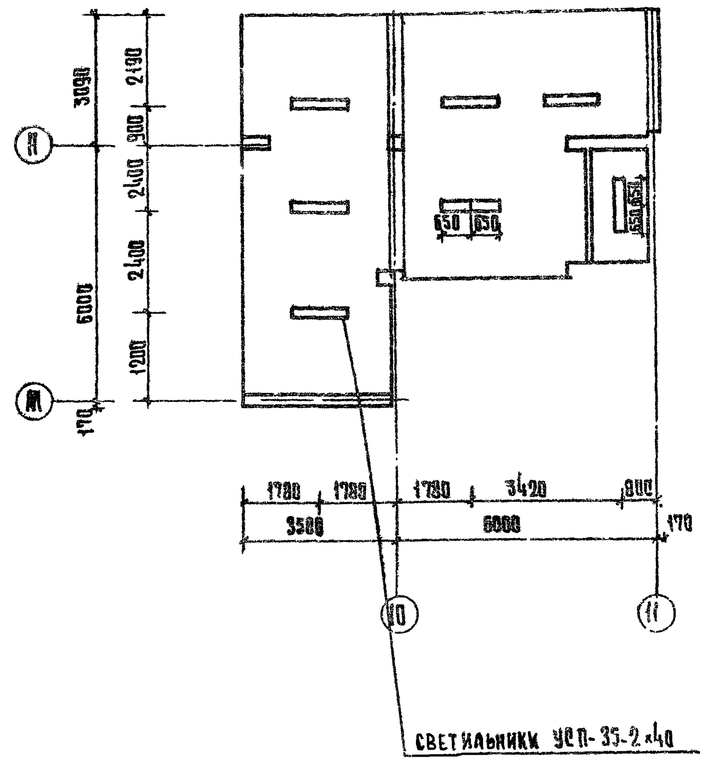

			272-14-16-АС1
			Ростов торговой площадью 900 кв.м.
			Гостиница
			Стадия: Р; Лист: 87; Листов:
			Развертки стен и потолок вестибюля гостиницы
			ЦНИИЭП торгово-бытовых зданий и туристских комплексов г. Москва

Рук.маст.	Кочин	
Гл.инж.п.	Кинецкий	
Гл.арх.пр.	Рабинович	
Гл.инж.пр.	Каледина	
Ст.арх.	Горбунова	
Разраб.	Белых	
Пров.	Пащенко	
Н.контр.	Зиновкина	

Привязан

Инв №

Согласовано:

Инв.№ подл. | Подпись и дата | Взам.инв.№

Типовой проект 272-14-16 Альбом II

Реклама лист 90

Фасад 11-1

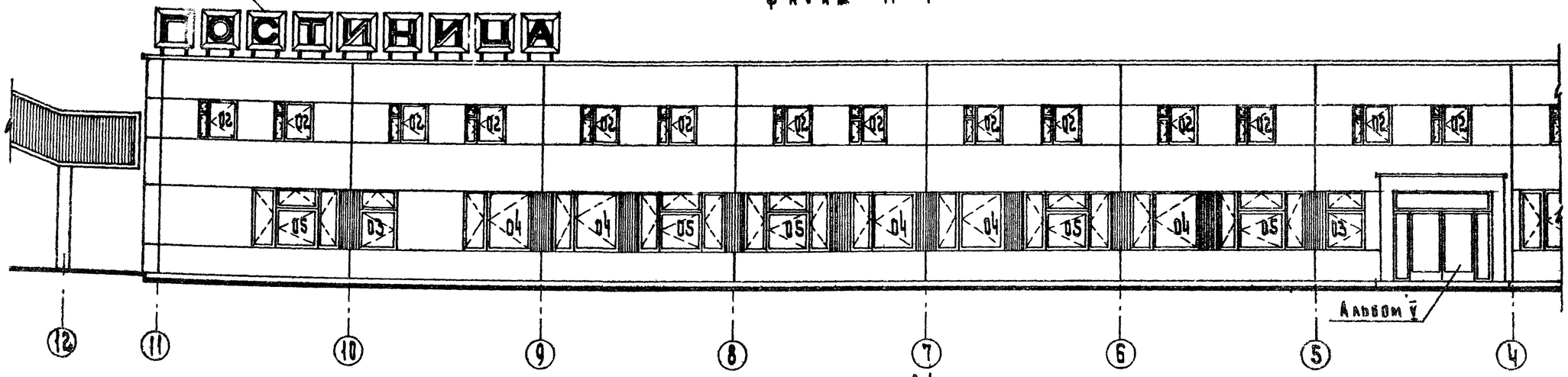

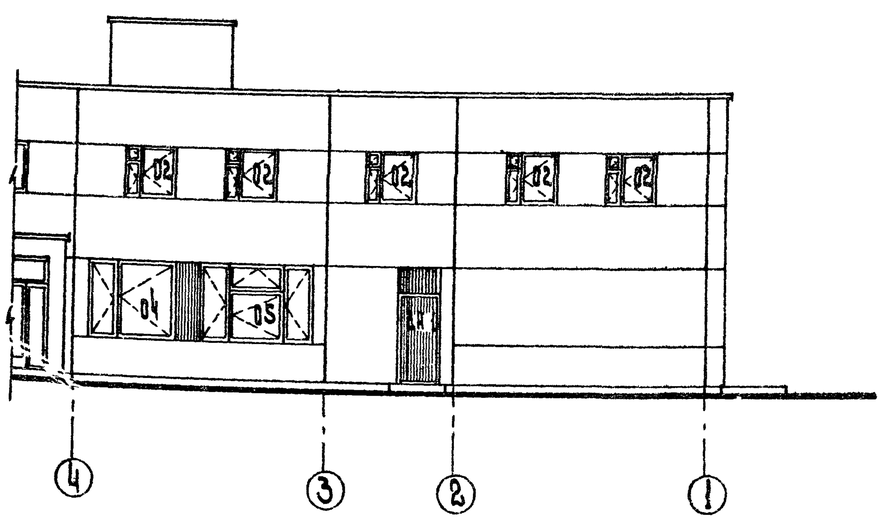

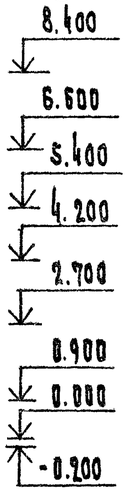

Фасад П-М

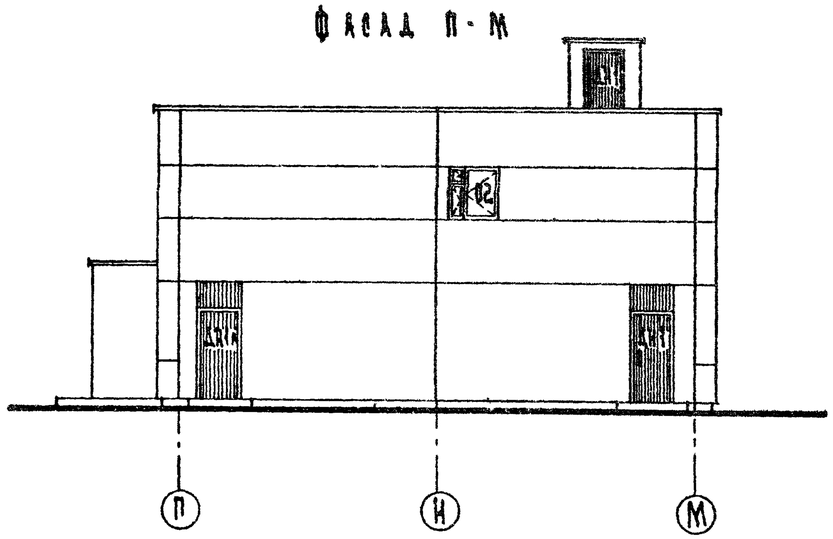

Согласовано:

Инв. № подл. | Подп. и дата | Взам. инв. №

Привязан

Инв. №

Рук. маст.	Колчин	
Гл. инж. м.	Линецкий	
Гл. арх. пр.	Рабинович	
Гл. инж. пр.	Каледина	
Ст. арх.	Горбунова	
Разработ.	Белых	
Провер.	Пащенко	
Н. контр.	Зиновкина	

272-14-16-АС1

Рынок торговой площадью 900 кв. м

Гостиница

Стадия	Лист	Листов
Р	88	

Фасады 11-1; П-М

ЦНИИЭП г. Москва

Торгово-бытовых зданий и туристских комплексов

Типовой проект 272-14-16 Альбом II

Фасад 1-11

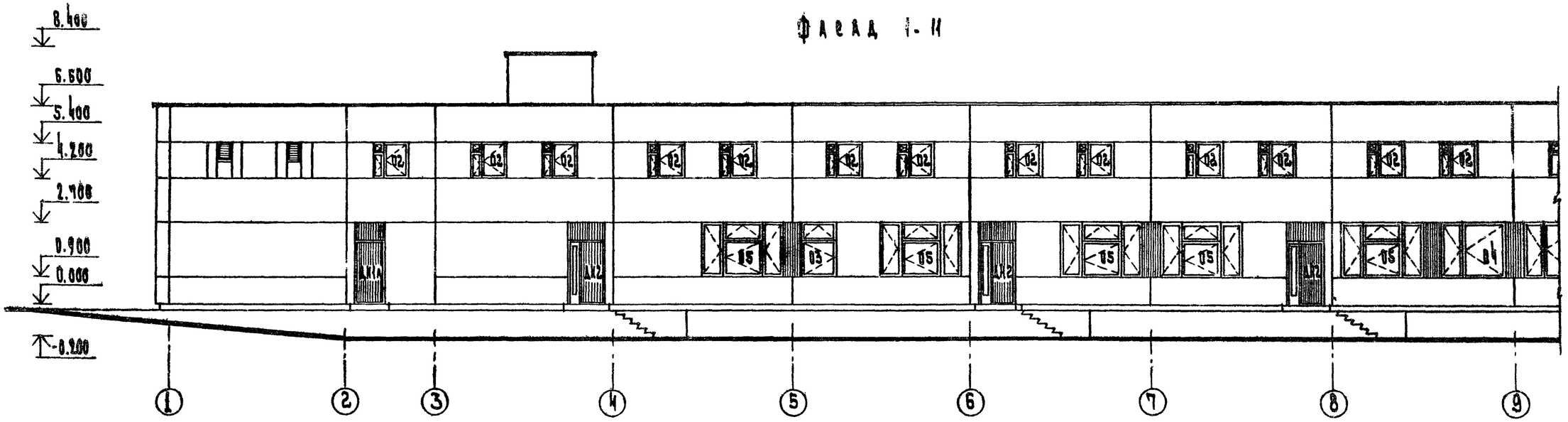

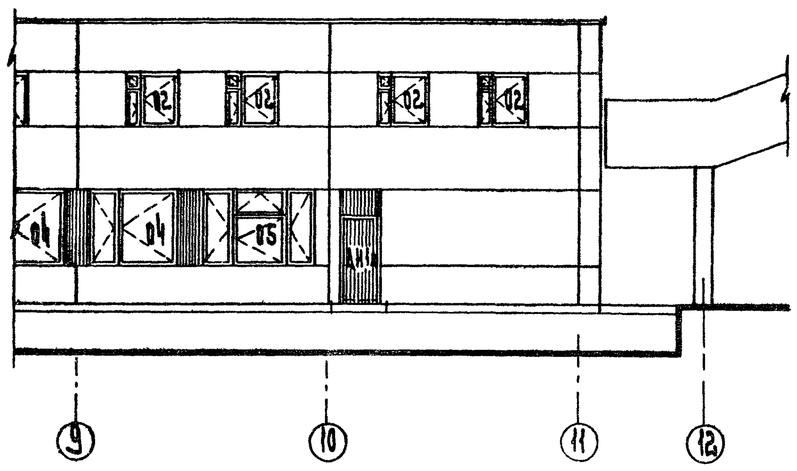

Фасад М-П

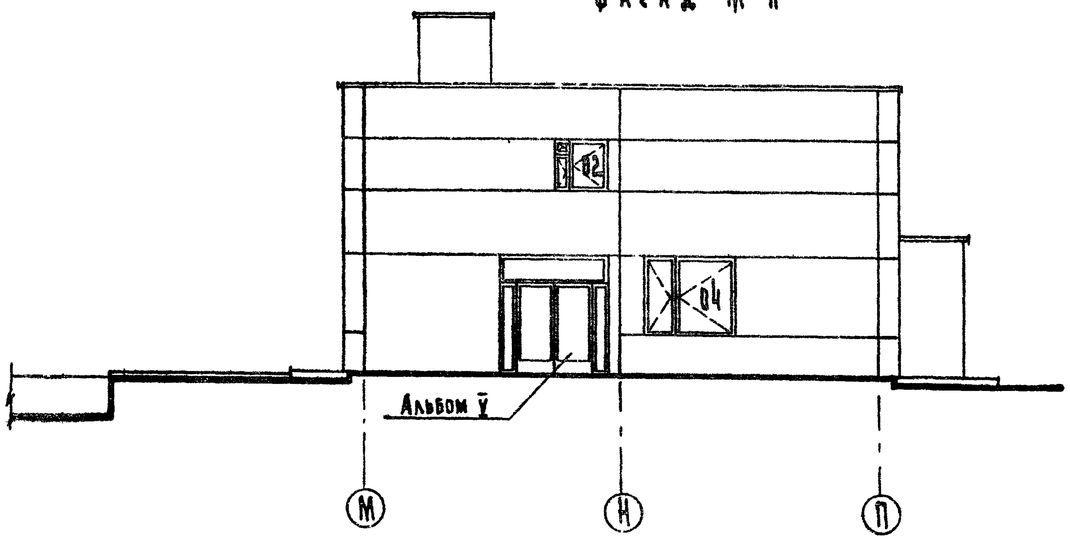

Согласовано:

Инв. N подл. | Подп. и дата | Взам. инв. N

Рук. маст.	Колчин		272-14-16-АС 1
Гл. инж. пр.	Хинецкий		Рынок торговой площадью 900 кв. м
Гл. арх. пр.	Рабинович		Гостиница
Гл. инж. пр.	Калсадина		Стадия Р; Лист 89; Листов
Ст. арх.	Горбунова		Фасады 1-11, М-П
Разраб.	Белых		ЦНИИЭП торгово-бытовых зданий г. Москва
Провер.	Лащенко		
Н. контр.	Быковкина		

Привязан

Инв. N

Типовой проект 272-14-16 Альбом II

Фрагмент фасада гостиницы

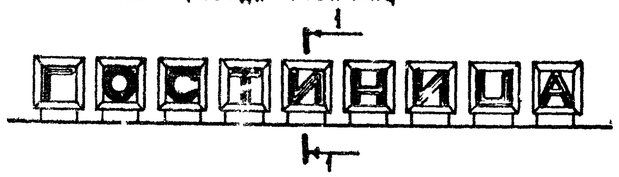

Разбивочный чертеж кронштейнов рекламы по оси П

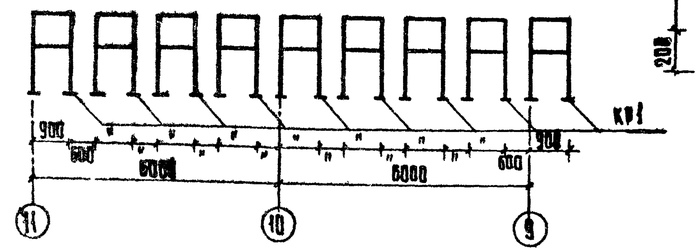

Разбивочный план фундаментов кронштейнов по оси П

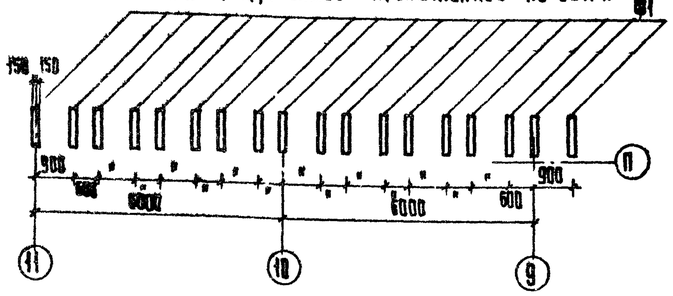

1-1

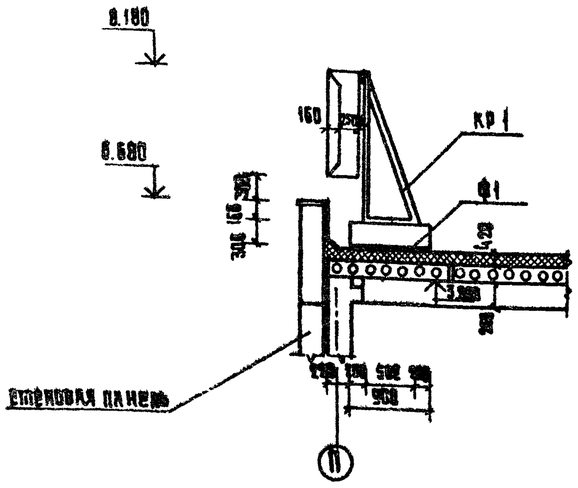

Буквы рекламы

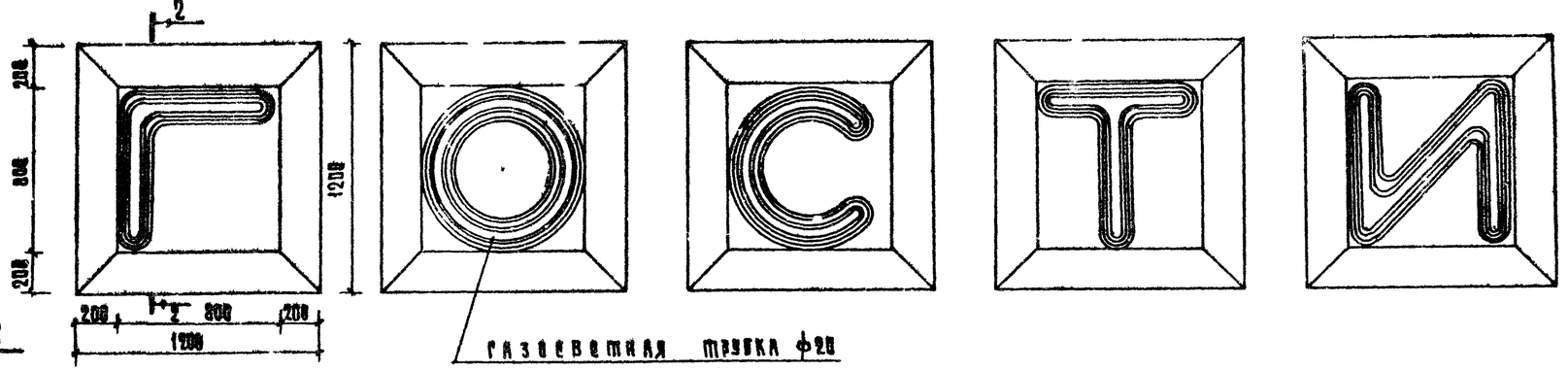

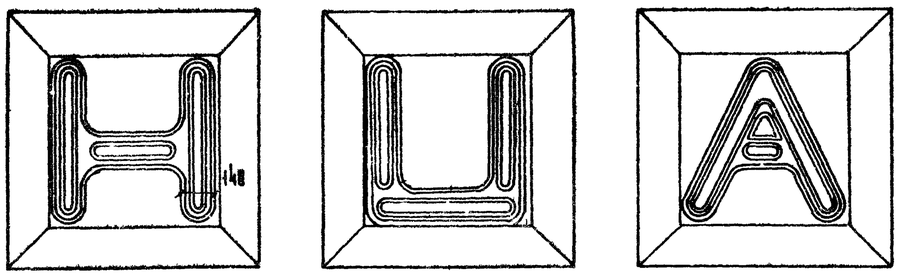

2-2

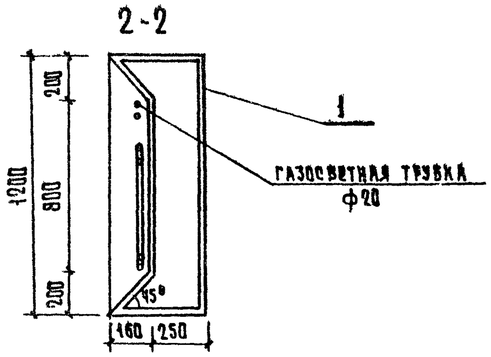

Поз. обозначение	Обозначение	Наименование	Кол.	Масса ед. изм. кг.	Примечание
1	ГОСТ 19903-74	Сталь листовая δ=4, 41м²	—	7.85	
КР1	272-14-16-ИМ-05 00	Кронштейн КР1	9	38.16	
Ф1		Блок фундаментный Ф1	18	0.08 1м³	бетон М100
А1		Анкер А1	18	2.7	

Ф1

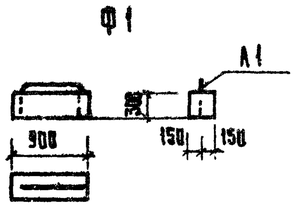

А1

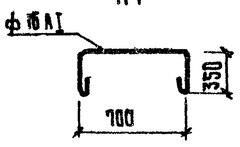

1. Все металлические конструкции рекламы выполнить из стали С38/23 марки ВСт3кп2 ГОСТ 380-71*
2. Сварные швы принять высотой $h_{шв}$=6мм,
3. Защита от коррозии-окраска масляной краской за 2 раза.
4. Реклама выполняется специализированной организацией и согласовывается с авторским надзором.

Согласовано:

Инв.№ подл. | Подпись и дата | Взам.инв.№

Привязан

Инв. №

Рук.маст.	Колчин		
Гл.инж.м.	Кинецкий		
ГАП	Рабинович		
ГИП	Калядина		
Кт.Арх.	Горбунова		
Разраб.	Белых		
Пров.	Пашенко		
Н.контр.	Зиновкина		

272-14-16-АС1

Рынок торговой площадью 900 кв.м.

Гостиница

Стадия	Лист	Листов
Р	90	

Конструкция и крепление газосветной рекламы

ЦНИИЭП торгово-бытовых зданий и туристских комплексов г. Москва

Типовой проект 272-14-16 Альбом III

Схема нагрузок на элементы фундамента

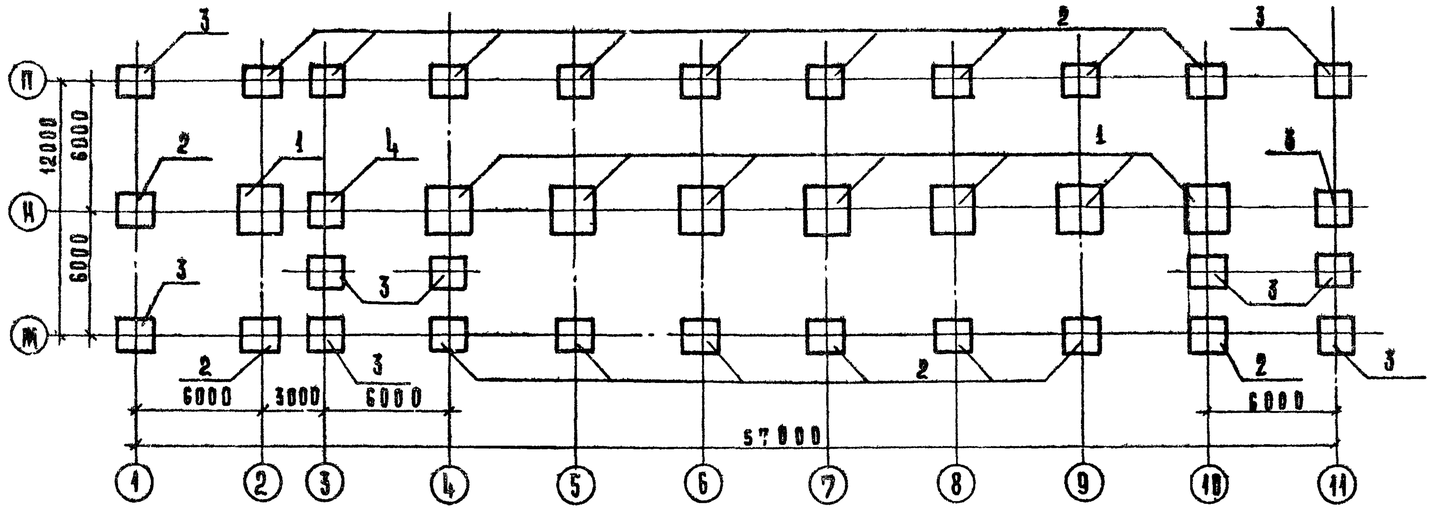

Таблица нагрузок на фундаменты

Поз. обозначение	N, тс			M, тс			Q, тс		
	при $t_н$=-30°	при $t_н$=-20°	при $t_н$=-40°	при $t_н$=-30°	при $t_н$=-20°	при $t_н$=-40°	при $t_н$=-30°	при $t_н$=-20°	при $t_н$=-40°
1	60,0	58,5	64,5	3,86	3,86	3,86	0,67	0,67	0,67
2	42,0	40,0	44,8	3,86	3,86	3,86	0,67	0,67	0,67
3	28,0	26,0	30,0	3,86	3,86	3,86	0,67	0,67	0,67
4	38,0	36,5	39,5	3,86	3,86	3,86	0,67	0,67	0,67

1. Исходные данные по грунтам основания даны на листе общих данных.
2. За условную отметку 0,000 принята отметка ч.п. вестибюля
3. Отметка низа подошвы фундаментов, кроме оговоренных на плане, принята -1,250
4. Кладку кирпичных стен ниже отметки 0,000 выполнять из обыкновенного глиняного кирпича М100 ГОСТ 530-71* на цементном растворе М50
5. Все поверхности кирпичных стен, соприкасающиеся с грунтом, обмазать горячим битумом за 2 раза.
6. Горизонтальную гидроизоляцию выполнить из цементного раствора состава 1:2 слоем толщиной 20мм.
7. Элементы фундаментов, непривязанные к разбивочным осям, располагаются симметрично.
8. Под сборными фундаментами укладывается песчаная подготовка толщиной 100мм
9. Места вводов инженерных коммуникаций приняты в проекте условно в одном уровне с отметкой подошвы фундаментов под наружные стены.

В таблице даны нормативные нагрузки в уровне верхнего обреза фундамента

Согласовано:

Инв.№ подл. | Подпись и дата | Взам.инв.№

Привязан

Инв.№

Рук.маст.	Колчин	
Гл.инж.м.	Аницкий	
ГАП	Рабинович	
ГИП	Каледнна	
Рук.гр.	Уткина	
Разраб.	Уткина	
Пров.	Ковальская	
Н.контр.	Лаврикова	

272-14-16-АС1

Рынок торговой площадью 900кв.м.

Гостиница

Стадия	Лист	Листов
Р	91	

Схема нагрузок на элементы фундамента

ЦНИИЭП торгово-бытовых зданий и туристских комплексов г. Москва

Типовой проект 272-14-16 Альбом VII

Схема расположения элементов фундаментов

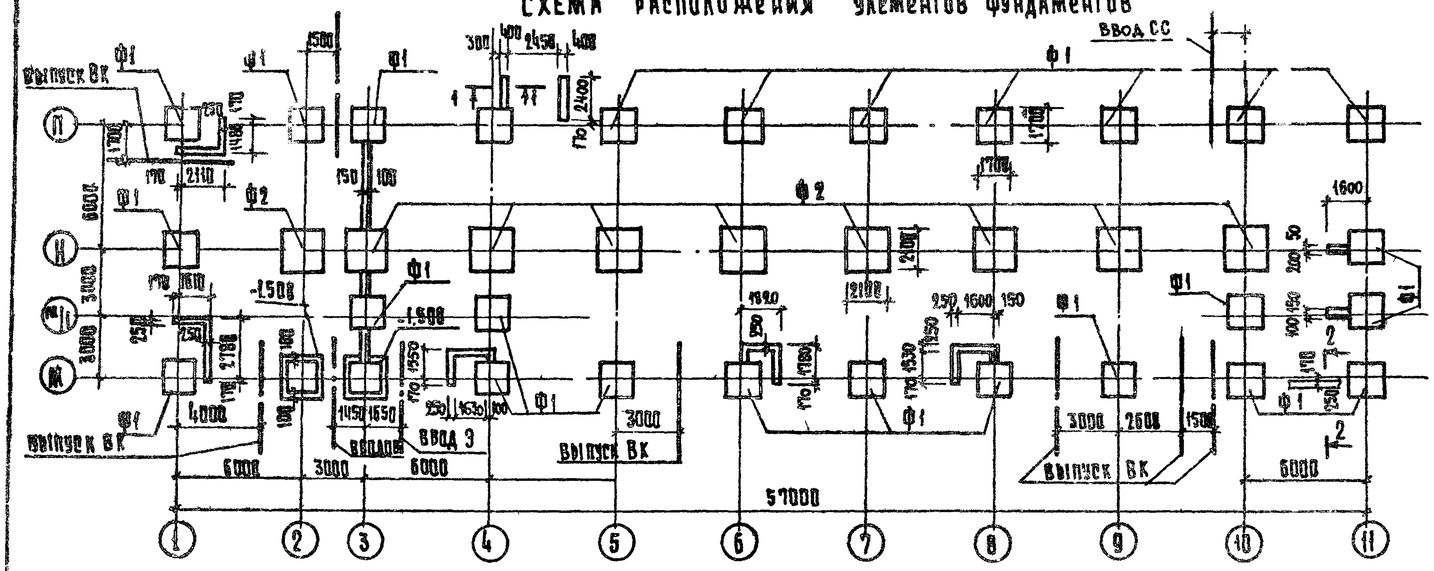

Схема расположения элементов подпольных каналов

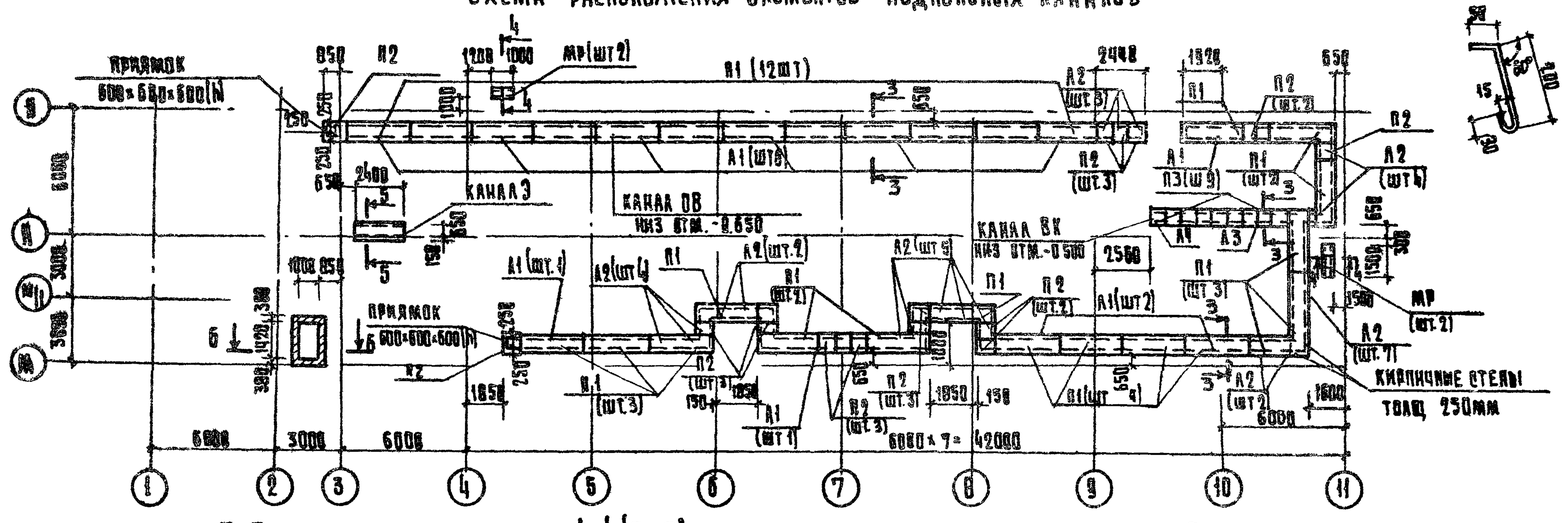

3-3

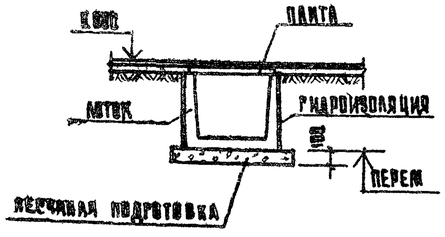

4-4 (5-5)

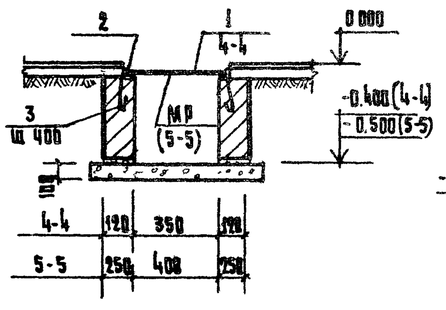

6-6

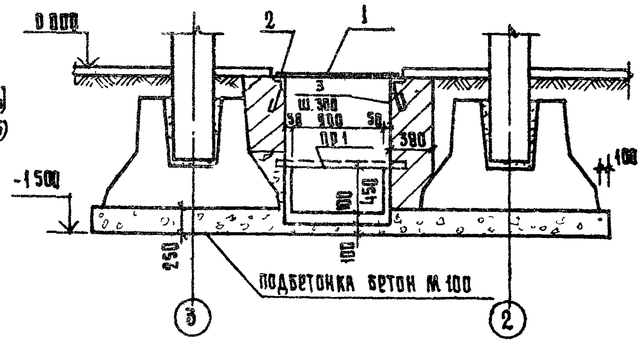

1-1

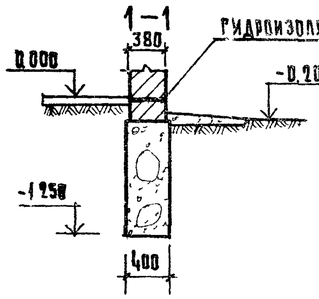

2-2

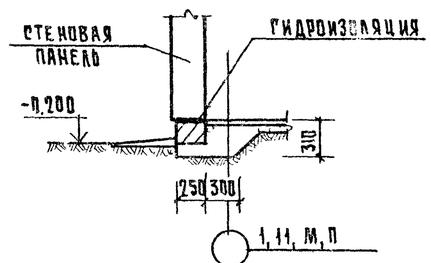

Поз 3

Спецификация элементов фундаментов и подпольных каналов

Марка поз	Обозначение	Наименование	Кол.	Масса ед.кг	Примеч.
		Изделия железобетонные			
		Фундаменты			
Ф1	ИИ-04-1 вып.6	Ф-17-3	28	4170	
Ф2		Ф-21-3	9	5490	
		Лотки			
Л1	3.006-2 вып.1	Л4-8	10	1800	
Л2		Л4-8д	27	230	
Л3		Л1-8	1	900	
Л4		Л1-8д	1	110	
		Плиты			
П1	3.006-2 Вып. 1	П5-8	29	410	
П2		П5-8д	18	100	
П3		П1-8	9	40	
		Перемычки			
ПР1	1.138-10 Вып. 1	1ПР1-12.12.14	3	50	
		Фундаменты бутобетонные М 100, м³	25.0		
		Подбетонка, бетон М 100, м³	5.1		
		М 50, м³	0.9		
		Изделия металлические			
1		Сталь δ=5мм, ГОСТ 8568-77, м²	2.4	94.20	
2		L 50×5, ГОСТ 8509-72, п.м.	16.0	60.32	
3		ФБА I, ГОСТ 5781-75, ℓ=300	54	0.07	
МР	ИИ-03-03 Ал 71-64	Решетка МР	5	12.71	

Основные технические требования даны на листе 91

Рук.маст.	Ковачин	
Гл.инж.м	Лившецкий	
ГАП	Рабинович	
Гип	Каледина	
Рук.гр.инж.	Уткина	
Разраб.	Ефров	
Пров.	Уткина	
Н.контр.	Ковальская	

Привязан

Инв. №

272-14-16-АС1

Рынок торговой площадью 900 кв.м.

Гостиница

Стадия	Лист	Листов
Р	92	

Схема расположения элементов фундаментов и подпольных каналов

ЦНИИЭП торгово-бытовых зданий и торговых комплексов г. Москва

Согласовано:

Инв. № подл. | Подпись и дата | Взам. инв. №

Типовой проект 272-14-16 Альбом II

Марка поз.	Обозначение	Наименование	Кол.	Масса ед. кг	Примечание
		Изделия сборные т.б.			
		Колонны			
К1	272-14-16-ИЖ1-05.00.00-	КНК-333-14-05	1	1070	
К2	-01	КНК-333-14-06	2	1070	
К3	-02	КНК-333-14-07	1	1070	
К4	-03	КНК-333-14-08	1	1070	
К5	-04	КНК-333-14-09	9	1070	
К6	-05	КНК-333-14-10	3	1070	
К7	-06	КНК-333-14-11	2	1070	
К8	-07	КНК-333-14-12	1	1070	
К9	-08	КНК-333-14-13	1	1070	
К10	-09	КНК-333-14-14	1	1070	
К11	ИИ-04-2 вып.7	КНР-333-14	9	1100	
К12	272-14-16-ИЖ1-03.00.00-06	КНР-333-14-07	1	1100	
К13	-07	КНР-333-14-08	1	1100	
К14	ИЖ1-01.00.00-04	КР-333-14-05	1	950	
К15	-05	КР-333-14-06	2	950	
К16	-06	КР-333-14-07	1	950	
К17	272-14-16-ИЖ1-24.00.00-03	КУ5-04	2	475	
К18	-07	КУ5-08	2	475	
К19	-08	КУ5-09	18	475	
К20	ИЖ1-25.00.00	КУ6	9	500	

Марка поз.	Обозначение	Наименование	Кол.	Масса ед. кг	Примечание
К21	272-14-16-ИЖ1-26.00.00-01	КУ6-02	1	500	
К22	-02	КУ6-03	1	500	
		Ригели			
Р1	ИИ-04-3, вып.4	Р-40-27	4	750	
Р2	ИИ-04-3, вып.5	Р-40-27т	1	750	
Р3	ИИ-04-3, вып.4	Р-40-57	3	1610	
Р4	ИИ-04-3, вып.5	Р-40-57т	6	1610	
Р5	ИИ-04-3, вып.4	Р2-52-57	11	1950	
Р6	ИИ-04-3, вып.5	Р2-52-57т	6	1950	
Р7	ИИ-04-3, вып.4	Р2-72-27	2	870	
Р8	ИИ-04-3, вып.5	Р2-72-27т	3	870	
Р9	ИИ-04-3, вып.4	Р2-72-57	10	1950	
Р10	272-14-16-ИЖ1-33.00.00	Р2-72-57-01	6	1950	
		Детали монтажные			
ММД-4	ИИ-04-8, в.3	ММД-4	8	8,50	
ММД-11	ИИ-04-10, в.5	ММД-11	66	0,14	

Согласовано:

Инв. № подл. | Подп. и дата | Взам. инв. №

Привязан

Инв. №

Рук. м-1	Колчин	
Рук. инж. м	Линецкий	
Рап	Рабинович	
Гип	Каледина	
Рук. гр. инж.	Ковальская	
Разраб.	Молодина	
Проверил	Ковальская	
Н. контр.	Гаврикова	

272-14-16-АС1

Рынок торговой площадью 900 кв.м

Гостиница

Спецификация элементов каркаса

Стадия	Лист	Листов
Р	93	

ЦНИИЭП г. Москва — Торгово-бытовых зданий и туристских комплексов

Типовой проект 272-14-16 Альбом II

Согласовано

Инв. N подл. | Подп. и дата | Взам. инв. N

2 этаж

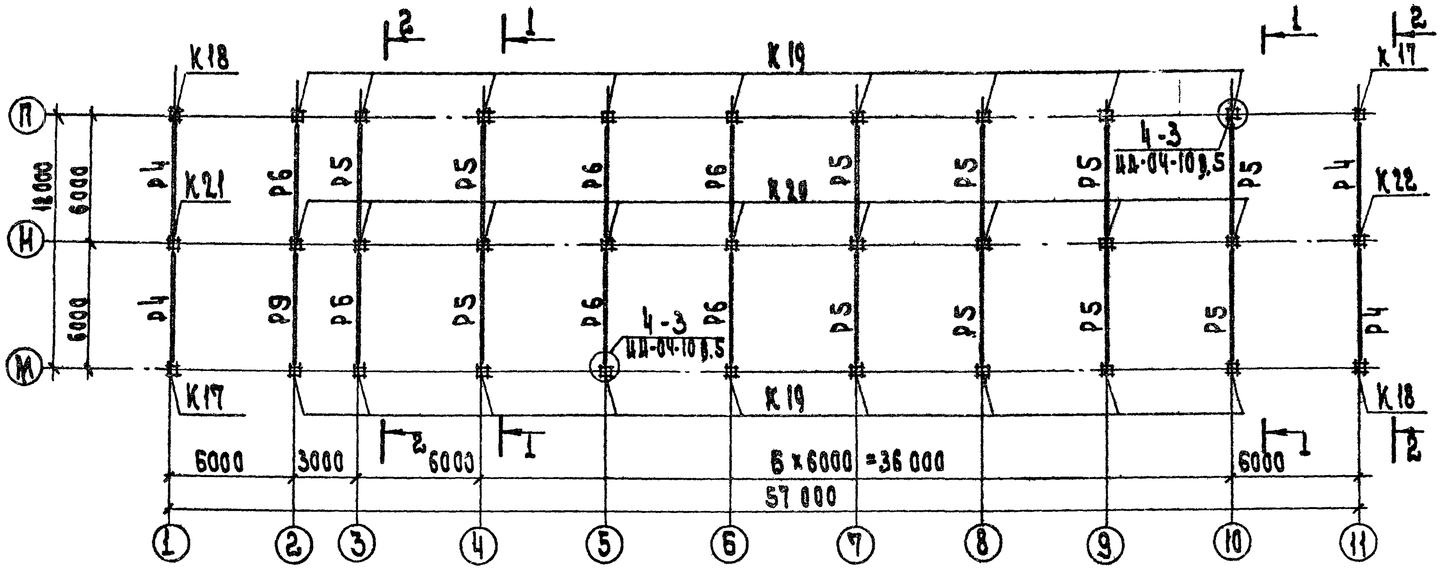

1 этаж

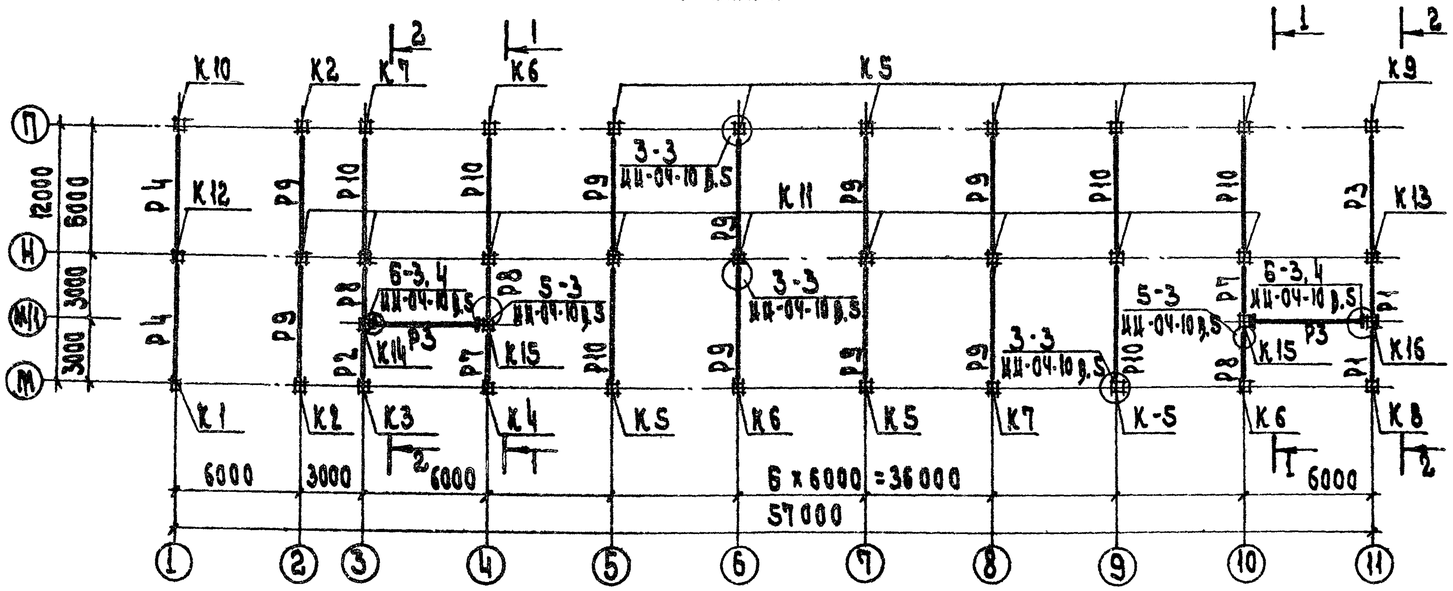

1 - 1

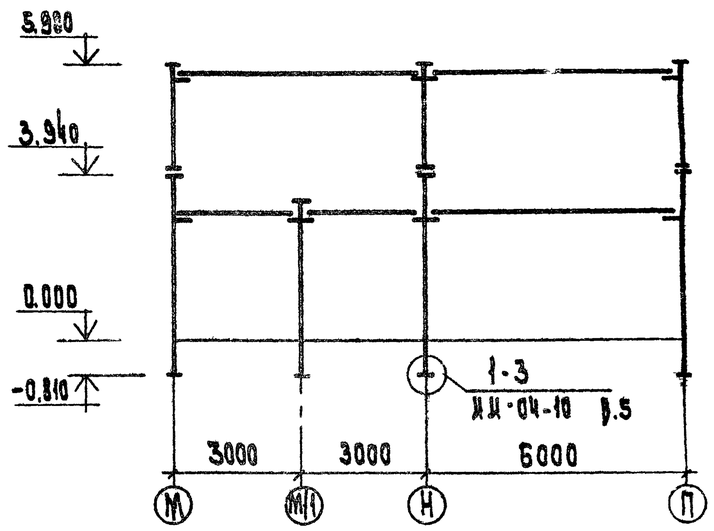

2 - 2

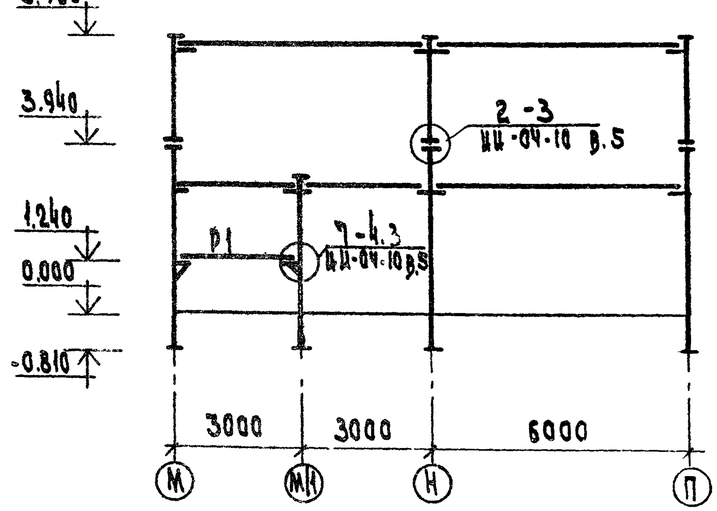

Спецификация элементов каркаса дана на листе 93

Условные обозначения:

Опирание ригеля на м.б. колодец колонны

Опирание ригеля на металлический столик

Привязан			
Инв. N			
Рук. маст.	Колчин		
Гл. инж. м.	Хицкий		
ГАП	Рабинович		
ГИП	Кардашка		
Рук. гр. ин.	Ковальская		
Разраб.	Молодина		
Пров. гр.	Ковальская		
Н. контр.	Егорова		

272-14-16-АС1

Рынок торговой площадью 900 кв. м

Гостиница

Стадия	Лист	Листов
Р	94	

Схемы расположения элементов каркаса 1 и 2 этажей

ЦНИИЭП торгово-бытовых зданий и туристских комплексов

г. Москва

Типовой проект 272-14-16 Альбом III

Марка поз	Обозначение	Наименование	Кол-на: перекрыт.	Кол-на: покрытие	Масса ед. кг: А *)	Масса ед. кг: Б *)	Примечание
		Изделия железобетонные					
		Панели перекрытий					
П1	Серия 1.243-2	ПТП8-16-14		2	448		
П2	ИИ-04-4, вып. 19,21	ПК4,5-58.12	8	16	2040		
П3		ПК4,5-58.15	16	25	2710	1890	
П4		ПК4,5-58.15П	13	16	2670	1860	
П5	ИИ-04-4, вып. 20,22	ПК8-28.12		1	1800	780	
П6		ПК8-28.15	1	2	1320	920	
П7		ПК8-28.15С	1		1275	890	
П8		ПР8-28.15С	2	2	1490	830	
П9		ПК8-28.15П	3	3	1285	900	
П10	ИИ-04-4, вып. 19,21	ПК8-58.12	10	1	2040	1420	
П11		ПК8-58.15	5	1	2710	1890	
П12		ПК8-58.15С	1		2650	1850	
П13		ПР8-58.15С	11	7	2630	1870	
П14		ПК8-58.15П	1	2	2670	1860	
							Объем бетона м3
		Участки монолитные					
УМ1	АС1 лист 99	УМ1	1				1,5
УМ2		УМ2	1				2,0
УМ3		УМ3	1	1			1,5
УМ4		УМ4	3				1,0
УМ5	лист 100	УМ5		1			2,0
УМ6		УМ6		1			1,8
УМ7		УМ7		1			1,6
УМ8		УМ8		1			1,6

Марка поз.	Обозначение	Наименование	Кол-на: перекрыт.	Кол-на: покрытие	Масса ед. кг: А *)	Масса ед. кг: Б *)	Примечание
УМ9	АС1 лист 100	УМ9		1			1,6
УМ10		УМ10		2			0,2
УМ11	лист 99	УМ11	6	8			0,4
УМ12		УМ12	1	1			0,4
УМ13		УМ13	1				0,5
УМ14		УМ14	1				0,2
УМ15		УМ15	1				0,5
УМ16		УМ16	1				0,9
УМ17		УМ17	1				0,1
		Изделия металлические					
		Детали монтажные					
ММД16	ИИ-04-10, в.6	ММД16	10		0.730		
ММД17		ММД17	13	18	1,290		
ММД18		ММД18	8	8	1,150		
ММД23		ММД23	18	8	0,386		
ММД24		ММД24	18	8	0,133		
ММД25		ММД25	33	42	0,322		
ММД26		ММД26	33	42	0,095		
ММД30л		ММД30л	4	3	3,780		
ММД30пр		ММД30пр.	3	3	3,780		
ЗД1	272-14-16-ИИ2-03.00	ЗД1	8	6	0,83		

Схема перекрытия на отм. 3.300

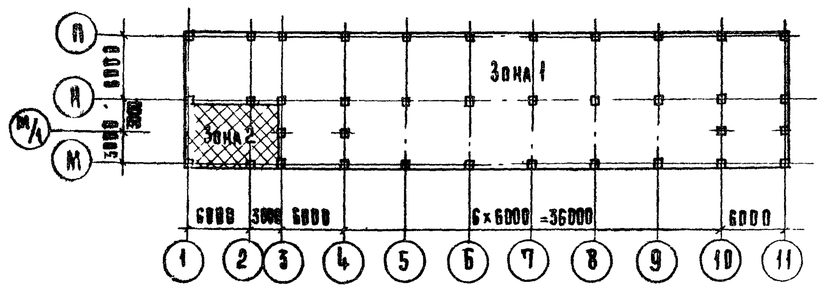

Таблица временных расчетных нагрузок на перекрытие

Зоны	1	2	
Нагрузка кгс/м2	300	520	

*) А - Панели перекрытия из тяжелого бетона (основной вариант)

Б - то же из легкого бетона

Рук. т.	Кравчи	
Гл. инж. т.	Линецкий	
РАП	Рабинович	
РИП	Каледина	
Рук. группы	Ковальская	
Разработ.	Молодина	
Проверил	Ковальская	
Н. контр.	Лаврова	

Привязан

Инв. №

272-14-16-АС1

Рынок торговой площадью 900 кв.м.

Гостиница

Спецификация элементов перекрытия и покрытия

Стадия	Лист	Листов
Р	95	

ЦНИИЭП торгово-бытовых зданий и туристских комплексов г. Москва

Согласовано:

Инв. № подл. | Подп. и дата | Взам. инв. №

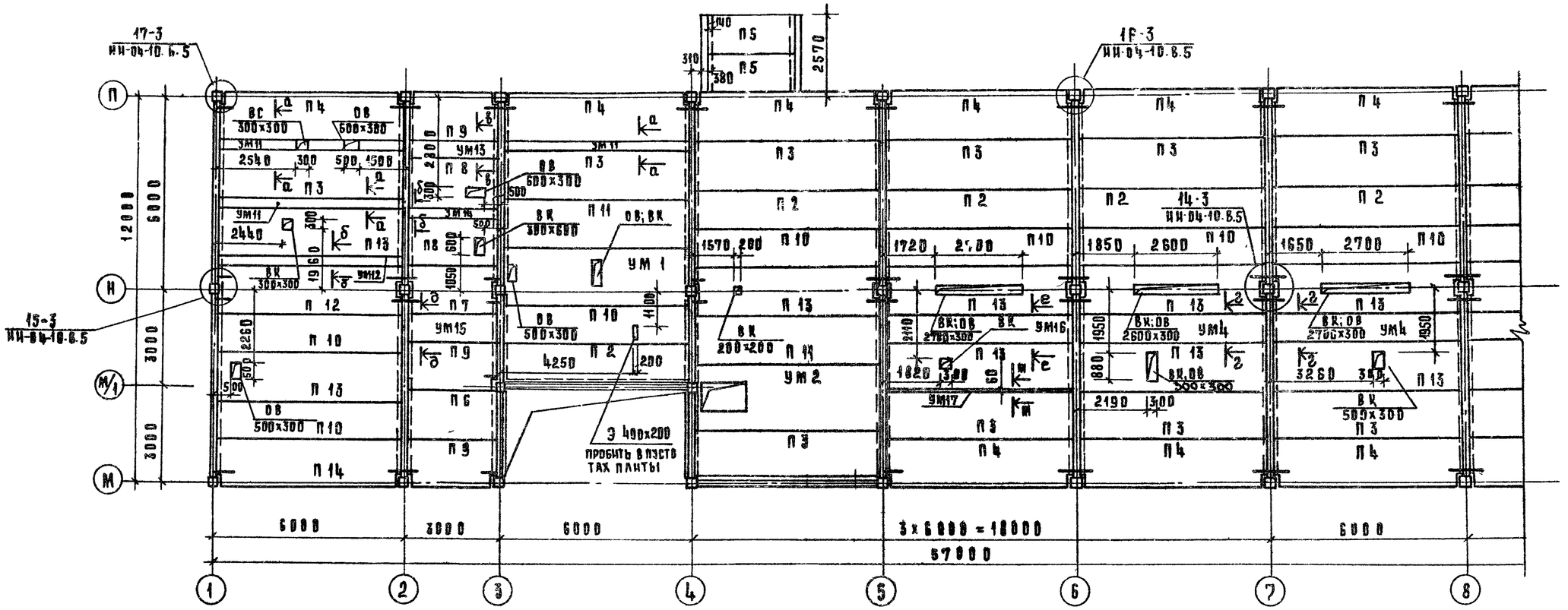

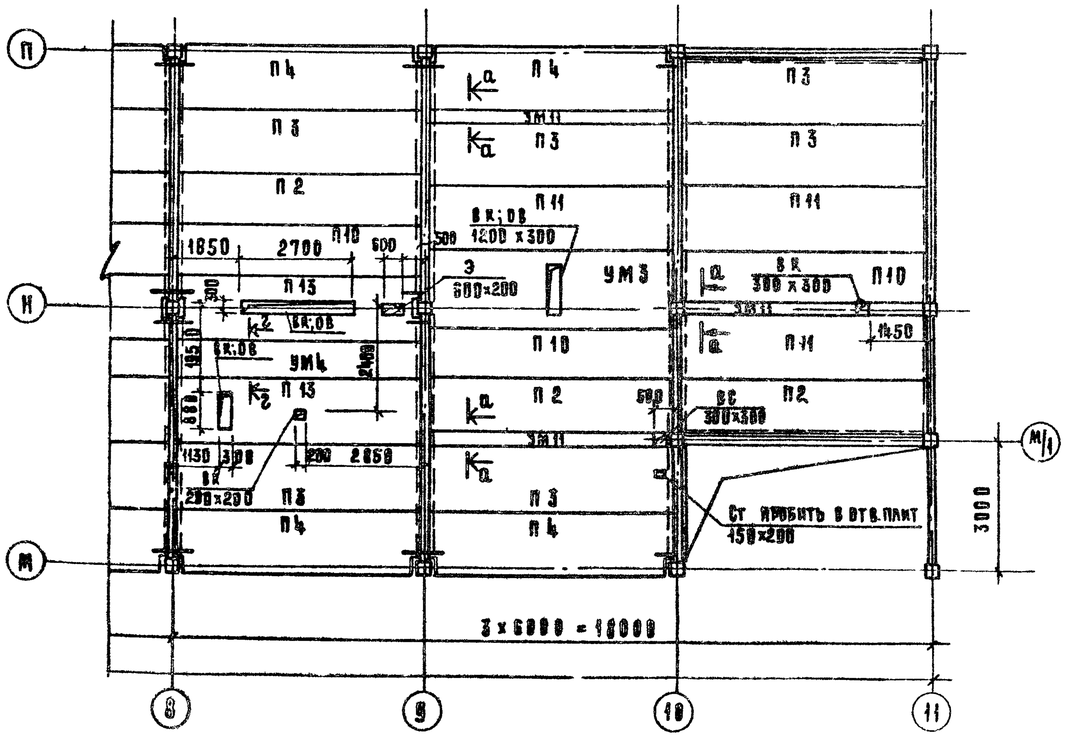

1. Спецификация к схемам элементов перекрытия дана на л. 95
2. Участки монолитные даны на л.л. 99, 100.

Рук. м-1	Колчин		
Гл. инж. м	Линецкий		
Гап	Рабинович		
Гип	Каледина		
Рук. гр. инж.	Ковальская		
Разработ.	Молодина		
Проверил	Ковальская		
Н. контр.	Лаврова		

ПРИВЯЗАН

ИНВ. №

272-14-16-АС1

Рынок торговой площадью 900 кв м

Гостиница

Схема расположения элементов перекрытия

Стадия	Лист	Листов
Р	96	

ЦНИИЭП г. Москва — Торгово-бытовых зданий и туристских комплексов

Типовой проект 272-14-16 Альбом II

СОГЛАСОВАНО: ОВ, ВК, ЭО — Толоболина, Заицева, Ширшанов

Инв. № подл. | Подп. и дата | Взам. инв. №

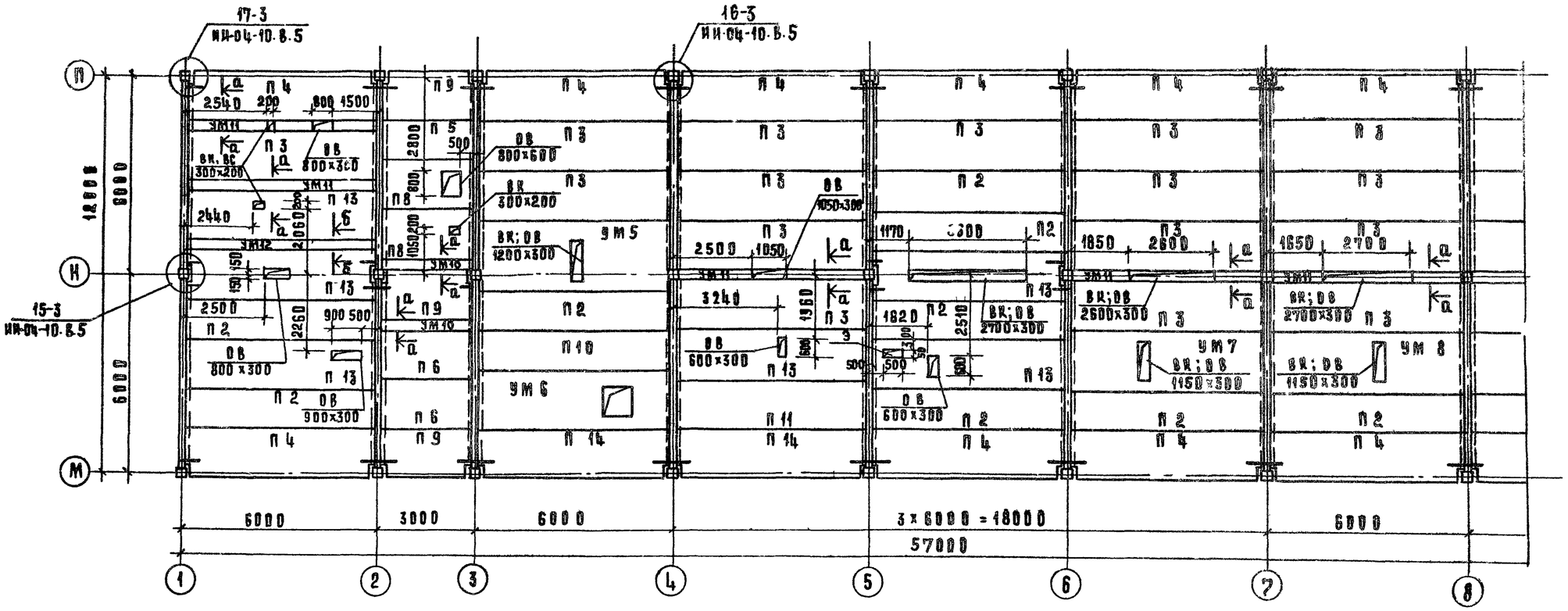

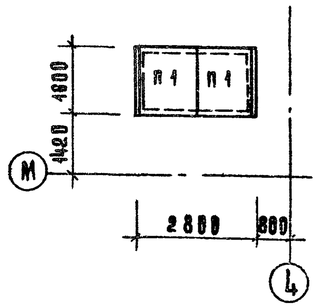

1. Спецификация к схемам элементов перекрытия дана на л. 95
2. Участки монолитные даны на л.л. 99,100

Рук. м-1	Колчин		
Гл. инж. м	Линецкий		
ГАП	Рабинович		
ГИП	Каледина		
Рук. гр. инж.	Ковальская		
Разраб.	Молодина		
Пров.	Ковальская		
Н. контр.	Лаврова		

ПРИВЯЗАН

ИНВ. №

272-14-16-АС1

Рынок торговой площадью 900 кв.м.

Гостиница

Схема расположения элементов покрытия

Стадия	Лист	Листов
Р	97	

ЦНИИЭП г. Москва

торгово-бытовых зданий и туристских комплексов

Типовой проект 272-14-16 Альбом II

СОГЛАСОВАНО:
ОВ Голобалина
ВК Залицева
ЭО Жиршаков

ИНВ. № ПОДЛ. | ПОДПИСЬ И ДАТА | ВЗАМ. ИНВ. №

Типовой проект 272-14-16 Альбом II

Спецификация элементов монолитных участков УМ1...УМ17 (см. л.л. 99, 100)

Марка поз.	Обозначение	Наименование	Кол. на исполнение УМ1	УМ2	УМ3	УМ4	УМ5	УМ6	УМ7	УМ8	УМ9	УМ10	УМ11	УМ12	УМ13	УМ14	УМ15	УМ16	УМ17	УМ18	УМ19	Всего	Масса ед. кг.	Примечание
		Каркасы																						
КР1	272-14-16-ИЖ2-01.00	КР1	6	8	6	6	8	8	6	6	6							6	1			67	25.03	
КР2	-01	КР2													5		6					11	12.31	
КР3	-02	КР3	3		2		2		2	2	2											13	3.52	
КР4	-03	КР4						2														2	2.88	
КР5	-02 00	КР5		1																		1	3.88	
КР6	-01 00-04	КР6		3																		3	3.29	
		Детали закладные																						
	272-14-16-ИЖ2-03.00	ЗД1		8																		8	0.83	
		Отдельные стержни																						
1		ФбАIгост 5781-75, ℓ=230				80											40	80				200	0.05	
2		ФбАIгост 5781-75, ℓ=280	80		80		40		40	40	40											320	0.06	
3		ФбАIгост 5781-75, ℓ=330		40					40	40	40											160	0.07	
4		ФбАIгост 5781-75, ℓ=410						40														40	0.09	
5		ФбАIгост 5781-75, ℓ=480						40														40	0.11	
6		ФбАIгост 5781-75, ℓ=580		40			40								20							100	0.13	
7		ФвАIIгост 5781-75, ℓ=1250										19	40	40		19						118	0.49	
8		ФбАIгост 5781-75 п.м										5 60	11 60	11 60		5.60						344	7.64	
9		ФвАIIгост 5781-75 п.м	130	75.4	120	53.5	120	83.9	112.5	112 5	112 5						25 5	51 5				997.3	494.1	

Выборка стали на один элемент, кг

Марка	Арматурные изделия: Сталь AI гост 5781-75 ⌀6		Сталь AIII гост 5781-75 ⌀8	⌀12	⌀22	Вст. 3кп гост 103-76 δ=8		Итого	Закладные изделия: Сталь AIII гост 5781-75 ⌀8		Вст. 3 кп гост 103-76 δ=6		Итого	Всего
УМ1	18 8		51.4	33.8	103 2	2.8		210.0						210.0
УМ2	28 0		29.8	52.8	137.6	3.7		251.9	1.0		5.7		6.7	258.6
УМ3	19.3		47.4	36.8	103.2	2.8		209.5						209.5
УМ4	17.5		21.2	30.7	103.2	2.8		175.4						175.4
УМ5	29.0		41.4	47.0	137.6	3.7		264.7						264.7
УМ6	26.8		33.1	45.9	137.6	3.7		247.1						247.1
УМ7	19.7		44.5	36.8	103.2	2.8		207.0						207.0
УМ8	19.7		44.5	36.8	103.2	2.8		207.0						207.0
УМ9	19.7		44.5	36.8	103.2	2 8		207.0						207.0
УМ10	1.3		9.3					10.6						10.6
УМ11	2.6		19.6					22.2						22.2
УМ12	2.6		19.6					22.2						22.2
УМ13	8.4			12.3	41.3	2.3		64.3						64.3
УМ14	1.3		9.3					10.6						10.6
УМ15	8.9		10.1	14.7	49.5	2.8		86.0						86.0
УМ16	17.5		20.4	30.7	103.2	2.8		174.6						174.6
УМ17	2.3			5.1	17.2	0.5		25.1						25.1

Согласовано

Инв. № подл. | Подп. и дата | Взам. инв. №

Привязан

Инв. №

Рук. мас.	Колчин		
Гл. инж. п.	Линецкий		
ГАП	Рабинович		
ГИП	Каледина		
Рук. гр. ин.	Ковальская		
Разработ.	Молодина		
Провер.	Каледина		
Н. контр.	Лаврова		

272-14-16-АС1

Рынок торговой площадью 900 кв.м

Гостиница

Стадия	Лист	Листов
Р	98	

Спецификация элементов монолитных участков УМ1÷УМ17. Выборка стали.

ЦНИИЭП торгово-бытовых зданий и туристских комплексов. г. Москва

Типовой проект 272-14-16 Альбом I

УМ 1

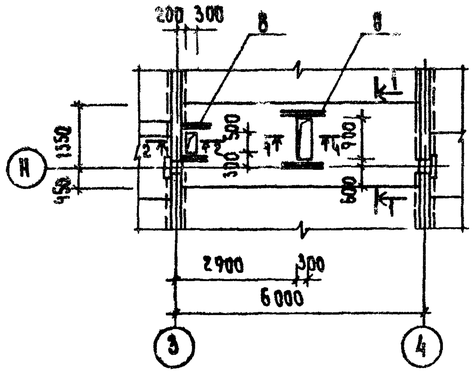

УМ 2

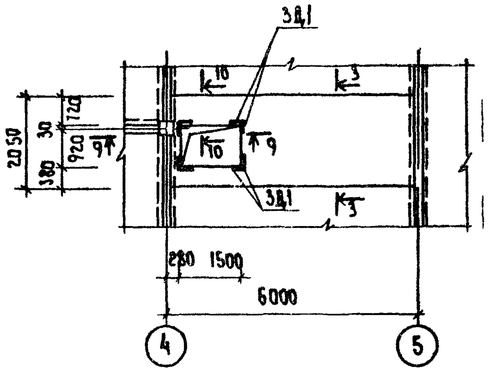

УМ 3

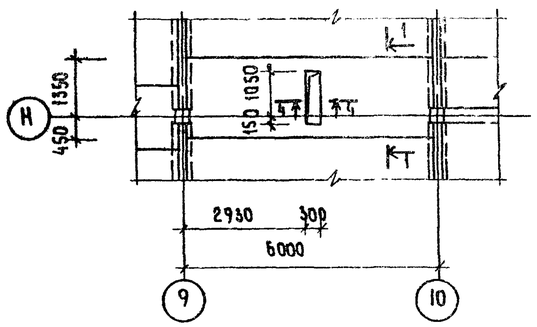

1-1

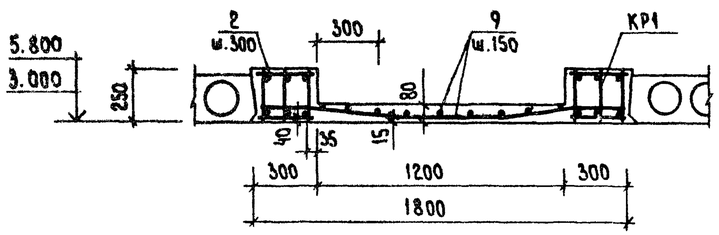

3-3

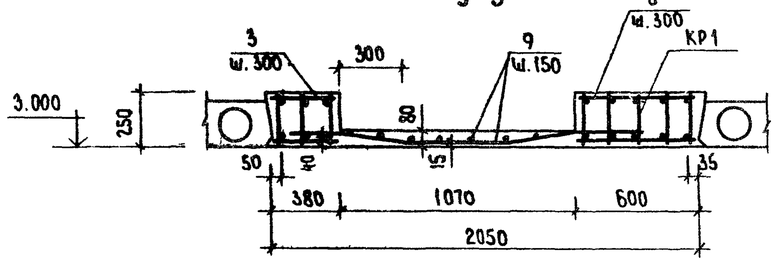

4-4 (8-8)

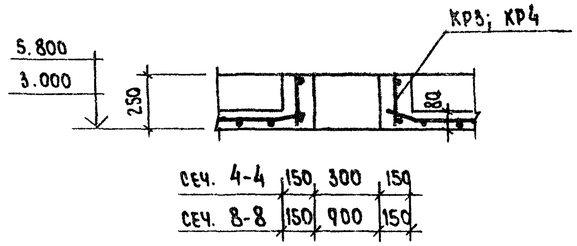

2-2

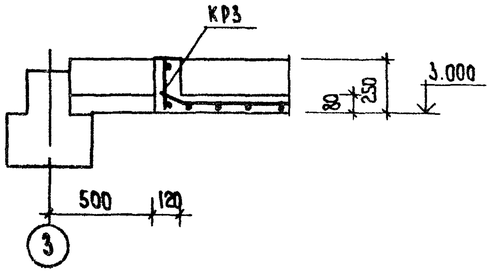

Б-Б (УМ12, УМ14)

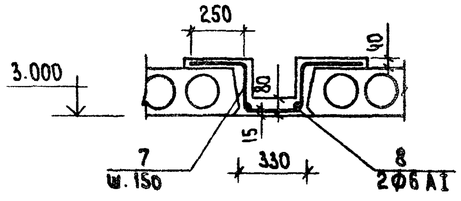

д-д; е-е; г-г (УМ15) (УМ16) (УМ4)

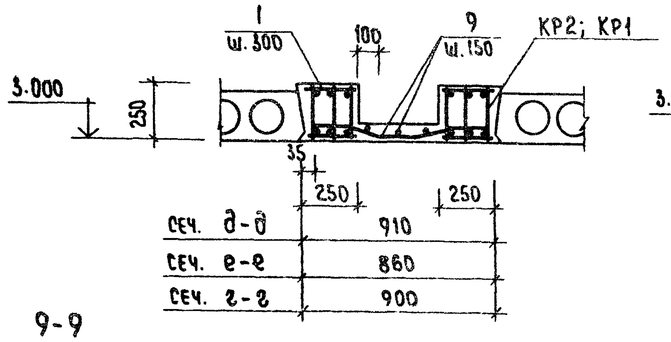

Ж-Ж (УМ17)

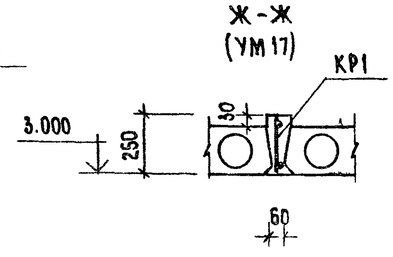

а-а (УМ11; УМ10)

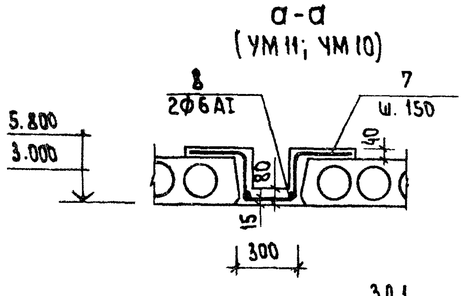

в-в (УМ13)

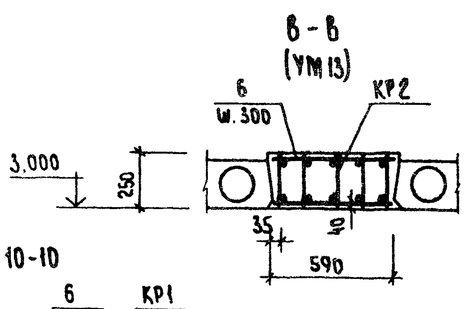

9-9

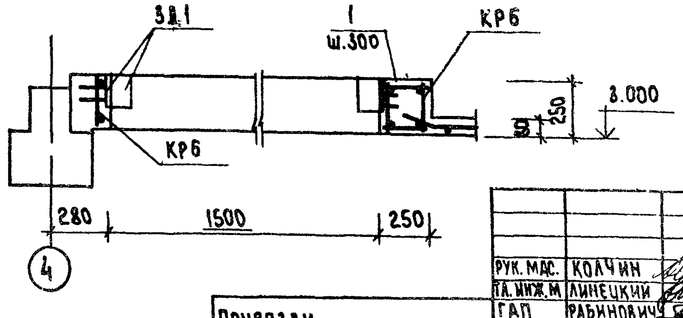

10-10

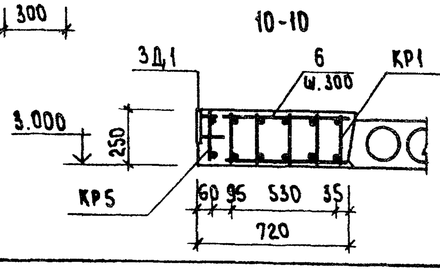

Привязан			
Инв. N			
Рук. МДС.	Колчин		
Гл. инж. М	Линецкий		
ГАП	Рабинович		
ГИП	Каледина		
Рук. гр. н.	Ковальская		
Разраб.	Молодина		
Проверил	Ковальская		
Н. контр.	Лаврова		

272-14-16-АС1

Рынок торговой площадью 900 кв. м

Гостиница

Стадия	Лист	Листов
Р	99	

Участки монолитные УМ1-УМ4, УМ10-УМ17.

ЦНИИЭП г. Москва

Торгово-бытовых зданий и туристских комплексов

17615-02

Согласовано:

Инв. N подл. | Подп. и дата | Взам. инв. N

Типовой проект 272-14-16 Альбом I

Согласовано

Инв.N подл. | Подп. и дата | Взам. инв.N

УМ5

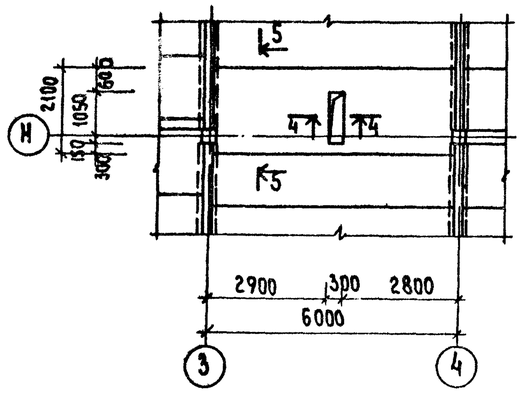

УМ6

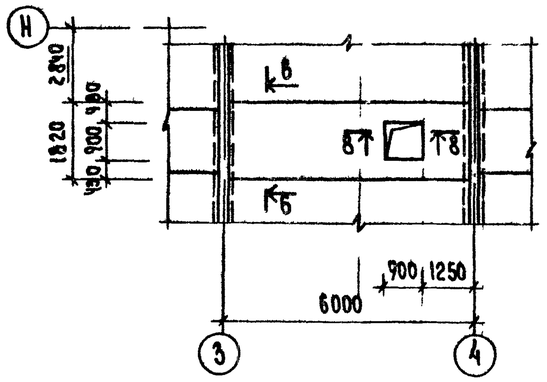

УМ7 УМ8

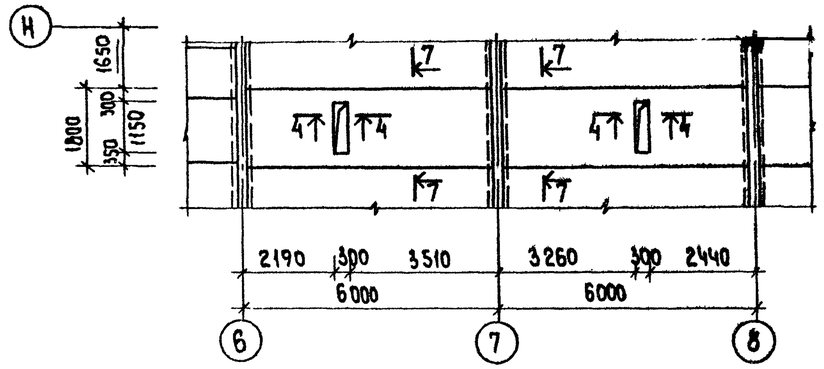

5-5

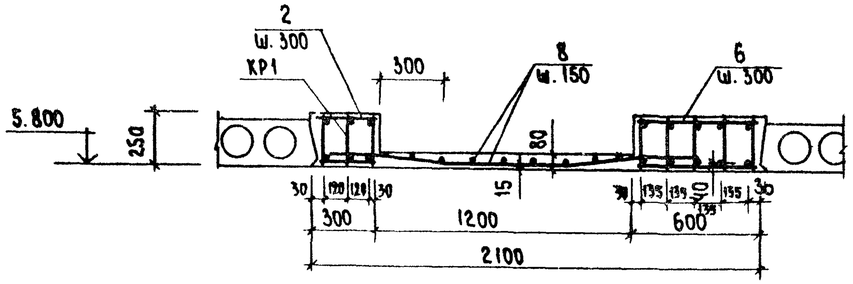

6-6

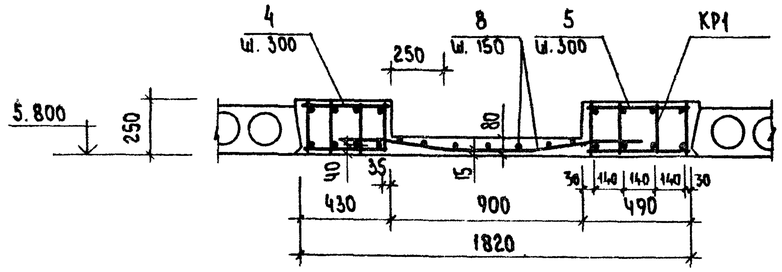

УМ9

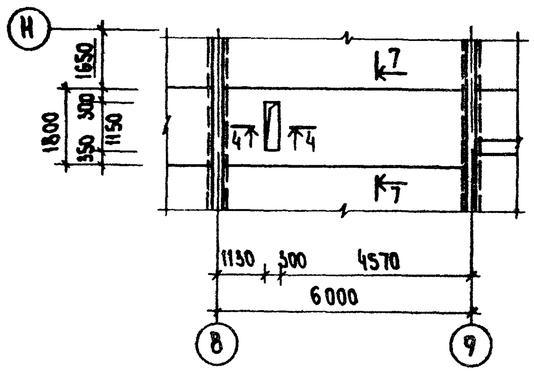

7-7

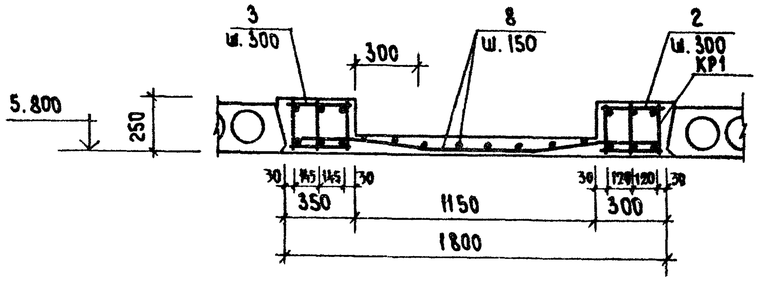

			272-14-16-АС1
РУК. МАС.	КОЛЧИН		Рынок торговой площадью 900 кв.м
ГА. ИНЖ. М	ЛИНЕЦКИЙ		
ГАП	РАБИНОВИЧ		
ГИП	КАЛЕДИНА		Гостиница
РУК. ГР. И.	КОВАЛЬСКАЯ		
РАЗРАБ.	МОЛОДИНА		Участки монолитные УМ5 - УМ9
ПРОВЕРИЛ	КАЛЕДИНА		
Н. КОНТР.	ЛАВРОВА		

СТАДИЯ	ЛИСТ	ЛИСТОВ
Р	100	

ЦНИИЭП торгово-бытовых зданий и туристских комплексов г. Москва

ПРИВЯЗАН

ИНВ.N

Марка поз.	Обозначение	Наименование	Кол. А*)	Кол. Б*)	Масса ед. кг А*)	Масса ед. кг Б*)	Примечание
		Панели наружных стен					
ПС 1	ИИ-04-5, вып. 7; 9	Н- 30- 9	1	1	1020	590	
ПС 2		Н- 45- 9	6	6	1540	890	
ПС 3		Н- 60- 9	14	14	2060	1190	
ПС 4		Н- 3- 12	10	10	130	80	
ПС 5		Н- 6- 12	4	4	270	150	
ПС 6		Н- 12- 12	54	54	540	300	
ПС 7		Н- 45- 12	2	2	2040	1190	
ПС 8		Н- 60- 12	2	2	2750	1590	
ПС 9		Н- 30- 15	2	2	1710	990	
ПС 10		Н- 60- 15	22	22	3440	1990	
ПС 11		Н- 3- 18	9	9	190	110	
ПС 12		Н- 6- 18	2	2	400	230	
ПС 13		Н- 12- 18	3	3	810	470	
ПС 14		Н- 18- 18	1	1	1220	710	
ПС 15		Н- 30- 18	4	4	2060	1190	
ПС 16		Н- 45- 18	4	4	3090	1780	
ПС 17		Н- 60- 18	2	2	4130	2390	
ПС 18		Н- 4- 27	3	3	440	160	
ПС 19		НУ 1- 18	4	4	480	280	
ПС 20		Н- 18- 27	2	2	1840	1060	
ПС 21	272-14-16-НЖ 1-55-80.00	НП- 30- 12- 01	2	2	1370	790	
ПС 22	54.00.00	НП- 60- 12- 03	22	22	2730	1590	
ПС 23	ИИ-04-5, Вып. 7; 9.	НУ 1- 9	4	4	240	140	
ПС 24		НУ 1- 12	8	8	320	190	
ПС 25		НУ 1- 15	4	4	400	240	

Марка поз.	Обозначение	Наименование	Кол. А*)	Кол. Б*)	Масса ед. кг А*)	Масса ед. кг Б*)	Примечание
		Панели асбестоцементные					
ПС 26	272-14-16-ИД-12.00-01	ПА 6	5	5			
ПС 27	-12.00	ПА 5	3	3			
ПС 28	-14.00	ПА 7	16	16			
		Изделия металлические					
		Детали монтажные					
ММН-1	ИИ-04-10. Вып.6	ММН-1	66		1.68		
ММН-2		ММН-2		66	1.70		
ММН-3		ММН-3	141	229	0.46		
ММН-4		ММН-4	123	24	0.47		
ММН-5		ММН-5		11	0.94		
ММН-6		ММН-6	40	40	0.63		
ММН-7		ММН-7	48	8	2.06		
ММН-8		ММН-8		40	2.20		
ММН-10		ММН-10	8	8	13.40		
ММН-17		ММН-17	4	4	1.57		
ММН-14		ММН-14	289	289	0.24		
1		ф20 А I ГОСТ 5781-75, ℓ=200	24	24	0.50		
2		L 45×5 ГОСТ 8509-72 п.м	26.1	26.7	90.00		

*) А- количество и масса стеновых панелей из легкого бетона (основное решение)

Б- То же из ячеистого бетона (вариант)

Типовой проект 272-14-16 Альбом II

Согласовано:

Инв. № подл. | Подпись и дата | Взам. инв. №

Привязан

Инв. №

Рук.маст.	Колчин	
Гл.инж.м.	Линецкий	
ГАП	Рабинович	
СИП	Каледина	
Рук.гр.	Ковальская	
Разраб.	Колодина	
Пров.	Каледина	
Н.контр.	Выточин	

272-14-16-АС1

Рынок торговой площадью 900 кв.м.

Гостиница

Стадия	Лист	Листов
Р	101	

Спецификация к схемам панелей стен

ЦНИИЭП торговых зданий и туристских комплексов г. Москва

Типовой проект 272-14-16 Альбом III

по оси П

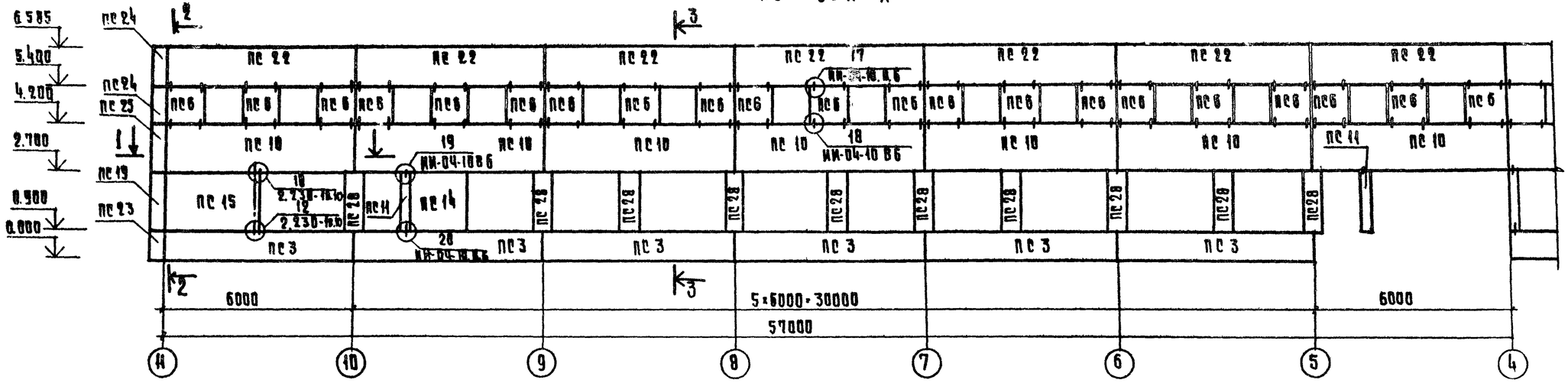

по оси 1

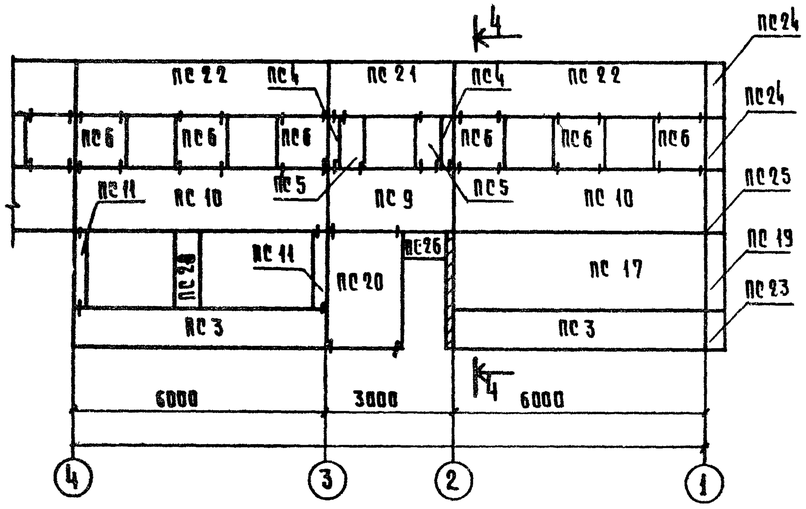

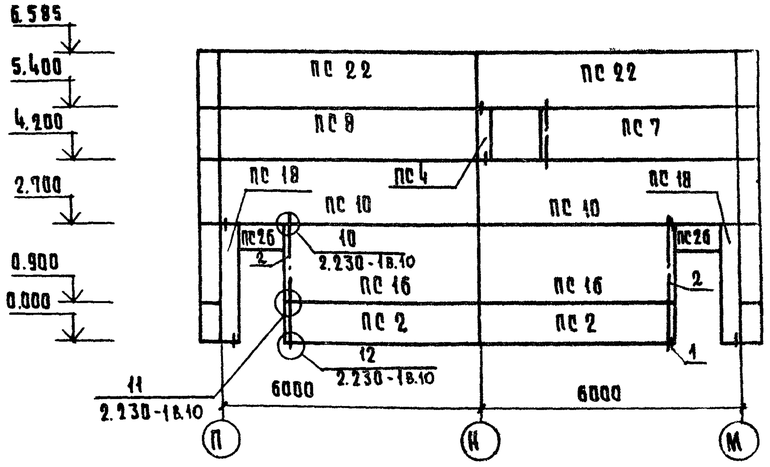

СОГЛАСОВАНО

Инв. № подл. | Подпись и дата | Взам. инв. №

Привязан				272-14-16-АС1	
				Рынок торговой площадью 900 кв.м.	
				Гостиница	Стадия: Р; Лист: 102; Листов:
Рук.маст.	Колчин			Схемы расположения панелей стен по осям П, 1	ЦНИИЭП торгово-бытовых зданий и туристских комплексов, г. Москва
Гл.инж.м	Линецкий				
ГАП	Рабинович				
ГИП	Каледина				
Рук.группы	Ковальская				
Разработ.	Молодина				
Провер.	Каледина				
Н.контр.	Лаврова				
Инв. №					

Типовой проект 272-14-16 Альбом II

по оси М

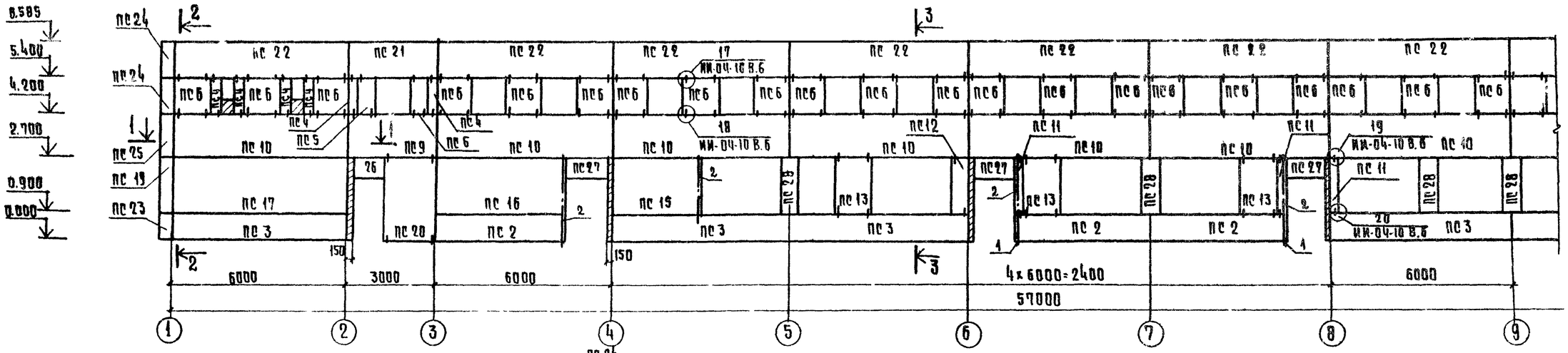

1-1

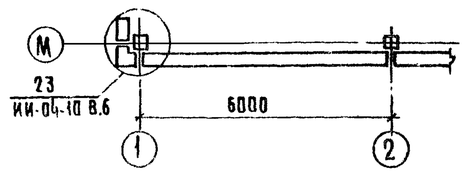

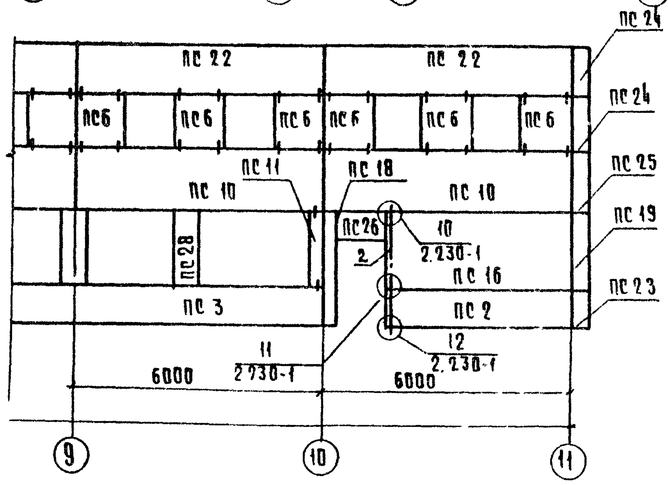

по оси Н

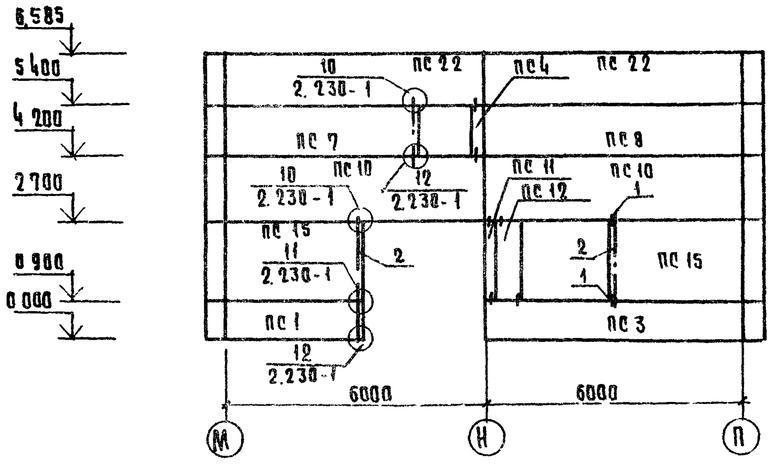

2-2

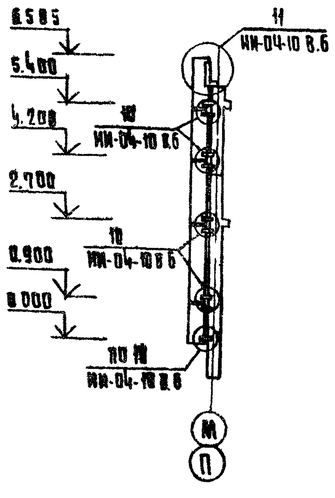

3-3

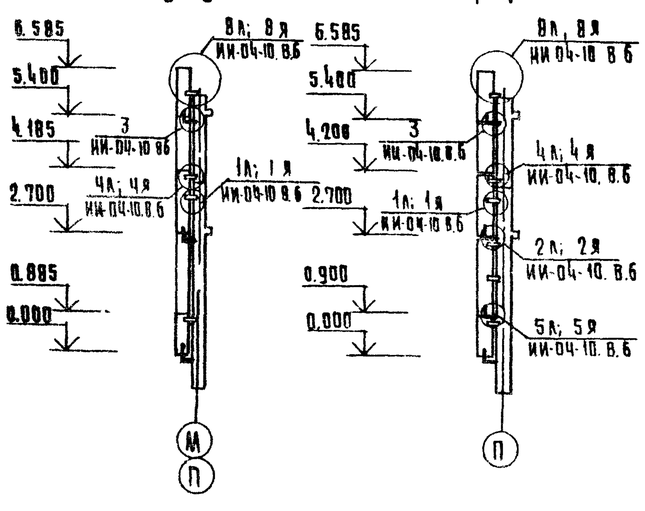

4-4

Согласовано:

Инв.№ подл. | Подп. и дата | Взам. инв.№

				272-14-16-АС1	
Рук.М.	Кокчин			Рынок торговой площадью 900кв.м.	
Гл.инж.м	Линецкий				
ГАП	Рабинович			Гостиница	Стадия Р; Лист 103; Листов
ГИП	Каледина				
Рук.гр.инж.	Ковальская			Схемы расположения панелей стен по осям М,Н	УНИИЭП торгово-бытовых зданий и туристских комплексов г. Москва
Разраб.	Молодина				
Провер.	Каледина				
Н.контр.	Лаврова				

Привязан

Инв.№

Типовой проект 272-14-16 Альбом II

Лестница Л2

1-1

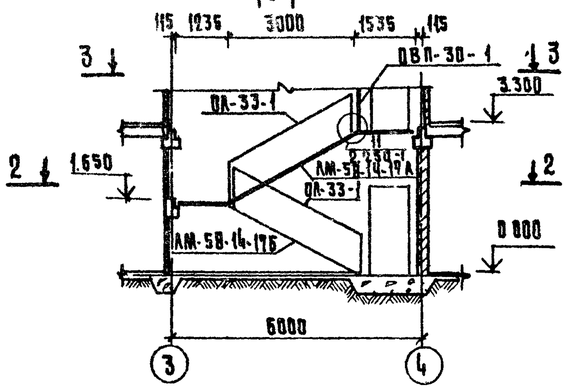

3-3

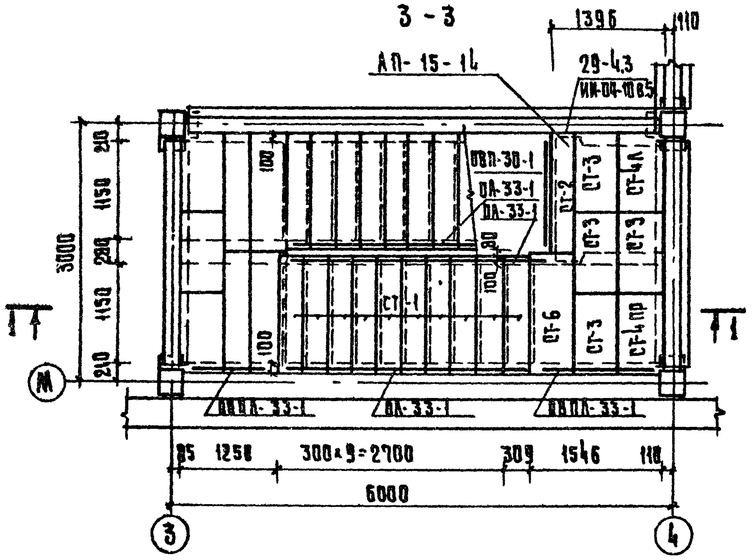

2-2

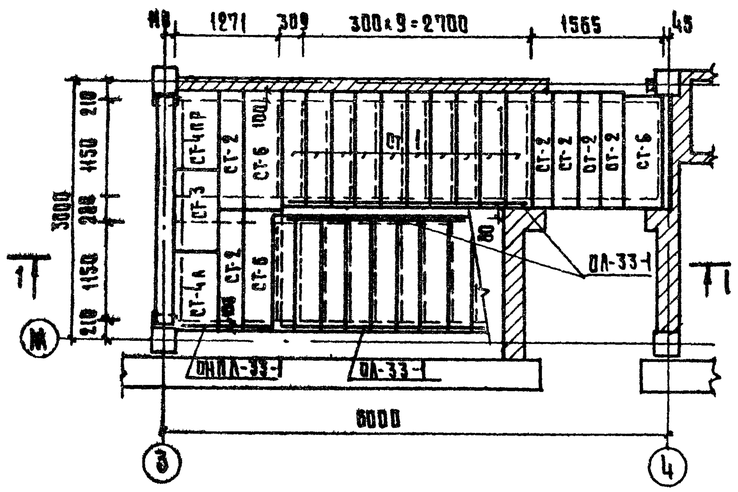

Лестница Л3

4-4

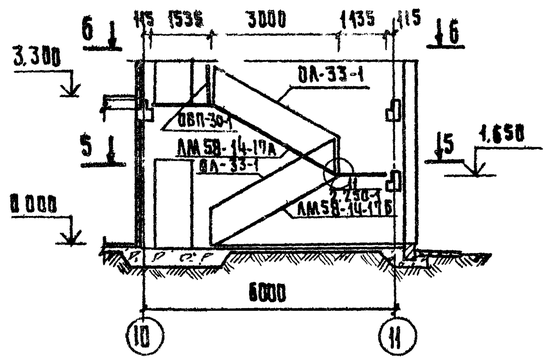

6-6

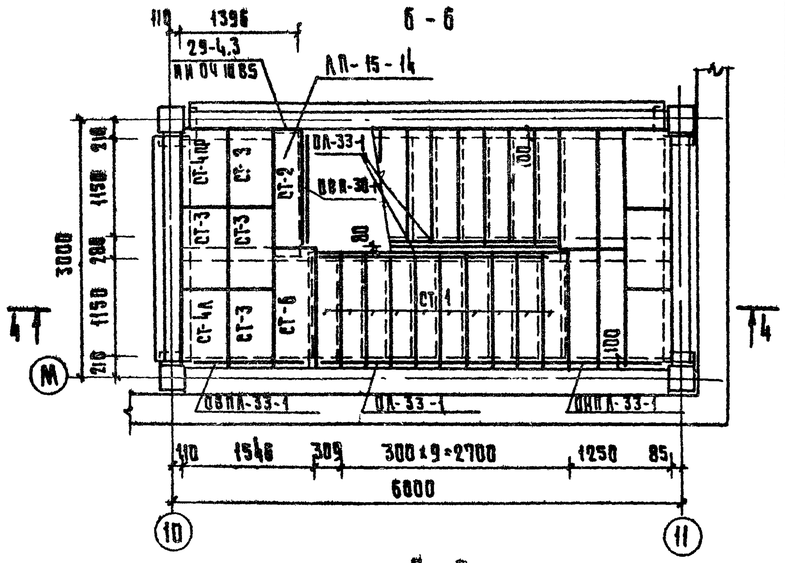

5-5

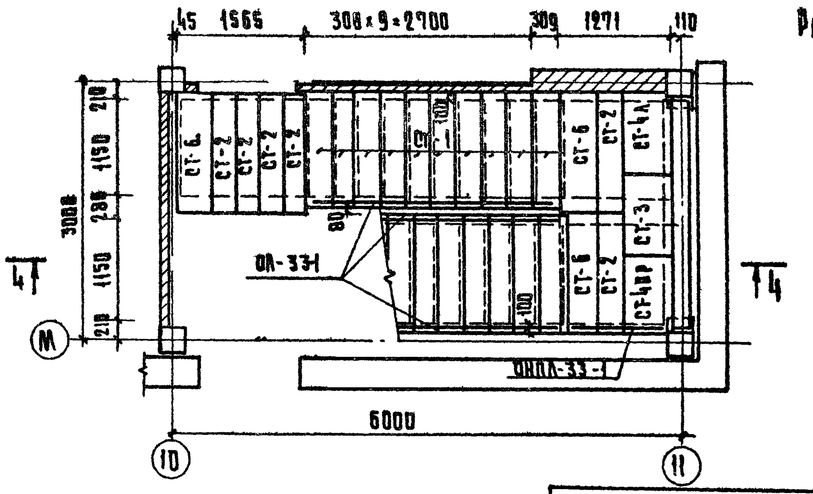

Спецификация элементов лестниц Л2 и Л3

Марка поз.	Обозначение	Наименование	Кол. Л2	Кол. Л3	Масса ед. кг	Примечание
		Изделия железобетонные				
		Марши лестничные				
	ИИ-04-7. В.3	ЛМ-58-14-17А	1	1	2240	
		ЛМ-58-14-17Б	1	1	2240	
		Площадка лестничная				
	ИИ-04-7. В.1	ЛП-15-14	1	1	590	
		Проступи накладные				
		СТ-1	20	20		
		СТ-2	7	7	40	
		СТ-3	5	5	50	
		СТ-4А	2	2	50	
		СТ-4пр	2	2	50	
		СТ-6	4	4	60	
		Изделия металлические				
		ограждения				
	ИИ-04-8. В.4	ОЛ-33-1	3	3	46.24	
		ОВП-30-1	1	1	22.72	
		ОВПЛ-33-1	1	1	18.98	
		ОНПЛ-33-1	1	1	18.40	
		Детали монтажные				
	ИИ-04-10 В.5	ММД-28	2	2	1.22	
	2.250-1 В.3	ММ-39	24	24	0.38	

Расположение лестниц на плане даны на л.л. 84,85

Рук.маст.	Колчин		272-14-16-АС1
Гл.инж.м.	Линецкий		Рынок торговой площадью 900 кв.м.
ГАП	Рабинович		Гостиница
ГИП	Калединa		
Рук.гр.инж.	Ковальская		
Разраб.	Молодина		Лестницы Л2 и Л3
Пров.	Ковальская		
Н.контр.	Лавтова		

Стадия	Лист	Листов
Р	104	

ЦНИИЭП г. Москва — Торгово-бытовых зданий и туристских комплексов

Привязан

Инв. №

Согласовано

Инв. № подл. | Подпись и дата | Взам. инв. №

Типовой проект 272-14-16 Альбом II

Схема разбивки закладных деталей под витражи

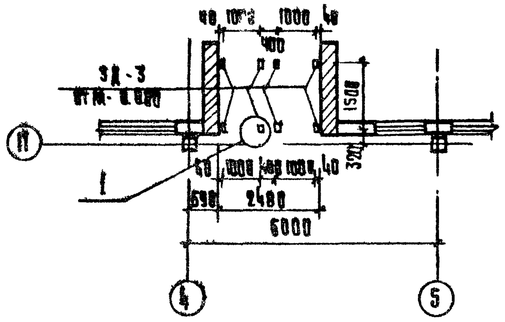

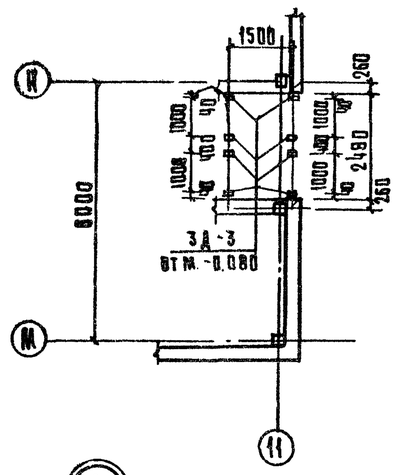

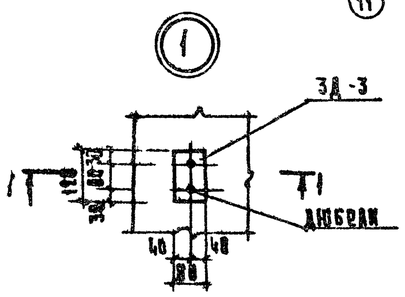

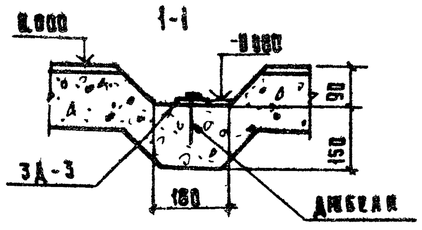

Таблица 1

Ведомость перемычек

	Тип	Сечение	Этаж	Кол-во мест на 1 эт.
Внутренние	пр1	2.100	0.000	2
	пр2	2.100	0.000	3
	пр3	2.100 / 5.400	0.000	14
			+3.300	5
	пр4	5.400	+3.300	1
	пр5	2.100 / 5.400	0.000	2
			+3.300	2
Наружные	пр6	8.200	+6.100	1

продолжение табл. 2

Марка позиц.	Обозначение	Наименование	Количество 1эт	2эт	всего	Масса ед. кг.	Примечание
	ГОСТ 9573-72	Минераловатн. плиты М 125 м³			24.71		
		Марки монтажные					
	2.230-1, вып.10, л.22	ММ-39	95		95	0.24	
	л.22	ММ-41	20		20	0.38	
	л.23	ММ-44	68		68	0.15	
		Деталь закладная					
		под витражи					
ЗД-3	272-14-16-ИМ 2-11.00	ЗД-3	16		16	0.45	

Деталь стыка панелей перегородок

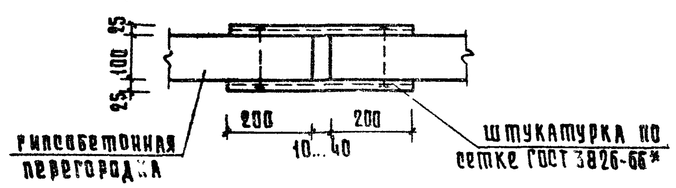

Таблица 2

Спецификация к схемам расположения панелей перегородок, перемычек и закладных деталей под витражи (л.л. 84,85)

Марка позиц.	Обозначение	Наименование	Количество 1эт.	2эт.	всего	Масса ед. кг.	Примечание
		Изделия бетонные и железобетонные					
		перемычки					
1	1.138-10, вып. 4, л.19..21	1пр1-10.12.14	14	5	19	50	
2		1пр1-12.12.14	4	1	5	50	
3		1пр1-15.12.14	8	2	10	75	
4	л.29	1пр38-15.12.22		1	1	75	
		перегородки гипсобетонные					
пр1	1.231-1, вып.1 л.17	пг-33-27	2		2	840	
пр2	л.16	пг-33-20	6		6	625	
пр3	л.15	пг-33-15	6		6	460	
пр4	л.14	пг-33-13	1		1	415	
пр5	л.14	пг-33-9	3		3	290	
пр6	л.14	пг-33-8	6		6	260	
пр7	л.13	пг-33-5	7		7	150	
пр8	л.29	пг-33-19б	5		5	575	
пр9	л.14	пр-33-13р	11		11	380	
пр10	1.231-1, вып.2 л.15	пг-33-13.9	2		2	122	
пр11	л.15	пр-33-10.9	9		9	94	
пр12	л.14	пр-33-9.9	1		1	85	
		Материалы					
	1.231-3, вып.1	сухая гипсовая					
		штукатурка, м²			9890		
		древесина, м³			3,46		

Маркировка элементов перегородок и перемычек дана на л.л. 84, 85

Привязан

Инв. №

Рук. маст.	Кодчин	
Гл. инж. м.	Кинецкий	
ГАП	Рабинович	
ГИП	Каледина	
Рук. группы	Ковальская	
Разраб.	Ларина	
Провер.	Высочин	
Н. контр.	Лаврова	

272-14-16-АС1

Рынок торговой площадью 900 кв. м.

Гостиница

Стадия	Лист	Листов
Р	105	

Спецификация к схемам расположения панелей перегородок, перемычек и закладных деталей под витражи

ЦНИИЭП торгово-бытовых зданий

Справочно: Инв. № подл. | Подп. и дата | Взам. инв. №

Типовой проект 272-14-16 Альбом V

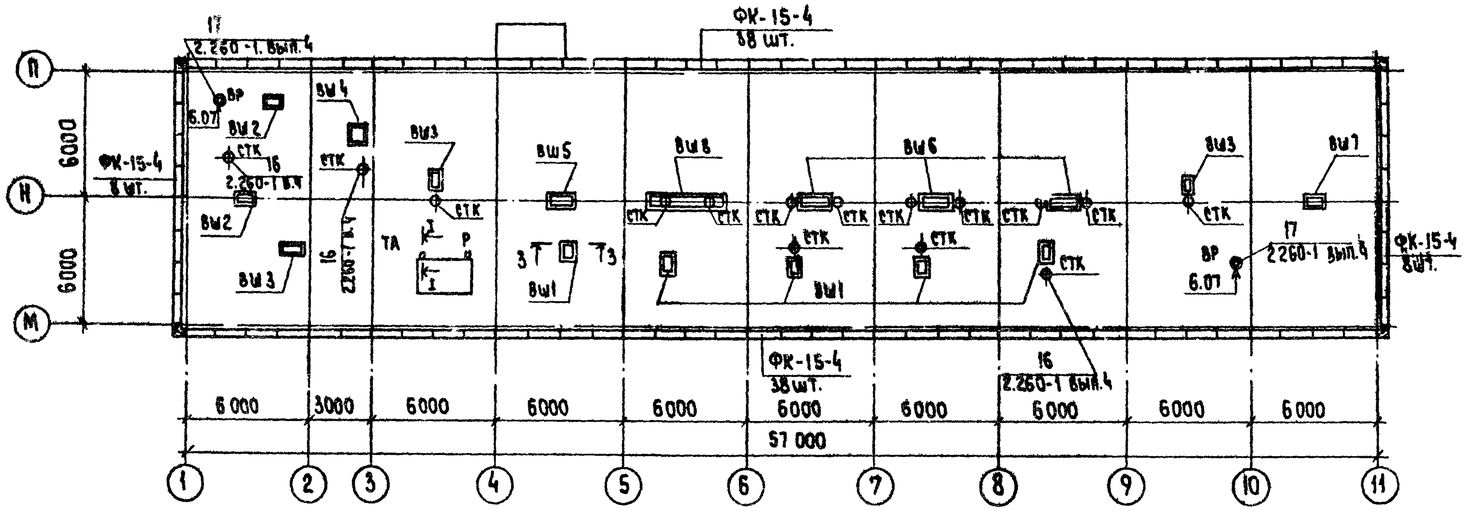

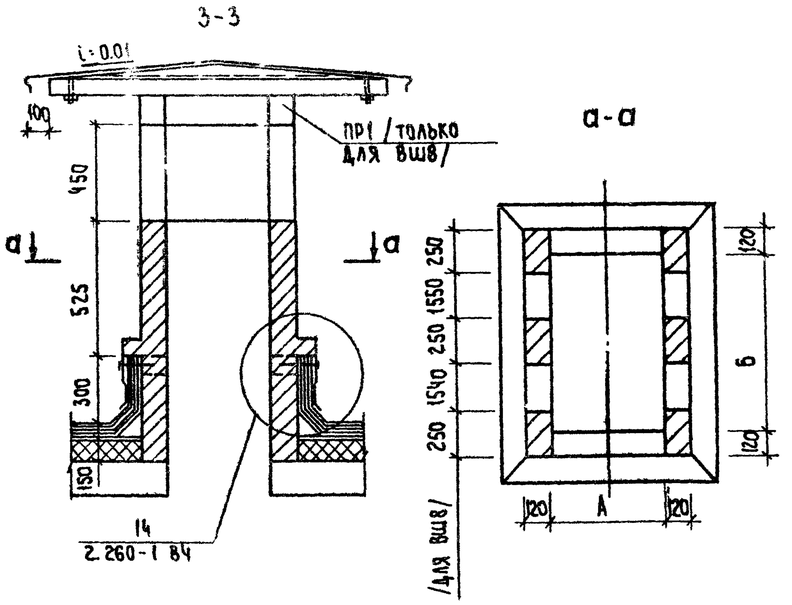

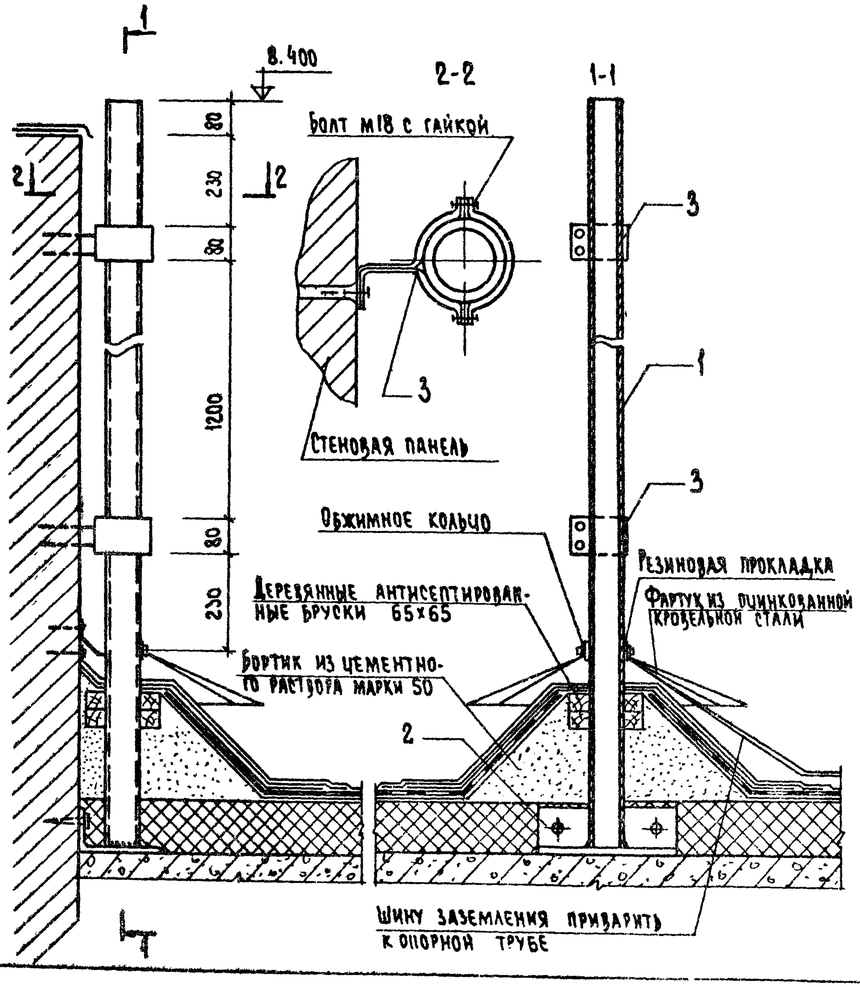

	А	Б
Вентшахта 1	300	600
2	300	800
3	300	900
4	600	800
5	300	1050
6	300	1300
7	300	700
8	300	3600

Условные обозначения
ВШ – вентшахта
Р – радиостойка
ВР – воронка водосточная
СТК – стояк канализационный
ТА – антенна телевизионная

Марка поз.	Обозначение	Наименование	Кол.	Масса ед. кг	Примечание
		Изделия железобетонные			
		Фризовый камень			
ФК-15-4	ИИ-04-4, вып. 23	ФК-15-4	92	100	
		Перемычки			
ПР1	1.138-10, вып. 1	1ПР3-19.12.14	2	75	ВШ8
		Плиты			
	1.243-2	ПТП 8-16-14	6	448	ВШ1, ВШ5, ВШ7
	3.006-2 вып. 2	П14д-3	2	310	ВШ6, ВШ8
		П20д-3	1		ВШ8
		Изделия металлические			
1	ГОСТ 8732-70*	Стальная труба Ø73, ℓ=2.2м	2	15.0	
2	ГОСТ 8510-72	L200×125×12, ℓ=0.35 м	2	10.4	
3	ГОСТ 103-76	-2×80, ℓ=0.12 м	8	0.15	
		Материалы			
	ГОСТ 8486-66	Дер. брус 65×65 м³	16	0.003	

1. Стены шахт выполнить из облегченного красного кирпича М75 на растворе М25.

Согласовано:
Инв. N подл. | Подпись и дата | Взам. инв. N | Вк Зайцева | Вс Пронштейн

Привязан

Инв. N

Рук. мас.	Колчин		
Гл. инж. м.	Аинецкий		
Гл. арх. пр.	Рафинович		
Гл. инж. пр.	Калединна		
Рук. гр. арх.	Ковальская		
Разраб.	Ларина		
Пров.	Лаврова		
Н. контр.	Высочин		

272-14-16-АС1

Рынок торговой площадью 900 кв.м

Гостиница

Стадия	Лист	Листов
Р	106	

План крыши

ЦНИИЭП торгово-бытовых зданий и туристских комплексов г. Москва

Типовой проект 272-14-16 Альбом I

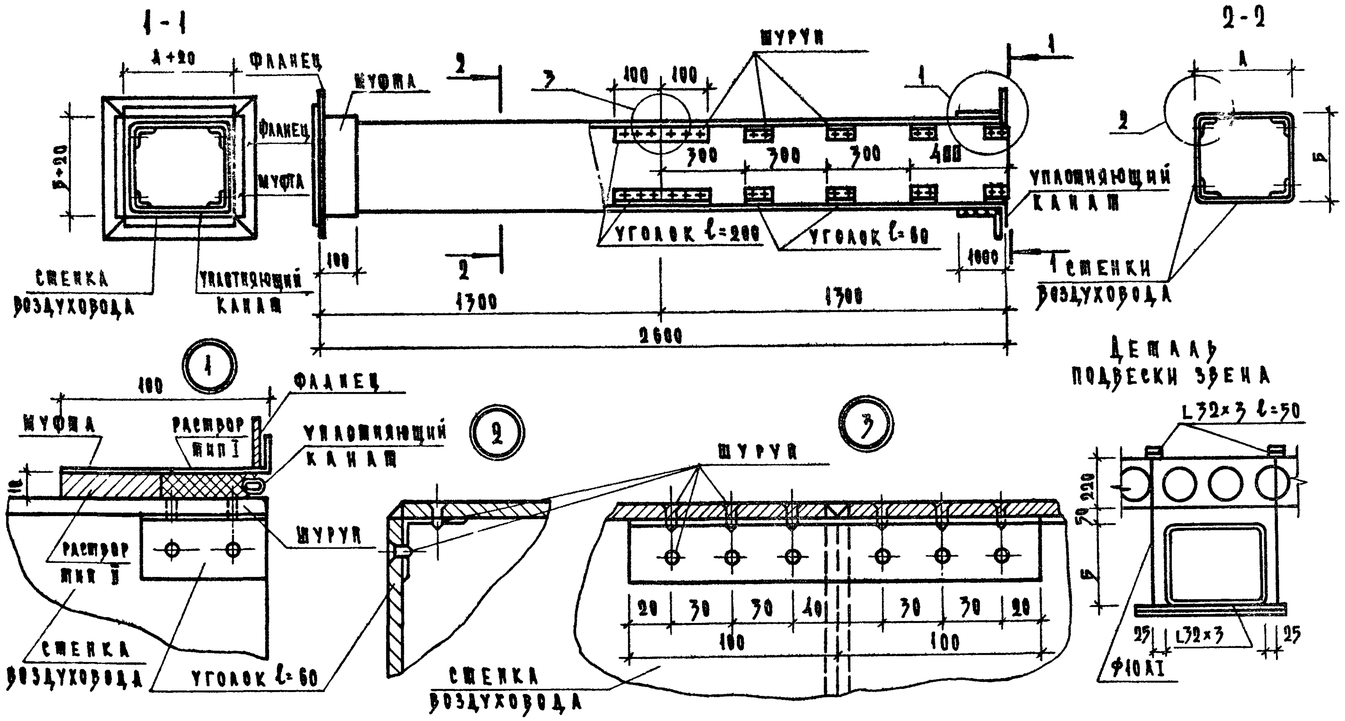

1. В качестве материала стенок принят асбестоцементный лист/асбофанера/ толщиной 8-10мм, разрезание листа на части осуществляется гильотинными ножницами/прессом/.
2. Монтаж асбестоцементных воздуховодов разрешается вести только специализированным организациям, ведущим монтаж стальных воздуховодов. Смонтированные воздуховоды подвергаются испытанию на плотность. Подсос или утечка воздуха в размере более 15% от расчетной производительности в соответствии со СНиП II-33-75 не допускаются.
3. Муфта перед ее установкой внутри и торец воздуховода снаружи оклеиваются тканью на водонепроницаемом клее, дающем надежную склейку металла и ткани. Закрепление муфты на воздуховоде производится в соответствии со СНиП III-28-75 путем уплотнения зазора между муфтой и воздуховодом пеньковым канатом, смоченным казеиновым клеем и асбестоцементным раствором с добавлением в него казеинового клея /тип I/ с последующим заполнением зазора асбестоцементным раствором более густой консистенции, замешанном на расширяющемся цементе с добавлением казеинового клея /тип II/.
4. Муфты и фланец предварительно перед установкой воздуховода окрашиваются масляной краской.
5. Шов /см. деталь 3/ промазать мастикой из асбоцементного раствора с добавлением казеинового клея густой консистенции с последующей проклейкой 2 слоями ткани.
6. Каждое звено воздуховода перед отправкой на строительную площадку должно испытываться на плотность.
7. В чертеже дана максимальная длина звена, которая при необходимости может быть уменьшена.
8. При подвеске воздуховода звено должно опираться в двух точках таким образом, чтобы опоры располагались по обе стороны шва /см. узел 3/, желательно на равных расстояниях от него и от фланцевого соединения.
9. После окончания монтажа воздуховоды оштукатурить по сетке толщиной 20мм.

Расход материалов на звено воздуховода

Наименование детали	Стенка воздухопровода			Муфта шт.2			Фланец шт.2			Уголок l=60			Уголок l=200			Шурупы			Уплотняющий канат ⌀-12			Уплотняющий раствор			Масса	Фланцевое соединение						Подвеска						Общая масса
Материал	Асбоцем. лист ГОСТ 18124-75			-0.7×120 ГОСТ 19903-74			А×25 ГОСТ 103-76			Алюминий ГОСТ 13737-68			Алюминий ГОСТ 13737-68			ГОСТ 1145-70*			Пенька			тип I	тип II			Болты ГОСТ 7798-70*			Резина 3×25			L32×3 ГОСТ 8509-72		Ø10 AI ГОСТ 2781-75			
Размеры канала, мм А	Б	Сечение мм	Кол.	Масса кг	Длина полосы мм	Кол.	Масса кг	Длина полосы мм	Кол.	Масса кг	№ проф.	Кол.	Масса кг	№ проф.	Кол.	Масса кг	Размер мм	Кол.	Масса кг	Длина мм	Кол.	Масса кг	Объем см³			звена кг	Сечен.	Кол.	Масса кг	Длина мм	Масса кг	Всего кг	Длина мм	Масса кг	Длина мм	Масса кг	Всего кг	
150	150	8×134 8×134	4 4	9.59 9.59	683	2	0.83	222 222	4 4	0.73 0.73	118	32	0.73	118	4	0.30	3×16	176	0.1	648	2	0.04	5.8	7.1	2.46	24.10	М6×20	8	0.001	1000	0.10	0.10	820	1.20	2040	1.26	2.46	26.66
200	200	8×184	8	24.49	883	2	1.07	272	8	1.71	118	32	0.73	118	4	0.30	3×16	176	0.1	848	2	0.05	6.1	8.4	3.82	31.5	М6×20	8	0.001	1080	0.11	0.11	800	1.17	2200	1.36	2.53	34.1
250	200	8×234 8×184	4 4	15.58 12.29	983	2	1.30	322 272	4 4	1.01 0.85	118	32	0.73	118	4	0.30	3×16	176	0.1	948	2	0.051	7.5	9.4	3.38	33.6	М6×20	8	0.001	1180	0.12	0.12	900	1.31	2200	1.36	2.67	38.4
300	200	8×284 8×184	4 4	19.10 12.29	1083	2	1.43	372 272	4 4	1.16 0.85	118	32	0.73	118	4	0.30	3×16	176	0.1	1048	2	0.06	8.	10.	3.68	39.64	М6×20	8	0.001	1280	0.13	0.13	1200	1.75	2200	1.36	3.11	42.88
400	200	10×380 10×180	4 4	31.62 14.90	1283	2	1.69	472 272	4 4	1.48 0.85	174	32	0.85	174	4	0.35	4×16	176	0.18	1248	2	0.07	9.5	12.4	4.46	56.5	М6×20	12	0.002	1480	0.14	0.14	1200	1.75	2200	1.36	3.11	59.8
400	300	10×380 10×280	4 4	31.62 19.14	1483	2	1.83	472 372	4 4	1.48 1.01	174	32	0.85	174	4	0.35	4×16	176	0.18	1548	2	0.07	10.7	13.4	4.82	61.4	М6×20	12	0.002	1580	0.15	0.15	1200	1.75	2400	1.48	3.23	64.8
500	400	10×480 10×380	4 4	39.94 31.62	1883	2	2.49	572 472	4 4	1.80 1.48	214	32	1.44	214	4	0.60	4×16	176	0.18	1848	2	0.10	14.7	18.4	6.62	96.27	М8×25	18	0.004	2080	0.20	0.20	1400	2.04	3000	1.85	3.89	90.4
600	400	10×580 10×380	4 4	48.3 31.4	2083	2	2.75	672 472	4 4	2.13 1.48	214	32	1.44	214	4	0.60	4×16	176	0.18	2048	2	0.11	16.	22.	7.20	97.59	М8×25	20	0.005	2280	0.22	0.22	1400	2.84	3400	2.1	4.14	99.93
800	400	10×780 10×380	4 4	64.4 31.4	2483	2	3.29	872 472	4 4	2.76 1.48	214	32	1.44	214	4	0.60	4×16	176	0.18	2448	2	0.13	18.	24.	8.40	114.08	М8×25	24	0.006	2680	0.26	0.26	1800	2.63	3400	2.1	4.73	119.07
800	500	10×780 10×480	4 4	64.9 39.94	2683	2	3.54	872 572	4 4	2.74 1.80	214	32	1.44	214	4	0.60	4×16	176	0.18	2648	2	0.15	21.1	25.	9.56	124.8	М8×25	26	0.006	2880	0.28	0.29	2000	2.92	3400	2.1	5.02	130.1
1000	500	10×480 10×980	4 4	39.94 81.3	3083	2	4.06	572 1072	4 4	1.80 4.32	214	32	1.44	214	4	0.60	4×16	176	0.18	3068	2	0.18	22.	26.	110.8	144.68	М8×25	32	0.007	3280	0.33	0.34	2400	3.5	3400	2.1	5.6	150.28
150	200	8×134 8×184	4 4	9.59 16.39	783	2	0.96	222 272	4 4	0.73 0.85	118	32	0.73	118	4	0.30	3×16	176	0.1	748	2	0.045	0.59	7.7	2.75	27.8	М6×20	8	0.001	1040	0.105	0.105	820	1.20	2040	1.26	2.46	33.3

Рук.маст.	Колчин		
Гл.инж. м.	Линецкий		
ГАП	Рабинович		
ГИП	Каледина		
Рук.гр.инж.	Ковальская		
Разраб.	Высочин		
Провер.	Каледина		
Н.контр.	Горень		

272-14-16 - АС1

Рынок торговой площадью 900 кв м

Рынок

Стадия	Лист	Листов
Р	107	

Звено асбоцементного воздуховода

ЦНИИЭП торгово-бытовых зданий и туристских комплексов г. Москва

Согласовано:
ОВ Голованин

Инв. № подл. | Подпись и дата | Взам. инв. №