ГОСУДАРСТВЕННЫЙ КОМИТЕТ СОВЕТА МИНИСТРОВ СССР ПО ДЕЛАМ СТРОИТЕЛЬСТВА

(ГОССТРОЙ СССР)

ТИПОВЫЕ ТЕХНОЛОГИЧЕСКИЕ КАРТЫ

РАЗДЕЛ 07

АЛЬБОМ 07.26

МОНТАЖ СИСТЕМ ВОДОПРОВОДА И КАНАЛИЗАЦИИ

Цена 1р.80к.

07.26

ТТК 7.03.01; 7.03.02 и 7,06.01

ТИПОВЫЕ ТЕХНОЛОГИЧЕСКИЕ КАРТЫ НА МОНТАЖ ВНУТРЕННИХ САНИТАРНО-ТЕХНИЧЕСКИХ СИСТЕМ

СОДЕРЖАНИЕ ТТК

Альбом I. Монтаж систем водопровода и канализации

Альбом II. Монтаж систем центрального отопления и горячего водоснабжения, а также инструменты, приспособления, средства малой механизации и вспомогательные работы

Альбом III. Монтаж воздушного отопления, газопровода и отопительных котельных.

Альбом I

РАЗРАБОТАНЫ

ПИ "Проектпромвентиляция"

УТВЕРЖДЕНЫ

и введены в действие Главпромвентиляцией Минмонтажспецстроя СССР приказ № 126 от 12 ноября 1968 г.

Центральный институт типовых проектов

07.26.05

УСТАНОВКА ПИССУАРОВ

I. Область применения

Карта применяется при установке настенных писсуаров.

II. Технико-экономические показатели монтажного процесса

I. Трудоемкость установки писсуаров (в чел/час) - 0,9

2. Выработка на одного рабочего в смену:

а) в физических величинах (шт.) - 7,0

б) в денежном выражении (руб.) - 5I,I0

III. Организация и технология монтажного процесса

I. Писсуары в упаковке поднимают на этажи вертикальным строительным подъемником и подают в зону их установки.

2. Установку писсуаров производят после окончания монтажа трубопроводов водопровода и канализации, перед последней окраской помещения.

3. Подготовка рабочего места при установке писсуаров предусматривает:

а) освобождение места установки от посторонних предметов;

б) обеспечение освещением и возможности подключения электроинструмента.

4. Монтажное положение писсуара дано на листе I.

Проектный институт Проектпромвентиляция	Зам гл инженера	Е Рабкин	Гл инж проекта
	Нач отдела	С Доторацкий	Инженер
	Гл специалист	Л Грингауз	Ст техник
			Б Вайс
			В Золкин
			Т Юшкова

Установка писсуаров		ТТК 70302 03	
1967 г	Пояснительная записка	Альбом I	Лист

5. Последовательность установки писсуара указана на листе 2.

6. График производства работ приведен на листе № 3.

IУ. Организация и методы труда рабочих

I. Установка писсуара выполняется слесарем-сантехником 4 разряда.

2. Последовательность рабочих операций:

а) разметка по шаблону места отверстий для установки средств креплений;

б) сверление отверстий и установка в них хлорвиниловых втулок;

в) установка на место писсуара и закрепление его шурупами;

г) заделка раструба при соединении писсуара с сифоном;

д) присоединение водопровода к писсуару с установкой писсуарного крана.

3. Методы труда.

Одиночные фаянсовые писсуары устанавливают на стенах, соблюдая монтажные размеры, указанные на листе I.

По шаблону размечают отверстия для средств крепления писсуара. Сверлят отверстия и устанавливают в них хлорвиниловые втулки под шурупы. Затем устанавливают писсуар и крепят к стене шурупами. Заделывают раструб сифона и присоединяют к писсуару подводку водопровода с установкой

07.26.05

Проектный институт Проектпромвентиляция	Зам гл инженера	Е Рабкин
	Нач отдела	С Доторацкий
	Гл специалист	Л Ерингауз
	Гл инж проекта	Инженер
	Ст техник	
	Б Вайс	В Залкин
	Т Юшкова	

писсуарного крана.

У. Материально-технические ресурсы

I. Писсуар	-	I шт.
2. Писсуарный кран	-	I "
3. Шурупы 8 х 60	-	4 "
4. Смоляная прядь	-	0,08 кг
5. Суриковая замазка	-	0,03 "
6. Хлорвиниловые втулки	-	4 шт.

УI. Набор инструмента

I. Бородок слесарный I20 мм ГОСТ 72I4-54	-	I "
2. Зубило слесарное 200 мм ГОСТ 72II-54	-	I "
3. Дрель электрическая до I0 мм с кабелем и устройством понижения тока ДР-2	-	I "
4. Сверла Ø 5-9 мм	-	I0 "
5. Ключ трубный рычажный I ОСТ НКТМ-39	-	3 "
6. -"- 2 -"-	-	I "
7. Ключ арматурный (с мягким зажимом)	-	I "
8. Ключ разводной до 19 мм ГОСТ 7275-62	-	I "
9. Конопатка 290 мм ПКК Сантехпроект (Проектпромвентиляция)	-	I "
I0. Молоток слесарный 800 гр. ГОСТ 23I0-54	-	I "
II. Отвертка В-200 х I ГОСТ 5423-54	-	I "
I2. Плоскогубцы комбинированные 200 мм ГОСТ 5547-52	-	I "
I3. Метр складной стальной ГОСТ 7253-54	-	I "
I4. Отвес 0-200	-	I "

Установка писсуаров		ТТК 7.03.02.03	
1967	Пояснительная записка	Альбом I	Лист

07.26.05

15. Шаблон - 1 шт.

16. Ящик инструментальный переносный - 1 "

УП. Техника безопасности

1. При работе с электрифицированными и слесарными инструментами должны соблюдаться требований 3 и 4 разделов СНиП Ш-А. П-62 "Техника безопасности в строительстве".

2. К работе с электрифицированными инструментами допускаются лица, прошедшие производственное обучение и имеющие соответствующее удостоверение на право работы электрифицированными инструментами.

07.26.05

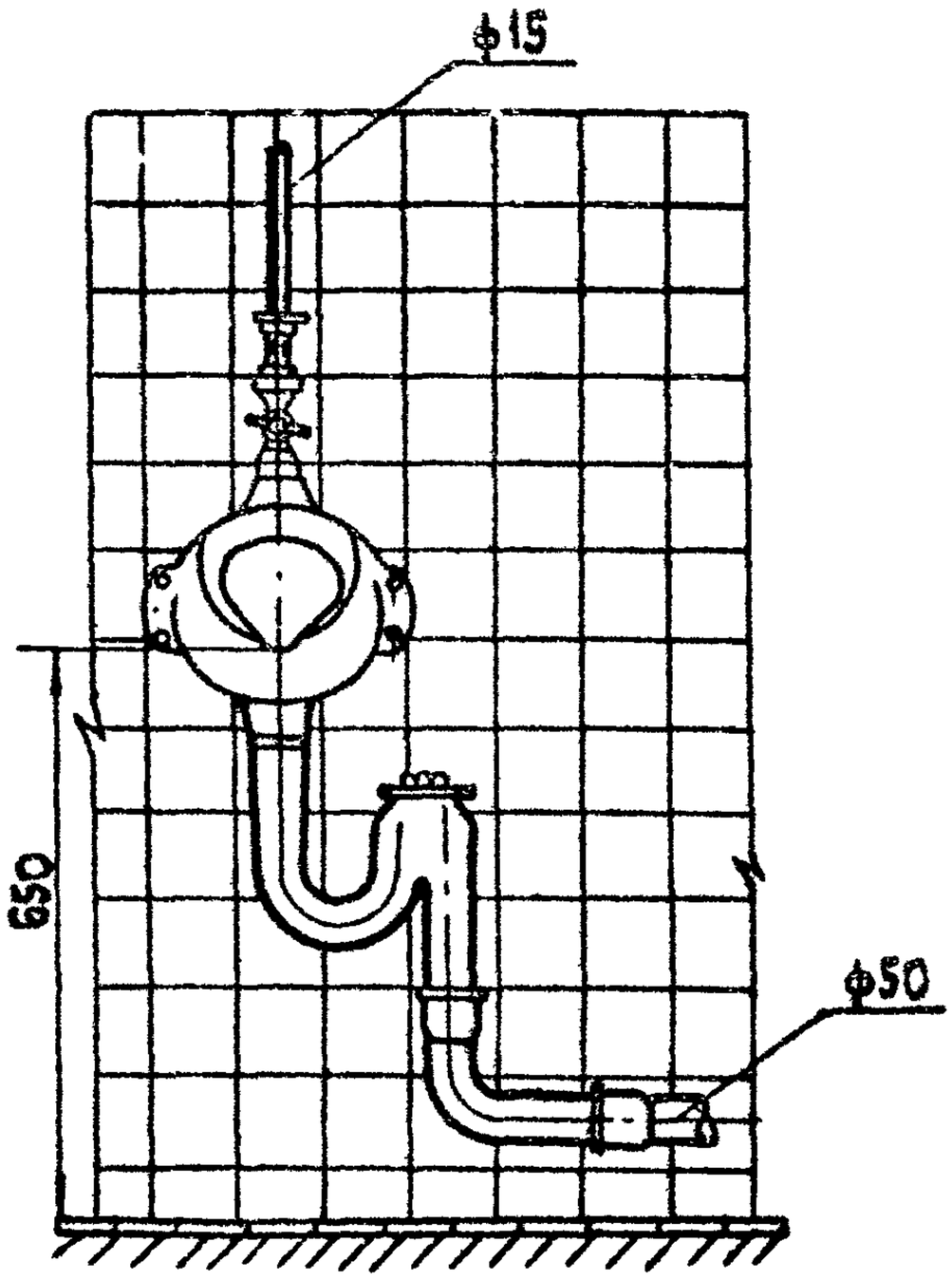

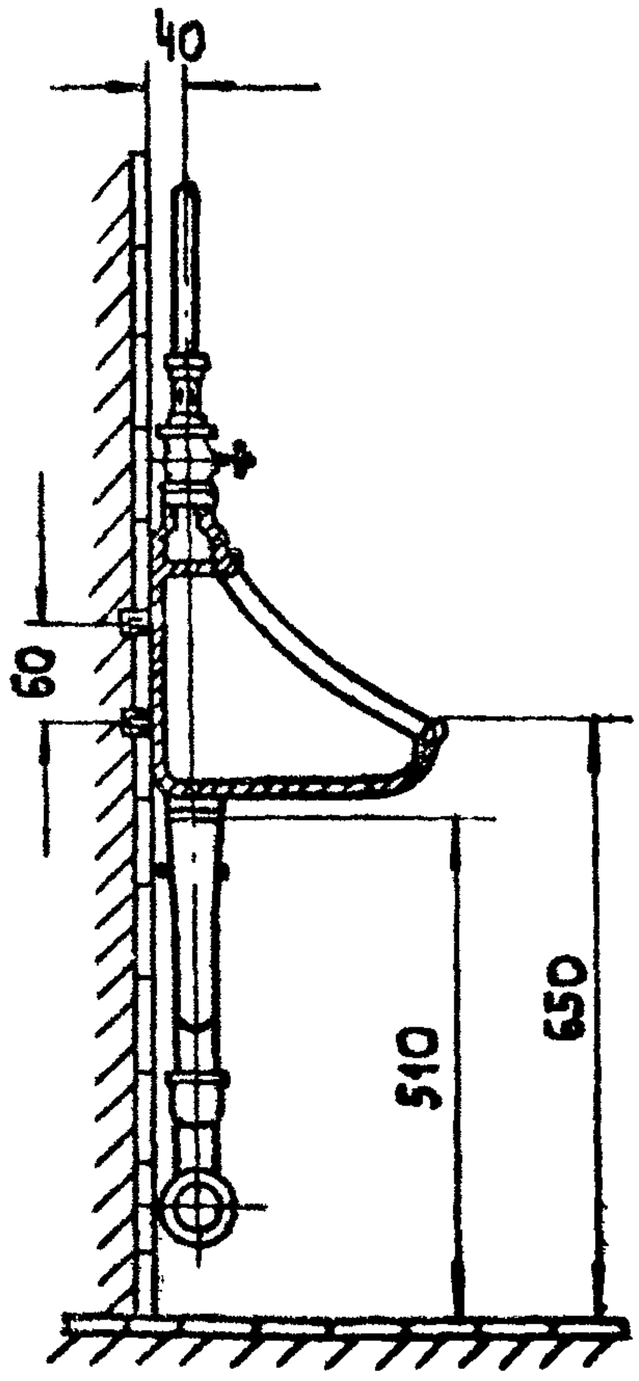

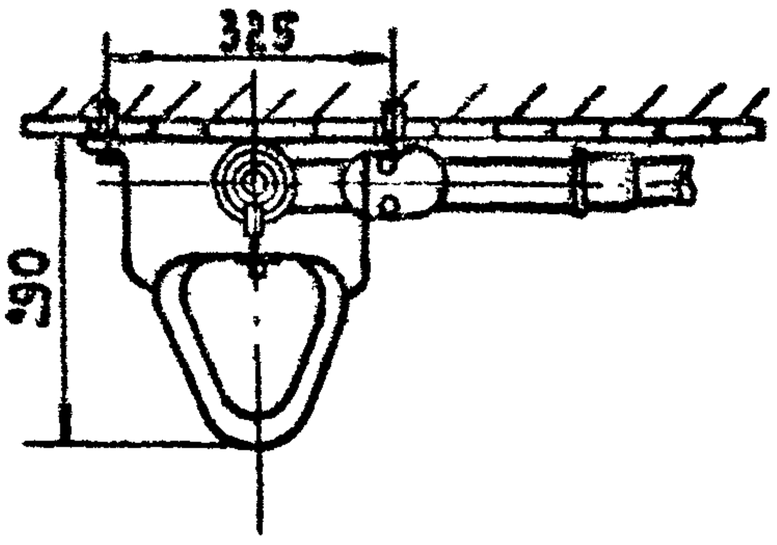

Проектный институт Проектпромвентиляция	Зам гл. инженера	Гл. инж. проекта	Б. Вайс
	Нач. отдела	Ст. инженер	В. Золкин
	Гл. специалист	Ст. техник	Т. Юшкова

Установка писсуаров		ТТК 7.03.02.03	
1967	Монтажное положение	Альбом I	Лист 1

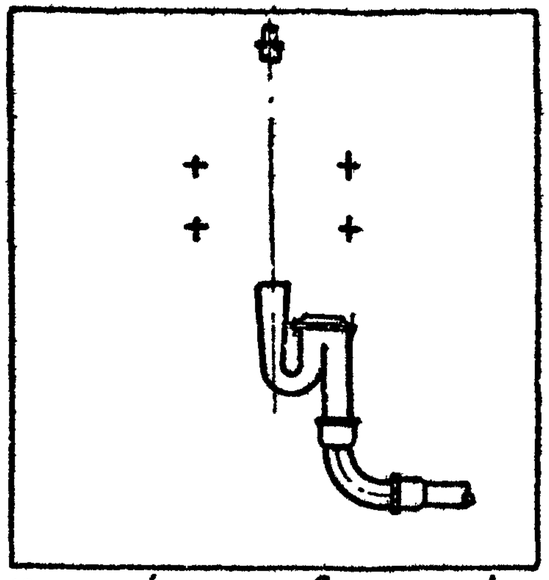

Разметка отверстий по шаблону.

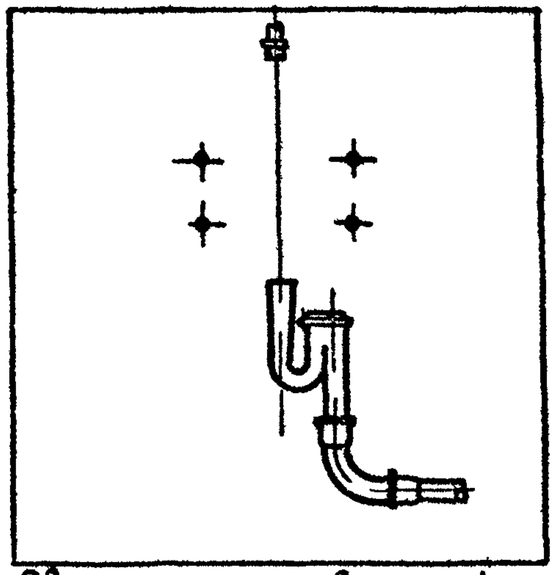

Сверление отверстий и установка хлорвиниловых втулок.

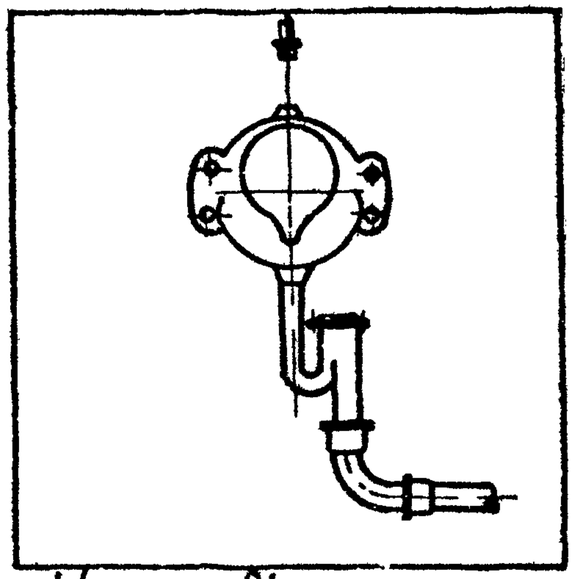

Установка писсуара и присоединение его к канализации.

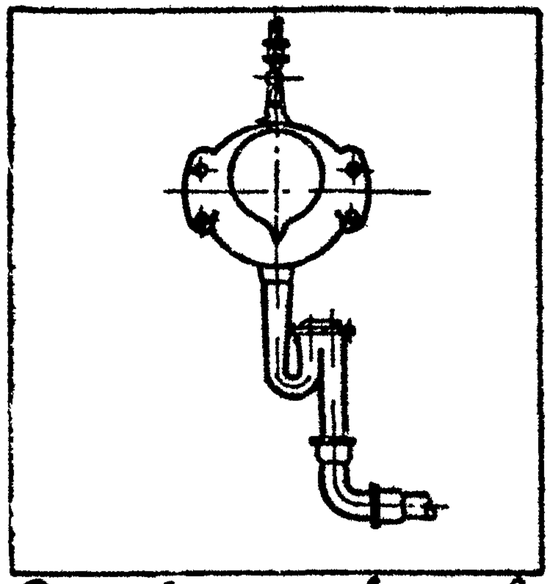

Присоединение водопровода к писсуару.

1967	Последовательность установки	ТТК 7.03.02.03	Альбом 1
	Установка писсуаров		Лист 2

Проектный институт Проектпромвентиляция	Зам. гл инженера		Г. Рабкин	Гл инж. проекта		Б. Вайс
	Нач отдела		С Доморацкий	Ст инженер		В Золкин
	Гл. специалист		А Грингауз	Ст техник		Т. Юшкова

Установка писсуаров

График производства работ

1967

ТТК 7.03.02.03 Альбом I Лист 3

NN п/п	Операции	Время в чел./час	
		1	2
1	Установка писсуара и подсоединение к нему трубопроводов	0,9	

07 26.05

-50-

Отпечатано
в Новосибирском филиале ЦНТП
630064 г. Новосибирск, пр Карла Маркса 1
Выдано в печать "17" окт 1977 г.
Заказ 2623 Тираж 1000