ГОССТРОЙ
РСФСР
КБ
ПО ЖЕЛЕЗОБЕТОНУ
ИМ. А.А. ЯКУШЕВА

КОМПЛЕКСНАЯ
СЕРИЯ 125
ТИПОВЫЕ ПРОЕКТЫ КРУПНОПАНЕЛЬНЫХ
ЖИЛЫХ ДОМОВ И ОБЩЕСТВЕННЫХ ЗДАНИЙ

ТИПОВОЙ ПРОЕКТ 125-050/12.2

5-ЭТАЖНАЯ БЛОК-СЕКЦИЯ ОБЩЕЖИТИЯ ДЛЯ РАБОЧИХ И СЛУЖАЩИХ НА 203 МЕСТА С ЯЧЕЙКАМИ НА 3-4 ЧЕЛОВЕКА

ЧАСТЬ 01

АРХИТЕКТУРНО-СТРОИТЕЛЬНЫЕ
ЧЕРТЕЖИ НИЖЕ ОТМ. 0

РАЗДЕЛ 01-1

ЗДАНИЕ С ЛЕНТОЧНЫМИ ФУНДАМЕНТАМИ

19406-02
ЦЕНА 1-22
1-34

				ПРИВЯЗАН
				Инв. N

ТИПОВОЙ ПРОЕКТ 125-050/1.2 5-ЭТАЖНОЙ БЛОК-СЕКЦИИ ОБЩЕЖИТИЯ ДЛЯ РАБОЧИХ И СЛУЖАЩИХ НА 203 МЕСТА С ЯЧЕЙКАМИ НА 3-4 ЧЕЛОВЕКА

РАЗРАБОТАН КБ ПО ЖЕЛЕЗОБЕТОНУ ИМ. А.А. ЯКУШЕВА Госстроя РСФСР/МОСКВА 109088. 1-я УЛ. МАШИНОСТРОЕНИЯ, д 5/.
ПРОЕКТ УТВЕРЖДЕН ГОССТРОЕМ РСФСР ПИСЬМО №8-23 ОТ 19/XI 1978 г.
ВВЕДЕН В ДЕЙСТВИЕ КБ ПО ЖЕЛЕЗОБЕТОНУ ПРИКАЗ №166 ОТ 25.10.1983 г.

АВТОРСКИЙ КОЛЛЕКТИВ

Архитекторы: А. Беляев, В. Андреева
Инженеры-конструкторы: П. Афанасьев, В. Борисов, М. Таиров, П. Чекалина
Инженеры-сметчики: А. Азарскова, Р. Захарова
Инженеры сантехники: Э. Маркуцкий, Т. Бобринева, Л. Молчанова
Инженеры-электрики: Б. Фрейдин, Е. Матвеев

В разработке принимали участие: О. Шевцова, Т. Стрижева, Л. Тарасова, А. Постнова

Общая характеристика:

Область применения типового проекта
-IВ подрайон, II и III климатические районы с обычными геологическими условиями и расчетной температурой наружного воздуха от минус 20° до минус 40°С.
Вес снегового покрова - 1.47 кПа (150 кгс/м²)
Скоростной напор ветра - 0.44 кПа (45 кгс/м²)
Расчетная температура наружного воздуха -30°С.
Степень огнестойкости - II
Типовой проект входит в состав комплексной серии 125- крупнопанельных жилых домов блок-секций и общественных зданий, основанной на конструктивной схеме с поперечными несущими стенами шагом 3.2 и 6.4 м. Технология изготовления основных железобетонных элементов конвейерная, в горизонтальных формах; Объемных элементов- стендовая.
Проект блок-секции общежития предусматривает элементы блокировки ЭБ-1С; ЭБ-2С.

Ведомость чертежей.

Лист	Наименование	Стр.	Примечание
АС-1	Общие данные (начало)	2	
АС-2	Общие данные (окончание)	3	
АС-3	Схемы нагрузок на отм. -0.300 и -2.400.	4	
АС-4	Схема расположения панелей стен технического подполья	5	
АС-5	Развертки стен техподполья.	6	
АС-6	Схема расположения фундаментов.	7	
АС-7	Сечения фундаментов.	8	
АС-8	Схема расположения фундаментов на элементы блокировки	9	
АС-9	Элементы блокировки. План лестничной клетки Разрезы I-I ÷ II-II.	10	
АС-10	Вход в техподполье. Разрезы III-III ÷ IV-IV	11	
АС-11	Схема расположения панелей перекрытия над техподпольем	12	
АС-12	Спецификация железобетонных изделий ниже отм. 0.00 на неизменяемую часть.	13	
АС-13	Спецификация железобетонных изделий ниже отм. 0.00 на элементы блокировки	14	
АС-14	Спецификация металлических элементов ниже отм. 0.00.	15	

Настоящий проект выполнен в соответствии с действующими нормами и правилами /в том числе по взрыво-пожарной безопасности/
Гл. архитектор проекта А. Беляев
Гл. конструктор проекта В. Борисов
1982 г.

Привязка настоящего типового проекта выполнена в соответствии с действующими нормами и правилами /в том числе по взрывопожарной безопасности/
Гл. архитектор проекта
Гл. инженер проекта
198 г.

Инв. № подл. | Подпись и дата | Взам. инв. №

Нормоконтр.	Борисов		
Нач. КБ.	Болтинский		
Гл. инж. КБ	Сабуров		
Гл. конс. КБ	Афанасьев		
Зав. отд.	Баходина		
Гл. кон. гр.	Таиров		
Гл. арх. пр.	Беляев		
Гл. инж. пр.	Борисов		
Рук. брига.	Андреева		

Привязан

125-050/1.2 Часть 01 Раздел 01-1

5-этажная блок-секция общежития для рабочих и служащих на 203 места с ячейками на 3-4 человека
Общие данные /начало/

Стадия	Лист	Листов
Р	АС-1	

КБ по железобетону им. А.А. Якушева

Документация применённая	
Обозначение	Наименование
	Типовые конструкции и изделия.
серия 1.112-5	Плиты железобетонные для ленточных фундаментов. Выпуск 2. Рабочие чертежи плит группы 2.
ГОСТ 13579-78	Блоки бетонные для стен подвалов.
ГОСТ 8717-84	Ступени бетонные и железобетонные
серия 3.006-2	Унифицированные сборные железобетонные каналы.
ГОСТ 948-76	Перемычки железобетонные для зданий с кирпичными стенами.
серия 83 часть 10 раздел 10.8-1	Мусоропровод, МП3 чертежи унифицированных камер мусороудаления УКМ-1 и общие чертежи мусоропровода.

Фундаменты под несущие стены запроектированы ленточного типа из железобетонных фундаментных блоков по серии 1.112-5 выпуск 2 для сухих непучинистых грунтов и расчетного давления на грунт основания 2 кгс/см² с коэффициентом перегрузки n = 1.

При проектировании фундаментов для других грунтовых условий необходимо учитывать требование СНиП II-15-74 и прочих действующих нормативных документов.

Гидроизоляция принята:

а) для вертикальных панелей технического подполья – стен, соприкасающихся с грунтом – обмазка битумом за 2 раза.

б) горизонтальная гидроизоляция по наружным цокольным панелям (на отм. -0.08 и -2.400) и внутренним панелям на отм. -0.310 выполняется из цементного раствора состава 1:2.

Указания по производству монтажных и строительных работ.

1. Монтаж конструкций выполнять в соответствии со СНиП III-16-80; СНиП III-15-76.
2. Особое внимание следует обратить на тщательную разбивку осей, качество выполнения сварных соединений и их антикоррозийную защиту, на замоноличивание стыков.
3. Антикоррозийную защиту сварных деталей выполнять в соответствии со СНиП II-28-73*.
   Все сварные соединения покрыть цементным раствором М-100 толщиной не менее 2 см. Длина неоговоренных проектом сварных швов должна быть не менее 60 мм, $R_{шв}$ = 6 мм.
4. Сварку производить электродами Э-42а. Все сварные соединения должны приниматься с составлением акта.
5. Стыки цокольных панелей должны быть тщательно заделаны бетоном М-200.

Указания по производству работ в зимнее время.

1. При производстве работ в зимних условиях в бетон и раствор должны вводиться противоморозные добавки, обеспечивающие 25% прочность раствора и бетона в момент оттаивания
2. Величина добавок принимается по следующей таблице в зависимости от температуры наружного воздуха

Средняя температура наружного воздуха	Величина добавок в %% от веса цемента в расчете на безводную соль
Добавка поташа (K_2CO_3)	
до -5°	5
от -6° до -16°	10
от -16° до -30°	15
Добавка нитрита натрия $NaNO_2$	
от -1° до -5°	5
от -6° до -9°	8
от -10° до -15°	10

3. Температура раствора, укладываемого при монтаже в зависимости от температуры наружного воздуха определяется по таблице

Средняя температура наружного воздуха	Температура раствора при укладке на место
до -10°	+20°
от -10° до -20°	+25°

4. Марки растворов и бетонов повышаются на одну ступень против применяемых для летних условий производства работ.
5. Антикоррозийное покрытие закладных и монтажных металлических соединений производить в зимних условиях также как в летних в соответствии со СНиП II-28-73*.

Указания по привязке проекта.

1. При привязке проекта рабочие чертежи нулевого цикла подлежат корректировке применительно к конкретным условиям участка строительства руководствуясь СНиП II-15-74
2. Наивысшая отметка земли в типовом проекте принята условно -1.1 м и подлежит корректировке при привязке проекта. Отметка верха крыльца входов -0.96 м. Вход в мусоросборную камеру -1.07 м. Эти отметки должны быть сохранены независимо от планировки участка. (За отметку 0.00 принята отметка уровня чистого пола 1-го этажа)
3. Для привязки проекта даны схемы расчетных нагрузок на отметке -0.300 м и -2.400 м.
4. Водостоки запроектированы с выпуском в сторону фасада по оси Е, под водостоком следует предусмотреть устройство водоотводных лотков.

Толщина цокольных панелей		
неизменяемая часть оси Ас и Ес	элементы блокировки торцевые панели	а
300	350	300
350	400	350
400	450	400

Толщину наружных стен принять в соответствии с расчетной температурой наружного воздуха и объемной массой материала наружных стен см. табл. В 4.10 р.10 1-59 л 7

Привязан:

Инв. №

Общие данные (окончание)

Стр. Ас-2

Инв. № подл. | Подпись и дата | Взам. инв. №

125-050/1.2 ЧАСТЬ 01 РАЗДЕЛ 01-1

Схемы нагрузок на отм. −0.300

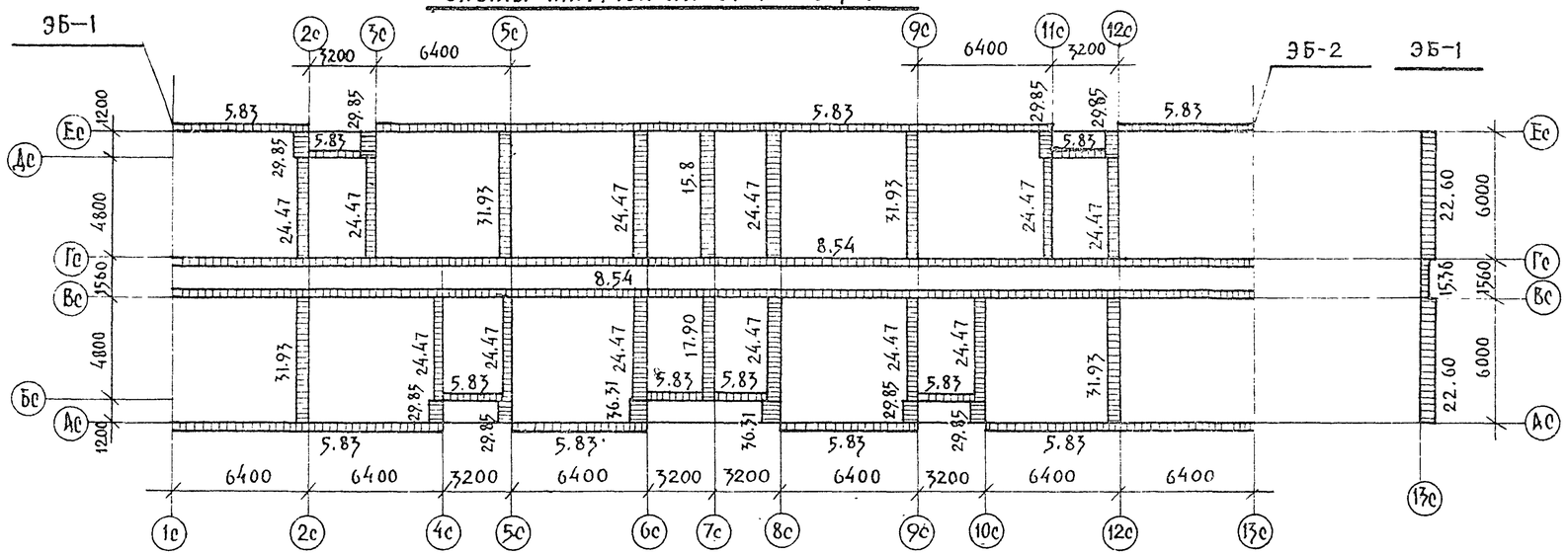

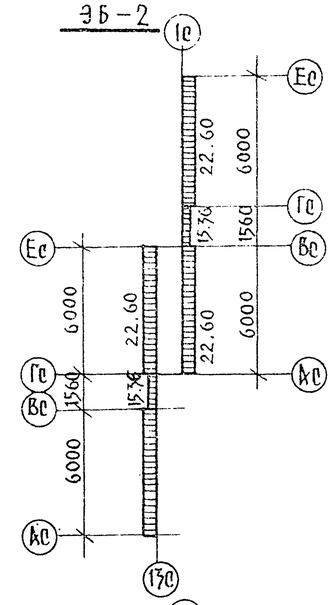

Схемы нагрузок на отм. −2.400

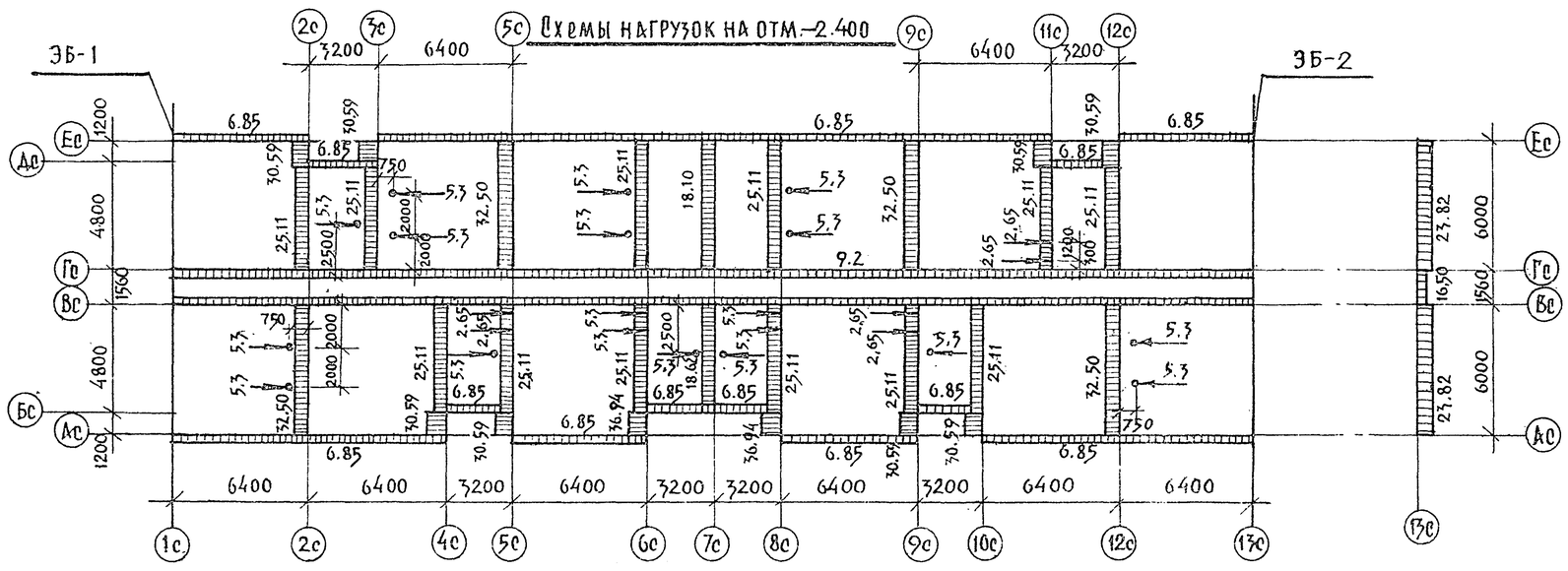

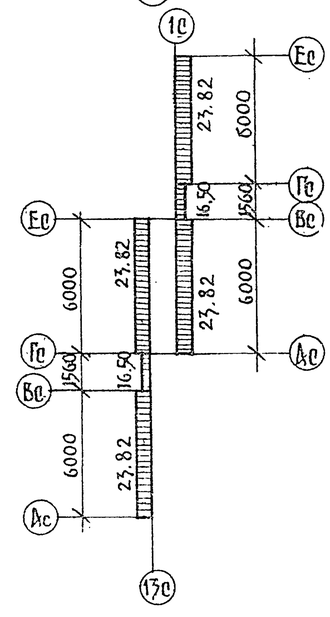

1. Схемы нагрузок даны расчетные с коэффициентом перегрузки $n=1$.
2. Распределенные нагрузки даны в т/п.м, сосредоточенные (от вентблоков) – в т.
3. В нагрузках учтены: наружные стеновые панели толщ. 350 мм $\gamma=900$ кгс/м³ торцевые толщ. 400 мм $\gamma=1050$ кгс/м³ при влажности 8%; внутренние стеновые панели из тяжелого бетона $\gamma=2500$ кгс/м³; снеговая нагрузка принята – 150 кгс/м²; нагрузка от кровли – 524 кгс/м²; нагрузка от междуэтажных перекрытий – 630 кгс/м², включающая полезную нагрузку – 150 кг/м², в коридорах – нагрузка от междуэтажных перекрытий – 711 кгс/м², включающая полезную нагрузку – 300 кгс/м²; в лоджиях и балконах полезная нагрузка принята – 200 кгс/м².

4. Для перевода в систему „СИ":

1 кгс = 9.8 Н; 1 кгс/м = 9,8 Н/м; 1 кгс/м² = 9.8 Н/м²

1 тс = 98 кН; 1 тс/м = 9,8 кН/м, 1 тс/м² = 9,8 кН/м²

Зав. отд.	Бахолдина		
Гл. кон. отд.	Таиров		
Гл. кон. пр.	Борисов		
Рук. бриг.	Чекалина		
Констр.	Стрижова		

Привязан

Инв. №

125-050/1.2 часть 01 раздел 01-1

5 этажная блок-секция общежития для рабочих и служащих на 203 места с ячейками на 3-4 чел.

Стадия	Лист	Листов
Р	АС-3	

Схемы нагрузок на отм. −0.300 и −2.400

КБ по железобетону им. А.А. Якушева

19406-02 4

Инв. № подл. | Подпись и дата | Взам. инв. №

СХЕМА 1

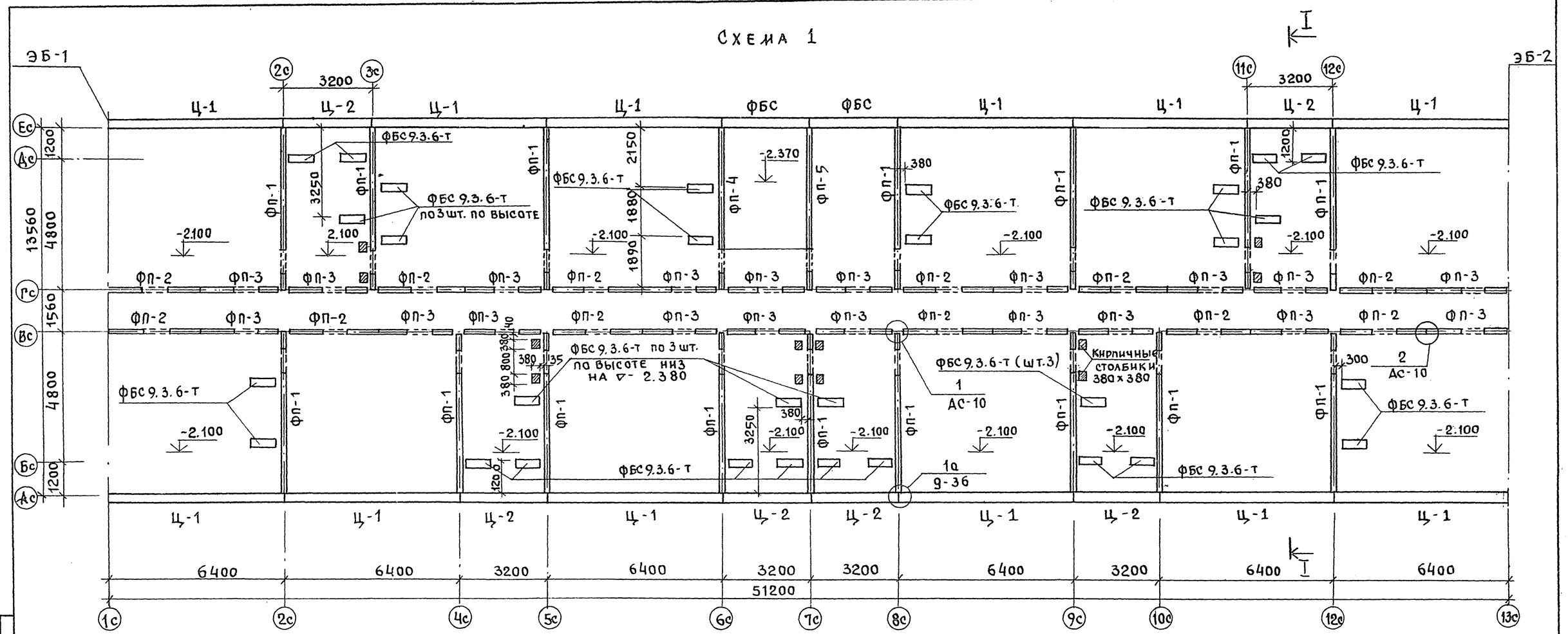

МАРКА, поз.	ОБОЗНАЧЕНИЕ	НАИМЕНОВАНИЕ	Кол. шТУК НЕИЗ ЧАСТЬ	ЭЛЕМ. БЛОК ЭБ-1	ЭБ-2	Масса ед. кг	Примечания
СХЕМА 1. ЦОКОЛЬНЫЕ ПАНЕЛИ (НАРУЖНЫЕ СТЕНЫ d= 350 мм)							
Ц-1	СЕР. 125 р.10-1-59 л.37	Ц-64. 18-11	12			4895	
Ц-2	" л.38	Ц-32. 16-5	6			2165	
ЦОКОЛЬНЫЕ ПАНЕЛИ ВНУТРЕННИХ СТЕН							
ФП-1	Сер. 125 р.10.9-1 л28и	ФП-60. 20-1	16			3830	
ФП-2	" р. 10.4-4 л.45и	ФП-32. 20	12			2100	
ФП-3	" р. 10.9-1 л.32и	ФП-30. 20	20			1850	
ФП-4	" л.29и	ФП-60. 23	1			4400	
ФП-5	"	ФП-60. 23-1	1			4400	
СХЕМА 2. ЦОКОЛЬНЫЕ ПАНЕЛИ НАРУЖНЫХ СТЕН d= 350 мм							
Ц-3	СЕР. 125 р.10.1-59 л.41	ЦТУ-63.18-16			2	6254	
Ц-5	"	ЦТУ-63.18-15			2	6082	
Ц-7	" л.42	ЦТ-15.16-1		1	2	515	
Ц-6	"	ЦТУ-63.18л-16		1		6254	
Ц-4	"	ЦТУ-63.18л-15		1		6082	

Примечания:

1. Схему 2 и разрез I-I см. лист АС-9.
2. Кладку ниже отм. 0.00 вести из красного полнотелого кирпича М-100 на растворе М-50.

СОГЛАСОВАНО
Маркуцкий гр. ОВ
Молчанова гр. ВК
Матвеев гр. ЭТ

ИНВ. Н | ПОДПИСЬ И ДАТА | ВЗАМ. ИНВ. Н

ПРИВЯЗАН	Зав. отд.	Бахолдина	
	Гл. кон. от	Таиров	
	Гл. кон. пр.	Борисов	
	Рук. бр.	Чекалина	
	Провер.	Борисов	
ИНВ. Н	Разраб.	Решетова	

125-050/1.2 ЧАСТЬ 01 РАЗДЕЛ 01-1

5-этажная блок-секция общежития для рабочих и служащих на 203 места с ячейками на 3-4 чел.

Схема расположения панелей стен техподполья.

Стадия	Лист	Листов
Р	АС-4	

КБ по железобетону им. А.А. Якушева

194 06-02 5

125-050/1.2 ЧАСТЬ 01 РАЗДЕЛ 01-1

Развертка по оси Ас

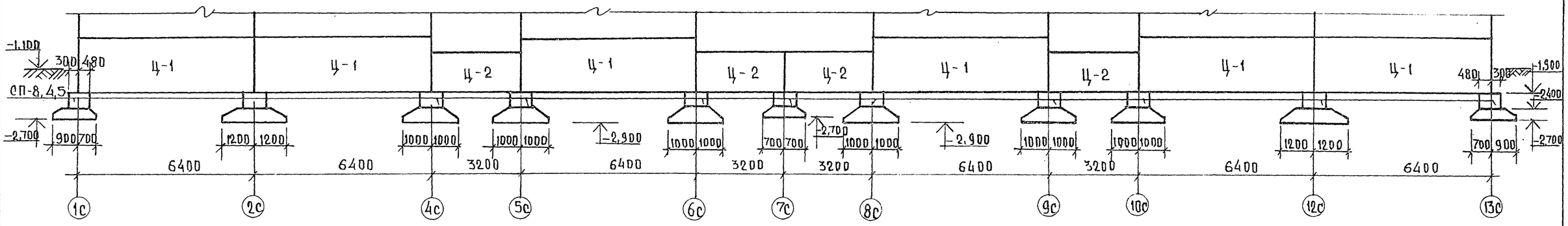

Развертка по оси Бс

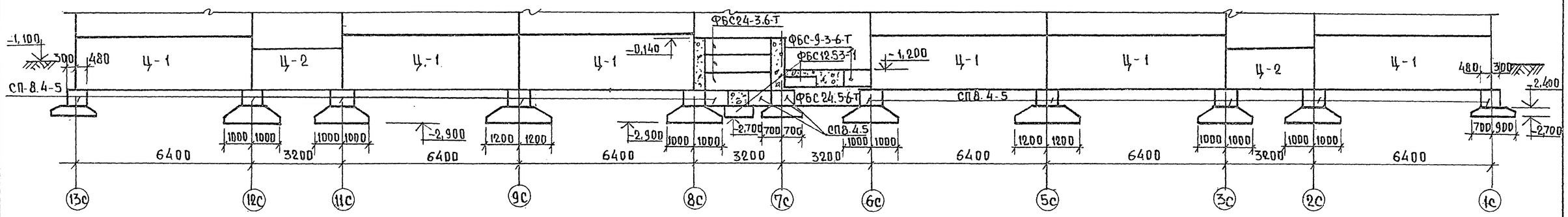

ЭБ-1 Развертка по оси 1с

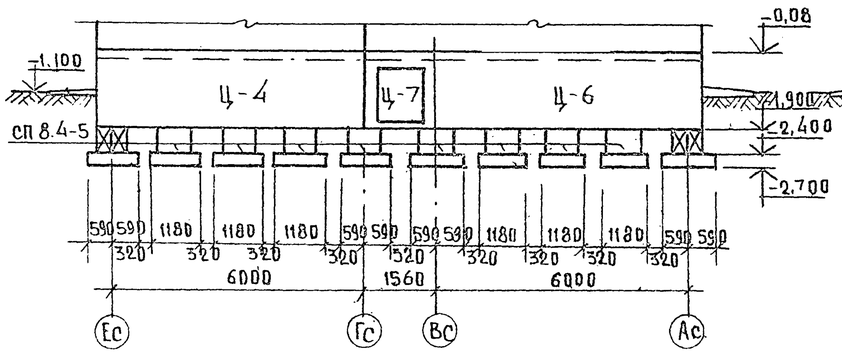

ЭБ-2 Развертка по оси 13с

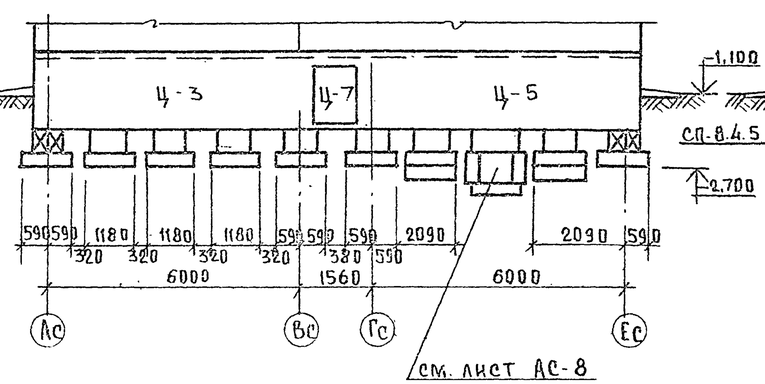

ЭБ-2 Развертка по оси 1с

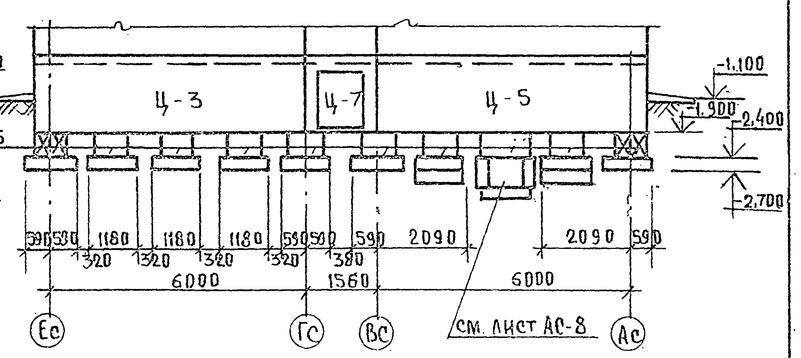

Привязан:	Зав. отд.	Бахолдина	
	Гл. кон. от	Таиров	
	Гл. кон. пр	Борисов	
	Рук. брит	Чекалина	
	Провер.	Борисов	
Инв. N	Разраб.	Решетова	

125-050/1.2 Часть 01 Раздел 01-1

Часть 01 Раздел 01-1

5ти этажная блок-секция общежития для рабочих и служащих на 205 места с ячейками на 3-4 человека

Развертки стен тех подполья

Стадия	Лист	Листов
Р	АС-5	

КБ по железобетону им. А.А. Якушева

Инв. N подл. | Подпись и дата | Взам. инв. N

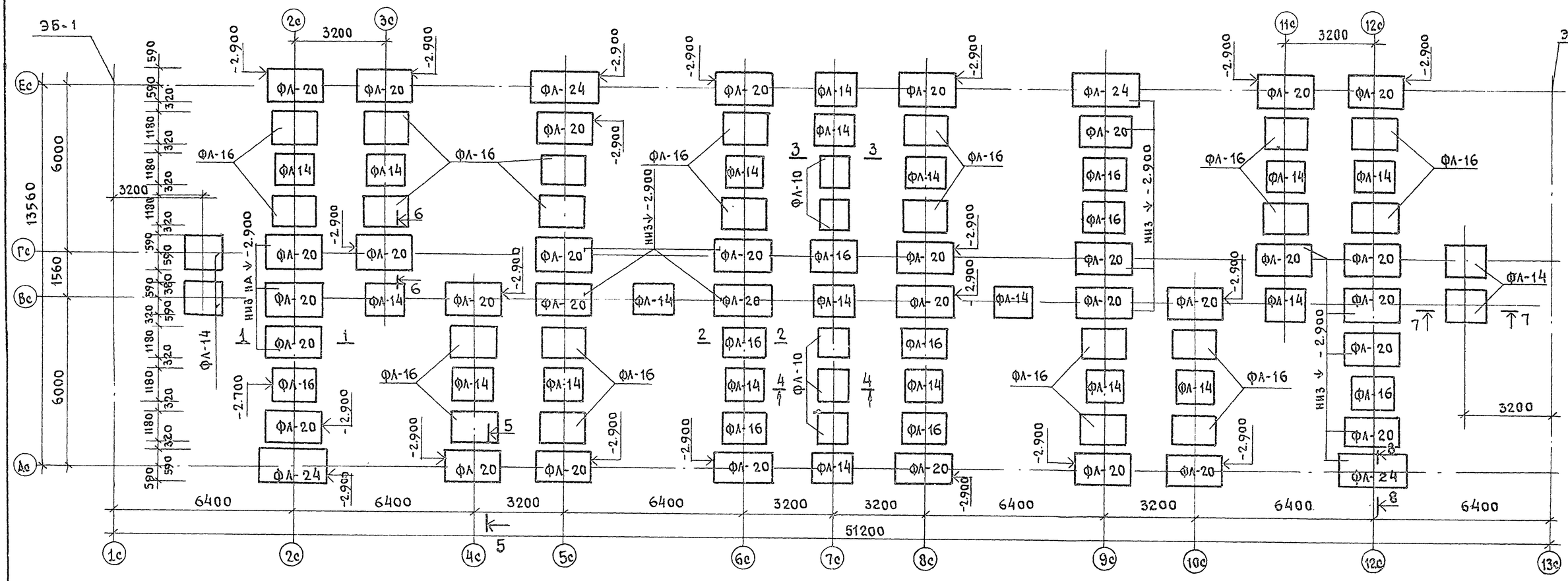

Примечания.

1. Фундаменты запроектированы из сборных железобетонных блоков по серии 1-112-5 вып.2 для расчетного давления на грунт - 2,0 кг/см² с коэффициентом перегрузки n= 1.
2. Закладку фундаментных блоков начинать с пониженных участков, укладывая их на выровненное песчаное основание.
3. Грунт в траншеях выбирать не доходя до дна траншей на 15-20 см. Выемку грунта в траншеях до проектной отметки производить непосредственно перед укладкой фундаментных блоков.
4. Указания по гидроизоляции см. лист АС-2 - общие данные.
5. Фундаменты под наружные площадки перед входами, а также под наружную стену в местах лестничных клеток см. лист АС-9
6. Промежутки между базками фундаментов должны быть заполнены местным грунтом с тщательным трамбованием.
7. Сечения см. лист АС-7
8. Отметки подошвы фундаментов, не оговоренных на плане - 2.700

Марка, поз.	Обозначение	Наименование	Кол.	Масса ед. кг	Примечания
ФЛ-24	Сер.1.112-5 в.0 и в.2	ФЛ 24.12-2	4	2850	
ФЛ-20	"	ФЛ 20.12-2	34	2445	
ФЛ-16	"	ФЛ 16.12-2	31	1219	
ФЛ-14	"	ФЛ 14.12-2	24	1040	
ФЛ-10	"	ФЛ 10.12-2	5	755	

Взам. инв. № | Подпись и дата | Инв. № подл.

Привязан

Инв. №

Зав. отд.	Бахолдина	
Гл. кон. от.	Таиров	
Гл. кон. пр.	Борисов	
Рук. бр.	Чекалина	
Провер.	Борисов	
Разраб.	Решетова	

125-050/1.2 ЧАСТЬ 01 РАЗДЕЛ 01-1

5-этажная блок-секция общежития для рабочих и служащих на 203 места с ячейками на 3-4 чел.

Стадия	Лист	Листов
Р	АС-6	

Схема расположения фундаментов.

КБ по железобетону им. Д.А. Якушева

1-1

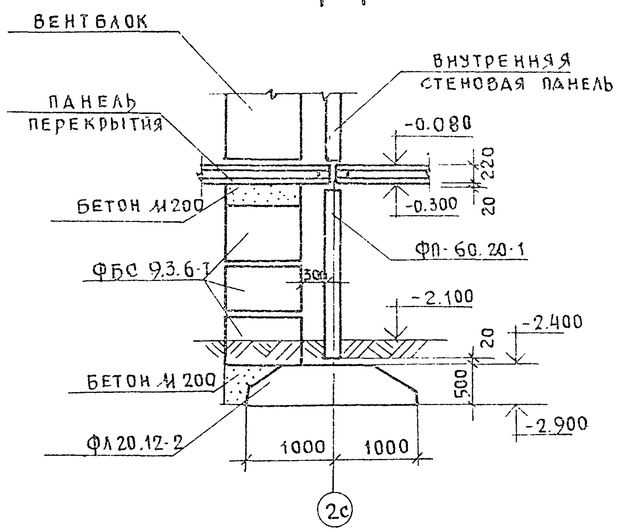

2-2

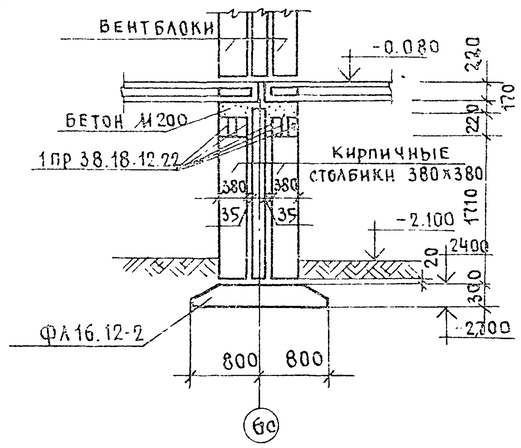

3-3

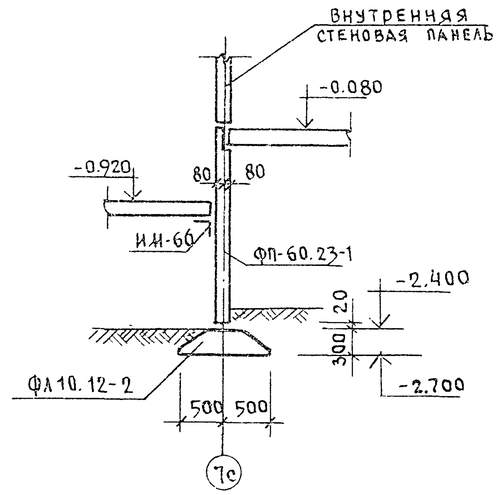

4-4

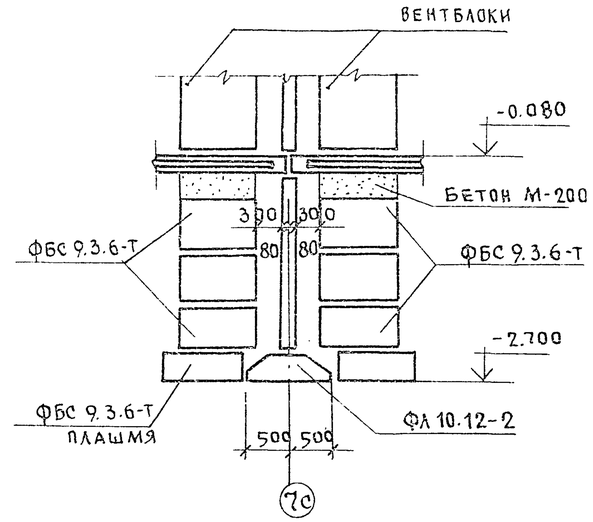

5-5

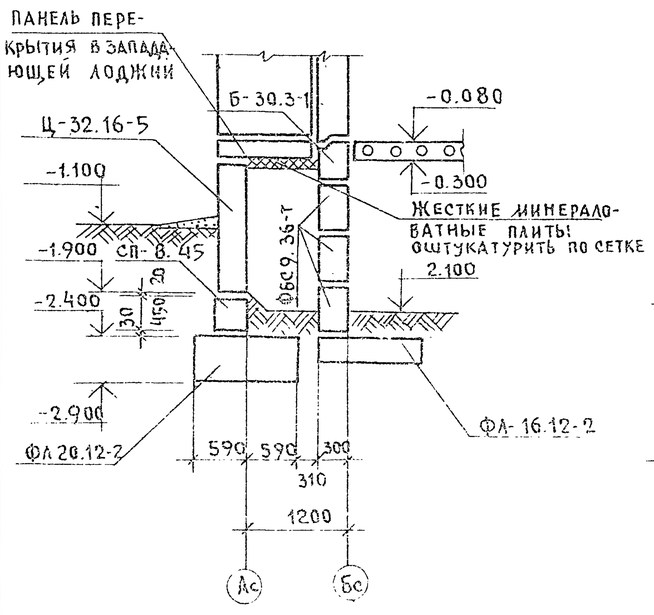

6-6

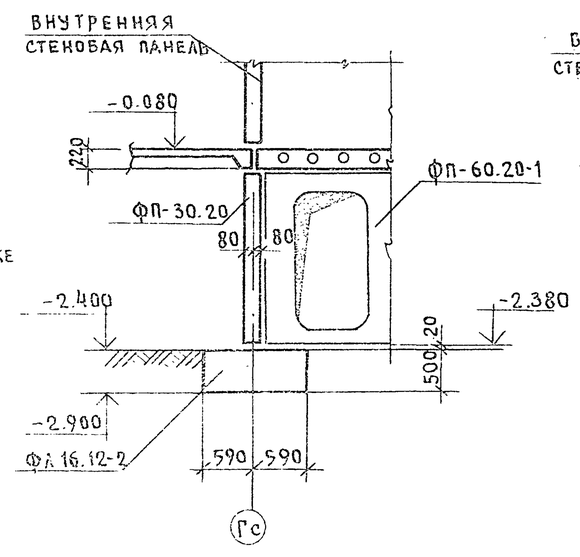

7-7

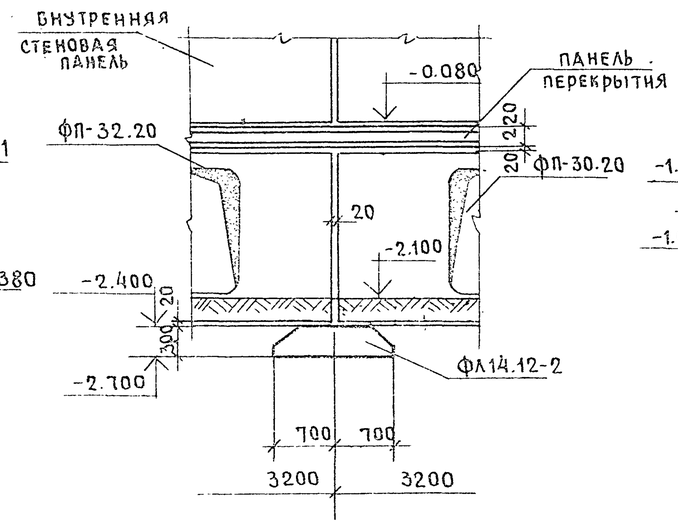

8-8

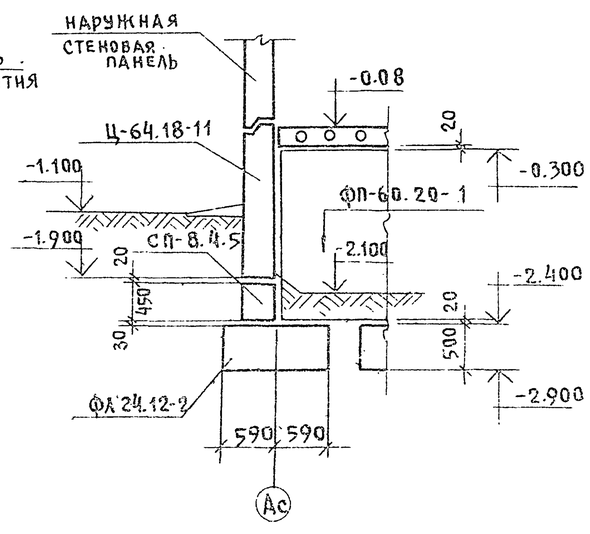

Примечание:

1. Расположение сечений см. лист АС-6.

Привязан			
Инв. №			
Зав.отд.	Бахолдина		
Гл.кон.от	Таиров		
Гл.кон.пр.	Борисов		
Рук.бр.	Чекалина		
Провер.	Борисов		
Разраб.	Решетова		

125-050/1,2 ЧАСТЬ 01 РАЗДЕЛ 01-1

5-этажная блок-секция общежития для рабочих и служащих на 203 места с ячейками на 3-4 человека

Стадия	Лист	Листов
Р	АС-7	

Сечения фундаментов.

НГБ по железобетону им. А.А. Якушева

Инв. п. подл. | Подпись и дата | Взам. инв.

125-050/1.2 ЧАСТЬ 01 РАЗДЕЛ 01-1

Марка поз.	Обозначение	Наименование	Кол. на элем. блок ЭБ-1	Кол. на элем. блок ЭБ-2	Масса ед. кг	Примечание
ФЛ-16	Сер. 1.112.5 выпуск 0	ФЛ 16.12-2	4	14	1217	
ФЛ-12	"	ФЛ 12.12-2	1	3	872	
ФЛ-10	"	ФЛ 10.12-2	3	3	752	
СП-8.4.5	Сер. 125 Р 10 4.30 Л.48	СП-8.4.5	10	18	350	
ФБС 12.4.6-Т	ГОСТ 13579-78	ФБС-12.4.6-Т		2	640	
ФБС 12.4.3-Т	"	ФБС-12.4.3-Т		4	310	
ФБС 9.3.6-Т	"	ФБС-9.3.6-Т		4	350	

ЭБ-2

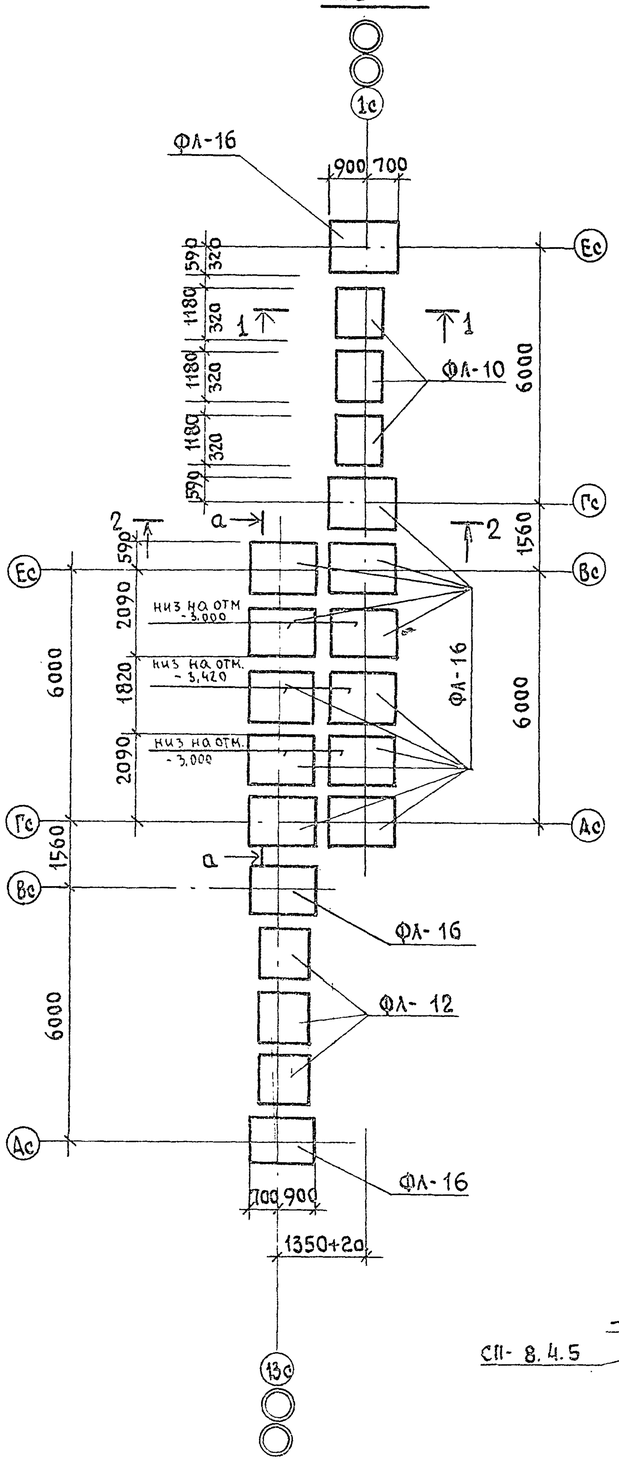

ЭБ-1

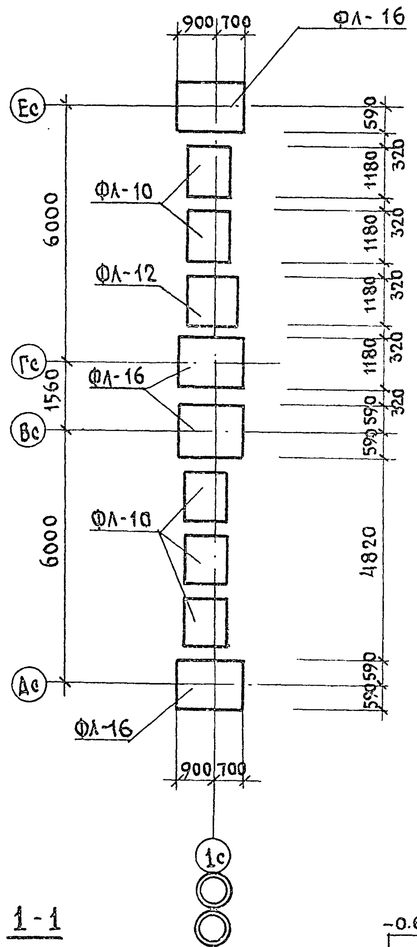

а-а

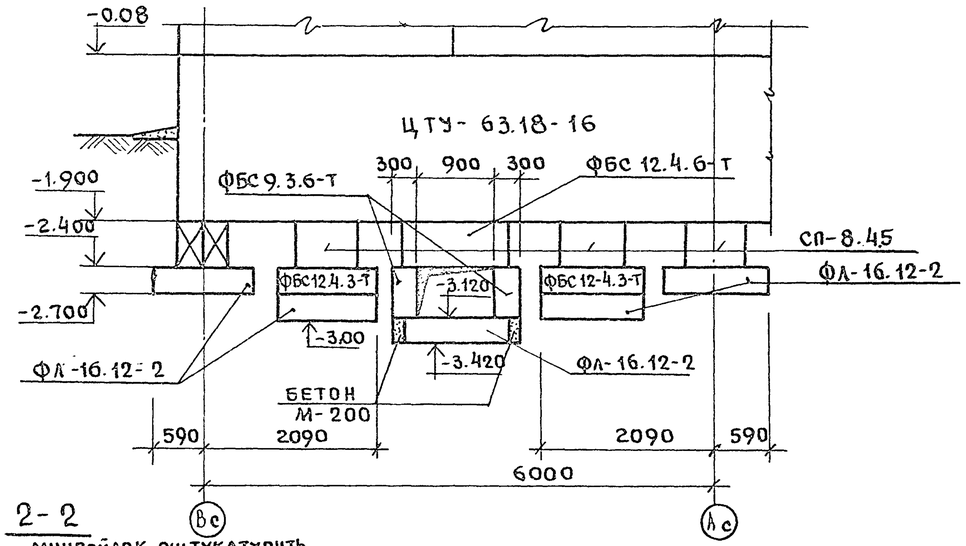

2-2

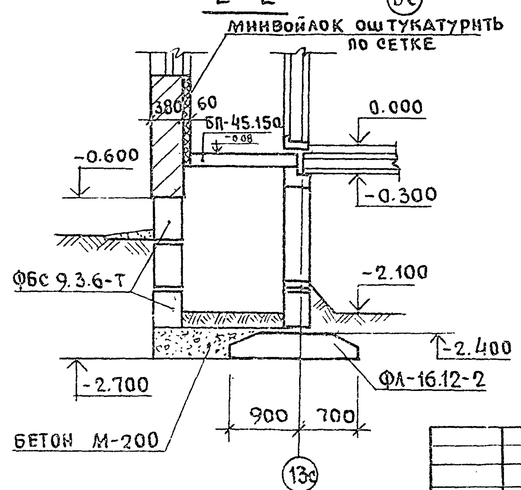

1-1

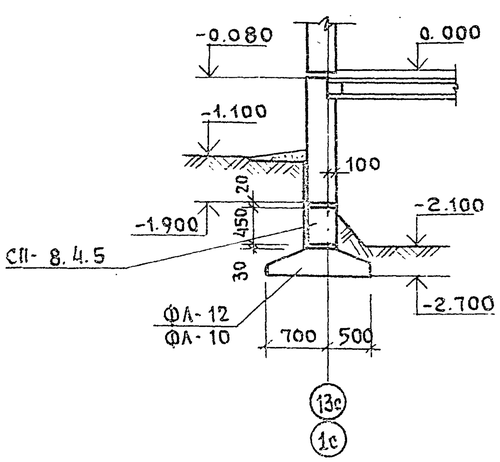

Примечания:

1. План фундаментов на неизменяемую часть и общие примечания см. лист АС-6

Зав.отд.	Баходина		
Гл.кон.ст.	Таиров		
Гл.кон.пр.	Борисов		
Рук.бр.	Чекалин		
Провер.	Борисов		
Разраб.	Решетова		

Привязан

Инв. №

125-050/1.2 Часть 01 Раздел 01-1

5-этажная блок-секция общежития для рабочих и служащих места с ячейками на 3-4 человека на 202 места

Схема расположения фундаментов на элементы блокировки.

Стадия	Лист	Листов
Р	АС-8	

КБ по железобетону им. А.А. Якушева

Инв. № подл. | Подпись и дата | Взам. инв. №

I – I

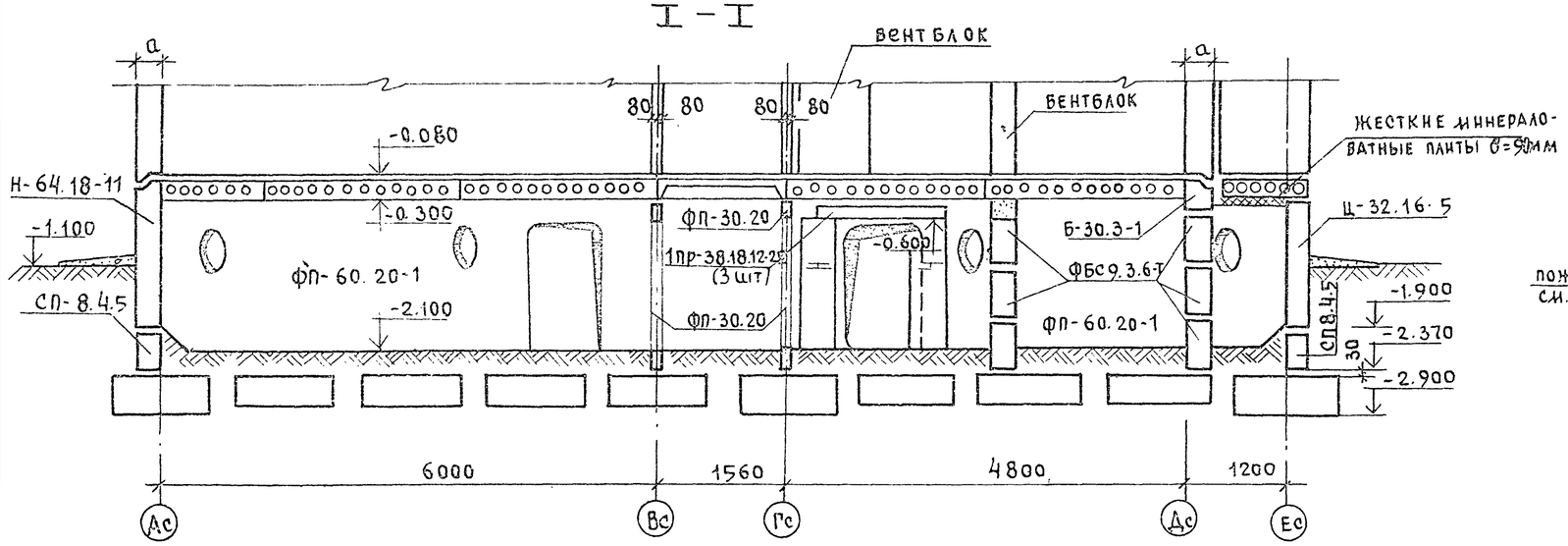

План лестничной клетки.

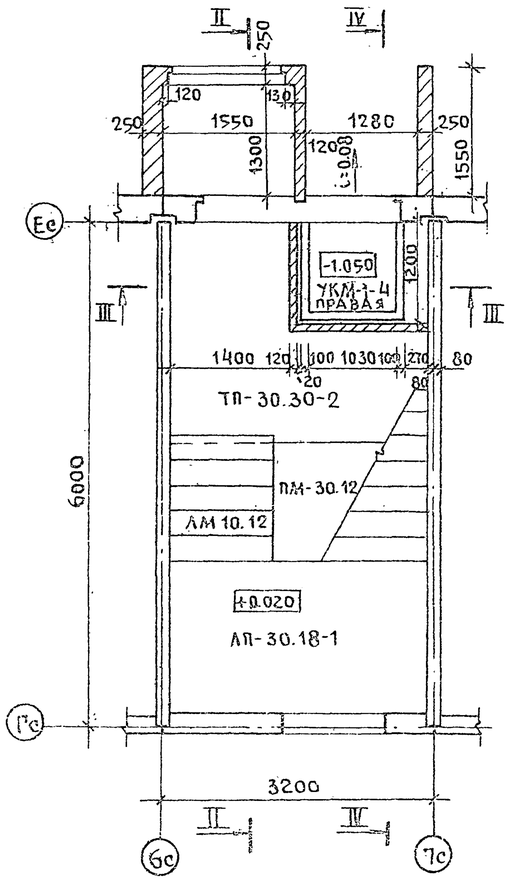

II – II

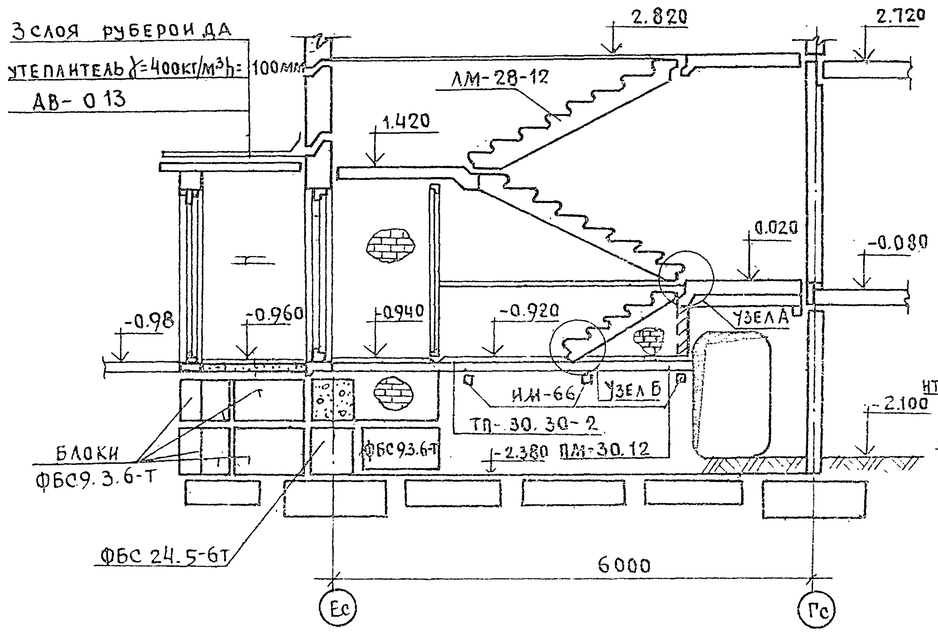

Схема 2

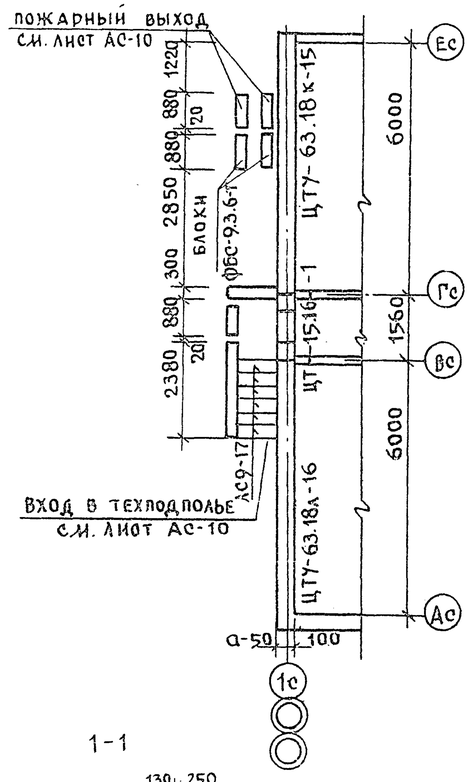

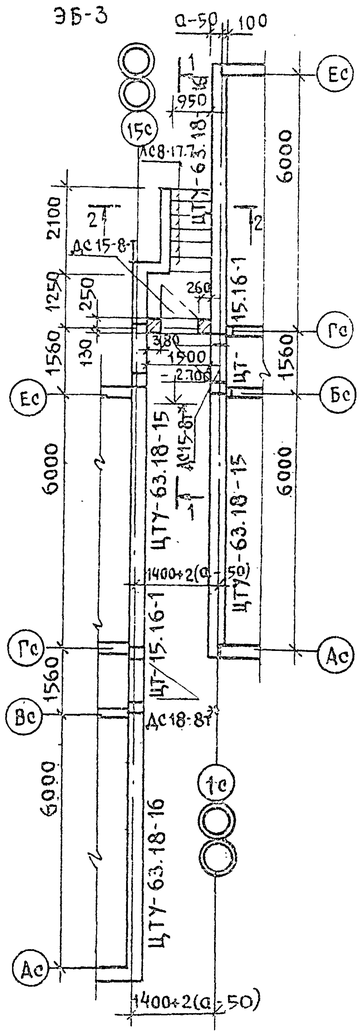

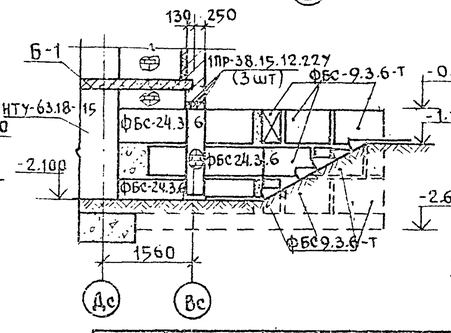

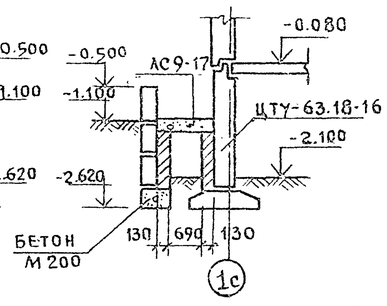

1. Разрезы III-III и IV-IV см. лист АС-10.
2. Двери с (*) оборудовать пружинными петлями ППО-130 по ГОСТ 5088-72.

Привязан			
Инв. №			
Зав.отд	Бахолдина		
Гл.кон.отд	Таиров		
Гл.кон.пр	Борисов		
Рук.бр.	Чекалина		
Провер	Борисов		
Разраб.	Решетова		

125-050/1,2 ЧАСТЬ 01 РАЗДЕЛ 01-1

5-этажная блок-секция общежития для рабочих и служащих на 203 места с ячейками на 3-4 чел

Элементы блокировки. План лестничной клетки. Разрезы I-I ÷ II-II.

Стадия	Лист	Листов
Р	АС-9	.

ПО ЖЕЛЕЗОБЕТОНУ им. А.А. Якушева

Инв. № подл. | Подпись и дата | Взам. инв. №

125-050/1,2 ЧАСТЬ 01 РАЗДЕЛ 01-1

III – III

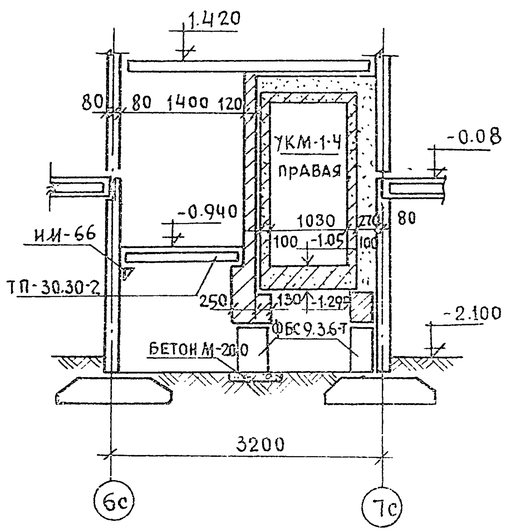

Фрагмент плана входа в техподполье.

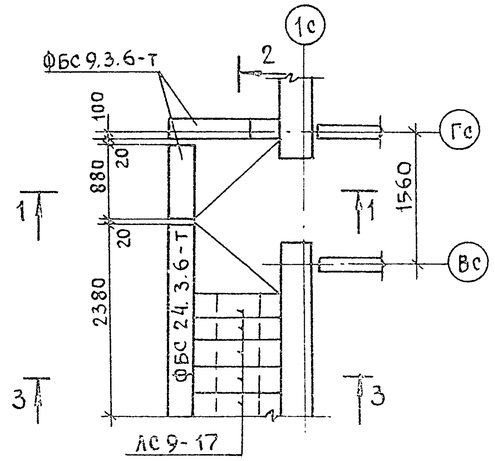

2-2

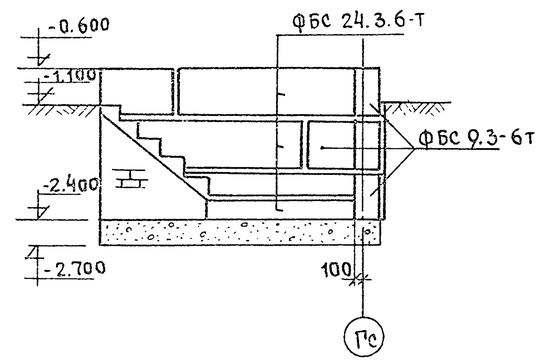

Фрагмент плана пожарного выхода.

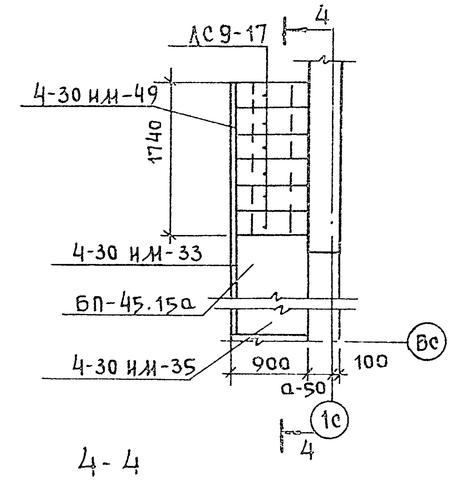

1-1

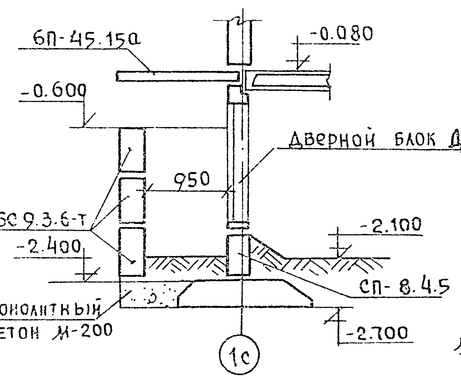

3-3

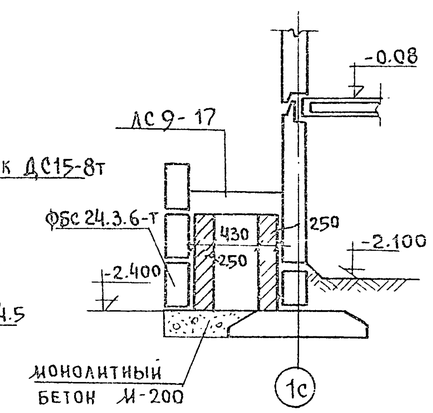

4-4

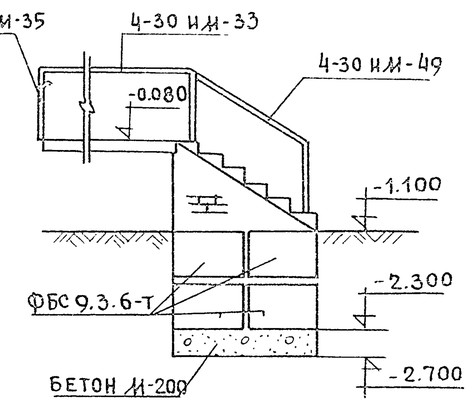

IV – IV

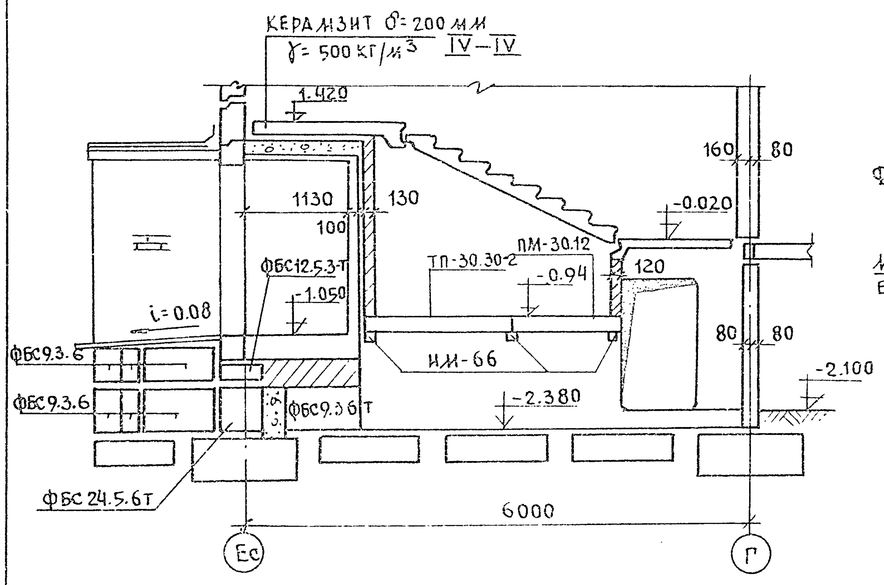

Узел А.

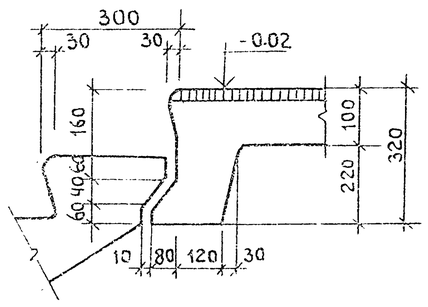

Узел Б

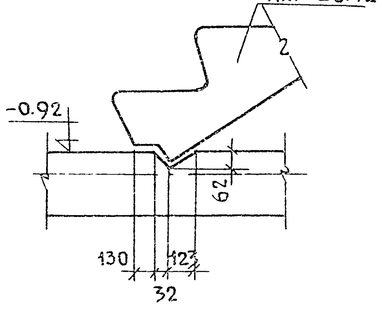

Узел 1

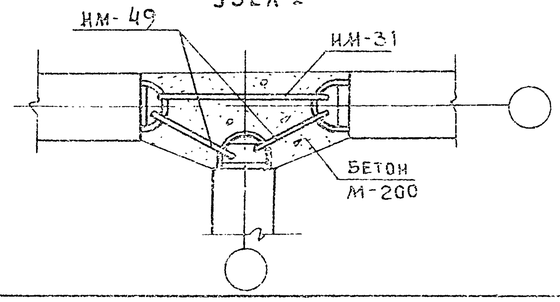

Узел 2

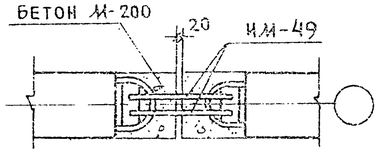

Привязан			
Инв. №			
Зав.отд	Бахолдина		
Гл.кон.от	Таиров		
Гл.кон.пр	Борисов		
Рук.бр.	Чекалина		
Провер.	Борисов		
Разраб.	Стрижова		

125-050/1,2 ЧАСТЬ 01 РАЗДЕЛ 01-1

5-этажная блок-секция общежития для рабочих и служащих на 203 места с ячейками на 3-4 чел.

Стадия	Лист	Листов
Р	АС-10	

Вход в техподполье. Разрезы III-III; IV-IV.

КБ по железобетону им. А.А. Якушева

Инв. N подл. | Подпись и дата | Взам. инв. N

19406-02 11

125-050/1.2 ЧАСТЬ 01 РАЗДЕЛ 01-1

СХЕМА РАСПОЛОЖЕНИЯ ЭЛЕМЕНТОВ ПЕРЕКРЫТИЯ НАД ТЕХПОДПОЛЬЕМ.

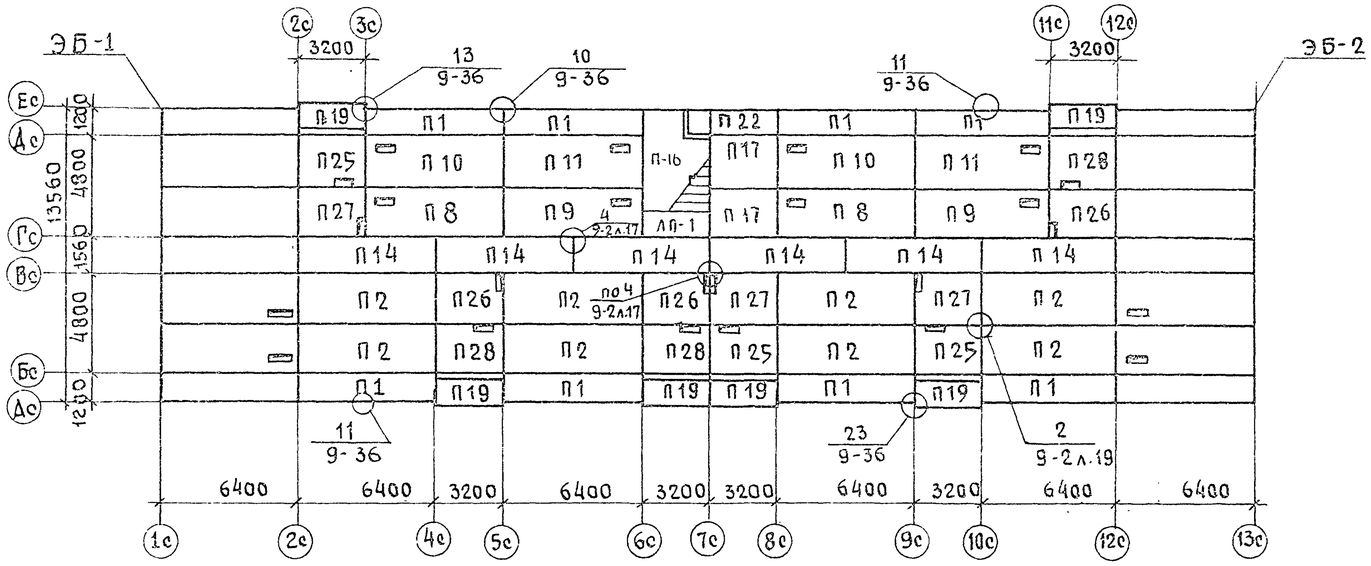

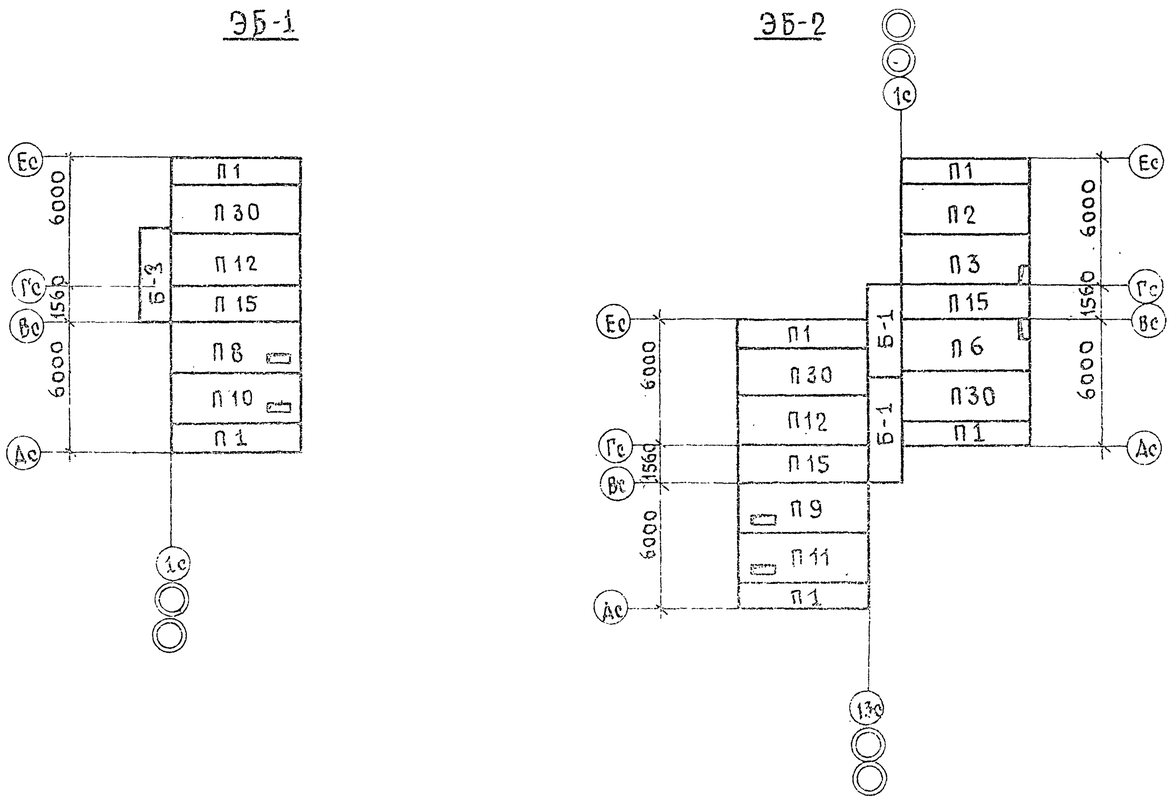

МАРКА поз.	ОБОЗНАЧЕНИЕ	НАИМЕНОВАНИЕ	КОЛИЧЕСТВО ШТУК: НЕЗАМ. ЧАСТЬ	ЭЛЕМ. БЛОК: ЭБ-1	ЭБ-2	МАССА ЕД., КГ	ПРИМЕЧАНИЯ
		ПАНЕЛИ ПЕРЕКРЫТИЯ.					
П1	сер.125 р. 10.3-9 л. 19	ПК-64.12-1	8	2	4	2650	
П2	" л. 5и	ПК-64.24	8		1	4675	
П3	" р. 10.12-20 л. 3	ПК-64.24-90			1	4650	
П6	" л. 6	ПК-64.24-93			1	4650	
П8	" л. 9	ПК-64.24-95	2	1		4620	
П9	"	ПК-64.24-96	2		1	4625	
П11	"	ПК-64.24-98	2		1	4625	
П12	" р. 10.3-23 л. 12	ПК-64.24-68		1	1	4680	
П14	р. 10.3-7 л. 16	ПР-64-15	6			3250	
П15	р. 10.3-23 л. 27	ПР-64.15-1		1	2	3225	
П16	р. 10.12-28 л. 31	ТП-30.30-2	1			3175	
П19	р. 10.12-20 л. 14	ПК-32.12-28а	6			1250	
П25	" л. 19	ПК-32.24-45	3			2325	
П27	" л. 16	ПК-32.24-43	3			2320	
П28	" л. 18	ПК-32.24-44	3			2320	
П30	р. 10.3-23 л. 4	ПК-64.24-61		1	2	4680	
ЛП-1	р. 10.4-1 л. 10	ЛП-30.18-1	1			1750	
Б-1	р. 10.12-20 л. 33	БП-45.15а			2	2350	
П26	" л. 17	БК-32.24-42	3			2320	
П10	" л.	ПК-64.24-97	2	1		4625	
П17	р. 10.3-9 л. 26	ПК-32.24	2			2325	
П22	"	ПК-32.12	1			1300	
Б-3	р. 10.12-20 л. 35	БП-45.15-2а		1		2350	

Примечания:

1. Монтаж панелей перекрытия и заделка швов между ними производится цементным раствором, М-100.
2. Пустоты панелей перекрытия в торцах должны быть заделаны в заводских условиях бетоном М-300. на глубину 150 мм.

СОГЛАСОВАНО:
МАРКУЧЕНКО ГР. ОВ
МОЛЧАНОВА ГР. ВК
МАТВЕЕВ ГР. ЭТ

ПРИВЯЗАН	ЗАВ.ОТД.	БАХОЛДИНА	
	ГЛ.КОН.СТ.	ТАИРОВ	
	ГЛ.КОН.ПР.	БОРИСОВ	
	РУК.ГР.	ЧЕКАЛИНА	
	ПРОВЕР.	БОРИСОВ	
ИНВ. Н	РАЗРАБ.	РЕШЕТОВА	

125-050/1.2 ЧАСТЬ 01 РАЗДЕЛ 01-1

5 ЭТАЖНАЯ БЛОК-СЕКЦИЯ ОБЩЕЖИТИЯ ДЛЯ РАБОЧИХ И СЛУЖАЩИХ НА 203 МЕСТА С ЯЧЕЙКАМИ НА 3-4 ЧЕЛОВЕКА

СХЕМА РАСПОЛОЖЕНИЯ ПАНЕЛЕЙ ПЕРЕКРЫТИЯ НАД ТЕХПОДПОЛЬЕМ.

СТАДИЯ	ЛИСТ	ЛИСТОВ
Р.	АС-11	

КБ ПО ЖЕЛЕЗОБЕТОНУ ИМ. А.А. ЯКУШЕВА

Марка поз.	Обозначение	Наименование	Кол.	Масса ед. кг	Примечание
Цокольные панели наружных стен при а=300 мм					
Ц-1	СЕР. 125 Р. 10. 1-59 Л.37	Ц-64. 18-11	12	4895	
Ц-2	" Л.38	Ц-32. 16-5	6	2165	
Цокольные панели наружных стен при а=350 мм					
Ц-1	СЕР. 125 Р.10.1-59 Л.37	Ц-64.18-11	12	5680	
Ц-2	" Л.38	Ц-32. 16-5	6	2520	
Цокольные панели наружных стен при а=400 мм					
Ц-1	СЕР. 125 Р.10.1-59 Л.37	Ц-32. 18-11	12	6480	
Ц-2	" Л.38	Ц-32.16-5	6	2870	
Цокольные панели внутренних стен					
ФП-1	СЕР. 125 Р.10.9-1 Л.28И	ФП-60.20-1	16	3830	
ФП-2	" Р.10.4-4 Л.45И	ФП-32.20	12	2100	
ФП-3	" Р.10.9-1 Л.32И	ФП-30.20	20	1850	
ФП-4	" Л.29И	ФП-60.23	1	4400	
ФП-5	"	ФП-60.23-1	1	4400	
Панели перекрытий					
П1	СЕР. 125 Р. 10.3-9 Л.19	ПК-64.12-1	8	2650	
П2	" Л.5И	ПК-64.24	8	4675	
П8	Р.10.12.20 Л.9	ПК-64.24-95	2	4620	
П9	"	ПК-64.24-96	2	4625	
П10	"	ПК-64.24-97	2	4625	
П11	"	ПК-64.24-98	2	4625	
П14	Р10.3-7 Л.16	ПР-64.15	6	3250	
П16	Р10.12-28 Л.31	ТП-30.30-2	1	3175	
П19	Р 10.12-20 Л.14	ПК-32.12-28а	6	1250	
П25	" Л.19	ПК-32.24-45	3	2325	
П26	" Л.17	ПК-32.24-42	3	2320	
П27	" Л.16	ПК-32.24-43	3	2320	
П28	" Л.18	ПК-32.24-44	3	2320	
ПП17	Р.10.3-9 Л.26	ПК-32.24	2	2325	
ПП22	" Л.40	ПК-32.12	1	3000	
	Р.10.4-1 Л.29	ПМ-30.12	1	1425	

Марка поз.	Обозначение	Наименование	Кол.	Масса ед. кг	Примечание
Плиты ленточных фундаментов					
ФЛ-24	СЕР.1.112-5 В.0.; В-2	ФЛ 24.12-2	4	2850	
ФЛ-20	"	ФЛ 20.12-2	34	2445	
ФЛ-16	"	ФЛ 16.12-2	31	1219	
ФЛ-14	"	ФЛ 14.12-2	24	1040	
ФЛ-10	"	ФЛ 10.12-2	6	755	
Блоки стен подвала					
СП-8.4.5	СЕР. 125 Р.10.4.30 Л.48	СП-8.4.5	24	350	
ФБС-24.5.6-Т	ГОСТ 13579-78	ФБС 24.5.6Т	1	1630	
ФБС 12.5.3Т	"	ФБС 12.5.3Т	2	790	
ФБС24.3.6Т	"	ФБС 24.3.6Т	3	970	
ФБС 9.3.6-Т	"	ФБС 9.3.6 Т	108	350	
Разные железобетонные изделия					
ЛП30.18-1	СЕР. 125 Р10.4-1 Л.4	ЛП-30.18-1	1	1750	
ЛМ-10.12	"	ЛМ-10.12	1	880	
АВ-013	СЕР. 125 Р 10.4-3.0 Л.55	АВ-013	1	2010	
1ПР38.18.12-22	СЕР. 1.138-10 В.1	1ПР38-18.12.22	18	125	
Б-30.3-1	СЕР. 125 Р. 10.4-30 Л.49	Б-30.3-1	6	1200	
УКМ-1-4	СЕР. 83 ч.10 Р.10.8-1 Л.7	УКМ-1-4 правая	1	3220	

125-050/1.2 часть 01 раздел 01-1

Зав. отд.	Бахолдина	5этажная блок-секция общежития для рабочих и служащих на 203 места с ячейками на 3-4 человека	Стадия Р, Лист АС-12, Листов
Гл. кон. от.	Таиров		
Гл. конструктор	Борисов		
Рук. бриг.	Чекалина	Спецификация железобетонных элементов ниже отм. 0.00 на неизменяемую часть	КБ по железобетону им. А.А. Якушева
Провер.	Борисов		
Разраб.	Решетова		

Привязан:

Инв. N

Инв. N подл. | Подпись и дата | Взам. инв. N

Марка поз.	Обозначение	Наименование	Кол-во ЭБ-1	Кол-во ЭБ-2	Масса ед. кг	Примеч.
		Фундаментные плиты				
ФЛ-16	СЕР1.142-5; вып. 0;2	ФЛ 16.12-2	4	14	1217	
ФЛ-12	"	ФЛ 12.12-2	1	3	872	
ФЛ-10	"	ФЛ 10.12-2	5	3	752	
		Блоки стен подвала				
	СЕР125 Р10.4-30 л48	СП-8.4-5	10	18	350	
	ГОСТ 13579-78	ФБС-9.3-6-Т	14	13	350	
	"	ФБС24.3-6-Т	3	3	970	
	"	ФБС-12.4-6-Т	—	2	640	
		ФБС 12.4.3-Т	—	4	310	
		Цокольные панели наружных стен при а=300мм				
Ц-3	СЕР125 Р.10.1-59 л.41	ЦТУ-63,18-16		2	5426	
Ц-5	" л.40	ЦТУ-63,18-15		2	5281	
Ц-7	" л.42	ЦТ-15,16-1	1	2	445	
Ц-4	" л.40	ЦТУ-63-18л-15	1		5281	
Ц-6	" л.40	ЦТУ-63.18л.16	1		5486	
		Цокольные панели наружных стен а=350мм				
Ц-3	СЕР125 Р.10.1-59 л.41	ЦТУ-63.18-16		2	6254	
Ц-5	" л.40	ЦТУ-63.18-15		2	6082	
Ц-7	" л.42	ЦТ-15.16-1	1	2	515	
Ц-4	" л.40	ЦТУ-63.18л.15	1		6082	
Ц-6	" л.	ЦТУ-63.18л.16	1		6254	
		Цокольные панели наружных стен при а=400мм				
Ц-3	СЕР.125 Р.10.1-59 л.41	ЦТУ-63.18-16		2	7181	
Ц-5	" л.40	ЦТУ-63.18-15		2	6124	
Ц-7	" л.42	ЦТ-15-16-1	1	2	585	
Ц-4	" л.40	ЦТУ-63.18л-15	1		6124	
Ц-6	" л.	ЦТУ-63.18л-16	1		7181	
		Прочие железобетонные изделия				
	ГОСТ 8717-81	АС9-17	41	5	100	
	СЕР1.138-10 в.1	1ПРЗВ-15.12.22		3		

Марка поз.	Обозначение	Наименование	Кол-во ЭБ-1	Кол-во ЭБ-2	Масса ед. кг	Примечан.
		Балконы для наружных стен при а=300мм				
Б-1	СЕР.125 Р.10.12.20 л.33	БП-45-15а		2	2225	
Б-3	" л.35	БП-45-15-2а	1		2225	
		Балконы для наружных стен при а=350мм				
Б-1	СЕР125 Р.10.12-20 л.33	БП-45.15а		2	2350	
Б-2	" л.35	БП-45.15-2а	1		2350	
		Балконы для наружных стен при а=400мм				
Б-1	СЕР.125 Р10.12.20 л.33	БП-45.15а		2	2475	
Б-2	" л.35	БП-45.15-2а	1		2475	
		Многопустотные панели перекрытия				
П-1	СЕР.125 Р10.3-9 л.19	ПК-64.12-1	2	4	2650	
П-2	" л5н	ПК-64.24		1	4675	
П-3	Р10.12.20 л.3	ПК-64.24-90		1	4650	
П-6	" л.6	ПК-64.24-93		1	4650	
П-8	" л.9	ПК-64.24-95	1		4620	
П-9	"	ПК-64.24-96		1	4625	
П-10	"	ПК-64.24-97	1		4625	
П-11	"	ПК-64.24-98		1	4625	
П-12	Р.10.3-23 л12	ПК-64.24-68	1	1	4680	
П-15	" л.27	ПК-64.15-1	1	2	3225	
П-30	" л.4	ПК-64.24-61	1	2	4680	

125-050/1.2 Часть 01 Раздел 01-1

Привязан:

Инв. №

Зав.отд.	Бахолдина	
Гл.кон.отд	Таиров	
Гл.кон.пр.	Борисов	
Рук.бриг	Чекалина	
Провер.	Борисов	
Разработ.	Стрижова	

125-050/1.2 Часть 01 Раздел 01-1

5 этажная блок-секция общежития для рабочих и служащих на 203 места с ячейками на 3-4 человека

Стадия	Лист	Листов
Р	АС-13	

Спецификация железобетонных изделий ниже отм. 0.00 на элементы блокировки

КБ по железобетону им. А.А. Якушева

Инв. № подл. | Подпись и дата | Взам. инв. №

125-050/1.2 Часть 01 Раздел 01-1

Марка поз.	Обозначение	Наименование	Масса ед.кг	Неизменяемая часть кол.	Неизменяемая часть общая масса кгс	ЭБ-1 кол.	ЭБ-1 общая масса кгс	ЭБ-2 кол.	ЭБ-2 общая масса кгс	Примечания
Металлические изделия и соединительные элементы наружных и внутренних цокольных панелей и перекрытия.										
ИМ-47	СЕР. 125 Р.10.7-1 л.15	ИМ-47	0.36			8	3,88	16	7.76	
ИМ-49	"	ИМ-49	0,35	90	31,50	4	1,40	8	2,80	
ИМ-50	"	ИМ-50	0.28	72	20,06					
ИМ-51	"	ИМ-51	1,00	36	36,00					
ИМ-52	"	ИМ-52	0,43	48	20,60					
ИМ-56	"	ИМ-56	0,18			12	2,16	24	4,32	
ИМ-58	"	ИМ-58	0,22			2	0,44	4	0,88	
ИМ-64	" л.16	ИМ-64	0,26			2	0,52	4	1,04	
ИМ-66	"	ИМ-66	8,05	4	32,20					
ИМ-74	"	ИМ-74	0.44	36	15,84					⌀12АI ℓ=500мм
ИМ-75	"	ИМ-75	0,27	6	1,62					⌀20АI ℓ=60мм
ИМ-35	" л.14	ИМ-35	0,50	3	1,50					
4-30ИМ-33	СЕР.125 Р10.4-30 л.76	4-30 ИМ-33	44,05			1	44,05			
4-30ИМ-35	" л.76	4-30 ИМ-35	17.41			1	17,41			
4-30ИМ-49	" л.77	4-30 ИМ-49	21,05			1	21,05			
ИМ-2	СЕР.125 Р.10.7-1 л.2	ИМ-2	16,59	1	16,59					
ИМ-31	" л.14	ИМ-31	0,28	18	5,06	6	1,68	12	3,36	
		Итого:			180,97		92,59		20,16	

Примечание

Все металлические связи должны иметь антикоррозийное покрытие по СНиП II-28-73.

Спецификация деревянных изделий.

NN п/п	Наименование	Марка	Объем древесины м3	Кол. ЭБ-1	Кол. ЭБ-2	Общий объем древесины м3		
1	Дверной блок	ДС-15-8-Т	0,085	1	2	0,085	0,170	СЕР.1.136-11

Привязан:

Инв №

Зав.отд.	Бахолдина	
Гл.инж.отд.	Таиров	
Гл.конс.пр.	Борисов	
Рук.бриг.	Чекалина	
Проверил	Борисов	
Разработ.	Решетова	

125-050/1.2 Часть 01 Раздел 01-1

5-этажная блок-секция общежития для рабочих и служащих на 203 места с ячейками на 3-4 человека.

Стадия	Лист	Листов
Р	АС-14	

Спецификация металлических элементов ниже ▽0,00

КБ по железобетону им. А.А. Якушева

125-050/1.2 Часть 01 Раздел 01-1

Инв № подл. | Подпись и дата | Взам. инв №