ТИПОВОЙ ПРОЕКТ
902-1-99 85

КАНАЛИЗАЦИОННАЯ НАСОСНАЯ СТАНЦИЯ ПРОИЗВОДИТЕЛЬНОСТЬЮ 400-2000 м³/ч, НАПОРОМ 30-40 м С МЕХАНИЗИРОВАННЫМИ РЕШЕТКАМИ ПРИ ГЛУБИНЕ ЗАЛОЖЕНИЯ ПОДВОДЯЩЕГО КОЛЛЕКТОРА 4,0 м

(СБОРНО-МОНОЛИТНЫЙ ВАРИАНТ)

Альбом III

Архитектурно-строительные решения. Надземная часть. Общие чертежи, узлы и детали

20729-03
цена 3-65

				Привязан
Инв. №				

Формат А2

Госстрой СССР
Тбилисский филиал
ЦИТП
Типовой проект /серия/
№ 902-1-99.85 вып.3
Заказ № 1833
Цена 3 руб 65 коп
Тираж 453
Дата „11" XII 1985г

ТИПОВОЙ ПРОЕКТ
902-1-99-85

КАНАЛИЗАЦИОННАЯ НАСОСНАЯ СТАНЦИЯ ПРОИЗВОДИТЕЛЬНОСТЬЮ 400-2000 м³/ч, НАПОРОМ 30-40 м С МЕХАНИЗИРОВАННЫМИ РЕШЕТКАМИ ПРИ ГЛУБИНЕ ЗАЛОЖЕНИЯ ПОДВОДЯЩЕГО КОЛЛЕКТОРА 4,0 м

(СБОРНО-МОНОЛИТНЫЙ ВАРИАНТ)

СОСТАВ ПРОЕКТА:

АЛЬБОМ	I	Пояснительная записка
АЛЬБОМ	II	Технологические решения. Внутренний водопровод и канализация. Отопление и вентиляция
АЛЬБОМ	III	Архитектурно-строительные решения. Надземная часть. Общие чертежи, узлы и детали
АЛЬБОМ	IV	Надземная часть. Изделия
АЛЬБОМ	V	Строительные решения. Подземная часть
АЛЬБОМ	VI	Подземная часть. Изделия
АЛЬБОМ	VII	Силовое электрооборудование. Технологический контроль
АЛЬБОМ	VIII	Спецификации оборудования
АЛЬБОМ	IX	Ведомости потребности в материалах
АЛЬБОМ	X	Сметы. Общая часть
АЛЬБОМ	XI	Сметы. Подземная часть.

ПРИМЕНЕННЫЕ ТИПОВЫЕ МАТЕРИАЛЫ:

ТП 407-3-41/75 Трансформаторная подстанция с одним кабельным вводом 6-10кВ на один трансформатор мощностью до 400кВА тип К-71-400 м3

Распространитель Свердловский филиал ЦИТП

Разработан проектным институтом „Харьковский водоканалпроект"

Главный инженер института Г.А. Бондаренко

Главный инженер проекта В.С. Лялюк

АЛЬБОМ III

Утвержден Госстроем СССР протокол № А4-23 от 21.06.1985г.

Введен в действие в/о „Союзводоканалпроект" приказ № 239 от 18.09.1985г.

Привязан

20729-03 2

Формат А2

Альбом III

Типовой проект 902-1-99.85

Содержание альбома

N п/п	Наименование	стр.
1	Содержание альбома	2
	Основной комплект АР	2
2	Общие данные	3
3	План на отм.0.000	4
4	Разрезы. План на отм. 2,700.	
	Ведомость отделки помещений	5
5	Фасады. Схемы расположения элементов	
	заполнения оконных проемов	6
6	План кровли. План полов. Экспликация	
	полов	7
7	План вентиляционных отверстий.	
	Развертки стен венткамеры. Узлы	8
8	Планы раскладки закладных для крепления	
	электрокабеля на отм. 0,000 и 2,700.	
	Развертки стен	9
9	Детали I–XI	10
10	Детали XII–XXIV	11
	Изделия	
11	Опись документов	12
12	Дверной блок ИД-1	12
13	Дверной блок ИД-2	13
14	Коробка К-1	13
15	Дверное полотно ИД 52а-ППВ	13
16	Дверное полотно ИД 52б-ППВ	14
17	Накладки НС-1, НС-2	14
18	Узлы 1–7	14
	Основной комплект КЖ	
19	Общие данные	15
20	Кольцо обвязочное ОКм1 (начало)	16
21	Кольцо обвязочное ОКм1 (окончание)	17
22	Схема расположения плит перекрытия	
	на отм. 0,000	18
23	Перекрытие РКМ1 на отм. 0,000. Схема	
	расположения балок	19
24	Перекрытие РКм1 на отм. 0,000. Балки	
	обвязочные БОМ1, БОМ2. Схема армирования	20
25	Перекрытие РКМ1 на отм. 0,000. Балки обвя-	
	зочные БОМ3, БОМ4. Схема армирования	21
26	Перекрытие РКМ1 на отм. 0,000 Балки БМ1-	
	-БМ3. Схема армирования	22
27	Перекрытие РКМ1 на отм. 0,000. Балки	
	БМ4-БМ7. Схема армирования	23
28	Перекрытие РКМ1 на отм. 0,000. Балки БМ8,	
	БМ9. Схема армирования	24
29	Перекрытие РКМ1 на отм. 0,000	
	Спецификация (начало)	25
30	Перекрытие РКМ1 на отм. 0,000	
	Спецификация (продолжение)	26
31	Перекрытие РКМ1 на отм. 0,000.	
	Спецификация (окончание)	27
32	Схема расположения элементов	
	заземления	28
33	Схема расположения фундаментов	
	и фундаментных балок	29
34	КТП. Схема расположения каналов	
	(начало)	30
35	КТП. Схема расположения каналов	
	(окончание)	31
36	Схема расположения фундаментов	
	под оборудование и опор	32
37	Схема расположения элементов	
	покрытия	33
38	Схема расположения элементов	
	перекрытия на отм 2,700. УМ1. ОПМ1	34
39	Схема расположения элементов	
	перекрытия на отм. 2,700. УМ2	35
40	Детали гидроизоляции	36
	Основной комплект КМ	
41	Общие данные (начало)	37
42	Общие данные (продолжение)	38
43	Общие данные (окончание)	39
44	Схема расположения щитов и площадки	
	подземной части. Схема опор	40
45	Сечения 7-7 ÷ 11-11. Узлы III-VII	41
46	Схема расположения путей	
	подвесного транспорта на отм. -0,970	42
47	Схема расположения путей подвесного	
	транспорта. Узлы I, IV. Сечения 1-1÷6-6	43
48	Схема расположения путей подвесного	
	транспорта на отм.-5,500. Узлы II, III.	
	Сечения 7-7÷10-10	44
49	Схема расположения ограждения	
	стремянки на отм. 0,000	45
50	Схема расположения площадок, лестниц	
	и ограждения кровли	46

Инв.N подл. | Подпись и дата | Взам.инв.N

Привязан

Инв.N

Формат А2

Альбом III

902-1-99.85

Типовой проект

Ведомость рабочих чертежей основного комплекта марки АР

Лист	Наименование	Примечание
1	Общие данные	
2	План на отм. 0,000	
3	Разрезы. План на отм. 2,700.	
	Ведомость отделки помещений	
4	Фасады. Схемы расположения	
	элементов заполнения оконных проемов	
5	План кровли. Планы полов.	
	Экспликация полов	
6	План вентиляционных отверстий.	
	Развертки стен венткамеры. Узлы	
7	Планы раскладки закладных для	
	крепления электрокабеля на отм. 0.000 и	
	2.700. Развертки стен	
8	Детали I–XI	
9	Детали XII–XXIV	

Ведомость спецификаций

Лист	Наименование	Примечание
1.	Спецификация стекол	
1	Спецификация гардеробного оборудования	
2	Спецификация элементов заполнения проемов	
2	Спецификация перемычек	
4	Спецификация элементов заполнения	
	оконных проемов	
6.7	Спецификация к схеме расположе-	
	ния закладных изделий	
8,9	Спецификация материалов	

Спецификация стекол

Наименование и марка остекляемого изделия	ГОСТ и вид стекла	толщина стекла, мм	Размеры, мм Длина	Ширина	Кол.
Оконный блок ОС21-9В	ГОСТ 111-78	4	1350	695	10
			395	695	10

Спецификация гардеробного оборудования

Марка поз.	Обозначение	Наименование	Кол.	Масса ед, кг	Примечание
1	1.472-2	Шкаф металлический МЗ-40	2	80.0	
2	1.479.5-1	Шкаф деревянный АА-33.2	2		

Типовой проект разработан в соответствии с действующими нормами и правилами

Гл. инж. проекта /Лялюк/

Ведомость ссылочных и прилагаемых документов /начало/

Обозначение	Наименование	Примечание
	Ссылочные документы	
ГОСТ 14624-69	Двери деревянные для зданий промышленных предприятий	
ГОСТ 6629-74*	Двери деревянные внутренние для жилых и общественных зданий	
2.435-6 вып.1	Противопожарные двери и ворота промышленных зданий	
5.904-4	Двери и люки для вентиляционных камер	
1.236-6 вып.1	Окна и балконные двери деревянные с двойным остеклением для жилых и общественных зданий	
ГОСТ 9272-81*	Блоки стеклянные пустотелые	
ГОСТ 111-78	Стекло оконное	
ГОСТ 6785-80	Плиты подоконные железобетонные	
1.472-2	Шкаф для хранения одежды в гардеробных промышленных предприятий тип МЗ-40	
ГОСТ 6665-82	Камни бортовые бетонные и железобетонные	
1.479.5-1	Шкафы деревянные для хранения одежды в санитарно-бытовых помещениях промышленных предприятий	
2.460-14	Типовые узлы покрытий производственных зданий в местах прохода вентиляционных шахт	
ГОСТ 22950-78	Плиты минераловатные повышенной жесткости на синтетическом связующем	
1.400-15 вып.1	Унифицированные закладные изделия железобетонных конструкций для крепления технологических коммуникаций и устройств	
407-3-43/75 Ал.5 III	Типовые детали и конструкции	

Ведомость ссылочных и прилагаемых документов /окончание/

Обозначение	Наименование	Примечание
	Прилагаемые документы	
902-1-99.85-АРИ	Изделия	на 3 стр.
902-1-99.85-АРВМ	ВМ по рабочим чертежам основного комплекта марки АР	на 2 стр.

Основные строительные показатели надземной части

Наименование	Ед. изм.	кол.	Примечание
Площадь застройки	м²	239.5	За расчетную единицу принято 1200 м³
Полезная площадь	м²	187.4	
на расчетную единицу	м²	0.16	
Строительный объем	м³	1434.0	
на расчетную единицу	м³	1.19	

Общие указания

1. За условную отметку 0.000 принят уровень чистого пола монтажной площадки машинного отделения, что соответствует абсолютной отметке [ ]

2. Условная отметка уровня земли принята -0.150

3 Над проемами в кирпичных стенах уложены сборные железобетонные перемычки. Усиленные перемычки укладываются со стороны помещений. Над проемами менее 500мм по ширине выкладываются рядовые перемычки из отборного целого кирпича на растворе марки 25 и заделываются в простенки на расстояние не менее 25см. от откосов проемов. Под нижний ряд кирпича в слой раствора укладывается арматура ф6А1 из расчета по одному стержню на каждые 1/2 кирпича толщины стены.

Согласовано: Гл. спец. ТО Пичевадзе; Гл. спец. ОИИ Вазиев

Инв. № подл. | Подпись и дата | Взам. инв. №

Привязан

Инв. №

ТП 902-1-99-85-АР

Нач.отд.	Шрейко	
Н.контр.	Сокольская	
Гл.спец.	Власенко	
Рук.гр.	Юрьева	
Ст.арх.	Агапьева	
Д.арх.	Хасина	
Инж.	Шевякова	

Канализационная насосная станция производительностью 100-200м³/сут напором 30-40м с механизированными решетками

Стадия	Лист	Листов
Р	1	12

Общие данные

Ростовское ОСБ Харьковский Водоканалпроект

20729-03

Кол. Литарева

Формат А2

Альбом III

Типовой проект 902-1-99.85

Экспликация помещений

Номер по плану	Наименование	Площадь м²	Категория производства по взрывной взрыво-, пожарной, и пожарной опасности
1	Механическая мастерская	20,8	Д
2	Монтажная площадка помещения решеток	14,3	Д
3	Монтажная площадка машзала	34,7	Д
4	Кладовая	6,4	
5	Санузел	3,9	
6	Гардероб домашней и уличной одежды на 2 шк. ДД-33.2	4,9	
7	Гардероб специальной одежды на 2 шк. МД-33.2	5,4	
8	Тепловой пункт	5,4	Д
9	Венткамера приточная	11,7	Д
10	КТП	57,2	В
11	Душевая	2,6	
12	Венткамера вытяжная на отм. 2,700	18,8	Д

Ведомость проемов ворот и дверей

Марка, поз	Размер проема в кладке
1	1600 x 5930
2	1670 x 2360
3	1060 x 2400
4	1600 x 5930
5	1020 x 2080
6	960 x 2415
7	710 x 2070
8	710 x 2070
9	710 x 2070
10	550 x 1300
11	550 x 1300
12	1020 x 2080

Ведомость перемычек

Марка, поз	Схема сечения
ПР1	2ПР72-20.38.22У-1; 250; 130; 5,360; А
ПР2	1ПР2-16.12.14; 1ПР38-18.12.22У; 250; 130; 5,300; А
ПР3	1ПР1-12.12.6; 1ПР38-12.12.22У; 250; 130; 3,000; 4,800; 5,300; А; Б
ПР4	1ПР1-12.12.6; 1ПР38-15.12.22У; 250; 130; 2,400; В
ПР5	2ПР7-23.38.14; 380; 2,960; 2,360; 5
ПР6	1ПР1-12.12.6; 380; 3,340; 2,415; 3,000; 1
ПР7	1ПР1-10.12.6; 250; 0,900
ПР8	1ПР1-12.12.6; 250; 2,230; 2,080
ПР9	1ПР38-12.12.22У; 250; 2,070
ПР10	1ПР1-10.12.6; 120; 3,450; 2,070
ПР11	1ПР1-12.12.6; 120; 2,080
ПР12	2ПР72-27.38.22У; 380; 3,600

Спецификация элементов заполнения проемов

Марка, поз	Обозначение	Наименование	Кол	Масса ед, кг	Примечание
1	902-1-99.85 -АРН- НД1	Дверной блок НД-1	1		
2	ТП 407-3-43/75 альб III	Ворота В-1Ж	2		
3	ГОСТ 14624-69	Дверной блок Д53-ПТВ	1		
4	902-1-99.85	Дверной блок НД-2	1		
5	ГОСТ 14624-69	Дверной блок Д37л	3		
6	2 435-6. Вып 1	Противопожарные двери ПД-61Г	1		
7	ГОСТ 6629-74*	Дверной блок ДГ21-7л	3		
8	ГОСТ 6629-74*	Дверной блок ДГ21-7сп	2		
9	ГОСТ 6629-74*	Дверной блок ДГ21-7всп	2		
10	5.904-4	Дверь утепленная ДУТ 0,5 x 2,25	1		
11	5.904-4	Дверь неутепленная ДС 0,5 x 1,25	2		
12	ГОСТ 14624-69	Дверной блок Д5Н1			

Спецификация перемычек

Марка, поз.	Обозначение	Наименование	Всего	Масса ед, кг	Примечание
ПР1	902-1-99.85 -КЖН-1.138-10, Вып. 2	2ПР72-20.38.22У-1	2	434	
ПР2	1.138-10, Вып. 1	1ПР2-16.12.14	2	75	
	1.138-10, Вып. 1	1ПР38-18.12.22У	1	125	
ПР3	1.138-10, Вып. 1	1ПР1-12.12.6	12	25	
	1.138-10, Вып. 1	1ПР38-12.12.22У	6	75	
ПР4	1.138-10, Вып. 1	1ПР1-12.12.6	2	25	
	1.138-10, Вып. 1	1ПР38-15.12.22У	1	100	
ПР5	1.138-10, Вып. 2	2ПР7-23.38.14	4	310	
ПР6	1.138-10, Вып. 1	1ПР1-12.12.6	12	25	
ПР7	1.138-10, Вып. 1	1ПР1-10.12.6	6	20	
ПР8	1.138-10, Вып. 1	1ПР1-12.12.6	4	25	
ПР9	1.138-10, Вып. 1	1ПР38-12.12.22У	6	75	
ПР10	1.138-10, Вып. 1	1ПР1-10.12.6	9	20	
ПР11	1.138-10, Вып. 1	1ПР1-12.12.6	3	25	
ПР12	1.138-10, Вып. 2	2ПР72-27.38.22У	1	570	

План на отм. 2,700 см. лист 3

План на отм. 0,000

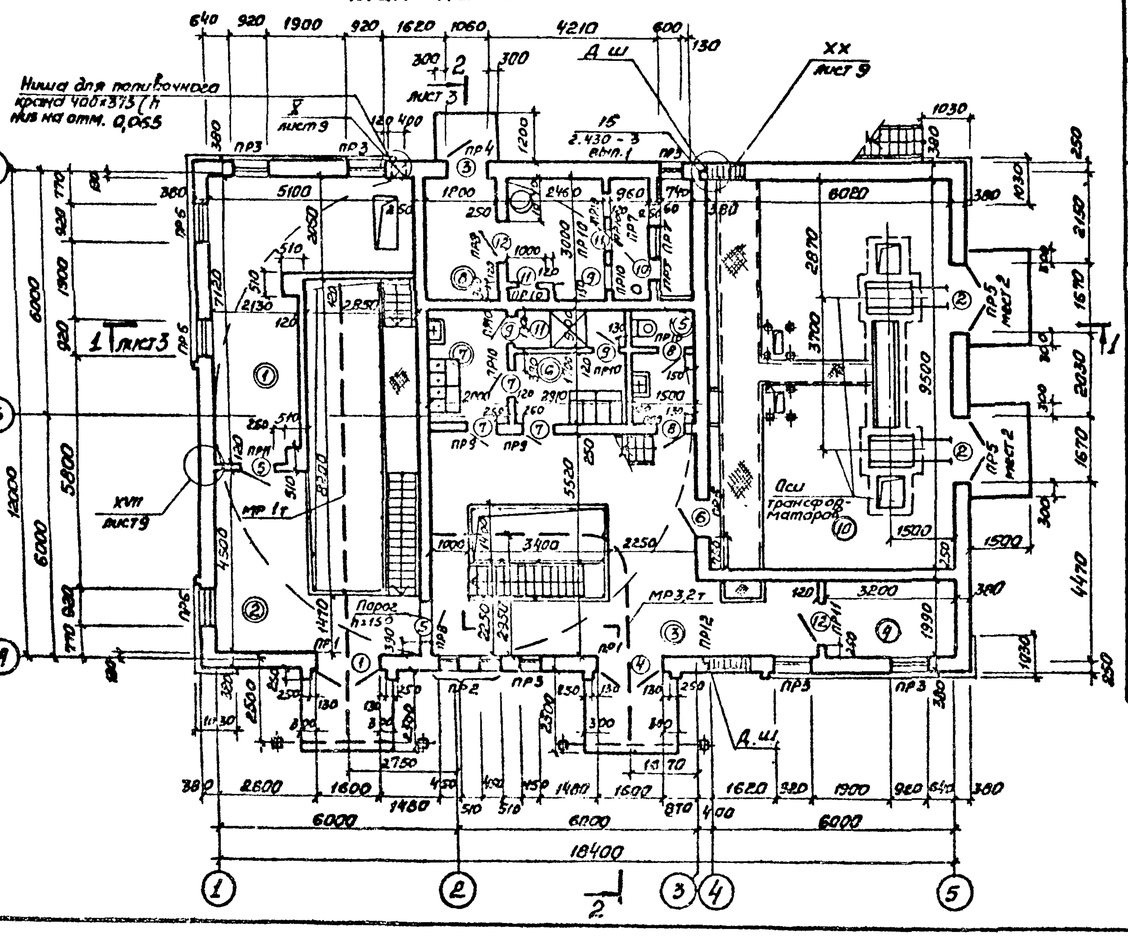

Согласовано
Группа КЖ Усальева
Отдел ВИК-2 Нурьева
Отдел ЭЛ Барчан

Привязан

Инв. №

Нач. отд	Шейко		
Н. контр.	Сокольская		
Гл. спец.	Власенко		
Рук. гр.	Юрьева		
Ст. арх.	Протопова		
Ст. арх.	Хасина		
Инженер	Шейматова		

ТП 902-1-99-85 -АР

Канализационная насосная станция производительностью 400-2000 м³/ч, напором 30-40 м с механизированными решетками

Стадия	Лист	Листов
Р	2	

План на отм. 0,000

Госстрой СССР Союзводоканалпроект Харьковский Водоканалпроект

20729-03 5

Копр. Предко

Формат А2

Альбом III

Типовой проект 902-1-99.85

Разрез 1-1

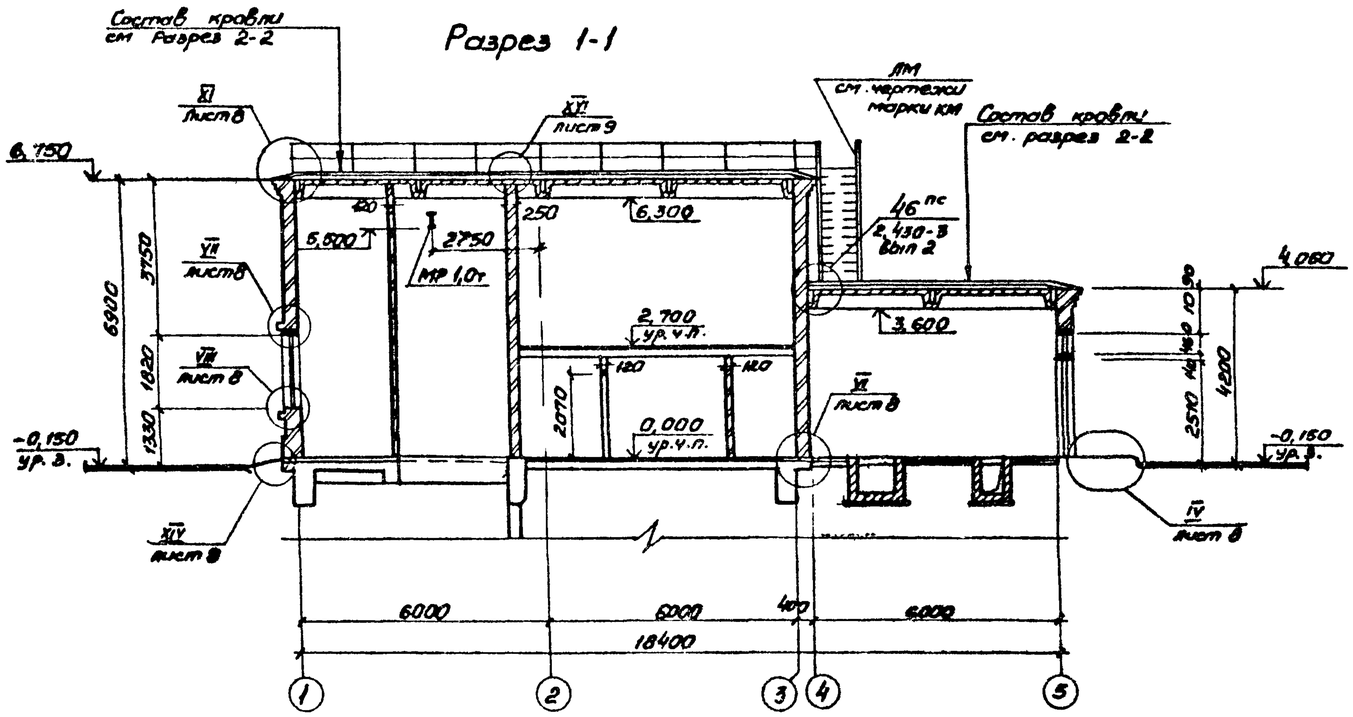

Разрез 2-2

Слой гравия (ГОСТ 8268-82) с зернами 5-10мм на антиселитированной горячей битумной мастике - 10мм
3 слоя рубероида марки РзМ-350 (ГОСТ 10923-82) на горячей битумной мастике марки МБК-Г- (ГОСТ 2850-80)*
Комплексные плиты утеплитель - пенобетон γ=500 кг/м³ b=100мм

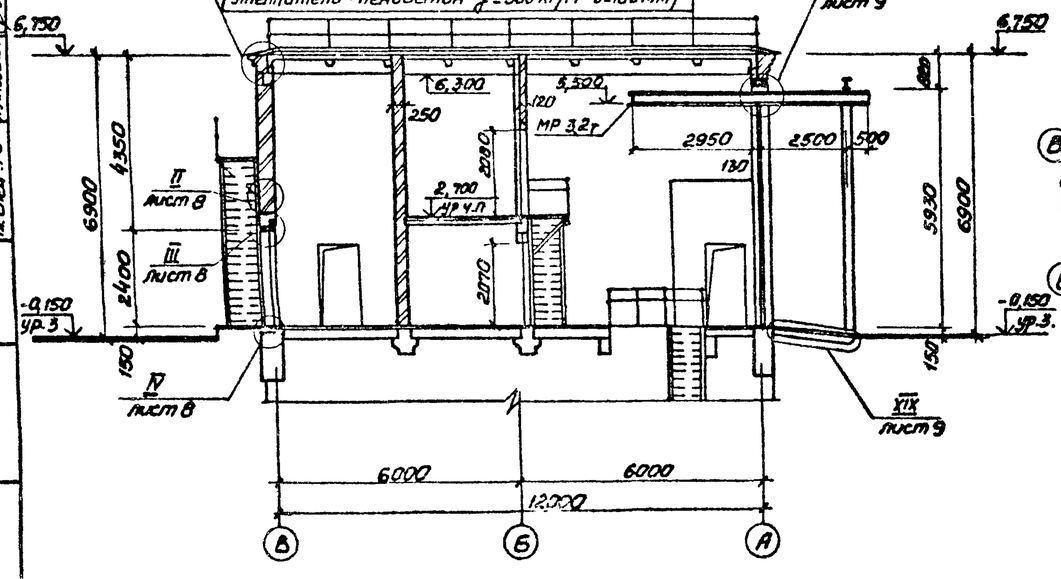

План на отм. 2,700

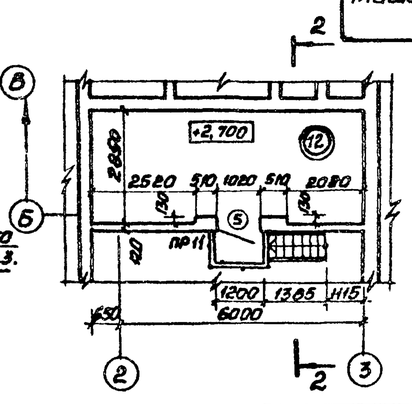

Ведомость отделки помещений

площадь м²

Наименование или номер помещения	потолок		Стены или перегородки		Низ стен или перегородок (панель)			Примечание
	Площадь	Вид отделки	Площадь	Вид отделки	Площадь	Вид отделки	Высота, мм	
Механическая мастерская	21,0	Затирка, клеевая покраска	128,4	Штукатурка клеевая покраска	34,5	Покраска масляной краской	1500	
Монтажная площадка помещения решеток	37,4	Затирка, грунт из лака ПФ-170 в 1 слой покраска эмалью ПФ133 в 3 слоя	182,0	Штукатурка, грунт из лака ПФ-170 в 1 слой покраска эмалью ПФ-133 в 3 слоя				
Монтажная площадка машзала	62,8	Затирка, клеевая покраска	228,4	Штукатурка клеевая покраска				
Кладовая	6,4	Затирка, известковая побелка	69,7	Подрезка швов, известковая побелка				
Санузел, гардероб спецодежды	9,4	Затирка Покраска силикатной краской К-2	22,7	Штукатурка, Покраска силикатной краской К-2	24,7	Глазурованная плитка	1500	В санузле цементная штукатурка
Гардероб, домашней и уличной одежды	5,0	тоже	24,0	то же	—	—	—	
Тепловой пункт. Венткамеры	12,8	Затирка, известковая побелка	241,2	Подрезка швов Известковая побелка	—	—	—	
КТП	57,2	Затирка, клеевая покраска	124,0	Штукатурка, клеевая покраска	—	—	—	
Душевая	2,7	Затирка Покраска масляной краской	6,1	Цементная штукатурка, покраска масляной краской	11,2	Глазурованная плитка	1800	
Помещение решеток	43,5	Затирка, грунт из лака ПФ-170 в 1 слой покраска эмалью ПФ 133 в 3 слоя	Нкс-4,0 92,5 Нкс1-5,5 13,5,6 Нкс-7,0 178,8	Затирка ж в сан. грунт из лака, ПФ-170 в 1 слой Покраска эмалью ПФ-133 в 3 слоя	—	—	—	
Машзал	64,9	Затирка, клеевая покраска	Нкс-4,8 214,0 Нкс1-5,5 233,4 Нкс-7,0 278,0	Затирка ж в. сан. Покраска поливинилацетатной краской ВА-17А		—		

* Марку мастики следует назначать в зависимости от района строительства (см. СНиП II-26-76)

Нач отд	Шейко		
Н контр	Сокольская		
Гл спец	Власенко		
Рук гр	Юрьева		
Ст арх	Агапьева		
Ст арх	Хесина		
Инженер	Шевляк		

Привязан

Инв №

ТП 902-1-99.85 -АР

Канализационная насосная станция производительностью 400-2000 м³/сут, которая 30 40 м с механизированными решетками

Стадия	Лист	Листов
Р	3	

Разрезы План на отм 2,700 Ведомость отделки помещений

Госстрой СССР Союзводоканалпроект Харьковский Водоканалпроект

20729-03 6

Согласовано: Групп к ж Назлоева; Отдел вик 2 Корзунина; Гл спец ТО Лукьянова

Инв. № подл. | Подпись и дата | Взам. инв. №

Копир. Прядка

Формат А2

Альбом III

Типовой проект 902-1-99-85

Фасад 1-5

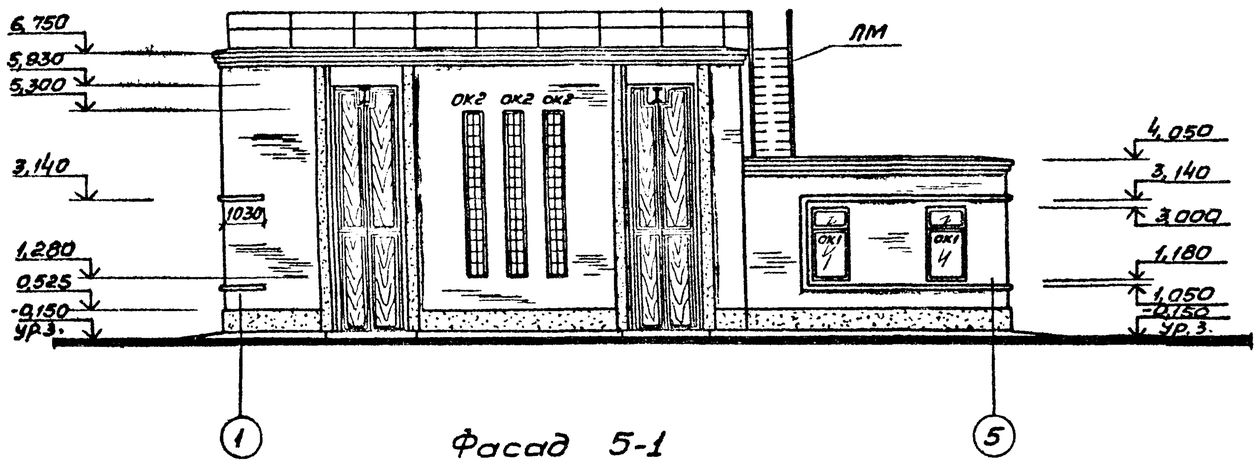

Фасад А-В

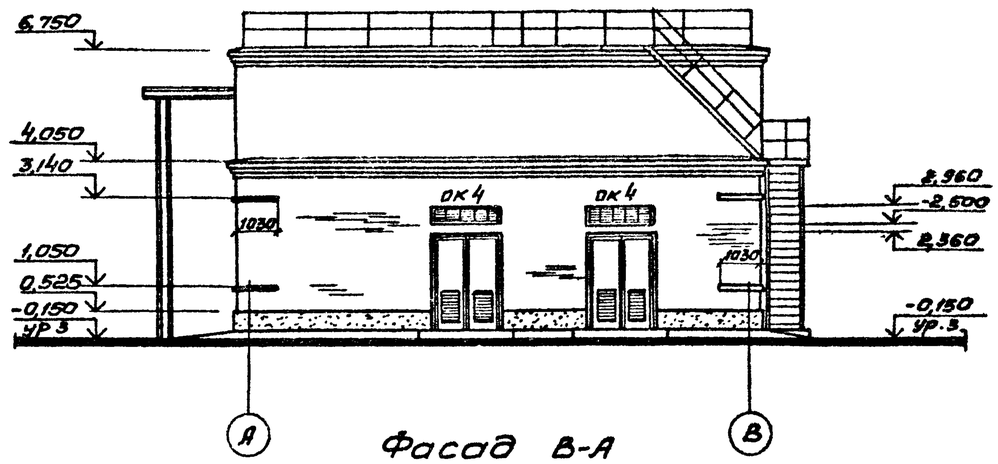

Фасад 5-1

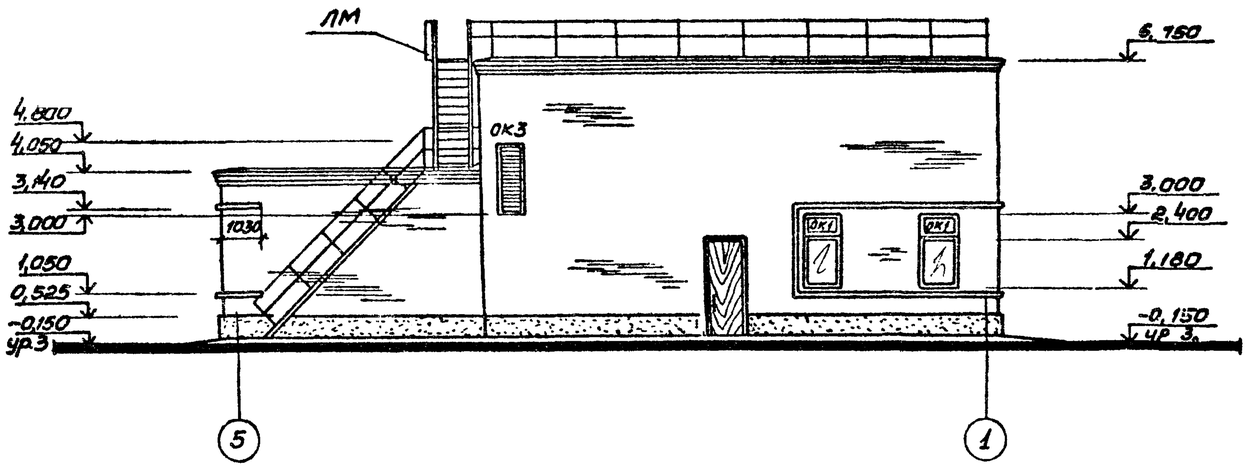

Фасад В-А

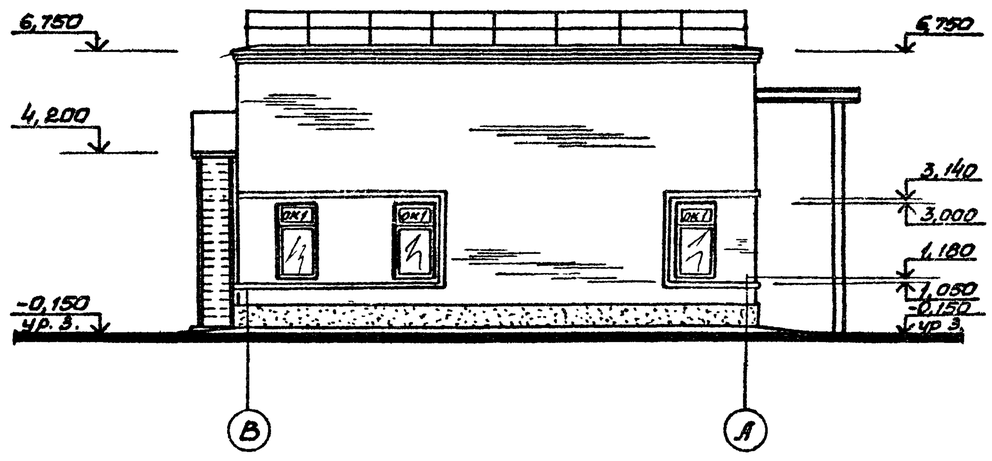

Схема расположения элементов заполнения оконных проемов

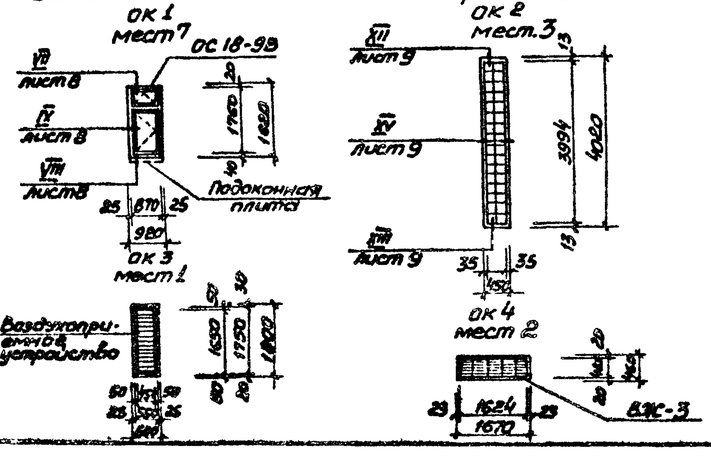

Спецификация элементов заполнения оконных проемов

Марка поз.	Обозначение	Наименование	Кол.	Масса ед. кг	Примечание
ОК1	ГОСТ 11214-78	Окно ОС18-9В	7		
	ГОСТ 6785-80	Подоконная плита ПО 10.25.45	7	28,0	
ОК2	ГОСТ 9272-81*	Стеклоблоки БК 244×194×98	120		
	ГОСТ 5781-82	ф6 А I ℓ=19 п.м	—	4,22	
	ГОСТ 8509-72*	∠50×5 ℓ=450 мм	6	1,7	
ОК3		Воздухоприемное устройство	1		см черт. ОВ
ОК4	407-3-43/75 альбом III	Жалюзийная решетка ВЖС-3	2	61,0	

Привязан

Инв. №

Нач. отд.	Шейко		
Н. контр.	Соколовский		
Гл. спец.	Власенко		
Рук. гр.	Юрьева		
Ст. арх.	Хесина		
Ст. арх.	Авдеева		
Инженер	Шевлякова		

ТП 902-1-99-85 -АР

Канализационная насосная станция производительностью 400-2000 м³/ч, напором 30-40 м с механизированными решетками

Фасады. Схемы расположения элементов заполнения оконных проемов

Стадия	Лист	Листов
Р	4	

Госстрой СССР Канавводоканалпроект Харьковский Водоканалпроект

20729-03 7

Согласовано
Гл. спец. ТО Власенко

Инв. № подл. | Подпись и дата | Взам. инв. №

Копир. Прейко

Формат А2

Альбом III

Типовой проект 902-1-99-85

План кровли

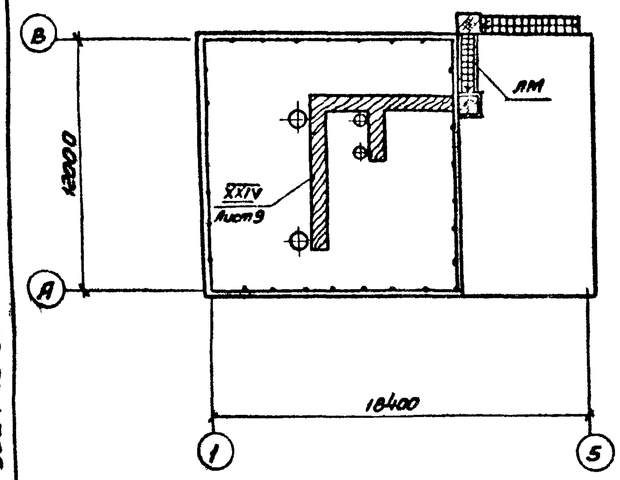

План полов на отм. 0,000

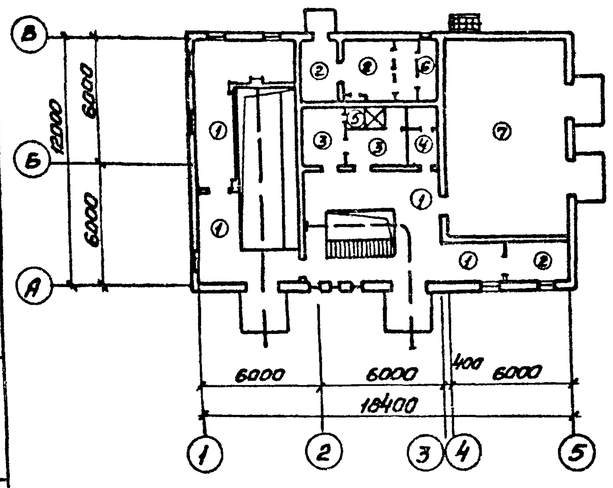

План полов на отм. 2,700

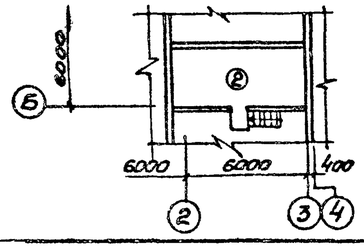

Экспликация полов

Наименование или номер помещения по проекту	Тип пола по проекту	Схема пола или номер узла по серии	Элементы пола и их толщина	Площадь пола, м²
1,2,3	①	плинтус см деталь XXI	Покрытие-бетон марки М300 с пропиткой поверхности флюатами Монолитная железобетонная плита	69,8
4,8,9,12	②	плинтус см. дет. XXI	Покрытие-цементно-песчаный раствор марки 200 с железнением -30мм Монолитная железобетонная плита	41,2
6,7.	③	плинтус см. деталь XXIII	Покрытие-керамическая плитка по ГОСТ 6787-80-13мм Заполнение швов-цементно-песчаный раствор марки 100 Прослойка-цементно-песчаный раствор марки 100 – 17мм Монолитная железобетонная плита	63,9
5	④	плинтус см. деталь XXIII	Покрытие-керамическая плитка по ГОСТ 6787-80 -13мм Заполнение швов-битумная мастика Прослойка-битумная мастика -2мм Гидроизоляционный слой-2 слоя гидроизола марки ГИ-1 на битумной мастике с посыпкой верхнего слоя песком крупностью 1,5÷5мм по мастике -6мм Затирка плиты Монолитная железобетонная плита	3,9
11	⑤	плинтус см. деталь XXII	Покрытие-керамическая рифленая плитка по ГОСТ 6787-80 -13мм Прослойка-битумная мастика -2мм Заполнение швов-битумная мастика Гидроизоляционный слой-4 слоя гидроизола марки ГИ-1 на битумной мастике с посыпкой верхнего слоя песком крупностью 1,5÷5мм по мастике -12мм Затирка плиты Монолитная железобетонная плита	2,7

Наименование или номер помещения по проекту	Тип пола по проекту	Схема пола или номер узла по серии	Элементы пола и их толщина	Площадь пола, м²
Фаркамера	⑥	0,060; плинтус см деталь XXI	Покрытие-цементно-песчаный раствор марки 200 -30мм Утеплитель-жесткие минераловатные плиты γ_n=200 кг/м² -60мм Монолитная железобетонная плита	2,4
10	⑦	плинтус см. деталь XXI	Перекрытие-мозаичное из цементно-песчаного раствора марки 200 -20мм Стяжка-цементно-песчаный раствор марки 200 -40мм Подстилающий слой-бетон марки 100 -100мм Основание-уплотненный грунт с плотностью скелета 1,6 т/м³ с втрамбованным в него слоем щебня крупностью 40÷60мм -100мм	67,2

1. По плитам покрытия до отм. -0,030 уложить слой бетона марки М50 для выравнивания поверхности плит. В конструкцию полов этот слой условно не введен.

2. Детали плинтусов см. лист 9.

Согласовано
Гл. спец. ТО Ужаковой

Инв. № подл. | Подпись и дата | Взам. инв. №

Привязан

Инв. №

Нач. отд.	Шейко		
Н. контр.	Сокольская		
Гл. спец.	Власенко		
Рук. гр.	Юрьева		
Ст. арх.	Агальева		
Ст. арх.	Хосина		
Инженер	Шевлякова		

ТП 902-1-99-85-АР

Канализационная насосная станция производительностью 400-2800 м³/ч напором 80-40 м с механизированными решетками

Стадия	Лист	Листов
Р	5	

План кровли
Планы полов
Экспликация полов

Госстрой СССР Союзводоканалпроект Харьковский Водоканалпроект

20729-03 8

Копир. Прядко

Формат А2

Типовой проект 902-1-99.85 Ал.6 БОМ III

Фрагмент 1

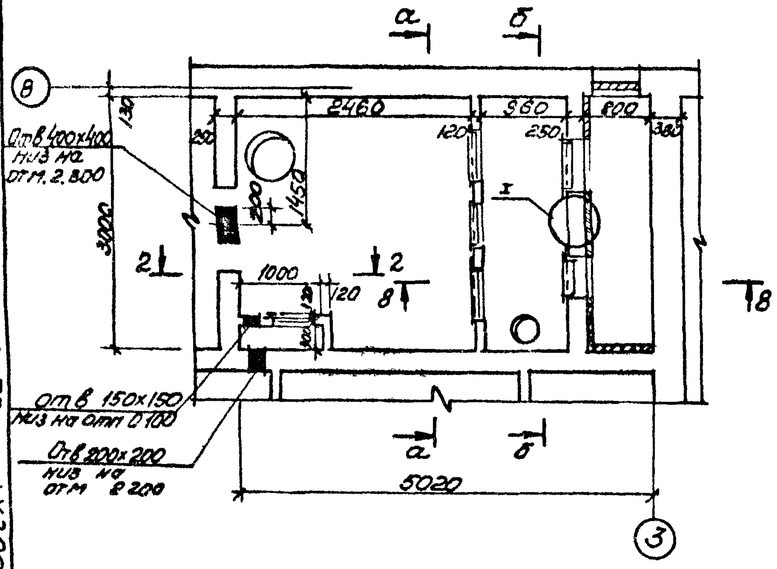

а–а

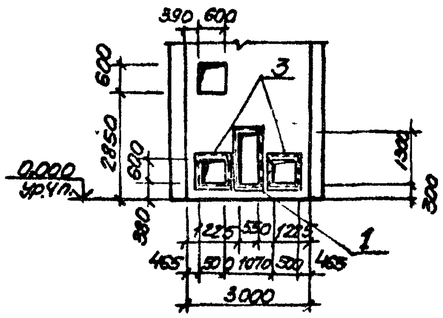

б–б

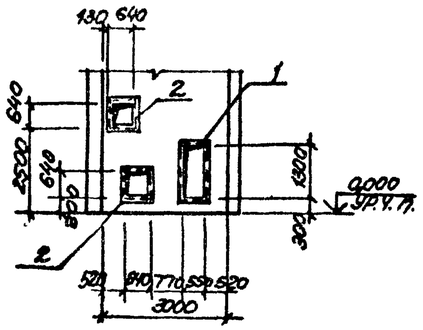

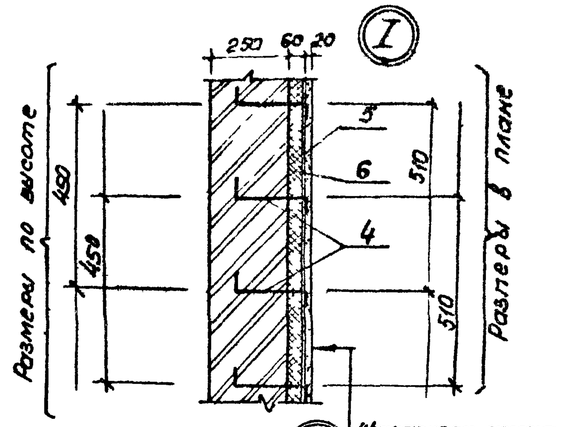

Поз.4

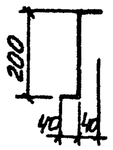

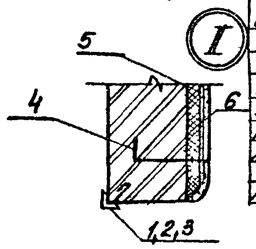

Штукатурка цементным раствором
Сетка проволочная тканая N18
Утеплитель-плиты минераловатные жесткие γ=200 кг/м3 (ГОСТ 22950-78)
Кирпичная стена

в–в

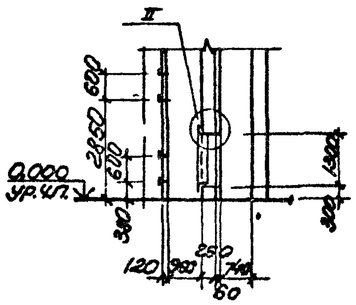

2–2

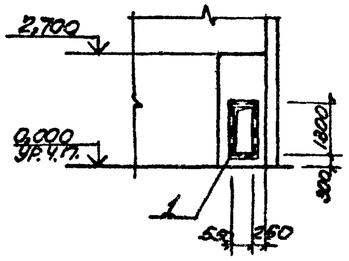

План вентиляционных отверстий

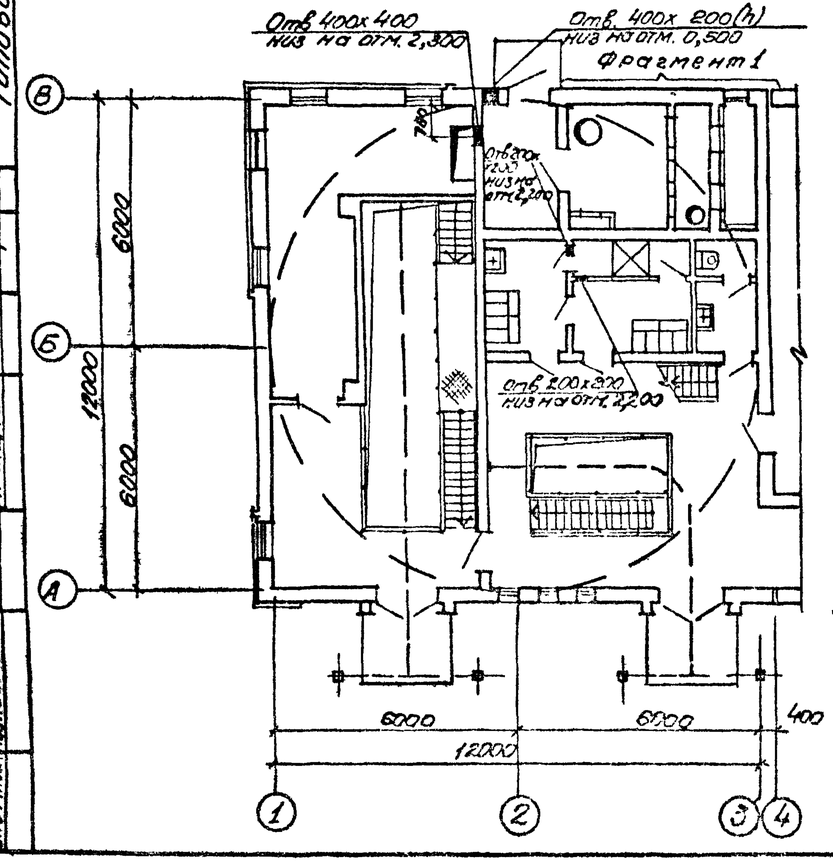

План вытяжной венткамеры

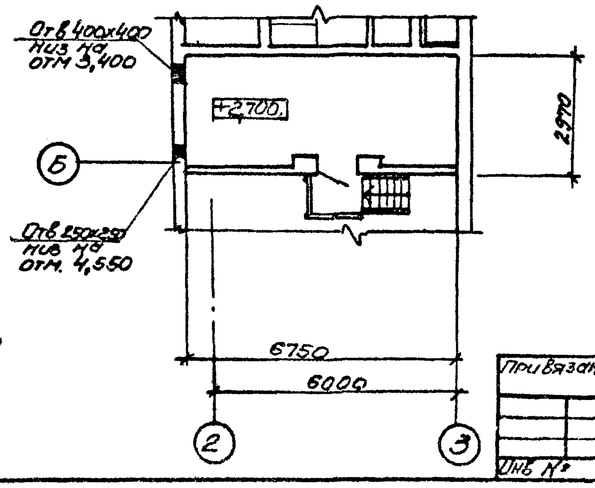

Спецификация к схеме расположения закладных изделий

Марка поз.	Обозначение	Наименование	Кол.	Масса ед.кг	Примечание
1	1.400-15 вып.1	Закладное изделие МН 548 ℓ=4100	3	17.3	
2	1.400-15 вып.1	Закладное изделие МН 726-1 ℓ=2960	2	12.5	
3	1.400-15 вып.1	Закладное изделие МН 714-1 ℓ=2600	2	9.8	
4		ФБАГ ГОСТ 5781-82 ℓ=280	240	0.07	
5	ГОСТ 3826-82	Сетка проволочная тканая N 18	23.7		м²
6	ГОСТ 22950-78	Плиты минераловатные жесткие	1.8	260	м³

Согласовано
Сектор ОВ Подольская
Гл. спец ТО Шмидович

Инв. N подл. | Подпись и дата | Взам. инв. N

Привязан

Инв. N

Нач.отд	Шейко		
Н.контр.	Сокольская		
Гл.спец.	Власенко		
Рук.гр.	Юрьева		
Ст.арх.	Акульева		
Ст.арх.	Хрестина		
Инж.	Шейко		

ТП 902-1-99.85 — АР

Кондиционерная насосная станция производительностью 100 куб.м/ч напором 30 м с автоматизированными решетками.

План вентиляционных отверстий. Разрезы стен вентканеры. Узлы.

Стадия	Лист	Листов
Р	6	

Госстрой СССР Специализированное Харьковское Проектное бюро

20729-03 9

Копия Пихтовой

Формат А2

Альбом III

Типовой проект 902-1-99.85

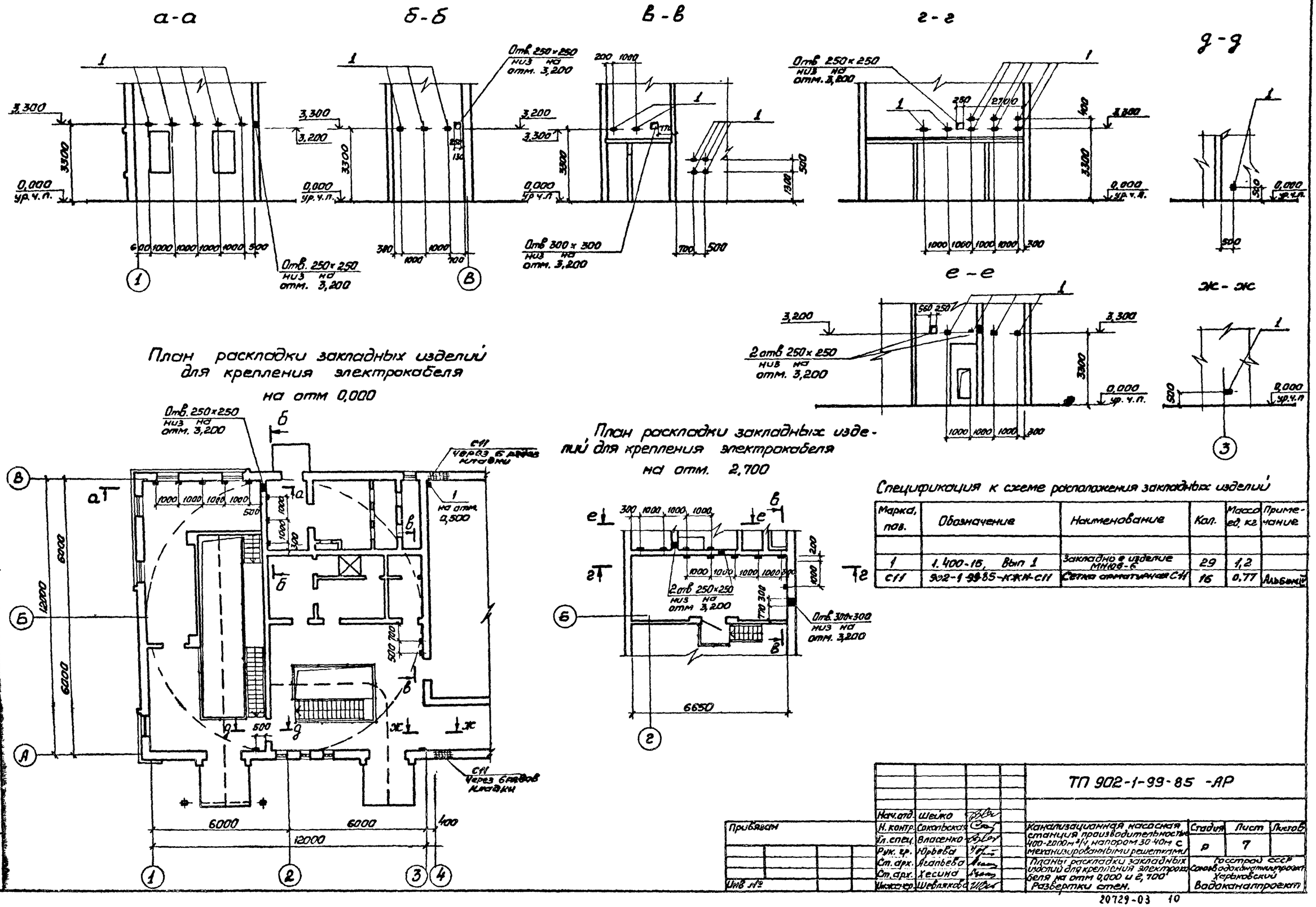
а-а
б-б
в-в
г-г
д-д
е-е
жж-жж
Отв. 250×250 низ на отм. 3,200
Отв 300×300 низ на отм. 3,200
2 отв 250×250 низ на отм. 3,200
0,000 ур. ч.п.
3,300
3,200
3300
1000
500
700
300
1000
1000
1000

Альбом III

Типовой проект 902-1-99-85

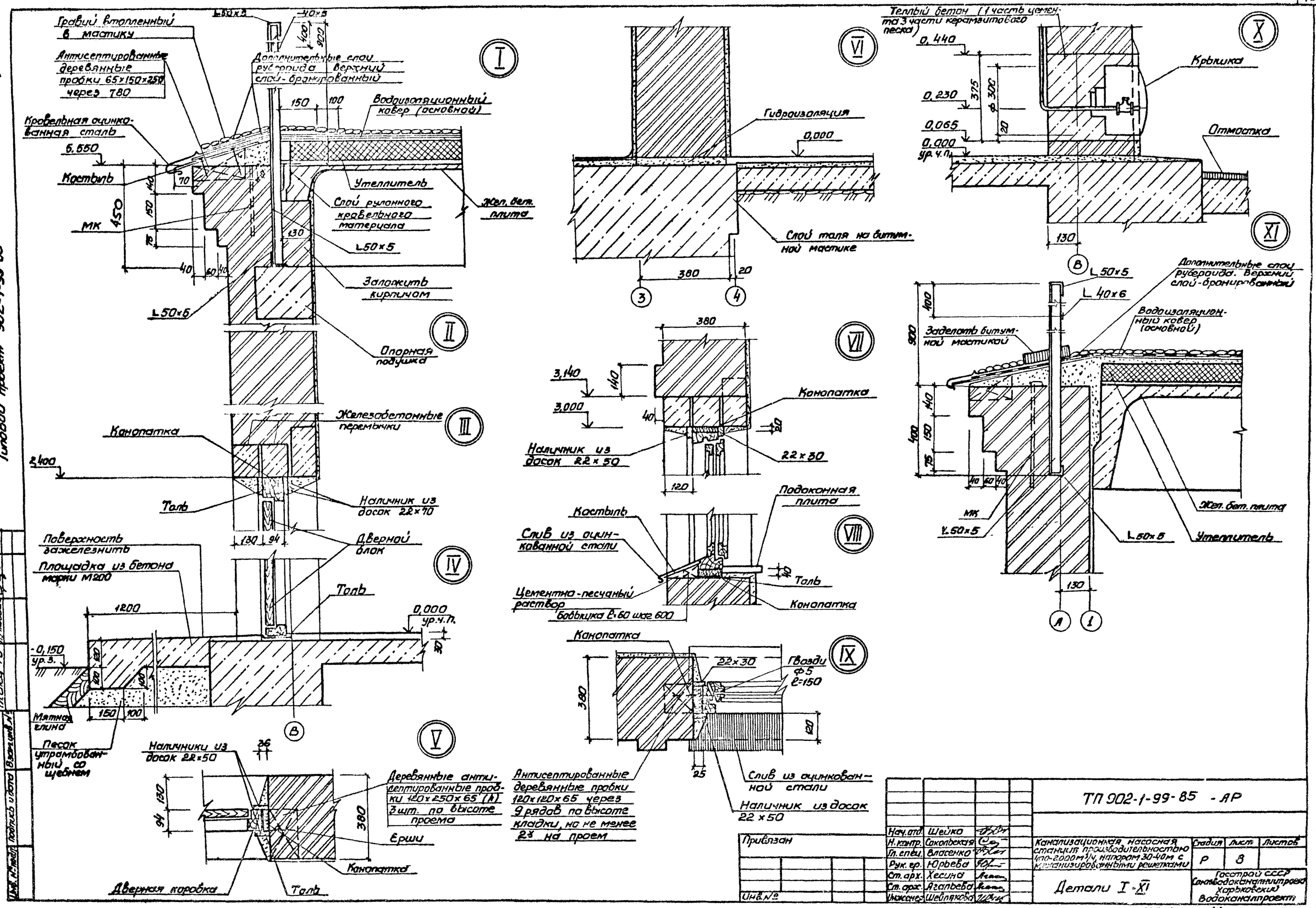

Согласовано
Гл. спец. ТО Ульяновский

Инв. № подл.	Подпись и дата	Взам. инв. №

Привязан

Инв. №

Нач. отд.	Шейко		
Н. контр.	Соколовская		
Гл. спец.	Власенко		
Рук. гр.	Юрьева		
Ст. арх.	Хесина		
Ст. арх.	Ягольева		
Инженер	Шевлякова		

ТП 902-1-99-85 - АР

Канализационная насосная станция производительностью (10-200 м³/ч, напором 30-40 м с механизированными решетками

Стадия	Лист	Листов
Р	8	

Детали I - XI

Госстрой СССР Сантехдоканалпроект (Харьковский) Водоканалпроект

20729-03 11

Копир Прядко

Формат А2

Альбом III

Типовой проект 902-1-99-85

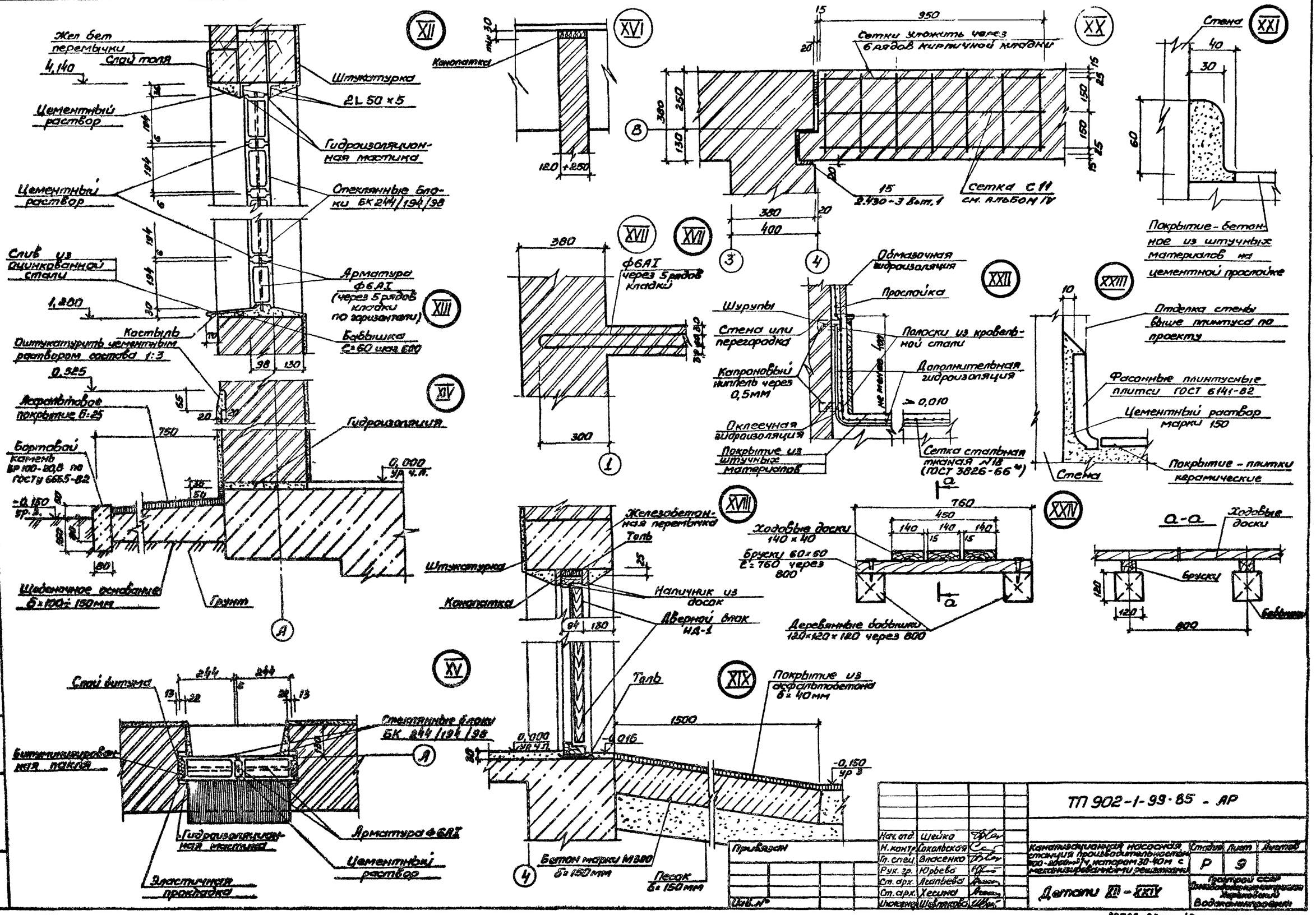

Нач. отд.	Шейко		
Н. контр.	Соколовская		
Гл. спец.	Власенко		
Рук. гр.	Юрьева		
Ст. арх.	Агапьева		
Ст. арх.	Хесина		
Инженер	Шевякова		

Привязан

Инв. №

ТП 902-1-99-85 - АР

Канализационная насосная станция производительностью 100 м³/ч напором 30-40 м с механизированными решетками

Стадия	Лист	Листов
Р	9	

Детали XII - XXIV

Проектный институт Сантехпроект Госстроя СССР

20729-03 12

Копировано

Формат А2

Инв.№ подл.	Подпись и дата	Взам. инв.№

ТИПОВОЙ ПРОЕКТ 902-1-99.85

КАНАЛИЗАЦИОННАЯ НАСОСНАЯ СТАНЦИЯ ПРОИЗВОДИТЕЛЬНОСТЬЮ 400-2000 м³/ч НАПОРОМ 30-40м С МЕХАНИЗИРОВАННЫМИ РЕШЕТКАМИ

АЛЬБОМ III

ИЗДЕЛИЯ

Привязан

Инв.№

Формат А4

Обозначение	Наименование	Стр.	Примечание
902-1-99 85-АРИ-ДО	Опись документов	12	
-ИД-1	Дверной блок ИД-1	12	
-ИД-2	Дверной блок ИД-2	13	
-К-1	Коробка К-1	13	
-НД52а-ППВ	Дверное полотно НД52а-ППВ	13	
-НД52б-ППВ	Дверное полотно НД52б-ППВ	14	
-НС-1,НС-2	Накладки НС-1, НС-2.	14	
-У	Узлы I-VII	14	

Привязан

Инв.№

Нач.отд.	Шейко	
Н.контр.	Сокольская	
Гл.спец.	Власенко	
Рук.гр.	Юрьева	
Инж.	Шевлякова	

ТП 902-1-99-85 -АРИ-ДО

Опись документов

Стадия	Лист	Листов
Р		1

Госстрой СССР Союзводоканалниипроект Харьковский Водоканалпроект

Формат А4

Вид снаружи

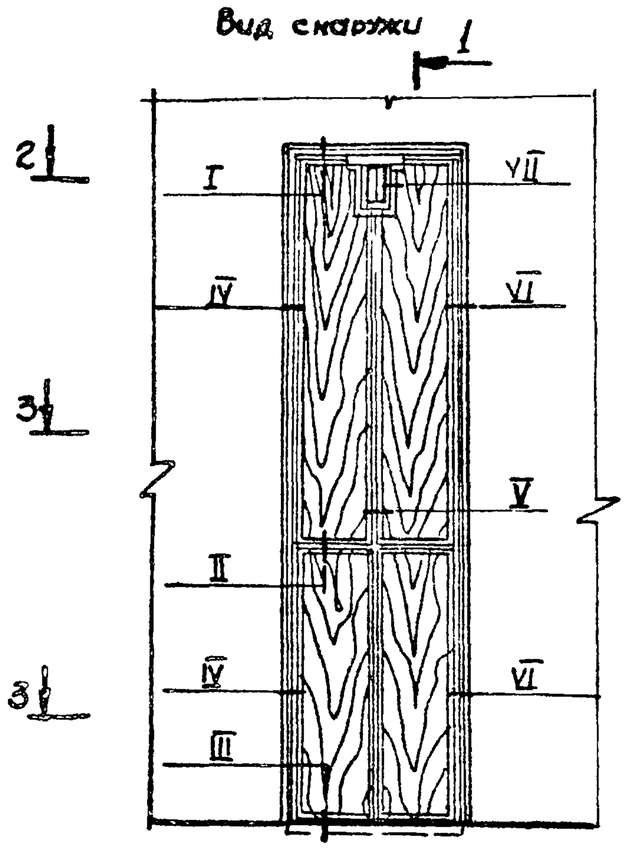

1-1

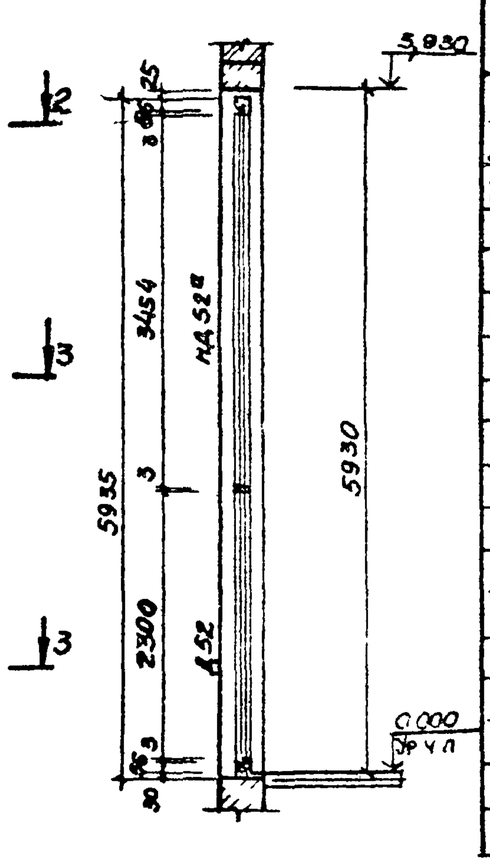

2-2

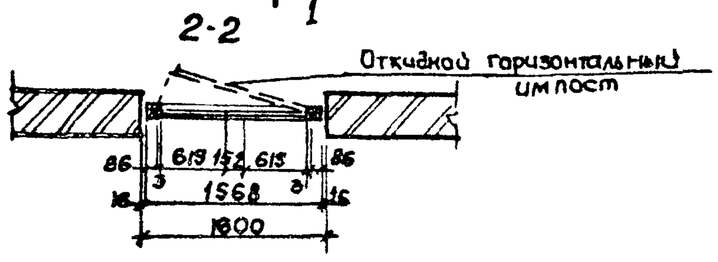

3-3

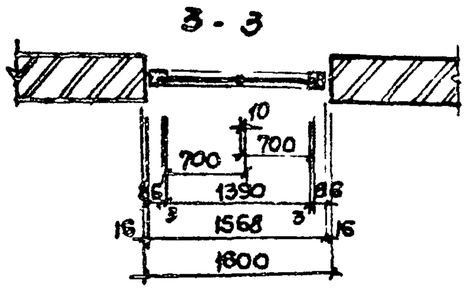

Марка, поз	Обозначение	Наименование	Кол.	Масса ед кг	Примечание
К-1	ТП 902-1-99 85	Коробка К-1	1		м³
Д52-ППВ	ГОСТ 14624-69	Дверное полотно	2		
НД52а-ППВ	ГОСТ 14624-69	Дверное полотно	2		
—	ТП 902-1	Рама для утеплителя и нащельники	0,3		м³
ПНЦ-70	ГОСТ 5088-78	Петля накидная	1		
ПНЦ-130	ГОСТ 5088-78	Петля накидная	8		
РС 14а	ГОСТ 5087-80	Ручка дверная	4		
ЗТ(кг)	ГОСТ 5090-79*	Задвижка натяжная	2		
НС-1	ТП 902 1-99.85	Накладка (-4×30)	4	0,55	
М8 80	ГОСТ 7798-70*	Болты с гайками	18		
—	ГОСТ 4640-84	Минеральная вата		19.0	
—	ГОСТ 19904-74*	Кровельная сталь		59.5	
—	ГОСТ 10174-72	Пенополиуретановая уплотняющая прокладка	9,1		м
—	ГОСТ 7338-77*	Резина листовая δ=5мм	0,24		м²
—		Импост 40×80	0,005		м³
—	ГОСТ 3916-69	Облицовка дверных полотен 3х слойной фанерой	17,0		м²

Привязан

Инв.№

Нач.отд.	Шейко	
Н.контр.	Сокольская	
Гл.спец.	Власенко	
Рук.гр.	Юрьева	
Ст.арх.	Хесина	
Инж.	Шевлякова	

ТП 902-1-99-85 -АРИ-ИД-1

Дверной блок ИД-1

Стадия	Масса	Масштаб
Р	—	1:50

Лист | Листов 1

Госстрой СССР Союзводоканалниипроект Харьковский Водоканалпроект

Коп. Гихорева

Формат А3

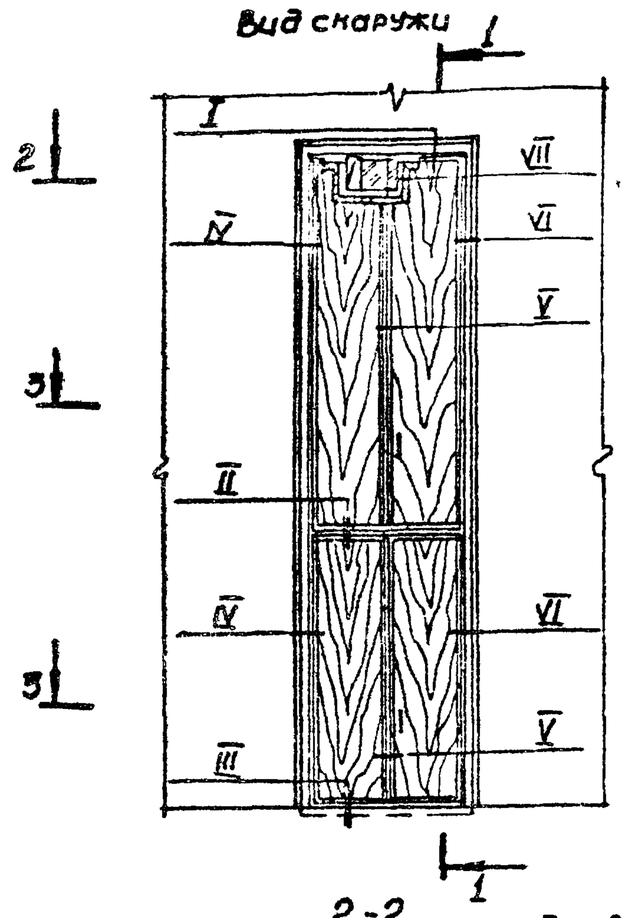

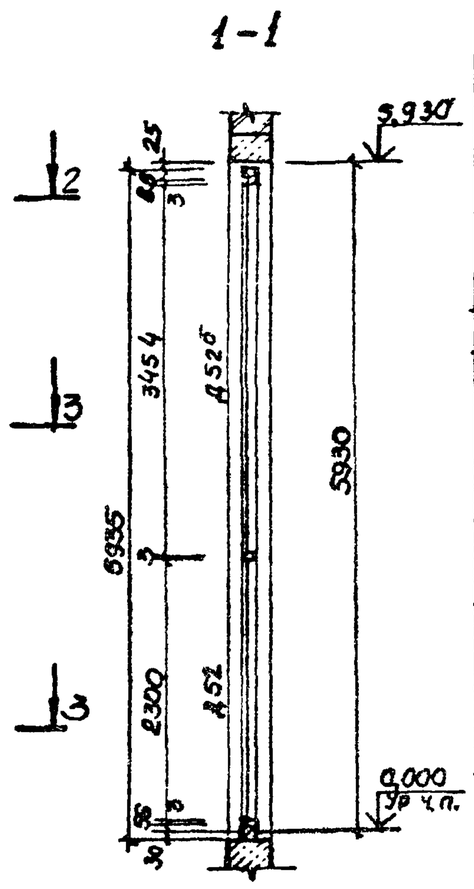

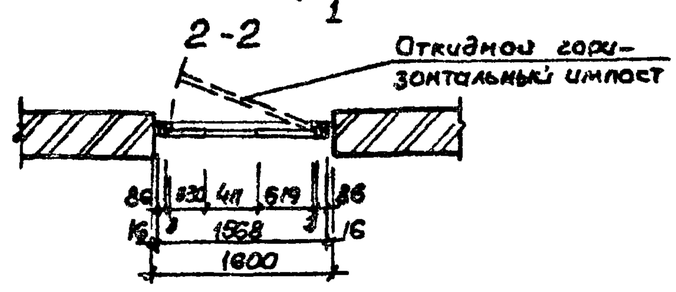

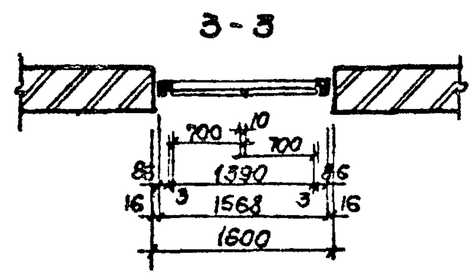

Марка, поз	Обозначение	Наименование	Кол.	Масса ед кг	Примечание
К-1	ТП 902-1-99.85	Коробка К-1	1		м³
Д52-ПВ	ГОСТ 14624-69	Дверное полотно	2		
НД52б-ПВ	ГОСТ 14624-69	Дверное полотно	2		
—	ТП 902-1	Рама для утеплителя и нащельника	0,3		м³
ПНЦ-70	ГОСТ 5088-78	Петля накидная	1		
ПНЦ-130	ГОСТ 5088-78	Петля накидная	8		
РС 140	ГОСТ 5087-80	Ручка дверная	4		
ЗТ(кг)	ГОСТ 5090-79*	Задвижка натяжная	2		
НС-1	ТП 902-1-99.85	Накладка	2	0,55	
НС-2	ТП 902-1-99.85	Накладка	2	0,85	
М8×80	ГОСТ 7798-70*	Болты с гайками	25		
—	ГОСТ 4640-84	Минеральная вата		19,0	
—	ГОСТ 19904-74*	Кровельная сталь		35,6	
—	ГОСТ 10174-72	Пенополиуретановая уплотняющая прокладка		16,7	
—	ГОСТ 7338-77*	Резина листовая δ=5мм	0,23		м²
—		Импост 40×80	0,005		м³
—	ГОСТ 3916-69	Облицовка дверных полотен 3-х слойной фанерой	17,0		м²

Привязан			
Инв.N			
Нач.отд.	Шейко		
Н.контр.	Сокольская		
Гл.спец.	Власенко		
Рук.гр.	Юрьева		
Ст.арх.	Хесина		
Инж.	Шевлякова		

ТП 902-1-99-85 -АРИ-ИД-2

Дверной блок ИД-2

Стадия	Масса	Масштаб
Р	—	1:50
Лист	Листов 1	

Госстрой СССР Союзводоканалниипроект Харьковский Водоканалпроект

Формат А3

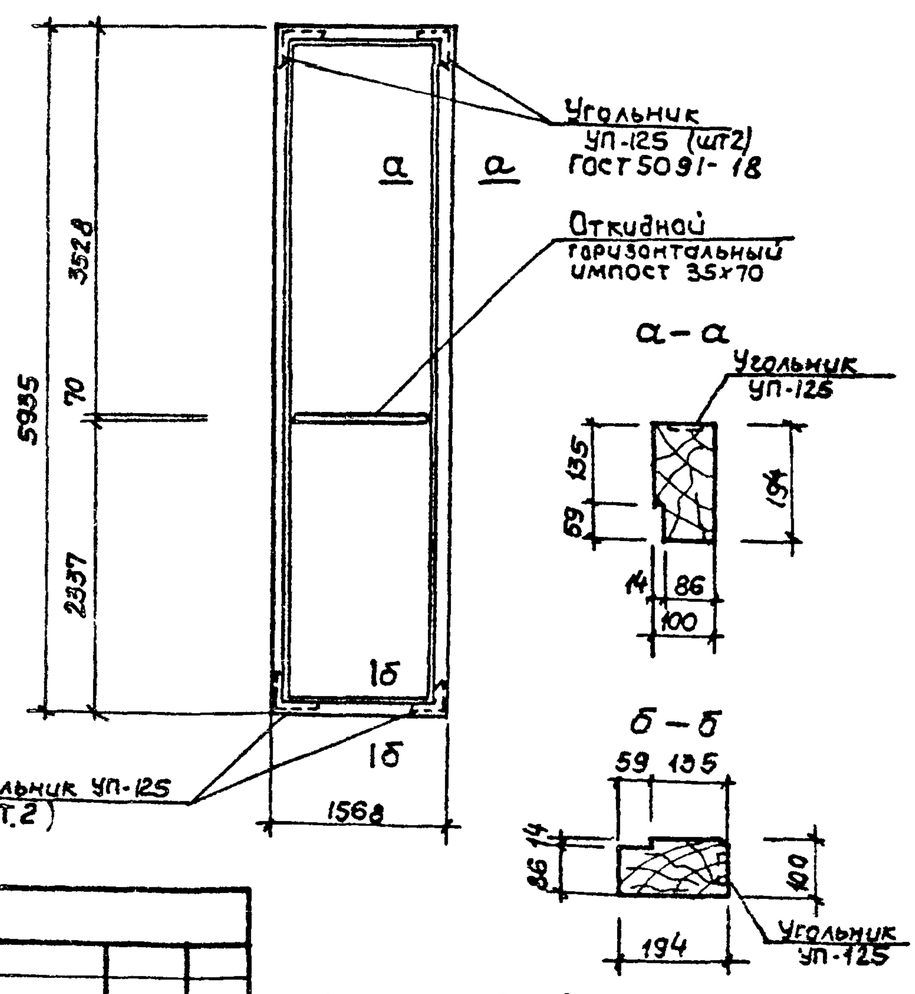

Материал - дуб (ГОСТ 2695-83)
Расход древесины 0,3м³

Привязан			
Инв.N			
Нач.отд.	Шейко		
Н.контр.	Сокольская		
Гл.спец.	Власенко		
Рук.гр.	Юрьева		
Инж	Шевлякова		

ТП 902-1-99-85-АРИ-К-1

Коробка К-1

Стадия	Масса	Масштаб
Р	—	1:50 1:10
Лист	Листов 1	

Госстрой СССР Союзводоканалниипроект Харьковский Водоканалпроект

Формат А4

20723-03 14

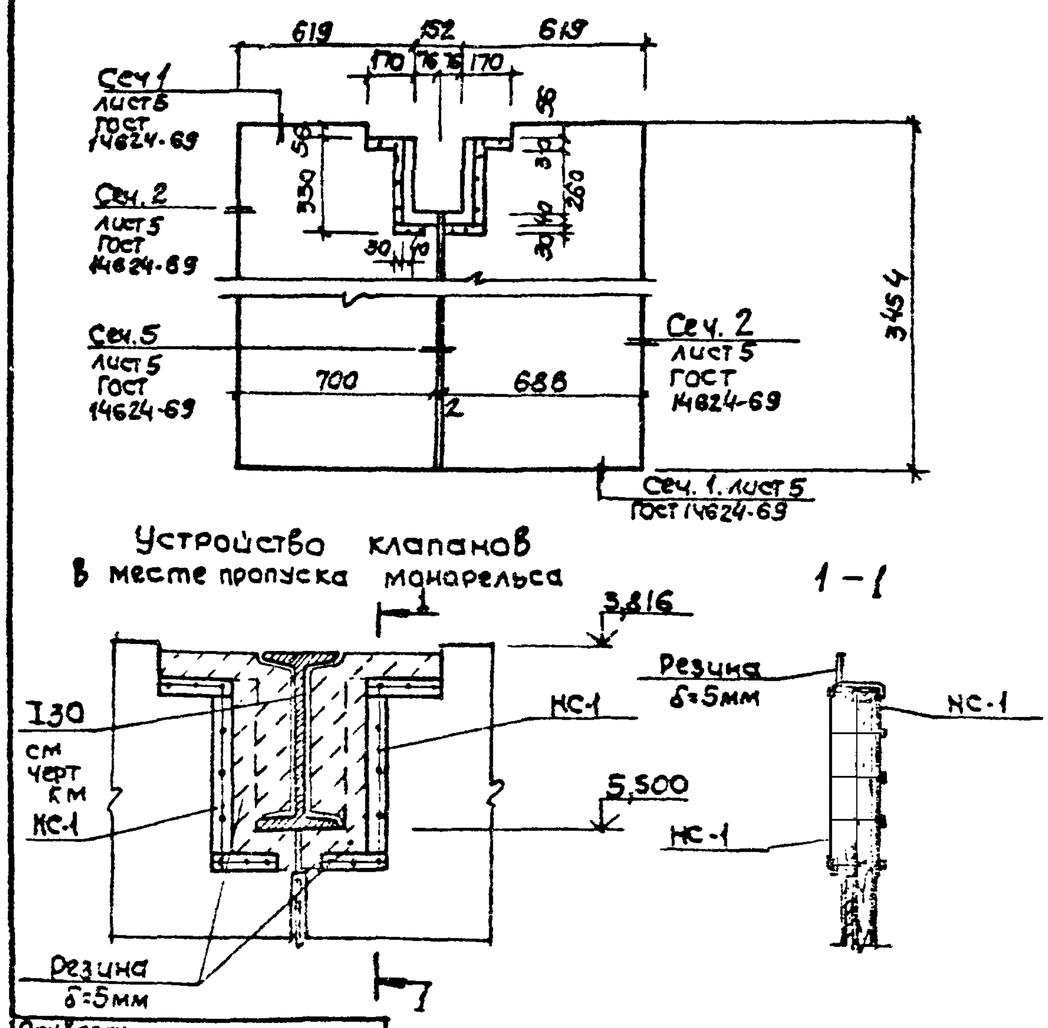

Привязан			
Инв.N			
Нач.отд	Шейко		
Н.контр	Сокольская		
Гл.спец.	Власенко		
Рук.гр.	Юрьева		
Инж.	Шевлякова		

ТП 902-1-99-85-АРИ-НД52а-ПВ

Дверное полотно НД52а-ПВ

Стадия	Масса	Масштаб
Р	—	1:10 1:20
Лист	Листов 1	

Госстрой СССР Союзводоканалниипроект Харьковский Водоканалпроект

Формат А4

коп. Пихарева

Инв. № подл.	Подпись и дата	Взам. инв. №

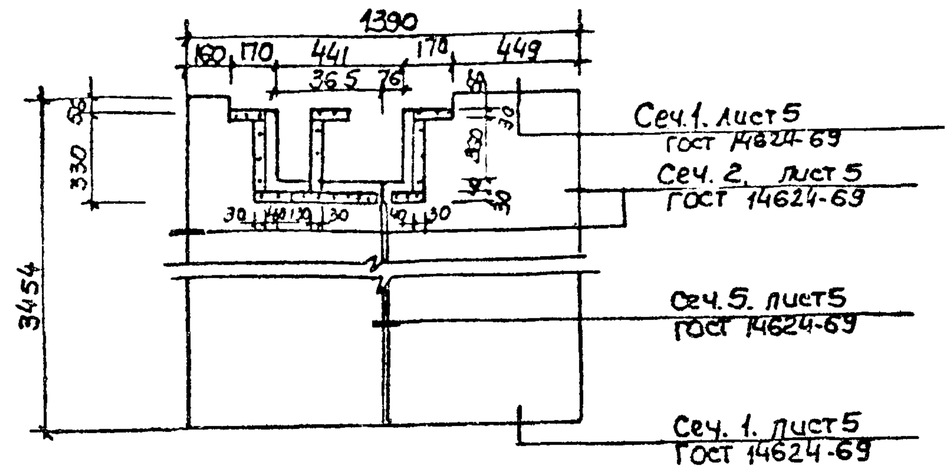

Устройство клапанов в месте пропуска монорельса

1 - 1

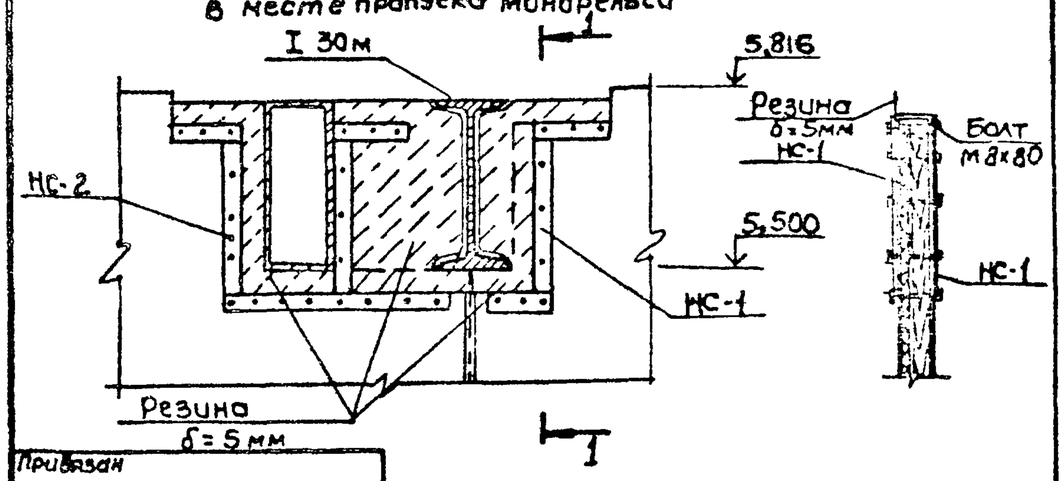

Привязан

Инв. №

ТП 902-1-99-85 - АРИ-НДS2б-ППВ

Нач. отд.	Шейко		
Н. контр.	Сокольская		
Гл. спец.	Власенка		
Рук. гр.	Юрьева		
Инж.	Шевлякова		

Дверное полотно НДS2б - ППВ

Стадия	Масса	Масштаб
Р	—	1:10, 1:20
Лист	Листов 1	

Госстрой СССР Союзводоканалгипроект Харьковский Водоканалпроект

Формат А4

Инв. № подл.	Подпись и дата	Взам. инв. №

типовой проект 902-1-99.85 Ал. III

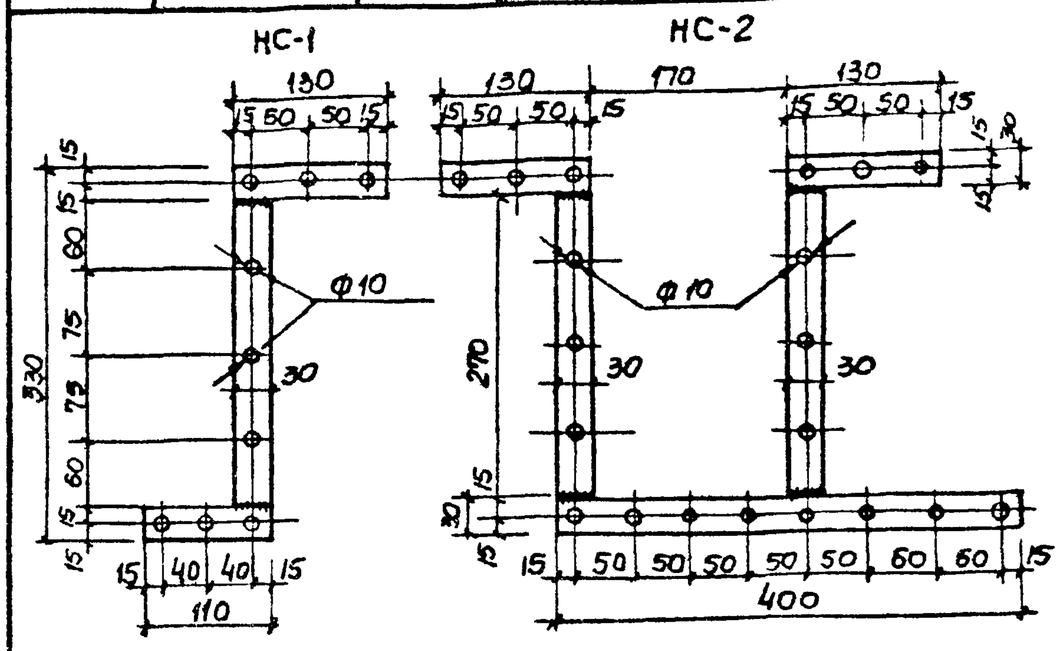

Формат	Зона	Поз	Обозначение	Наименование	Кол.	Примечание
				Накладка НС-1		
				Детали		
Б4				А-I 4х30 ГОСТ 103-76* / Вст 3кп2 ГОСТ 535-79* ℓ=510	2	0,48 кг
				Накладка НС-2		
				Детали		
Б4				А-I 4х30 ГОСТ 103-76* / Вст 3кп2 ГОСТ 535-79* ℓ=1200	2	1,12 кг

Привязан

Инв. №

ТП 902-1-99-85 - АРИ - НС-1, НС-2

Нач. отд.	Шейко		
Н. контр.	Сокольская		
Гл. спец.	Власенка		
Рук. гр.	Юрьева		
Инж.	Шевлякова		

Накладки НС-1, НС-2

Стадия	Масса	Масштаб
Р	2,08	1:20
Лист	Листов 1	

Госстрой СССР Союзводоканалгипроект Харьковский Водоканалпроект

Формат А4

Инв. № подл.	Подпись и дата	Взам. инв. №

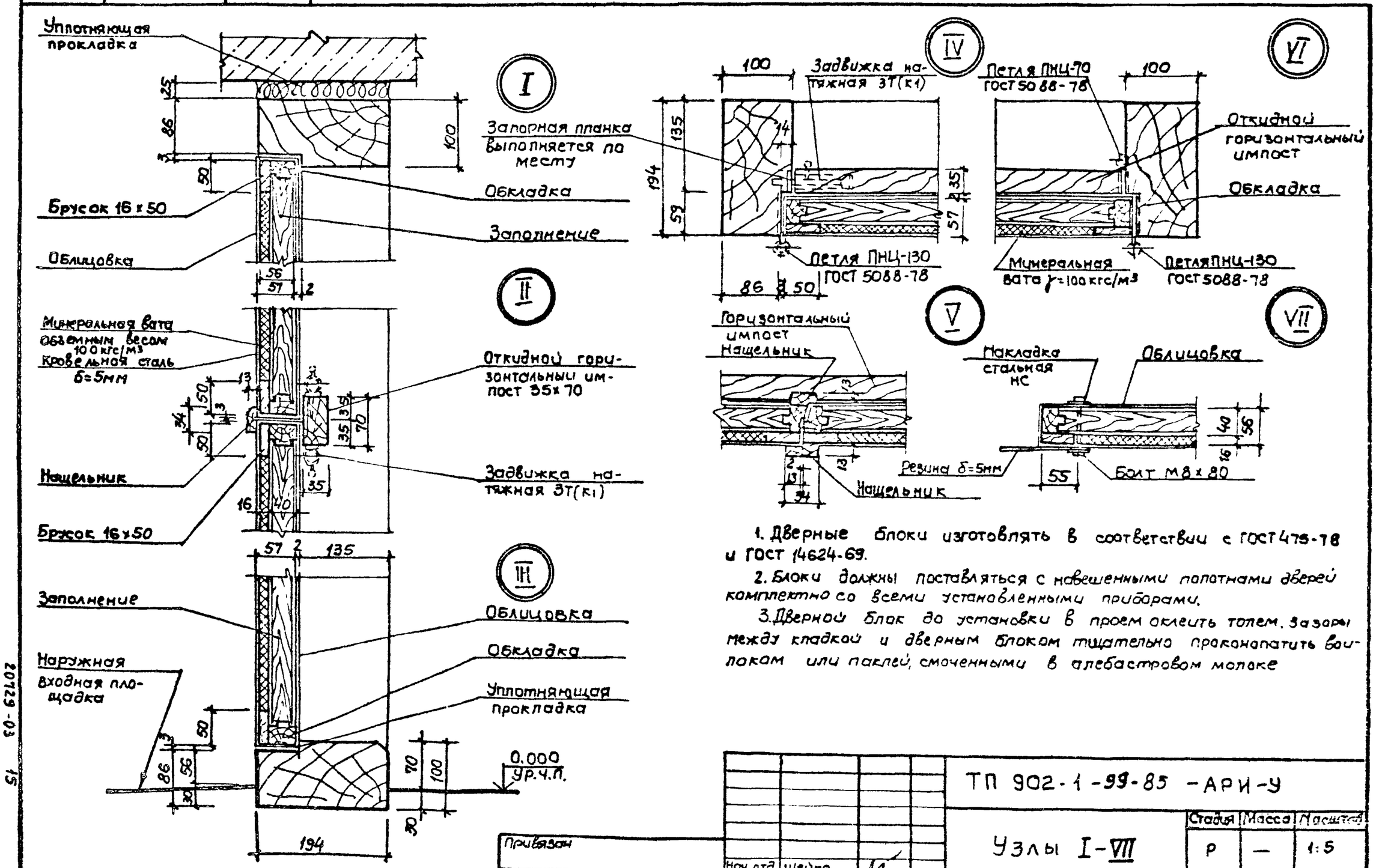

1. Дверные блоки изготовлять в соответствии с ГОСТ 475-78 и ГОСТ 14624-69.

2. Блоки должны поставляться с навешенными полотнами дверей комплектно со всеми установленными приборами.

3. Дверной блок до установки в проем оклеить толем. Зазоры между кладкой и дверным блоком тщательно проконопатить войлоком или паклей, смоченными в алебастровом молоке

20729-03 15

Привязан

Инв. №:

ТП 902-1-99-85 - АРИ-У

Нач. отд.	Шейко		
Н. контр.	Сокольская		
Гл. спец.	Власенка		
Рук. гр.	Юрьева		
Инж.	Шевлякова		

Узлы I-VII

Стадия	Масса	Масштаб
Р	—	1:5
Лист	Листов 1	

Госстрой СССР Союзводоканалгипроект Харьковский Водоканалпроект

Копир Лихарева

Формат А3

Альбом III

Типовой проект 902-1-99-85

Ведомость рабочих чертежей основного комплекта марки КЖ

Лист	Наименование	Примечание
1	Общие данные	
2	Кольцо обвязочное ОКм1 (начало)	
3	Кольцо обвязочное ОКм1 (окончание)	
4	Схема расположения плит перекрытия на отм. 0.000	
5	Перекрытие РКм1 на отм. 0.000. Схема расположения балок	
6	Перекрытие РКм1 на отм. 0.000. Балки обвязочные БОм1, БОм2. Схема армирования	
7	Перекрытие РКм1 на отм. 0.000. Балки обвязочные БОм3, БОм4. Схема армирования	
8	Перекрытие РКм1 на отм. 0.000. Балки БМ1-БМ3. Схема армирования	
9	Перекрытие РКм1 на отм. 0.000. Балки БМ4-БМ7. Схема армирования	
10	Перекрытие РКм1 на отм. 0.000. Балки БМ8, БМ9. Схема армирования	
11	Перекрытие РКм1 на отм. 0.000. Спецификация (начало)	
12	Перекрытие РКм1 на отм. 0.000 Спецификация (продолжение)	
13	Перекрытие РКм1 на отм. 0.000 Спецификация (окончание)	
14	Схема расположения элементов заземления	
15	Схема расположения фундаментов и фундаментных балок	
16	КТП. Схема расположения каналов (начало)	
17	КТП. Схема расположения каналов (окончание)	
18	Схема расположения фундаментов под оборудование и опор	
19	Схема расположения элементов покрытия	
20	Схема расположения элементов перекрытия на отм. 2.700. УМ1. ОПм1	
21	Схема расположения элементов перекрытия на отм. 2.700. УМ2	
22	Детали гидроизоляции	

Согласовано
Гл. спец. Т.О. Пчиковская

Взам. инв. №

Инв. № подл. | Подпись и дата

Типовой проект разработан в соответствии с действующими нормами и правилами

Главный инженер проекта /Лялюк/

Ведомость ссылочных и прилагаемых документов

Обозначение	Наименование	Примечание
	Ссылочные документы	
1.494.24 В.1	Стаканы для крепления крышных вентиляторов, дефлекторов и зонтов	
2.430-3 В.3	Детали сопряжения кирпичных стен с конструкциями здания	
1.400.15 В.1	Унифицированные закладные изделия железобетонных конструкций для крепления технологических коммуникаций и устройств	
3.006.1-2/82 В.1-2	Сборные железобетонные каналы и тоннели из лотковых элементов	
1.465.1-10/82 В.2	Плиты покрытий железобетонные ребристые размером 3х12м для одноэтажных зданий	
1.141-1 В.60	Панели перекрытий железобетонные многопустотные	
1.415-1. Вып.1	Железобетонные фундаментные балки для стен производственных зданий	
	Прилагаемые документы	
902-1-99-85-КЖ.И	Изделия	Ал.IV
-КЖ ВМ1	Ведомость потребности в материалах. Монолитные конструкции	Ал IX
КЖ ВМ2	Ведомость потребности в материалах Сборные конструкции	Ал IV

Ведомость спецификаций

Лист	Наименование	Примечание
4	Спецификация к схеме расположения плит перекрытия на отм. 0,000	
15	Спецификация к схеме расположения фундаментов и фундаментных балок	
17	Спецификация к схеме расположения каналов	
18	Спецификация к схеме расположения фундаментов под оборудование и опор	
19	Спецификация к схеме расположения элементов покрытия	

Ведомость объемов сборных бетонных и железобетонных конструкций по рабочим чертежам основного комплекта марки КЖС

N строк	Наименование группы элементов конструкций	код	кол. м³	Примечание
1	Плиты покрытия	584100	19 67	
2	Плиты перекрытия	584200	11.91	
3	Фундаментные балки	582400	3,36	
4	Детали колодцев	585500	3,52	
	Всего бетона и железобетона		38,46	

Материалы на изготовление сборных бетонных и железобетонных конструкций учтены в ведомости потребности в материалах и отдельно не учитываются.

Общие указания

1. За условную отметку 0.000 принята отметка чистого пола 1го этажа, что соответствует абсолютной отметке [ ]
2. Для монолитных железобетонных конструкций марка бетона по водонепроницаемости принята В4, марка бетона по морозостойкости принята Мрз50, Мрз100.
3. Нагрузки и воздействия на конструкции приняты в соответствии с требованиями СНиП II-6-74 „Нагрузки и воздействия."
4. Указания по антикоррозионной защите конструкций см. альбом I

Привязан

Инв. №

ТП 902-1-99-85 -КЖ

Нач. отд.	Шейка		
Н. контр.	Сокольская		
Гл. спец.	Власенко		
Рук. гр.	Мазалов		
Вед. инж.	Вечканов		
Инж.	Лувин		

Канализационная насосная станция производительностью 400-2000 м³/ч напором 30-40м. с механизированными решетками

Стадия	Лист	Листов
Р	1	22

Общие данные

Госстрой СССР Союзводоканалниипроект Харьковский Водоканалпроект

20729-03 16

Копир. Лихарева

Формат А2

Альбом III

Типовой проект 902-1-99.85

Схема расположения ОКМ 1

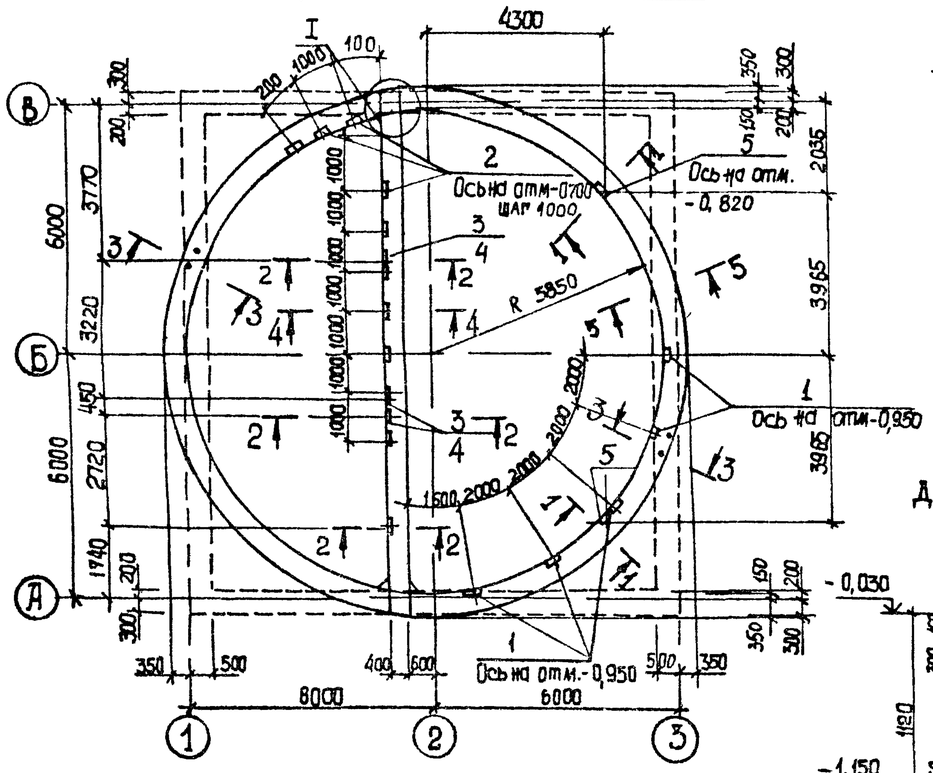

1-1

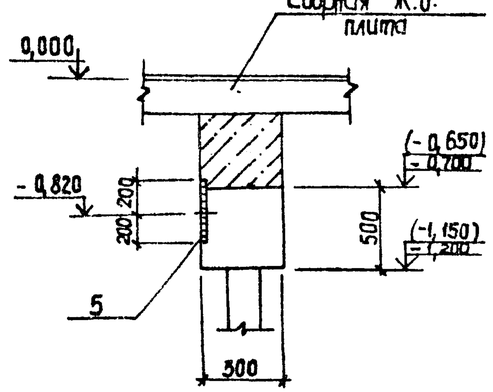

2-2

Для сборно-монолитного варианта

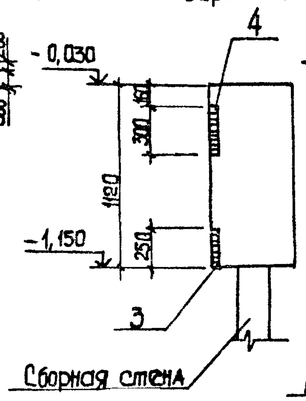

2-2

Для монолитного варианта

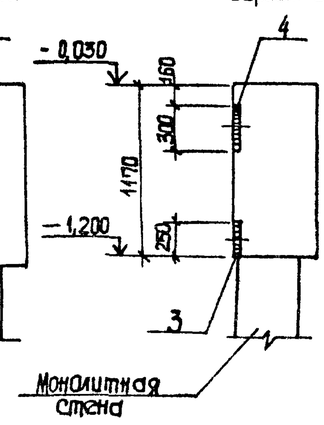

Спецификация ОКМ1

Формат	Зона	Поз.	Обозначение	Наименование	Кол.	Примечание
				Сборочные единицы		
				Изделия закладные		
		1	1,400-15 В.1 120-44	МН 112-3	6	
		2	1,400-15 В.1 110-01	МН 101-3	10	
		3	1,400-15 В.1 120-68	МН 116-3	4	
		4	1,400-15 В.1 130-44	МН 124-3	4	
		5	1,400-15 В.1 150-44	МН 140-3	2	
				Детали		
Б4		6*		Ф10А-I ГОСТ 5781-82, ℓ=1670	194	1,04 кг
Б4		7*		Ф6А-I ГОСТ 5781-82, ℓ=530	186	0,12 кг
Б4		8*		ℓ=430	66	0,09 кг
Б4		9*		Ф16А-III ГОСТ 5781-82, ℓ=37430	3	58.93 кг
Б4		10*		ℓ=40140	3	63.42 кг
Б4		11*		Ф10А-III ГОСТ 5781-82, ℓ=38180	2	23.67 кг
Б4		12*		ℓ=39075	2	24.23 кг
Б4		13		Ф16-А-III ГОСТ 5781-82, ℓ=12840	8	20.29 кг
				Переменные данные для исполнений:		
				Монолитный вариант		
				Детали		
Б4		14*		Ф10А-I ГОСТ 5781-82, ℓ=3020	30	1,85 кг
				Материалы		
				Бетон марки М100	4,7	м³
				Бетон марки М200, В4, Мрз100	15,32	м³
				Сборно-монолитный вариант		
				Детали		
Б4		15*		Ф10А-I ГОСТ 5781-82, ℓ=2920	30	1,73 кг
				Материалы		
				Бетон марки М100	4,23	м³
				Бетон марки М200, В4, Мрз100	15,03	м³

*) Поз. 6-15 см. ведомость деталей
Размеры в скобках для сборно-монолитного варианта при открытом способе производства работ
**) изделия закладные поз. 3, 4 только для коллектора H=4,0 м.

Ведомость расхода стали на один элемент кг

Марка элемента	Изделия арматурные								Изделия закладные								Общий расход
	Арматура класса							Всего	Арматура класса				Прокат марки			Всего	
	А-I				А-III				А-III				ВСТ3КП2				
	ГОСТ 5781-82								ГОСТ 5781-82				ГОСТ 103-76				
	Ф6	Ф10		Итого	Ф10	Ф16	Итого		Ф8	Ф12	Ф10	Итого	Б6	Б8	Итого		
ОКМ1 монолитный вариант	28.4	256.8		285.2	95.8	529.4	625.2	910.4	1,6	13,2	2,2	17,0	3,0	45.4	48,4	65,4	975,8
ОКМ1 сборно-монолитный вариант	28.4	252.8		281.2	95.8	529.4	625.2	906.4	1,6	13,2	2,2	17,0	3,0	45.4	48,4	65,4	971,8

Согласовано: Барсан, Лучковский

Инв. № подл. | Подпись и дата | Взам. инв. №

Привязан

Инв. №

Нач. отд.	Шейко	
Н. контр.	Сокальская	
Гл. спец.	Власенко	
Рук. гр.	Моисеева	
Вед. инж.	Однорог	
Инж.	Лыгин	

ТП 902-1-99.85-КЖ

Канализационная насосная станция производительностью 400-2000 м³/час напором 30-40 м с механизированными решетками.

Кольцо обязывающее ОКм1 (начало)

Стадия	Лист	Листов
Р	2	

Госстрой СССР Союзгипроводоканалпроект Харьковский Водоканалпроект

20729-03 17

Формат А2

Альбом III

Типовой проект 902-1-99-85

3-3

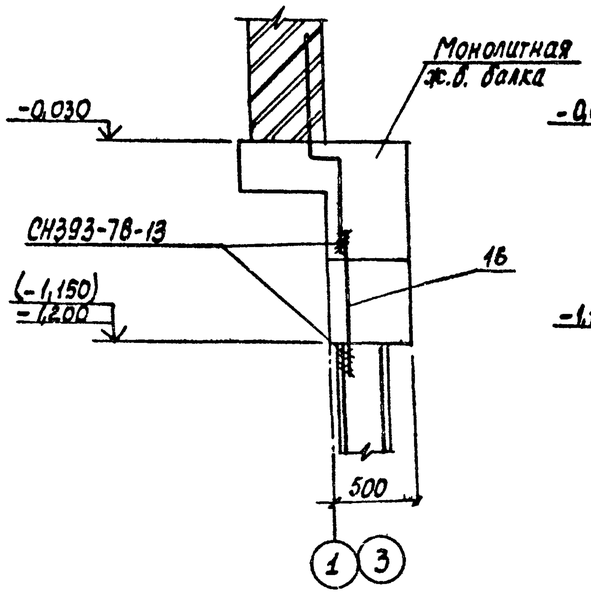

4-4

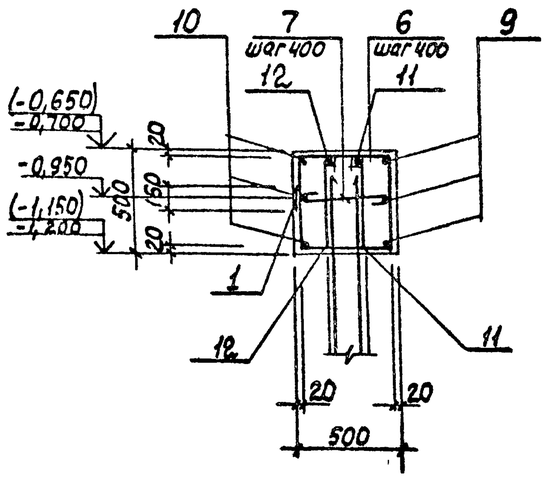

5-5
Для сборно-монолитного варианта

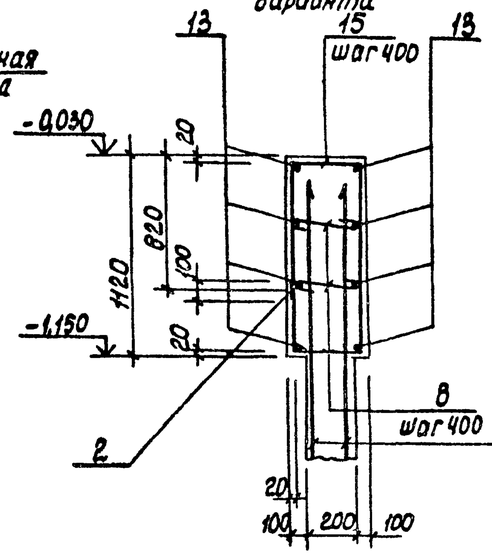

5-5
Для монолитного варианта

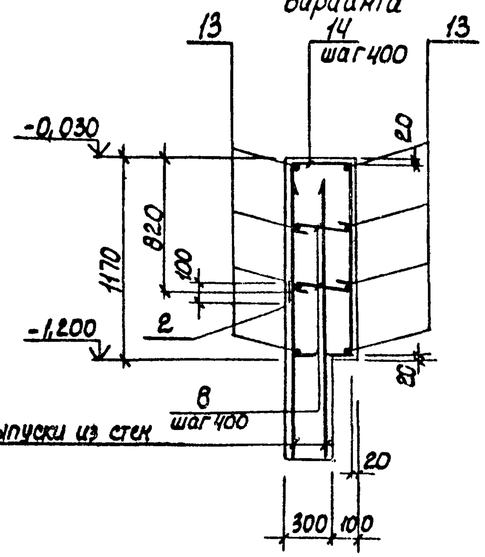

Выпуски из стен

6-6

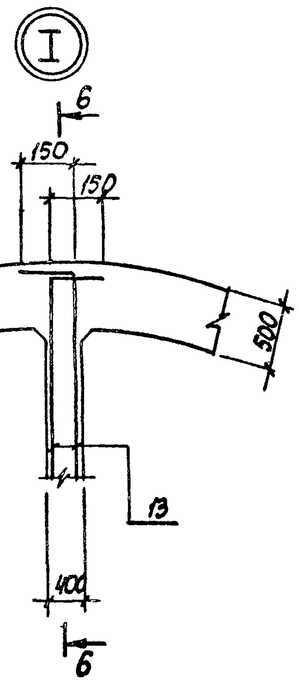

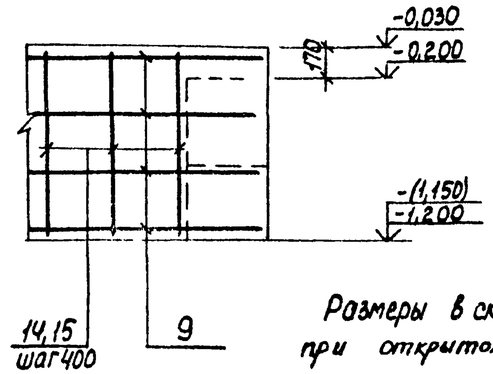

Размеры в скобках для сборно-монолитного варианта при открытом способе производства работ.

Ведомость деталей

Поз.	Эскиз
6	375; 535; 300; 460
7	450
8	350
9	СН393-78-13; 60; R 5880
10	160; R 6310
11	70; R 6029
12	100; R 6171
13	125; 40; 150; 150
14	1205; 350; 1130; 425
15	1155; 350; 1080; 425

Согласовано: Гл. спец. ТО Никифорова

Инв. № подл. | Подпись и дата | Взам. инв. №

Привязан

Инв. №

Нач. отд.	Шейко		
Н. контр.	Сокольская		
Гл. спец.	Власенко		
Рук. гр.	Мазалова		
Вед. инж.	Однорал		
Инж.	Лыгин		05.85

ТП 902-1-99-85-КЖ

Канализационная насосная станция производительностью 400-2000 м³/ч, напором 30-40 м с механизированными решетками

Кольцо обвязочное ОКм1 (окончание)

Стадия	Лист	Листов
Р	3	

Госстрой СССР Союзводоканалпроект Харьковский Водоканалпроект

20729-03 1В

Копир. Кулешова

Формат А2

Типовой проект 902-1-99.85 Альбом III

Схема расположения плит перекрытия на отм. 0.000

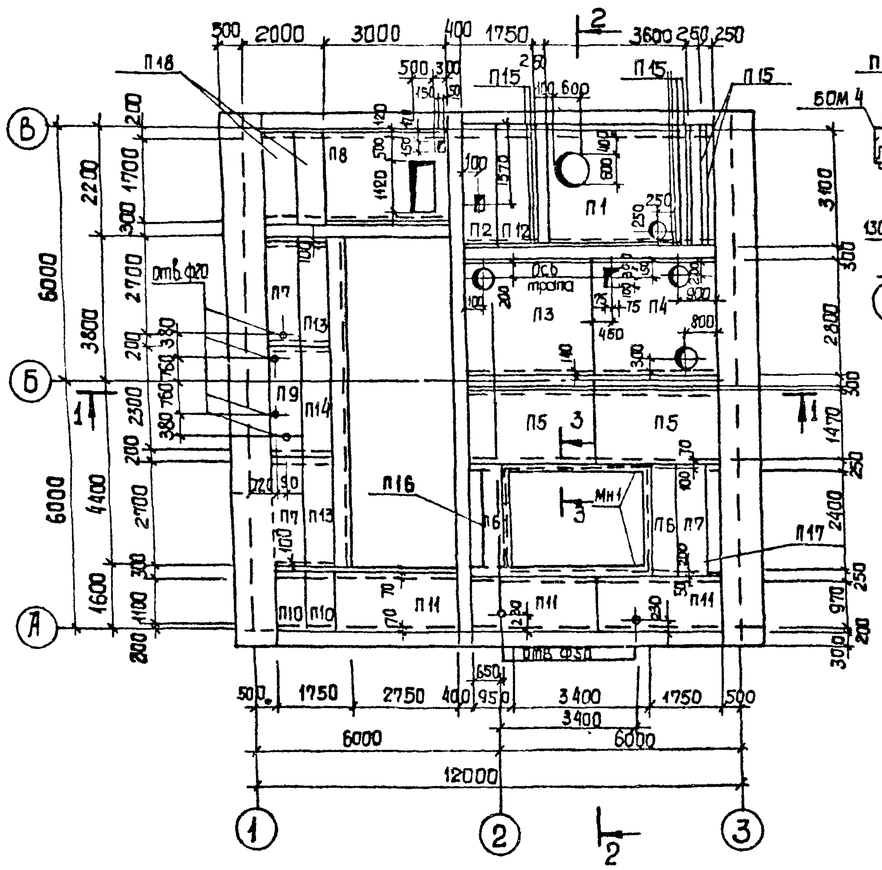

2 - 2

3 - 3

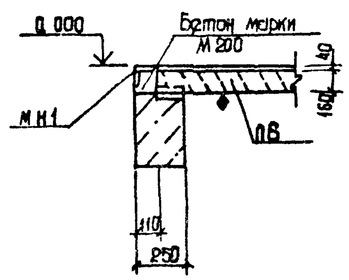

1 - 1

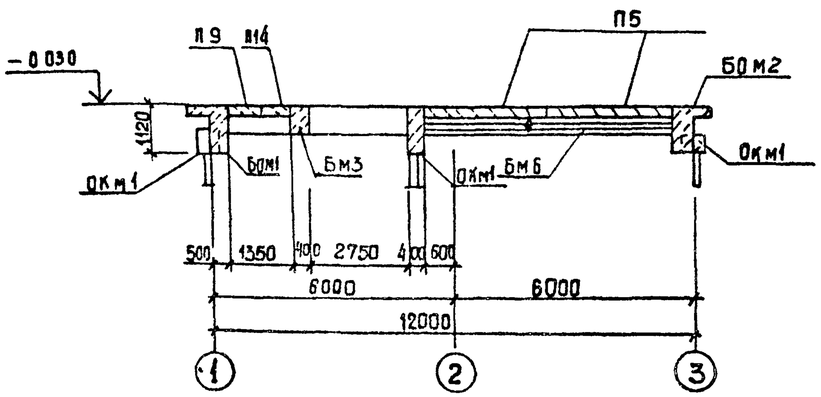

Спецификация к схеме расположения плит перекрытия на отм. 0,000

Марка, поз.	Обозначение	Наименование	Кол	Масса ед.,кг	Примечание
		Плиты перекрытия			
П1	902-1-99.85-КЖИ-П1	П26-3А	1	5050	
П2	-П2	П6д-3А	1	1250	
П3	-П3	П23-3А	1	3330	
П4	-П4	П23-3Б	1	3330	
П5	-П5	П12-12А	2	1770	
П6	-П5-01	П23д-3А	2	930	
П7	-02	П23д-3Б	3	930	
П8	-П8	П16-15А	1	2480	
П9	П9	П21д-5А	1	730	
П10	-01	П9д-15А	2	260	
П11	-П3-01	П9-15А	3	1040	
П12	-П2-01	П26д-3Б	1	1250	
П13	-П13	Перемычка 2ПР73-27,5-1,15у	2	660	
П14	-01	2ПР11-24.51.19	1	595	
П15	-02	1ПР4-29.12.19	8	170	
П16	-03	1ПР8-24.12.19у	1	140	
П17	-04	1ПР38-24.25.19у	1	290	
П18	3.006.1-2/82 вып.1-2	Плита П16д-15	2	610	
		Изделие закладное			
Мн1	1.400-15 в.1 550-06	Мн555	6,8		пог.м

1. Плиты со знаком ◆ должны быть ориентированы при монтаже, так как показано на чертеже.
2. Отверстия диаметром до 50мм сверлить по месту механизированным инструментом.

Согласовано: Гл.спец. Т.О. Ючковский; Насосная станция ОВ; Подольский; Вентил. ОВиК-2; Сектор ЭГ; Васин; Инв. № подл. | Подпись и дата | Взам. инв. №

Привязан

Инв. №

Нач.отд.	Шейко	
Н. контр.	Сокольская	
Гл.спец.	Власенко	
Рук.гр.	Мизимова	
Вед.инж.	Однорал	
Гл.инж.	Болотинская	
Инж.	Новгородцева	

ТП 902-1-99.85 - КЖ

Канализационная насосная станция производительностью 100-2100 м3/ч напором 30-40 м с механизированными решетками

Схема расположения плит перекрытия на отм. 0.000

Стадия	Лист	Листов
Р	4	

Госстрой СССР Союзводоканалпроект Харьковский Водоканалпроект

20729-03 19

Формат А2

Типовой проект 902-1-99.85 Альбом III

Схема расположения балок на отм. 0,000

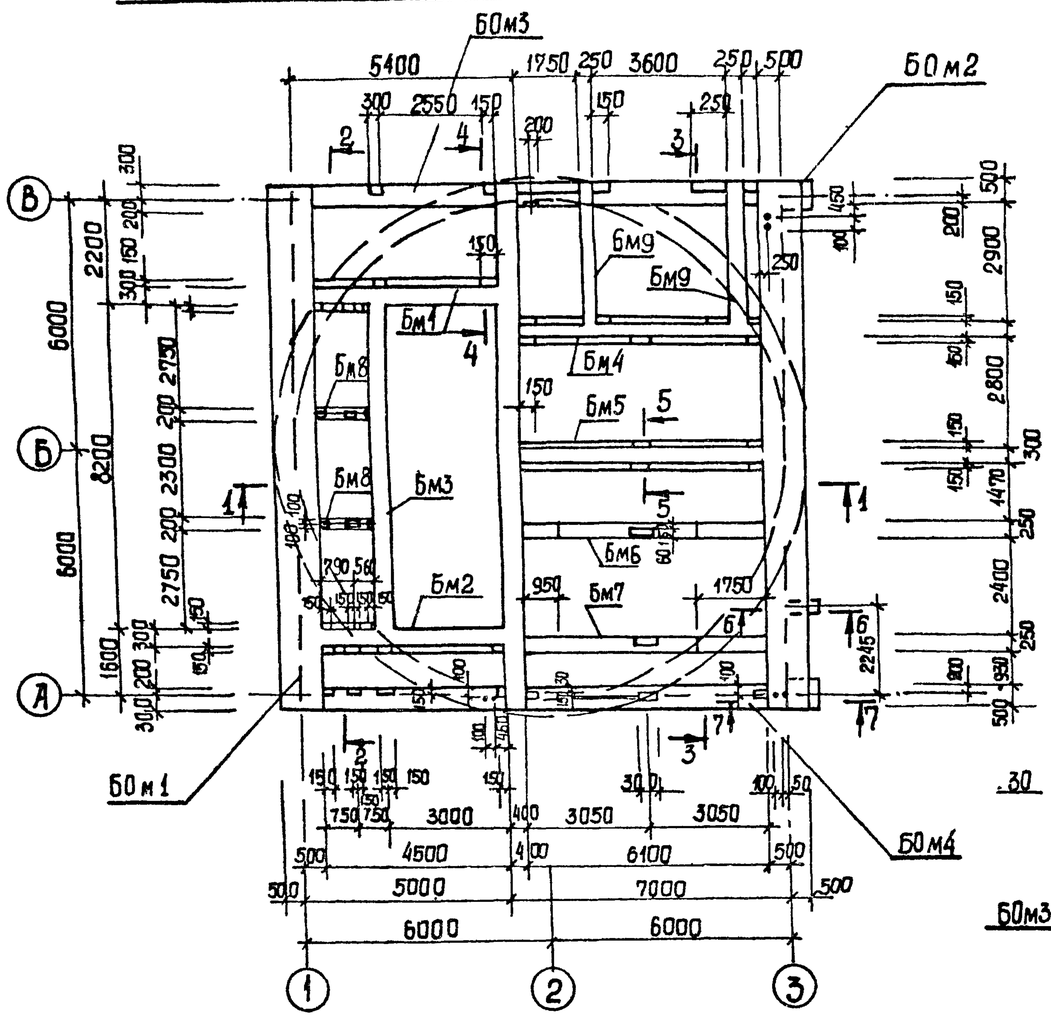

2-2

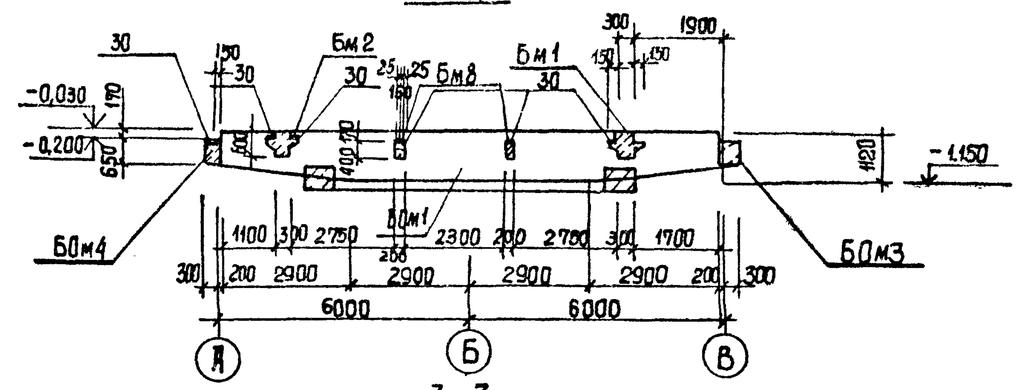

3-3

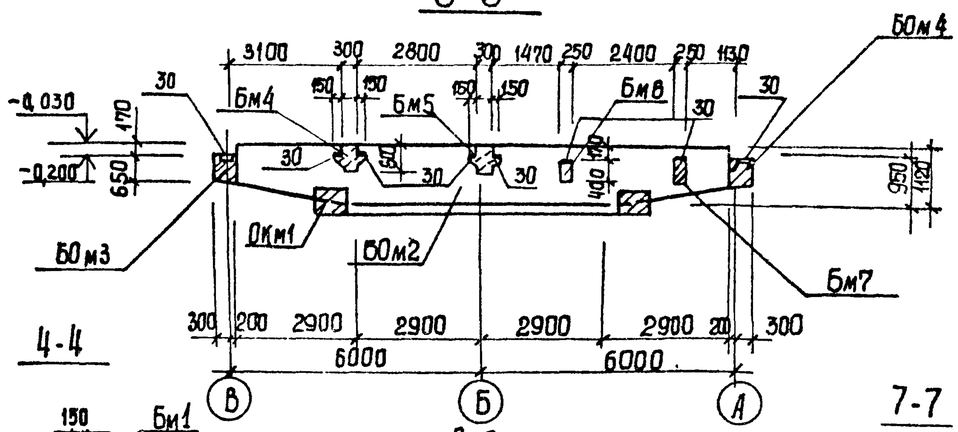

4-4

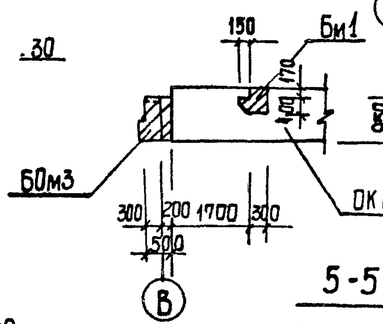

6-6

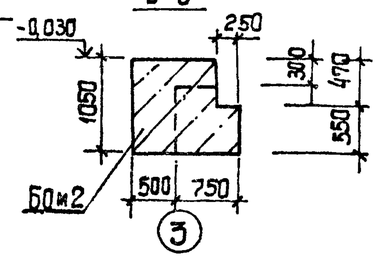

7-7

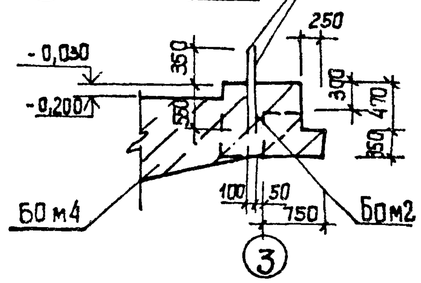

1-1

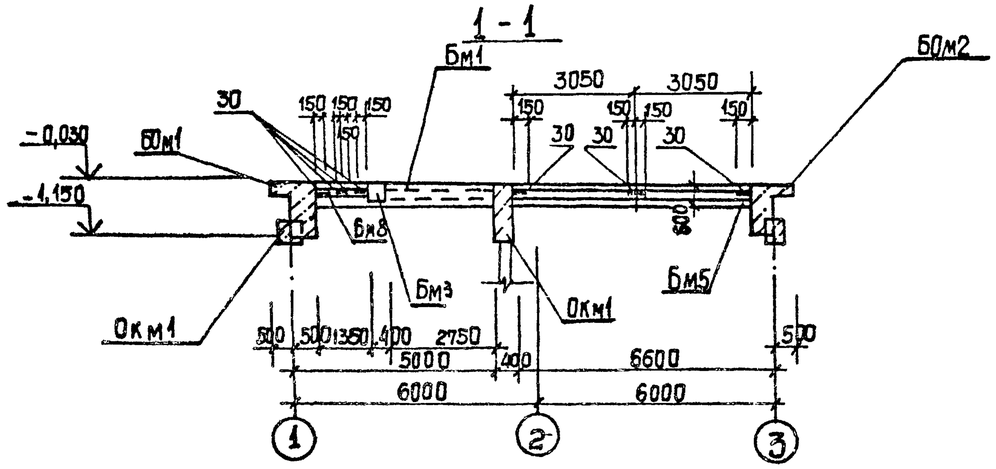

5-5

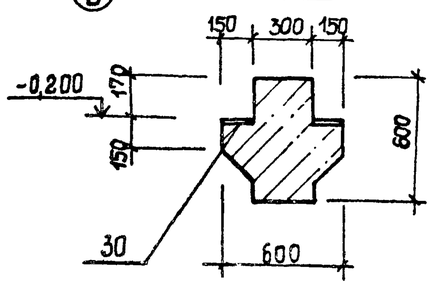

Согласовано:
Гл. спец. ТП Лукавский

Инв. № подл. | Подпись и дата | Взам. инв. №

Привязан

Инв. №

Нач. отд.	Шейко	
Гл. контр.	Сокольская	
Гл. спец.	Власенко	
Рук. гр.	Мазолова	
Вед. инж.	Обтрасл	
Ст. инж.	Балтинская	
Инженер	Новгородцев	

ТП 902-1-99.85-КЭС

Канализационная насосная станция производительностью 400-2000 м³/ч напором 30-40 м с механизированными решетками.

Перекрытие РК м1 на отм. 0.000. Схема расположения балок.

Стадия	Лист	Листов
Р	5	

Госстрой СССР Союзводоканалпроект Харьковский Водоканалпроект

20729-03 20

Формат А2

Типовой проект 902-1-99.85 Альбом III

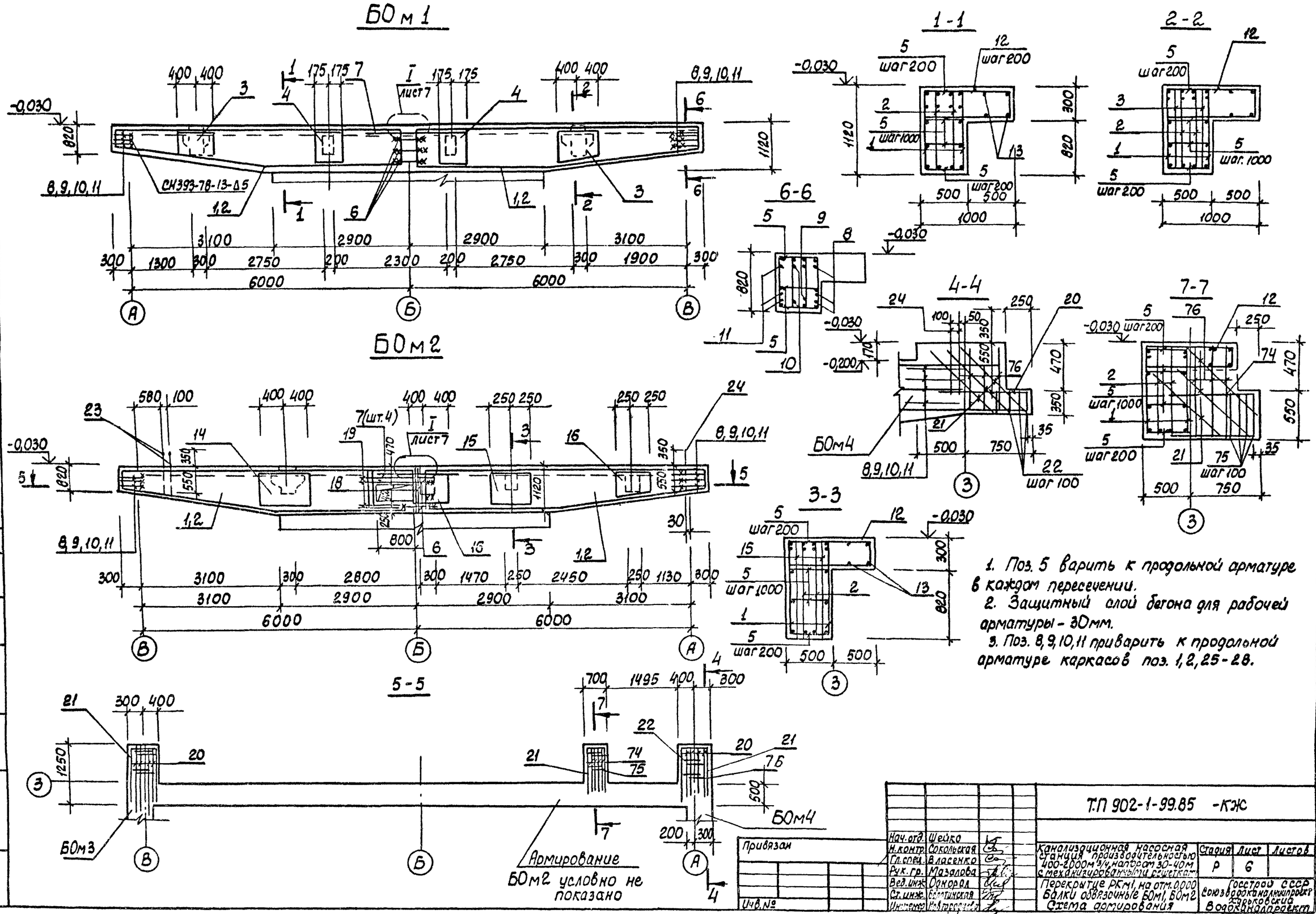

1. Поз. 5 варить к продольной арматуре в каждом пересечении.
2. Защитный слой бетона для рабочей арматуры - 30мм.
3. Поз. 8,9,10,11 приварить к продольной арматуре каркасов поз. 1,2,25-28.

Согласовано:
Гл. спец. Т.О. Ивановой

Инв. № подл. | Подпись и дата | Взам. инв. №

Нач. отд.	Шейко		
Н. контр.	Сокольская		
Гл. спец.	Власенко		
Рук. гр.	Мазалова		
Вед. инж.	Однорал		
Ст. инж.	Балтинская		
Инженер	Найтерова		

Привязан

Инв. №

Т.П 902-1-99.85 -КЖ

Канализационная насосная станция производительностью 400-2000 м³/сут напором 30-40 м с механизированными решетками

Перекрытие РК-1, на отм. 0,000 Балки обвязочные БОм1, БОм2 Схема армирования

Стадия	Лист	Листов
Р	6	

Госстрой СССР Союзводоканалниипроект Харьковский Водоканалпроект

20729-03 21

Коп. Кулечова

Формат А2.

Альбом III

Типовой проект 902-1-99.85

БОм 3

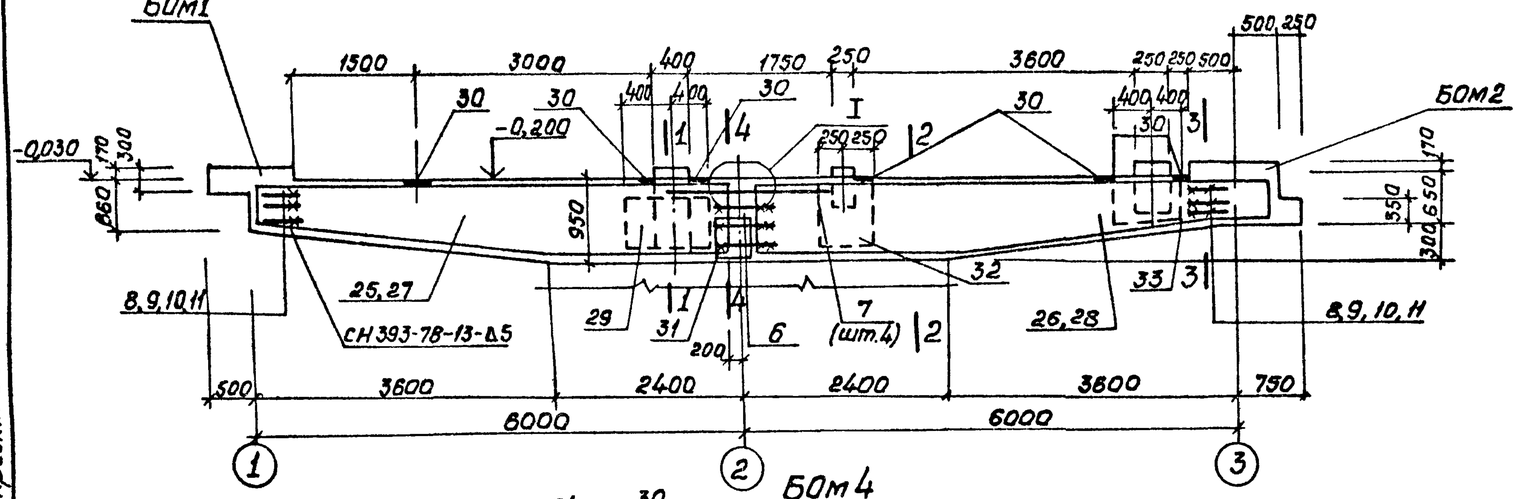

1-1

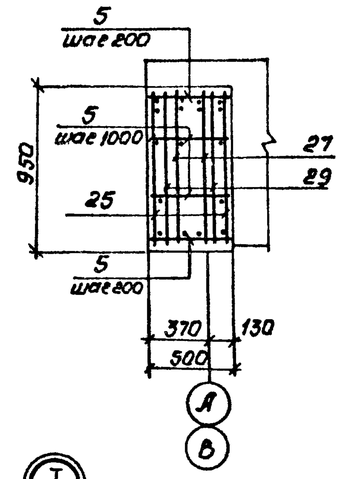

2-2

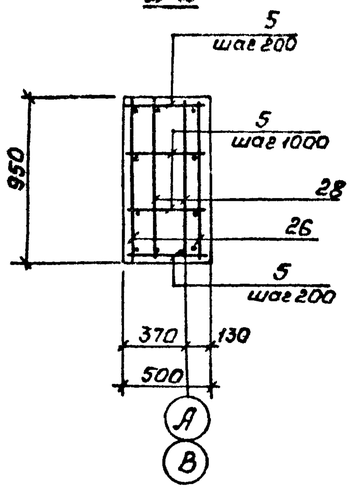

БОм 4

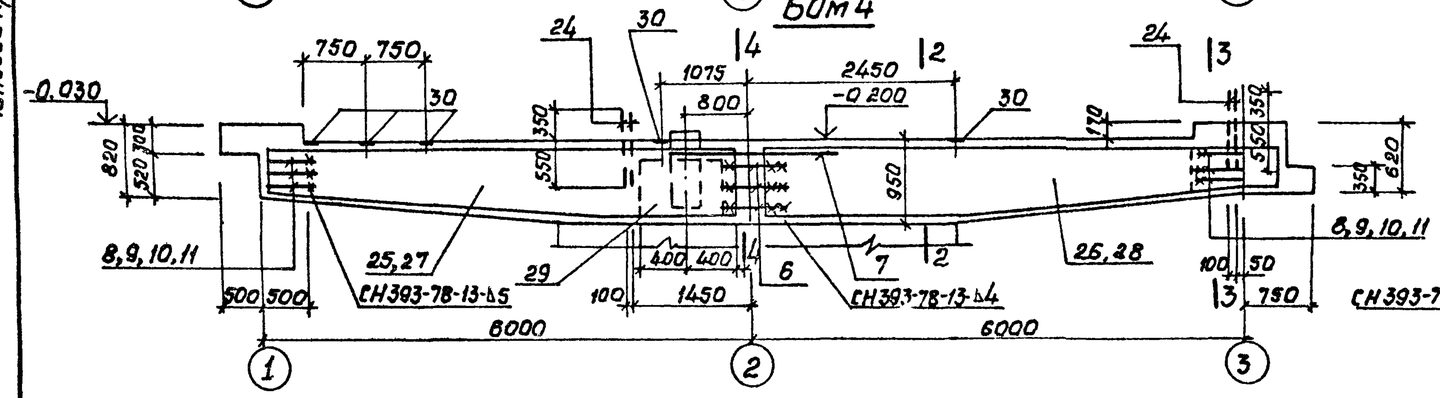

I

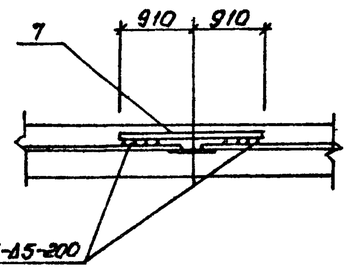

3-3

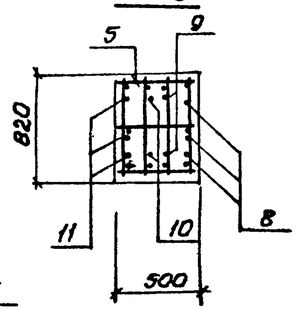

4-4

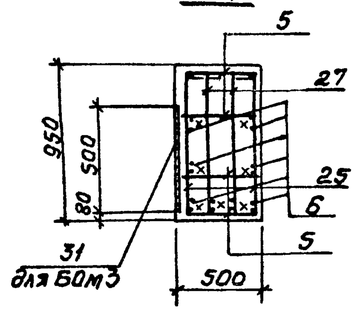

Примечания см лист 6.

Расчетные схемы

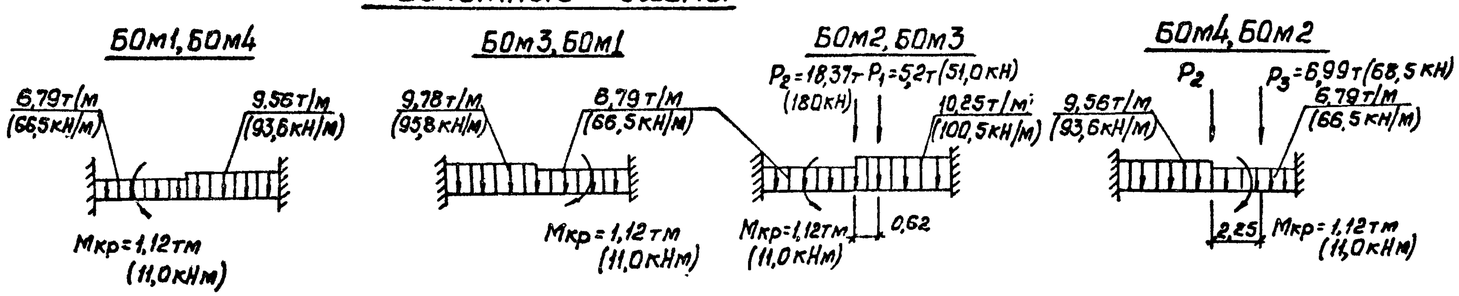

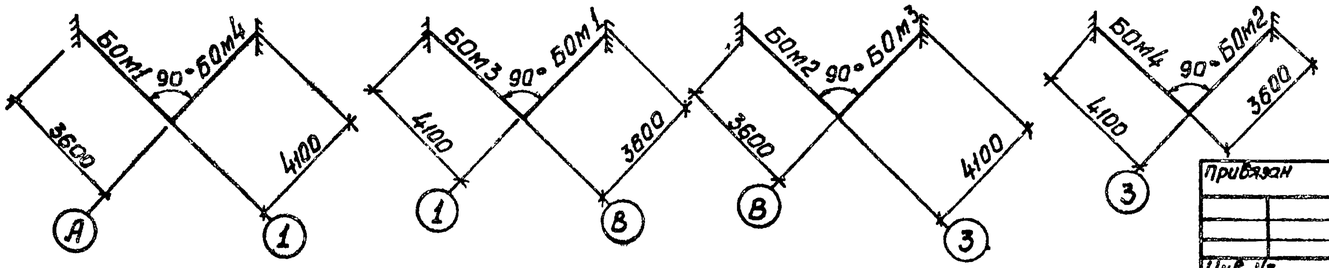

Согласовано
Гл. спец. Т.О. Пучковская
Инв. № подл. | Подпись и дата | Взам. инв. №

Привязан				ТП902-1-99.85-КЖ	
	Нач.отд.	Шейко			
	Н.контр.	Соколовская			
	Гл.спец.	Власенко		Канализационная насосная станция производительностью 400-2000 м³/ч напором 30-40 м с механизированными решетками	Стадия: Р; Лист: 7; Листов: 6
	Рук.гр.	Мозалова			
	Вед.инж.	Однорал		Перекрытие РК м1 на отм. 0,000 Балки обвязочные БОм3, БОм4 Схема армирования	Госстрой СССР Союзводоканалниипроект Харьковский Водоканалпроект
Инв. №	Ст.инж.	Бакшинская			
	Инж.	Новогродцева			

20729-03 22

Копир. Шелест

Формат А2

Типовой проект 902-1-99-85 Альбом III

Бм1

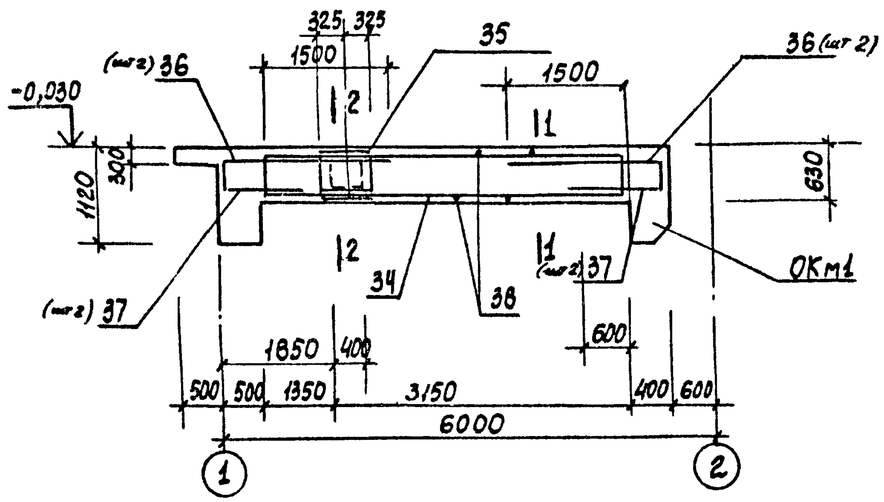

Бм2

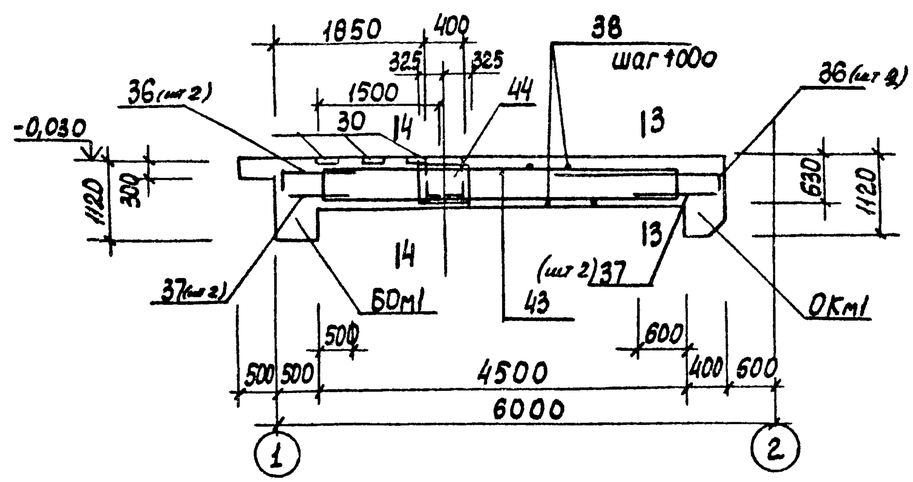

3-3

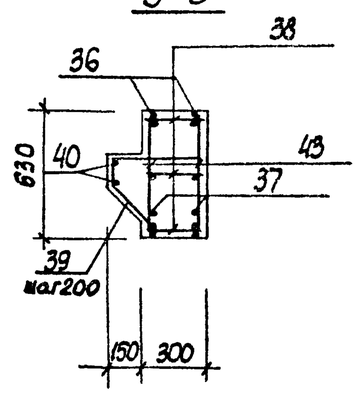

Бм3

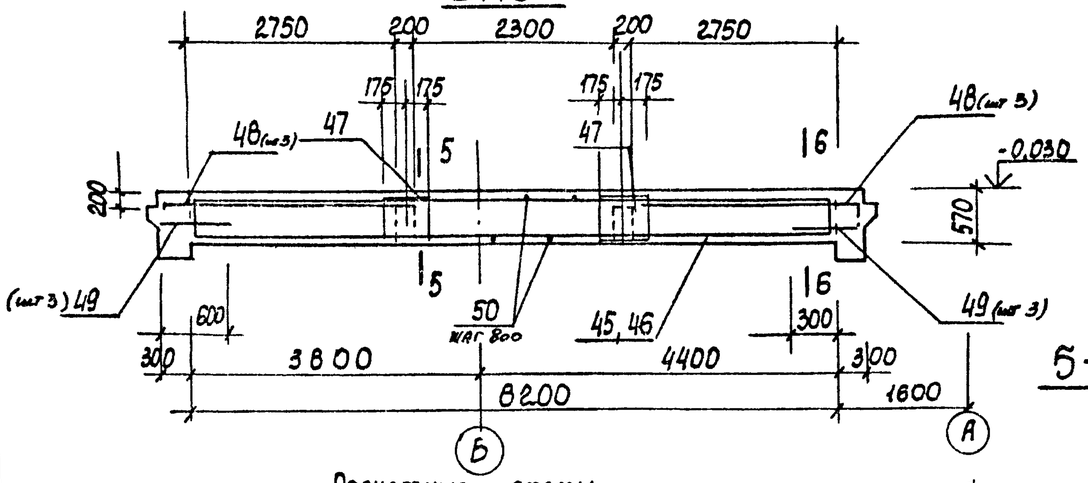

1-1

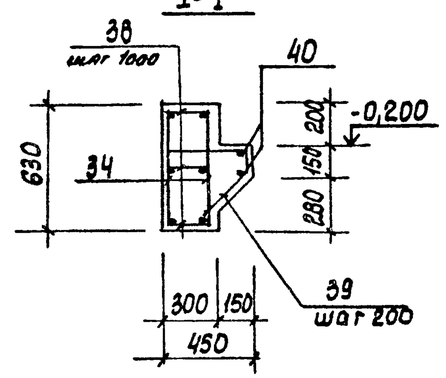

2-2

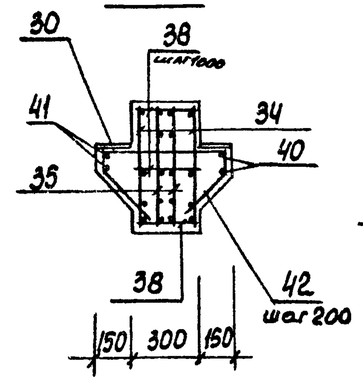

4-4

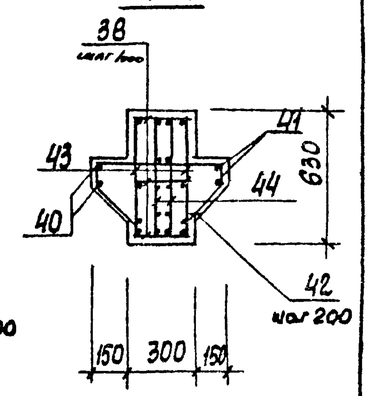

Защитный слой бетона для рабочей арматуры принят 20 мм.

Расчетные схемы

Бм1

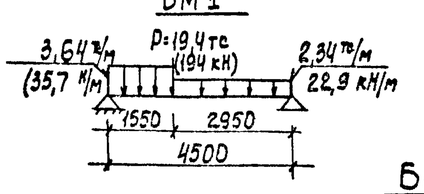

Бм2

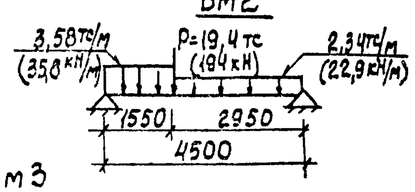

Бм3

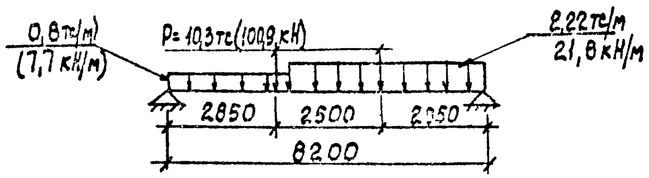

5-5

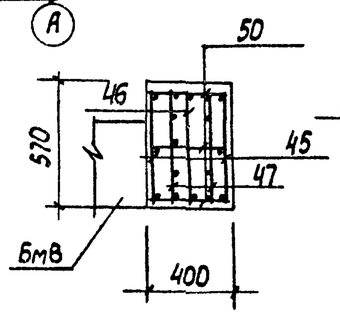

6-6

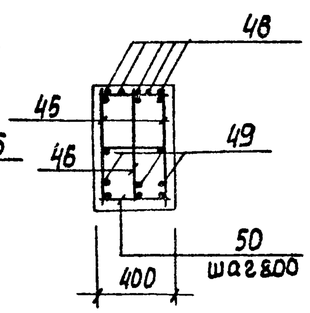

Привязан				ТП 902-1-99-85-КЭС			
				Нач. отд. Шейко			
				Н. контр. Соколькин			
				Гл. спец. Власенко			
				Рук. гр. Мазалова			
				Вед. инж. Оанорал	05.85	Канализационная насосная станция производительностью 400-2000 м³/ч, напором 30-40 м с механизированными решетками	Стадия Р, Лист 8, Листов
				Ст. инж. Бондаренко		Перекрытие РКм1 на отм. 0,000. Балки Бм1-Бм3. Схема армирования	Госстрой СССР Союзводоканалниипроект Харьковский Водоканалпроект
Инв. №				Инж. Корогодина	05.85		

20729-03 23

Коп Кулешова

Формат А2

Альбом III

Типовой проект 902-1-99.85

Бм4

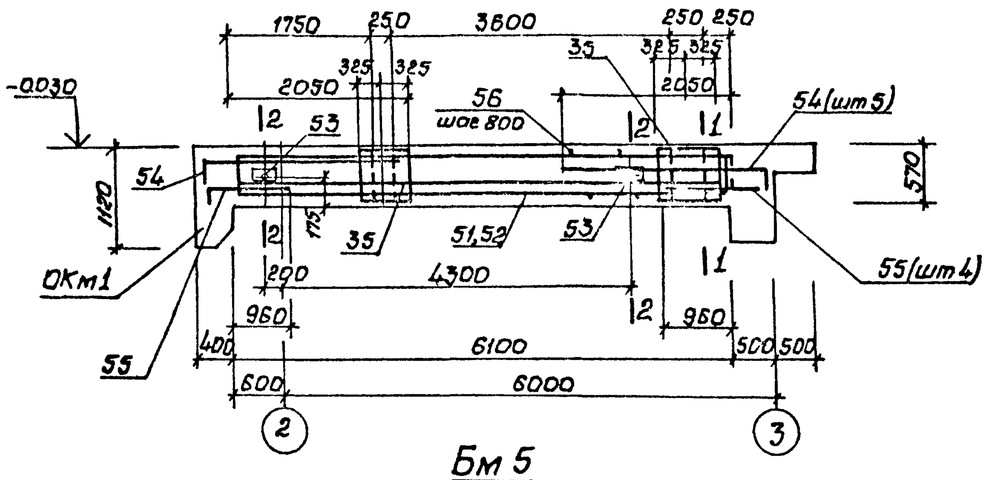

Бм6, Бм7

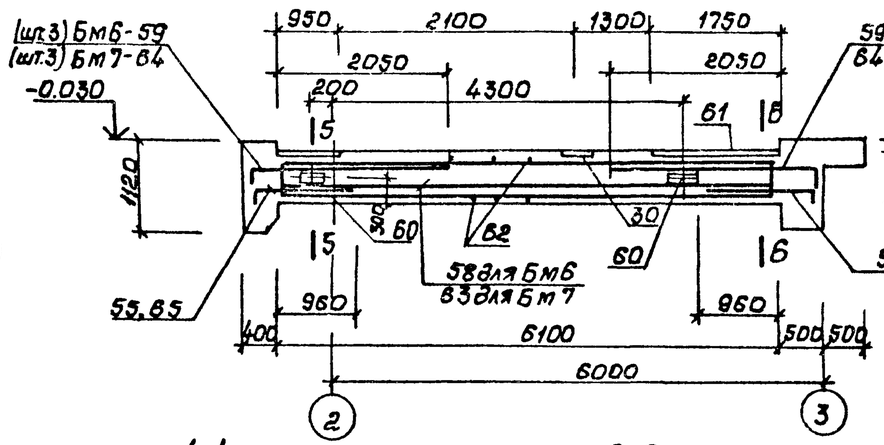

6-6

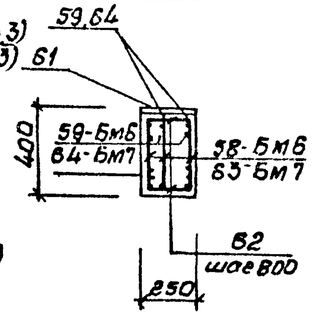

Бм5

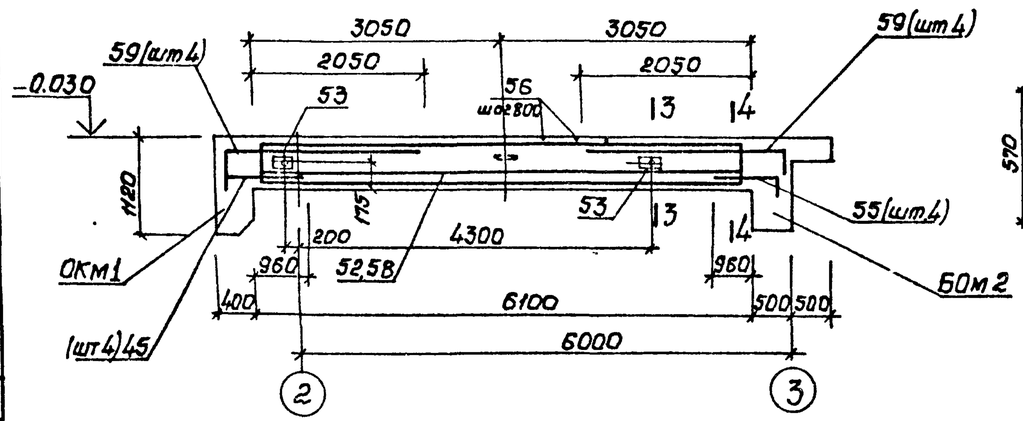

1-1

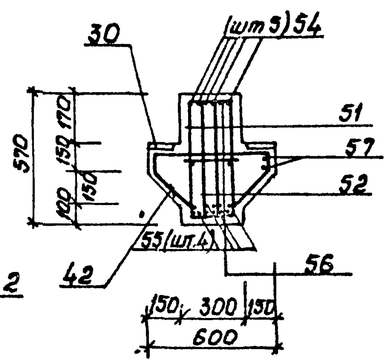

2-2

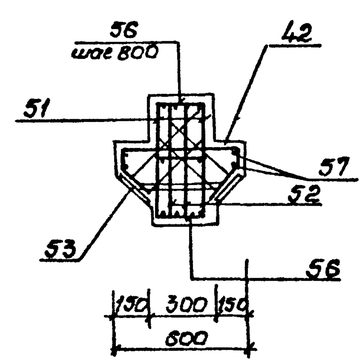

3-3

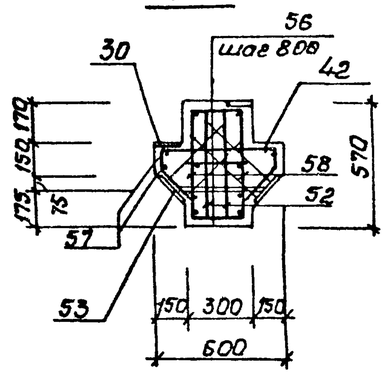

Расчетные схемы

Бм4

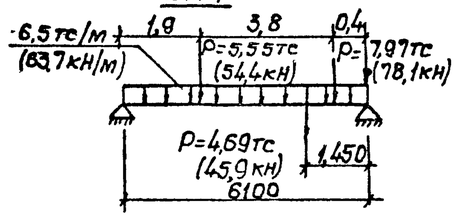

Бм5

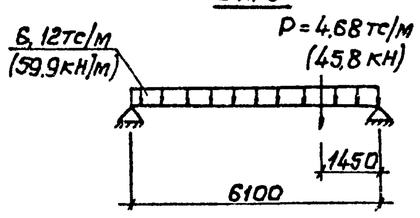

Бм6

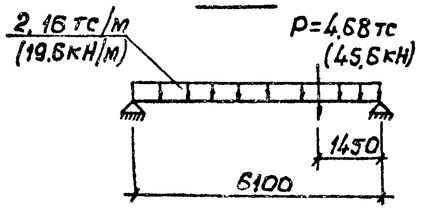

Бм7

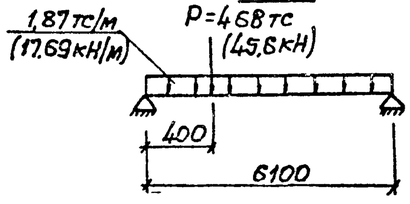

4-4

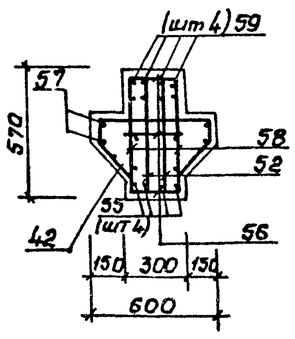

5-5

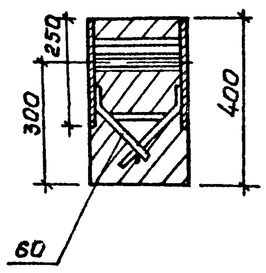

Согласовано
Гл. спец. Т.О. Чучковский
Гл. спец. Бюро ИНБ
Подпись и дата
Инв.№ подл.

Привязан

Инв.№

Нач.отд.	Шейко		
Н.контр.	Сокольская		
Гл.спец.	Власенко		
Рук.гр.	Мозалова		
Вед.инж.	Однорал		
Ст.инж.	Болотинская		
Инж.	Исаеродчева		

ТП 902-1-99.85-КЖ

Канализационная насосная станция производительностью 480-2000м³/ч, напором 30-40м с механизированными решетками

Перекрытие РКт/на отм с,000. Балки Бм4-Бм7. Схема армирования

Стадия	Лист	Листов
Р	9	

Госстрой СССР Союзводоканалниипроект Харьковский Водоканалпроект

20729-03 24

Копир Шелест

Формат А2

Альбом III

Типовой проект 902-1-99.85

БМ8

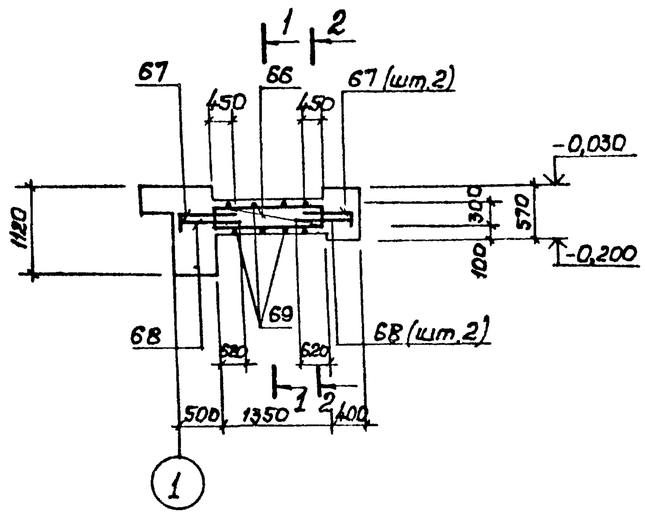

1-1

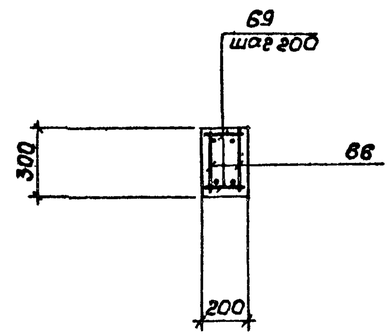

2-2

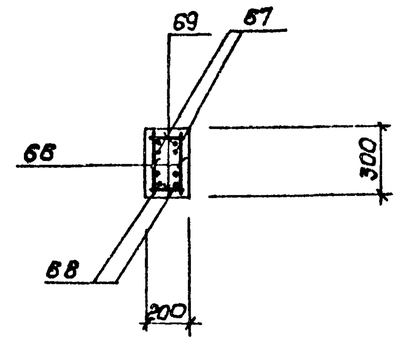

БМ9

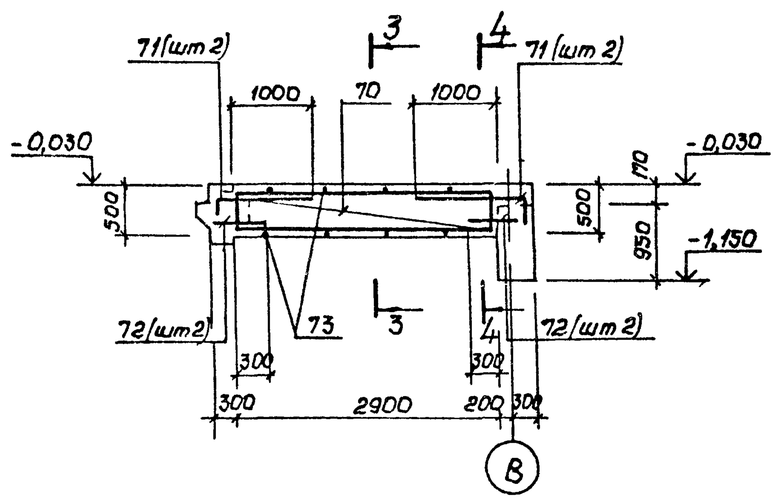

3-3

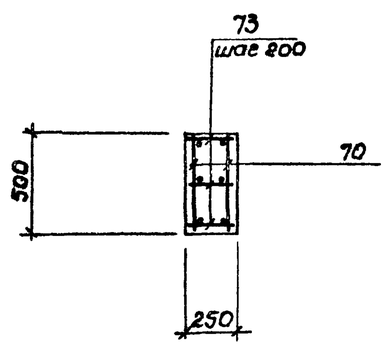

4-4

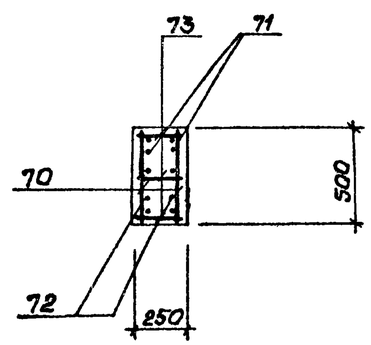

Расчетные схемы

БМ8

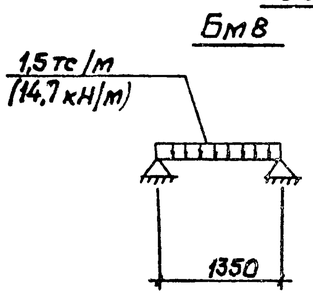

БМ9

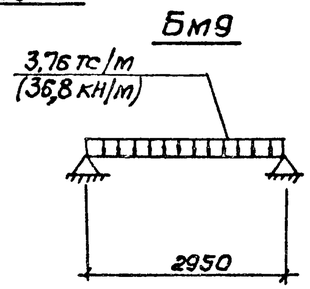

Защитный слой бетона для рабочей арматуры принят 20мм

Согласовано
Гл. спец. Г.О. Кучковский

Инв.№ подл. | Подпись и дата | Взам. инв.№

Привязан			
Инв.№			

Нач.отд.	Шелко		
Н.контр.	Докульская		
Гл.спец.	Власенко		
Рук.гр.	Мозалова		
Вед.инж.	Вазианов		
Инженер	Ткаченко		

ТП 902-1-99.85-КЖ

Канализационная насосная станция производительностью 400-2600 м3/ч, напором 30 м с механизированными решетками

Перекрытие РКМ1 на отм. 0,000. Балки БМ8, БМ9. Схема армирования

Стадия	Лист	Листов
Р	10	

Госстрой СССР Союзводоканалпроект Харьковский Водоканалпроект

20729-03 25

Копир. Шелест

Формат А2

Альбом III

Типовой проект 902-1-99 85

Формат	Зона	Поз.	Обозначение	Наименование	Кол.	Примечание
				Балка Б0м1 - шт.	1	
				Сборочные единицы		
А4		1	902-1-99 85-КЖИ-РКМ1-010	Каркас плоский КР1	4	
А4		2	-01	КР2	4	
А4		3	-090	Сетка арматурная С1	4	
А4		4	-110	С2	4	
				Детали		
Бч		5		ф10А-III ГОСТ 5781 82 ℓ=470	150	0,19кг
Бч		6		ф12А-I ГОСТ 5781-82 ℓ=300	8	0,27кг
Бч		7		ф22А-III ГОСТ 5781-82 ℓ=1820	4	5,4кг
				ф20А-III ГОСТ 5781-82		
Бч		8*		ℓ=810	6	2,0кг
Бч		9*		ℓ=710	4	1,75кг
Бч		10*		ℓ=600	4	1,48кг
Бч		11*		ℓ=470	6	1,2кг
Бч		12		ф10А-III ГОСТ 5781-82 ℓ=2210	32	1,36кг
Бч		13		ф6А-I ГОСТ 5781-82	50	м
				Балка Б0м2 - шт	1	
				Сборочные единицы		
А4		1	902-1-99 85-КЖИ-РКМ1-010	Каркас плоский Кр1	4	
А4		2	-01	Кр2	4	
А4		14	-110-01	Сетка арматурная С3	4	
А4		15	-02	С4	2	
А4		16	-03	С5	2	
		17	1400-15 В.1.540-09	Изделие закладное Мн548	0,8	м
				Детали		
Бч		5		ф10А-III ГОСТ 5781-82 ℓ=470	150	0,19кг
Бч		6		ф12А-I ГОСТ 5781-82 ℓ=300	12	0,27кг

Формат	Зона	Поз.	Обозначение	Наименование	Кол.	Примечание
Бч		7		ф22А-III ГОСТ 5781-82 ℓ=1820	4	5,4кг
				ф20А-III ГОСТ 5781-82		
Бч		8*		ℓ=810	6	2,0кг
Бч		9*		ℓ=710	4	1,75кг
Бч		10*		ℓ=600	4	1,48кг
Бч		11*		ℓ=470	6	1,2кг
Бч		12*		ф10А-III ГОСТ 5781-82 ℓ=2810	32	1,36кг
Бч		13		ф6А-I ГОСТ 5781-82	50	м
				ф16А-III ГОСТ 5781-82		
Бч		18		ℓ=1100	8	1,74кг
Бч		19		ℓ=1700	8	2,7кг
Бч		20*		ф20А-III ГОСТ 5781-82 ℓ=2500	8	5,4кг
Бч		21*		ф12А-III ГОСТ 5781-82 ℓ=2350	18	2,1кг
Бч		22*		ф12А-III ГОСТ 5781 82 ℓ=1630	16	1,47кг
Бч		23*		ф12А-I ГОСТ 5781-82 ℓ=1400	2	1,24кг
Бч		24		ℓ=900	2	0,8кг
Бч		74		ф20А III ГОСТ 5781-82 ℓ=2700	4	6,0кг
Бч		75		ф12А-III ГОСТ 5781-82 ℓ=2050	8	1,83кг
Бч		76		ф12А III ГОСТ 5781-82 ℓ=2600	18	2,31кг
				Балка Б0м3 - шт.	1	
				Б0м4 - шт	1	
				Сборочные единицы		
А4		25	902-1-99,85 КЖИ-РКМ1-020	Каркас плоский Кр5	2	
А4		26	-01	Кр6	2	
А4		27	-02	Кр7	2	
А4		28	-03	Кр8	2	
А4		29	-110-04	Сетка арматурная С6	2	
		30	1.400.15 В.1.140-11	Изделие закладное Мн128-6	1,05пм 1,5пм	для Б0м3 для Б0м4
				Детали		
Бч		5		ф14А-III ГОСТ 5781-82 ℓ=470	150	0,57кг
Бч		6		ф12А-I ГОСТ 5781-82 ℓ=300	8	0,27кг
Бч		7		ф22А-III ГОСТ 5781-82 ℓ=1890	4	5,4кг
				ф20А-III ГОСТ 5781-82		
Бч		8*		ℓ=810	6	2,0кг

Формат	Зона	Поз.	Обозначение	Наименование	Кол.	Примечание
Бч		9*		ℓ=710	4	1,75кг
		10*		ℓ=600	4	1,48кг
Бч		11*		ℓ=470	6	1,2кг
				Переменные данные Б0м3		
		31	1400 15 Б 1 180-20	МН162-3	1	
А4		32	902-1-99 85-КЖИ-РКМ1-110-05	Сетка арматурная С7	2	
А4		33	-100	-С8	2	
				Переменные данные Б0м4		
Бч		24		ф12А-I ГОСТ 5781-82 ℓ=900	4	0,8кг
				Балка Бм1 - шт 1		
				Сборочные единицы		
А4		34	902-1-99 85-КЖИ-РКМ1-030	Каркас плоский Кр9	2	
А4		35	-110 06	Сетка арматурная С9	2	
		30	1 400-15 В.1.140-11	Изделие закладное Мн 128-6	0,9	м
				Детали		
Бч		36*		ф28А-III ГОСТ 5781-82		
				ℓ=2530	4	12,2кг
Бч		37		ф12А-III ГОСТ 5781-82 ℓ=900	4	0,8кг

Согласовано

Гл. спец. Т.О. Начковская

Гл. спец. Взятин

Инв. № подл. | Подпись и дата

Привязан

Инв. №

Нач. отд.	Шейко	
Н. контр.	Сикальская	
Гл. спец.	Власенко	
Рук. гр.	Мазалова	
Вед. инж.	Однорал	
Ст. инж.	Болотинская	
Инженер	Новгородцева	

ТП 902-1-99.85-КЖ

Канализационная насосная станция производительностью 400-2000 м³/ч напором 30-40 м с механизированными решетками

Перекрытие РКм1 на отм. 0,000. Спецификация (начало)

Стадия	Лист	Листов
Р	11	

Госстрой СССР Союзводоканалниипроект Харьковский Водоканалпроект

20729-03 26

Копир Шелест

Формат А2

Альбом III

Типовой проект 902-1-99.85

Формат	Зона	Поз.	Обозначение	Наименование	Кол	Примечание
				ф8А-I ГОСТ 5781-82		
Б4		38		ℓ=270	68	0,11 кг
Б4		39*		ф12А-III ГОСТ 5781-82 ℓ=1060	17	0,9 кг
Б4		40		ф8А-III ГОСТ 5781-82 ℓ=5000	2	1,9 кг
Б4		41		ℓ=1800	2	0,7 кг
Б4		42*		ф12А-III ГОСТ 5781-82 ℓ=1500	8	1,3 кг
				Балка БМ2-шт1		
				Сборочные единицы		
А4		43	902-1-99.85 КЖИ-РКМ1-030 -01	Каркас плоский Кр10	2	
А4		44	-110 -05	Сетка арматурная С7	2	
		30	1.400-15 В.1.140-11	Изделие закладное Мн128-6	15	м
				Детали		
				ф28А-III ГОСТ 5781-82		
Б4		36*		ℓ=2530	4	12,2 кг
Б4		37		ф12А-III ГОСТ 5781-82 ℓ=900	4	0,8 кг
Б4		38		ф8А-I ГОСТ 5781-82 ℓ=270	69	0,11 кг
Б4		39*		ф12А-III ГОСТ 5781-82 ℓ=1060	17	0,9 кг
Б4		40		ф8А-II ГОСТ 5781-82 ℓ=5000	2	1,9 кг
Б4		41		ℓ=1800	2	0,7 кг
Б4		42		ф12А-III ГОСТ 5781-82 ℓ=1500	8	1,3 кг
				Балка БМ3-шт1		
				Сборочные единицы		
А4		45	902-1-99.85 КЖИ-РКМ1-040	Каркас плоский Кр11	2	
А4		46	-01	Кр12	1	
А4		47	-110-07	Сетка арматурная С10	4	
				Детали		
Б4		48*		ф25А-III ГОСТ 5781-82 ℓ=3680	10	14,2 кг
Б4		49		ф6А-III ГОСТ 5781-82 ℓ=500	6	0,11 кг
Б4		50		ф8А-I ГОСТ 5781-82 ℓ=370	120	0,15 кг

Формат	Зона	Поз.	Обозначение	Наименование	Кол	Примечание
				Балка БМ4-шт1		
				Сборочные единицы		
А4		51	902-1-99-85 РКм1-050	Каркас плоский КР13	2	
А4		52	-01	КР14	2	
А4		53	-120	Изделие закладное Мн1	2	
		30	1400-15 В 1 140-11	Мн128-6	1,2	м
		35	902-1-99-85 КЖИ-РКМ1-110-06	Сетка арматурная С9	4	
				Детали		
Б4		54*		ф22А-III ГОСТ 5781-82 ℓ=3100	10	9,2 кг
Б4		55*		ф16А-III ГОСТ 5781-82 ℓ=1480	8	1,79 кг
Б4		56		ф8А-I ГОСТ 5781-82 ℓ=270	93	0,17 кг
Б4		42*		ф12А-III ГОСТ 5781-82 ℓ=1500	31	1,3 кг
Б4		57		ф8А-III ГОСТ 5781-82 ℓ=6400	4	2,5 кг
				Балка БМ5-шт1		
				Сборочные единицы		
А4		58	902-1-99.85 КЖИ-РКМ1-050-02	Каркас плоский КР15	2	
А4		53	-120	Изделие закладное Мн1	2	
		30	1400-15 В.1.140-11	Мн128-6	1,2	м
А4		52	902-1-99-85 -РКм1-050-01	Каркас плоский Кр14	2	
				Детали		
Б4		59*		ф22А-III ГОСТ 5781-82 ℓ=2870	8	8,6 кг
Б4		55*		ф14А-III ГОСТ 5781-82 ℓ=1480	8	1,79 кг
Б4		56		ф8А-I ГОСТ 5781-82 ℓ=270	93	0,11 кг
Б4		42*		ф12А-III ГОСТ 5781-82 ℓ=1480	31	1,3 кг
Б4		57		ф8А-III ГОСТ 5781-82 ℓ=6400	4	2,5 кг
				Балка БМ6-шт1		
				Сборочные единицы		
А4		58	902-1-99.85 -РКм1-060	Каркас плоский КР16	3	
А4		60	-130	Изделие закладное Мн2	2	
		30	1.400-15 В.1.140-11	Мн128-6	0,3	м
		61	1.400-15 В.1.140 26	Мн131-3	2,7	м

Формат	Зона	Поз.	Обозначение	Наименование	Кол	Примечание
				Детали		
Б4		59*		ф22А-III ГОСТ 5781-82 ℓ=3000	6	8,9 кг
Б4		55*		ф14А-III ГОСТ 5781-82 ℓ=1480	6	1,79 кг
Б4		62		ф8А-III ГОСТ 5781-82 ℓ=220	62	0,1 кг
				Балка БМ7-шт1		
				Сборочные единицы		
А4		63	902-1-99.85 КЖИ-РКМ1-060	Каркас плоский КР16	3	
А4		60	-130	Изделие закладное Мн2	2	
		30	1400-15 В 1 140-11	Мн128-6	0,3	м
		61	1400-15 В 1 140-26	Мн131-3	2,7	м
				Детали		
Б4		64*		ф20А-III ГОСТ 5781-82 ℓ=2790	6	6,9 кг
Б4		65*		ф10А-III ГОСТ 5781-82 ℓ=920	6	0,57 кг
Б4		62		ф8А-III ГОСТ 5781-82 ℓ=220	62	0,1 кг
				Балка БМ8-шт2		
				Сборочные единицы		
А4		66	902-1-99.85 КЖИ-РКМ1-070	Каркас плоский Кр17	4	
		30	1.400-15 В.1.140-11	Изделие закладное Мн128-6	1,2	м
				Детали		
Б4		67*		ф16А-III ГОСТ 5781-82 ℓ=1050	8	1,66 кг
Б4		68		ф8А-III ГОСТ 5781-82 ℓ=970	8	0,38 кг
Б4		69		ф8А-I ГОСТ 5781-82 ℓ=170	28	0,07 кг

Согласовано
Гл. спец. Т.О. Пожарова

Инв. № подл. | Подпись и дата | Взам. инв. №

Привязан

Инв. №

Нач. отд.	Шейко		
Н. контр.	Сокольская		
Гл. спец.	Власенко		
Рук. гр.	Мазалова		
Вед. инж.	Однорал		05.85
Ст. инж.	Болотинская		
Инж.	Новгородцев		05.85

ТП 902-1-99-85 -КЖ

Канализационная насосная станция производительностью 400 1000 м³/ч напором 30-40м с механизированными решетками

Перекрытие РКм1 на отм 0,000

Спецификация (Продолжение).

Стадия	Лист	Листов
Р	12	

Госстрой СССР Самгипроводоканалпроект Харьковский Водоканалпроект

20729-03 27

Формат А2

Альбом III

Типовой проект 902-1-99.85

Формат	Зона	Поз.	Обозначение	Наименование	Кол.	Примечание
				Балка БМ9 - шт. 2		
				Сборочные единицы		
А4		70	902-1-99.85-КЖИ-РКМ1-030	Каркас плоский КР18	4	
				Детали		
Б4		71*		ф14А-III ГОСТ 5781-82, ℓ=1520	4	1,8кг
В4		72		ф8А-III ГОСТ 5781-82, ℓ=550	4	0,2кг
Б4		73		ф8А-I ГОСТ 5781-82, ℓ=200	48	0,10кг
				Материалы на РКМ1		
				Бетон марки М200	34,80	м³
				В4 Мрз 100		

*Поз. 8-12, 20-23, 36, 39, 42, 48, 54, 55, 59, 64, 65, 67, 71, 74-76 см ведомость деталей

Ведомость расхода стали на элемент, кг

начало

Марка элемента	Изделия арматурные																		Всего	Изделия					
	Арматура класса																			Арматура класса					
	А-I						А-III													А-III					
	ГОСТ 5781-82																			ГОСТ 5781-82					
	ф6	ф8	ф10	ф12		Итого	ф6	ф8	ф10	ф12	ф14	ф16	ф18	ф20	ф22	ф25	ф26		Итого	ф8	ф12	ф16		Итого	
РКМ1	22,4	138,8	212,4	14,3		387,9	1,1	46,7	1026,7	294,0	164,0	398,3	34,6	196,7	299,4	148,9	1499,2		4109,6	4497,5	26,1	28,4	7,0		61,5	2

продолжение

Закладные													Общий расход
Прокат марки												Всего	
ВСт3 кп2			ВСт3сп5-1										
ГОСТ 8509-72	ГОСТ 10704-76 ТР	ГОСТ 103-76					ГОСТ 82-70*						
L50×5	20×330	-40×8	-150×6	-50×10	Итого	-250×6	-200×12	-300×12	-300×10	Итого			
3,0	3,6	8,2	64,8	12,8	94,4	83,6	23,6	47,2	23,6	158,0	252,4	4749,9	

Ведомость деталей (начало)

Поз	Эскиз
8	200 610
9	200 510
10	200 400
11	200 270
12	270 270
76	+460 780
23	500 350; 550
36	550 1980
22	+430 320
39	410; 180 350 120
20	1110 1100 290

Ведомость деталей (окончание)

Поз	Эскиз
42	580 350 120
48	650 3030
54	660 2430
55	140 1340
59	440 2430
74	1110 1100 490
64	360 2430
75	+430 520
65	200 720
67	300 750
71	240 1250
21	350 430

Согласовано

Гл. спец. Т.О. Чучкова

Взамен №

Подпись и дата

Инв. № подл.

Привязан

Инв. №

Нач. отд.	Шейко	
Н. контр.	Сокольская	
Гл. спец.	Власенко	
Рук. гр.	Мазалова	
Вед. инж.	Однорал	
Ст. инж.	Платинская	
Инж.	Новгородцева	

ТП 902-1-99.85-КЖ

Канализационная насосная станция производительностью 400-2000 м³/ч, напором 30-40 м с мт. анизированными резервуарами

Перекрытие РКМ1 на отм 0,000

Спецификация (окончание)

Стадия	Лист	Листов
Р	13	

Госстрой СССР Союзводоканалниипроект Харьковский Водоканалпроект

20779-03 28

Копир. Шелест

Формат А2

Типовой проект 902-1-99.85 Альбом III

Схема элементов заземления надземной части насосной

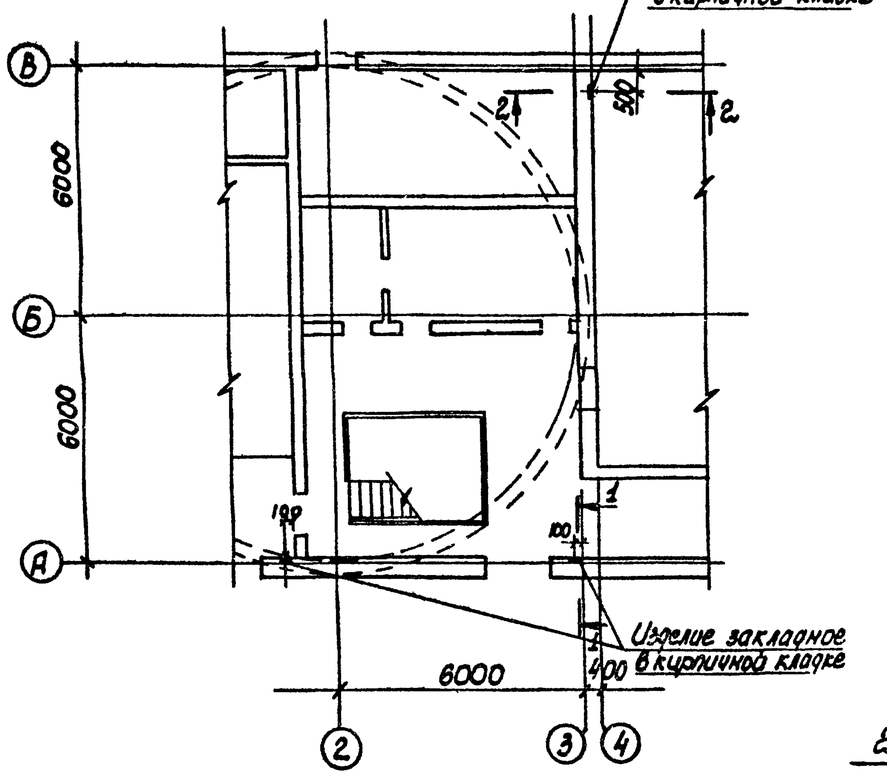

Схема элементов заземления подземной части насосной

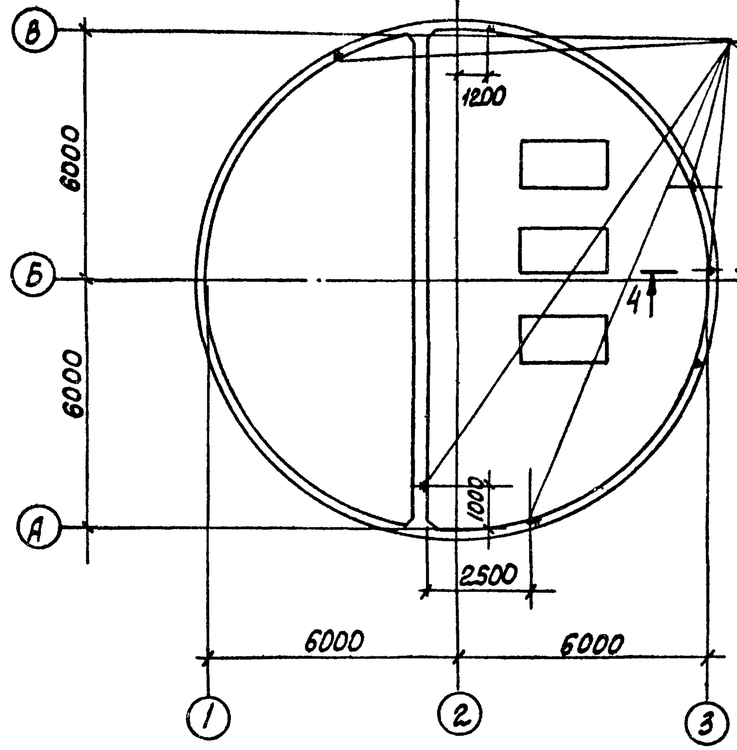

4-4

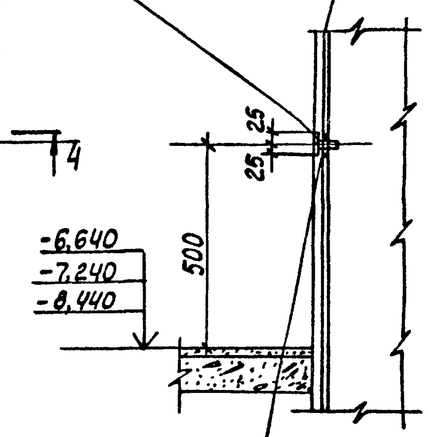

Сварку выполнять электродами Э42А по ГОСТ 9467-75

1-1

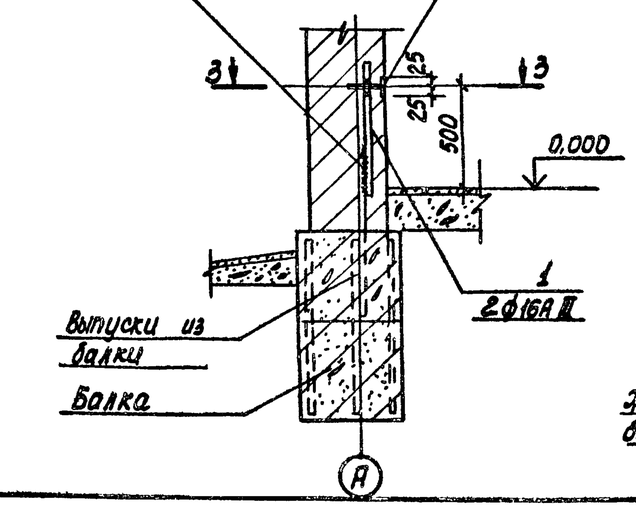

2-2

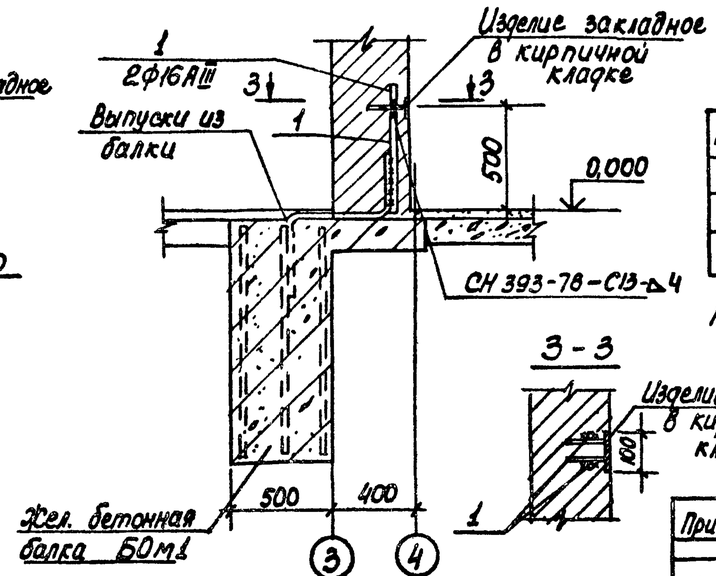

3-3

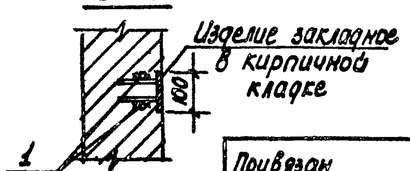

Ведомость деталей

Поз.	Эскиз
1	550

Расход стали ф16АIII 3,5 кг

Согласовано: Гл. спец. ТО Лукиевский; Гл. спец. ЭА Бурчин

Инв. № подл. | Подпись и дата | Взам. инв. №

Привязан

Инв. №

Нач. отд.	Шейко		
Н. контр.	Сокольская		
Гл. спец.	Алексенко		
Рук. гр.	Мозалова		
Вед. инж.	Однорал		06.05
Ст. инж.	Балотинская		
Инженер	Литвиненко		

ТП 902-1-99-85 -КЖ.

Канализационная насосная станция производительностью 400-600 м³/ч, напором 30-40 м с механизированными решетками

Стадия	Лист	Листов
Р	14	

Схема расположения элементов заземления.

Госстрой СССР Союзводоканалгипроект Харьковский Водоканалпроект

20729-03 29

Копир. Филатова

Формат А2

Альбом III

Типовой проект 902-1-99.85

1-1

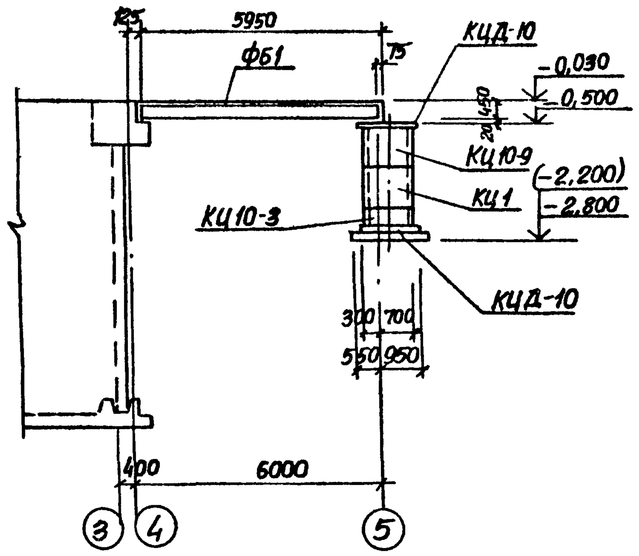

2-2

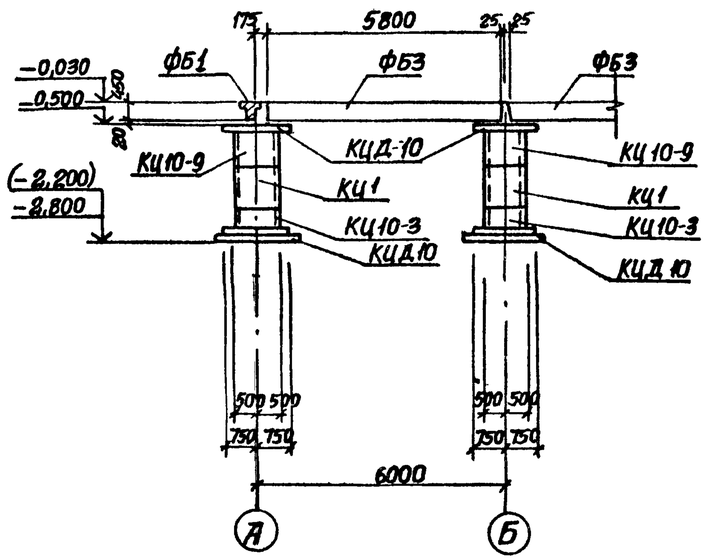

Схема расположения фундаментов и фундаментных балок

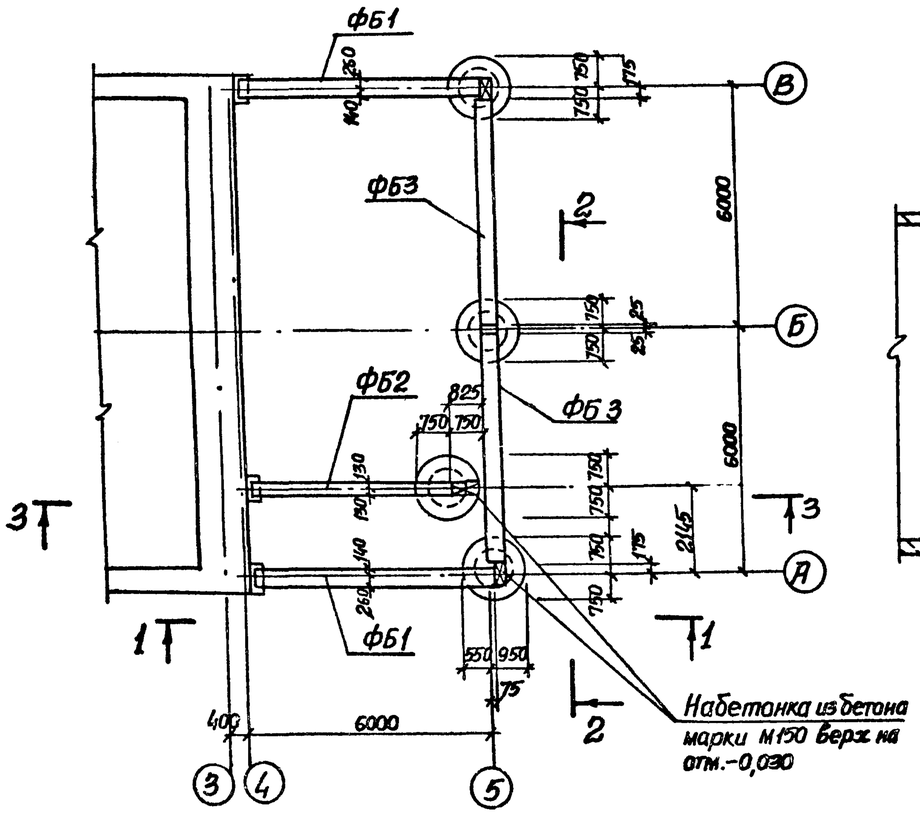

3-3

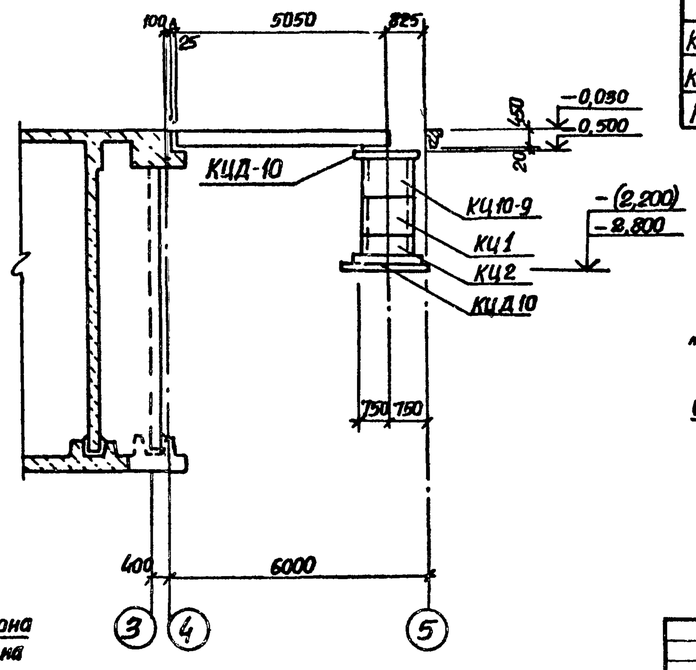

Спецификация к схеме расположения фундаментов и фундаментных балок

Марка поз.	Обозначение	Наименование	Кол.	Масса ед. кг	Примечание
		Опускной и открытый способ			
		Фундаментные балки			
ФБ1	1.415-1 в.1	ФБ6-11	2	1800	
ФБ2	1.415-1 в.1	ФБ6-2	1	1300	
ФБ3	902-1-99-85-КЖИ-ФБ6-11у	ФБ6-11у	2	1750	
КЦД-10	3.900-3 в.1 ч.I	Плита днища КЦД 10	8	400	
		Кольца			
КЦ10-3	3.900-3 в.7 ч I	КЦ10-3	4	200	
КЦ10-9	3.900-3 в.7 ч I	КЦ10-9	4	600	
КЦ1	3.900-3 в.7 ч I	КЦ10-9	4	600	
		Способ „стена в грунте"			
		Фундаментные балки			
ФБ1	1.415-1 в.1	ФБ6-11	2	1800	
ФБ2	1.415-1 в.1	ФБ6-2	1	1300	
ФБ3	902-1-99-85-КЖИ-ФБ6-11у	ФБ6-11у	2	1750	
КЦД-10	3.900-3 в.7 ч I	Плита днища КЦД 10	8	400	
		Кольца			
КЦ10-3	3.900-3 в.7 ч.I	КЦ10-3	4	200	
КЦ10-9	3.900-3 в.7 ч.I	КЦ10-9	4	600	
КЦ1	3.900-3 в.7 ч.I	КЦ10-3	4	200	

1 Общие указания см. лист 1

2. Размеры в скобках даны для способа „стена в грунте."

3 Подземная часть условно показана для открытого способа

Согласовано
Гл. спец. ТО Ужховский

Инв. № подл. | Подпись и дата | Взам. инв. №

Привязан

Инв. №

Нач. отд.	Шейко		
Н. контр.	Сокольская		
Гл. спец.	Власенко		
Рук. гр.	Мазарова		
Вед. инж.	Однорал		05.85
Инж.	Льгин		

ТП 902-1-99-85

Канализационная насосная станция производительностью 400-2000 м³/ч напором 30-40 м с механизированными решетками

Схема расположения фундаментов и фундаментных балок

Стадия	Лист	Листов
Р	15	

Госстрой СССР Союзгипроводоканалпроект Харьковский Водоканалпроект

20729-03 30

Формат А2

Типовой проект 902-1-99-85 Альбом III

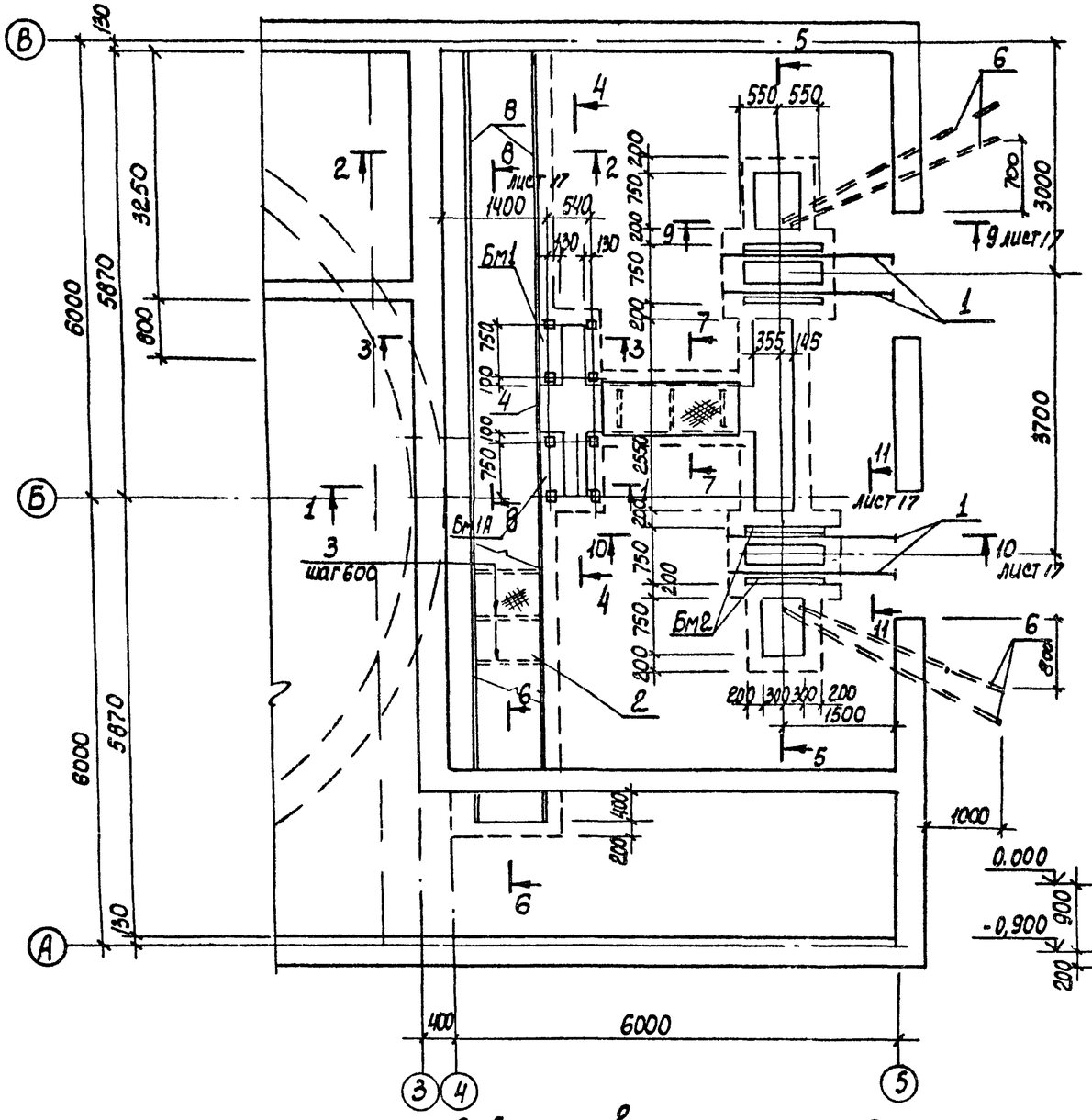

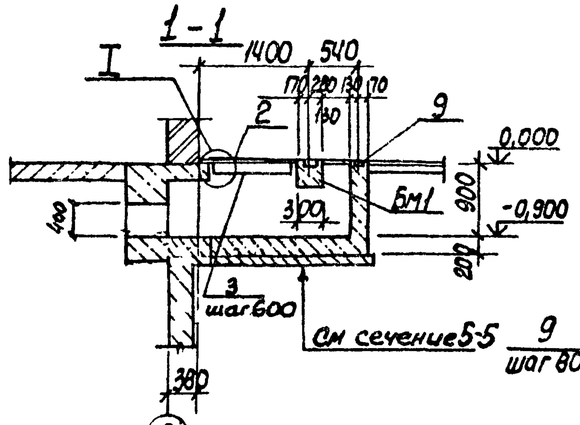

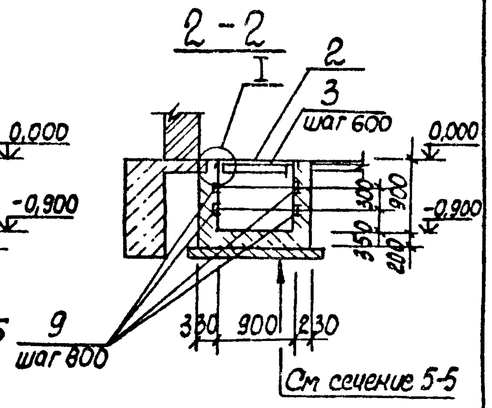

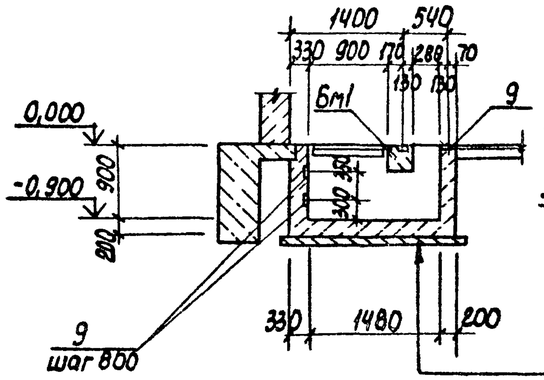

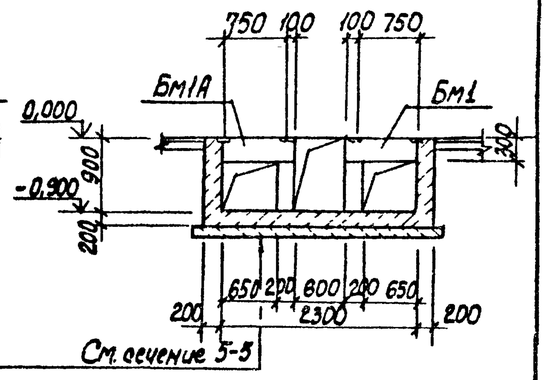

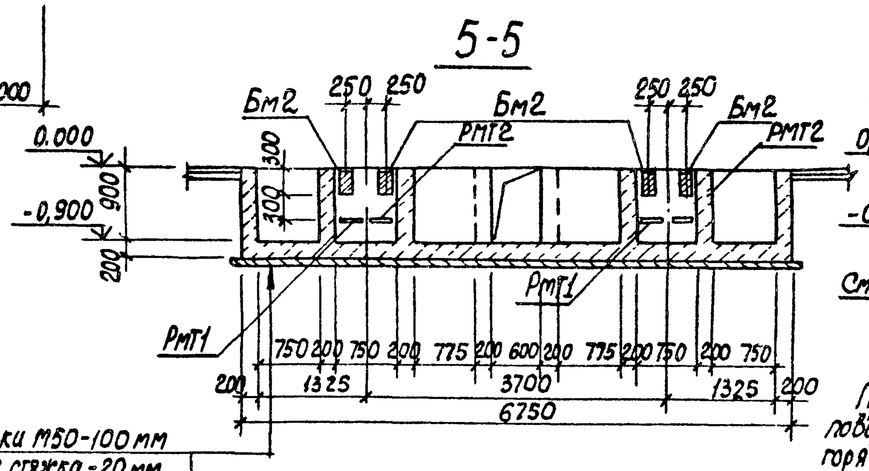

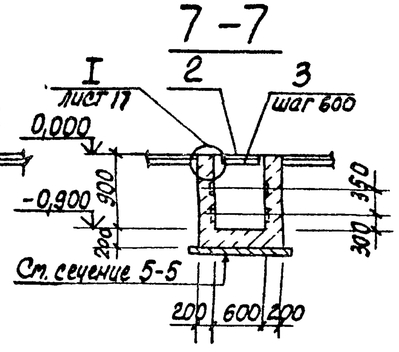

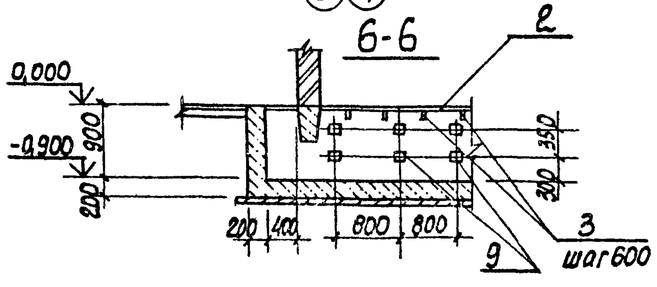

Бетон марки М50-100 мм
Цементная стяжка - 20 мм
2 слоя гидроизола на битумной мастике
Цементная стяжка - 2 отм
Днище.

При мокрых грунтах наруженые поверхности каналов обмазать горячим битумом за 2 раза.

Согласовано			
Гл. спец. ТО	Пучковский		
Отдела ЭА	Балмин		
Инв. № подл.	Подпись и дата	Взам. инв. №	

Привязан

Инв. №

Нач. отд.	Шейко		
Н. контр.	Сокольская		
Гл. спец.	Власенко		
Рук. гр.	Мазалова		
Вед. инж.	Однорал		
Инженер	Лыгин		

ТП 902-1-99-85 - КЖ

Канализационная насосная станция производительностью 400-2000 т/сут напором 30-40 м с механизированными решетками

КТП. Схема расположения каналов (начало)

Стадия	Лист	Листов
Р	16	

Госстрой СССР Союзводоканалпроект Ассоциация Водоканалпроект

20729-03 31

Коп. Кулешова

Формат А2

Типовой проект 902-1-99.85 Альбом III

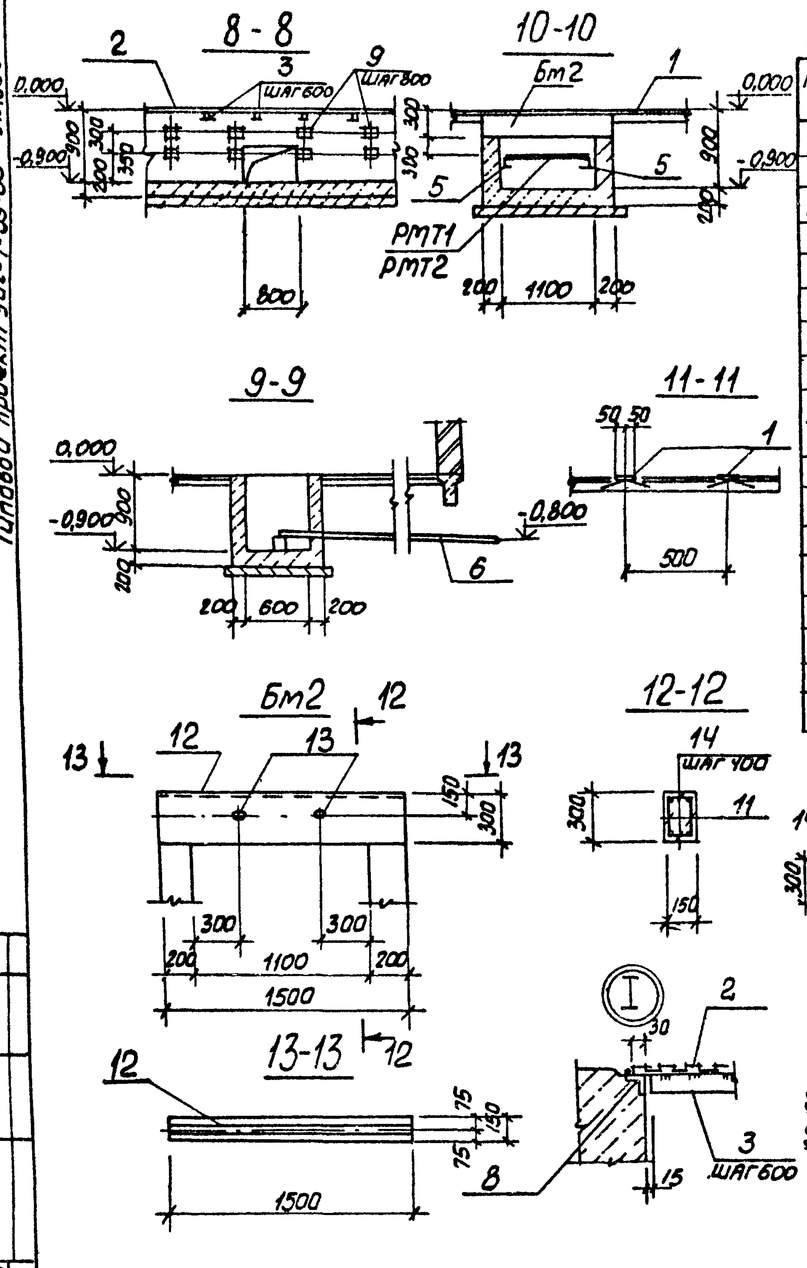

Спецификация к схеме расположения каналов

Марка поз.	Обозначение	Наименование	Кол	Масса ед. кг.	Примечание
		Балки монолитные			
Бм1	Лист 17	Бм1	1		
Бм1А	Лист 17	Бм1А	1		
Бм2	Лист 17	Бм2	4		
		Решетки			
РМТ1	902.1-99.85 -КЖН-РМТ1	РМТ1	2	14.1	
РМТ2	-01	РМТ2	2	16.7	
1	1.400-15.В1. 430-03	Изделие закладное 415-2	пог.м 3.0	5.6	
2		Лист ромб d-ПН-4.0 1000×1000 ВСТ3кп2 ГОСТ 8568-77*	10.3	33,4	м²
3		Полоса -4×60 ГОСТ 103-76 ВСТ3КП2 ГОСТ 535-79*	16.2	1,88	
4		Уголок Б-63×63×5 ГОСТ 8509-72* ℓ=800 ВСТ3кп2 ГОСТ 535-79*	1	3,8	
5		Швеллер В10СТ 8240-72* ℓ=1100 ВСТ3кп2 ГОСТ 535-79*	4	7,7	
6		Труба 88.5×4 ГОСТ 3262-75* ℓ=3200	4	26.7	

Спецификация каналов, Бм1, Бм2

Формат	Зона	Поз.	Обозначение	Наименование	Кол.	Примечание
				каналы, приямки		
				сборочные единицы		
				изделия закладные		
		8	1.400-15.В.1 550-07	МН 556	23.3	м
		9	1.400-15 В.1120-05	МН 105-6	36	
				материалы		
				Бетон марки М 150	13.5	м³
				Бм1, Бм1А шт. 1		
				Сборочные единицы		
Л4		7	902-1-99-85 -КЖИ-КТП-010	Каркас плоский КР20	2	
				Изделия закладные		
		8	1.400-15. В.1 550-07	МН556	1.06	м
		9	1.400-15. В1 120-05	МН105-6	2	
				Детали		
Б4		10		Ф6 А-I ГОСТ 5781-82 ℓ=280	4	0.06кг
				Материалы		
				бетон марки М200	0.09	м³
				Бм2 шт. 4		
				Сборочные единицы		
Л4		11	902-1-99-85-КЖИ-КТП-020	Каркас плоский КР21	8	
				Изделия закладные		
		12	1.400-15. В.1 140-01	МН127-2	6.0	м
		13	1.400-15 В.1 В10-01	МН803	12	
				Детали		
Б4		14		Ф6 А-I ГОСТ 5781-82 ℓ=130	24	0.03кг
				Материалы		
				Бетон марки М200	0.28	м³
				Мрз 50, В4		

Ведомость расхода стали на один элемент, кг

Марка элемента	Изделия арматурные: Арматура класса А-I ГОСТ 5781-82 Ф6	Итого	А-III Ф10	Итого	Всего	Изделия закладные: Арматура класса А-III ГОСТ 5781-82 Ф6	Итого	Ф8	Итого	Прокат марки ВСТ3КП2 ГОСТ 103-76 -8×40	-6×100	Итого	ГОСТ 8509-72* 63×5	Итого		Итого	Всего	Общий расход
Каналы						4.5	4.5	12.5	12.5	14.4	18.0	32.4	107.0	107.0			156.4	156.4
Бм1, Бм1А	0.8	0.8	2.5	2.5	3.3	0.2	0.2	0.6	0.6	0.8	1.0	1.8	5.0	5.0			7.6	10.9
Бм2	1.1	1.1	3.6	3.6	4.7			1.5	1.5		7.1	7.1			0.5	0.5	9.1	13.8

Согласовано
Гл. спец. ТО Якуповский

Инв. № подл. | Подпись и дата | Взам. инв. №

Привязан

Инв. №

Нач. отд.	Шейко		
Н. контр.	Гокольская		
Гл. спец.	Власенко		
Рук. гр.	Мазалева		
Вед. инж.	Однорал		
Инж.	Льгин		

ТП 902-1-99-85 -КЖ

Канализационная насосная станция производительностью Qса 1000 м³/ч. Напором 30-40м с механизированными решетками

Стадия	Лист	Листов
Р	17	

КТП Схема расположения каналов (окончание)

Госстрой СССР Сантехпромстройпроект Харьковский Водоканалпроект

20729-03 32

Формат А2

Альбом III

Типовой проект 902-1-99.85

Схема расположения фундаментов под оборудование и опор

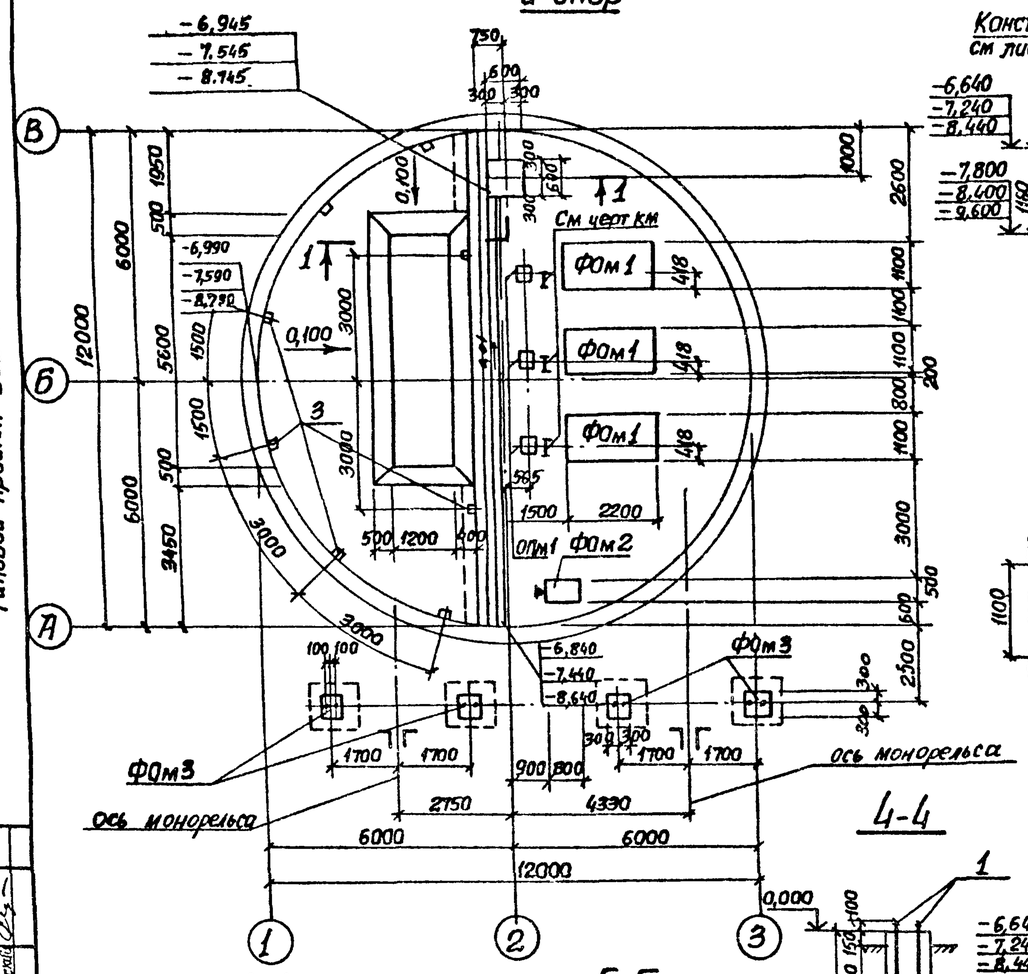

2-2

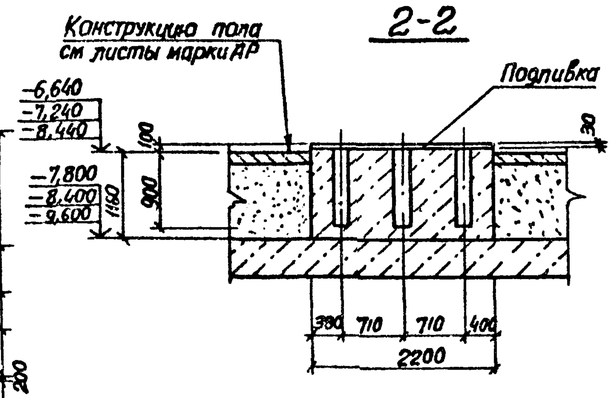

ФОм1

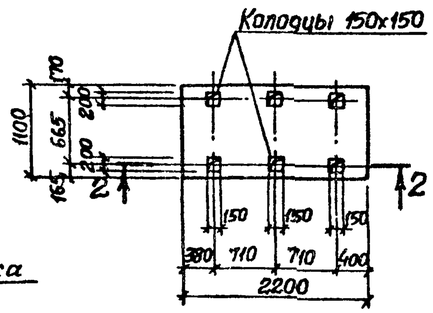

Спецификация к схеме расположения фундаментов под оборудование и опор

Марка, поз	Обозначение	Наименование	Кол	Масса ед, кг	Примечание
		Фундаменты			
ФОм1	лист 18	ФОм1	3		
ФОм2	лист 18	ФОм2	1		
ФОм3	лист 18	ФОм3	4		
ОПм1	лист 18	Опора ОПм1	3		
3	1 400-15 В 1 120-05	Изделие закладное Мн1056	8		

Спецификация ФОм1-ФОм3, ОПм1

Формат	Зона	Поз.	Обозначение	Наименование	Кол. на исполн.					Примечание
						3	1	4	3	
				Сборочные единицы						
				Болты анкерные						
14		1	902-1-99.85-КЖИ-ФОм3-010	МК3				2		
				Детали						
64		2		ф12А-I ГОСТ 5781-82 ℓ=1150				12		1,02 кг
				Материалы						
				Бетон марки М100	28,3					м³
				Бетон марки М150		2,31	0,48	0,92	0,07	м³
				Наименование		ФОм1	ФОм2	ФОм3	ОПм1	

1-1

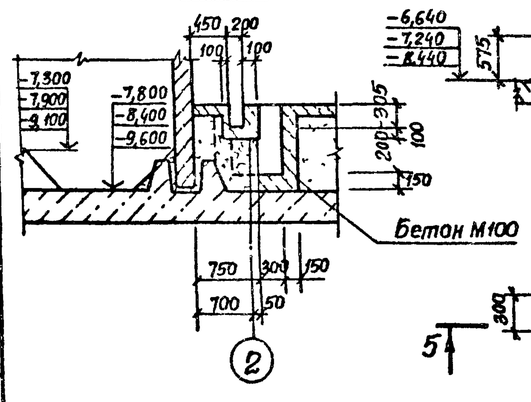

5-5

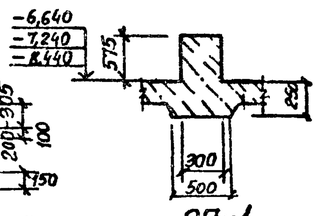

ОПм1

4-4

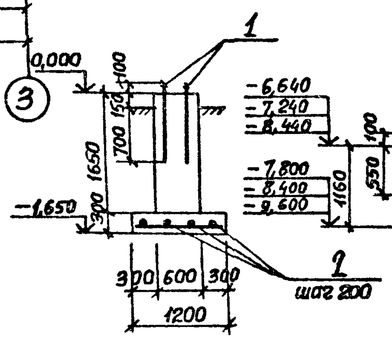

3-3

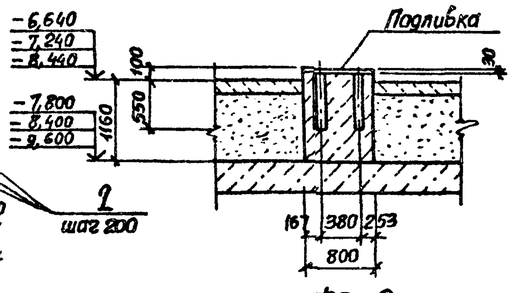

ФОм3

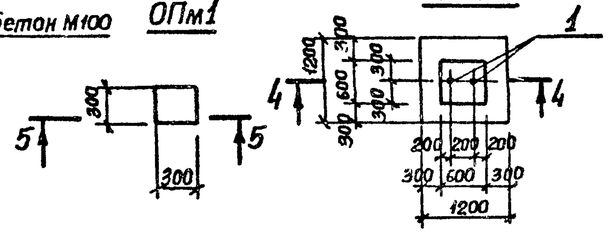

ФОм2

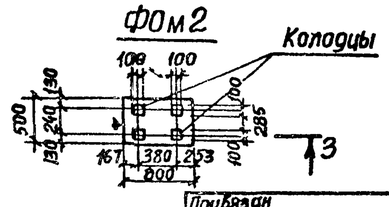

1 Болты в колодцах заливаются бетоном марки 300 на мелком заполнителе.
2 Стены в плане условно показаны монолитными
3 Подливку оборудования выполнить из цементно-песчаного раствора М200 высотой 30мм.
4 Поверхность подливки, примыкающая к оборудованию, должна иметь уклон в сторону от оборудования 1:50
5 Затирка поверхности стен канала и приямка с железнением по днищу

Согласовано: Вик-2 Нарыжная; Гл спец ТО Пучковская

Взам инв № | Подпись и дата | Инв № подл

Привязан

Инв №

Нач отд	Шейко		
Н контр	Сокольская		
Гл спец	Власенко		
Рук гр	Мазалова		
Ст инж	Однорал		
Инж	Лыгин		

ТП 902-1-99.85 -КЖ

Канализационная насосная станция производительностью 400 2000 м³/ч напором 30-40м с механизированными решетками

Стадия	Лист	Листов
Р	18	

Схема расположения фундаментов под оборудование и опор

Госстрой СССР Союзводоканалпроект Харьковский Водоканалпроект

20723-03 33

Формат А2

Типовой проект 902-1-99-85 Альбом III

Схема расположения плит покрытия (схема 1)

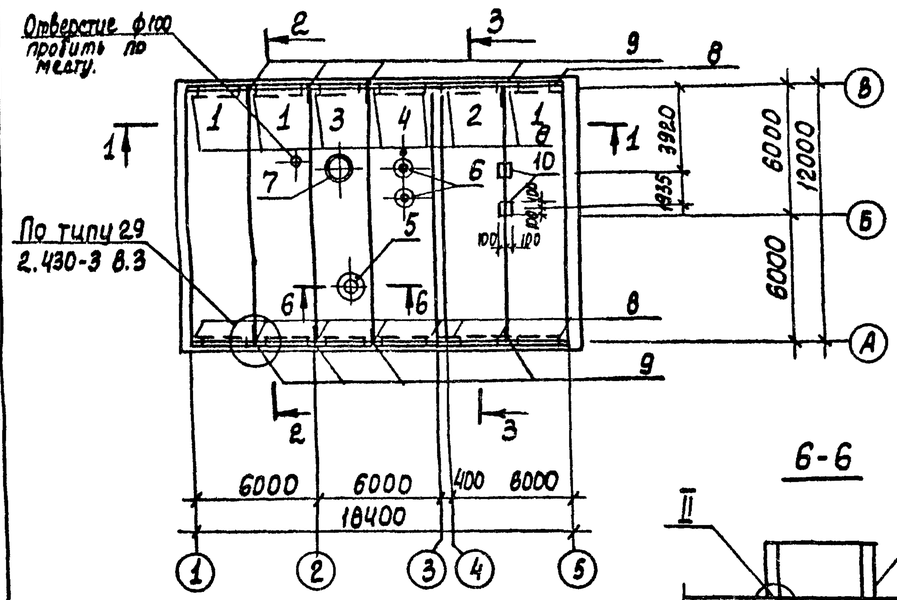

Схема расположения плит перекрытия на отм. 2,700 и отм. 2,500 (Схема 2)

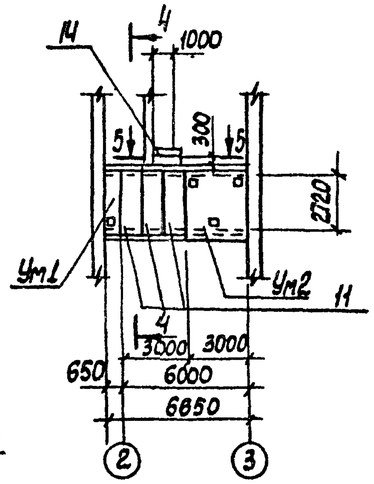

Спецификация к схемам расположения плит покрытия и перекрытия

Марка поз.	Обозначение	Наименование	Кол.	Масса ед.кг	Примечание
		Схема 1			
		Плиты покрытия			
1	1.465.1-10/82 2-03	3ПГ-12-3Ат-V-100АН-500П	3	7400	
2	1.465.1-10/82 2-03	3ПГ12-4Ат-V-100АН-500П	1	7400	
3	902-1-99-85-КЖЦ-П18	3ПГ12-5Ат-V-100АН-500П-А	1	8000	
4	-КЖЦ-П19	3ПГ12-4Ат-V-100АН-500П-А	1	8000	
5	1.494-24 в.1	Стакан СБ7А-1	1	260	
6		СБ4А-1	2	150	
7		СБ10А-1	1	250	
8	лист 20	Опорная подушка ОПм1	16		
		Изделие соединительное			
9	2.430-3 в.3	МК22	8	1,05	
10	1.400-15 в.1, 140-21	Мн130-4	0,4	п.м	
МС1		Полоса $\frac{Б-2\ В\times100\ ГОСТ\ 103-76}{В\ Ст3кп2\ ГОСТ\ 535-79^*}$	8	0,6	е=90
		Схема 2			
		Плиты перекрытия			
11	1.141-1 в.60	ПК30 10-8т	3	882	
		Участок монолитный			
Ум1	лист 20	УМ1	1		
Ум2	лист 21	УМ2	1		
14	3.006-2 в.III-2	Балка Б1	1	130	

Швы между плитами покрытия заполнить бетоном марки М200 на мелком заполнителе.

6-6

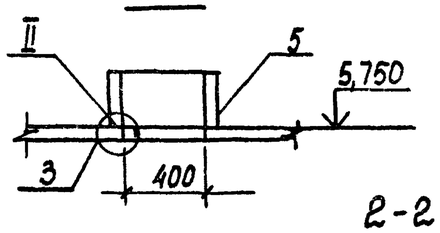

1-1

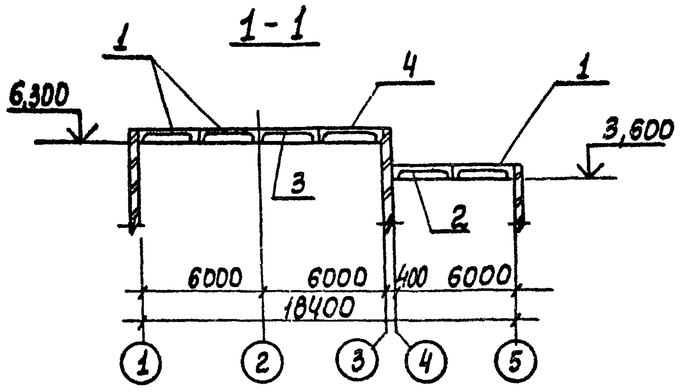

2-2, 3-3

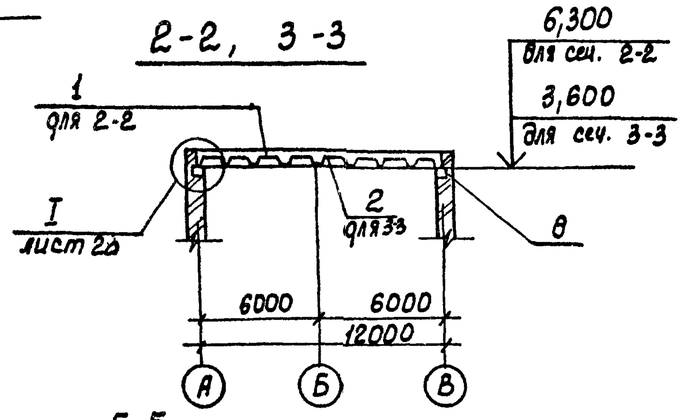

4-4

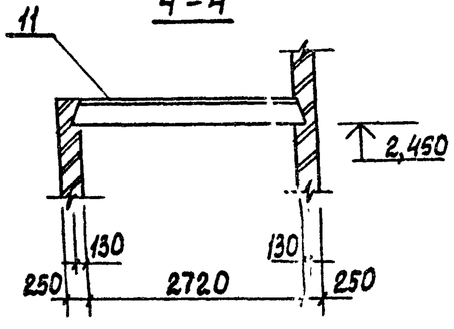

5-5

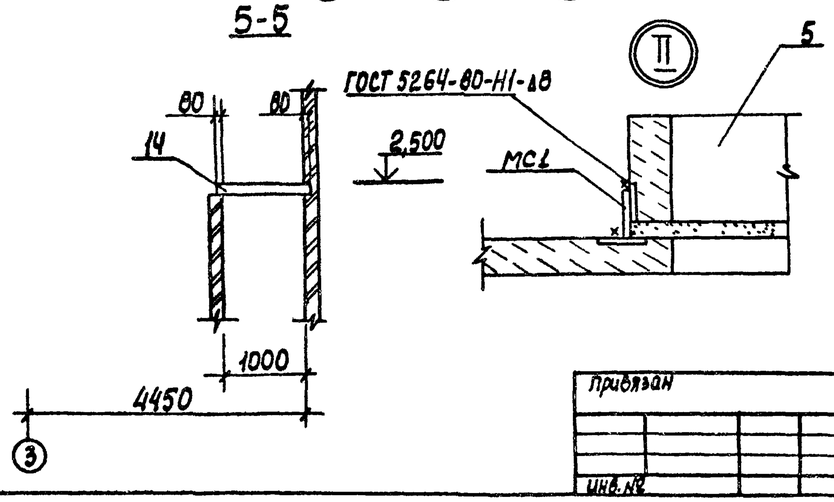

Привязан

Инв. №

Нач.отд.	Шейко		
Н.контр.	Сокольская		
Гл.спец.	Власенко		
Рук.гр.	Мазалова		
Вед.инж.	Однорал		
Ст.инж.	Болотникова		
Инж.	Самойлова		05.85

ТП 902-1-99-85 -КЖ

Канализационная насосная станция производительностью 400 куб.м/сутки с насосом 30-4ом с механизированными решетками

Схема расположения элементов покрытия

Стадия	Лист	Листов
Р	19	

Госстрой СССР Союзводоканалпроект Ленинградский Водоканалпроект

20729-03 34

Согласовано: Сектор ОВ Чарторыский; Гл. спец. ТО Цыковская

Инв. № подл. | Подпись и дата | Взам. инв. №

Копир Кулешова

Формат А2

Альбом III

Типовой проект 902-1-99.85

Ум 1

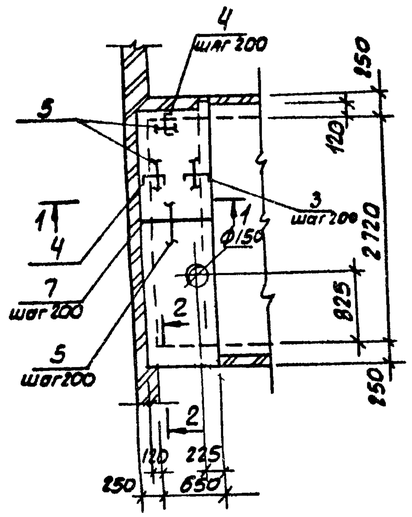

2-2

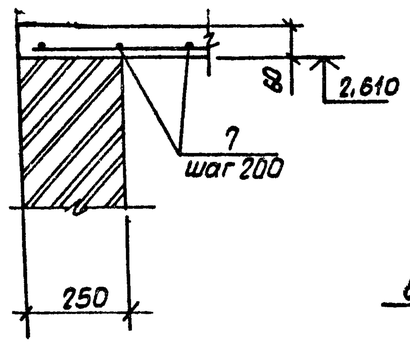

3-3

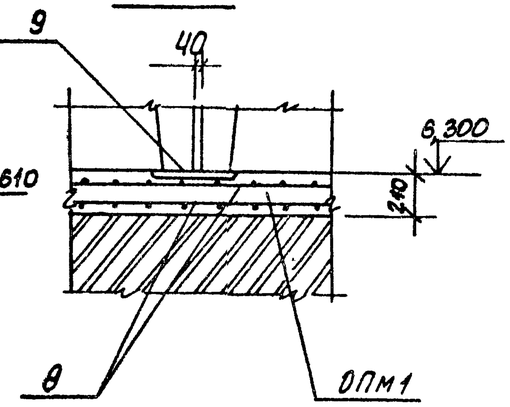

1-1

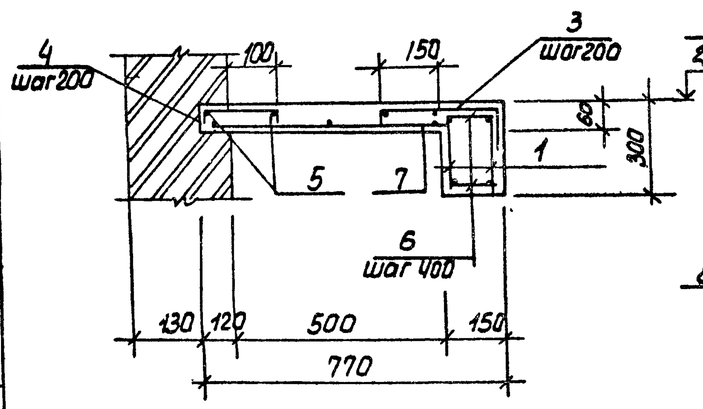

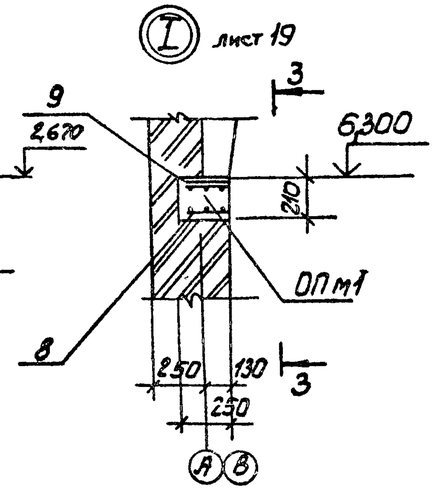

ОПм 1

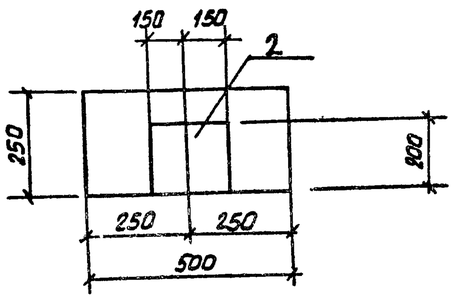

Ведомость деталей

Поз.	Эскиз
3	40 300 250
4	190 40 40

Спецификация Ум1, ОПм1

Формат	Зона	Поз.	Обозначение	Наименование	Кол.	Примечание
				Участок монолитный Ум1		Масса, кг
				Сборочные единицы		
		1	902-1-99.85-КЖ-Ум1-020	Каркас плоский КР 22	2	
				Детали		
				ф8А-III ГОСТ 5781-82		
Б4		3*		ℓ=590	15	0,23
Б4		4*		ℓ=270	18	0,1
				ф6А-I ГОСТ 5781-82		
Б4		5		ℓ=27600	~	6,1 пм
Б4		6		ℓ=130	16	0,03
				ф8А-III ГОСТ 5781-82		
Б4		7		ℓ=700	16	0,28
				Материалы		
				Бетон марки М200	0,26	м³
				ОПм1 - шт. 16		
				Сборочные единицы		
А4		8	902-1-99.85-КЖ-ОПм1-010	Сетка С11	32	2,3
		2	1.400-15 В.1.130-29	Изделие закладное МН121-6	16	4,5
				Материалы		
				Бетон марки М200	0,84	м³

*) поз 3,4 - см в ведомости деталей

Ведомость расхода стали на элемент, кг

Марка элемента	Изделия арматурные: Арматура класса AI ГОСТ 5781-82 ф8			Итого	Арматура класса A-III ГОСТ 5781-82 ф8	ф12		Итого	Всего	Изделия закладные: Арматура класса A-III ГОСТ 5781-82		ф10	Итого	Прокат марки ВСТ3 кп2 ГОСТ 8510-72*	-δ=8		Итого	Всего	Общий расход
Ум1	5.0			5.0	9.7	11.2		20.9	25.9										25,9
ОПм1					11	34.2		45.2	45.2			4.5	4.5		67.2		67.2	71.7	116.9

Расчетная схема Ум1

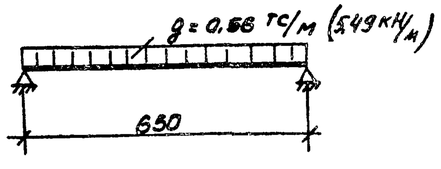

1. Защитный слой бетона для рабочей арматуры в плитах - 10 мм, балке - 20 мм
2. Поз. 6 приварить в каждом пересечении к поз. 1

Нач. отд.	Шейко		
Н. контр.	Сокольская		
Гл. спец.	Власенко		
Рук. гр.	Мазалова		
Вед. инж.	Огнерова		
Ст. инж.	Богатинская		
Инж.	Самойлова		05.86

Привязан

Инв. №

ТП 902-1-99.85 -КЖ

Канализационная насосная станция производительностью 400 тысяч м³/сут напором 30 м с механизированными решетками

Схема расположения элементов перекрытия на отм. 2,700. Ум1. ОПм1

Стадия	Лист	Листов
Р	20	

Госстрой СССР Союзводоканалниипроект Харьковский Водоканалпроект

20729-03 35

Согласовано: Гл. спец. ТО Мачевский

Инв. № подл. | Подп. и дата | Взам. инв. №

Формат А2

Альбом III

Типовой проект 902-1-99.85

УМ2

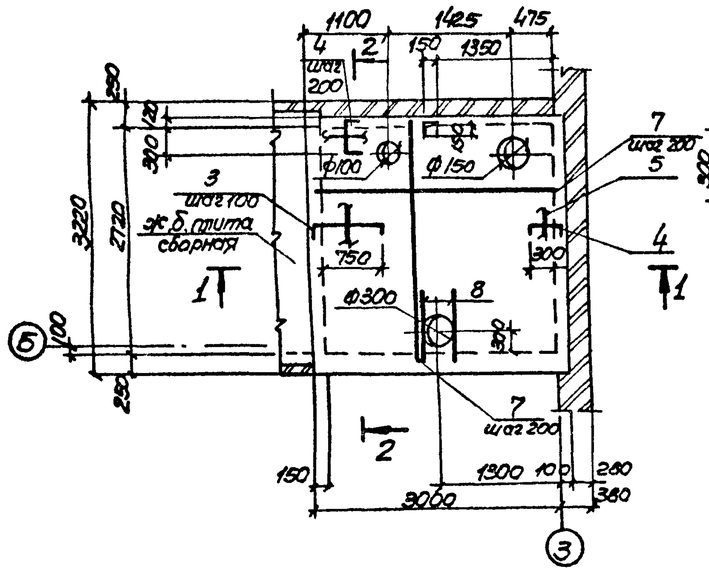

1-1

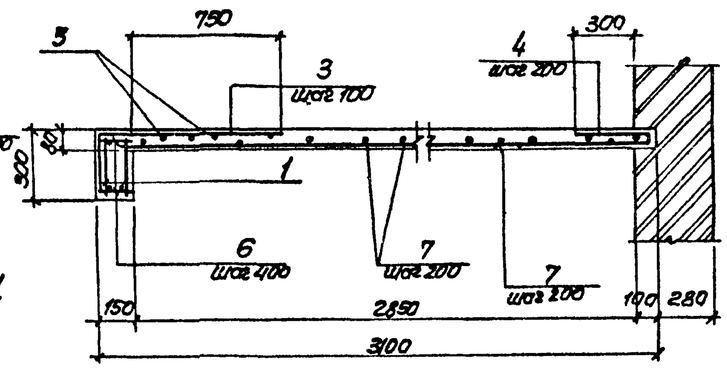

2-2

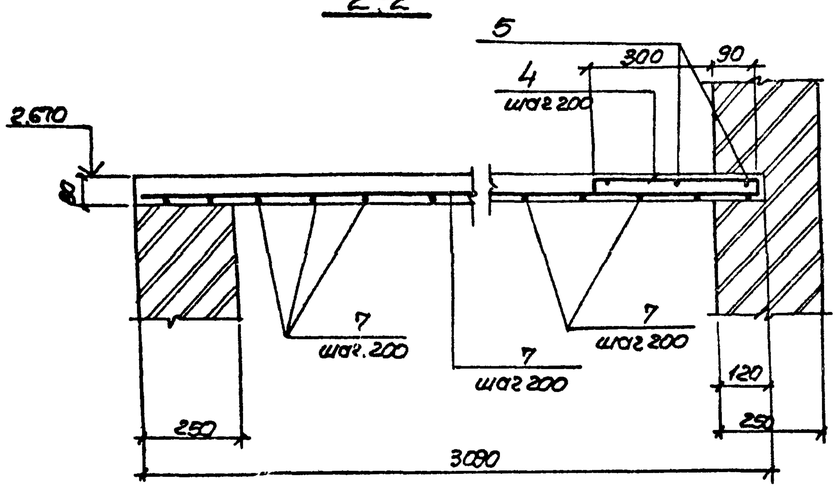

Ведомость деталей

Поз	Эскиз
3	40 890 250
4	40 390 40
8	210 1290

Расчетная схема УМ2

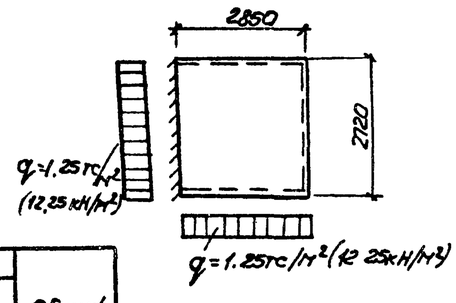

Спецификация УМ2

Формат	Зона	Поз	Обозначение	Наименование	Кол	Примечание
				Участок монолитный УМ2		Масса, кг
				Сборочные единицы		
Ал		1	902-1-99.85-КЖ.УМ1-020	Каркас плоский Кр22	2	
				Детали		
				ФВА-III ГОСТ 5781-82		
БЧ		3*		ℓ=1180	27	0.47
БЧ		4*		ℓ=470	49	0.19
				ФбА-I ГОСТ 5781-82		
БЧ		5		ℓ=27100	–	6.2
БЧ		6		ℓ=130	16	0.03
				ФВА-III ГОСТ 5781-82		
БЧ		7*		ℓ=3070	32	1.21
БЧ		8*		ℓ=1500	2	0.59
				Материалы		
				Бетон марки М200	0.69	м³

*) Поз. 3,4,7,8 см. ведомость деталей на данном листе

1. Защитный слой бетона для рабочей арматуры в плитах - 10мм, в балке - 20мм
2. Поз. 6 приварить в каждом пересечении.

Марка элемента	Изделия арматурные							Изделия закладные					Общий расход
	Арматура класса						Всего	Арматура класса		Прокат марки		Всего	
	А-I			А-III				А-III		Вст3кп2			
	ГОСТ 5781-82							ГОСТ 5781-82		ГОСТ 8510-72			
	Ф6	Ф8	Итого	Ф6	Ф12	Итого			Итого		Итого		
УМ2	6.7	26.5	33.2	57.2	5.6	62.8	96.0						96,0

Согласовано: Гл. спец. Т.О. Пичкова

Инв. № подл. | Подпись и дата | Взам. инв. №

Привязан

Инв. №

Нач. отд.	Шейко		
Н. контр.	Сокальская		
Гл. спец.	Власенко		
Рук. гр.	Мазалова		
Вед. инж.	Онорал		
Ст. инж.	Подзолко В.		
Инж.	Земляков		

ТП902-1-99-85 - КЖ

Канализационная насосная станция производительностью 400-2000м³/ч напором 30-40м с механизированными решетками

Схема расположения элементов покрытия на отм 2.700 УМ2.

Стадия	Лист	Листов
Р	21	

Госстрой СССР Союзводоканалпроект Казахский Водоканалпроект

20729-03 36

Формат А2

Копир. Лихарева

Типовой проект 902-1-99-85 Альбом III

Деталь гидроизоляции стен и днища в мокрых грунтах. Опускной способ

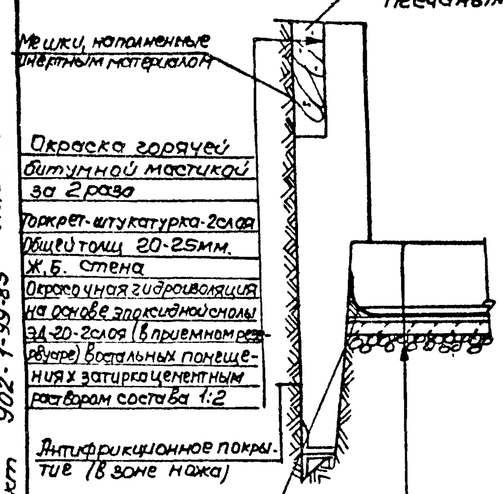

Деталь гидроизоляции стен и днища в сухих грунтах. Опускной способ

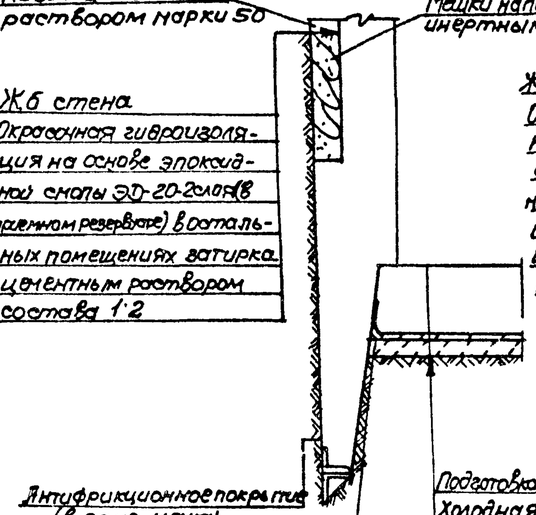

Деталь гидроизоляции стен и днища в сухих грунтах. Открытый способ. Сборный вариант

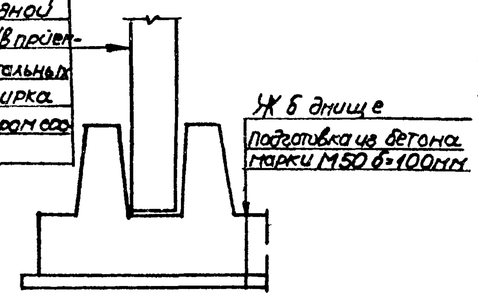

Деталь гидроизоляции стен и днища в сухих грунтах. Открытый способ. Монолитный вариант

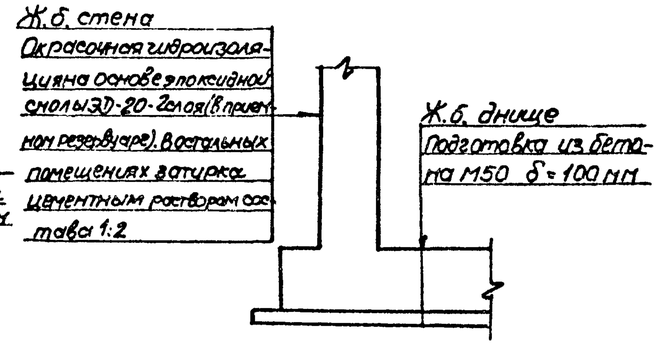

Деталь устройства дренажного приямка

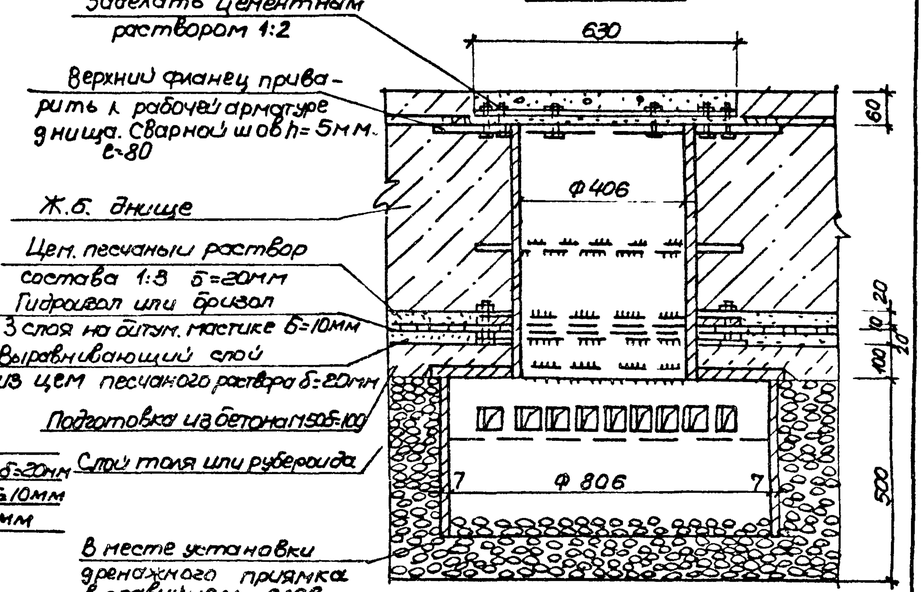

Деталь гидроизоляции стен и днища в мокрых грунтах „Стена в грунте"

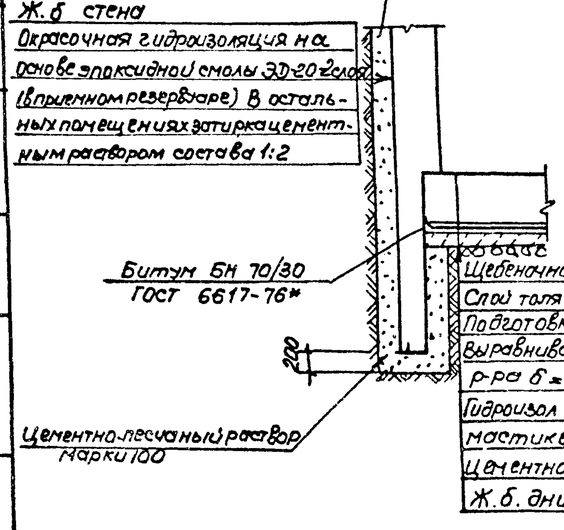

Деталь гидроизоляции стен и днища в сухих грунтах „Стена в грунте"

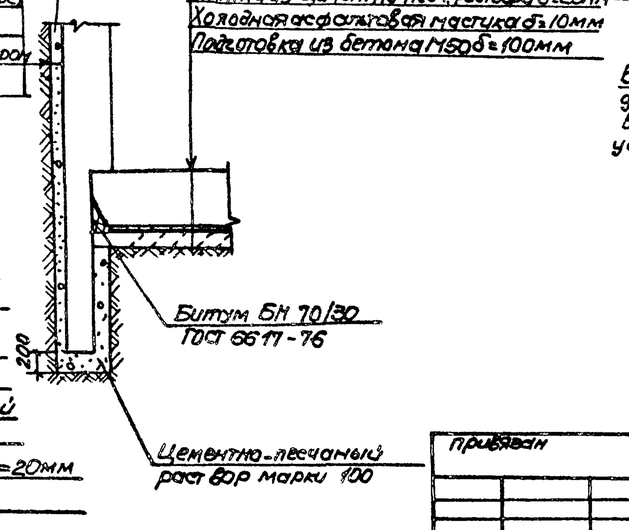

Согласовано: Гл. спец. ТО Чуновкин

Инв. N подл. | Подпись и дата | Взам. инв. N

Привязан					ТП 902-1-99-85-КЖ		
			Н. отд.	Шейко	Канализационная насосная станция производительностью 400-2000 м³/ч, напором 30-40 м с механизированными решетками	Стадия	Лист	Листов
			Н. контр.	Сокольская		Р	22	
			Гл. спец.	Власенко				
			Рук. гр.	Назарова	Детали гидроизоляции	Госстрой СССР Главводоканалпроект Харьковский Водоканалпроект		
Инв. N			Вед. инж.	Васильев				
			Инж.	Новородцева				

20729-03 37

копир Ливарева

Формат А2

Альбом III

Типовой проект 902-1-99.85

Техническая спецификация металла (начало)

Вид профиля и ГОСТ, ТУ	Марка металла и ГОСТ	Обозначение и размер профиля, мм	№ пп	Код: Марка металла	Код: Вид профиля	Код: Размер профиля	Количество, шт	Длина, мм	Масса металла по элементам конструкций, т: Монорельс	Щиты	Балки для поддержания монорельсов	Лестницы	Площадки	Ограждения лестниц	Ограждения площадок	Общая масса, т	Масса потребности в металле по кварталам: I	II	III	IV	Заполняется ВЦ
									Код элемента конструкции												
1	2	3	4	5	6	7	8	9	10	11	12	13	14	15	16	17	18	19	20	21	22
Швеллеры ГОСТ 8240-72*	ВСт3сп5 ГОСТ 380-71*	Швеллер 24 ГОСТ 8240-72* / ВСт3сп5 ГОСТ 535-79*	1																		
			2	14460	26271						0,190					0,190					
		Швеллер 12 ГОСТ 8240-72* / ВСт3сп5 ГОСТ 535-79*	3																		
			4	14460	26158								0,020			0,020					
	ВСт3сп5-2 ТУ14-1-3023-80	Швеллер 16 ГОСТ 8240-72* / ВСт3сп5-2 ТУ14-1-3023-80	5																		
			6	14460	26182								0,265			0,265					
	ВСт3сп5 ГОСТ 380-71*	Швеллер 14 ГОСТ 8240-72* / ВСт3сп5 ГОСТ 535-79*	7																		
			8	14460	26166								0,354			0,354					
		Швеллер 10 ГОСТ 8240-72* / ВСт3сп5 ГОСТ 535-79*	9																		
			10	14460	26140								0,159			0,159					
	Итого		11								0,190		0,798			0,988					
Всего профиля			12								0,190		0,798			0,988					
Балки двутавровые ТУ 14-2-24-72	ВСт3сп5-2 ТУ14-1-3023-80	Двутавр 30 Б1. ТУ 14-2-24-72 / ВСт3сп5-2 ТУ14-1-3023-80	13																		
			14	14460	24511						0,934					0,934					
		Двутавр 14 ГОСТ 8239-72* / ВСт3сп5-2 ТУ14-1-3023-80	15	14460	24139								0,164			0,164					
Балки двутавровые для монорельсов по ТУ2-427-80	ВСт3ГПС5 ГОСТ 380-71*	Двутавр 30М ТУ2-427-80 / ВСт3ГПС5 ГОСТ 535-79*	16	14460	53899				2,29							2,29					
	Итого		17						2,29		0,934		0,164			3,388					
Всего профиля			18						2,29		0,934		0,164			3,388					
Сталь прокатная уголковая равнополочная ГОСТ 8509-72*	ВСт3кп2 ГОСТ 380-71*	Уголок Б-63×63×5 ГОСТ 8509-72* / ВСт3кп2 ГОСТ 535-79*	19																		
			20	11240	21113								0,018		0,005	0,023					
	ВСт3сп5-2 ТУ14-1-3023-80	Уголок Б-100×100×7 ГОСТ 8509-72* / ВСт3сп5-2 ТУ14-1-3023-80	21																		
			22	11240	21113						0,032					0,032					
		Уголок Б-140×140×10 ГОСТ 8509-72* / ВСт3сп5-2 ТУ14-1-3023-80	23																		
			24	11240	21113						0,071					0,071					
	ВСт3кп2 ГОСТ 380-71*	Уголок Б-50×50×5 ГОСТ 8509-72* / ВСт3кп2 ГОСТ 535-79*	25																		
			26	11240	21113						0,120					0,120					
	ВСт3сп5-2 ТУ14-1-3023-80	Уголок Б-100×100×8 ГОСТ 8509-72* / ВСт3сп5-2 ТУ14-1-3023-80	27																		
			28	11240	21113								0,019			0,019					
	Итого		29								0,223		0,037		0,005	0,260					
Всего профиля			30								0,223		0,037		0,005	0,260					

1. Разработку чертежей металлоконструкций производить согласно СНиП II-23-81. „Стальные конструкции. Нормы проектирования"

2. Соединение стальных элементов предусматриваются ручной электродуговой сваркой.

3. Все сварные швы выполняются электродами типа Э 42 и Э 42А по ГОСТ 9467-75

4. Предусмотреть антикоррозионную защиту металлоконструкций по требованиям ГОСТа 9.402-80 четвертой степени и окраску лакокрасочными материалами группы I согласно СНиП II-28-73* „Защита строительных конструкций от коррозии. Нормы проектирования."

Согласовано: Гл. спец. ТО Лимовский

Типовой проект разработан в соответствии с действующими нормами и правилами

Гл. инженер проекта /Лялюк/

Инв. № подл. | Подпись и дата | Взам. инв. №

ПРИВЯЗАН

ТП902-1-99.85-КМ

Нач. отд.	Шейко		
Н. контр.	Сокольская		
Гл. спец.	Власенко		
Рук. гр.	Мазалова		
Вед. инж.	Одноралл		
Ст. инж.	Подзолков		
Инж.	Новгородцева		05.85

Канализационная насосная станция производительностью Ч00 2000 м³/ч, напором 30-40 м с механизированными решетками

Стадия	Лист	Листов
Р	1	10

Общие данные (начало)

Госстрой СССР Союзводоканалниипроект Харьковский Водоканалпроект

Формат А2

Альбом III

Типовой проект 902-1-99-85

Техническая спецификация металла (продолжение)

Вид профиля и ГОСТ, ТУ	Марка металла и ГОСТ	Обозначение и размер профиля мм	№ п.п.	Код: Марка металла	Код: Вид профиля	Код: Размер профиля	Количество, шт	Длина, мм	Масса металла по элементам конструкции, т: Монорельс	Щиты	Балки для поддержания монорельсов	Лестницы	Площадки	Ограждения лестниц	Ограждения площадок	Общая масса, т	Масса потребности в металле по кварталам: I	II	III	IV	Заполняется ВЦ
									Код элемента конструкции												
1	2	3	4	5	6	7	8	9	10	11	12	13	14	15	16	17	18	19	20	21	22
			30																		
Сталь листовая рифленая ГОСТ 8568-77*	ВСт3кп2 ГОСТ 380-71*	Лист рифл. К-ПУ-4ГОСТ 8568-77 1000×1000	31																		
		ВСт3кп2 ГОСТ 8568-77*	32	11240	72508					0,468			0,471			0,939					
	Итого		33							0,468			0,471			0,939					
Всего профиля			34							0,468			0,471			0,939					
Сталь листовая ГОСТ 103-76	ВСт3сп5-2 ТУ14-1-3023-80	Полоса Б-2 8×150 ГОСТ 103-76	35																		
		ВСт3сп5 2ТУ14+3023 80	36	14460	13110					0,027	0,020		0,005			0,052					
		Полоса Б2 8×150 ГОСТ 103-76	37																		
		Вст3сп5-2ТУ14-1-3023-80	38	14460	13110						0,044					0,044					
		Полоса Б2 10×150 ГОСТ 103 76	39																		
		Вст 3сп5 2ТУ14-1-3023-80	40	14460	13110						0,007		0,032			0,039					
		Полоса В-2 12×150 ГОСТ 103 76	41																		
		Вст3сп5 2ТУ14-1-3023-80	42	14460	13110						0,008					0,008					
	Итого		43							0,027	0,079		0,037			0,143					
Всего профиля			44							0,027	0,079		0,037			0,143					
Сталь круглая ГОСТ 5781-82	Вст3кп2 ГОСТ 380-71*	ф10 А-I ГОСТ 5781-82	45	11240											0,001	0,001					
		ф16А-I ГОСТ 5781-82	46	11240									0,027			0,027					
	Итого		47										0,027		0,001	0,028					
Всего профиля			48										0,027		0,001	0,028					
Сталь листовая ГОСТ 82-70*	ВСт3сп5-2 ТУ14-1-3023-80	Полоса Б 2 10×200 ГОСТ 82 70*	49																		
		Вст3сп5-2 ТУМ 1 3023-80	50	14460	71200						0,485		0,160			0,645					
		Полоса Б-2 12×350 ГОСТ 82 70*	51																		
		Вст3сп5-2ТУ14-1-3023-80	52	14460	71200						0,087					0,087					
		Полоса Б 2 8×150 ГОСТ 82 70*	53																		
		Вст3сп5 2ТУ14+3023 80	54	14460	71200										0,019	0,019					
	Итого		55								0,572		0,160		0,019	0,751					
Всего профиля			56								0,572		0,160		0,019	0,751					

Ведомость металлоконструкций по видам профилей

Наименование конструкций по номенклатуре Прейскуранта № 01-09	Позиция по прейскуранту № 01-09	№ п.п.	Код конструкций	Масса конструкций, т: Всего стали, подлежащей дробеструйной обработке	по видам профилей стали: Балки и ферменные	Крупносортная сталь	Среднесортная сталь	Мелкосортная сталь	Толстолистовая сталь	Тонколистовая сталь	Гнутые и гнутосварные профили	Трубы	Прочие	Всего	Количество, шт	Серия типовых конструкций
Манорельс			526121		2,29									2,29		1.4503-3 Вып. 0.1
Щиты			526211				0,027		0,468					0,495		
Балки для поддержания манорельсов			526235		1,124	0,848							0,134	2,1		
Лестницы			526242			0,074		0,014	0,021	0,123	0,216			0,448		
Площадки			526243		0,962	0,255		0,027	0,471	0,037	0,078		0,017	1,647		
Ограждения лестниц			526244					0,044			0,087			0,131		
Ограждения площадок			526244			0,024		0,089			0,651	0,01		0,774		
Итого					4,376	0,195	0,027	0,174	0,96	0,160	1,032	0,01	0,151	8,085		

Согласовано

Взам. инв №

Подпись и дата

Инв. № подл.

Привязан

Инв. №

Нач. отд	Щейко		
Н. контр	Сокольская		
Гл. спец	Власенко		
Рук. гр.	Мазалова		
Вед. инж	Однорога		
Ст. инж	Подзолков		
Инж	Новгородцева		05.85

ТП 902-1-99-85-КМ

Канализационная насосная станция производительностью 400-1000 м³/ч напором 30-40 м с механизированными решетками

Стадия	Лист	Листов
Р	2	

Общие данные (продолжение)

Союзводоканалниипроект Харьковский Водоканалпроект

Формат А2

Типовой проект 902-1-99-85 Альбом III

Техническая спецификация металла (окончание)

Вид профиля и ГОСТ, ТУ	Марка металла и ГОСТ	Обозначение и размер профиля мм	№ пп	Код: Марка металла	Код: Вид профиля	Код: Размер профиля	Количество шт	Длина, мм	Масса металла по элементам конструкции, т: Монорельс	Щиты	Балки для поддержания монорельсов	Лестницы	Площадки	Ограждения лестниц	Ограждения площадок	Общая масса, т	Масса потребности в металле по кварталам: I	II	III	IV	Заполняется ВЦ
									Код элемента конструкции												
1	2	3	4	5	6	7	8	9	10	11	12	13	14	15	16	17	18	19	20	21	22
Трубы стальные водогазопроводные ГОСТ 3262-75*	Вст3кп2 ГОСТ 380-71*	Труба 53х3,5 ГОСТ 3262-75*	57																		
			58	11240	94013										0,01	0,01					
	Итого		59												0,01	0,01					
Всего профиля			60												0,01	0,01					
Метизы	ВСт3кп2 ГОСТ 380-71*	Болт М12х45.58 ГОСТ 7798-70	61	11240									0,017			0,017					
Болты ГОСТ 7798-70*	Итого		62										0,017			0,017					
Всего профиля			63										0,017			0,017					
Метизы		Болт 1.120х800 ГОСТ 24379.1-80	64	11240							0,134					0,134					
Болты ГОСТ 24379.1-80	Итого		65								0,134					0,134					
Всего профиля			66								0,134					0,134					
Итого масса металла			67						2,29	0,495	2,132		1,711		0,035	6,663					
Площадки лестницы ограждения			68									0,449	0,104	0,130	0,739	1,422					
Всего масса металла			69						2,29	0,495	2,132	0,449	1,815	0,130	0,774	8,085					
В том числе по маркам	Вст3сп5-2		70							0,027	1,688		0,380		0,019	2,114					
	ВСт3кп2		71							0,468	0,254	0,449	0,637	0,130	0,755	2,693					
	ВСт3Гпс5		72						2,29							2,290					
	ВСт3Сп5		73								0,190		0,798			0,988					

Ведомость рабочих чертежей основного комплекта марки КМ

Лист	Наименование	Примечание
1	Общие данные (начало)	
2	Общие данные (продолжение)	
3	Общие данные (окончание)	
4	Схема расположения щитов и площадки	
	Подземной части. Схема опор	
5	Сечения 7-7 ÷ 11-11 Узлы III-VI	
6	Схема расположения путей подвесного	
	транспорта по отм -0,970	
7	Схема расположения путей подвесного транспорта	
	Узлы I, IУ Сечения 1-1 ÷ 6-6	
8	Схема расположения путей подвесного транспорта	
	на отм -5,500 Узлы II, III. Сечение 7-7 ÷ 10-10	
9	Схема расположения ограждения	
	стремянки на отм. 0,000	
10	Схема расположения площадок, лестниц и	
	ограждения кровли	

Ведомость ссылочных и прилагаемых документов

Обозначение	Наименование	Примечание
	Ссылочные документы	
1.450.3-3 вып. 0.1	Стальные лестницы, переходные площадки и ограждения	

Согласовано: Гл. спец. ТО Кучковская

Инв. № подл. | Подпись и дата | Взам. инв. №

привязан

Инв. №

Нач отд.	Шейко		
Н контр.	Сокольская		
Гл спец	Власенко		
Рук гр	Мазалова		
Вед инж	Однорал		
Ст инж	Подзолков		
Инж.	Новгородцева		05.85

ТП 902-1-99-85 - КМ

Канализационная насосная станция производительностью 400-1000 м³/ч напором 30-40 м с механизированными решетками

Общие данные (окончание)

Стадия	Лист	Листов
Р	3	

Госстрой СССР Союзводоканалпроект Харьковский Водоканалпроект

20729-03 40

Формат А2

Типовой проект 902-1-99-85 Альбом III

Схема расположения щитов и площадки подземной части

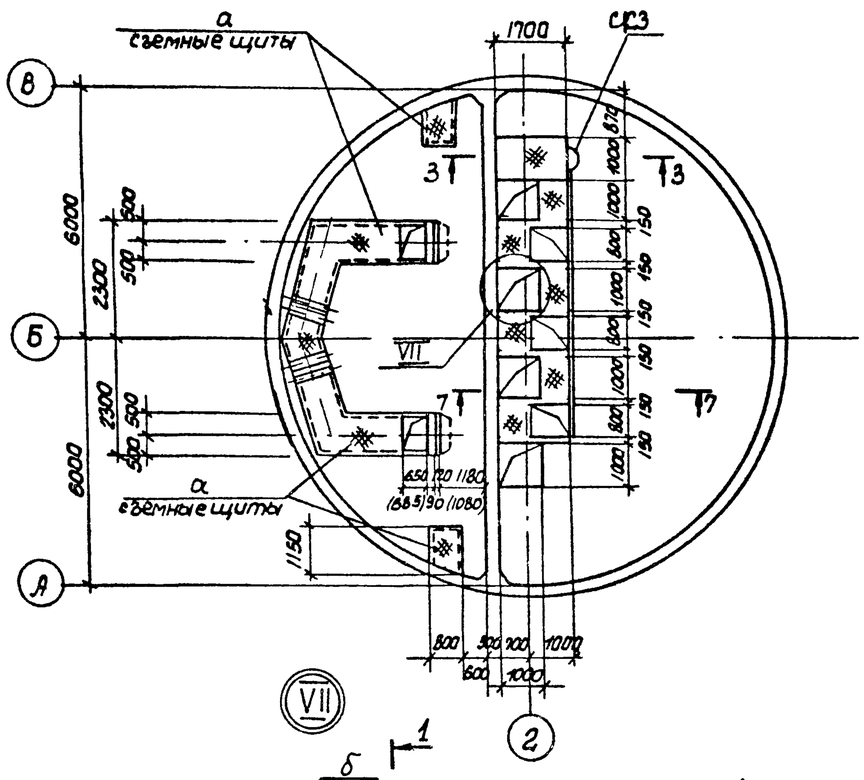

Схема расположения балок площадки подземной части

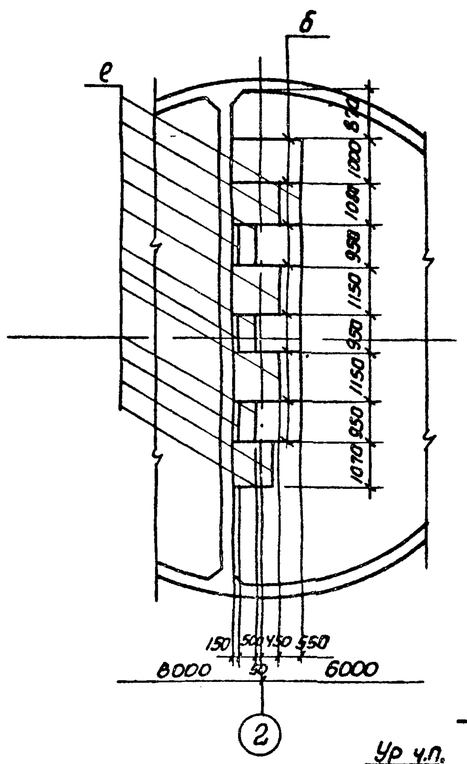

Схема опор

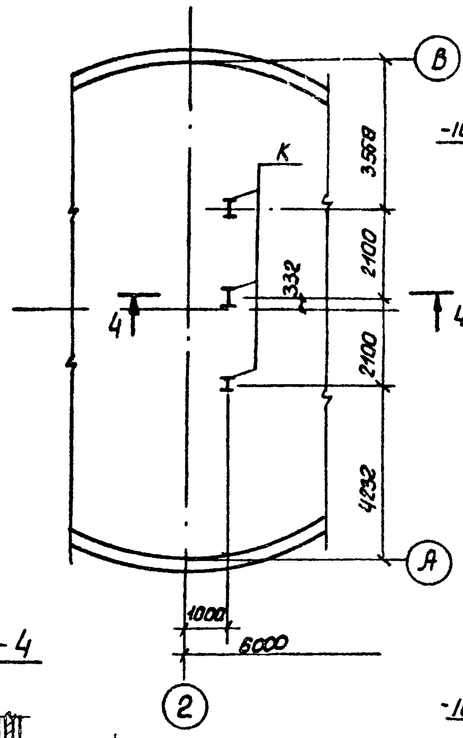

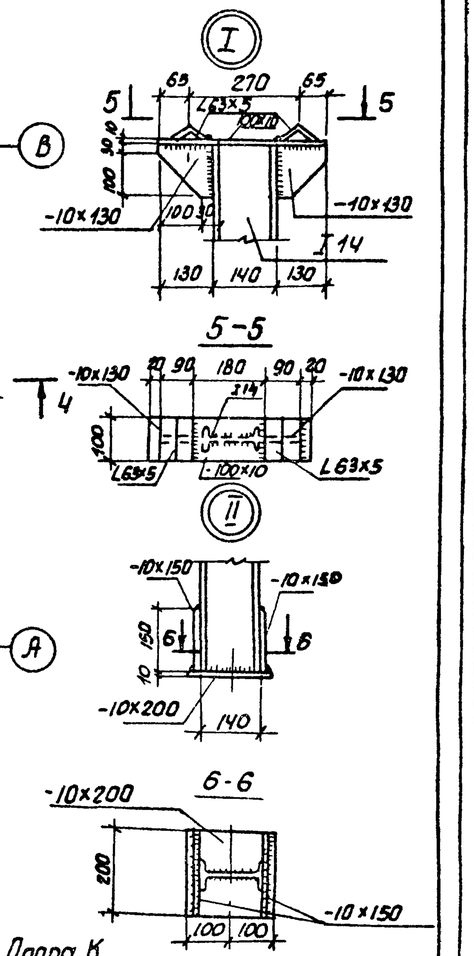

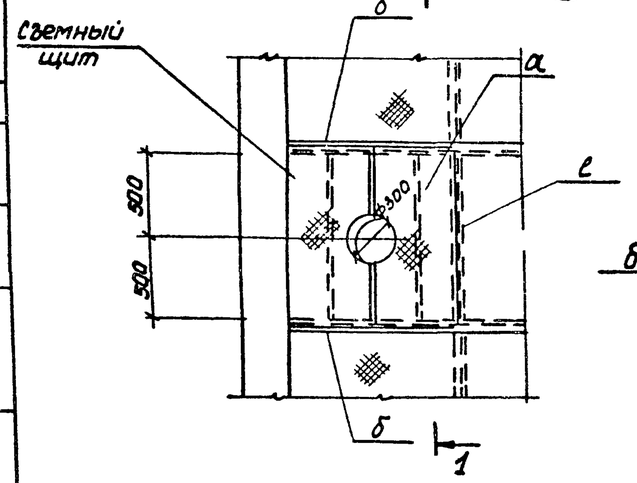

1-1

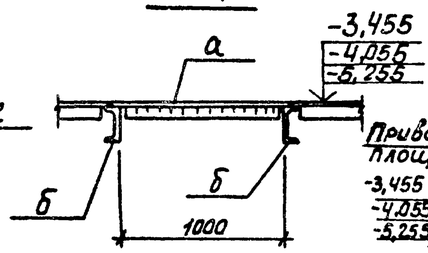

3-3

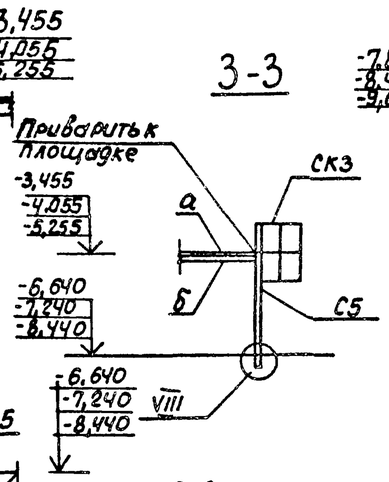

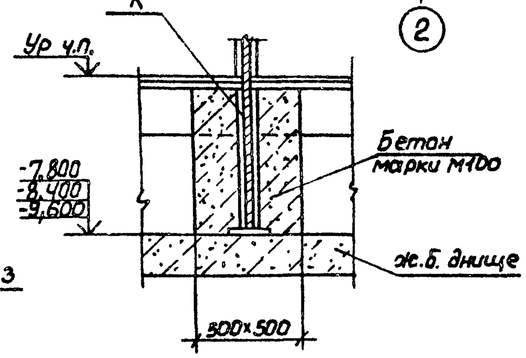

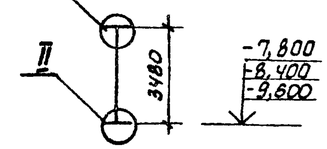

1 Сечение 7-7 см. лист 5

2. Размеры в скобках даны для монолитного варианта.

Деталь съемного щита лотка

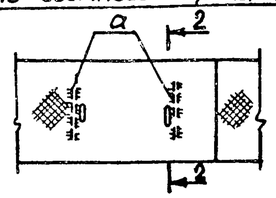

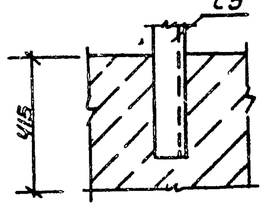

2-2

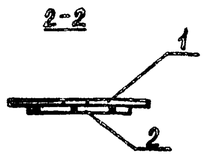

Согласовано							
ВИК-2	Нарежная						
Гл спец ТП	Чижевский						
Взам. инв. №							
Подп. и дата							
Инв. № подл.							
Привязан							
Инв. №							

Нач. отд.	Шейко			ТП 902-1-99-85-КЖ		
Н. контр.	Сокольская			Канализационная станция производительностью 400-600 м³/ч напором 30-40 м с механизированными решетками	Стадия	Лист	Листов
Гл спец	Власенко				Р	4	
Рук. гр.	Мазалова						
Вед. инж.	Однорал			Схема расположения щитов и площадки подземной части. Схема опор	Госстрой СССР Союзводоканалниипроект Харьковский водоканалпроект		
Ст. инж.	Подзолков						
Инж.	Ткаченко		05.85				

20729-03 41

Формат А2

Типовой проект 902-1-99.85 Альбом III

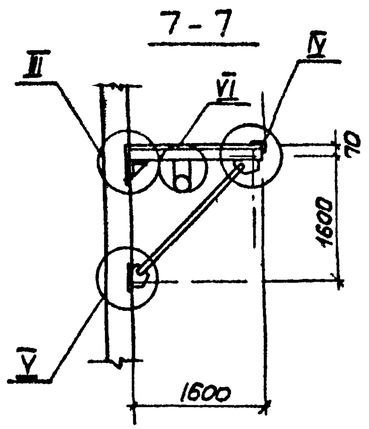

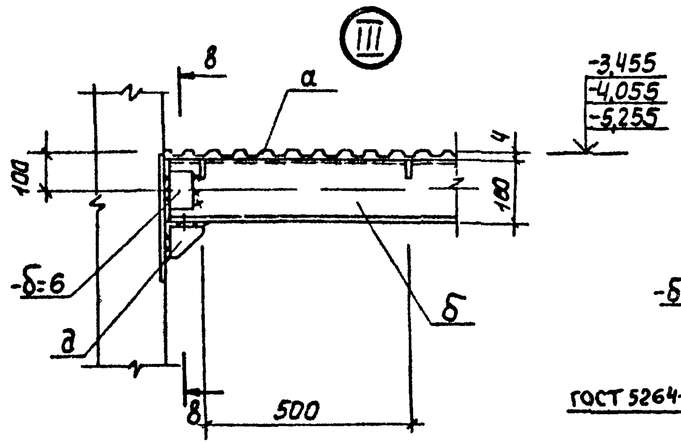

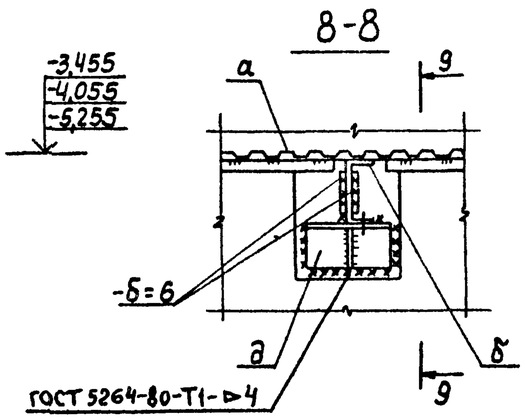

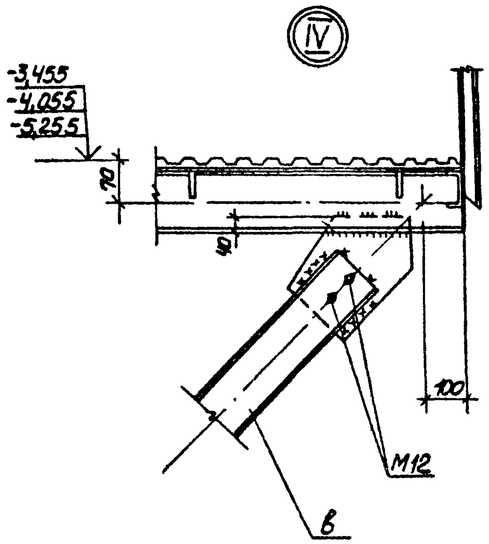

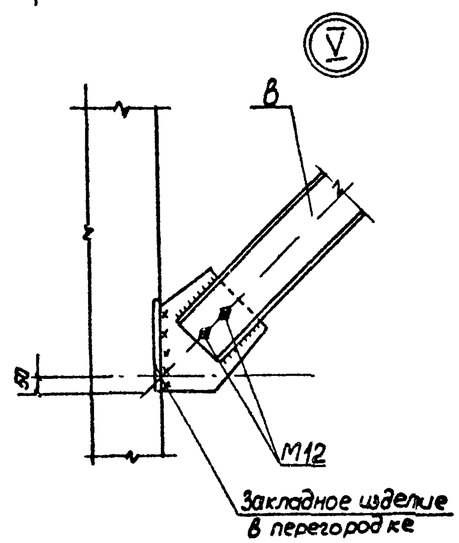

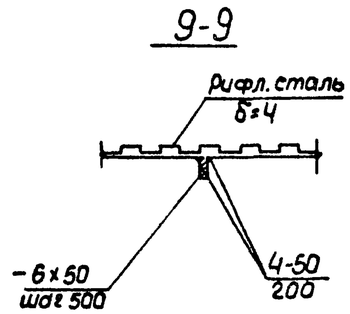

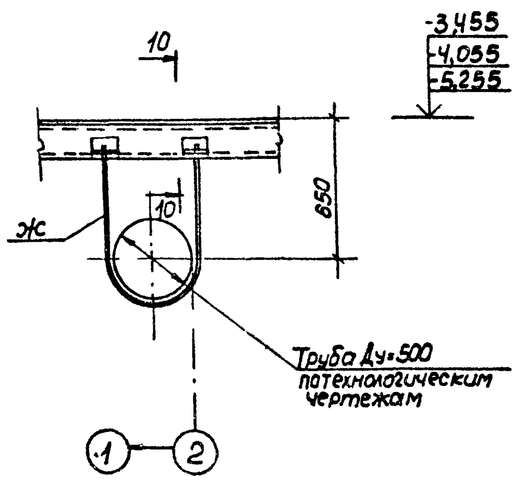

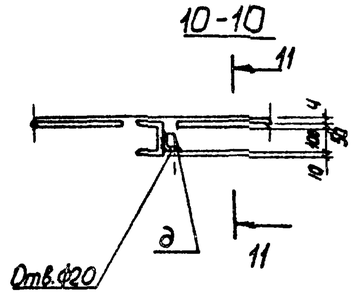

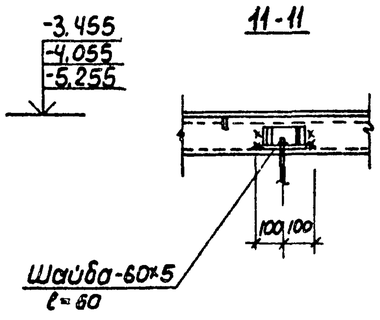

Ведомость элементов

Марка	Сечения: Эскиз	Поз	Состав	Опорные усилия: M тс.м	N тс	Q тс	Группа констр.	Марка металла	Примечание
а	шаг 500	1	Рифл.ст δ=4	Конструктивно			4	Вст3кп2	
		2	-6×50						
б	шт.2	1	[16					Вст3сп5-2	
		2	-δ=6					Вст 3кп2	
		3	-δ=10						
		4	М12						
в		1	[14						
		2	-δ=10						
		3	М12						
д		1	∠100×8					Вст3сп5-2	
		2	-δ=6					Вст 3кп2	
		3	М12						
е	[	1	[10						
ж	•16А-I	1	ф16АI						
к		1	I14						
		2	-10×100						
		3	-10×150						
		4	∠63×5						
		5	-10×130						
		6	-10×200						
С5	1 4503-3.1	3.10.10-04		СХ-46			шт.1		
СК-3	1 4503-31	6.10.10-01		ОГС-18.4			шт.1		
ПП12	1 4503-31	5.1.0.1.0-13		ОГПМХ	95-1060		шт.1		

1. Все сварные швы выполняются электродами типа Э42А по ГОСТ 9467-75.
2. Катет сварных швов принимается по наименьшей толщине свариваемых элементов

Согласовано: ВиК-2 Корнеева; Гл. спец. ТО Кучкевич

Инв. № подл. | Подпись и дата | Взам. инв. №

Привязан

Инв. №

Нач. отд	Шейко		
Н. контр	Сокольская		
Гл. спец	Власенко		
Рук. гр.	Мазалова		
Вед. инж	Адмирал		
Ст. инж	Подзолков		
Инж	Лыгин		05.85

ТП 902-1-99.85 - КМ

Канализационная насосная станция производительностью 400-2000 м³/ч. Напором 30-40 м с механизированными решетками

Сечения 7-7 - 11-11. Узлы III - VI

Стадия	Лист	Листов
Р	5	

Госстрой СССР Союзводоканалниипроект Харьковский Водоканалпроект

20729-03 42

Формат А2

Альбом III

Типовой проект 902-1-99-85

Схема расположения путей подвесного транспорта на отм.-0.970

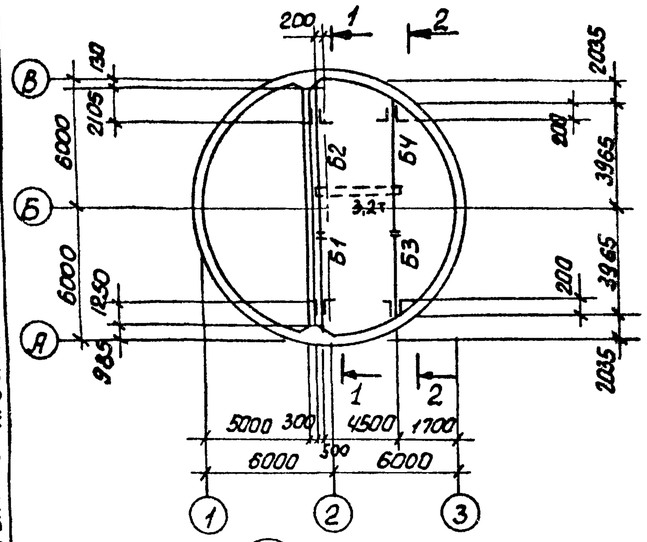

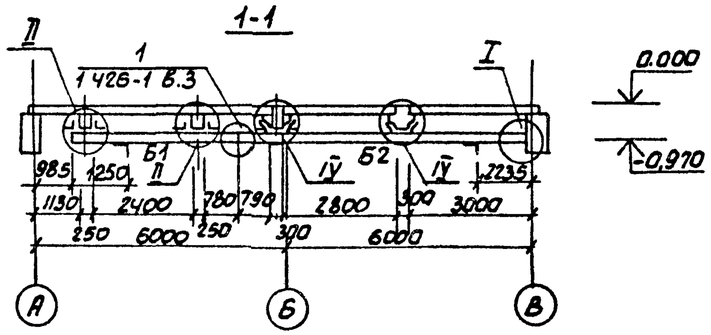

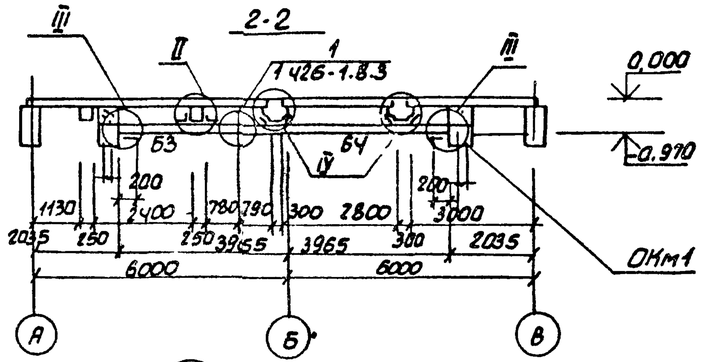

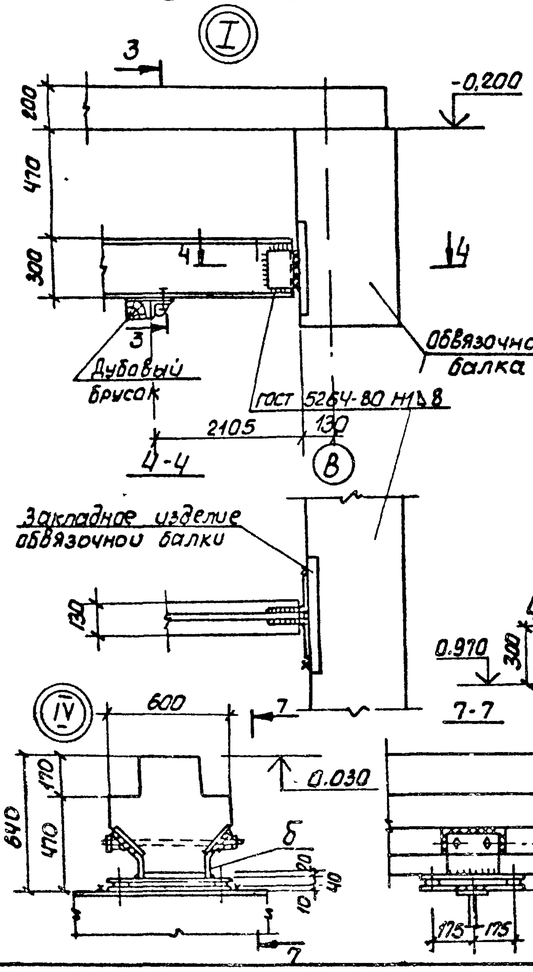

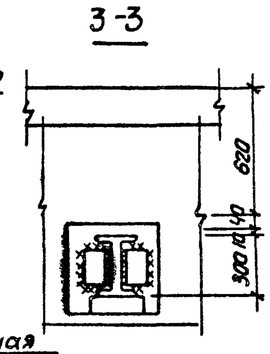

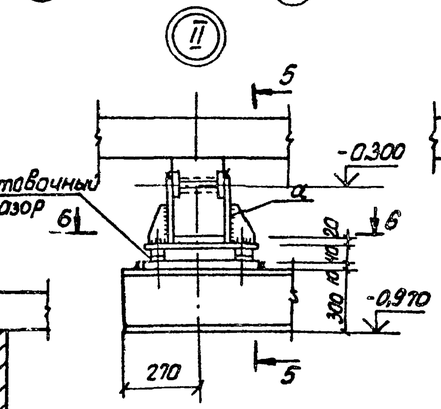

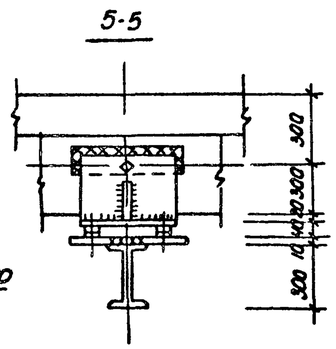

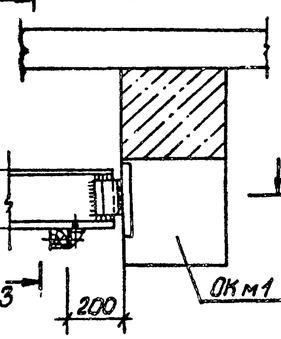

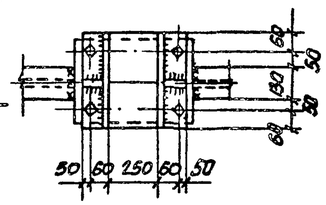

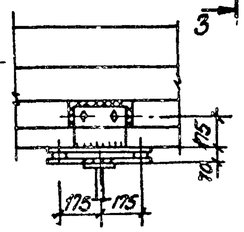

Ведомость элементов

Марка	Сечение: Эскиз	Поз	Состав	Опорные усилия M тсм	N тс	Q тс	Группа констр.	Марка металла	Примечание
Б1	3,4,5 1 2 3825	1	I 30м				1	Вст3Гпс5	
		2	-10×330					Вст3сп5-2	
		3	L 100×7					"	
		4	-6×80					Вст3кп2	
		5	М20					"	
Б2	1 3,4,5 3 2 7150	1	I 30м				1	Вст3Гпс5	
		2	-10×330					Вст3сп5-2	
		3	L100×7					Вст3сп5-2	
		4	-6×80					"	
		5	М20					"	
Б3	3,4,5 1 3 2 2800	1	I 30м				1	Вст3Гпс5	
		2	-10×330					Вст3сп5-2	
		3	L100×7					Вст3сп5-2	
		4	-6×80					"	
		5	М20					"	
Б4	1 3,4,5 2 3 5300	1	I 30м				1	Вст3Гпс5	
		2	-10×330					Вст3сп5-2	
		3	L100×7					Вст3сп5-2	
		4	-6×80					"	
		5	М20					"	
а	1 3 1 2 2 1 3 3	1	-12×350				1	Вст3сп5-2	
		2	-10×100					"	
		3	М20					"	
б	300 1 3 2	1	-12×250					Вст3сп5-2	
		2	-10×400					"	
		3	М20					"	

Согласовано: Гл. спец. ТО Власенко; Вн. ф-2 Новикова

Привязан

Инв. №

Нач. отд.	Шейко		
Н. контр.	Сокольская		
Гл. спец.	Власенко		
Рук. гр.	Масалова		
Вед. инж.	Однорал		
Ст. инж.	Подзолков		
Инж.	Новородцева		05.85

ТП902-1-99-85 - КМ

Канализационная насосная станция производительностью 100-200м³/ч напором 30 м с механизированными решетками

Схема расположения путей подвесного транспорта на отм. -0,970

Стадия	Лист	Листов
Р	6	

Госстрой СССР Союзводоканалпроект Харьковский Водоканалпроект

20729-03 43

Формат А2

Альбом III

Типовой проект 902-1-99.85

Схема расположения путей подвесного транспорта

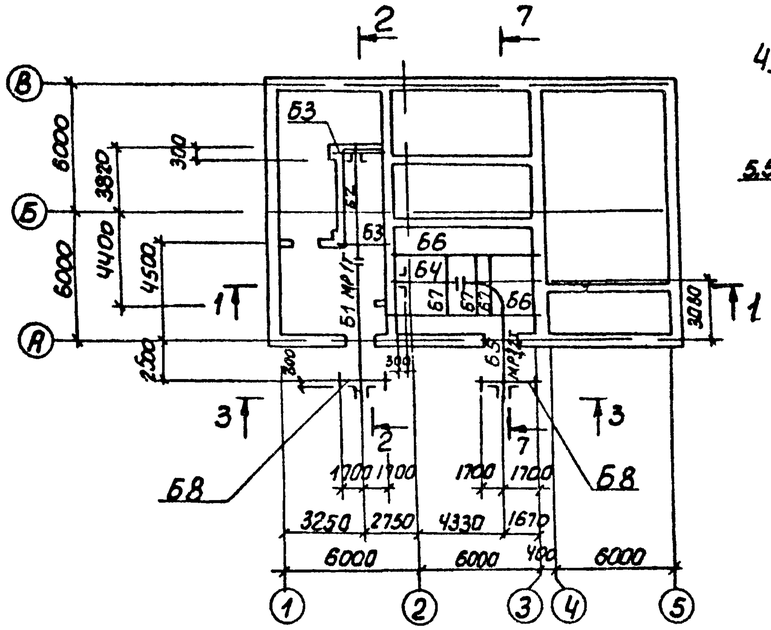

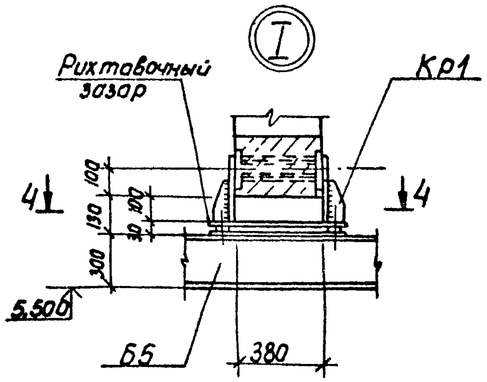

5 - 5

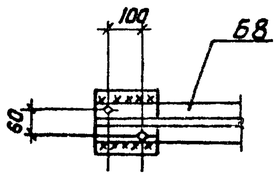

4 - 4

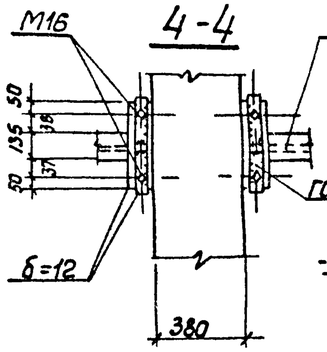

6 - 6

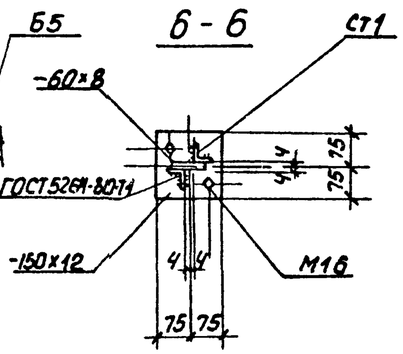

1 - 1

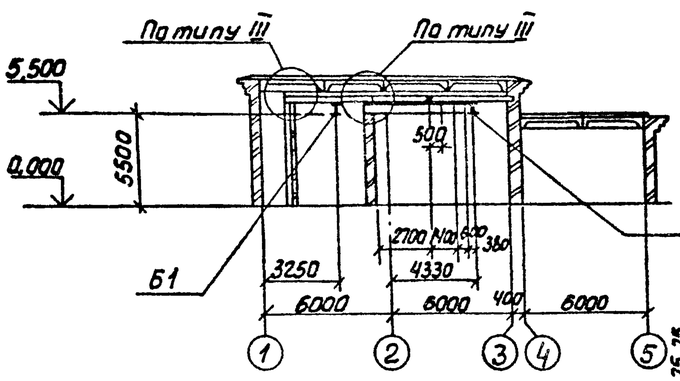

2 - 2

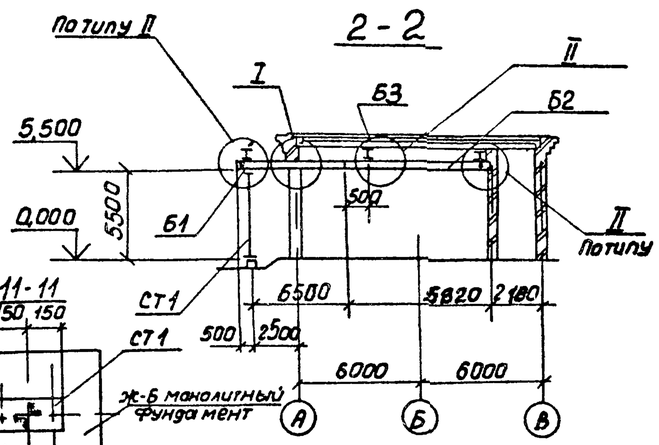

11 - 11

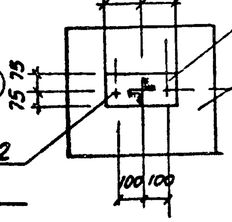

3 - 3

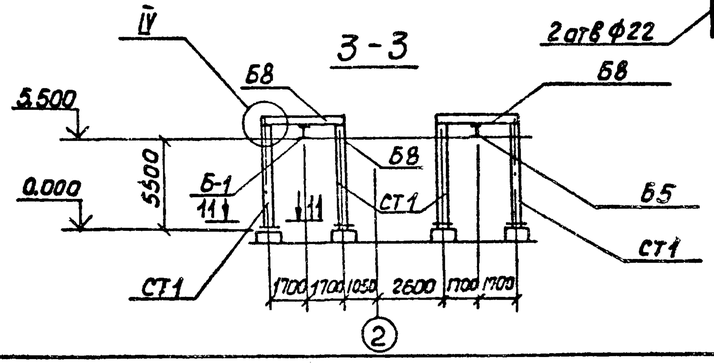

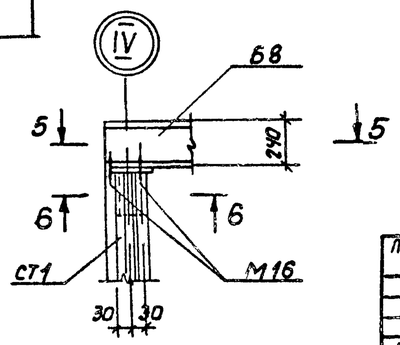

Ведомость элементов

Марка	Сечение: Эскиз	Поз	Состав	Опорные усилия: M тсм	N тс	Q тс	Группа констр	Марка металла	Примечание
Б1	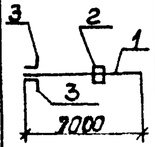	1	I30м			1	1	Вст3Пс5	
		2	-310×10					"	
		3	L100×7					"	
Б2	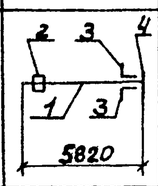	1	I30м			1	1	Вст3пс5	
		2	-10×310					"	
		3	L100×7					"	
		4	L140×140×10					"	
Б3	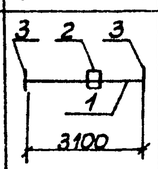	1	I30Б1				1	Вст3сп5-2	
		2	-10×310					"	
		3	L140×140×10					"	
Б4	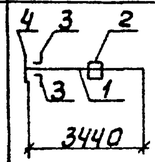	1	I30м			3,2	1	Вст3пс5	
		2	-10×310					"	
		3	L100×7					"	
		4	L140×140×10					"	
Б5	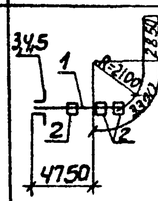	1	I30м			3,2	1	Вст3Гпс5	
		2	-10×310					"	
		3	L100×7					"	
		4	М20					"	
		5	М12					"	
Б6	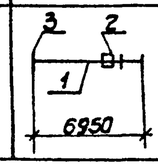	1	I30Б1				1	Вст3сп5-2	
		2	-10×310					"	
		3	L140×140×10					"	

Согласовано: Гл. спец. ТО Чуковский; Гл. спец. ВО К-2 Урженская; Отдел ЭА Барчан

Инв. N подл. | Подп. и дата | Взам. инв. N

Привязан

Инв. N

Нач. отд	Шейкс		
Н. контр	Сокольская		
Гл. спец.	Власенко		
Рук. гр.	Мазалова		
Вед. инж.	Однорал		
Ст. инж.	Подзалков		
Инж.	Новгородцева		05.85

ТП 902-1-99.85-КМ

Канализационная насосная станция производительностью 400-200 м³/ч напором 30-40 м с механизированными решетками

Схема расположения путей подвесного транспорта. Узлы I, IV. Сечения 1-1 – 6-6

Стадия	Лист	Листов
Р	7	

Госстрой СССР Союзводоканалниипроект Харьковский Водоканалпроект

20729-03 44

Формат А2

Типовой проект 902-1-99.85 Альбом III

7-7

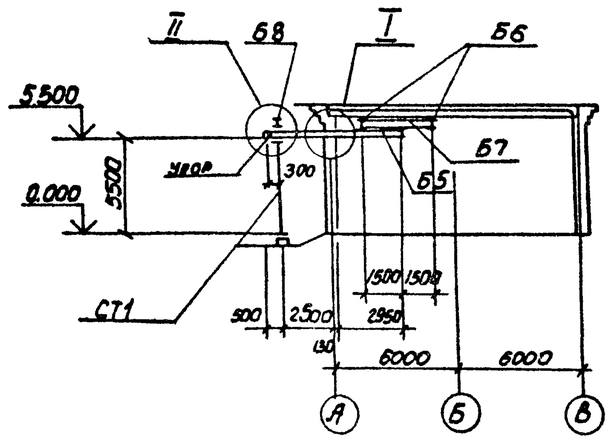

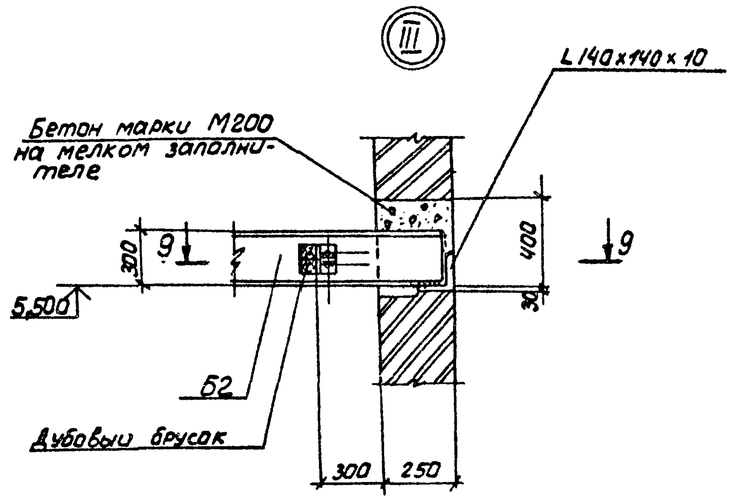

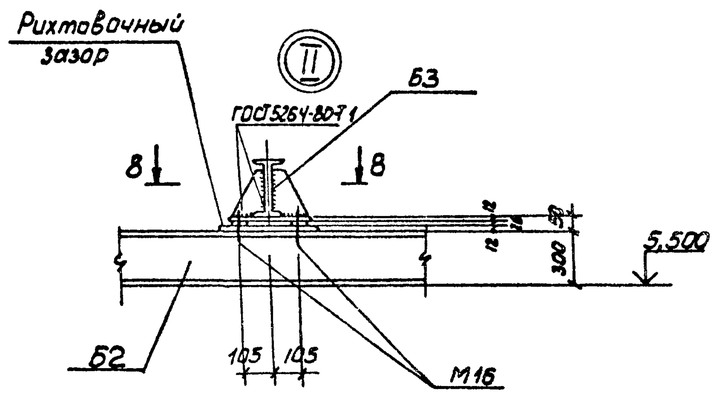

9-9

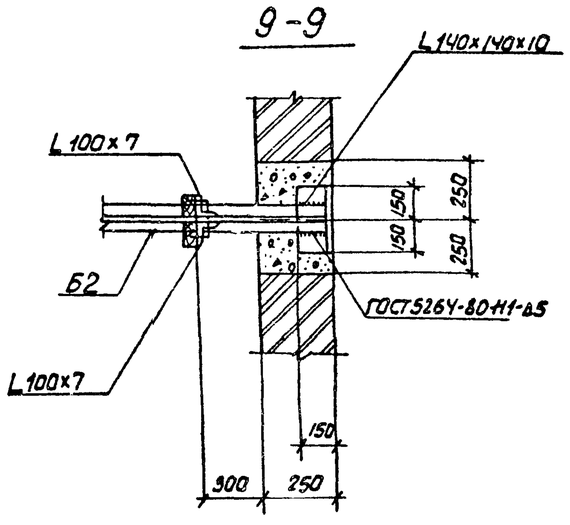

8-8

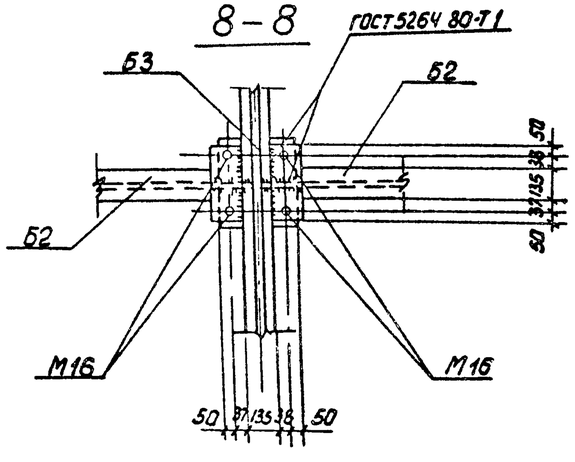

Устройство кровли над монорельсом

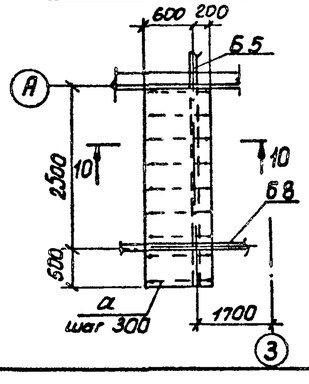

10-10

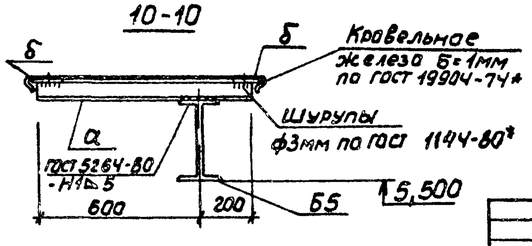

Ведомость элементов

Марка	Сечение: Эскиз	Поз.	Состав	Опорные усилия: M тсм	N тс	Q тс	Группа констр.	Марка металла	Примечание
Б7	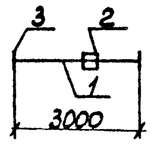	1	I30Б1				1	Вст3сп5-2	
		2	-10×310					"	
		3	L140×140×10					"	
Б8	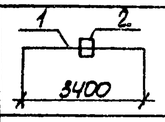	1	C24				1	Вст3сп5	
		2	-12×210					"	
Кр1	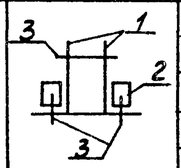	1	-10×250				1	Вст3сп5-2	
		2	-10×200					"	
		3	М16					"	
								"	
СТ1	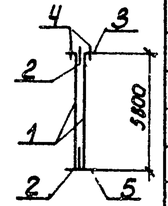	1	L 50×5			2,1	3	Вст3кп2	
		2	-8×60					"	
		3	-12×150					"	
		4	М16					"	
		5	-12×150					"	
а	L	1	L 50×5				4	Вст3кп2	
б	▭	2	-6×80				4	"	

Согласовано
Гл. спец. ТО Мурский
Инв. № подл. | Подпись и дата | Взам. инв. №

Привязан

Инв №

Нач. отд.	Шейко		
Н. контр.	Сокольская		
Гл. спец.	Власенко		
Рук. гр.	Мозалова		
Вед. инж.	Однорал		
Ст. инж.	Подзолков		
Инж.	Новгородцева		05.85

ТП 902-1-99-85 - КМ

Канализационная насосная станция производительностью 400 200 м³/ч напором 30 м с механизированными решетками

Схема расположения путей подвесного транспорта на отм. 5.500. Узлы I, III. Сечения 7-7 – 10-10

Стадия	Лист	Листов
Р	8	

Госстрой СССР Союзводоканалпроект Харьковский Водоканалпроект

20729-03 45

Формат А2

Альбом III

Типовой проект 902-1-99-85

Схема расположения ограждений и стремянки на отм. 0,000 и 2,700

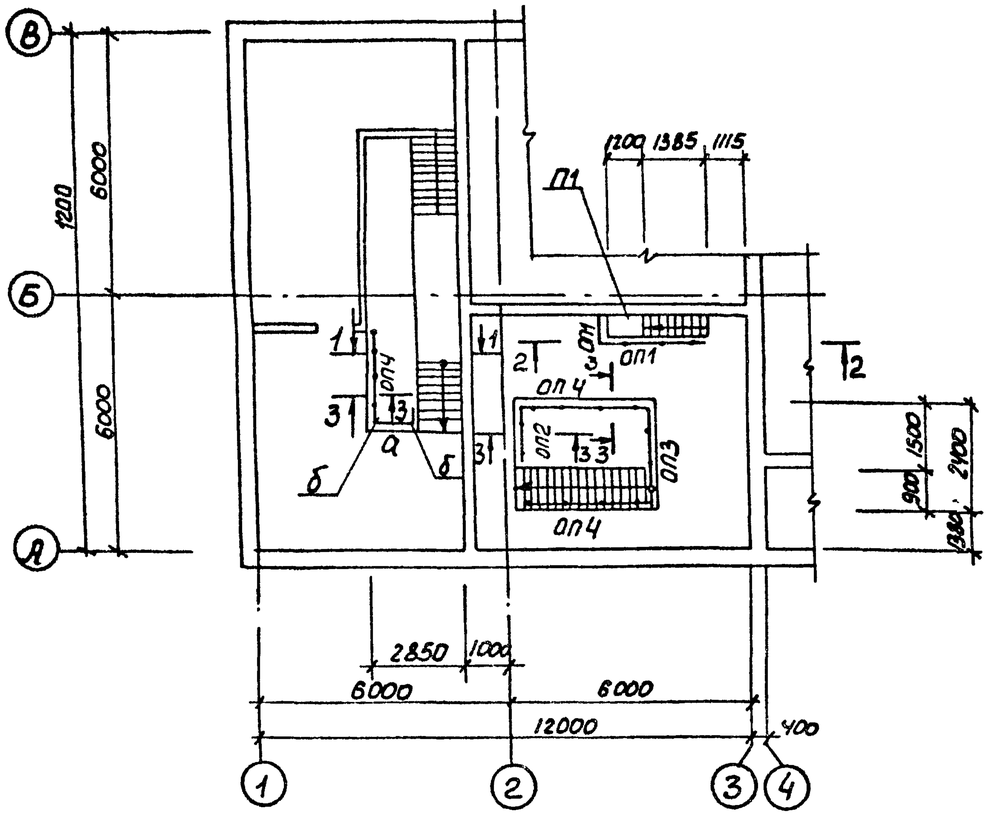

2-2

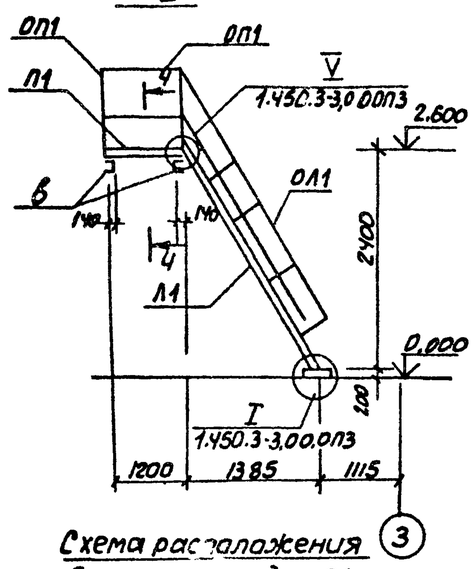

Схема расположения балок площадки П1

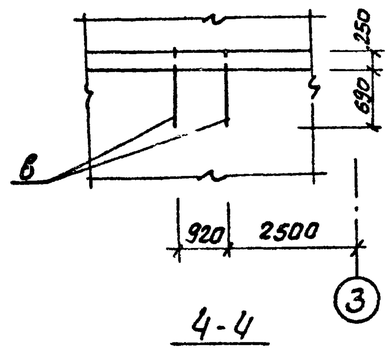

Ведомость элементов

Марка	Сечения: Эскиз	Поз.	Состав	Опорные усилия: M тсм	N тс	Q тс	Группа констр	Марка металла	Примечание
ОП1	1.450.3-3.1	5.1.	0.1.0	ОГПМХ	Э6-10.9	шт.2	4	Сталь Вст3кп2	10.5кг
ОП2	1.450.3-3.1	5.1.	0.1.0-03	ОГПМХ	Э6-10.13	шт.1			16.7кг
ОП3	1.450.3-3.1	5.1.	0.1.0-07	ОГПМХ	Э6-10.24	шт.1			22.8кг
ОП4	1.450.3-3.1	5.1.	0.1.0-09	ОГПМХ	Э6-10.36	шт.2			33.1кг
П1	1.4503-3.1	2.1.	1.00	ПМХШ	-12.9	шт1			51.3кг
а	1 2	1	Тр.53х3.5						
		2	ф10А-I						
б	3 4	3	L63х5						
		4	Тр.53х3.5						
в	1	1	С12						
Л1	1.450.3-3.1	1.	2.1.0.0-06	МЛХШ	60-24.6	шт1			69.1кг
ОЛ1	1.450.3-3.1	4.1.2.	10-02	ОГЛМХ	60-10.24	шт1			11.1кг

1. Сварные соединения выполнить электродами Э42А по ГОСТ 9467-75
2. Катет сварных швов $k_ш = 5$мм. Длина швов - на всю длину сопряжения свариваемых элементов

1-1

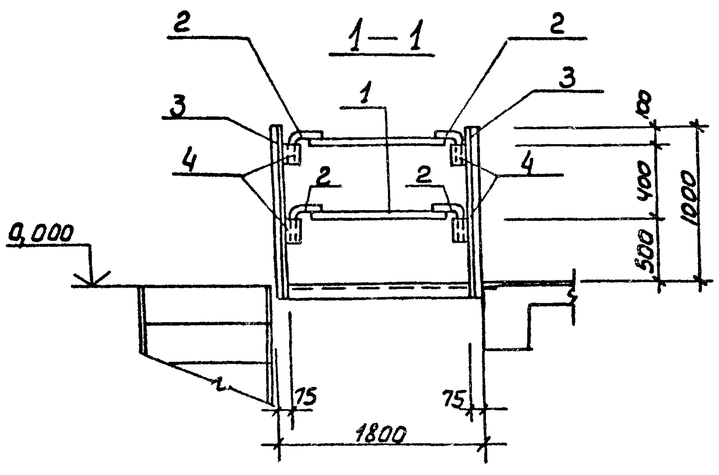

4-4

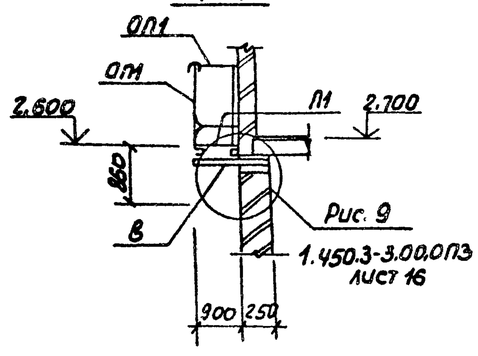

Рис. 9

1.450.3-3.00.ОП3 лист 16

3-3

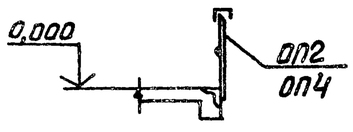

Согласовано
Гл. спец. ТО Лукковская

Подпись и дата | Взам. инв.№ | Инв.№ подл.

Привязан

Инв №

Нач отд.	Щелко		
Н.контр.	Сокольская		
Гл спец.	Власенко		
Рук. гр.	Мазалова		
Вед.инж.	Однорал		
Ст.инж.	Подзолков		
Инж.	Новгородцева		05.85

ТП 902-1-99-85 -КМ

Канализационная насосная станция производительностью 400-2000 м³/ч напором 30-40м с механизированными решетками

Стадия	Лист	Листов
Р	9	

Схема расположения ограждения и стремянки на отм 0.000

Госстрой СССР Союзводоканалниипроект Харьковский Водоканалпроект

20729-03 46

Формат А2

Альбом III

Типовой проект 902-1-99-85

Схема расположения лестниц, площадок и ограждения кровли

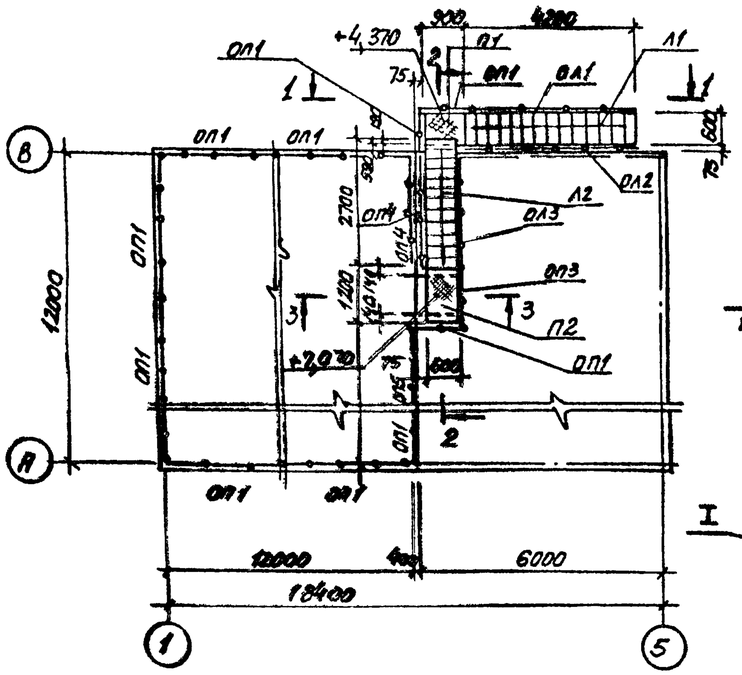

1—1

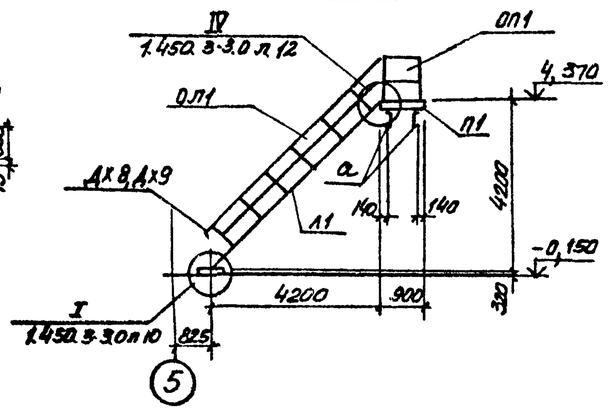

2—2

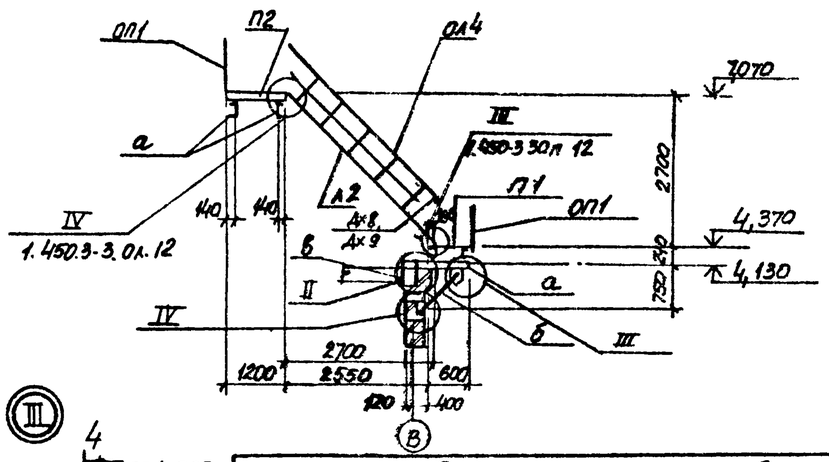

3—3

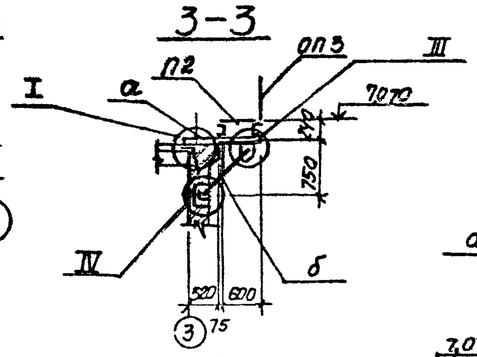

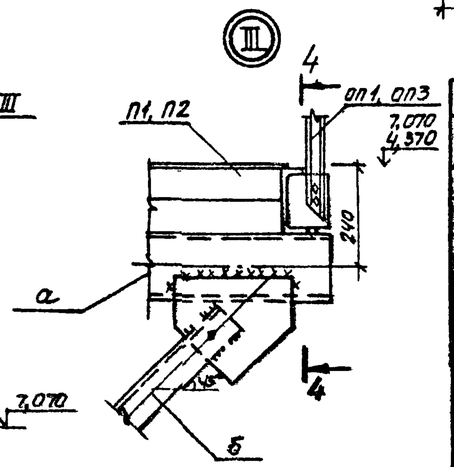

Схема расположения выпусков под кронштейны

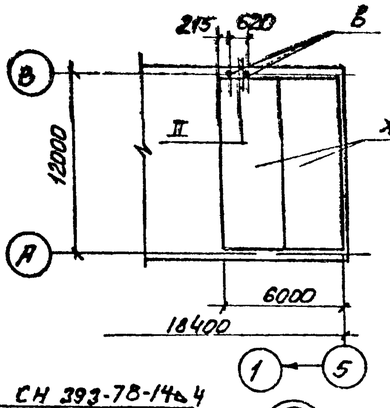

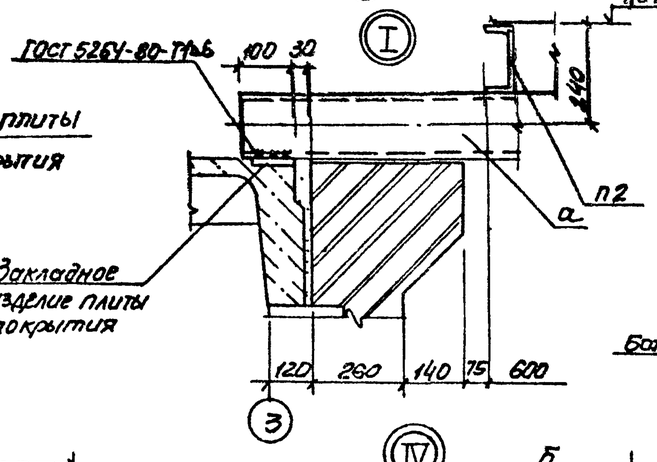

4—4

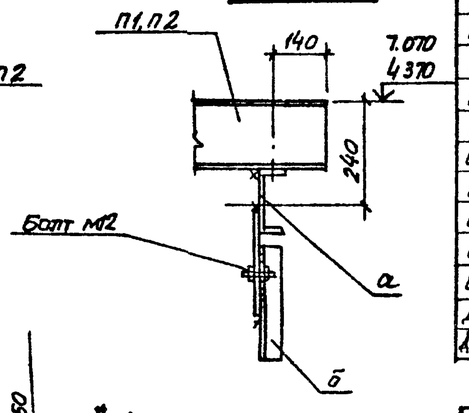

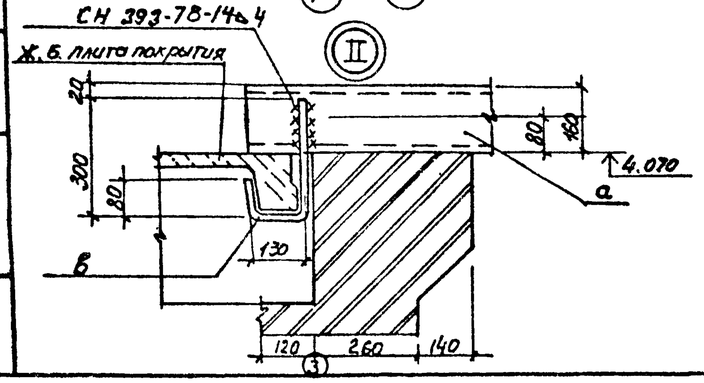

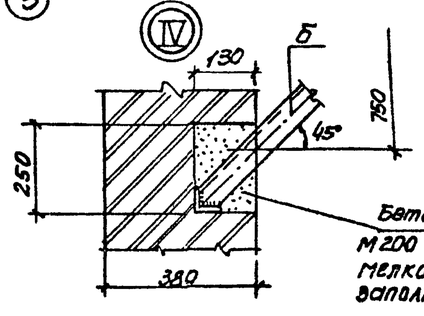

*1. Лестницу Л2 укоротить на 300мм

2 Узел крепления ограждения см чертежи марки АР

Бетон марки М200 на мелком заполнителе

Ведомость элементов

Марка	Сечение: Эскиз	Поз.	Состав	Опорные усилия: M тсм	N тс	Q тс	Группа констр.	Марка металла	Примечание
а	[		[16					Вст3сп5-2	
б	2, 3, 1	1	L63x5					Вст3кп2	
		2	L100x7					Вст3сп5-2	
		3	-δ=8						
в	ф16		ф16А-III						
П1	1.450.3-3.1	2.1	1.00	ПМХШ-9	6		шт 1		31.3 кг
П2	1.450.3-3.1	2.1	1.00-03	ПМХШ-12	6		шт.1		39.8 кг
Л1	1.450.3-3.1	1.1	1.0-18	МЛХШ-42	6		шт 1		159.7 кг
Л2*	1.450.3-3.1	1.1	1.0-12	МЛХШ-30	6		шт.1		114.1 кг
ОП1	1.450.3-3.1	5.1	0.1.0-03	ОГПМХЭ	8-10.9		шт 2		10.5 кг
ОП2	1.450.3-3.1	5.1.0	1.0-13	ОГПМХЭ	8-10.80		шт 7		55.6 кг
ОП3	1.450.3-3.1	5.1	0.1.0-04	ОГПМХЭ	8-10.12		шт 1		12.5 кг
ОП4	1.450.3-3.1	5.1	0.1.0-06	ОГПМХЭ	8-10 24		шт.1		26.0 кг
ОП5	1.450.3-3.1	5.1	0.1.0-07	ОГПМХЭ	8-10.30		шт.1		31.0 кг
ОЛ1	1.450.3-3.1	4.1	1.1.0-05	ОГЛМЛХ	Э8-10.42		шт.1		27.7 кг
ОЛ2	1.450.3-3.1	4.1.1	1.0-11	ОГЛМЛХ	-10 42		шт.1		27.7 кг
ОЛ3	1.450.3-3.1	4.1.1	1.0-03	ОГЛМЛХ	-10.30		шт.1		19.9 кг
ОЛ4	1.450.3-3.1	4.1.1	1.0-09	ОГЛМЛХ	-10 30		шт 1		19.9 кг
Дх8	1.450-3-3.1	3.0.	08-08	Дх8			шт 2		
Дх9	1.450.3-3.1	3.0.0	8-08	Дх9			шт.2		

Согласовано: Пучковский Ю.А.; Гл. спец. Т.О.; Взам. инв. №; Подпись и дата; Инв. № подл.

Привязан

Инв. №

Нач. отд.	Шедко		
Н. контр.	Токальская		
Гл. спец.	Власенко		
Рук. гр.	Мазалов		
Вед. инж.	Возианов		
Ст. инж.	Повзонов		
Инж.	Мягкая		03.85

ТП 902-1-99-85-КМ

Консолидированная насосная станция производительностью 400 тысяч м³/сут с мотором 30-чом с механизированными решетками

Схема расположения площадок, лестниц и ограждения кровли

Стадия	Лист	Листов
Р	10	

Госстрой СССР Водоканалпроект Харьковский Водоканалпроект

20729-03

(47)

Копировал: Пихарева

Формат А2