# ТИПОВОЙ ПРОЕКТ
# 902-1-113.87

# КАНАЛИЗАЦИОННАЯ НАСОСНАЯ СТАНЦИЯ

## ПРОИЗВОДИТЕЛЬНОСТЬЮ 600-2500 $м^3/ч$, НАПОРОМ 28-40 М ПРИ ГЛУБИНЕ ЗАЛОЖЕНИЯ ПОДВОДЯЩЕГО КОЛЛЕКТОРА - 4,0 М

В СБОРНЫХ ЖЕЛЕЗОБЕТОННЫХ КОНСТРУКЦИЯХ

СОСТАВ ПРОЕКТА

| | | |
|---|---|---|
| АЛЬБОМ | 1 | ПОЯСНИТЕЛЬНАЯ ЗАПИСКА |
| АЛЬБОМ | 2 | ТЕХНОЛОГИЧЕСКИЕ РЕШЕНИЯ. ВНУТРЕННИЙ ВОДОПРОВОД И КАНАЛИЗАЦИЯ. ОТОПЛЕНИЕ И ВЕНТИЛЯЦИЯ |
| АЛЬБОМ | 3 | АРХИТЕКТУРНО-СТРОИТЕЛЬНЫЕ РЕШЕНИЯ. НАДЗЕМНАЯ ЧАСТЬ. |
| АЛЬБОМ | 4 | АРХИТЕКТУРНО-СТРОИТЕЛЬНЫЕ РЕШЕНИЯ. НАДЗЕМНАЯ ЧАСТЬ. ИЗДЕЛИЯ |
| АЛЬБОМ | 5 | СТРОИТЕЛЬНЫЕ РЕШЕНИЯ. ПОДЗЕМНАЯ ЧАСТЬ |
| АЛЬБОМ | 6 | СТРОИТЕЛЬНЫЕ РЕШЕНИЯ. ПОДЗЕМНАЯ ЧАСТЬ. ИЗДЕЛИЯ |
| АЛЬБОМ | 7 | ЭЛЕКТРОТЕХНИЧЕСКАЯ ЧАСТЬ. ТЕХНОЛОГИЧЕСКИЙ КОНТРОЛЬ. СВЯЗЬ И СИГНАЛИЗАЦИЯ |
| АЛЬБОМ | 8 | ЭЛЕКТРОТЕХНИЧЕСКАЯ ЧАСТЬ. ЗАДАНИЯ ЗАВОДУ-ИЗГОТОВИТЕЛЮ |
| АЛЬБОМ | 9 | СПЕЦИФИКАЦИИ ОБОРУДОВАНИЯ |
| АЛЬБОМ | 10 | ВЕДОМОСТИ ПОТРЕБНОСТИ В МАТЕРИАЛАХ |
| АЛЬБОМ | 11 | СМЕТЫ |
| КНИГА | 1 | ОБЩАЯ ЧАСТЬ |
| КНИГА | 2 | НАДЗЕМНАЯ ЧАСТЬ |
| КНИГА | 3 | ПОДЗЕМНАЯ ЧАСТЬ |

# АЛЬБОМ 8

РАЗРАБОТАН
ПРОЕКТНЫМ ИНСТИТУТОМ
ГИПРОКОММУНВОДОКАНАЛ
ЛЕНИНГРАДСКОЕ ОТДЕЛЕНИЕ

УТВЕРЖДЕН ГОССТРОЕМ РСФСР
ПОСТАНОВЛЕНИЕ № 331 от 09.12.87
РАБОЧИЕ ЧЕРТЕЖИ ВВЕДЕНЫ В ДЕЙСТВИЕ
ГИПРОКОММУНВОДОКАНАЛОМ МЖКХ РСФСР
ПРИКАЗ № 172 от 10.12.87.

ГЛАВНЫЙ ИНЖЕНЕР ИНСТИТУТА ПОДПИСЬ Ю.А. ЖАРИКОВ
ГЛАВНЫЙ ИНЖЕНЕР ПРОЕКТА ПОДПИСЬ Л.В. ДАВЫДОВА

© ЦИТП Госстроя СССР, 1988

Привязан

Инв. №

Пров. 28.12.88. Кон. Колесухо

Инв. № подл. | Подпись и дата | Взам. инв. №

# ТИПОВОЙ ПРОЕКТ
# 902-1-113.87

## КАНАЛИЗАЦИОННАЯ НАСОСНАЯ СТАНЦИЯ ПРОИЗВОДИТЕЛЬНОСТЬЮ 600-2500 м³/ч, НАПОРОМ 28-40м ПРИ ГЛУБИНЕ ЗАЛОЖЕНИЯ ПОДВОДЯЩЕГО КОЛЛЕКТОРА 4.0м

## ( В СБОРНЫХ ЖЕЛЕЗОБЕТОННЫХ КОНСТРУКЦИЯХ )

## АЛЬБОМ 8

## ЗАДАНИЕ ЗАВОДУ-ИЗГОТОВИТЕЛЮ НА УСТРОЙСТВА КОМПЛЕКТНЫЕ НИЗКОВОЛЬТНЫЕ

Привязан

Инв. №

Формат А4



| Обозначение | Наименование | Кол. листов | Примечание |
|---|---|---|---|
| ЭМ.33И-10 | Щит станций управления ЩСУ | | |
| | Панель 1ПУ (2ПУ) | | |
| | Схема электрическая соединений | 1 | |
| ЭМ.33И-11 | Щит управления и сигнализации | | |
| | ЩУС. Технические данные | | |
| | аппаратов | 6 | |
| ЭМ.33И-12 | Щит управления и сигнализации | | |
| | ЩУС. Чертёж общего вида | 4 | |
| ЭМ.33И-13 | Щит управления и сигнализации | | |
| | ЩУС. Перечень надписей | 7 | |
| ЭМ.33И-14 | Щит управления и сигнализации | | |
| | ЩУС. Схема электрическая | | |
| | соединений | 6 | |
| ЭМ.33И-15 | Ящик управления притоком ЯУП. | | |
| | Технические данные аппаратов | 2 | |
| ЭМ.33И-16 | Ящик управления притоком ЯУП | | |
| | Чертёж общего вида | 1 | |
| ЭМ.33И-17 | Ящик управления притоком ЯУП | | |
| | Перечень надписей | 1 | |
| ЭМ.33И-18 | Ящик управления притоком ЯУП. | | |
| | Схема электрическая соединений | 1 | |
| ЭМ.33И-19 | Пост управления насосами ПУН | | |
| | Технические данные аппаратов | 2 | |

Привязан

Инв. №

902-1-113.87 ЭМ.33И-1 Лист 2

Формат А4

| Обозначение | Наименование | Кол. листов | Примечание |
|---|---|---|---|
| | | | |
| 902-1-113.87 ЭМ.33И-1 | Ведомость документов | | |
| | альбома | 3 | |
| ЭМ.33И-2 | Перечень комплектных уст- | | |
| | ройств | 1 | |
| ЭМ.33И-3 | Щит станций управления ЩСУ | | |
| | Технические данные аппаратов | 5 | |
| ЭМ.33И-4 | Щит станций управления ЩСУ | | |
| | Чертёж общего вида | 5 | |
| ЭМ.33И-5 | Щит станций управления ЩСУ | | |
| | Перечень надписей | 4 | |
| ЭМ.33И-6 | Щит станций управления ЩСУ | | |
| | Схема электрическая соединений | 7 | |
| ЭМ.33И-7 | Щит станций управления ЩСУ | | |
| | Панель 1ПУ(2ПУ). | | |
| | Технические данные аппаратов | 1 | |
| ЭМ.33И-8 | Щит станций управления ЩСУ | | |
| | Панель 1ПУ (2ПУ) | | |
| | Чертёж общего вида | 1 | |
| ЭМ.33И-9 | Щит станций управления ЩСУ | | |
| | Панель 1ПУ(2ПУ). | | |
| | Перечень надписей | 1 | |

Привязан

Инв. №

| Изм. | Лист | № докум. | Подпись | Дата |
|---|---|---|---|---|
| Нач.отд. | | Попов | | |
| Н.контр. | | Кудряшов | | |
| Гл.спец. | | Кудряшов | | |
| Рук.гр. | | Тарасова | | |
| Инж. | | Филиппова | | |

902-1-113.87 ЭМ.33И-1

Ведомость документов альбома

| Лит. | Лист | Листов |
|---|---|---|
| | 1 | 3 |

МЖКХ РСФСР ГИПРОКОММУНВОДОКАНАЛ Ленинградское отделение

Формат А4

Копировал Иванова

Формат А2

МФ 2419-08 3

| Обозначение | Наименование | Кол. листов | Примечание |
|---|---|---|---|
| ЭМ.33И-20 | Пост управления насосами ПУН | | |
| | Чертёж общего вида | 1 | |
| ЭМ.33И-21 | Пост управления насосами ПУН. | | |
| | Перечень надписей | 1 | |
| ЭМ.33И-22 | Пост управления насосами ПУН | | |
| | Схема электрическая соединений | 1 | |
| ЭМ.33И-23 | Пост местный 28 ПМ | | |
| | Технические данные аппаратов | 1 | |
| ЭМ.33И-24 | Пост местный 28 ПМ | | |
| | Чертёж общего вида | 1 | |
| ЭМ.33И-25 | Пост местный 28 ПМ | | |
| | Перечень надписей | 1 | |
| ЭМ.33И-26 | Пост местный 28 ПМ | | |
| | Схема электрическая соеди- | | |
| | нений | 1 | |
| ЭМ.33И-27 | Пост местный 25 ПМ. | | |
| | Технические данные аппаратов | 1 | |
| ЭМ.33И-28 | Пост местный 25 ПМ. | | |
| | Чертёж общего вида | 1 | |
| ЭМ.33И-29 | Пост местный 25 ПМ | | |
| | Перечень надписей | 1 | |
| ЭМ.33И-30 | Пост местный 25 ПМ | | |
| | Схема электрическая соеди- | | |
| | нений | 1 | |

Привязан

Инв. №

902-1-113.87 ЭМ.33И-1 Лист 3

Формат А4

| Наименование | Кол. НКУ | Кол приведенных панелей | Обозначение таблицы аппаратов | Примечание |
|---|---|---|---|---|
| 1. Щит станции управления ЩСУ | 1 | 12 | | |
| 2. Щит управления и сигнализации ЩУС | 1 | 13 | | |
| 3. Ящик управления притоком ЯУП. | 1 | | | |
| 4. Пост управления насосами ПУН | 1 | | | |
| 5. Пост местный 25ПМ | 1 | | | |
| 6. Пост местный 28ПМ | 1 | | | |

Привязан

Инв. №

| Изм. | Лист | № докум. | Подп. | Дата |
|---|---|---|---|---|
| Нач.отд. | Попов | | Подп. | |
| Н.контр. | Кудряшов | | " | |
| Гл.спец. | Кудряшов | | " | |
| Рук.гр. | Тарасова | | " | |
| Инж. | Филиппова | | " | |

902-1-113.87 ЭМ.33И-2

Перечень комплектных устройств

Лит. | Лист | Листов: 1

МЖКХ РСФСР Гипрокоммунводоканал Ленинградское отделение

| Формат | Зона | Поз. | Обозначение | Наименование | Кол. | Примечание |
|---|---|---|---|---|---|---|
| | | | | Документация | | |
| | | | | Чертеж общего вида | | |
| | | | | Схема электрическая соединений | | |
| | | | | Перечень надписей | | |
| | | | | Сборочные единицы | | |
| | | | Черт. ЭМ.33И-8 | Панель 1ПУ | 2 | |
| | | | Черт. ЭМ.33И-8 | Панель 2ПУ | 3 | |
| | | | | Панель 1 | | |
| | | | | Блоки: | | |
| | | 1 | | Б 5130-2674 УХЛ4 | 1 | |
| | | 2 | | Б 5130-2674 ГУХЛ4 | 2 | |
| | | 3 | | Б 5130-/ | 1 | |
| | | 4 | | Б 5130-2974 ГУХЛ4 | 1 | |
| | | 5 | | Б 5130-3274 УХЛ4 | 1 | |
| | | 6 | | Б 5437-3074 УХЛ4 | 1 | |
| | | 7 | | Б 5437-3074 ГУХЛ4 | 2 | |
| | | 8 | | Б 5438-3074 ГУХЛ4 | 2 | |

Привязан

Инв. №

| Изм. | Лист | № докум. | Подп. | Дата |
|---|---|---|---|---|
| Нач.отд. | Попов | | Подп. | |
| Н.контр. | Кудряшов | | " | |
| Гл.спец. | Кудряшов | | " | |
| Рук.гр. | Тарасова | | " | |
| Инж. | Филиппова | | " | |

902-1-113.87 ЭМ.33И-3

Щит станций управления ЩСУ. Технические данные аппаратов

Лит. | Лист: 1 | Листов: 5

МЖКХ РСФСР Гипрокоммунводоканал Ленинградское отделение

| Формат | Зона | Поз. | Обозначение | Наименование | Кол. | Примечание |
|---|---|---|---|---|---|---|
| | | 9 | | Б 5132-3274 УХЛ4 | 1 | |
| | | | | Н1 01 | | |
| | | | | Выключатели | | |
| | | 10 | | АЕ 2056М, К-80А | 1 | QF1 |
| | | 11 | | АЕ 2046М, К-16А | 2 | QF4, QF5 |
| | | | | Реле | | |
| | | 12 | | РПУ2-36020У3Б | 3 | 6-KL2 7-KL2 |
| | | | | ~220 в, 2р. конт. | | 10-KL1 |
| | | 13 | | РПУ2-36200У3Б | 3 | 16-KL1 |
| | | | | ~220 в, 2з. конт. | | KL7 |
| | | | | | | 13KL3 |
| | | 14 | | РПУ2-36220У3Б | 4 | 6KL1 23-1KL1 |
| | | | | ~220 в, 2з+2р. конт. | | 25-1KL1 28-1KL1 |
| | | 15 | | РПУ2-36400У3Б | 1 | KL6 |
| | | | | ~220 в, 4з. конт. | | |
| | | 16 | | РПУ2-М36440У3Б | 2 | KL10 |
| | | | | ~220 в, 4з+4р. конт. | | 23-1KL2 |
| | | 17 | | РКВ11-33-112УХЛ4, ~220 в | 2 | KT2 |
| | | | | 1з+1р. св. вр. 1з+1р. б. выд. вр | | KT3 |

Привязан

Инв. №

| Изм. | Лист | № докум. | Подп. | Дата |
|---|---|---|---|---|

902-1-113.87 ЭМ.33И-3 Лист 2

| Формат | Зона | Поз. | Обозначение | Наименование | Кол. | Примечание |
|---|---|---|---|---|---|---|
| | | 18 | | Блок зажимов | 20 | |
| | | | | Б 324-4П25-В/ВУ3-10 | | |
| | | | | Панель 4 | | |
| | | | | Н2 01 | | |
| | | | | Выключатели | | |
| | | 19 | | А 3736ФУ3 К-/ | 1 | QF2 |
| | | | | Контакторы | | |
| | | 20 | | КТ 6033, ~220 в | 2 | KM1, KM2 |
| | | | | Реле | | |
| | | 21 | | РПУ2-М36620У3Б | 2 | KL1 |
| | | | | ~220 в, 6з+2р. конт. | | KL2 |
| | | | | Переключатели | | |
| | | 22 | | ПКУ3-16-С | 2 | SA1, SA3 |
| | | | | Предохранители | | |
| | | 23 | | ПРС6-П, Iпл.вст.=6А | 2 | Fu1, Fu2 |
| | | 24 | | Блок зажимов | 2 | |
| | | | | Б 324-4П25-В/ВУ3-10 | | |
| | | | | Панель 6 | | |
| | | | | Блоки | | |
| | | 25 | | Б 5130-2674 УХЛ4 | 1 | |
| | | 26 | | Б 5130-/ | 1 | |
| | | 27 | | Б 5437-3074 УХЛ4 | 1 | |
| | | 28 | | Б 5437-3074 ГУХЛ4 | 1 | |

Привязан

Инв. №

| Изм. | Лист | № докум. | Подп. | Дата |
|---|---|---|---|---|

902-1-113.87 ЭМ.33И-3 Лист 3

МФ 2417-08 4

| Инв. № подл | Подпись и дата | Взам. инв. № |
|---|---|---|
| | | |

Копировал 10.1.89 Подп.

| Формат | Зона | Поз | Обозначение | Наименование | Кол | Примечание |
|---|---|---|---|---|---|---|
| | | | | Н3 01 | | |
| | | | | Выключатели | | |
| | | 29 | | АП 50Б 3МТ К-16А | 1 | QF9 |
| | | 30 | | АЕ 2046М. К-10А | 4 | QF10,SF1 |
| | | | | | | ÷SF5 |
| | | 31 | | АЕ 2046М. К-25А | 1 | QF8 |
| | | | | Реле | | |
| | | 32 | | РПУ2-36020У3Б | 1 | 11-KL1 |
| | | | | ~220в. 2р. конт. | | |
| | | 33 | | РПУ2-36220У3Б | 2 | 14-KL3 |
| | | | | ~220в. 2з + 2р. к. | | 21-KL1 |
| | | 34 | | РКВ11-43-112УХЛ4 ~220в | 1 | 21-KT1 |
| | | | | ~220в | | |
| | | 35 | | Блок зажимов | 6 | |
| | | | | Б324-4П25-В/ВУ3-10 | | |
| | | | | Панель 9 | | |
| | | | | Блоки | | |
| | | 36 | | Б 5130-2674УХЛ4 | 3 | |
| | | 37 | | Б 5130-2974ГУХЛ4 | 1 | |
| | | 38 | | Б 5130 - ▱ | 1 | |
| | | 39 | | Б 5130 - 3274 УХЛ4 | 1 | |
| | | 40 | | Б 5437-3074 УХЛ4 | 1 | |
| | | 41 | | Б 5437-3074 ГУХЛ4 | 2 | |
| | | 42 | | Б 5438-3074 ГУХЛ | 2 | |

Привязан

Инв. №

| Изм. | Лист | № докум. | Подп. | Дата |
|---|---|---|---|---|

902-1-113.87 ЭМ.33И-3 Лист 4

Типовой проект 902-1-113.87 Альбом 8

| Формат | Зона | Поз | Обозначение | Наименование | Кол. | Примечание |
|---|---|---|---|---|---|---|
| | | | | Н4 01 | | |
| | | | | Выключатели | | |
| | | 43 | | АЕ 2046М, К-16А | 2 | QF6,QF7 |
| | | 44 | | АЕ 2056М, К-80А | 1 | QF3 |
| | | | | Реле | | |
| | | 45 | | РПУ2-36200У3Б | 2 | KL11 |
| | | | | ~220в, 2з конт. | | 12 |
| | | | | | | |
| | | 46 | | РПУ2-36020У3Б | 5 | 7-KL1<br>12-KL1 |
| | | | | ~220в, 2р. конт. | | 19-KL1<br>25-2KL1 |
| | | | | | | 28-2KL1 |
| | | 47 | | РПУ2-36220У3Б | 3 | KL5<br>15-KL3 |
| | | | | ~220в, 2з + 2р.конт. | | 23-2KL1 |
| | | 48 | | РПУ2-М36440У3Б | 1 | 23-2KL2 |
| | | | | ~220в, 4з + 4р.конт. | | |
| | | 49 | | РП-9, 7з + 7р. ~220в | 2 | KL4<br>KL4-1 |
| | | 51 | | РПУ2-36040У3Б | 1 | KL5-1 |
| | | | | ~220в, 4р.конт. | 21 | |
| | | 52 | | Блок зажимов | | |
| | | | | Б324-4П25-В/ВУ3-10 | | |

Привязан

Инв. №

| Изм. | Лист | № докум. | Подп. | Дата |
|---|---|---|---|---|

902-1-113.87 ЭМ.33И-3 Лист 5

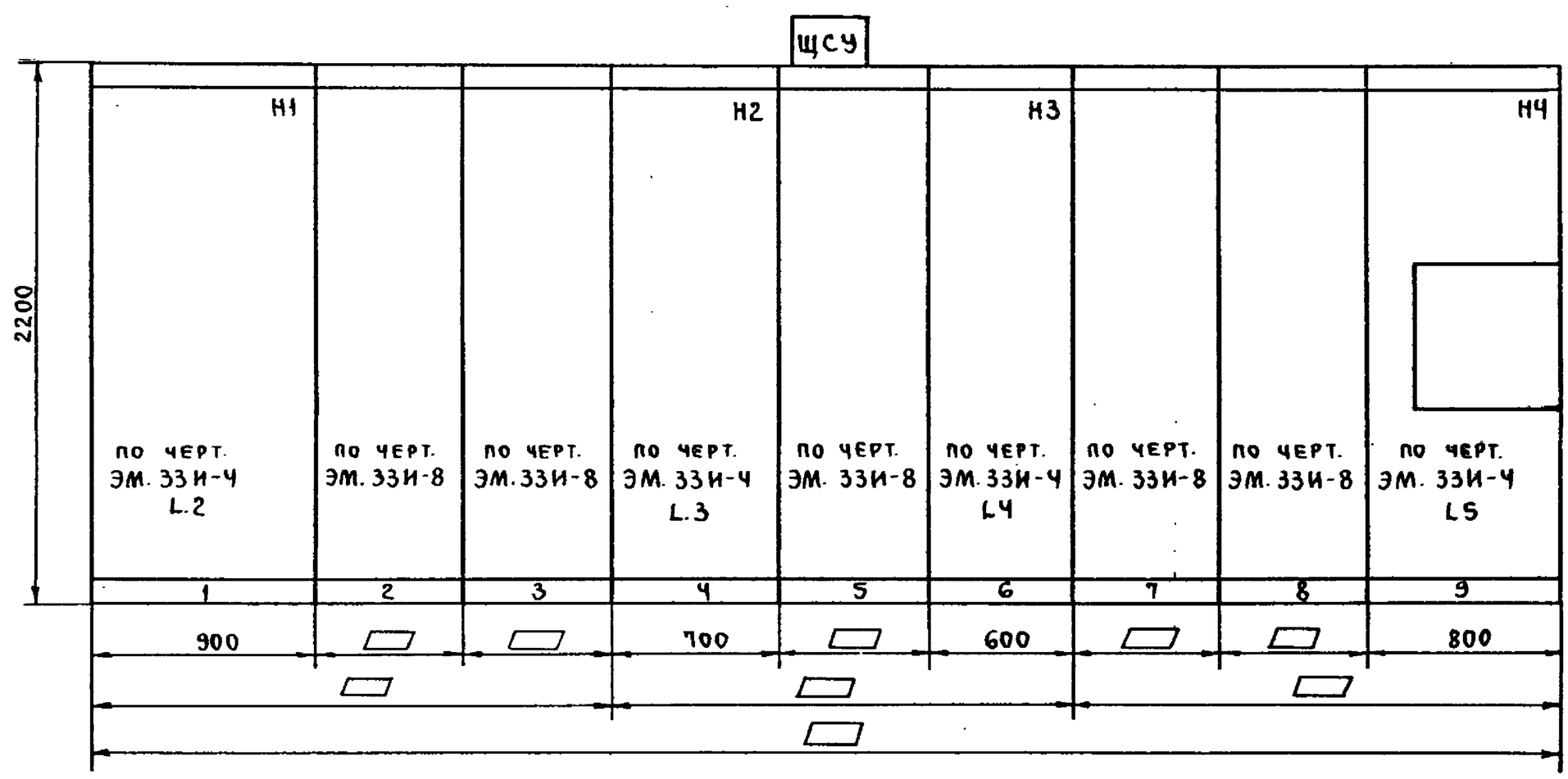


Вид сверху
1:50

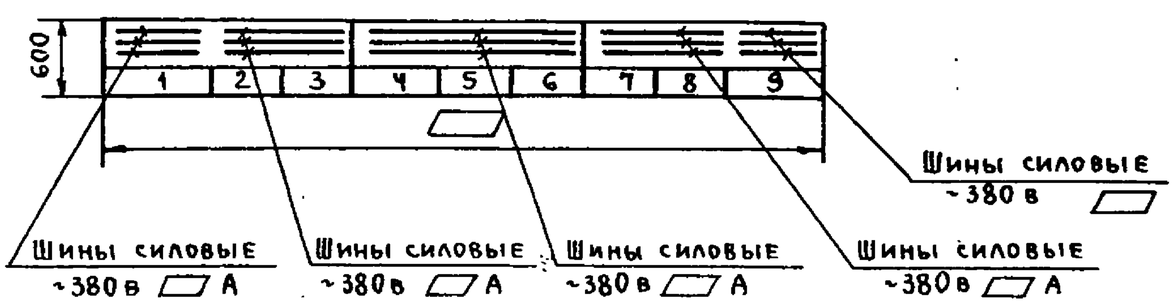


Привязан:

Инв. №

| Изм. | Лист | № докум. | Подп. | Дата |
|---|---|---|---|---|
| Нач.отд. | Попов | Подп. | | |
| Н.контр. | Кудряшов | " | | |
| Гл.спец. | Кудряшов | " | | |
| Рук.гр. | Тарасова | " | | |
| Инж. | Филиппова | " | | |

902-1-113.87 ЭМ.33И-4

Щит станций управления ЩСУ. Чертеж общего вида.

| Лит. | Масса | Масштаб |
|---|---|---|
| | | |

Лист 1 Листов 5

МЖКХ РСФСР
ГИПРОКОММУНВОДОКАНАЛ
Ленинградское отделение

МФ 2417-08 S

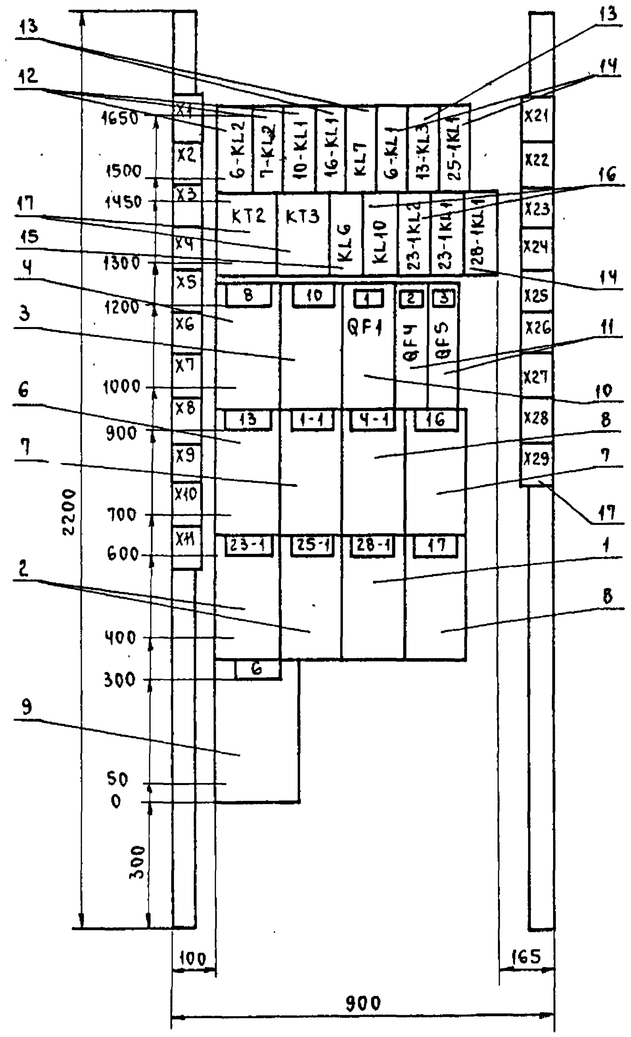


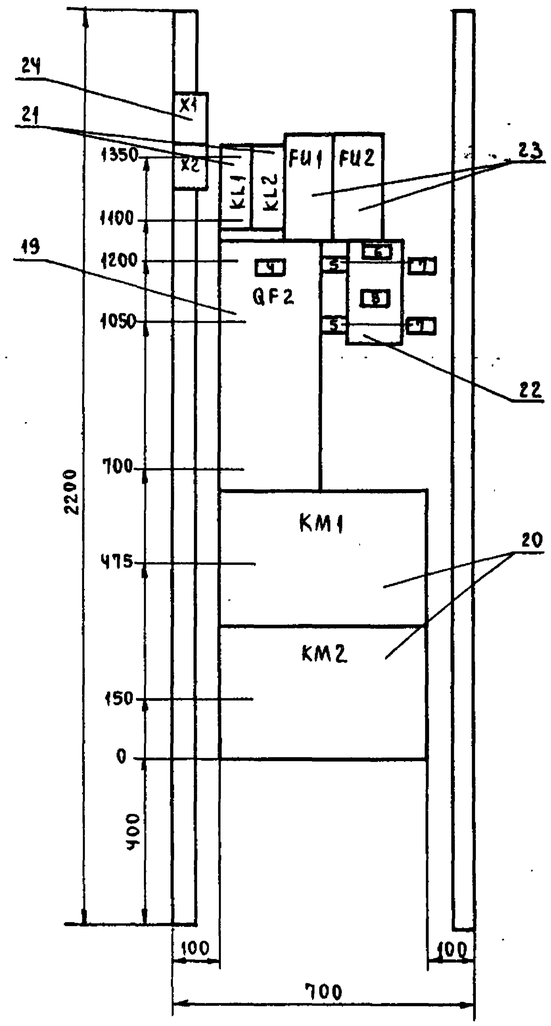


Панель 1 (Набор Н1)

| Привязан | | | | | | | | | | | | |
|---|---|---|---|---|---|---|---|---|---|---|---|---|
| Инв. № | | | | Изм. | Лист | № докум. | Подп. | Дата | 902-1-113.87 ЭМ.33И-4 | | | Лист 2 |

Пров. Жаб 10.1.89 г. Кон. Шмр

Панель 4 (Набор Н2)

| Привязан | | | | | | | | | | | | |
|---|---|---|---|---|---|---|---|---|---|---|---|---|
| Инв. № | | | | Изм. | Лист | № докум. | Подп. | Дата | 902-1-113.87 ЭМ.33И-4 | | | Лист 3 |

Инв. № подл. | Подпись и дата | Взам. инв. №

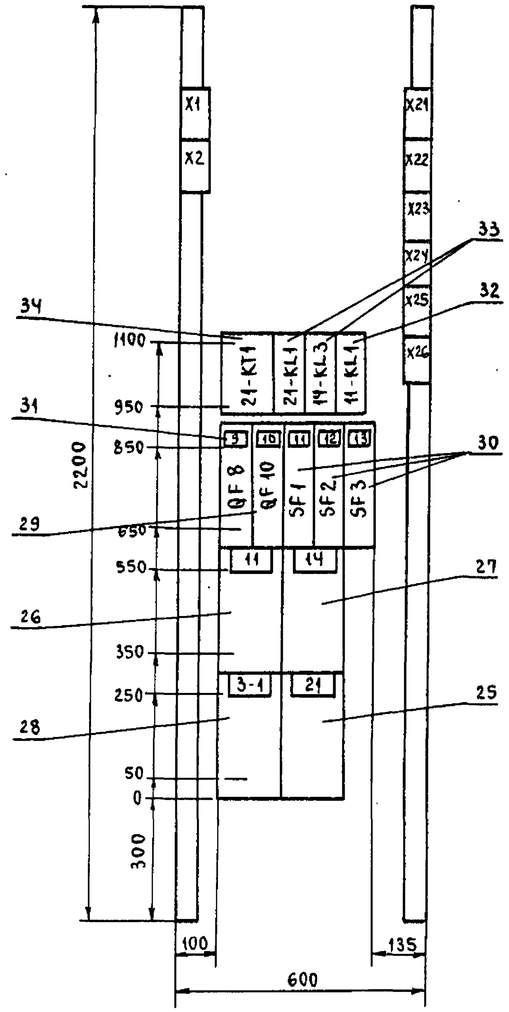


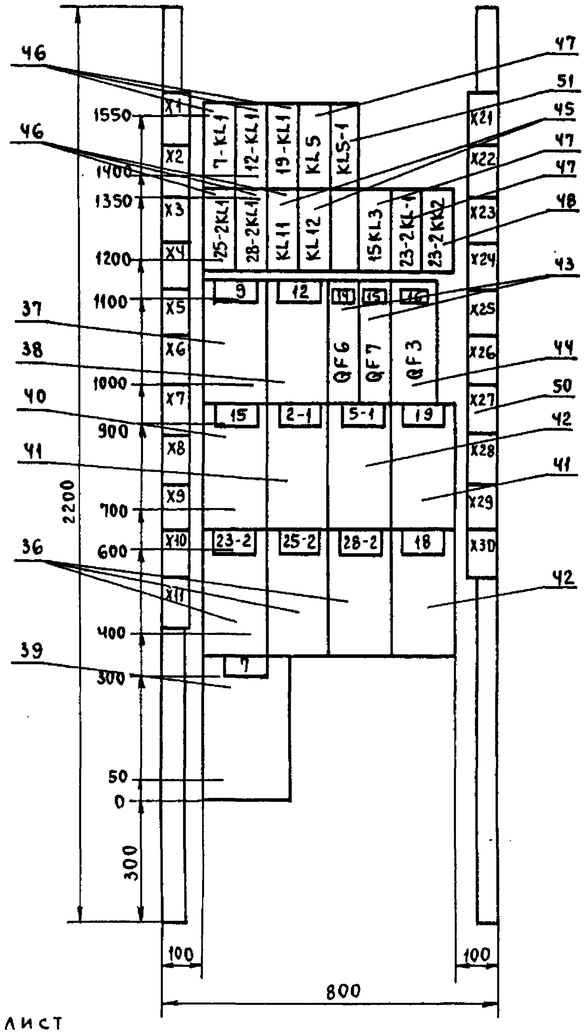


Поворотный лист

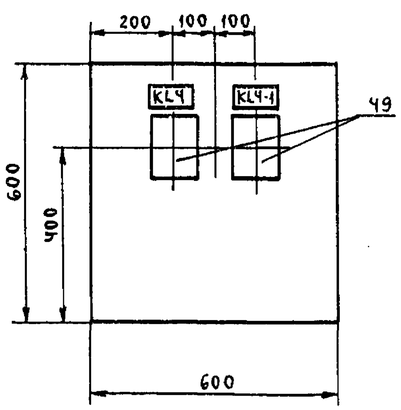


Панель 6 (Набор Н3)

Панель 9 (Набор Н4)

| | | | | | | | | | |
|---|---|---|---|---|---|---|---|---|---|
| Привязан | | | | | | | | | |
| Инв. № | | | | Изм. | Лист | № докум. | Подп. | Дата | |
| | | | | 902-1-113.87 | | | ЭМ.33И-4 | | Лист 4 |
| Привязан | | | | | | | | | |
| Инв. № | | | | Изм. | Лист | № докум. | Подп. | Дата | |
| | | | | 902-1-113.87 | | | ЭМ.33И-4 | | Лист 5 |

Инв. № подл. | Подпись и дата | Взам. инв. №

Пров. Исаев 10.1.89г Кон. Шмиг

| Панель | Надпись | Поз обозначение | Место надписи | Текст | Кол | Вид шрифта | Заготовка |
|---|---|---|---|---|---|---|---|
| | | | | Панель 1 | | | |
| | | | Табличка | 6-KL2 | 1 | | |
| | | | — " — | 17-KL2 | 1 | | |
| | | | — " — | 10-KL1 | 1 | | |
| | | | — " — | 16-KL1 | 1 | | |
| | | | — " — | KL7 | 1 | | |
| | | | — " — | 6-KL1 | 1 | | |
| | | | — " — | 13-KL3 | 1 | | |
| | | | — " — | 25-1KL1 | 1 | | |
| | | | — " — | KT2 | 1 | | |
| | | | — " — | KT3 | 1 | | |
| | | | — " — | KL6 | 1 | | |
| | | | — " — | KL10 | 1 | | |
| | | | — " — | 23-1KL2 | 1 | | |
| | | | — " — | 23-1KL1 | 1 | | |
| | | | — " — | 28-1KL1 | 1 | | |
| | | | — " — | 8-Дренажный насос | 1 | | |
| | | | — " — | 10-решетка дробилки | 1 | | |
| | 1 | QF1 | — " — | Питание I секции | 1 | | |
| | 2 | QF4 | — " — | Рабочее освещение | 1 | | |
| | 3 | QF5 | — " — | Таль 31 | 1 | | |

Привязан

Инв. №

| Изм | Лист | № докум. | Подпись | Дата |
|---|---|---|---|---|
| Нач. отд | Попов | Подпись | | |
| Н. контр | Кудряшов | " | | |
| Гл. спец. | Кудряшов | " | | |
| Рук. гр. | Тарасова | " | | |
| Инж | Филиппова | " | | |

902-1-113.87 ЭМ.33И-5

Щит станции управления ЩСУ. Перечень надписей

| Лит. | Лист | Листов |
|---|---|---|
| | 1 | 4 |

МЖКХ РСФСР ГИПРОКОММУНВОДОКАНАЛ Ленинградское отделение

| Панель | Надпись | Поз обозначение | Место надписи | Текст | Кол. | Вид шрифта | Заготовка |
|---|---|---|---|---|---|---|---|
| | | | — " — | 13-затвор | 1 | | |
| | | | — " — | 1-1, 4-1-задвижка | 2 | | |
| | | | — " — | 16-задвижка | 1 | | |
| | | | — " — | 23-1-вентилятор П3 | 1 | | |
| | | | — " — | 25-1-вентилятор В1 | 1 | | |
| | | | — " — | 28-1-вентилятор В3 | 1 | | |
| | | | — " — | 17-задвижка | 1 | | |
| | | | — " — | 6-насос техн. воды | 1 | | |
| | | | | Панель 4 | | | |
| | | | Табличка | KL1 | 1 | | |
| | | | — " — | KL2 | 1 | | |
| | | | — " — | Fи1 | 1 | | |
| | | | — " — | Fи2 | 1 | | |
| | 4 | QF2 | — " — | Питание II секции | 1 | | |
| | 5 | SA1, SA3 | — " — | Опроб. | 2 | | |
| | 6 | SA1 | — " — | Подкл. III секции шин KT | 1 | | |
| | 7 | SA1, SA3 | — " — | Авт. | 2 | | |
| | 8 | SA3 | — " — | Подкл. III секции шин KO II | 1 | | |
| | | | — " — | KM1 | 1 | | |
| | | | — " — | KM2 | 1 | | |
| | | | | Панель 6 | | | |
| | | | Табличка | 21-KT1 | 1 | | |
| | | | — " — | 21-KL1 | 1 | | |
| | | | — " — | 14-KL3 | 1 | | |
| | | | — " — | 11-KL1 | 1 | | |

Привязан

Инв. №

| Изм | Лист | № докум | Подп. | Дата |
|---|---|---|---|---|

902-1-113.87 ЭМ.33И-5 Лист 2

| Панель | Надпись | Поз обозначение | Место надписи | Текст | Кол | Вид шрифта | Заготовка |
|---|---|---|---|---|---|---|---|
| | 9 | QF8 | — " — | Автомат QF9 | 1 | | |
| | 10 | QF10 | — " — | Аварийное освещение | 1 | | |
| | 11 | SF1 | — " — | Общие цепи насосов | 1 | | |
| | 12 | SF2 | — " — | Схема сигнализации | 1 | | |
| | 13 | SF3 | — " — | Питание КИП | 1 | | |
| | | | — " — | 11-решетка дробилка | 1 | | |
| | | | — " — | 14-затвор | 1 | | |
| | | | — " — | 3-1-задвижка | 1 | | |
| | | | — " — | 21-вентилятор П1 | 1 | | |
| | | | | Панель 9 | | | |
| | | | Табличка | 7KL1 | 1 | | |
| | | | — " — | 12KL1 | 1 | | |
| | | | — " — | 19KL1 | 1 | | |
| | | | — " — | KL5 | 1 | | |
| | | | — " — | KL5-1 | 1 | | |
| | | | — " — | 25-2KL1 | 1 | | |
| | | | — " — | 28-2KL1 | 1 | | |
| | | | — " — | KL11 | 1 | | |
| | | | — " — | KL12 | 1 | | |
| | | | — " — | KL8 | 1 | | |
| | | | — " — | 15KL3 | 1 | | |
| | | | — " — | 23-2KL1 | 1 | | |
| | | | — " — | 23-2KL2 | 1 | | |
| | | | — " — | 9-дренажный насос | 1 | | |
| | | | — " — | 12-решетка дробилки | 1 | | |

Привязан

Инв. №

| Изм | Лист | № докум | Подпись | Дата |
|---|---|---|---|---|

902-1-113.87 ЭМ.33И-5 Лист 3

| Панель | Надпись | Поз. обозначение | Место надписи | Текст | Кол | Вид шрифта | Заготовка |
|---|---|---|---|---|---|---|---|
| | 14 | QF6 | — " — | Ящик 32Q | 1 | | |
| | 15 | QF7 | — " — | Ящик 33Q | 1 | | |
| | 16 | QF3 | — " — | Питание II секции | 1 | | |
| | | | — " — | 2-1, 5-1, -задвижка | 2 | | |
| | | | — " — | 19-задвижка | 1 | | |
| | | | — " — | 23-2-вентилятор П3 | 1 | | |
| | | | — " — | 25-2-вентилятор В2 | 1 | | |
| | | | — " — | 28-2-вентилятор В3 | 1 | | |
| | | | — " — | 18-задвижка | 1 | | |
| | | | — " — | 7-Насос техн. воды | 1 | | |

Привязан

Инв. №

| Изм | Лист | № докум. | Подпись | Дата |
|---|---|---|---|---|

902-1-113.87 ЭМ.33И-5 Лист 4

Инв. № подл. | Подпись и дата | Взам. инв. №

МФ 2417-08 8

| Инв. № подл. | Подпись и дата | Взам. инв. № |
|---|---|---|
| | | |

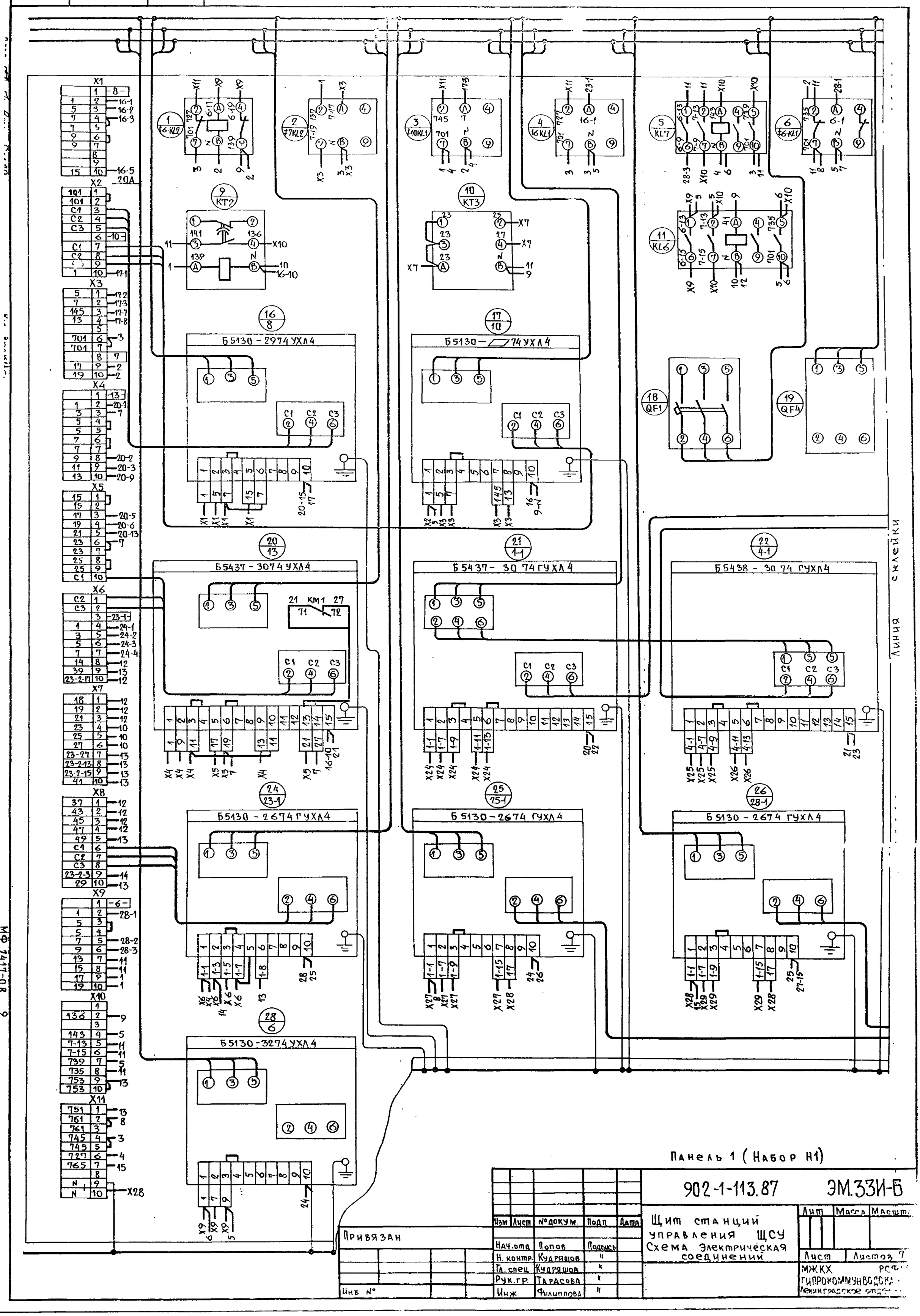


Панель 1 (Набор Н1)

| Изм. | Лист | № докум. | Подп. | Дата | 902-1-113.87 ЭМ.33И-Б | | |
|---|---|---|---|---|---|---|---|
| | | | | | Щит станций управления ЩСУ. Схема электрическая соединений | Лит. | Масса | Масштаб |
| Нач.отд. | | Попов | Подпись | | | | |
| Н. контр. | | Кудряшов | " | | | Лист | Листов 7 |
| Гл. спец. | | Кудряшов | " | | | МЖКХ РСФСР ГИПРОКОММУНВОДОКАНАЛ Ленинградское отделение | |
| Рук. гр. | | Тарасова | " | | | | |
| Инж. | | Филиппова | " | | | | |

МФ 2417-08 6

| Инв. № подл. | Подп. и дата | Взам. инв. № |
|---|---|---|
| | | |

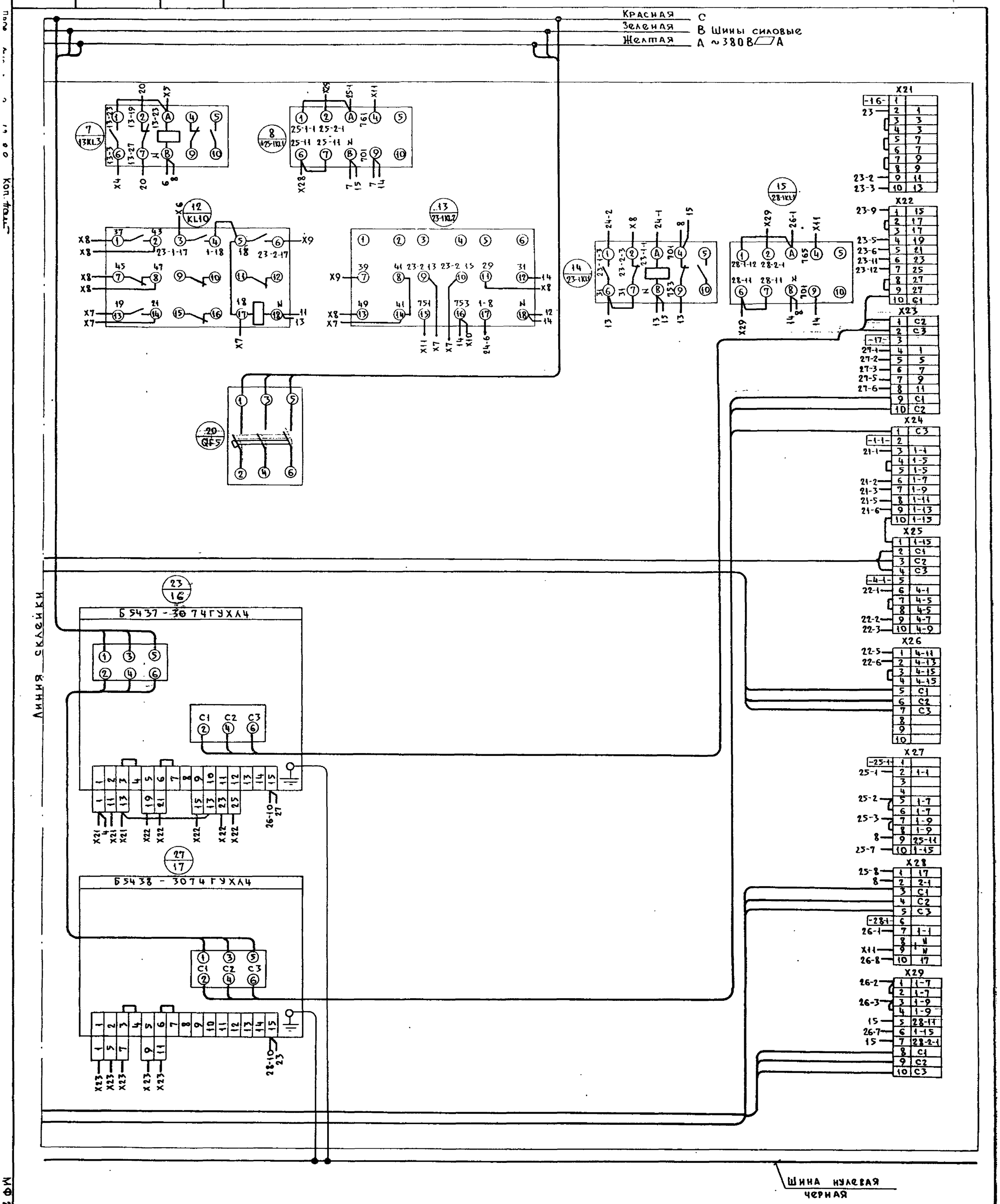


Привязан

Инв. №

| Изм. | Лист | № докум. | Подп. | Дата |
|---|---|---|---|---|

Панель 1 (набор Н1)

902-1-113.87 ЭМ.33И-6

Лист 2

| Инв. № подл | Подпись и дата | Взам. инв. № |
|---|---|---|
| | | |

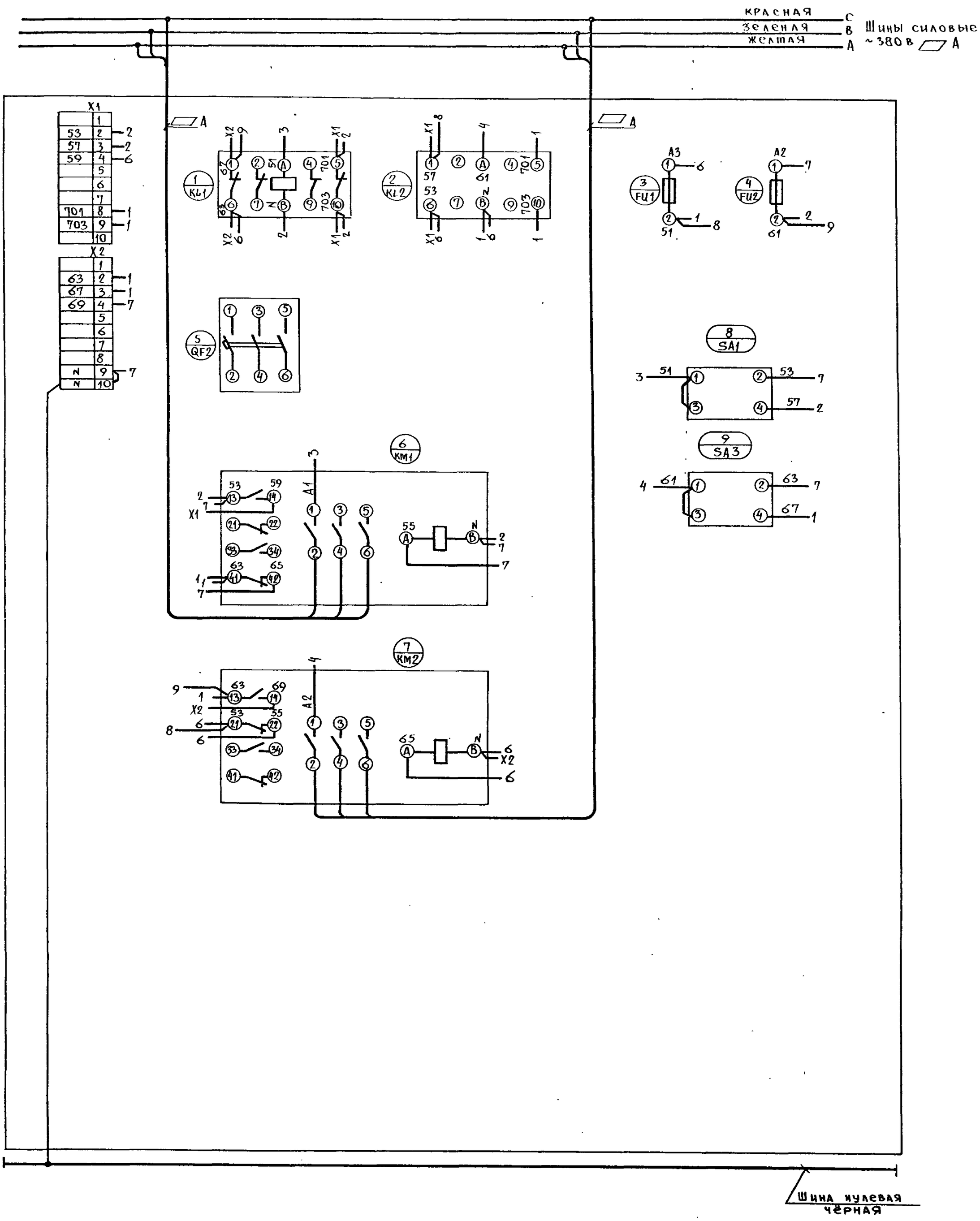


Панель 4 (Набор Н2)

| Привязан | | | | | | | | | | |
|---|---|---|---|---|---|---|---|---|---|---|
| Инв № | | | | Изм | Лист | № докум | Подпись | Дата | 902-1-113.87 ЭМ.33И-6 | Лист 3 |

Перв. примен. 1089/10

Кат. Разраб.

МФ2417-08 11

| Инв. № подл | Подпись и дата | Взам. инв. № |
|---|---|---|
| | | |

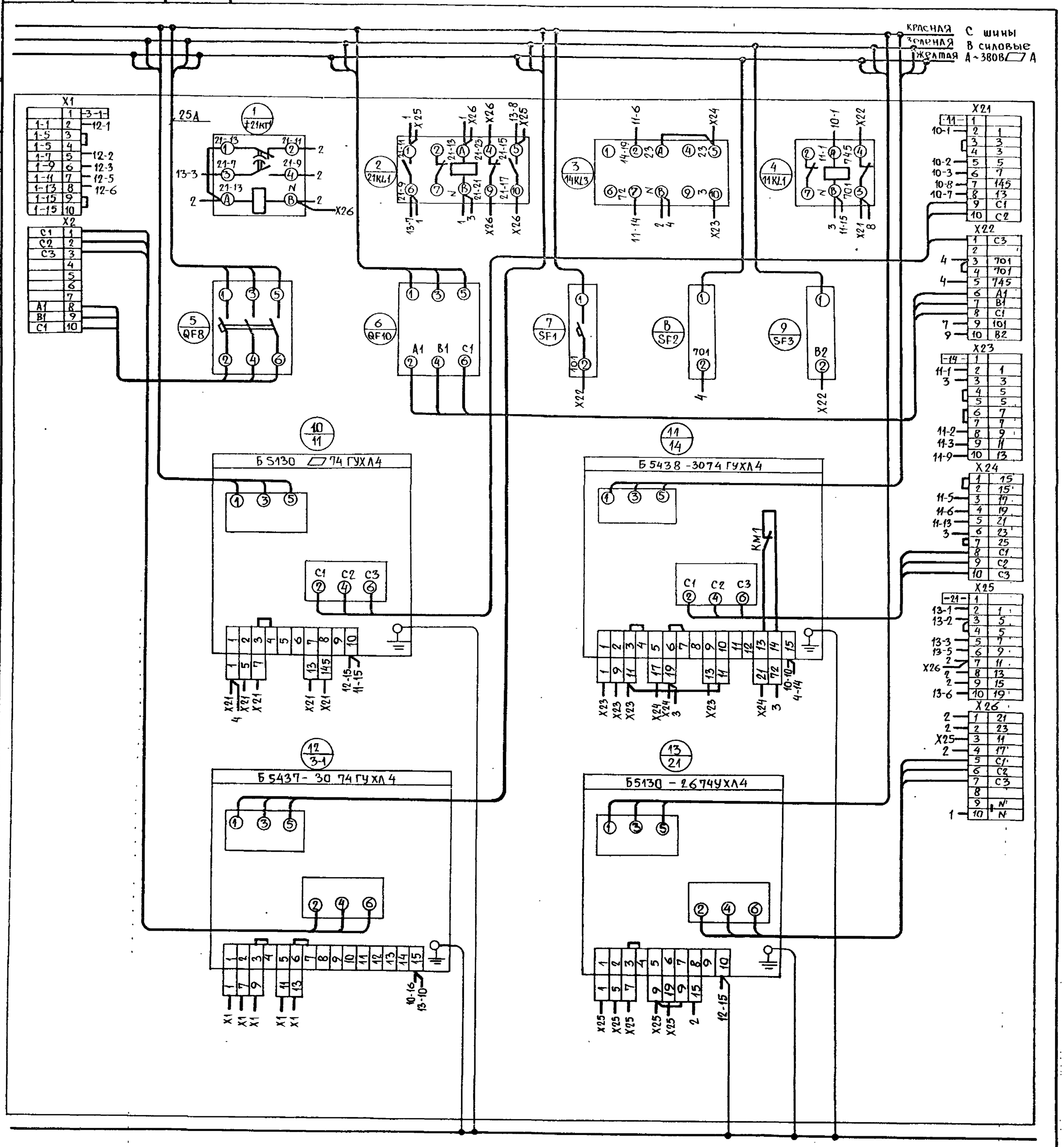


Панель 6 (Набор 113)

| Привязан | | | | | | | | | 902-1-113.87 ЭМ.33И-Б | Лист 4 |
|---|---|---|---|---|---|---|---|---|---|---|
| Инв. № | | | | Изм | Лист | № докум. | Подп | Дата | | |

| Инв № подл | Подп. и дата | Взам инв № |
|---|---|---|
| | | |

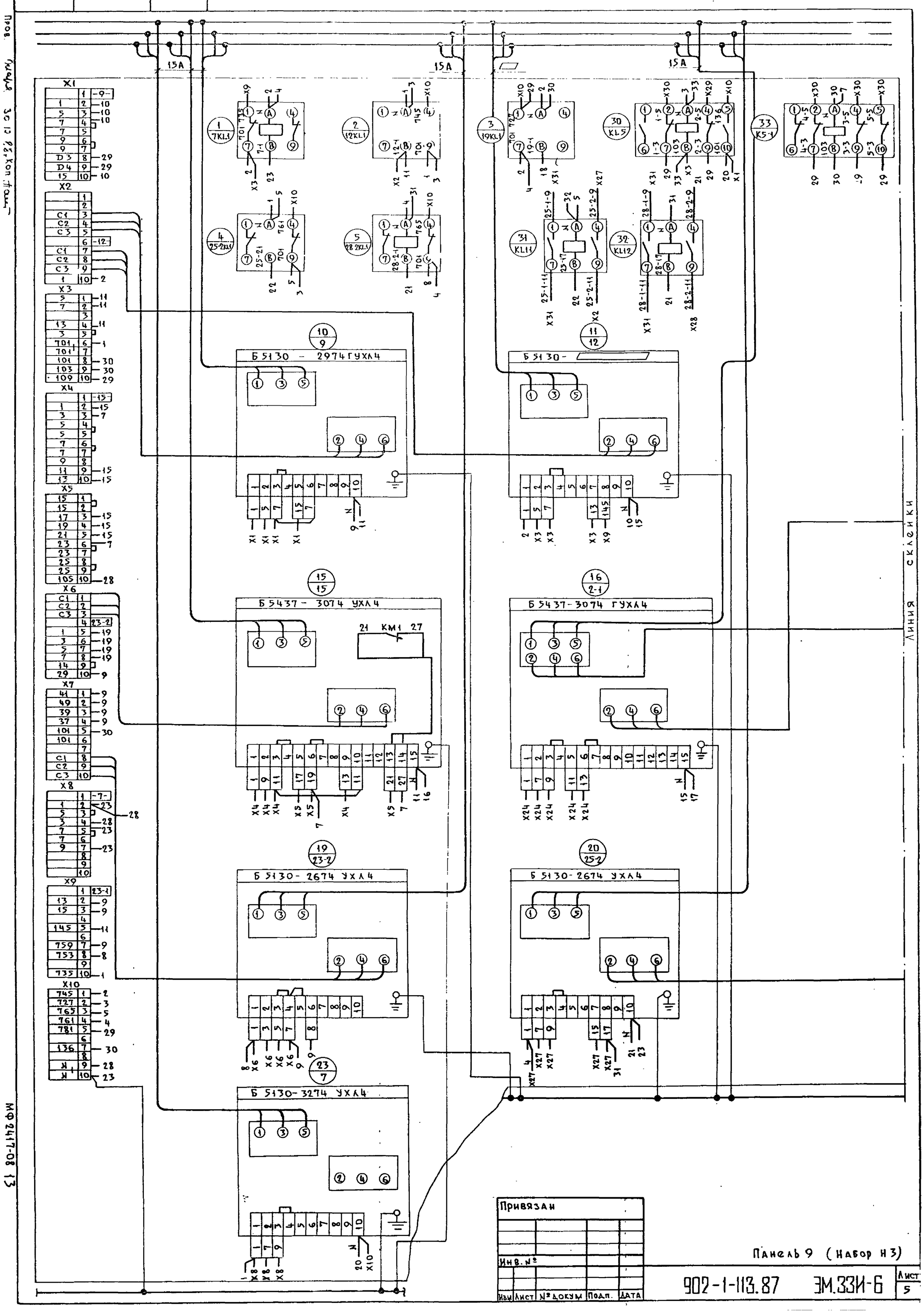

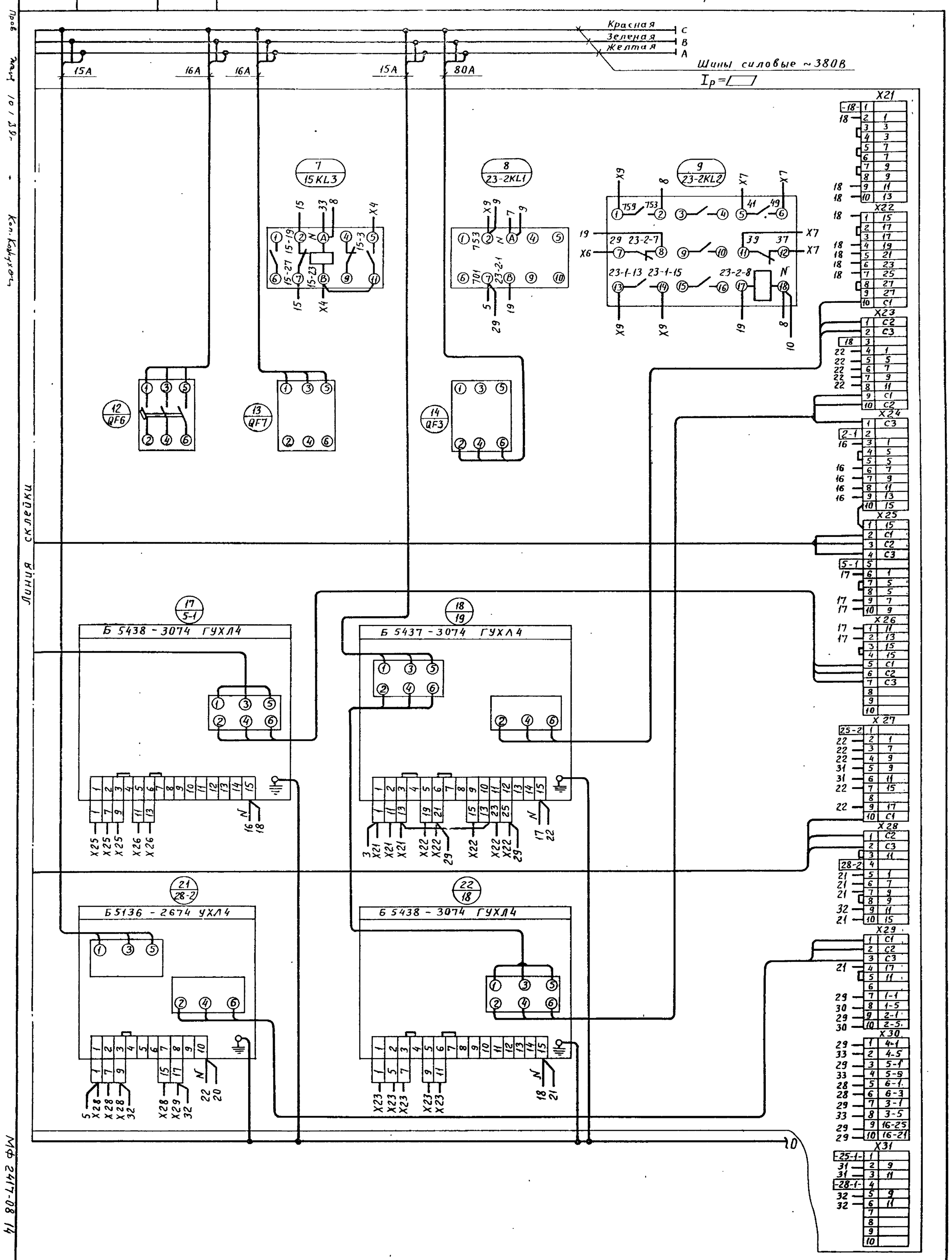


Привязан

Инв. №

Изм | Лист | № докум | Подпись | Дата

Панель 9 (Набор Н4)

902-1-113.87 ЭМ.33И-6

Лист 6

Инв. № подл. | Подпись и дата | Взам. инв. №

Пров. Гладкий 30.12.88 Кон. фонд

Поворотный лист

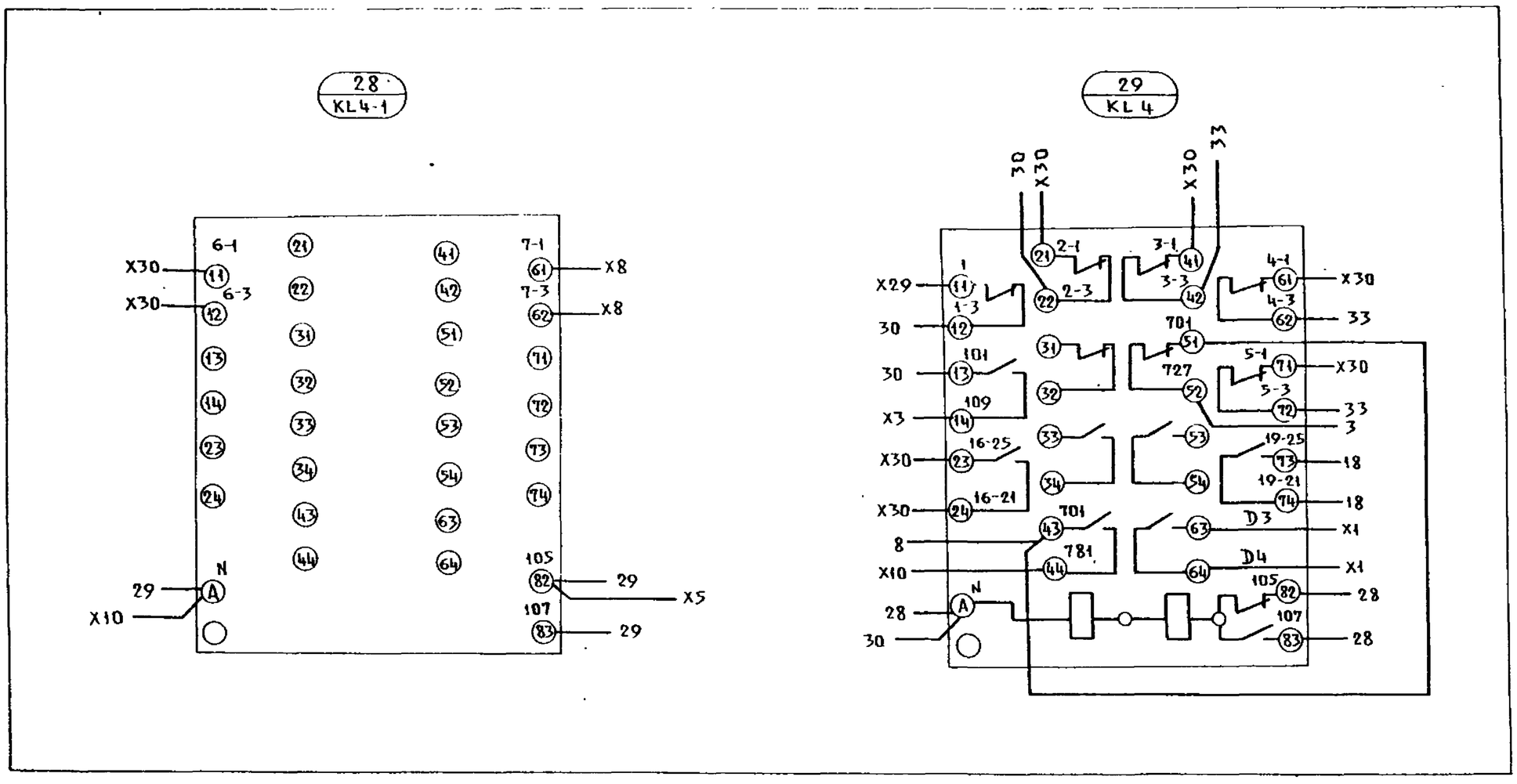


| Привязан | | | |
|---|---|---|---|
| | | | |
| Инв. № | | | |
| Изм | Лист | № докум. | Подп. | Дата |

Панель 9 (набор Н4)

902-1-113.87 ЭМ.33И-6 Лист 7

Инв. № подл. | Подп. и дата | Взам. инв. №

| Формат | Зона | Поз. | Обозначение | Наименование | Кол. | Примечание |
|---|---|---|---|---|---|---|
| | | | | Документация | | |
| | | | | | | |
| | | | | Чертеж общего вида | | |
| | | | | Схема электрическая соединений | | |
| | | | | Перечень надписей | | |
| | | | | | | |
| | | | | | | |
| | | | | | | |
| | | | | Сборочные единицы | | |
| | | | | | | |
| | | | | Блоки: | | |
| | | 1 | | Б 5130- | 1 | |
| | | | | | | |
| | | | | | | |

| Привязан | | | |
|---|---|---|---|
| | | | |
| Инв. № | | | |
| Изм | Лист | № докум. | Подп. | Дата |

902-1-113.87 ЭМ.33И-7

| | | | | |
|---|---|---|---|---|
| Изм | Лист | № докум | Подп. | Дата |
| Нач.отд. | Попов | | | |
| Н.контр. | Кудряшов | | | |
| Гл.спец. | Кудряшов | | | |
| Рук.гр. | Тарасова | | | |
| Инж. | Филиппова | | | |

Щит станций управления ЩСУ. Панель 1 ПУ (2ПУ) Технические данные аппаратов

| Лит. | Лист | Листов |
|---|---|---|
| | | 1 |

МЖКХ РСФСР ГИПРОКОММУНВОДОКАНАЛ Ленинградское отделение

Инв. № подл. | Подп. и дата | Взам. инв. №

| Инв № подл | Подпись и дата | Взам. инв № |
|---|---|---|
| | | |

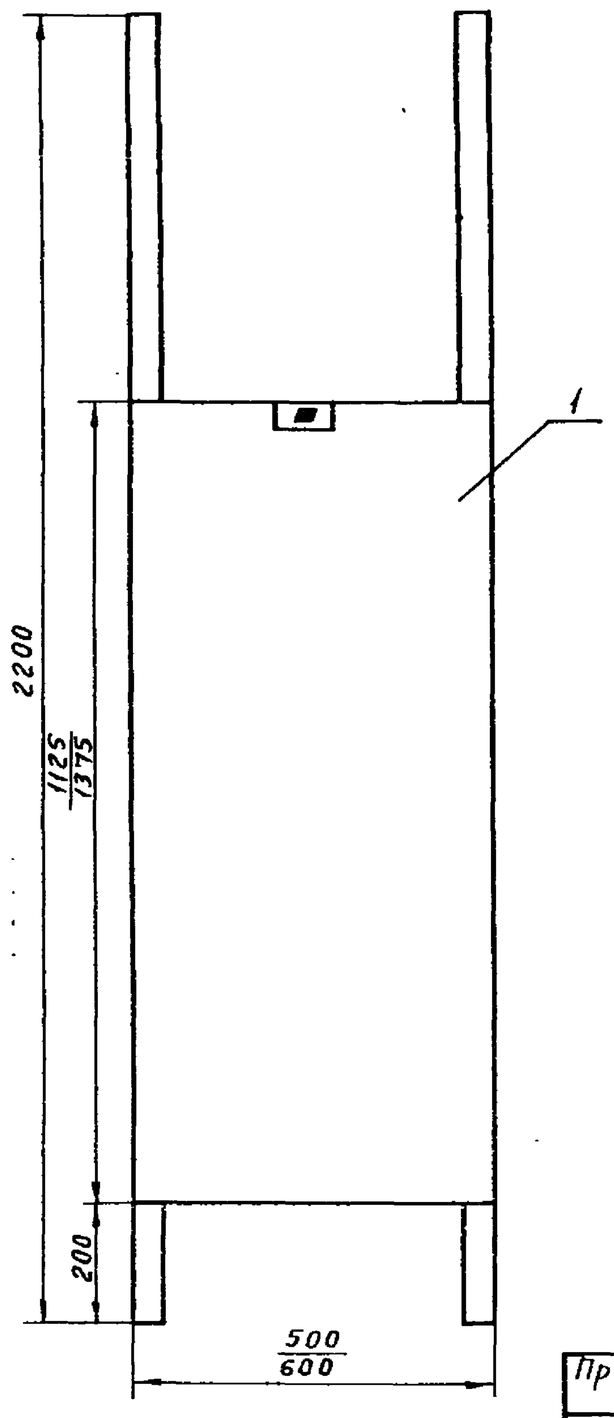


Знак — ■ — заменяется

| Пан. 2 | Пан. 3 | Пан. 5 | Пан. 7 | Пан. 8 |
|---|---|---|---|---|
| 1 | 4 | 3 | 2 | 5 |

Размеры: в числителе для Б 5130-4374 УХЛ4
в знаменателе для Б 5130-4474 УХЛ4

| Изм. | Лист. | № докум. | Подп. | Дата |
|---|---|---|---|---|
| Нач. отд. | | Попов | Подп. | |
| Н. контр. | | Кудряшов | " | |
| Гл. спец. | | Кудряшов | " | |
| Рук. гр. | | Тарасова | " | |
| Инж. | | Филиппова | " | |

Привязан

Инв. №

902-1-113.87 ЭМ33И-8

Щит станций управления ЩСУ. Панель 1ПУ (2ПУ)
Чертеж общего вида

| Лит | Масса | Масштаб |
|---|---|---|
| | | |

Лист | Листов 1

МЖКХ РСФСР
ГИПРОКОММУНВОДОКАНАЛ
Ленинградское отделение

Пров. Жидр 10.1.89г.
Кон. Бокуся

| Панель | Надпись | Поз. обозначение | Место надписи | Текст | Кол. | Вид шрифта | Заготовка |
|---|---|---|---|---|---|---|---|
| | | | | Панель 2 | | | |
| | | | Табличка | 1 - Насос | 1 | | |
| | | | | Панель 3 | | | |
| | | | Табличка | 2 - Насос | 1 | | |
| | | | | Панель 5 | | | |
| | | | Табличка | 3 - Насос | 1 | | |
| | | | | Панель 7 | | | |
| | | | Табличка | 4 - Насос | 1 | | |
| | | | | Панель 8 | | | |
| | | | Табличка | 5 - Насос | 1 | | |

Привязан

Инв. №

| Изм | Лист | № докум | Подпись | Дата |
|---|---|---|---|---|
| Нач. отд | | Попов | Подп. | |
| Н контр | | Кудряшов | " | |
| Гл. спец | | Кудряшов | " | |
| Рук гр | | Тарасова | " | |
| Инж | | Филиппова | " | |

902-1-113.87 ЭМ33И-9

Щит станций управления ЩСУ Панель 1ПУ (2ПУ)
Перечень надписей

| Лит | Лист | Листов |
|---|---|---|
| | | 1 |

МЖКХ РСФСР
ГИПРОКОММУНВОДОКАНАЛ
Ленинградское отделение

МФ 2417-08 16

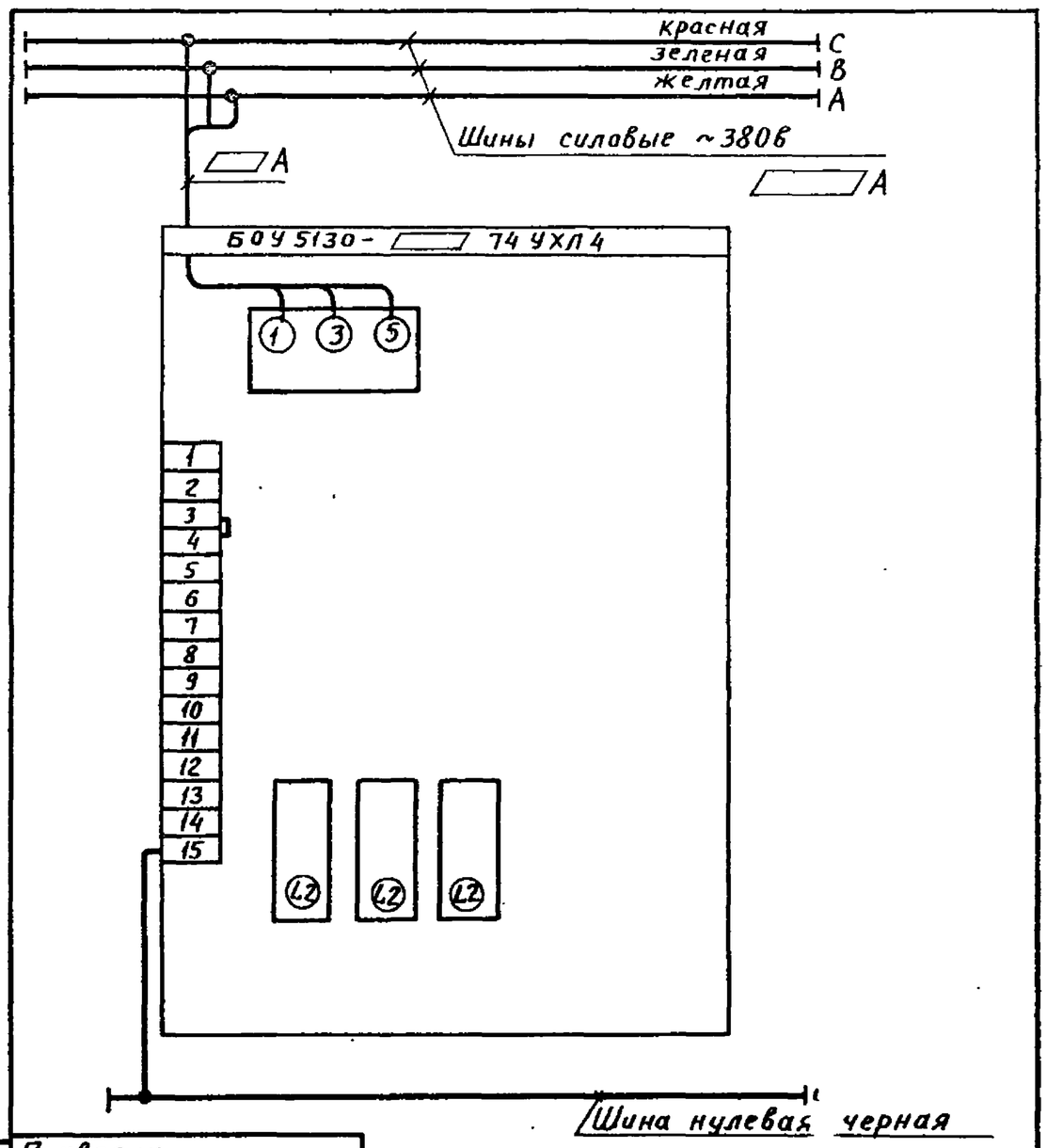


Привязан

Инв. №

| Изм | Лист | № докум | Подп. | Дата |
|---|---|---|---|---|
| Нач. отд. | | Попов | Подп | |
| Н. контр. | | Кудряшов | " | |
| Гл. спец. | | Кудряшов | " | |
| Рук. гр | | Тарасова | " | |
| Инж | | Филиппова | " | |

902-1-113.87 ЭМ33И-10

Щит станций управления ЩСУ. Панель 1ПУ (2ПУ)
Схема электрическая соединений

| Лит. | Масса | Масштаб |
|---|---|---|
| | | |

Лист | Листов 1

МЖКХ РСФСР
ГИПРОКОММУНВОДОКАНАЛ
Ленинградское отделение

| Форм | Зона | Поз. | Обозначение | Наименование | Кол. | Примечание |
|---|---|---|---|---|---|---|
| | | | | Документация | | |
| | | | | Чертеж общего вида | | |
| | | | | Схема электрическая соединений | | |
| | | | | Перечень надписей | | |
| | | | | Сборочные единицы | | |
| | | | | Н1 01 | | |
| | | | | Реле: | | |
| | | 1 | | РПУ2-36220У3Б ~220В, 2з+2р конт. | 4 | 4KL1÷ 4KL3, 1-KL2 |
| | | 2 | | РПУ2-М36440У3Б ~220В, 4з+4р. конт. | 1 | 1-KL1 |
| | | 3 | | РКВ-11-33-122УХЛ4 ~220В | 1 | 4KT1 |
| | | 4А | | РКВ11-33-112УХЛ4 220В ~220В | 4 | 1KT2, 1KT3 4KT2, 4KT3 |

Привязан

Инв. №

| Изм | Лист | № док. | Подп. | Дата |
|---|---|---|---|---|
| Нач.отд. | Попов | | | |
| Н.контр. | Кудряшов | | | |
| Гл.спец. | Кудряшов | | | |
| Рук.гр. | Тарасова | | | |
| Инж. | Филиппова | | | |

902-1-113.87 ЭМ.33И-11

Щит управления и сигнализации ЩУС, технические данные аппаратов

Лит. | Лист 1 | Листов 6

МЖКХ РСФСР ГИПРОКОММУНВОДОКАНАЛ Ленинградское отделение

Взам.инв.№ | Подп. и дата | Инв.№ подл.

| Форм | Зона | Поз. | Обозначение | Наименование | Кол. | Примечание |
|---|---|---|---|---|---|---|
| | | 4 | | Блок зажимов Б324-4П25-В/ВУ3-10 | 18 | |
| | | | | Дверь Н51 01 | | |
| | | | | Переключатели: | | |
| | | 5 | | УП5313-С62 | 1 | 1-SA1 |
| | | 6 | | УП5312-Ф343 | 1 | 4-SA3 |
| | | 7 | | УП5312-С45 | 1 | 6-SA1 |
| | | 8 | | УП5313-С70 | 1 | 10-SA2 |
| | | 9 | | УП5311-С225 | 1 | 16-SA1 |
| | | | | Кнопки | | |
| | | 10 | | КЕ-011, ч. исп.4 1з конт. „пуск" | 4 | 1SB1 4SB5 16SB4 16SB6 |
| | | 11 | | КЕ011, к. исп.5 1р. „стоп" | 3 | 1SB3, 4SB6 16SB1 |
| | | | | Вольтметр | | |
| | | 12 | | М381, 0-600В, кл.1,5 | 1 | 1-PV |
| | | | | Амперметр | | |
| | | 13 | | Э365-1, шкала 0-400А кл.1,5 | 2 | 1-PA 4-PA |
| | | | | Счетчик моточасов | | |
| | | 14 | | СВН-2, Рср. = 2 Вт. | 2 | 1-PT 4-PT |

Привязан:

Инв. №

| Изм | Лист | № док. | Подп. | Дата |
|---|---|---|---|---|

902-1-113.87 ЭМ.33И-11 Лист 2

| Форм | Зона | Поз. | Обозначение | Наименование | Кол. | Примечание |
|---|---|---|---|---|---|---|
| | | | | Арматура сигнальная | | 1-1HLR 4-1HLR |
| | | 15 | | АС12011У2, ~220В | 5 | 6HLR, 19HLR 13HLR |
| | | 16 | | АС12013У2, ~220В | 4 | 1-1HLG |
| | | | | | | 13HLG 114-1HLG-19HLG |
| | | 17 | | АС12014У2, ~220В | 1 | 13HLV |
| | | | | Панель 2 | | |
| | | | | Н2 01 | | |
| | | | | Реле: | | |
| | | 18А | | РПУ2-36200 | 4 | KL14÷ |
| | | | | У3Б ~220В, 2з конт. | | KL17 |
| | | 18 | | РПУ2-36020У3Б ~220В, 2р конт. | 1 | 9KL1 |
| | | 19 | | РПУ2-36220У3Б ~220В, 2з+2р конт. | 4 | 8KL1 3KL1÷ 3KL3 |
| | | 20 | | РПУ2-36400У3Б ~220В, 4з конт. | 2 | KL8 KL9 |
| | | 20А | | РКВ11-33-222УХЛ4 ~220В | 1 | KT1 |
| | | 21 | | РКВ11-33-122УХЛ ~220В | 1 | 3KT1 |
| | | 21А | | РКВ11-33-112УХЛ4, ~220В | 2 | 3KT2 3KT3 |
| | | 22 | | РКВ11-33-212УХЛ4 ~220В | 1 | KT4 |
| | | 23 | | ВЛ40УХЛ4 U~220В имп.1÷40С, пауза1÷10С | 1 | KT5 |
| | | 23А | | ВЛ56УХЛ4(1÷10)~220В, 50Гц | 1 | KT6 |

Привязан

Инв. №

| Изм | Лист | № док. | Подп | Дата |
|---|---|---|---|---|

902-1-113.87 ЭМ.33И-11 Лист 3

МФ 2417-08 17

| Форм | Зона | Поз. | Обозначение | Наименование | Кол. | Примечание |
|---|---|---|---|---|---|---|
| | | 25 | | Трансформатор ОСМ-0,1У3~220/24В | 1 | ТУ |
| | | 26 | | Резистор: ПЭВР-100, 100Вт, 4700ом | 1 | R |
| | | | | Диоды | | |
| | | 27 | | D246Б, Ув-5А Uобр = 400В | 4 | VD1÷ VD4 |
| | | 28 | | Блок зажимов Б324-4П25-В/ВУ3-10 | 18 | |
| | | | | Дверь: Н52 01 | | |
| | | | | Реле | | |
| | | 29 | | РЭУ11-11-45052-40У3 Iср. = 0,225 А | 16 | KH1÷ KH16 |
| | | | | Переключатель | | |
| | | 30 | | УП5311-И25 | 1 | SA1 |
| | | 31 | | УП5312-Ф343 | 1 | 3-SA3 |
| | | 32 | | УП5314-С186У3 | 1 | SA2 |
| | | 33 | | УП5313-С70 | 1 | 11SA2 |
| | | | | Кнопки | | |
| | | 34 | | КЕ011, 4. исп.4 1з. „пуск" | 3 | SB1, SB2 3SB5 |
| | | 35 | | КЕ011, к. исп.5 1р. „стоп" | 1 | 3SB6 |

Привязан:

Инв. №

| Изм | Лист | № док. | Подп | Дата |
|---|---|---|---|---|

902-1-113.87 ЭМ.33И-11 Лист 4

| Инв. № подл. | Подпись и дата | Взам. инв. № |
|---|---|---|
| | | |

| Форм. | Зона | Поз. | Обозначение | Наименование | Кол. | Примечание |
|---|---|---|---|---|---|---|
| | | | | Арматура светосигнальная | | |
| | | 36 | | АС12011У2, ~220В | 2 | 3-1HLR 14-HLR |
| | | 37 | | АС12013У2, ~220В | 2 | 3-1HLG |
| | | | | | | 14-HLG |
| | | 38 | | АС12014У2, ~220В | 1 | 14 HLV |
| | | 39 | | АС12015У2, ~220В | 2 | HLW1 |
| | | | | | | HLW2 |
| | | | | Амперметр | | |
| | | 40 | | Э365-1, шкала 0÷400А | 1 | 3-PA |
| | | | | кл. 1.5 | | |
| | | | | Счетчик моточасов | | |
| | | 41 | | СВН-2, Рср = 2 вт | 1 | 3-PT |
| | | | | Панель 3 | | |
| | | | | Н3 01 | | |
| | | | | Реле | | |
| | | 42 | | РПУ2-36220У3Б | 4 | 5KL1÷5KL3 |
| | | | | ~220В, 2з+2р конт. | | 2KL2 |
| | | 43 | | РПУ2 М36440У3Б | 1 | 2KL1 |
| | | | | ~220В, 4з+4р конт. | | |
| | | 44 | | РКВ11-122УХЛ4, ~220В | 1 | 5KT1 |
| | | 44А | | РКВ11-112УХЛ4, ~220В | 4 | 2KT2, 2KT3 5KT2, 5KT3 |
| | | 45 | | Блок зажимов | 18 | |
| | | | | Б324-4П25-В/ВУ3-10 | | |

Привязан:

Инв. №

| Изм. | Лист | № док. | Подп. | Дата |
|---|---|---|---|---|





| Форм. | Зона | Поз. | Обозначение | Наименование | Кол. | Примечание |
|---|---|---|---|---|---|---|
| | | | | Дверь | | |
| | | | | Н53 01 | | |
| | | | | Переключатель | | |
| | | 46 | | УП5313 - С62 | 1 | 2-SA1 |
| | | 47 | | УП 5312 - Ф343 | 1 | 5-SA3 |
| | | 48 | | УП 5312 - С45 | 1 | 7-SA1 |
| | | 49 | | УП 5313 - С70 | 1 | 12-SA2 |
| | | 50 | | УП 5311 С225 | 1 | 19-SA1 |
| | | | | Кнопки | | |
| | | 51 | | КЕ011; ч, исп.4, 1з „пуск" | 4 | 2SB1, 5SB5 19SB4, 19SB6 |
| | | 52 | | КЕ011, к, исп.5, 1р „стоп" | 3 | 5SB6, 2SB3 19SB1 |
| | | | | Вольтметр | | |
| | | 53 | | М381, 0-600 В, кл. 1.5 | 1 | 2PV |
| | | | | Амперметр | | |
| | | 54 | | Э365-1, шкала 0-400А, кл. 1.5 | 2 | 2PA 5PA |
| | | | | Счетчик моточасов | | |
| | | 55 | | СВН-2, Рср = 2 Вт | 2 | 2PT 5PT |
| | | | | Арматура сигнальная | | |
| | | 56 | | АС12011У2, ~220 В | 5 | 7HLR 2-1HLR |
| | | | | | | 15HLR 5-1HLR |
| | | | | | | 19HLR |
| | | 57 | | АС120113У2, ~220 | 4 | 2-1HLG 15-1HLG |
| | | | | | | 4-1HLG 12-1HLG |
| | | 58 | | АС12011У2, ~220 В | 1 | 15-HLV |
| | | 59 | | Сирена ~220 В | 1 | HAS |

Привязан:

Инв. №

| Изм. | Лист | № док. | Подп. | Дата |
|---|---|---|---|---|





Инв. № подл. | Подпись и дата | Взам. инв. №

Формат А4

Инв. № подл. | Подпись и дата | Взам. инв. №

Формат: А4

МФ 2419-08 18

Типовой проект 902-1-113.87 Альбом 8

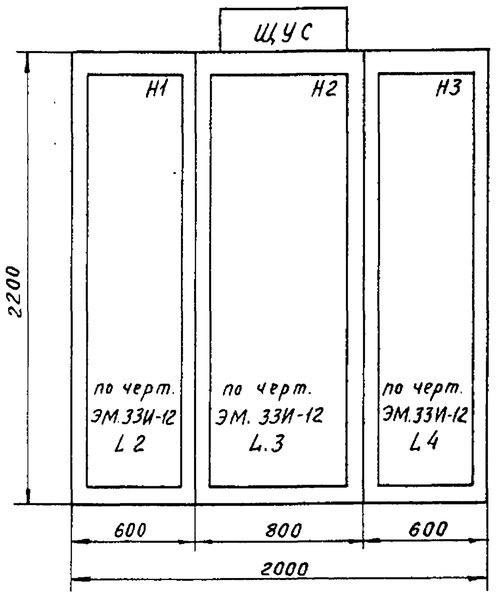


Дверь шкафа 1
Вид спереди

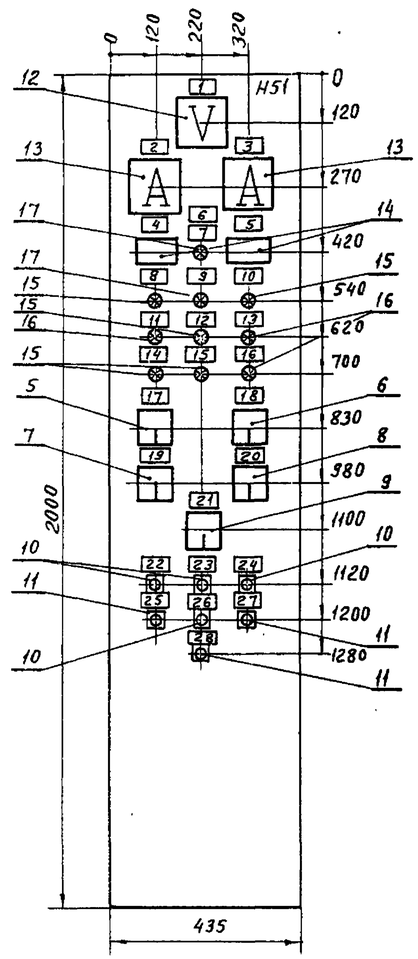


Дверь шкафа 2
Вид спереди

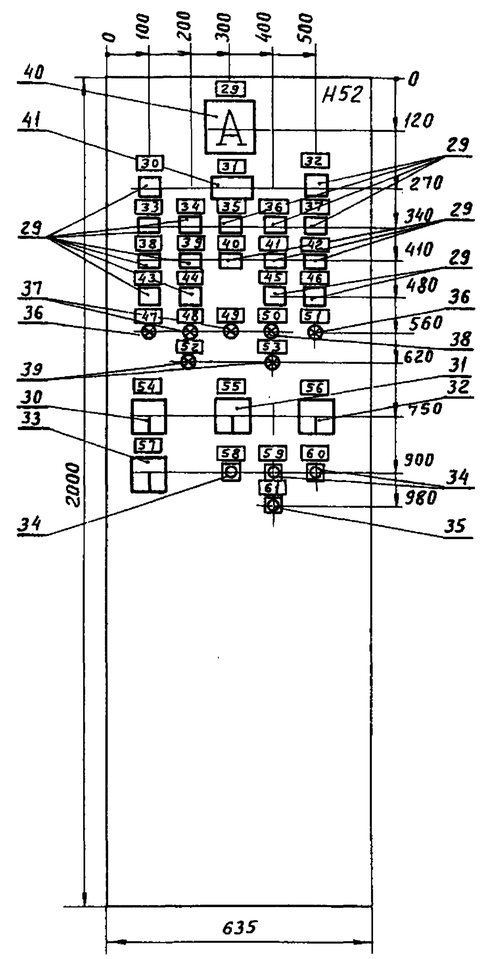


Дверь шкафа 3
Вид спереди

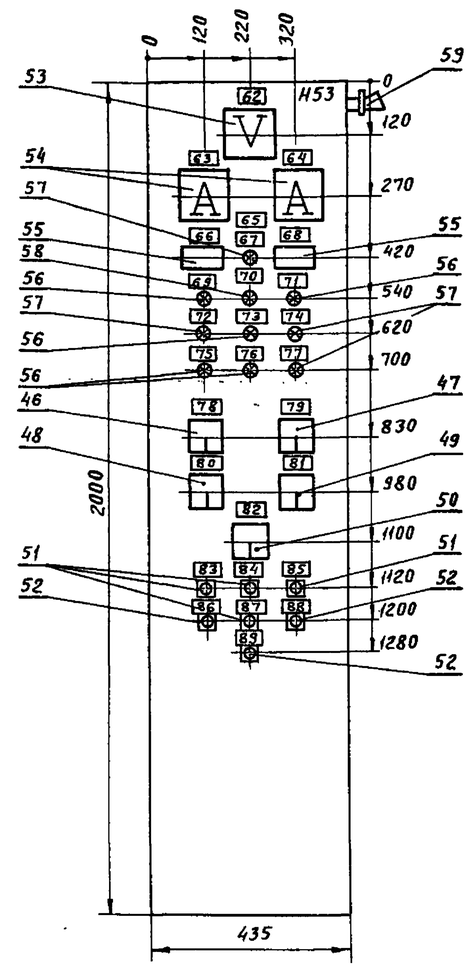


Вид сверху
М1:50

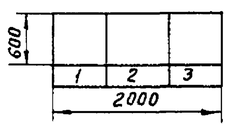


| | | | | | | |
|---|---|---|---|---|---|---|
| Изм. | Лист | № докум. | Подп. | Дата | 902-1-113.87 ЭМ 33И-12 | |
| Нач.отд. | | Попов | Подп. | | Щит управления и сигнализации ЩУС. Чертеж общего вида | Лит. / Масса / Масштаб |
| Н.контр. | | Кудряшов | " | | | Лист 1 / Листов 4 |
| Гл.спец. | | Кудряшов | " | | | МЖКХ РСФСР ГИПРОКОММУНВОДОКАНАЛ Ленинградское отделение |
| Рук. гр. | | Тарасова | " | | | |
| Инж. | | Филиппова | " | | | |

Привязан

Инв. №

Взам. инв. № | Подпись и дата | Инв. № подл.

МФ 2417-08 19

| Инв. № подл. | Подпись и дата | Взам инв № |
|---|---|---|
| | | |

Пров. Хал 10.1 89г

Кон. Кокурин

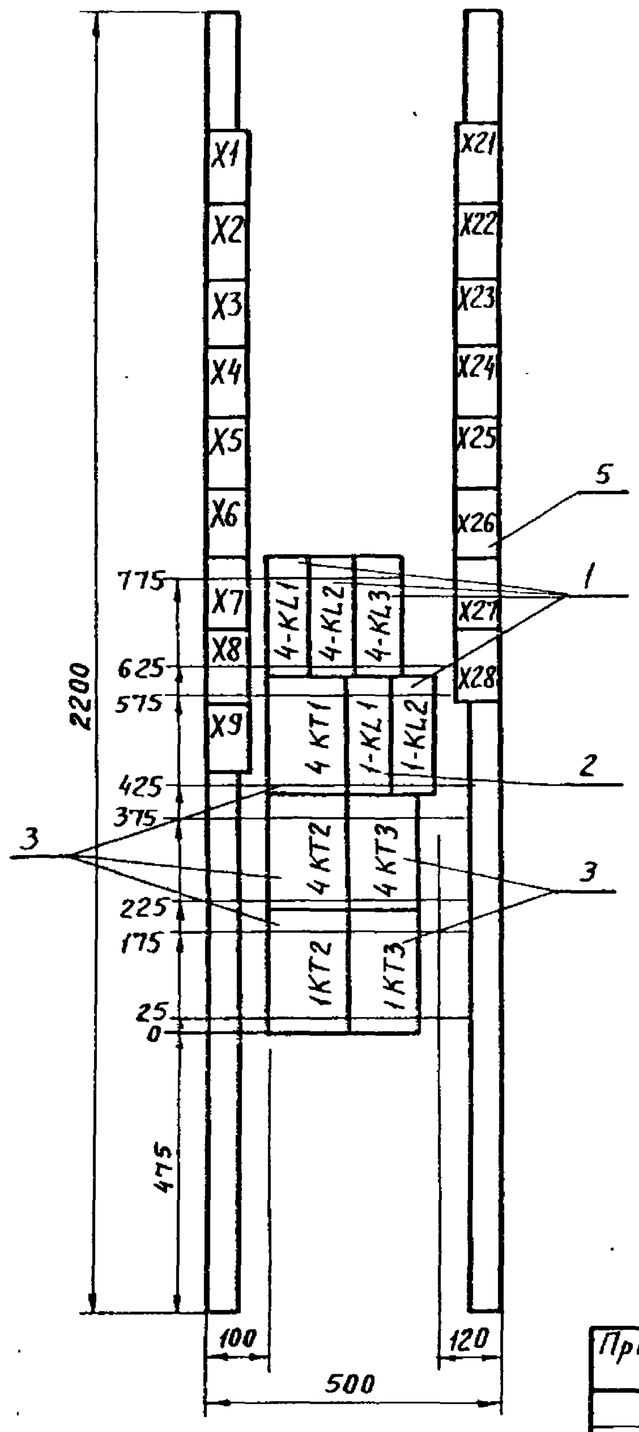


Привязан

| Инв. № | | | | Изм | Лист | № док. | Подп. | Дата |
|---|---|---|---|---|---|---|---|---|

Панель 1 (Набор Н1)

902-1-113.87 ЭМ-33 И-12

Лист 2

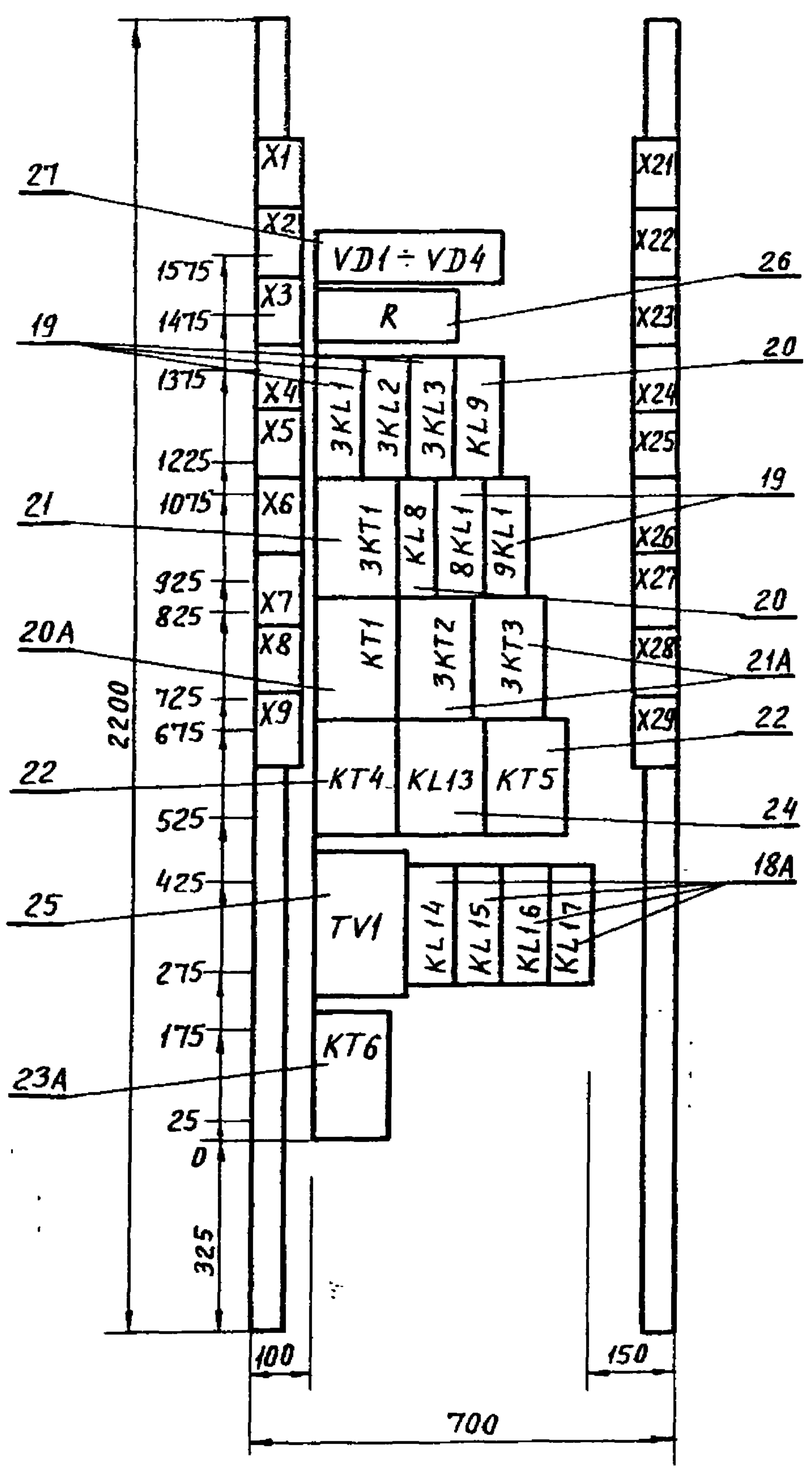


Привязан:

| Инв. № | | | |
|---|---|---|---|
| | | | |

| Изм | Лист | № док. | Подп. | Дата |
|---|---|---|---|---|

Панель 2 (Набор Н2)

902-1-113.87 ЭМ-33И-12

Лист 3

МФ 2417-08 20

| Инв. № подл. | Подпись и дата | Взам. инв. № |
|---|---|---|
| | | |

| Инв.№ подл. | Подпись и дата | Взам.инв.№ |
|---|---|---|
| | | |

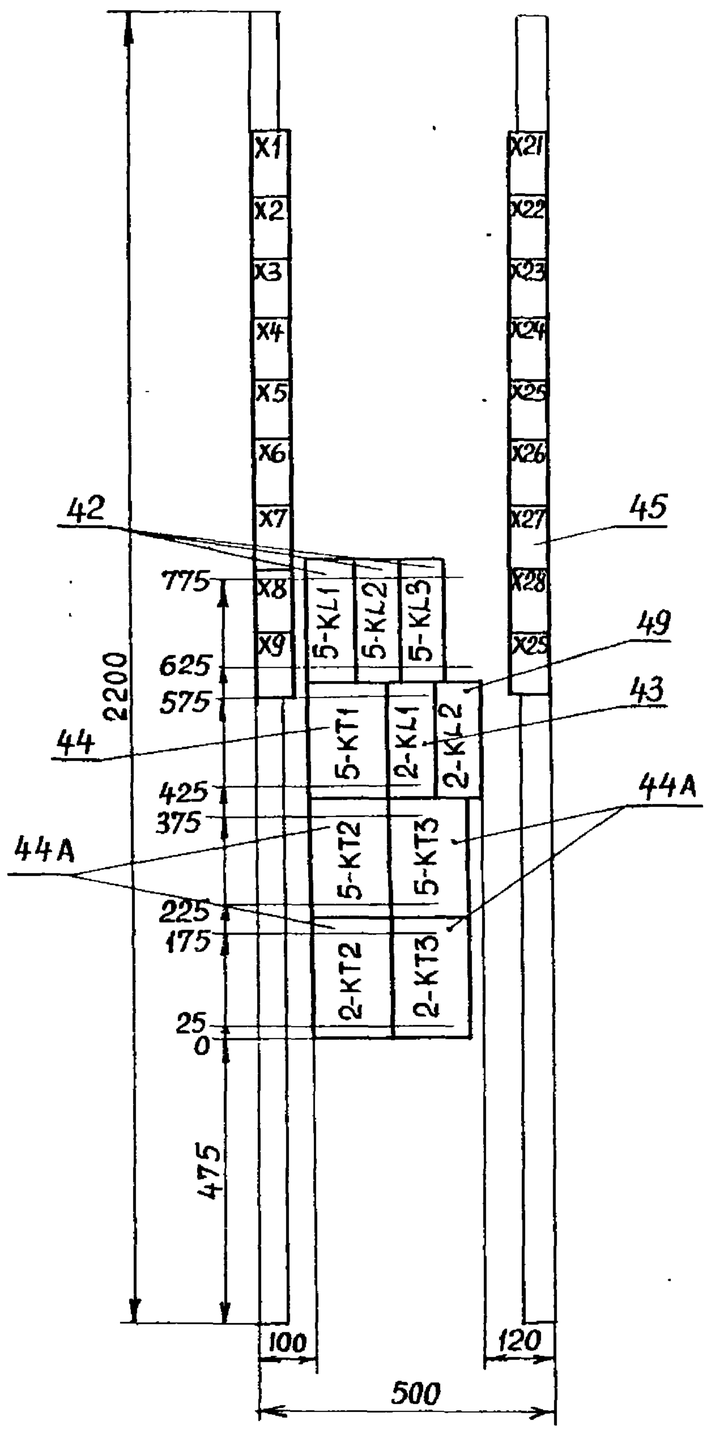


| Привязан | | | |
|---|---|---|---|
| | | | |
| Инв. № | | | |
| Изм. | Лист | № докум. | Подпись | Дата |

Панель 3 (Набор Н3)

902-1-113.87 ЭМ.33И-12 Лист 4

| Панель | Надпись | Поз. обозначение | Место надписи | Текст | Кол. | Вид шрифта | Заготовка |
|---|---|---|---|---|---|---|---|
| | | | | Панель 1 | | | |
| | | | Табличка | 4-KL1 | 1 | | |
| | | | —"— | 4KL2 | 1 | | |
| | | | —"— | 4KL3 | 1 | | |
| | | | —"— | 4KT1 | 1 | | |
| | | | —"— | 1KL1 | 1 | | |
| | | | —"— | 1KL2 | 1 | | |
| | | | —"— | 4KT2 | 1 | | |
| | | | —"— | 4KT3 | 1 | | |
| | | | —"— | 1KT2 | 1 | | |
| | | | —"— | 1KT3 | 1 | | |
| | | | | Дверь | | | |
| | 1 | 1PV | Табличка | Напряж. в цепях насоса 1 | 1 | | |
| | 2 | 1PA | —"— | Насос 1 | 1 | | |
| | 3 | 4PA | —"— | Насос 4 | 1 | | |
| | 4 | 1PI | —"— | Счётчик насоса 1 | 1 | | |
| | 5 | 4PI | —"— | Счётчик насоса 4 | 1 | | |
| | 6 | | —"— | Затвор 13 | 1 | | |
| | 7 | 13HLG | —"— | Открыт | 1 | | |
| | 8 | 1-1HLG | —"— | Задв. 1-1 открыта | 1 | | |
| | 9 | 13HLV | —"— | Закрыт | 1 | | |
| | 10 | 4-1HLR | —"— | Задв. 4-1 открыта | 1 | | |
| | 11 | 1-1HLG | —"— | Задв. 1-1 закрыта | 1 | | |
| | 12 | 13HLR | —"— | Авария | 1 | | |

| Привязан | | | |
|---|---|---|---|
| | | | |
| Инв. № | | | |
| Изм. | Лист | № докум. | Подпись | Дата |

902-1-113.87 ЭМ.33И-13

| | | | |
|---|---|---|---|
| Нач.отд. | Попов | | Подпись |
| Н.контр. | Кудряшов | | " |
| Гл.спец. | Кудряшов | | " |
| Рук.гр. | Тарасова | | " |
| Инж. | Филиппова | | " |

Щит управления и сигнализации ЩУС
Перечень надписей

| Лит. | Лист | Листов |
|---|---|---|
| | 1 | 7 |

МЖКХ РСФСР
ГИПРОКОММУНВОДОКАНАЛ
Ленинградское отделение

| Панель | Надпись | Поз. обозначение | Места надписи | Текст | Кол. | Вид шрифта | Заготовка |
|---|---|---|---|---|---|---|---|
| | 13 | 4-1HLG | —"— | Задв. 4-1 закрыта | 1 | | |
| | 14 | 6HLR | —"— | Насос 6 работает | 1 | | |
| | 15 | 16HLR | —"— | Задв. 16 открыта | 1 | | |
| | 16 | 16HLG | —"— | Задв. 16 закрыта | 1 | | |
| | 17 | 1SA1 | —"— | Выбор насоса 1 | 1 | | |
| | | | На ключе | 8 — 1 — 2<br>1раб. — 0 — Iрез. | 1 | | |
| | 18 | 4SA3 | Табличка | Выбор реж. работы насоса 4 | 1 | | |
| | | | На ключе | 8 — 1 — 2 | 1 | | |
| | | | | IIреж. — IIIреж. — IVреж.<br>раб. раб. раб. | | | |
| | 19 | 6SA1 | Табличка | Выбор. реж. работы насоса 6 | 1 | | |
| | | | На ключе | 8 — 1 — 2 | 1 | | |
| | | | | мест. — раб. — рез. | | | |
| | 20 | 6SA2 | Табличка | Выбор. реж. работы дроб. 10 | 1 | | |
| | | | На ключе | 8 — 1 — 2 | 1 | | |
| | | | | раб. — 0 — рез. | | | |
| | 21 | 16SA1 | Табличка | Реж. работы задв. 16 | 1 | | |
| | | | На ключе | 8 — 1 — 2 | 1 | | |
| | | | | опроб. — 0 — дист. | | | |
| | 22 | 1SB1 | Табличка | Включение насоса 1 | 1 | | |
| | 23 | 16SB4 | —"— | Задв. 16 открыть | 1 | | |
| | 24 | 4SB5 | —"— | Насос 4 работает | 1 | | |
| | 25 | 1SB3 | —"— | Авар. отключ. насоса 1 | 1 | | |
| | 26 | 16SB6 | —"— | Задв. 16 закрыть | 1 | | |
| | 27 | 4SB6 | —"— | Авар. отключ. насоса 1 | | | |
| | 28 | 16SB1 | —"— | Задв. 16 „стоп." | 1 | | |

| Привязан | | | |
|---|---|---|---|
| | | | |
| Инв. № | | | |
| Изм. | Лист | № докум. | Подпись | Дата |

902-1-113.87 ЭМ.33И-13 Лист 2

МФ 2417-08 21

| Панель | Надпись | Поз. Обозначение | Место надписи | Текст | Кол. | Вид шрифта | Заготовка |
|---|---|---|---|---|---|---|---|
| | | | | Панель 2 | 1 | | |
| | | | Табличка | VD1÷VD4 | 1 | | |
| | | | — " — | R | 1 | | |
| | | | — " — | 3KL1 | 1 | | |
| | | | — " — | 3KL2 | 1 | | |
| | | | — " — | 3KL3 | 1 | | |
| | | | — " — | KL9 | 1 | | |
| | | | — " — | 3KT1 | 1 | | |
| | | | — " — | KL8 | 1 | | |
| | | | — " — | 8KL1 | 1 | | |
| | | | Табличка | 9KL1 | 1 | | |
| | | | — " — | KT1 | 1 | | |
| | | | — " — | 3KT2 | 1 | | |
| | | | — " — | 3KT3 | 1 | | |
| | | | — " — | KT4 | 1 | | |
| | | | — " — | KL13 | 1 | | |
| | | | — " — | KT5 | 1 | | |
| | | | — " — | TV1 | 1 | | |
| | | | — " — | KL14 | 1 | | |
| | | | — " — | KL15 | 1 | | |
| | | | — " — | KL16 | 1 | | |
| | | | — " — | KL17 | 1 | | |
| | | | — " — | KT6 | 1 | | |
| | | | | Дверь | | | |
| | 29 | 3PA | Табличка | Насос 3 | 1 | | |
| | 30 | KH1 | — " — | нет напр. I или II секции шин | 1 | | |
| | 31 | 3pI | — " — | Счётчик насоса 3 | 1 | | |
| | 32 | KH2 | — " — | Нет напряж. в цепях | 1 | | |
| | | | | упр. насосов 1÷5 | | | |

Привязан

Инв. №

Изм | Лист | № док. | Подп. | Дата

902-1-113.87 ЭМ.33И-13 Лист 3

Формат А4

| Панель | Надпись | Поз. Обозначение | Место надписи | Текст | Кол. | Вид шрифта | Заготовка |
|---|---|---|---|---|---|---|---|
| | 33 | KH3 | Табличка | Авар. отключ. насосов 1÷5 | 1 | | |
| | 34 | KH4 | — " — | Нет напряж. в общих цепях | 1 | | |
| | | | | упр. насосов | | | |
| | 35 | KH5 | — " — | Давлен. в напорн. патрубке | 1 | | |
| | | | | выше нормы | | | |
| | 36 | KH6 | — " — | Авар. откл. насосов 6,7 | 1 | | |
| | 37 | KH7 | — " — | Мин. уровень в баке | 1 | | |
| | | | | разрыва струи | | | |
| | 38 | KH8 | — " — | Нет напряж. в цепях упр. | 1 | | |
| | | | | дренажных насосов | | | |
| | 39 | KH9 | — " — | Нет напряжения в цепях | 1 | | |
| | | | | упр. решеткой дробилок | | | |
| | 40 | KH10 | — " — | Авар. откл. вентил. 23-1.2 | 1 | | |
| | 41 | KH11 | — " — | Авар. в системы В1 | 1 | | |
| | 42 | KH12 | — " — | Авар. в системы В3 | 1 | | |
| | 43 | KH13 | Табличка | Переполн. приемн. резервуара | 1 | | |
| | 44 | KH14 | — " — | Вкл. резерв. дрен. насоса | 1 | | |
| | 45 | KH15 | — " — | Авар. уров. в раздел. канале | 1 | | |
| | 46 | KH16 | — " — | Затопление машзала | 1 | | |
| | 47 | 3-1HLR | — " — | Задв. 3-1 открыта | 1 | | |
| | 48 | 3-1HLG | — " — | Задв. 3-1 закрыта | 1 | | |
| | 49 | 14 HLG | — " — | Затвор 14 открыт | 1 | | |
| | 50 | 14HLV | — " — | Затвор 14 закрыт | 1 | | |
| | 51 | 14HLR | — " — | Авария затвора 14 | 1 | | |
| | 52 | HLW1 | — " — | Подкл. III секции шин к I | 1 | | |

Привязан

Инв. №

Изм | Лист | № док. | Подп. | Дата

902-1-113.87 ЭМ.33И-13 Лист 4

Формат А4

| Панель | Надпись | Поз. Обозначение | Место надписи | Текст | Кол. | Вид шрифта | Заготовка |
|---|---|---|---|---|---|---|---|
| | 53 | HLW2 | Табличка | Подкл. III секции шин ко II | 1 | | |
| | 54 | SA1 | — " — | Звуковая сигнализация | 1 | | |
| | | | На ключе | 8 — 1 — 2 | 1 | | |
| | | | | откл. — 0 — вкл. | | | |
| | 55 | 3SA3 | Табличка | Режим работы насоса 3 | 1 | | |
| | | | На ключе | 8 — 1 — 2 | 1 | | |
| | | | | II реж. раб. — III реж. раб. — IV реж раб. | | | |
| | 56 | SA2 | Табличка | Выбор дрен. насосов | 1 | | |
| | | | На ключе | 8 — 1 — 2 | 1 | | |
| | | | | 1 раб 2 рез. — откл. — 2 раб. 1 рез. | | | |
| | 57 | 11SA2 | Табличка | Реж. работы дробилки 11 | 1 | | |
| | | | На ключе | 8 — 1 — 2 | 1 | | |
| | | | | раб. — 0 — рез. | | | |
| | 58 | 3SB5 | Табличка | Насос 3 работает | 1 | | |
| | 59 | SB1 | — " — | Опроб. сигнализации | 1 | | |
| | 60 | SB2 | — " — | Съём сигнала | 1 | | |
| | 61 | 3SB6 | — " — | Авар. отключ. насоса 3 | 1 | | |
| | | | | Панель 3 | | | |
| | | | Табличка | 5KL1 | 1 | | |
| | | | — " — | 5KL2 | 1 | | |
| | | | Табличка | 5KL3 | 1 | | |
| | | | — " — | 5KT1 | 1 | | |
| | | | — " — | 2KL1 | 1 | | |
| | | | — " — | 2KL2 | 1 | | |
| | | | — " — | 5KT2 | 1 | | |
| | | | — " — | 5KT3 | 1 | | |
| | | | — " — | 2KT2 | 1 | | |
| | | | — " — | 2KT3 | 1 | | |

Привязан

Инв. №

Изм | Лист | № док. | Подп. | Дата

902-1-113.87 ЭМ.33И-13 Лист 5

Формат А4

| Панель | Надпись | Поз. Обозначение | Место надписи | Текст | Кол. | Вид шрифта | Заготовка |
|---|---|---|---|---|---|---|---|
| | 62 | 2PV | Табличка | Напряж. в цепях насос 2 | 1 | | |
| | 63 | 2PA | — " — | Насос 2 | 1 | | |
| | 64 | 5PA | — " — | Насос 5 | 1 | | |
| | 65 | | | Затвор 15 | 1 | | |
| | 66 | 2-PI | Табличка | Счетчик насоса 2 | 1 | | |
| | 67 | 15 HLG | — " — | Открыт | 1 | | |
| | 68 | 5-PI | — " — | Счетчик насоса 5 | 1 | | |
| | 69 | 2-1HLR | — " — | Задвижка 2-1 открыта | 1 | | |
| | 70 | 15 HLV | — " — | Закрыт | 1 | | |
| | 71 | 5-1HLR | — " — | Затвор 5-1 открыт | 1 | | |
| | 72 | 2-1HLG | — " — | Задвижка 2-1 закрыта | 1 | | |
| | 73 | 15 HLR | — " — | Затвор 15 закрыт | 1 | | |
| | 74 | 5-1HLG | — " — | Задвижка 5-1 закрыта | 1 | | |
| | 75 | 7 HLR | — " — | Насос 7 работает | 1 | | |
| | 76 | 19HLR | — " — | Задвижка 19 открыта | 1 | | |
| | 77 | 19HLG | — " — | Задвижка 19 закрыта | 1 | | |
| | 78 | 2SA1 | — " — | Выбор насоса 2 | 1 | | |
| | | | На ключе | 8 — 1 — 2 | 1 | | |
| | | | | I раб. — 0 — I рез | | | |
| | 79 | 5SA3 | Табличка | Реж. работы насоса 5 | 1 | | |
| | | | На ключе | 8 — 1 — 2 | 1 | | |
| | | | | II реж. раб. — III реж. рез. — IV реж. раб. | | | |
| | 80 | 7SA1 | Табличка | Режим работы насоса 7 | 1 | | |
| | | | На ключе | 8 — 1 — 2 | 1 | | |
| | | | | мест — раб. — рез | | | |

Привязан

Инв. №

Изм | Лист | № док. | Подп. | Дата

902-1-113.87 ЭМ.33И-13 Лист 6

Формат А4

Инв. № подл. | Подпись и дата | Взам. инв. №

Копировал: А.И.

Формат А2

ИФ 2417-08 22

| Панель | Надпись | Поз. обозначение | Место надписи | Текст | Кол. | Вид шрифта | Заготовка |
|---|---|---|---|---|---|---|---|
| | 81 | 12SA2 | табличка | реж. работы дробилки 12 | 1 | | |
| | | | на ключе | 8 - 1 - 2 | 1 | | |
| | | | | раб. - 0 - рез | | | |
| | 82 | 9-SA1 | табличка | реж. работы задвижки 17 | 1 | | |
| | | | на ключе | 8 - 1 - 2 | 1 | | |
| | | | | опроб. - 0 - дист. | | | |
| | 83 | 2SB1 | табличка | Включение насоса 2 | 1 | | |
| | 84 | 19SB4 | —"— | Задвижка 19 открыть | 1 | | |
| | 85 | 5SB5 | —"— | Насос 5 работает | 1 | | |
| | 86 | 2SB3 | —"— | Авар. отключ. насоса 2 | 1 | | |
| | 87 | 19SB6 | —"— | Задвижк. 19 закрыть | 1 | | |
| | 88 | 5SB6 | —"— | Авар. отключ. насоса 5 | 1 | | |
| | 89 | 19SB1 | —"— | Задвижк. 19 „стоп". | 1 | | |

Инв. № подл. | Подпись и дата | Взам. инв. №

Привязан.

Инв. №

Изм. | Лист | № докум. | Подпись | Дата

902-1-113.87 ЭМ.33И-13 Лист 7

Формат А4

Инв. № подл. | Подпись и дата | Взам. инв. №

Формат А4

Инв. № подл. | Подпись и дата | Взам. инв. №

ЭМ 902-1-113.87 Л3

Формат А3

Вид спереди

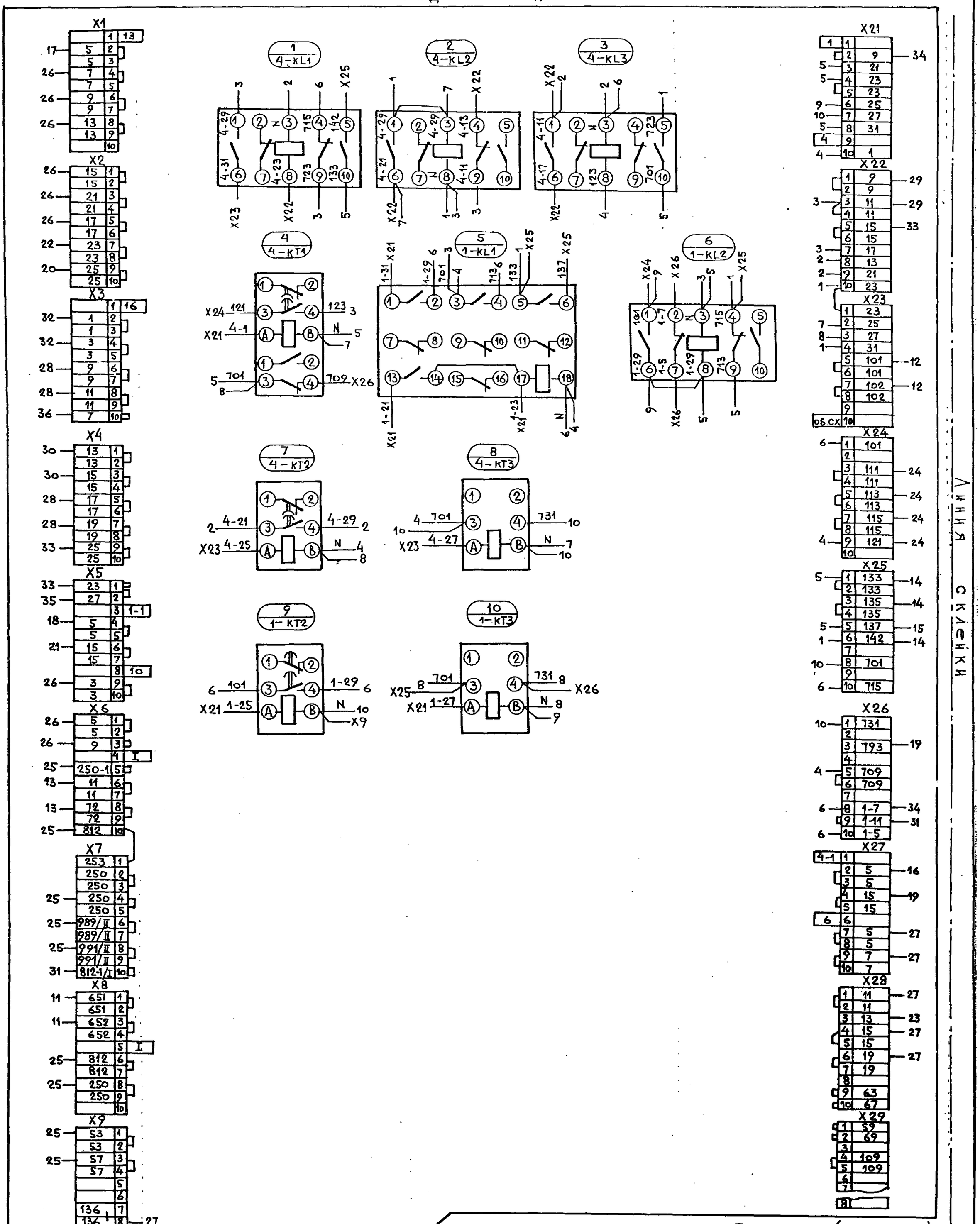


Панель 1 (Набор Н1)

| | | | | | |
|---|---|---|---|---|---|
| Изм | Лист | № док. | Подп. | Дата | |
| Нач.отд. | | Попов | | | |
| Н.контр. | | Кудряшов | | | |
| Гл.спец. | | Кудряшов | | | |
| Рук.гр. | | Тарасова | | | |
| Инж. | | Филиппова | | | |

Привязан

Инв. №

902-1-113.87 ЭМ.33И-14

Щит управления и сигнализации ЩУС. Схема электрическая соединений

| Лит. | Масса | Масштаб |
|---|---|---|
| | | |

Лист 1 | Листов 6

МЖКХ РСФСР
Гипрокоммунводоканал
Ленинградское отделение

Инв. № подл.

Подпись и дата

Взам. инв. №

мф 24п-08 2ч

Дверь шкафа (вид сзади)

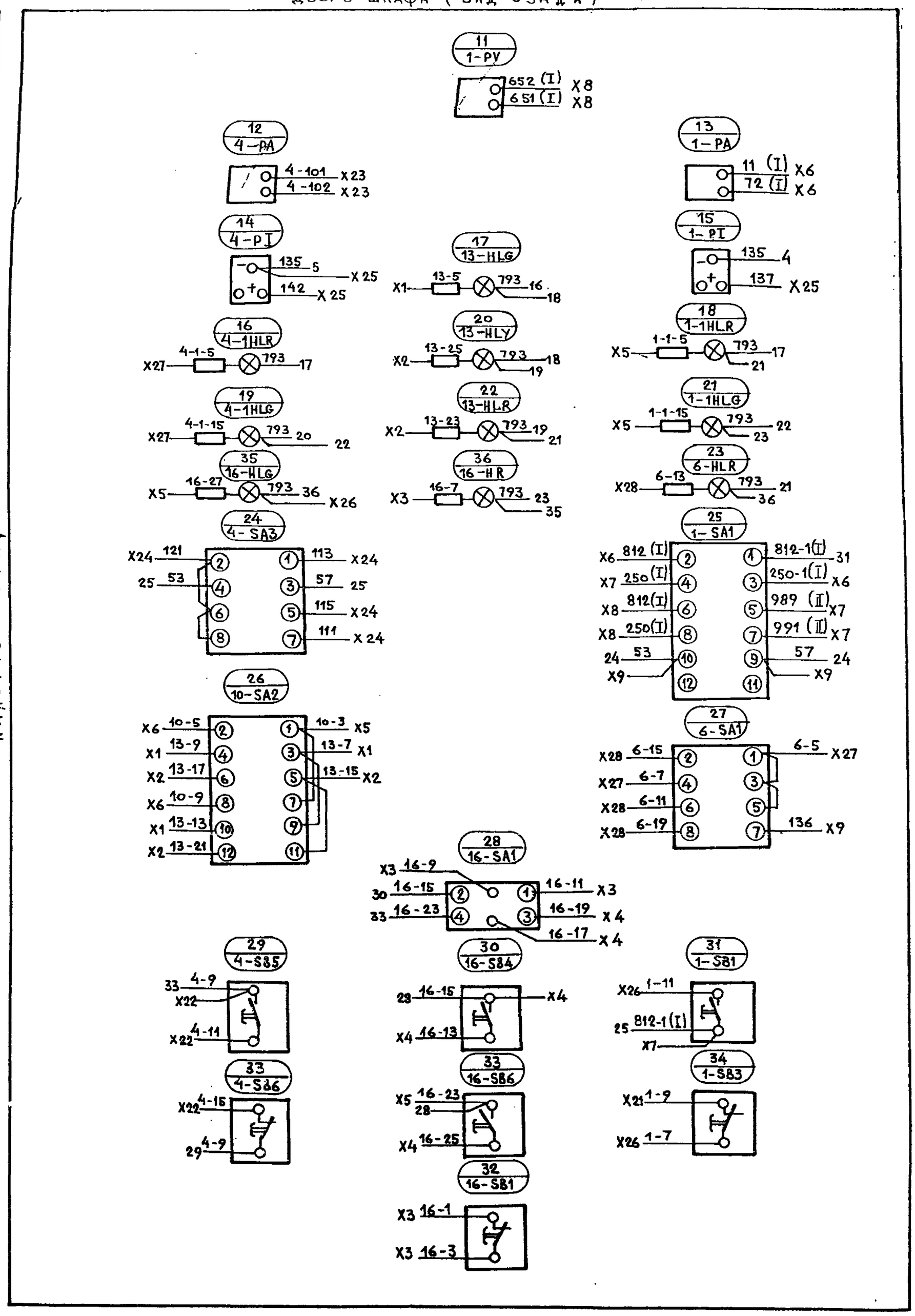


Линия скелетки

Панель 1 (Набор Н1)

| Привязан | | | | | | | | | | | |
|---|---|---|---|---|---|---|---|---|---|---|---|
| Инв № | | | | Изм | Лист | № докум. | Подп. | Дата | 902-1-113.87 ЭМ33И-14 | | Лист 2 |

Вид спереди

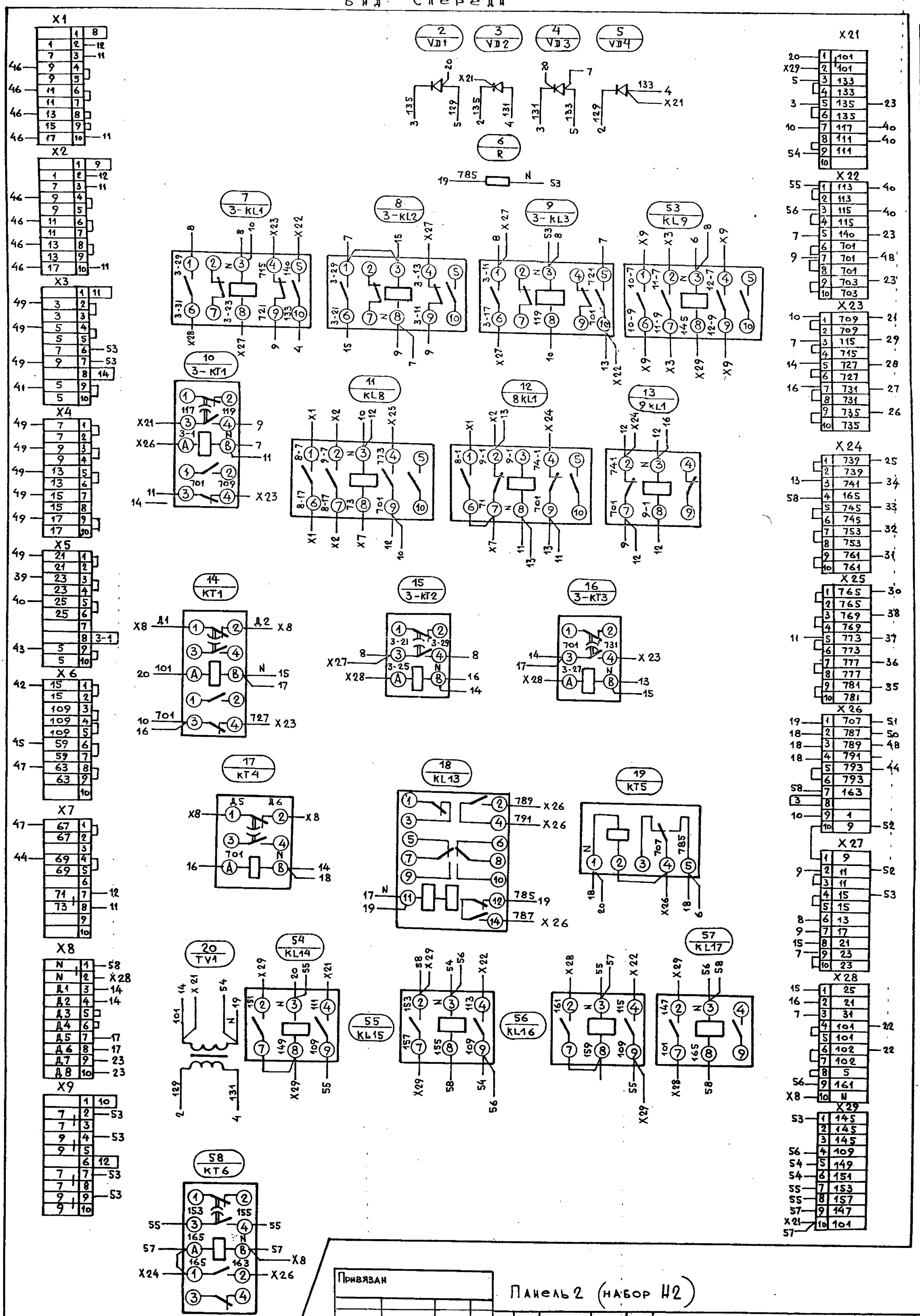


Панель 2 (набор Н2)

| Привязан | | | |
|---|---|---|---|
| Инв. № | | | |

| Изм | Лист | № док. | Подп. | Дата |
|---|---|---|---|---|

902-1-113.87 эм.33И-14

Лист 3

Копировал: А.Н. МФ 2419-08 Формат А2

## Дверь шкафа (вид сзади)

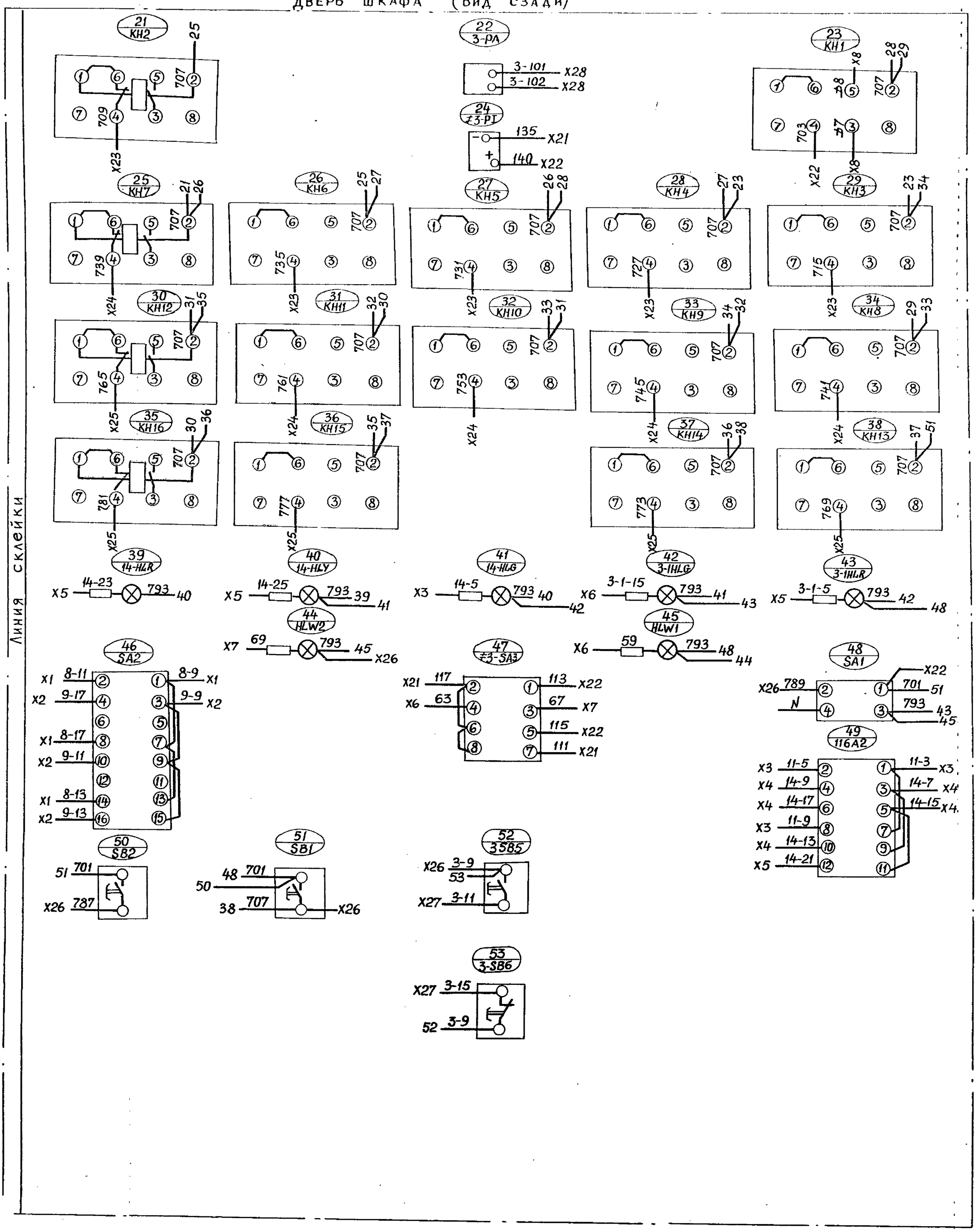


Линия склейки

Копировал

Формат А4

МФ2417-08 27

| Привязан | | | | | | | | |
|---|---|---|---|---|---|---|---|---|
| Инв. № | | | | Изм | Лист | №докум. | Подп. | Дата |

Панель 2 (Набор Н2)

902-1-113.87 ЭМ.33И-14 Лист 4

## Вид спереди

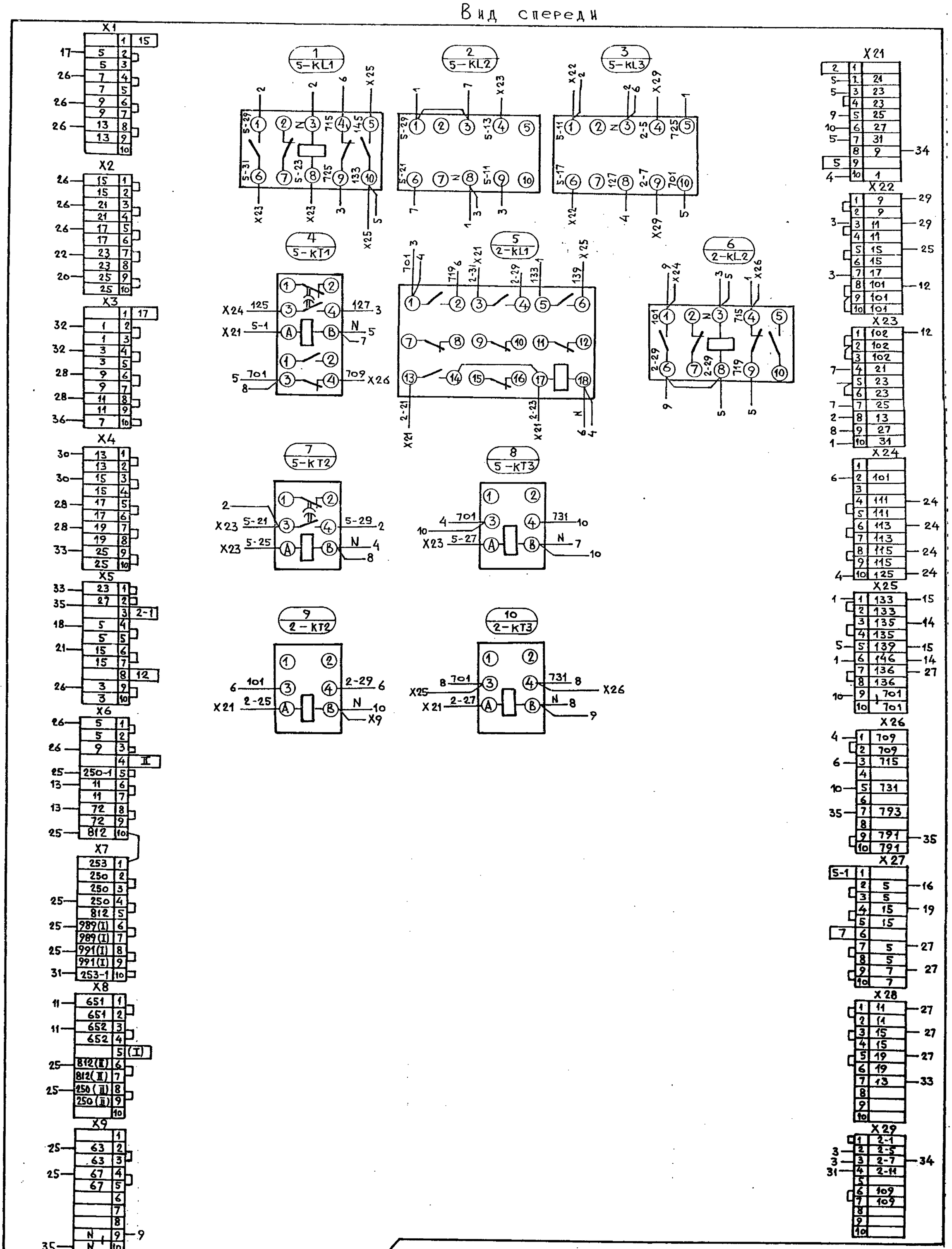


Привязан:

Панель 3 (Набор Н3)

902-1-113.87 ЭМ.33И-14

Лист 5

Инв. № | Изм. | Лист | № док. | Подп. | Дата

Линия скейки

Копировал: Л.Ч. МФ 2417-08 28 Формат: А2

Правая боковая стенка

Дверь шкафа (вид сзади)

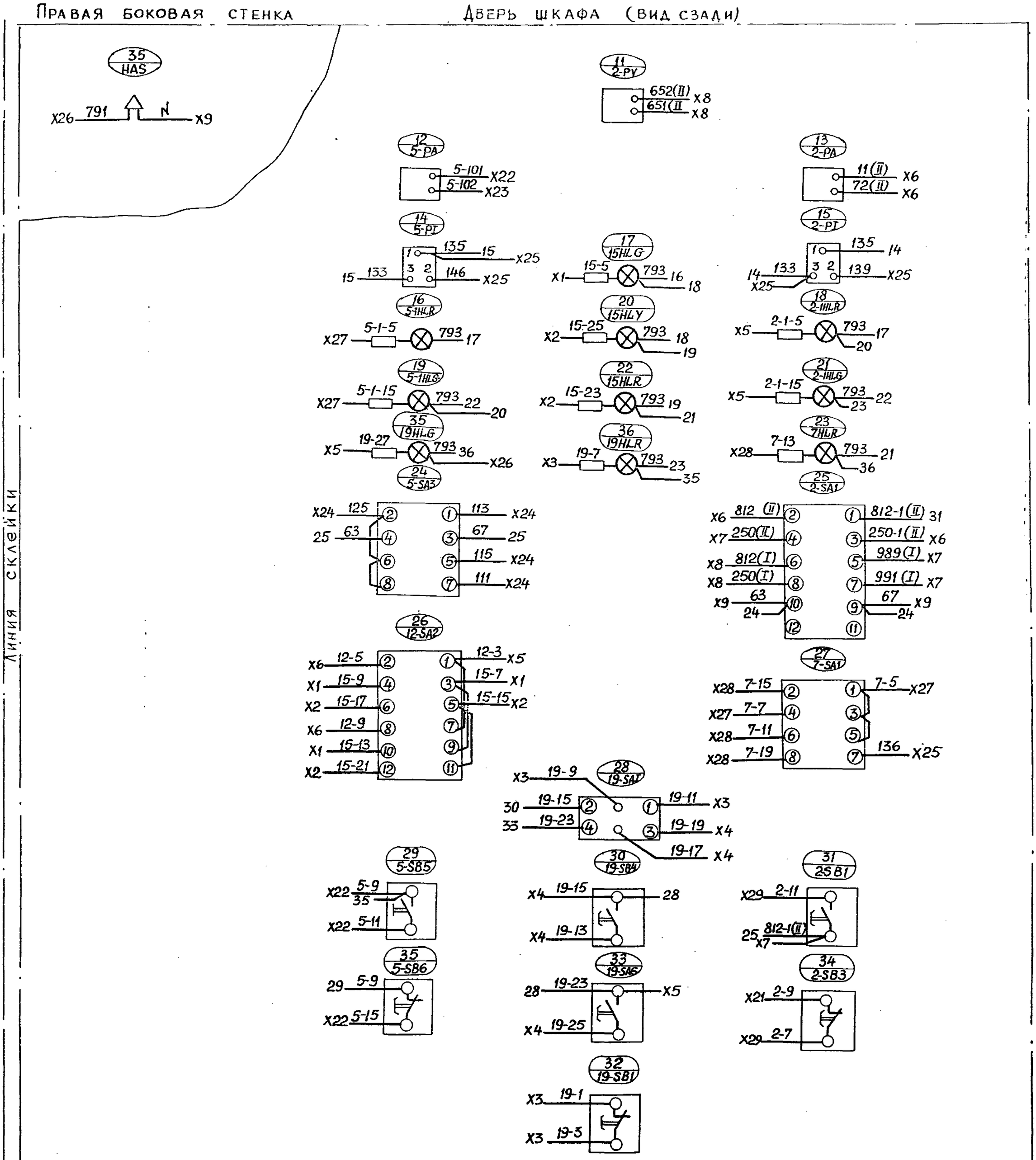


Линия склейки

Панель 3 (Набор Н3)

| Привязан | | | | | | | | | | |
|---|---|---|---|---|---|---|---|---|---|---|
| Инв № | | | | Изм | Лист | №докум. | Подп. | Дата | 902-1-113.87 ЭМ33И-14 | Лист 6 |

Проф. Чиж 101 хр. Кол. Викиф.

МФ 2417-08 29

| Инв.№ подл. | Подпись и дата | Взам.инв.№ |
|---|---|---|
| | | |

| Формат | Зона | Поз. | Обозначение | Наименование | Кол. | Примечание |
|---|---|---|---|---|---|---|
| | | | | Документация | | |
| | | | | Чертёж общего вида | | |
| | | | | Схема электрическая соединений. | | |
| | | | | Перечень надписей | | |
| | | | | Сборочные единицы | | |
| | | | | Н1 01 | | |
| | | 1 | | Блок зажимов Б324-4П25-В/ВУ3-10 | 4 | |
| | | | | Дверь Н51 01 | | |
| | | | | Переключатели: | | |
| | | 2 | | УП5313-А19 | 2 | 23-1-SA1 |
| | | | | | | 23-2-SA1 |
| | | 3 | | УП5312-СВ6 | 1 | SA2 |
| | | 4 | | УП5316-С12 | 1 | SA1 |

Привязан

Инв. №

| Изм | Лист | №докум. | Подпись | Дата |
|---|---|---|---|---|
| Нач.отд. | | Попов | | |
| Н.контр. | | Кудряшов | | |
| Гл.спец. | | Кудряшов | | |
| Рук.гр. | | Тарасова | | |
| Инж. | | Филиппова | | |

902-1-113.87 ЭМ.33И-15

Ящик управления притоком ЯУП. Технические данные аппаратов

| Лит. | Лист | Листов |
|---|---|---|
| | | 2 |

МЖКХ РСФСР ГИПРОКОММУНВОДОКАНАЛ Ленинградское отделение

Инв.№ подл. | Подпись и дата | Взам.инв.№

| Формат | Зона | Поз. | Обозначение | Наименование | Кол. | Примечание |
|---|---|---|---|---|---|---|
| | | | | Арматура сигнальная | | |
| | | | | АС120 11У2 ~220 в | 2 | 23-1-HLR1 |
| | | | | | | 23-2-HLR1 |
| | | | | АС120 15У2, ~220в | 2 | HLW1 |
| | | | | | | HLW2 |

Привязан

Инв. №

| Изм | Лист | №докум. | Подп. | Дата |
|---|---|---|---|---|

902-1-113.87 ЭМ.33И-15 Лист 2

Дверь шкафа
Вид спереди

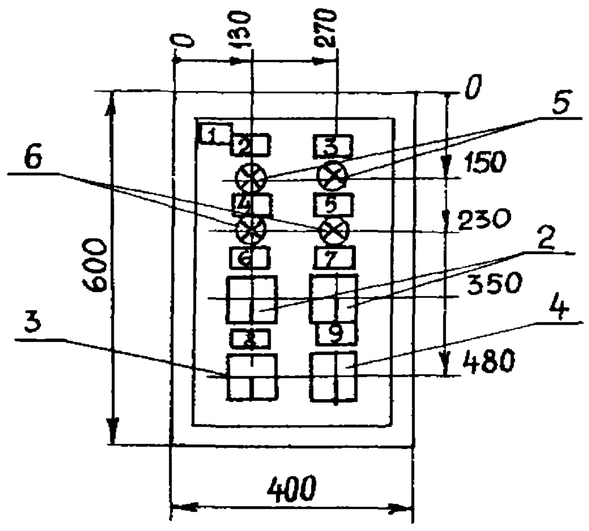


Привязан

Инв. №

| Изм | Лист | №докум. | Подп. | Дата |
|---|---|---|---|---|
| Нач.отд. | | Попов | | |
| Н.контр. | | Кудряшов | | |
| Гл.спец. | | Кудряшов | | |
| Рук.гр. | | Тарасова | | |
| Инж. | | Филиппова | | |

902-1-113.87 ЭМ.33И-16

Ящик управления притоком ЯУП. Чертеж общего вида

| Лит. | Масса | Масштаб |
|---|---|---|
| | | |

Лист Листов 1

МЖКХ РСФСР ГИПРОКОММУНВОДОКАНАЛ Ленинградское отделение

| Панель | Надпись | Поз. обозначение | Место надписи | Текст | Кол. | Вид шрифта | Заготовка |
|---|---|---|---|---|---|---|---|
| | 1 | | Табличка | ЯУП | 1 | | |
| | 2 | 23-1-HLR1 | —"— | Контр. напряжения | 1 | | |
| | | | —"— | вентилятора 23-1 | | | |
| | 3 | 23-2-HLR1 | —"— | вентилятор 23-2 резерв. | 1 | | |
| | 4 | HLW1 | —"— | „прогрев 3мин" | 1 | | |
| | 5 | HLW2 | —"— | Вентиляторы включены | 1 | | |
| | 6 | 23-1-SA1 | —"— | Избират. управлен. вент.23-1 | 1 | | |
| | | | на ключе | 8 — 1 — 2 | 1 | | |
| | | | | откл. — 0 — вкл. | | | |
| | 7 | 23-2-SA1 | Табличка | Избират. управл. вент.23-2 | 1 | | |
| | | | на ключе | 8 — 1 — 2 | 1 | | |
| | | | | откл. — 0 — вкл. | | | |
| | 8 | SA2 | Табличка | Выбор вентиляторов | 1 | | |
| | | | на ключе | 8 — 1 — 2 | 1 | | |
| | | | | 1раб. 2рез. — 0 — 1рез. 2раб. | | | |
| | 9 | SA1 | Табличка | Избиратель режима | 1 | | |
| | | | на ключе | 8 — 1 — 2 | 1 | | |
| | | | | лето — опр. — зима | | | |

Привязан

Инв. №

| Изм | Лист | №докум. | Подп. | Дата |
|---|---|---|---|---|
| Нач.отд. | | Попов | | |
| Н.контр. | | Кудряшов | | |
| Гл.спец. | | Кудряшов | | |
| Рук.гр. | | Тарасова | | |
| Инж. | | Филиппова | | |

902-1-113.87 ЭМ.33И-17

Ящик управления притоком ЯУП Перечень надписей

| Лит | Лист | Листов |
|---|---|---|
| | | 1 |

МЖКХ РСФСР ГИПРОКОММУНВОДОКАНАЛ Ленинградское отделение

МФ2417-08 30

Коп. Яковлев

Типовой проект 902-1-113.87 Альбом 8

Вид спереди

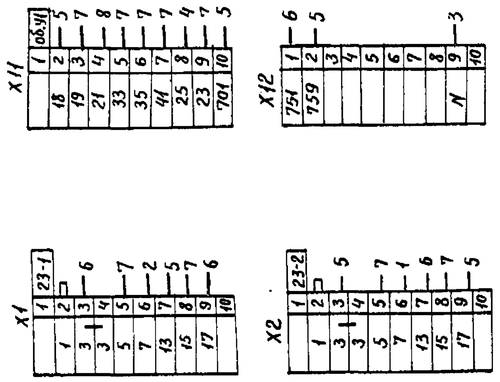


Дверь шкафа (вид сзади)

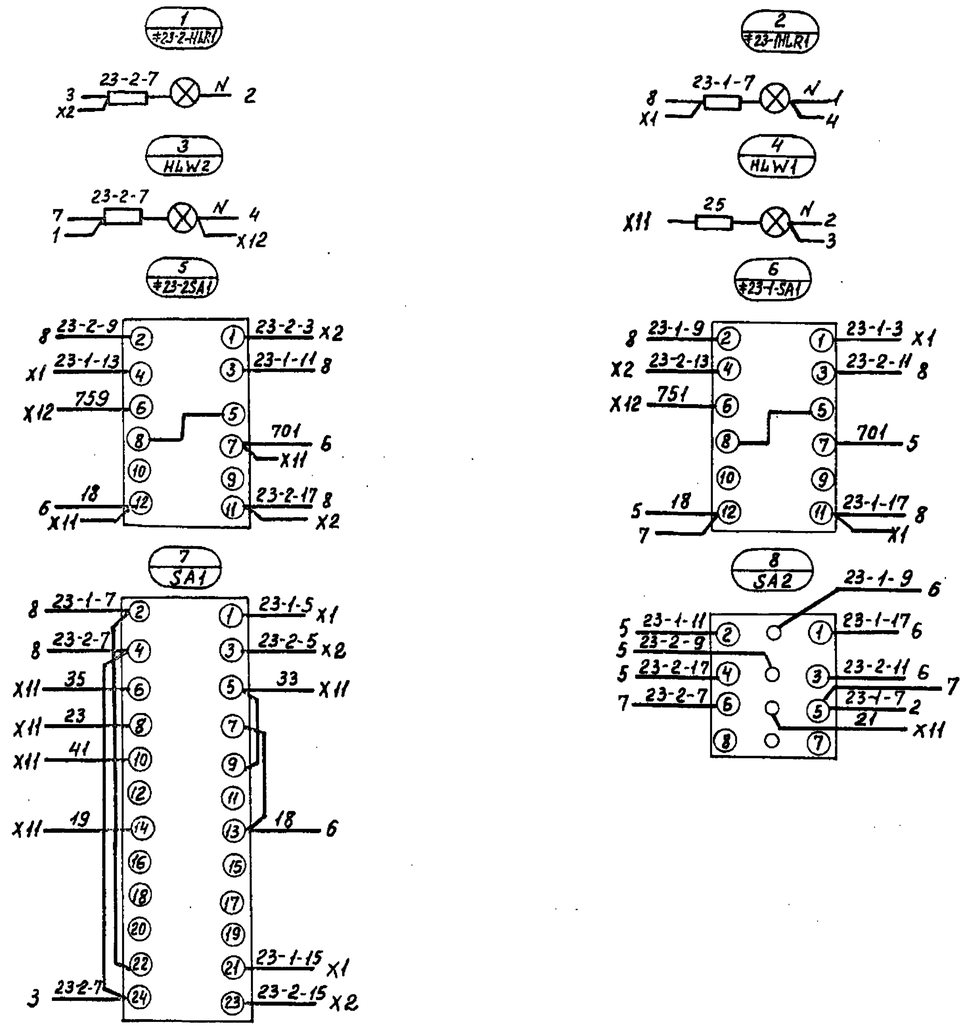


| | | | | | | |
|---|---|---|---|---|---|---|
| Изм | Лист | № докум. | Подп. | Дата | 902-1-113.87 ЭМ.33И-18 | |
| Нач.отд. | Попов | | | | Ящик управления притоком ЯУП. Схема электрическая соединений | Лит. / Масса / Масштаб |
| Н.контр. | Кудряшов | | | | | Лист / Листов 1 |
| Гл.спец. | Кудряшов | | | | | МЖКХ РСФСР ГИПРОКОММУНВОДОКАНАЛ Ленинградское отделение |
| Рук.гр. | Тарасова | | | | | |
| Инж. | Филиппова | | | | | |

Привязан

Инв. № 2

Инв. № подл. | Подпись и дата | Взам. инв. №

Пров. Петрович 9.01.89г. Кор. Франц.

МФ2417-08 31

| Формат | Зона | Поз. | Обозначение | Наименование | Кол. | Примечание |
|---|---|---|---|---|---|---|
| | | | | Документация | | |
| | | | | Чертеж общего вида | | |
| | | | | Схема электрическая соединений. | | |
| | | | | Перечень надписей. | | |
| | | | | Н1 01 | | |
| | | 1 | | Блок зажимов | 5 | |
| | | | | Б324-4П25-В/ВУ3-10 | | |
| | | | | Н51 01 | | |
| | | | | Переключатель | | |
| | | 2 | | УП 5313-С6 | 3 | 3-SA2÷ |
| | | | | | | 5-SA2 |
| | | 3 | | УП 5311-Н3 | 2 | 1SA2;2SA2 |

Привязан

Инв. №

| Изм | Лист | N докум. | Подпись | Дата |
|---|---|---|---|---|
| Нач. отд. | Попов | | | |
| Н. контр. | Кудряшов | | | |
| Гл. спец. | Кудряшов | | | |
| Рук. гр. | Тарасова | | | |
| Инж. | Филиппова | | | |

902-1-113.87 ЭМ.33И-19

Пост управления насосами ПУН. Технические данные аппаратов.

| Лит. | Лист | Листов |
|---|---|---|
| | | 2 |

МЖКХ РСФСР ГИПРОКОММУНВОДОКАНАЛ Ленинградское отделение

| Формат | Зона | Поз. | Обозначение | Наименование | Кол. | Примечание |
|---|---|---|---|---|---|---|
| | | | | Кнопки | | |
| | | 4 | | КЕ 011У3, исп.2. 1з+1р | 3 | 3SB3÷ |
| | | | | надп. „пуск", „стоп" | | 5SB3 |
| | | 5 | | КЕ 011У3, исп. 4, к. 1з | 5 | 3SB4÷5SB4 |
| | | | | „пуск" | | 1SB4, 2SB4 |
| | | 6 | | КЕ011У3, исп. 5, к. 1р | 2 | 1SB2 |
| | | | | „стоп" | | 2SB2 |

Привязан

Инв. №

| Изм | Лист | № докум. | Подп. | Дата |
|---|---|---|---|---|

902-1-113.87 ЭМ.33И-19 Лист 2

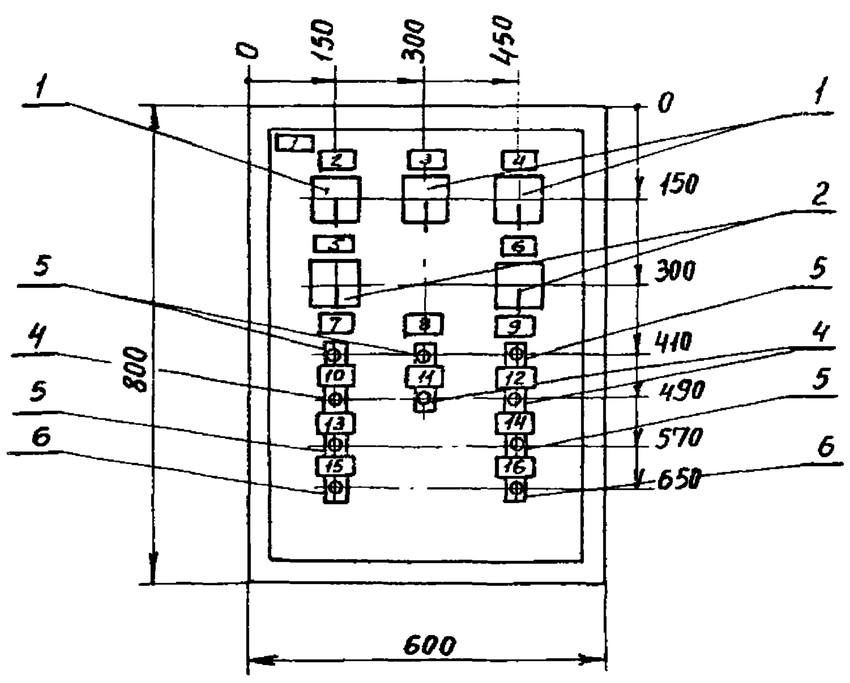


| Панель | Надпись | Поз. обозначение | Место надписи | Текст | Кол. | Вид шрифта | Заготовка |
|---|---|---|---|---|---|---|---|
| | 1 | | Табличка | ПУН. | 1 | | |
| | 2 | 3-SA2 | —"— | Избират. упр. насоса 3 | 1 | | |
| | 3 | 4-SA2 | —"— | Избират. упр. насоса 4 | 1 | | |
| | 4 | 5-SA2 | —"— | Избират. упр. насоса 5 | 1 | | |
| | | 3-SA2÷5-SA2 | на ключе | 8 — 1 — 2 | 3 | | |
| | | | | дист. — опр. — авт. | | | |
| | 5 | 1-SA2 | Табличка | Избират. управл. насоса 1 | 1 | | |
| | 6 | 2-SA2 | —"— | Избират. упр. насоса 2 | 1 | | |
| | | 1-SA2.2-SA2 | на ключе | 8 - 1- 2 | 2 | | |
| | | | | дист. — 0 — мест. | | | |
| | 7 | 3-SB4 | Табличка | Насос 3 включен | 1 | | |
| | 8 | 4-SB4 | —"— | Насос 4 включен | 1 | | |
| | 9 | 5-SB4 | —"— | Насос 5 включен | 1 | | |
| | 10 | 3-SB3 | —"— | Авар. отключение насоса 3 | 1 | | |
| | 11 | 4-SB3 | —"— | Аварийное откл. насоса 4 | 1 | | |
| | 12 | 5-SB3 | —"— | Аварийное откл. насоса 5 | 1 | | |
| | 13 | 1-SB4 | —"— | Насос 1 включен | 1 | | |
| | 14 | 2-SB4 | —"— | Насос 2 включен | 1 | | |
| | 15 | 1-SB2 | —"— | Насос 1 отключен | 1 | | |
| | 16 | 2-SB2 | —"— | Насос 2 отключен | 1 | | |

Привязан

Инв. №

| Изм | Лист | № докум. | Подп. | Дата |
|---|---|---|---|---|
| Нач. отд. | Попов | | | |
| Н. контр. | Кудряшов | | | |
| Гл. спец. | Кудряшов | | | |
| Рук. гр. | Тарасова | | | |
| Инж. | Филиппова | | | |

902-1-113.87 ЭМ.33И-21

Пост управления насосами ПУН. Перечень надписей

| Лит | Лист | Листов |
|---|---|---|
| | | 1 |

МЖКХ РСФСР ГИПРОКОММУНВОДОКАНАЛ Ленинградское отделение

Привязан

Инв. №

| Изм | Лист | № докум. | Подп. | Дата |
|---|---|---|---|---|
| Нач. отд. | Попов | | | |
| Н. контр. | Кудряшов | | | |
| Гл. спец. | Кудряшов | | | |
| Рук. гр. | Тарасова | | | |
| Инж. | Филиппова | | | |

902-1-113.87 ЭМ.33И-20

Пост управления насосами ПУН. Чертеж общего вида

| Лит. | Масса | Масштаб |
|---|---|---|
| | | |

Лист Листов 1

МЖКХ РСФСР ГИПРОКОММУНВОДОКАНАЛ Ленинградское отделение

Взам. инв. № | Подп. и дата | Инв. N подл.

Проверил Кудряшов 90.83, Кон. фрагмент

МФ2417-08 32

Типовой проект 902-1-113.87 Альбом 8

Вид спереди

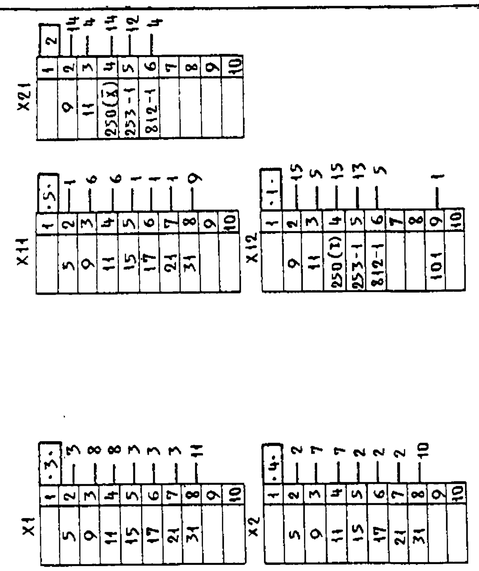


Дверь шкафа (вид сзади)

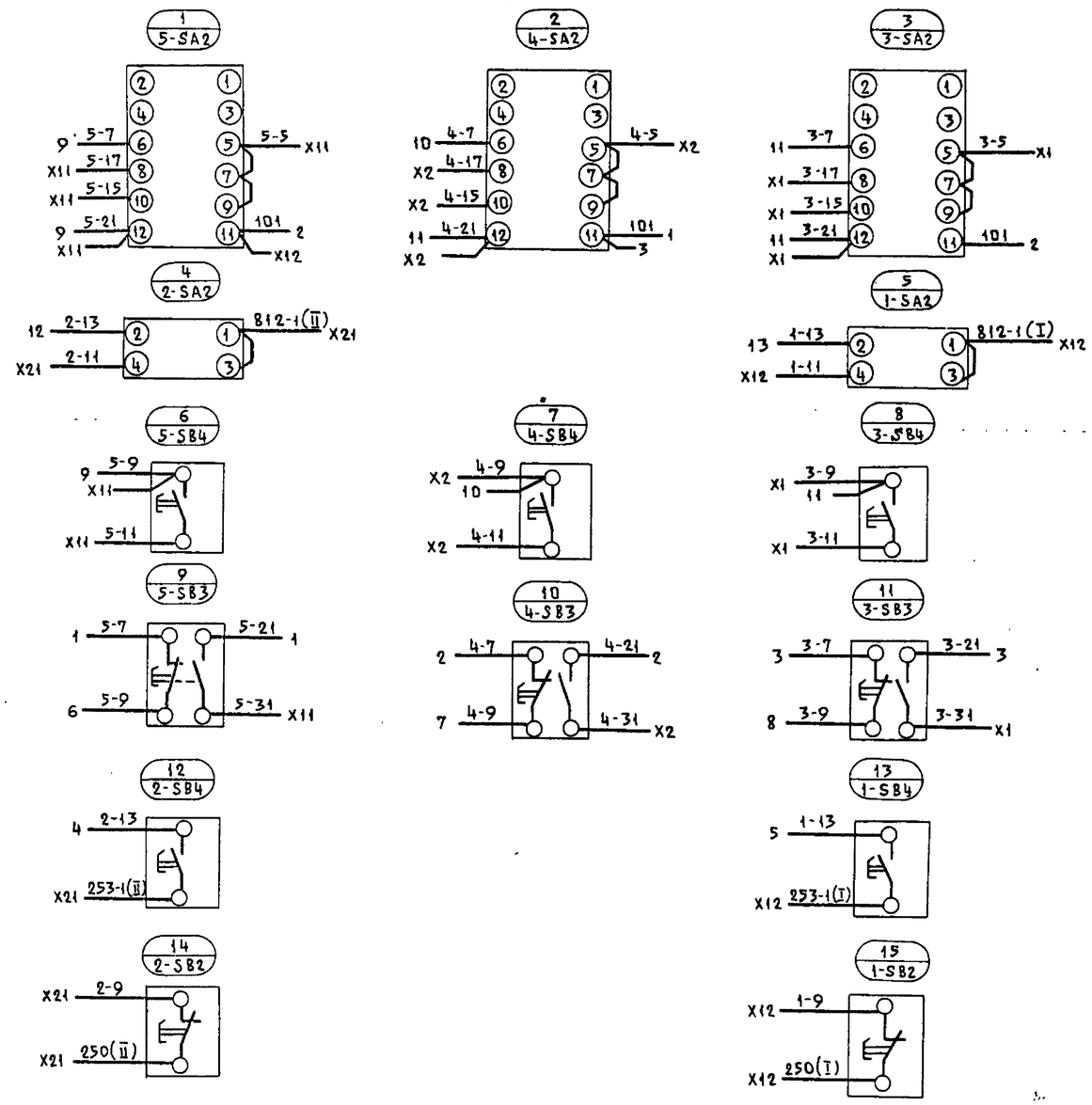


| Изм | Лист | № докум. | Подп. | Дата |
|---|---|---|---|---|
| Нач.отд | | Попов | | |
| Н.контр. | | Кудряшов | | |
| Гл.спец. | | Кудряшов | | |
| Рук.гр | | Тарасова | | |
| Инж. | | Филиппова | | |

Привязан

Инв. №

902-1-113.87 ЭМ.33И-22

Пост управления насосами ПУН. Схема электрическая соединений

| Лит. | Масса | Масшт |
|---|---|---|
| | | |

Лист | Листов 1

МЖКХ РСФСР ГИПРОКОММУНВОДОКАНАЛ Ленинградское отделение

Взам. инв. № | Подп. и дата | Инв. № подл.

Пров. 30.12.88 Кон.

МФ 2417-08 33

| Инв.N подл. | Подпись и дата | Взам.инв.№ |
|---|---|---|
| | | |

Пров. Кудряшов 9.04.88. Кол. франкиз.

| Формат | Зона | Поз. | Обозначение | Наименование | Кол. | Примечание |
|---|---|---|---|---|---|---|
| | | | | Документация | | |
| | | | | Чертёж общего вида | | |
| | | | | Схема электрическая соединений | | |
| | | | | Перечень надписей | | |
| | | | | Сборочные единицы | | |
| | | | | Н1 01 | | |
| | | 1 | | Блок зажимов Б324-4П25 В/ВУ3-10 | 3 | |
| | | | | Н5 1 01 | | |
| | | | | Переключатель | | |
| | | 2 | | УП5311-С23 | 2 | 28-1SA2 |
| | | | | | | 28-2S42 |
| | | 3 | | УП5313-А19 | 2 | 28-2SA1 |
| | | | | | | 28-1SA1 |
| | | 4 | | Арматура сигнальная АС120 1142 | 2 | 28-1HLR |
| | | | | | | 28-2HLR |

Привязан

Инв. N°

| | | | |
|---|---|---|---|
| Нач.отд. | Попов | 902-1-113.87 | ЭМ.33И-23 |
| Н.контр. | Кудряшов | Пост местный 28 ПМ. Технические данные аппаратов | Лит. / Лист / Листов 1 |
| Гл.спец. | Кудряшов | | МЖКХ РСФСР ГИПРОКОММУНВОДОКАНАЛ Ленинградское отделение |
| Рук.гр. | Тарасова | | |
| Инж. | Филиппова | | |

Дверь шкафа
Вид спереди

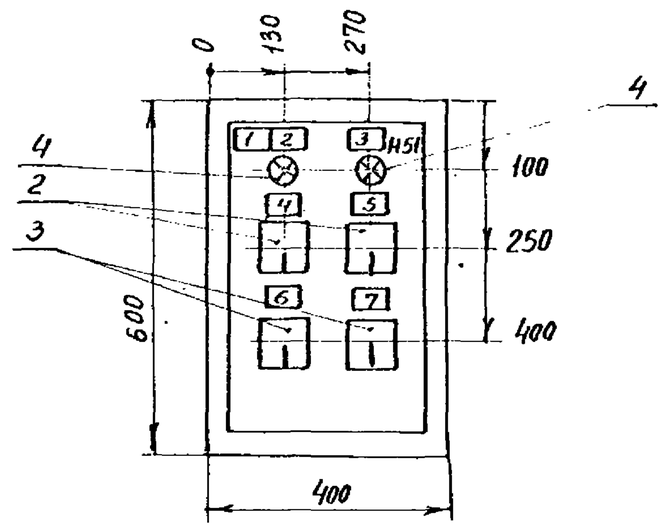


Привязан:

Инв.№

| Изм. | Лист | N докум. | Подп. | Дата |
|---|---|---|---|---|
| Нач.отд. | Попов | | | |
| Н.контр. | Кудряшов | | | |
| Гл.спец. | Кудряшов | | | |
| Рук.гр. | Тарасова | | | |
| Инж. | Филиппова | | | |

902-1-113.87 ЭМ.33И-24

Пост местный 28 ПМ Чертеж общего вида

| Лит. | Масса | Масшт. |
|---|---|---|
| | | |
| Лист | Листов 1 | |

МЖКХ РСФСР ГИПРОКОММУНВОДОКАНАЛ Ленинградское отделение

| Панель | Надпись | Поз. обозначение | Место надписи | Текст | Кол. | Вид шрифта | Заготовка |
|---|---|---|---|---|---|---|---|
| | 1 | | Табличка | 28ПМ | 1 | | |
| | 2 | 28-1HLR | —"— | Вентилятор 28-1 включен | 1 | | |
| | 3 | 28-2HLR | —"— | Вентилятор 28-2 включен | 1 | | |
| | 4 | 28-1SA2 | —"— | Выбор вентилятора 28-1 | 1 | | |
| | | | на ключе | 8 - 1 - 2 | 1 | | |
| | | | | раб. - 0 - рез | | | |
| | 5 | 28-2SA2 | Табличка | Выбор вентилятора 28-2 | 1 | | |
| | | | на ключе | 8 - 1 - 2 | 1 | | |
| | | | | раб. - 0 - рез. | | | |
| | 6 | 28-1SA1 | Табличка | Избир. управл. вентилятора 28-1 | 1 | | |
| | | | на ключе | 8 - 1 - 2 | 1 | | |
| | | | | откл. - 0 - вкл. | | | |
| | 7 | 28-2SA1 | Табличка | Избир. управл. вентилятора 28-2 | 1 | | |
| | | | на ключе | 8 - 1 - 0 | 1 | | |
| | | | | откл. - 0 - вкл. | | | |

МФ2Н17-08 Эн

Привязан

Инв.№

| | | | |
|---|---|---|---|
| Нач.отд. | Попов | 902-1-113.87 | ЭМ.33И-25 |
| Н.контр. | Кудряшов | Пост местный 28 ПМ Перечень надписей | Лит / Лист / Листов 1 |
| Гл.спец. | Кудряшов | | МЖКХ РСФСР ГИПРОКОММУНВОДОКАНАЛ Ленинградское отделение |
| Рук.гр. | Тарасова | | |
| Инж. | Филиппова | | |

Взам.инв.№ | Подпись и дата | Инв.N подл.

| Инв. № подл. | Подпись и дата | Взам. инв. № |
|---|---|---|
| | | |

## Вид спереди

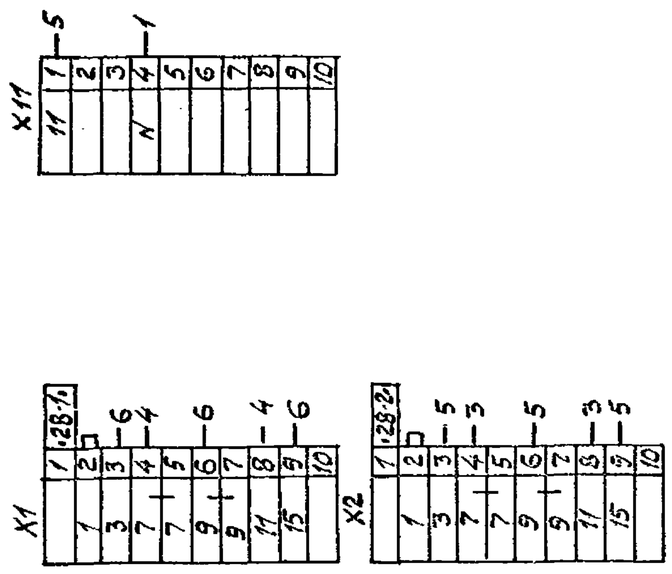


## Дверь шкафа (Вид сзади)

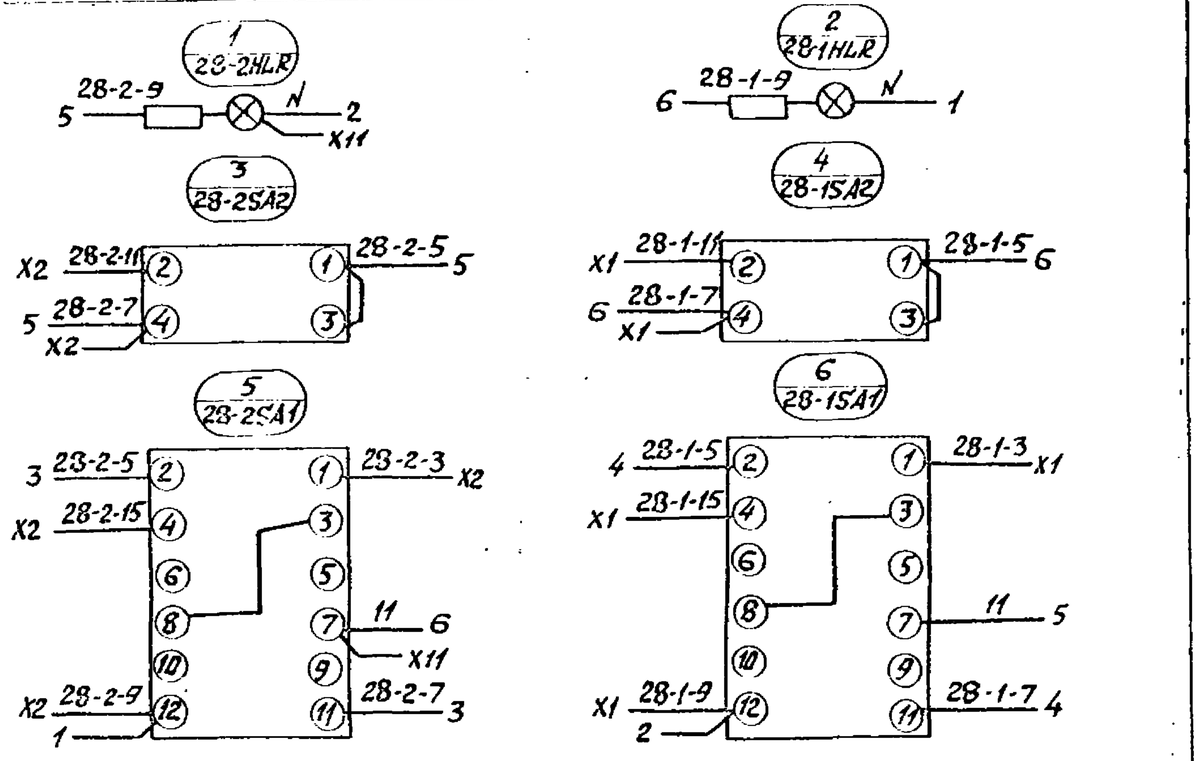


| Изм. | Лист | № докум. | Подп. | Дата |
|---|---|---|---|---|
| Нач. отд. | Попов | | | |
| Н. контр. | Кудряшов | | | |
| Гл. спец. | Кудряшов | | | |
| Рук. гр. | Тарасова | | | |
| Инж. | Филиппова | | | |

Привязан

Инв. №

902-1-113.87 ЭМ.33И-26

Пост местный 28ПМ
Схема электрическая соединений

| Лит. | Масса | Масштаб |
|---|---|---|
| | | |
| Лист | Листов 1 | |

МЖКХ РСФСР
ГИПРОКОММУНВОДОКАНАЛ
Ленинградское отделение

Формат А3

| Формат | Зона | Поз. | Обозначение | Наименование | Кол. | Примечание |
|---|---|---|---|---|---|---|
| | | | | Документация | | |
| | | | | Чертёж общего вида | | |
| | | | | Схема электрическая соединений. | | |
| | | | | Перечень надписей | | |
| | | | | Сборочные единицы | | |
| | | | | Н1 01 | | |
| | | 1 | | Блок зажимов Б 324-4П25-8/ВУЗ-10 | 2 | |
| | | | | Дверь | | |
| | | | | Н 51 01 | | |
| | | | | Переключатель: | | |
| | | 2 | | УП 5311 - С23 | 2 | 25-1SA2 |
| | | | | | | 25-2SA2 |
| | | 3 | | УП 5313 - А 19 | 2 | 25-1SA1 |
| | | | | | | 25-2SA1 |

Привязан

Инв. №

| Изм. | Лист | № докум. | Подпись | Дата |
|---|---|---|---|---|
| Нач. отд. | Попов | | | |
| Н. контр. | Кудряшов | | | |
| Гл. спец. | Кудряшов | | | |
| Рук. гр. | Тарасова | | | |
| Инж. | Филиппова | | | |

902-1-113.87 ЭМ.33И-27

Пост местный 25ПМ
Технические данные аппаратов

| Лит. | Лист | Листов |
|---|---|---|
| | | 1 |

МЖКХ РСФСР
ГИПРОКОММУНВОДОКАНАЛ
Ленинградское отделение

Формат А4

## Дверь шкафа Вид спереди

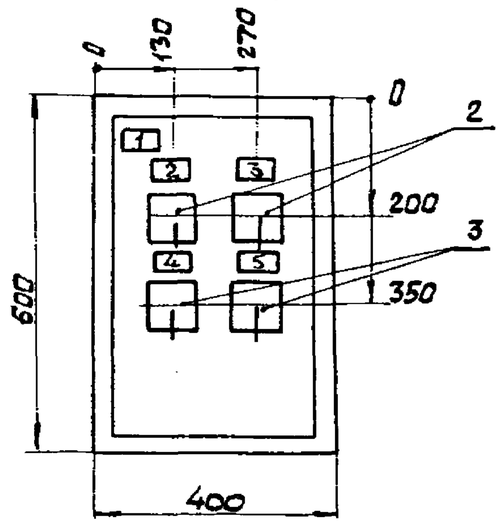


Привязан

Инв. №

| Изм. | Лист | № докум. | Подп. | Дата |
|---|---|---|---|---|
| Нач. отд. | Попов | | | |
| Н. контр. | Кудряшов | | | |
| Гл. спец. | Кудряшов | | | |
| Рук. гр. | Тарасова | | | |
| Инж. | Филиппова | | | |

902-1-113.87 ЭМ.33И-28

Пост местный 25ПМ
Чертеж общего вида

| Лит. | Масса | Масштаб |
|---|---|---|
| | | |
| Лист | Листов 1 | |

МЖКХ РСФСР
ГИПРОКОММУНВОДОКАНАЛ
Ленинградское отделение

Формат А4

| Инв. N подл. | Подпись и дата | Взам. инв. № |
|---|---|---|
| | | |

| Панель | Надпись | Поз. обозначение | Место надписи | Текст | Кол. | Вид шрифта | Заго-товка |
|---|---|---|---|---|---|---|---|
| | | | | Пост 25 ПМ | | | |
| | 1 | | Табличка | 25 ПМ | 1 | | |
| | 2 | 25-1SA2 | —"— | Выбор вентилятора 25-1 | 1 | | |
| | | | на ключе | 8 – 1 – 2 | 1 | | |
| | | | | раб. – 0 – рез. | | | |
| | 3 | 25-2SA2 | табличка | Выбор вентилятора 25-2 | 1 | | |
| | | | на ключе | 8 – 1 – 2 | 1 | | |
| | | | | раб. – 0 – рез. | | | |
| | 4 | 25-1SA1 | табличка | Избир. управл. Вент. 25-1 | 1 | | |
| | | | на ключе | 8 – 1 – 2 | 1 | | |
| | | | | откл. – 0 – Вкл. | | | |
| | 5 | 25-2SA1 | табличка | Избир. управл. вен-ра 25-2 | 1 | | |
| | | | на ключе | 8 – 1 – 2 | 1 | | |
| | | | | откл. – 0 – Вкл. | | | |

Привязан

Инв. №

| Изм. | Лист | N докум. | Подп. | Дата |
|---|---|---|---|---|
| Нач. отд. | Попов | | | |
| Н. контр. | Кудряшов | | | |
| Гл. спец. | Кудряшов | | | |
| Рук. гр. | Тарасова | | | |
| Инж. | Филиппова | | | |

902-1-113.87 ЭМ.33И-29

Пост местный 25ПМ
Перечень надписей

| Лит | Лист | Листов |
|---|---|---|
| | | 1 |

МЖКХ РСФСР
ГИПРОКОММУНВОДОКАНАЛ
Ленинградское отделение

Вид спереди

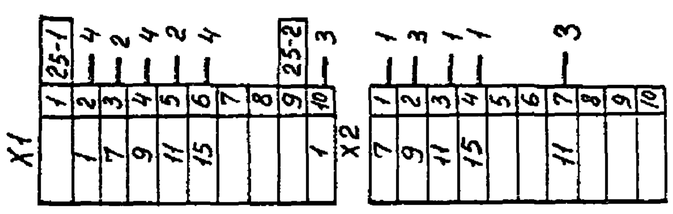


Дверь шкафа (Вид сзади)

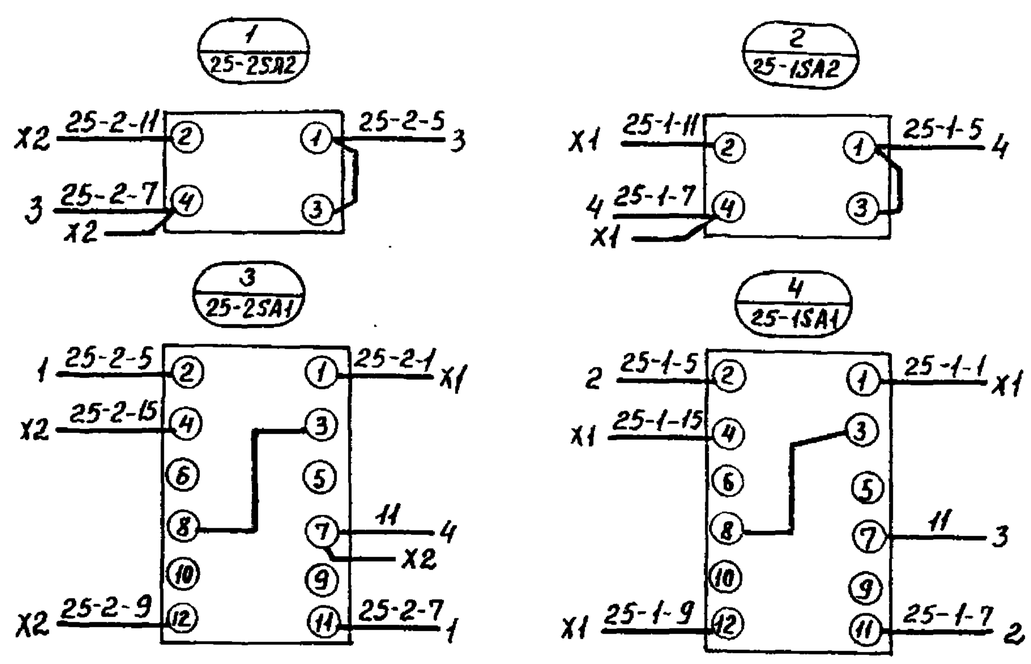


902-1-113.87 ЭМ.33И-30

Пост местный 25 ПМ
Схема электрическая соединений

| Лит. | Масса | Масштаб |
|---|---|---|
| | | |

Лист Листов 1

МЖКХ РСФСР
ГИПРОКОММУНВОДОКАНАЛ
Ленинградское отделение

Привязан

Инв. №

| Изм. | Лист | № докум. | Подп. | Дата |
|---|---|---|---|---|
| Нач. отд. | Попов | | | |
| Н. контр. | Кудряшов | | | |
| Гл. спец | Кудряшов | | | |
| Рук. гр. | Тарасова | | | |
| Инж. | Филиппова | | | |

Инв. № подл. | Подпись и дата | Взам. инв. №

Проф. Фирсов 9.01.88, Кон. Трамшев

МФ2417-08 36

| Инв. № подл. | Подпись и дата | Взам. инв. № |
|---|---|---|
| | | |

Проверил Крутовский 8.08.92 Кон. Фролов

# ТИПОВОЙ ПРОЕКТ
# 902-1-113.87

## КАНАЛИЗАЦИОННАЯ НАСОСНАЯ СТАНЦИЯ ПРОИЗВОДИТЕЛЬНОСТЬЮ 600 - 2500 м³/ч НАПОРОМ 28-40 м ПРИ ГЛУБИНЕ ЗАЛОЖЕНИЯ ПОДВОДЯЩЕГО КОЛЛЕКТОРА 4,0 м (В СБОРНЫХ ЖЕЛЕЗОБЕТОННЫХ КОНСТРУКЦИЯХ)

## АЛЬБОМ 8

## ЗАДАНИЕ ЗАВОДУ-ИЗГОТОВИТЕЛЮ НА ЩИТ ТЕХНОЛОГИЧЕСКОГО КОНТРОЛЯ

Привязан

Инв. №

Ф24117-08 37



| Поз. | Обозначение | Наименование | Кол. | Примечание |
|---|---|---|---|---|
| | | Документация | | |
| | АТХ.33И-3 | Таблица соединений | | |
| | АТХ.33И-4 | Таблица подключения | | |
| | | | | |
| | | Стандартные изделия | | |
| | | | | |
| 1 | | Щит шкафной | 1 | |
| | | ЩШ-3Д-1-800х600 УХЛ4 | | |
| | | IP30 ОСТ 36.13-76 | | |
| 2 | | Скоба С3 600 ТК3-125-83 | 11 | |
| 3 | | Уголбник У3 800 ТК3-128-83 | 1 | |
| 4 | | Уголбник УР15 ТК3-246-83 | 1 | |
| 5 | | Кронштейн КД2 ТК3-250-83 | 1 | |
| 6 | | Уголок УП 42х25 ℓ=630 | 1 | |
| | | ТК4-2222-74 | | |
| | | | | |
| | | Прочие изделия | | |
| | | | | |
| 7 | 45-2, 46-2 | Измерительное устрой- | 2 | |
| | | ство „Индукция-51" | | |
| 8 | 45-3; 46-3 | Интегратор И-1 | 2 | |
| 9 | 60-2 | Преобразователь ПИ | 1 | |

Привязан

Инв. №

902-1-113.87 АТХ.33И-2

| | | | Стадия | Лист | Листов |
|---|---|---|---|---|---|
| Нач. отд. | Долотов | Щит КИП Общий вид | Р | 1 | 6 |
| Н. контр. | Попов | | МЖКХ РСФСР ГИПРОКОММУНВОДОКАНАЛ Ленинградское отделение | | |
| Гл. спец. | Попов | | | | |
| Рук. гр. | Чубова | | | | |
| Ст. инж. | Радовицкая | | | | |

| Обозначение | Наименование | Кол. листов | Примечание |
|---|---|---|---|
| | | | |
| 902-1-113.87 АТХ.33И-1 | Ведомость документов - альбома | 1 | |
| АТХ.33И-2 | Щит КИП. Общий вид | 6 | |
| АТХ.33И-3 | Щит КИП. Таблица соединений | 4 | |
| АТХ.33И-4 | Щит КИП. Таблица подключения | 4 | |

Привязан

Инв. №

902-1-113.87 АТХ.33И-1

| | | | Стадия | Лист | Листов |
|---|---|---|---|---|---|
| Нач. отд. | Долотов | Ведомость документов альбома | Р | | 1 |
| Н. контр. | Попов | | МЖКХ РСФСР ГИПРОКОММУНВОДОКАНАЛ Ленинградское отделение | | |
| Гл. спец. | Попов | | | | |
| Рук. гр. | Чубова | | | | |
| Ст. инж. | Радовицкая | | | | |

| Поз. | Обозначение | Наименование | Кол. | Примечание |
|---|---|---|---|---|
| 10 | 60-3 | Блок ограничения и размно- | 1 | |
| | | жения сигналов А06 | | |
| 11 | 60-4 | Прибор регистрирующий | 1 | |
| | | РП 160-09 | | |
| 12 | SF | Выключатель автоматический | 1 | У3 73 |
| | | АП50-2МУ3 ~220В 25х3,5 1Р20 | | ТН3-13-83 |
| 13 | FU | Держатель плавкой вставки | 1 | У1 |
| | | ДВП4-2В с плавкой вставкой | | ТМ3-151-83 |
| | | ВП2Б-1 3.15А | | |
| 14 | ЩП1 ÷ ЩП6 | Щиток электропитания | 6 | У 492 |
| | | ЭЩП-2М | | ТМ3-13-83 |
| 15 | | Плавкая вставка 10А | 4 | |
| 16 | | Плавкая вставка 1А | 2 | |
| 17 | | Плавкая вставка 0,25А | 18 | |
| 18 | TV | Трансформатор понижаю- | 1 | У88 |
| | | щий ОСО 0,25 | | ТМ3-16-83 |
| | | 220В/36В 250 В-А | | |
| 19 | К1; К2 | Реле промежуточное | 2 | |
| | | РЭ37-22-У3 ~220В | | |
| | | 2р+2з контакта | | |
| 20 | X5 | Розетка штепсельная | 1 | У 509 |
| | | РШ-Ц-2-0322 250 В; 6А | | ТМ3-13-83 |
| 21 | XT1 ÷ XT4 | Блок зажимов | 4 | У3 |
| | | БЗ24-4П16-В/В У3-10 | | ТМ3-165-8 |
| 22 | | Рамка РПМ 66х26 | 7 | |
| 23 | | Рамка РПМ 30х15 | 2 | |
| | | | | |
| | | Материалы | | |
| | | | | |
| 24 | | Провод ПВ1 1,5 380 | 50 | м |
| | | ГОСТ 6323-79 | | |

Привязан

Инв. №

902-1-113.87 АТХ.33И-2 Лист 2

| Инв. № подл. | Подпись и дата | Взам. инв. № |
|---|---|---|
| | | |

Пров. Бурлаченко 14.01.89г. Кол. Франчук

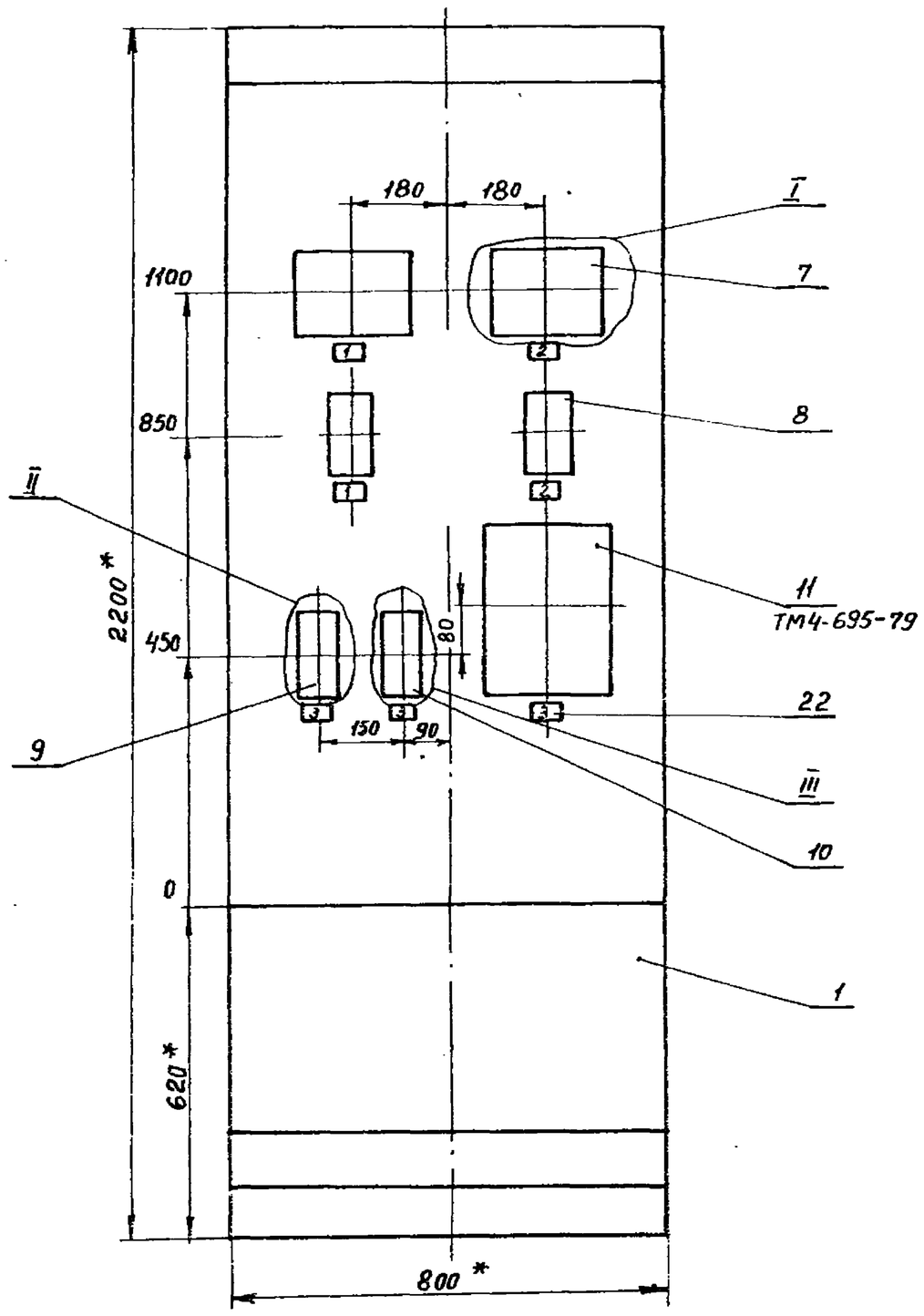


1. * Размеры для справок
2. Покрытие - вариант 2 ОСТ 36.13-76
3. Все приборы закрепить на каркасе щита по черт. ТМ3-141-81

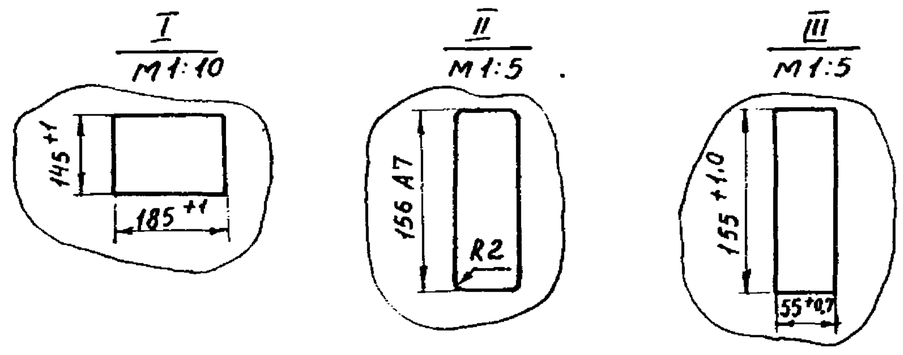


| Привязан | | | |
|---|---|---|---|
| | | | |
| | | | |
| Инв. № | | | |

902-1-113.87 АТХ.33И-2 Лист 3

Вид на внутренние плоскости (развернуто)

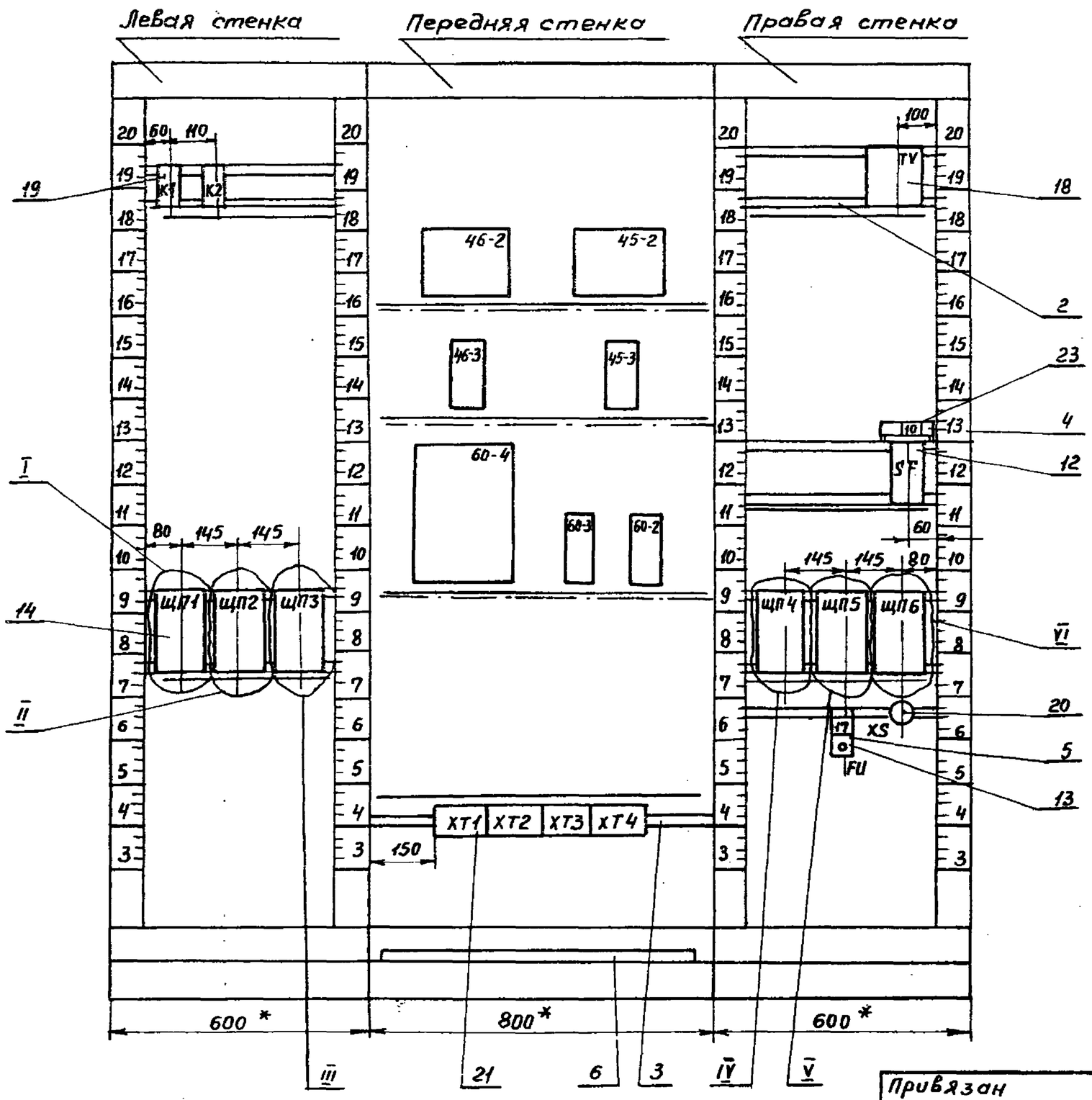


| Привязан | | | |
|---|---|---|---|
| | | | |
| | | | |
| Инв. № | | | |

902-1-113.87 АТХ.33И-2 Лист 4

МФ2417-08 38

| Инв. № подл. | Подпись и дата | Взам. инв. № |
|---|---|---|
| | | |

| Инв. N подл | Подпись и дата | Взам. инв. N |
|---|---|---|
| | | |

Пров. Пудриковский 11.09.89г. Кол. Франкиз.

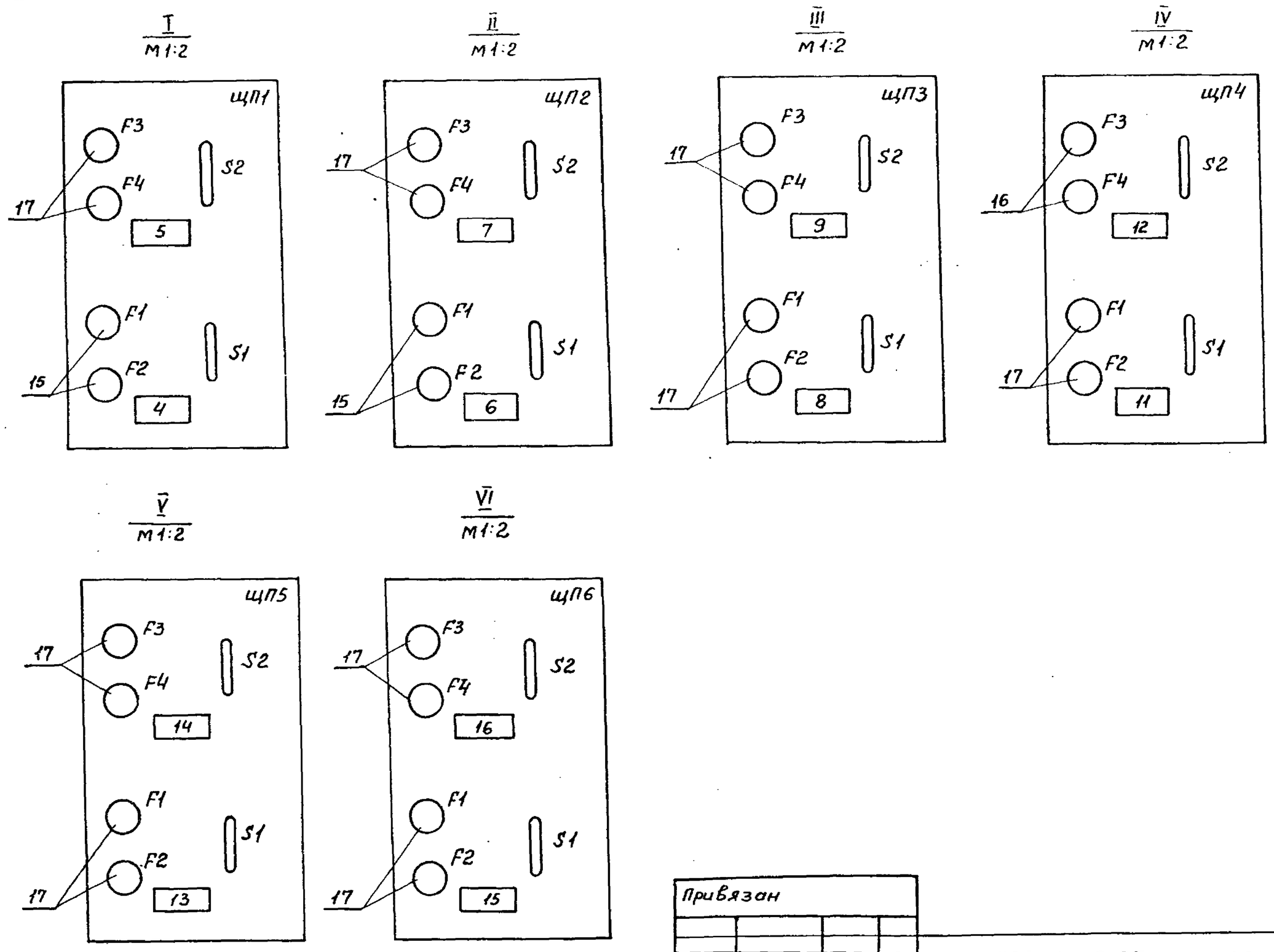


| Привязан | | | |
|---|---|---|---|
| | | | |
| | | | |
| | | | |
| Инв. № | | | |

902-1-113.87 АТХ.33И-2 Лист 5

Надписи на табло и в рамках

Продолжение

| NN надписи | Текст надписи | Кол |
|---|---|---|
| | Рамка 66×26 | |
| | | |
| 1 | Расход стоков | 2 |
| | Коллектор N 1 | |
| 2 | Расход стоков | 2 |
| | Коллектор N 2 | |
| 3 | Уровень в приемном резервуаре. | 3 |
| | | |
| | Рамка 30×15 | |
| | | |
| 4 | ~220 В; 10 А | 1 |
| | Индукция - 51 | |
| 5 | ~220 В; 0,25 А | 1 |
| | Интегратор И-1 | |
| 6 | ~220 В; 10 А | 1 |
| | Индукция - 51 | |
| 7 | ~220 В; 0,25 А | 1 |
| | Интегратор И-1 | |
| 8 | ~220 В; 0,25 А | 1 |
| | Преобразователь измерения уровня | |
| | | |

| NN надписи | Текст надписи | Кол. |
|---|---|---|
| 9 | ~220 В; 0,25 А | 1 |
| | Блок ограничения | |
| 10 | ~220 В; 25 А | 1 |
| | Общие цепи питания | |
| 11 | ~220 В; 0,25 А | 1 |
| | РП 160 | |
| 12 | ~36 В, 1 А | |
| | Штепсельная розетка | 1 |
| 13 | ~220 В; 0,25 А | 1 |
| | Уровень в распределительном канале | |
| 14 | ~220 В; 0,25 А | 1 |
| | Уровень в баке разрыва струи | |
| 15 | ~220 В; 0,25 А | 1 |
| | Уровень в дренажном приямке. | |
| 16 | ~220 В; 0,25 А | 1 |
| | Уровень в приемном резервуаре | |
| 17 | ~3,15 А | |

| Привязан | | | |
|---|---|---|---|
| | | | |
| | | | |
| | | | |
| Инв. № | | | |

902-1-113.87 АТХ.33И-2 Лист 6

МФ2417-08 39

| Взам. инв. N | Подпись и дата | Инв. N подл. |
|---|---|---|
| | | |

| Инв.№ подл. | Подпись и дата | Взам. инв.№ |
|---|---|---|
| | | |

| Проводник | Откуда идет | Куда поступает | Данные провода | Примечание |
|---|---|---|---|---|
| | Технические | требования | | |
| | Таблица соед | инений выпол | нена | |
| | на основании | схем альбо | м 7, АТХ L | 6,7 |
| Л11 | SF:1 | XT1:1 | | |
| О | XT1:2 | SF:2 | | |
| Л1 | SF:3 | ЩП6:5 | | |
| Л1 | | ЩП5:5 | | |
| Л1 | | ЩП4:5 | | |
| Л1 | | ЩП3:5 | | |
| Л1 | | ЩП2:5 | ПВ1 1,5 | |
| Л1 | | ЩП1:5 | | |
| О1 | ЩП1:6 | ЩП2:6 | | |
| О1 | | ЩП3:6 | | |
| О1 | | ЩП4:6 | | |
| О1 | | ЩП5:6 | | |
| О1 | | ЩП6:6 | | |
| О1 | | SF:4 | | |

Привязан:

Инв.№

902-1-113.87 АТХ.33И-3

| | | Стадия | Лист | Листов |
|---|---|---|---|---|
| Нач.отд. | Долотов | Р | 1 | 4 |
| Н.контр. | Попов | | | |
| Гл.спец. | Попов | | | |
| Рук.гр. | Чубова | | | |
| Ст.инж. | Радовицкая | | | |

Щит КИП, Таблица соединений

МЖКХ РСФР Гипрокоммунводоканал Ленинградское отделение

Формат: А4

| Проводник | Откуда идет | Куда поступает | Данные провода | Примечание |
|---|---|---|---|---|
| 801 | XT1:9 | ЩП1:1 | | |
| 801 | | 45-2-X1:9 | | |
| 802 | 45-2-X1:19 | ЩП1:2 | | |
| 802 | | XT1:10 | | |
| 803 | ЩП1:3 | 45-3-Ш3:1 | | |
| 804 | 45-3-Ш3:2 | ЩП1:4 | | |
| 805 | ЩП2:1 | 46-2-X1:9 | | |
| 805 | | XT2:3 | | |
| 806 | XT2:4 | 46-2-X1:19 | | |
| 806 | | ЩП2:2 | | |
| 807 | ЩП2:3 | 46-3-Ш3:1 | | |
| 808 | 46-3-Ш3:2 | ЩП2:4 | | |
| 809 | ЩП3:1 | 60-2-Ш1:1 | | |
| 810 | 60-2-Ш1:3 | ЩП3:2 | | |
| 811 | ЩП3:3 | 60-3:2 | | |
| 812 | 60-3:1 | ЩП3:4 | ПВ1 1,5 | |
| 813 | ЩП4:1 | 60-4-X23:1А | | |
| 813 | | 60-4-X17:26 | | п |
| 814 | 60-4-X23:1Б | ЩП4:2 | | |
| 814 | | K1:B | | |
| 814 | | K2:B | | |
| 815 | ЩП4:3 | TV:1 | | |
| 816 | TV:2 | ЩП4:4 | | |
| 817 | TV:3 | FU:1 | | |
| 818 | FU:2 | XS:1 | | |
| 819 | XS:2 | TV:5 | | |
| 820 | XT2:5 | ЩП5:1 | | |

Привязан

Инв.№

902-1-113.87 АТХ.33И-3 Лист 2

Формат: А4

| Проводник | Откуда идет | Куда поступает | Данные провода | Примечание |
|---|---|---|---|---|
| 821 | ЩП5:2 | XT2:6 | | |
| 822 | XT2:7 | ЩП5:3 | | |
| 823 | ЩП5:4 | XT2:8 | | |
| 824 | XT2:9 | ЩП6:1 | | |
| 825 | ЩП6:2 | XT2:10 | | |
| 826 | ЩП6:3 | XT3:6 | | |
| 827 | XT3:7 | ЩП6:4 | | |
| | | | | |
| 828 | K1:A | 60-4-X17:1А | | |
| 829 | 60-4-X17:4А | K2:A | | |
| 701 | K2:33 | XT3:3 | | |
| 769 | XT3:4 | K2:34 | | |
| 101 | XT3:1 | K1:33 | | |
| 103 | K1:34 | XT3:2 | | |
| 105 | XT4:3 | 46-2-X1:18 | | Измерительные цепи |
| 106 | 46-2-X1:8 | XT4:4 | | |
| 1-113 | XT4:5 | 60-3:8 | | |
| 1-114 | 60-3:10 | XT4:6 | | |
| 2-113 | XT4:7 | 60-3:12 | | |
| 2-114 | 60-3:14 | XT4:8 | | |
| 116 | 60-3:16 | 60-4-X1:16 | | |
| 117 | 60-4-X1:25 | 60-3:18 | ПВ1 1,5 | |
| 118 | 60-3:28 | 60-2-Ш3:3 | | |
| 119 | 60-2-Ш3:1 | 60-3:20 | | |
| 120 | 45-2-X1:18 | XT4:1 | | |
| 121 | XT4:2 | 45-2-X1:8 | | |
| 122 | 45-2-X1:5 | 45-3-Ш2:1 | | |
| 123 | 45-3-Ш2:3 | 45-2-X1:14 | | |

Привязан

Инв.№

902-1-113.87 АТХ.33И-3 Лист 3

Формат: А4

| Проводник | Откуда идет | Куда поступает | Данные провода | Примечание |
|---|---|---|---|---|
| 124 | 46-2-X1:5 | 46-3-Ш2:1 | | Измерительные цепи |
| 125 | 46-3-Ш2:3 | 46-2-X1:14 | | |
| 126 | 60-3:15 | 60-3:23 | | п |
| 126 | | 60-3:25 | | п |
| 126 | | 60-3:29 | | п |
| | | | ПВ1 1,5 | |
| Земля | 46-2:⏚ | Рейка:⏚ | | |
| —"— | 45-2:⏚ | Рейка:⏚ | | |
| —"— | 46-3:⏚ | Рейка:⏚ | | |
| —"— | 45-3:⏚ | Рейка:⏚ | | |
| —"— | 60-4:⏚ | Рейка:⏚ | | |
| —"— | 60-3:⏚ | Рейка:⏚ | | |
| —"— | 60-2:⏚ | Рейка:⏚ | | |
| Земля | Рейки для установ | | | |
| | ки аппаратов:⏚ | Стойка:⏚ | | |

Привязан:

Инв.№

902-1-113.87 АТХ.33И-3 Лист 4

Формат А4

МФ 2417-08 40 Формат А4

| Проводник | Вывод | Вид контакта | Вывод | Проводник |
|---|---|---|---|---|
| | Технические | | требования | |
| | Таблица подключения | | выполнена на основании | |
| | схем альбом 8, | | АТХ 46.7 | |
| | и таблицы соединений | | АТХ. 33И-3 | |
| | Левая стенка | | | |
| | | К1 | | |
| 101 | 33 | з | 34 | 103 |
| 828 | А | К | В | 814 |
| | | К2 | | |
| 701 | 33 | з | 34 | 769 |
| 829 | А | К | В | 814 |

| Проводник | Вывод | Вид контакта | Вывод | Проводник |
|---|---|---|---|---|
| | | ЩП1 | | |
| 801 | 1 | | 2 | 802 |
| 803 | 3 | | 4 | 804 |
| Л1 | 5 | | 6 | 01 |
| | | ЩП2 | | |
| 805 | 1 | | 2 | 806 |
| 807 | 3 | | 4 | 808 |
| Л1* | 5 | | 6 | 01* |

Привязан

Инв. №

902-1-113.87 АТХ.33И-4

| | | Стадия | Лист | Листов |
|---|---|---|---|---|
| Нач.отд. | Долотов | Р | 1 | 4 |
| Н.контр. | Попов | | | |
| Гл.спец. | Попов | | | |
| Рук.гр. | Чубова | | | |
| Ст.инж. | Радовицкая | | | |

Щит КИП
Таблица подключения

МЖКХ РСФСР
ГИПРОКОММУНВОДОКАНАЛ
Ленинградское о

| Проводник | Вывод | Вид контакта | Вывод | Проводник |
|---|---|---|---|---|
| | | ЩП3 | | |
| 809 | 1 | | 2 | 810 |
| 811 | 3 | | 4 | 812 |
| Л1* | 5 | | 6 | 01* |
| | Передняя стенка | | | |
| | | 46-2 | | |
| | | Х1 | | |
| 124 | 5 | | 14 | 125 |
| 106 | 8 | | 18 | 105 |
| 805* | 9 | | 19 | 806* |
| | | 45-2 | | |
| | | Х1 | | |
| 124 | 5 | | 14 | 123 |
| 121 | 8 | | 18 | 120 |
| 801 | 9 | | 19 | 802 |
| | | 46-3 | | |
| | | Ш2 | | |
| 124 | 1 | | 3 | 125 |
| | | Ш3 | | |
| 807 | 1 | | 2 | 808 |
| | | 45-3 | | |
| | | Ш2 | | |
| 122 | 1 | | 3 | 123 |
| | | Ш3 | | |
| 803 | 1 | | 2 | 804 |

| Проводник | Вывод | Вид контакта | Вывод | Проводник |
|---|---|---|---|---|
| | | 60-4 | | |
| | | Х1 | | |
| 116 | 1Б | | 2Б | 117 |
| | | Х17 | | |
| 828 | 1А | | п 2Б | 813 |
| 829 | 4А | | | |
| | | Х23 | | |
| 813* | 1Ап | | 1Б | 814 |
| | | 60-3 | | |
| 812 | 1 | | 2 | 811 |
| 1-113 | 8 | | 10 | 1-114 |
| 2-113 | 12 | | 14 | 2-114 |
| 126 | 15п | | 16 | 116 |
| 117 | 18 | | 20 | 119 |
| 126* | 23п | | п25 | 126* |
| 118 | 28 | | п29 | 126 |
| | | 60-2 | | |
| | | Ш1 | | |
| 809 | 1 | | 3 | 810 |
| | | Ш3 | | |
| 119 | 1 | | 3 | 118 |

Привязан

Инв. №

902-1-113.87 АТХ.33И-4 Лист 2

| Проводник | Вывод | Вид контакта | Вывод | Проводник |
|---|---|---|---|---|
| | | ХТ1 | | |
| | 1 | | 2 | |
| 801 | 9 | | 10 | 802 |
| | | ХТ2 | | |
| 805 | 3 | | 4 | 806 |
| 820 | 5 | | 6 | 821 |
| 822 | 7 | | 8 | 823 |
| 824 | 9 | | 10 | 825 |
| | | ХТ3 | | |
| 101 | 1 | | 2 | 103 |
| 701 | 3 | | 4 | 769 |
| 826 | 6 | | 7 | 827 |
| | | ХТ4 | | |
| 120 | 1 | | 2 | 121 |
| 105 | 3 | | 4 | 106 |
| 1-113 | 5 | | 6 | 1-114 |
| 2-113 | 7 | | 8 | 2-114 |
| | Правая стенка | | | |
| | | TV | | |
| 815 | 1 | | 2 | 816 |
| 817 | 3 | | 5 | 819 |
| | | SF | | |
| Л11 | 1 | | 2 | 0 |
| Л1 | 3 | | 4 | 01 |

| Проводник | Вывод | Вид контакта | Вывод | Проводник |
|---|---|---|---|---|
| | | ЩП4 | | |
| 813 | 1 | | 2 | 814 |
| 815 | 3 | | 4 | 816 |
| Л1* | 5 | | 6 | 01* |
| | | ЩП5 | | |
| 820 | 1 | | 2 | 821 |
| 822 | 3 | | 4 | 823 |
| Л1* | 5 | | 6 | 01* |
| | | ЩП6 | | |
| 824 | 1 | | 2 | 825 |
| 826 | 3 | | 4 | 827 |
| Л1* | 5 | | 6 | 01* |
| | | FU | | |
| 817 | 1 | | 2 | 818 |
| | | XS | | |
| 818 | 1 | | 2 | 819 |

Привязан

Инв. №

902-1-113.87 АТХ.33И-4 Лист 3

поз. 13
FU

поз. 14
ЩП1÷ЩП6

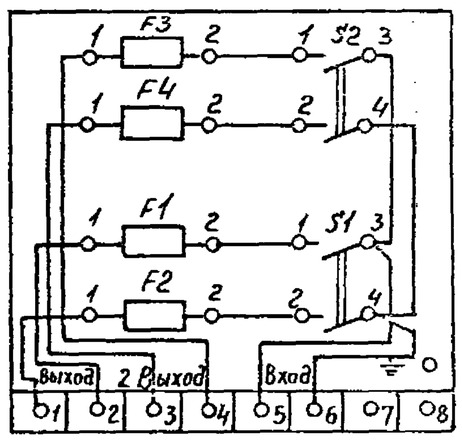


поз. 18
TV

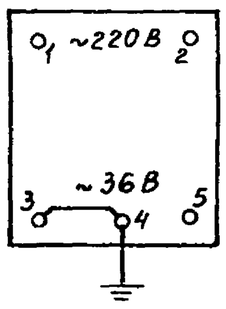


поз. 19
К1, К2

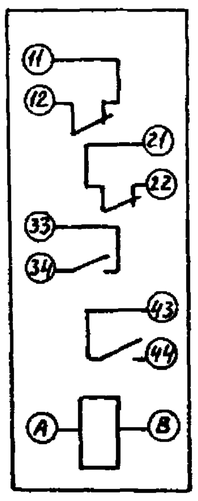


поз. 20
XS

Привязан

Инв. №

902-1-113.87 АТХ.33И-4 Лист 4

Инв.№ подл. | Подп. и дата | Взам.инв.№

МФ2417-08 (41)

В. Обдуллаев 11.04.92 Кон. Фролова