ТИПОВОЙ ПРОЕКТ
902-1-113.87

КАНАЛИЗАЦИОННАЯ НАСОСНАЯ СТАНЦИЯ

ПРОИЗВОДИТЕЛЬНОСТЬЮ 600-2500 $м^3/ч$, НАПОРОМ 28-40 М ПРИ ГЛУБИНЕ ЗАЛОЖЕНИЯ ПОДВОДЯЩЕГО КОЛЛЕКТОРА - 4,0 М

В СБОРНЫХ ЖЕЛЕЗОБЕТОННЫХ КОНСТРУКЦИЯХ

СОСТАВ ПРОЕКТА

АЛЬБОМ	1	ПОЯСНИТЕЛЬНАЯ ЗАПИСКА
АЛЬБОМ	2	ТЕХНОЛОГИЧЕСКИЕ РЕШЕНИЯ. ВНУТРЕННИЙ ВОДОПРОВОД И КАНАЛИЗАЦИЯ. ОТОПЛЕНИЕ И ВЕНТИЛЯЦИЯ
АЛЬБОМ	3	АРХИТЕКТУРНО-СТРОИТЕЛЬНЫЕ РЕШЕНИЯ. НАДЗЕМНАЯ ЧАСТЬ.
АЛЬБОМ	4	АРХИТЕКТУРНО-СТРОИТЕЛЬНЫЕ РЕШЕНИЯ. НАДЗЕМНАЯ ЧАСТЬ. ИЗДЕЛИЯ
АЛЬБОМ	5	СТРОИТЕЛЬНЫЕ РЕШЕНИЯ. ПОДЗЕМНАЯ ЧАСТЬ
АЛЬБОМ	6	СТРОИТЕЛЬНЫЕ РЕШЕНИЯ. ПОДЗЕМНАЯ ЧАСТЬ. ИЗДЕЛИЯ
АЛЬБОМ	7	ЭЛЕКТРОТЕХНИЧЕСКАЯ ЧАСТЬ. ТЕХНОЛОГИЧЕСКИЙ КОНТРОЛЬ. СВЯЗЬ И СИГНАЛИЗАЦИЯ
АЛЬБОМ	8	ЭЛЕКТРОТЕХНИЧЕСКАЯ ЧАСТЬ. ЗАДАНИЯ ЗАВОДУ-ИЗГОТОВИТЕЛЮ
АЛЬБОМ	9	СПЕЦИФИКАЦИИ ОБОРУДОВАНИЯ
АЛЬБОМ	10	ВЕДОМОСТИ ПОТРЕБНОСТИ В МАТЕРИАЛАХ
АЛЬБОМ	11	СМЕТЫ
КНИГА	1	ОБЩАЯ ЧАСТЬ
КНИГА	2	НАДЗЕМНАЯ ЧАСТЬ
КНИГА	3	ПОДЗЕМНАЯ ЧАСТЬ

АЛЬБОМ 8

РАЗРАБОТАН
ПРОЕКТНЫМ ИНСТИТУТОМ
ГИПРОКОММУНВОДОКАНАЛ
ЛЕНИНГРАДСКОЕ ОТДЕЛЕНИЕ

УТВЕРЖДЕН ГОССТРОЕМ РСФСР
ПОСТАНОВЛЕНИЕ № 331 от 09.12.87
РАБОЧИЕ ЧЕРТЕЖИ ВВЕДЕНЫ В ДЕЙСТВИЕ
ГИПРОКОММУНВОДОКАНАЛОМ МЖКХ РСФСР
ПРИКАЗ № 172 от 10.12.87.

ГЛАВНЫЙ ИНЖЕНЕР ИНСТИТУТА ПОДПИСЬ Ю.А. ЖАРИКОВ
ГЛАВНЫЙ ИНЖЕНЕР ПРОЕКТА ПОДПИСЬ Л.В. ДАВЫДОВА

© ЦИТП Госстроя СССР, 1988

Привязан

Инв. №

Пров. 28.12.88. Кон. Колесухо

Инв. № подл. | Подпись и дата | Взам. инв. №

ТИПОВОЙ ПРОЕКТ
902-1-113.87

КАНАЛИЗАЦИОННАЯ НАСОСНАЯ СТАНЦИЯ ПРОИЗВОДИТЕЛЬНОСТЬЮ 600-2500 м³/ч, НАПОРОМ 28-40м ПРИ ГЛУБИНЕ ЗАЛОЖЕНИЯ ПОДВОДЯЩЕГО КОЛЛЕКТОРА 4.0м

(В СБОРНЫХ ЖЕЛЕЗОБЕТОННЫХ КОНСТРУКЦИЯХ)

АЛЬБОМ 8

ЗАДАНИЕ ЗАВОДУ-ИЗГОТОВИТЕЛЮ НА УСТРОЙСТВА КОМПЛЕКТНЫЕ НИЗКОВОЛЬТНЫЕ

Привязан

Инв. №

Формат А4

Обозначение	Наименование	Кол. листов	Примечание
ЭМ.33И-10	Щит станций управления ЩСУ		
	Панель 1ПУ (2ПУ)		
	Схема электрическая соединений	1	
ЭМ.33И-11	Щит управления и сигнализации		
	ЩУС. Технические данные		
	аппаратов	6	
ЭМ.33И-12	Щит управления и сигнализации		
	ЩУС. Чертёж общего вида	4	
ЭМ.33И-13	Щит управления и сигнализации		
	ЩУС. Перечень надписей	7	
ЭМ.33И-14	Щит управления и сигнализации		
	ЩУС. Схема электрическая		
	соединений	6	
ЭМ.33И-15	Ящик управления притоком ЯУП.		
	Технические данные аппаратов	2	
ЭМ.33И-16	Ящик управления притоком ЯУП		
	Чертёж общего вида	1	
ЭМ.33И-17	Ящик управления притоком ЯУП		
	Перечень надписей	1	
ЭМ.33И-18	Ящик управления притоком ЯУП.		
	Схема электрическая соединений	1	
ЭМ.33И-19	Пост управления насосами ПУН		
	Технические данные аппаратов	2	

Привязан

Инв. №

902-1-113.87 ЭМ.33И-1 Лист 2

Формат А4

Обозначение	Наименование	Кол. листов	Примечание
902-1-113.87 ЭМ.33И-1	Ведомость документов		
	альбома	3	
ЭМ.33И-2	Перечень комплектных уст-		
	ройств	1	
ЭМ.33И-3	Щит станций управления ЩСУ		
	Технические данные аппаратов	5	
ЭМ.33И-4	Щит станций управления ЩСУ		
	Чертёж общего вида	5	
ЭМ.33И-5	Щит станций управления ЩСУ		
	Перечень надписей	4	
ЭМ.33И-6	Щит станций управления ЩСУ		
	Схема электрическая соединений	7	
ЭМ.33И-7	Щит станций управления ЩСУ		
	Панель 1ПУ(2ПУ).		
	Технические данные аппаратов	1	
ЭМ.33И-8	Щит станций управления ЩСУ		
	Панель 1ПУ (2ПУ)		
	Чертёж общего вида	1	
ЭМ.33И-9	Щит станций управления ЩСУ		
	Панель 1ПУ(2ПУ).		
	Перечень надписей	1	

Привязан

Инв. №

Изм.	Лист	№ докум.	Подпись	Дата
Нач.отд.		Попов		
Н.контр.		Кудряшов		
Гл.спец.		Кудряшов		
Рук.гр.		Тарасова		
Инж.		Филиппова		

902-1-113.87 ЭМ.33И-1

Ведомость документов альбома

Лит.	Лист	Листов
	1	3

МЖКХ РСФСР ГИПРОКОММУНВОДОКАНАЛ Ленинградское отделение

Формат А4

Копировал Иванова

Формат А2

МФ 2419-08 3

Обозначение	Наименование	Кол. листов	Примечание
ЭМ.33И-20	Пост управления насосами ПУН		
	Чертёж общего вида	1	
ЭМ.33И-21	Пост управления насосами ПУН.		
	Перечень надписей	1	
ЭМ.33И-22	Пост управления насосами ПУН		
	Схема электрическая соединений	1	
ЭМ.33И-23	Пост местный 28 ПМ		
	Технические данные аппаратов	1	
ЭМ.33И-24	Пост местный 28 ПМ		
	Чертёж общего вида	1	
ЭМ.33И-25	Пост местный 28 ПМ		
	Перечень надписей	1	
ЭМ.33И-26	Пост местный 28 ПМ		
	Схема электрическая соеди-		
	нений	1	
ЭМ.33И-27	Пост местный 25 ПМ.		
	Технические данные аппаратов	1	
ЭМ.33И-28	Пост местный 25 ПМ.		
	Чертёж общего вида	1	
ЭМ.33И-29	Пост местный 25 ПМ		
	Перечень надписей	1	
ЭМ.33И-30	Пост местный 25 ПМ		
	Схема электрическая соеди-		
	нений	1	

Привязан

Инв. №

902-1-113.87 ЭМ.33И-1 Лист 3

Формат А4

Наименование	Кол. НКУ	Кол приведенных панелей	Обозначение таблицы аппаратов	Примечание
1. Щит станции управления ЩСУ	1	12		
2. Щит управления и сигнализации ЩУС	1	13		
3. Ящик управления притоком ЯУП.	1			
4. Пост управления насосами ПУН	1			
5. Пост местный 25ПМ	1			
6. Пост местный 28ПМ	1			

Привязан

Инв. №

Изм.	Лист	№ докум.	Подп.	Дата
Нач.отд.	Попов		Подп.	
Н.контр.	Кудряшов		"	
Гл.спец.	Кудряшов		"	
Рук.гр.	Тарасова		"	
Инж.	Филиппова		"	

902-1-113.87 ЭМ.33И-2

Перечень комплектных устройств

Лит. | Лист | Листов: 1

МЖКХ РСФСР Гипрокоммунводоканал Ленинградское отделение

Формат	Зона	Поз.	Обозначение	Наименование	Кол.	Примечание
				Документация		
				Чертеж общего вида		
				Схема электрическая соединений		
				Перечень надписей		
				Сборочные единицы		
			Черт. ЭМ.33И-8	Панель 1ПУ	2	
			Черт. ЭМ.33И-8	Панель 2ПУ	3	
				Панель 1		
				Блоки:		
		1		Б 5130-2674 УХЛ4	1	
		2		Б 5130-2674 ГУХЛ4	2	
		3		Б 5130-/	1	
		4		Б 5130-2974 ГУХЛ4	1	
		5		Б 5130-3274 УХЛ4	1	
		6		Б 5437-3074 УХЛ4	1	
		7		Б 5437-3074 ГУХЛ4	2	
		8		Б 5438-3074 ГУХЛ4	2	

Привязан

Инв. №

Изм.	Лист	№ докум.	Подп.	Дата
Нач.отд.	Попов		Подп.	
Н.контр.	Кудряшов		"	
Гл.спец.	Кудряшов		"	
Рук.гр.	Тарасова		"	
Инж.	Филиппова		"	

902-1-113.87 ЭМ.33И-3

Щит станций управления ЩСУ. Технические данные аппаратов

Лит. | Лист: 1 | Листов: 5

МЖКХ РСФСР Гипрокоммунводоканал Ленинградское отделение

Формат	Зона	Поз.	Обозначение	Наименование	Кол.	Примечание
		9		Б 5132-3274 УХЛ4	1	
				Н1 01		
				Выключатели		
		10		АЕ 2056М, К-80А	1	QF1
		11		АЕ 2046М, К-16А	2	QF4, QF5
				Реле		
		12		РПУ2-36020У3Б	3	6-KL2 7-KL2
				~220 в, 2р. конт.		10-KL1
		13		РПУ2-36200У3Б	3	16-KL1
				~220 в, 2з. конт.		KL7
						13KL3
		14		РПУ2-36220У3Б	4	6KL1 23-1KL1
				~220 в, 2з+2р. конт.		25-1KL1 28-1KL1
		15		РПУ2-36400У3Б	1	KL6
				~220 в, 4з. конт.		
		16		РПУ2-М36440У3Б	2	KL10
				~220 в, 4з+4р. конт.		23-1KL2
		17		РКВ11-33-112УХЛ4, ~220 в	2	KT2
				1з+1р. св. вр. 1з+1р. б. выд. вр		KT3

Привязан

Инв. №

Изм.	Лист	№ докум.	Подп.	Дата

902-1-113.87 ЭМ.33И-3 Лист 2

Формат	Зона	Поз.	Обозначение	Наименование	Кол.	Примечание
		18		Блок зажимов	20	
				Б 324-4П25-В/ВУ3-10		
				Панель 4		
				Н2 01		
				Выключатели		
		19		А 3736ФУ3 К-/	1	QF2
				Контакторы		
		20		КТ 6033, ~220 в	2	KM1, KM2
				Реле		
		21		РПУ2-М36620У3Б	2	KL1
				~220 в, 6з+2р. конт.		KL2
				Переключатели		
		22		ПКУ3-16-С	2	SA1, SA3
				Предохранители		
		23		ПРС6-П, Iпл.вст.=6А	2	Fu1, Fu2
		24		Блок зажимов	2	
				Б 324-4П25-В/ВУ3-10		
				Панель 6		
				Блоки		
		25		Б 5130-2674 УХЛ4	1	
		26		Б 5130-/	1	
		27		Б 5437-3074 УХЛ4	1	
		28		Б 5437-3074 ГУХЛ4	1	

Привязан

Инв. №

Изм.	Лист	№ докум.	Подп.	Дата

902-1-113.87 ЭМ.33И-3 Лист 3

МФ 2417-08 4

Инв. № подл	Подпись и дата	Взам. инв. №

Копировал 10.1.89 Подп.

Формат	Зона	Поз	Обозначение	Наименование	Кол	Примечание
				Н3 01		
				Выключатели		
		29		АП 50Б 3МТ К-16А	1	QF9
		30		АЕ 2046М. К-10А	4	QF10,SF1
						÷SF5
		31		АЕ 2046М. К-25А	1	QF8
				Реле		
		32		РПУ2-36020У3Б	1	11-KL1
				~220в. 2р. конт.		
		33		РПУ2-36220У3Б	2	14-KL3
				~220в. 2з + 2р. к.		21-KL1
		34		РКВ11-43-112УХЛ4 ~220в	1	21-KT1
				~220в		
		35		Блок зажимов	6	
				Б324-4П25-В/ВУ3-10		
				Панель 9		
				Блоки		
		36		Б 5130-2674УХЛ4	3	
		37		Б 5130-2974ГУХЛ4	1	
		38		Б 5130 - ▱	1	
		39		Б 5130 - 3274 УХЛ4	1	
		40		Б 5437-3074 УХЛ4	1	
		41		Б 5437-3074 ГУХЛ4	2	
		42		Б 5438-3074 ГУХЛ	2	

Привязан

Инв. №

Изм.	Лист	№ докум.	Подп.	Дата

902-1-113.87 ЭМ.33И-3 Лист 4

Типовой проект 902-1-113.87 Альбом 8

Формат	Зона	Поз	Обозначение	Наименование	Кол.	Примечание
				Н4 01		
				Выключатели		
		43		АЕ 2046М, К-16А	2	QF6,QF7
		44		АЕ 2056М, К-80А	1	QF3
				Реле		
		45		РПУ2-36200У3Б	2	KL11
				~220в, 2з конт.		12
		46		РПУ2-36020У3Б	5	7-KL1 12-KL1
				~220в, 2р. конт.		19-KL1 25-2KL1
						28-2KL1
		47		РПУ2-36220У3Б	3	KL5 15-KL3
				~220в, 2з + 2р.конт.		23-2KL1
		48		РПУ2-М36440У3Б	1	23-2KL2
				~220в, 4з + 4р.конт.		
		49		РП-9, 7з + 7р. ~220в	2	KL4 KL4-1
		51		РПУ2-36040У3Б	1	KL5-1
				~220в, 4р.конт.	21	
		52		Блок зажимов		
				Б324-4П25-В/ВУ3-10		

Привязан

Инв. №

Изм.	Лист	№ докум.	Подп.	Дата

902-1-113.87 ЭМ.33И-3 Лист 5

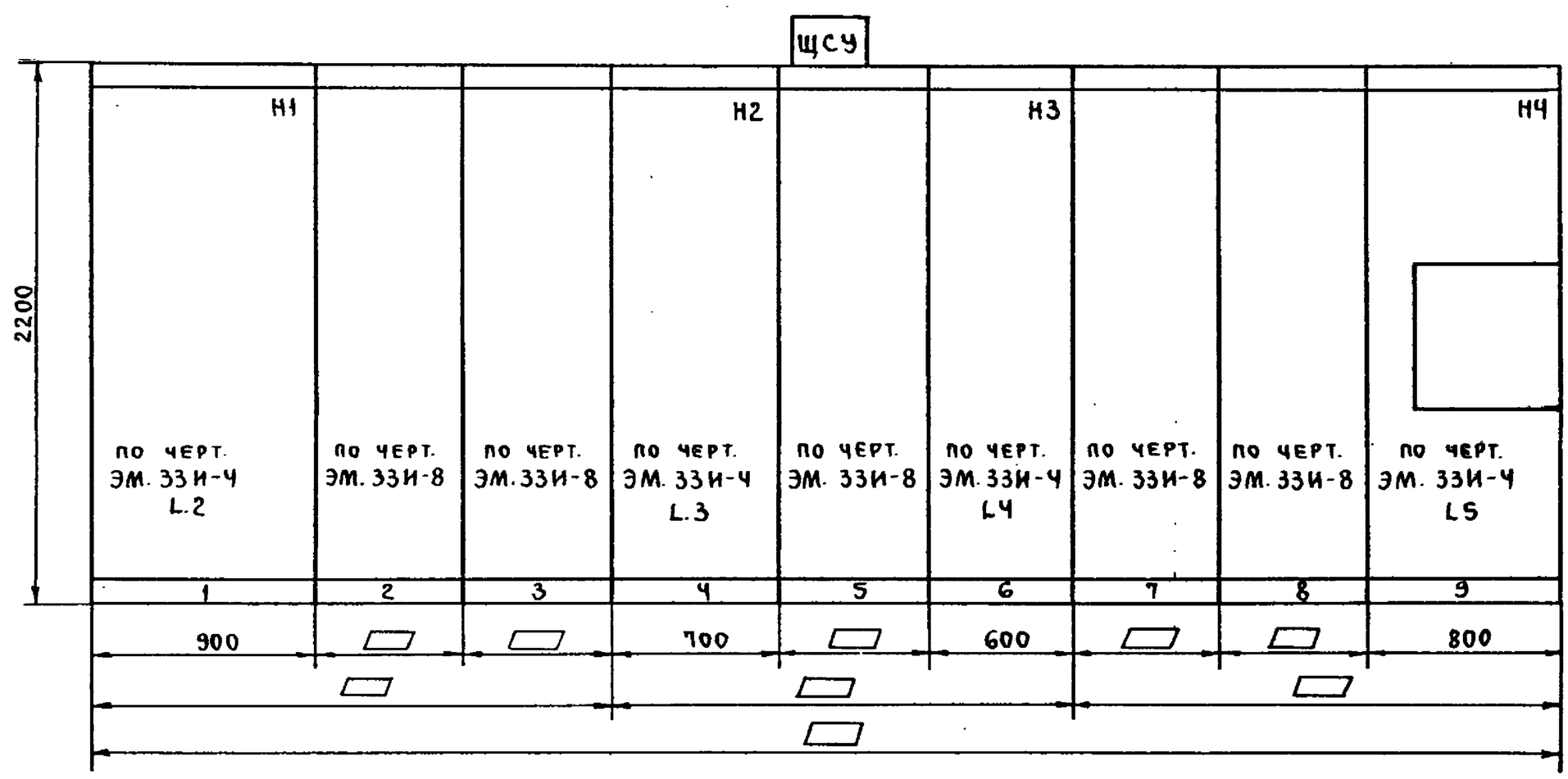

Вид сверху
1:50

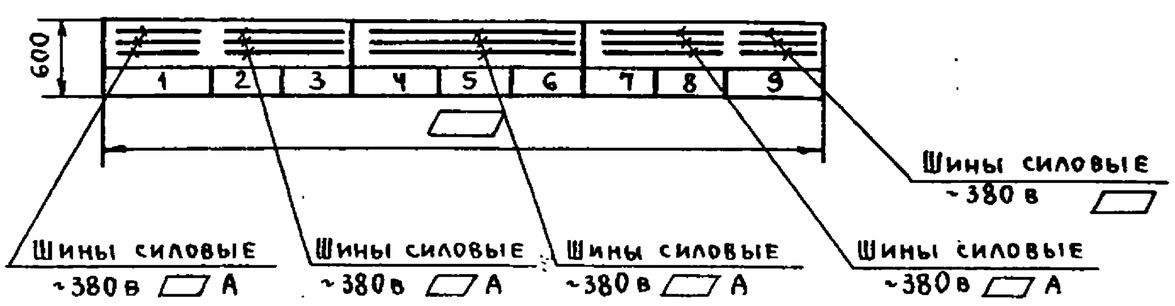

Привязан:

Инв. №

Изм.	Лист	№ докум.	Подп.	Дата
Нач.отд.	Попов	Подп.		
Н.контр.	Кудряшов	"		
Гл.спец.	Кудряшов	"		
Рук.гр.	Тарасова	"		
Инж.	Филиппова	"		

902-1-113.87 ЭМ.33И-4

Щит станций управления ЩСУ. Чертеж общего вида.

Лит.	Масса	Масштаб

Лист 1 Листов 5

МЖКХ РСФСР
ГИПРОКОММУНВОДОКАНАЛ
Ленинградское отделение

МФ 2417-08 S

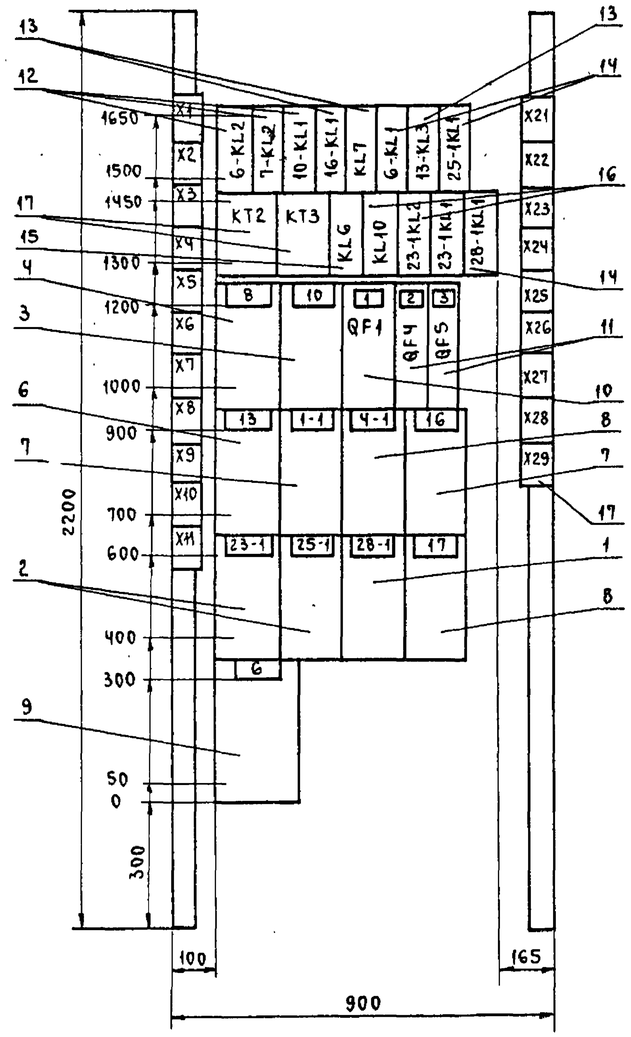

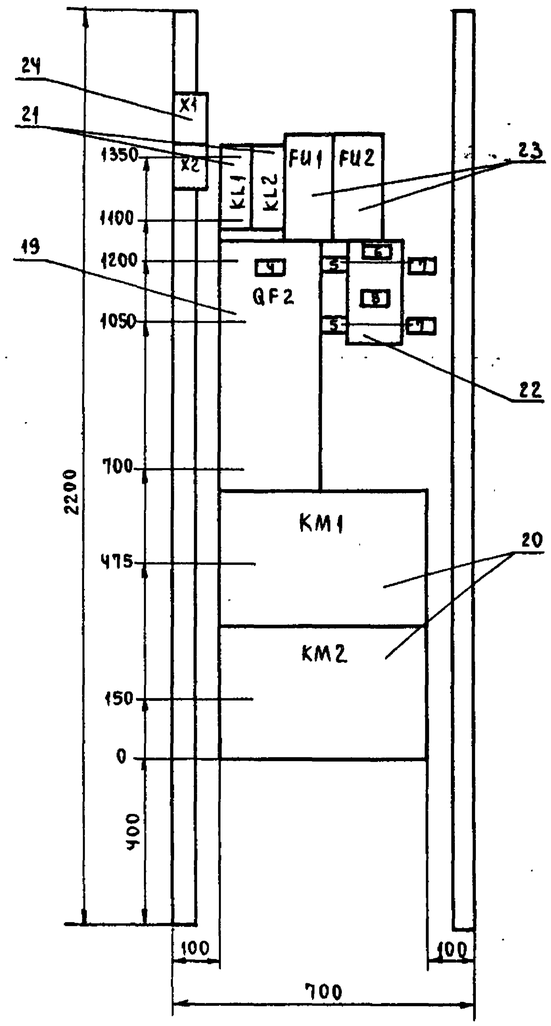

Панель 1 (Набор Н1)

Привязан												
Инв. №				Изм.	Лист	№ докум.	Подп.	Дата	902-1-113.87 ЭМ.33И-4			Лист 2

Пров. Жаб 10.1.89 г. Кон. Шмр

Панель 4 (Набор Н2)

Привязан												
Инв. №				Изм.	Лист	№ докум.	Подп.	Дата	902-1-113.87 ЭМ.33И-4			Лист 3

Инв. № подл. | Подпись и дата | Взам. инв. №

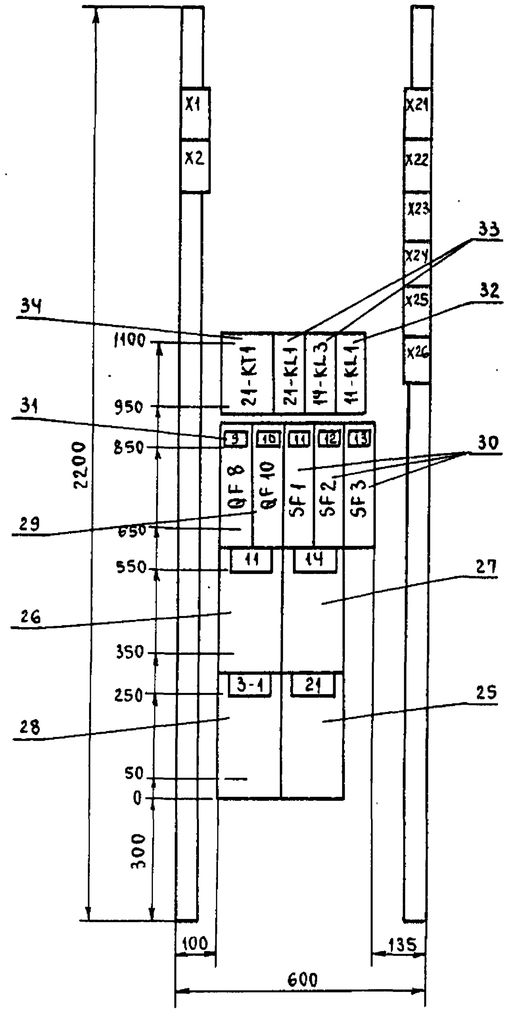

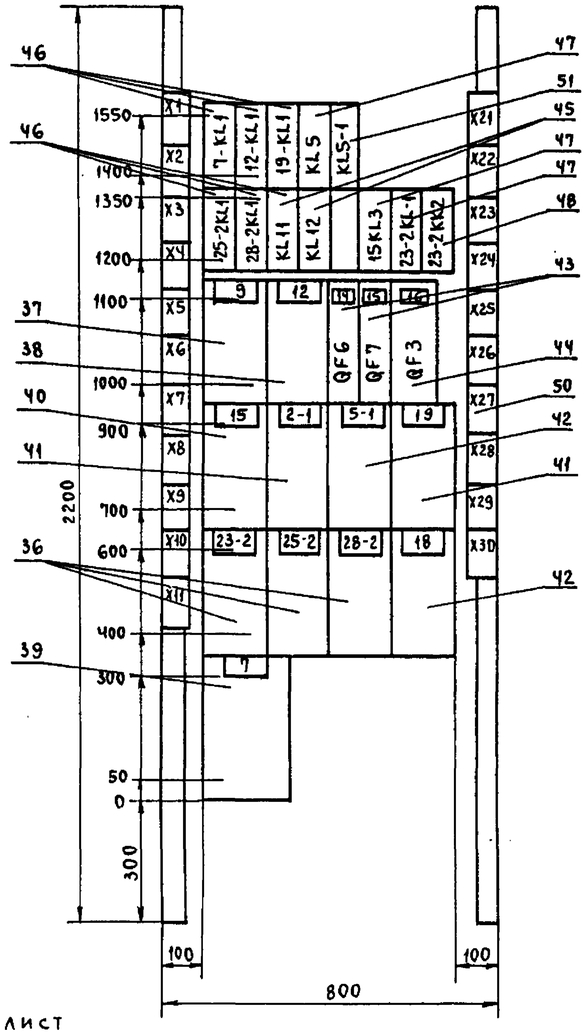

Поворотный лист

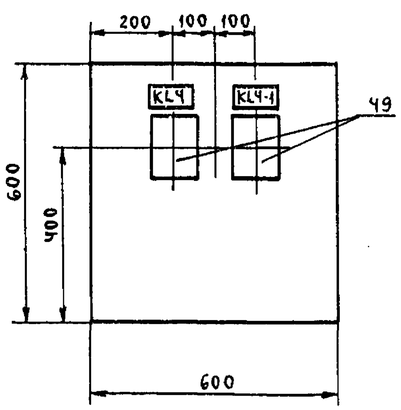

Панель 6 (Набор Н3)

Панель 9 (Набор Н4)

Привязан									
Инв. №				Изм.	Лист	№ докум.	Подп.	Дата	
				902-1-113.87			ЭМ.33И-4		Лист 4
Привязан									
Инв. №				Изм.	Лист	№ докум.	Подп.	Дата	
				902-1-113.87			ЭМ.33И-4		Лист 5

Инв. № подл. | Подпись и дата | Взам. инв. №

Пров. Исаев 10.1.89г Кон. Шмиг

Панель	Надпись	Поз обозначение	Место надписи	Текст	Кол	Вид шрифта	Заготовка
				Панель 1			
			Табличка	6-KL2	1		
			— " —	17-KL2	1		
			— " —	10-KL1	1		
			— " —	16-KL1	1		
			— " —	KL7	1		
			— " —	6-KL1	1		
			— " —	13-KL3	1		
			— " —	25-1KL1	1		
			— " —	KT2	1		
			— " —	KT3	1		
			— " —	KL6	1		
			— " —	KL10	1		
			— " —	23-1KL2	1		
			— " —	23-1KL1	1		
			— " —	28-1KL1	1		
			— " —	8-Дренажный насос	1		
			— " —	10-решетка дробилки	1		
	1	QF1	— " —	Питание I секции	1		
	2	QF4	— " —	Рабочее освещение	1		
	3	QF5	— " —	Таль 31	1		

Привязан

Инв. №

Изм	Лист	№ докум.	Подпись	Дата
Нач. отд	Попов	Подпись		
Н. контр	Кудряшов	"		
Гл. спец.	Кудряшов	"		
Рук. гр.	Тарасова	"		
Инж	Филиппова	"		

902-1-113.87 ЭМ.33И-5

Щит станции управления ЩСУ. Перечень надписей

Лит.	Лист	Листов
	1	4

МЖКХ РСФСР ГИПРОКОММУНВОДОКАНАЛ Ленинградское отделение

Панель	Надпись	Поз обозначение	Место надписи	Текст	Кол.	Вид шрифта	Заготовка
			— " —	13-затвор	1		
			— " —	1-1, 4-1-задвижка	2		
			— " —	16-задвижка	1		
			— " —	23-1-вентилятор П3	1		
			— " —	25-1-вентилятор В1	1		
			— " —	28-1-вентилятор В3	1		
			— " —	17-задвижка	1		
			— " —	6-насос техн. воды	1		
				Панель 4			
			Табличка	KL1	1		
			— " —	KL2	1		
			— " —	Fи1	1		
			— " —	Fи2	1		
	4	QF2	— " —	Питание II секции	1		
	5	SA1, SA3	— " —	Опроб.	2		
	6	SA1	— " —	Подкл. III секции шин KT	1		
	7	SA1, SA3	— " —	Авт.	2		
	8	SA3	— " —	Подкл. III секции шин KO II	1		
			— " —	KM1	1		
			— " —	KM2	1		
				Панель 6			
			Табличка	21-KT1	1		
			— " —	21-KL1	1		
			— " —	14-KL3	1		
			— " —	11-KL1	1		

Привязан

Инв. №

Изм	Лист	№ докум	Подп.	Дата

902-1-113.87 ЭМ.33И-5 Лист 2

Панель	Надпись	Поз обозначение	Место надписи	Текст	Кол	Вид шрифта	Заготовка
	9	QF8	— " —	Автомат QF9	1		
	10	QF10	— " —	Аварийное освещение	1		
	11	SF1	— " —	Общие цепи насосов	1		
	12	SF2	— " —	Схема сигнализации	1		
	13	SF3	— " —	Питание КИП	1		
			— " —	11-решетка дробилка	1		
			— " —	14-затвор	1		
			— " —	3-1-задвижка	1		
			— " —	21-вентилятор П1	1		
				Панель 9			
			Табличка	7KL1	1		
			— " —	12KL1	1		
			— " —	19KL1	1		
			— " —	KL5	1		
			— " —	KL5-1	1		
			— " —	25-2KL1	1		
			— " —	28-2KL1	1		
			— " —	KL11	1		
			— " —	KL12	1		
			— " —	KL8	1		
			— " —	15KL3	1		
			— " —	23-2KL1	1		
			— " —	23-2KL2	1		
			— " —	9-дренажный насос	1		
			— " —	12-решетка дробилки	1		

Привязан

Инв. №

Изм	Лист	№ докум	Подпись	Дата

902-1-113.87 ЭМ.33И-5 Лист 3

Панель	Надпись	Поз. обозначение	Место надписи	Текст	Кол	Вид шрифта	Заготовка
	14	QF6	— " —	Ящик 32Q	1		
	15	QF7	— " —	Ящик 33Q	1		
	16	QF3	— " —	Питание II секции	1		
			— " —	2-1, 5-1, -задвижка	2		
			— " —	19-задвижка	1		
			— " —	23-2-вентилятор П3	1		
			— " —	25-2-вентилятор В2	1		
			— " —	28-2-вентилятор В3	1		
			— " —	18-задвижка	1		
			— " —	7-Насос техн. воды	1		

Привязан

Инв. №

Изм	Лист	№ докум.	Подпись	Дата

902-1-113.87 ЭМ.33И-5 Лист 4

Инв. № подл. | Подпись и дата | Взам. инв. №

МФ 2417-08 8

Инв. № подл.	Подпись и дата	Взам. инв. №

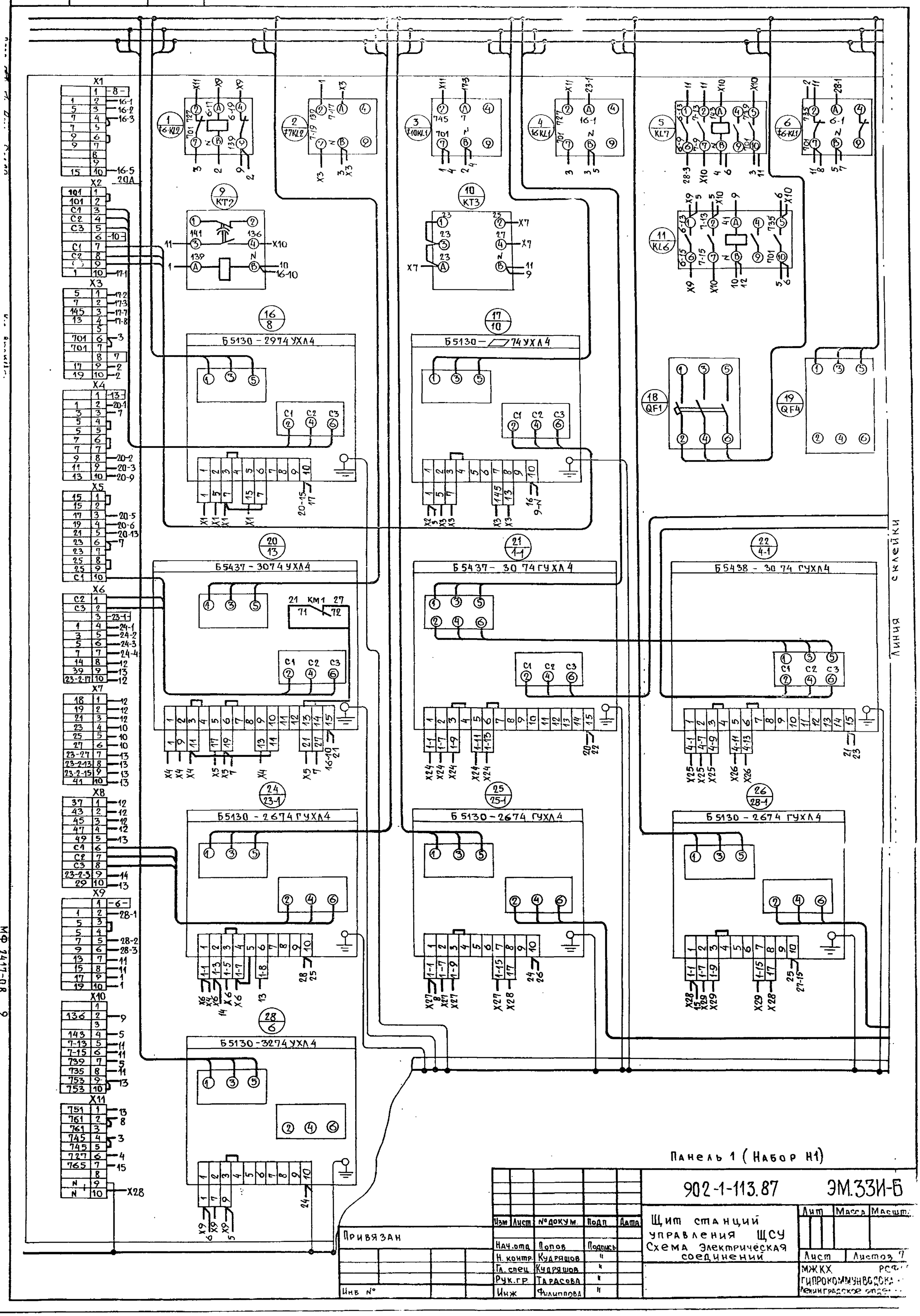

Панель 1 (Набор Н1)

Изм.	Лист	№ докум.	Подп.	Дата	902-1-113.87 ЭМ.33И-Б		
					Щит станций управления ЩСУ. Схема электрическая соединений	Лит.	Масса	Масштаб
Нач.отд.		Попов	Подпись				
Н. контр.		Кудряшов	"			Лист	Листов 7
Гл. спец.		Кудряшов	"			МЖКХ РСФСР ГИПРОКОММУНВОДОКАНАЛ Ленинградское отделение	
Рук. гр.		Тарасова	"				
Инж.		Филиппова	"				

МФ 2417-08 6

Инв. № подл.	Подп. и дата	Взам. инв. №

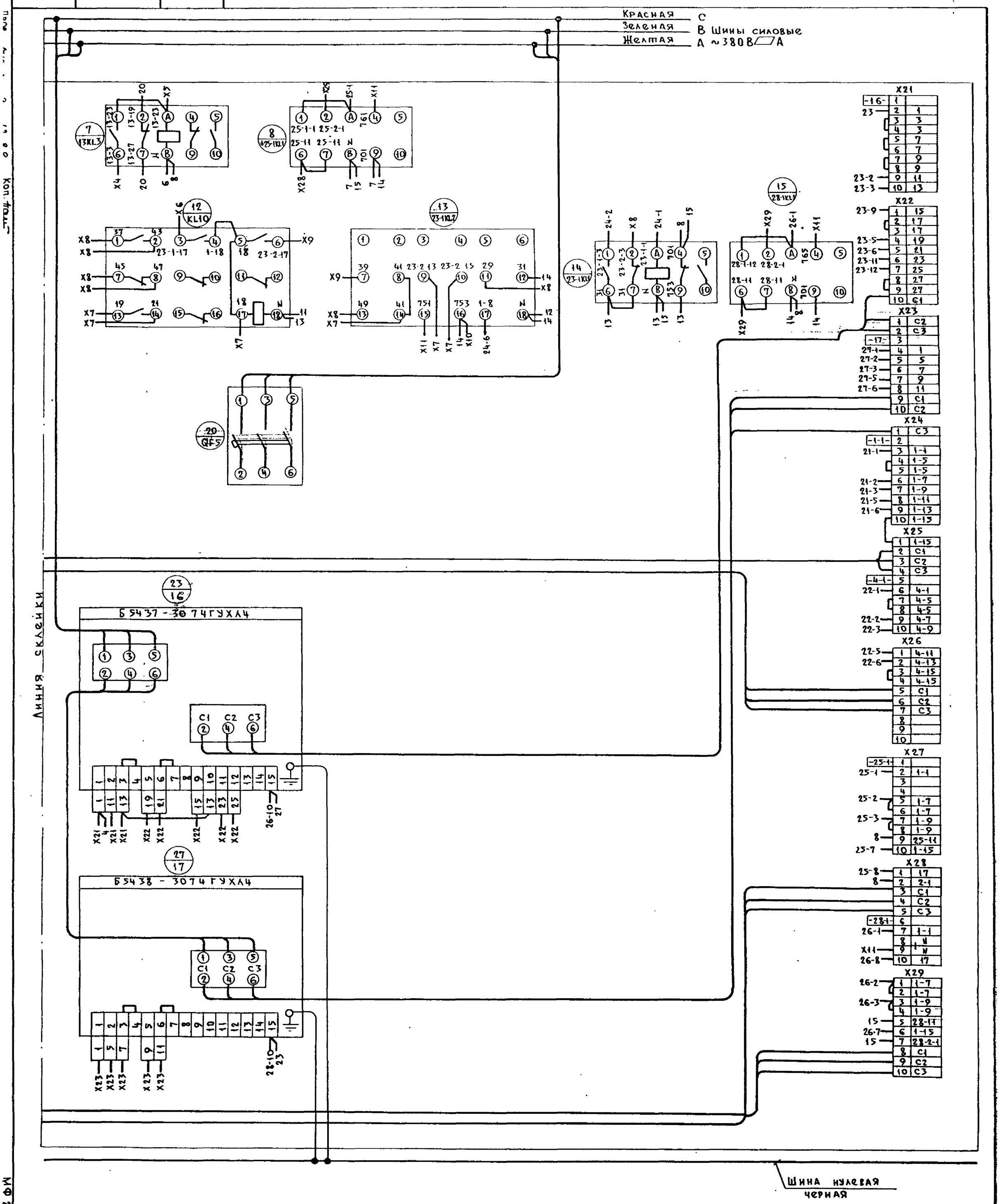

Привязан

Инв. №

Изм.	Лист	№ докум.	Подп.	Дата

Панель 1 (набор Н1)

902-1-113.87 ЭМ.33И-6

Лист 2

Инв. № подл	Подпись и дата	Взам. инв. №

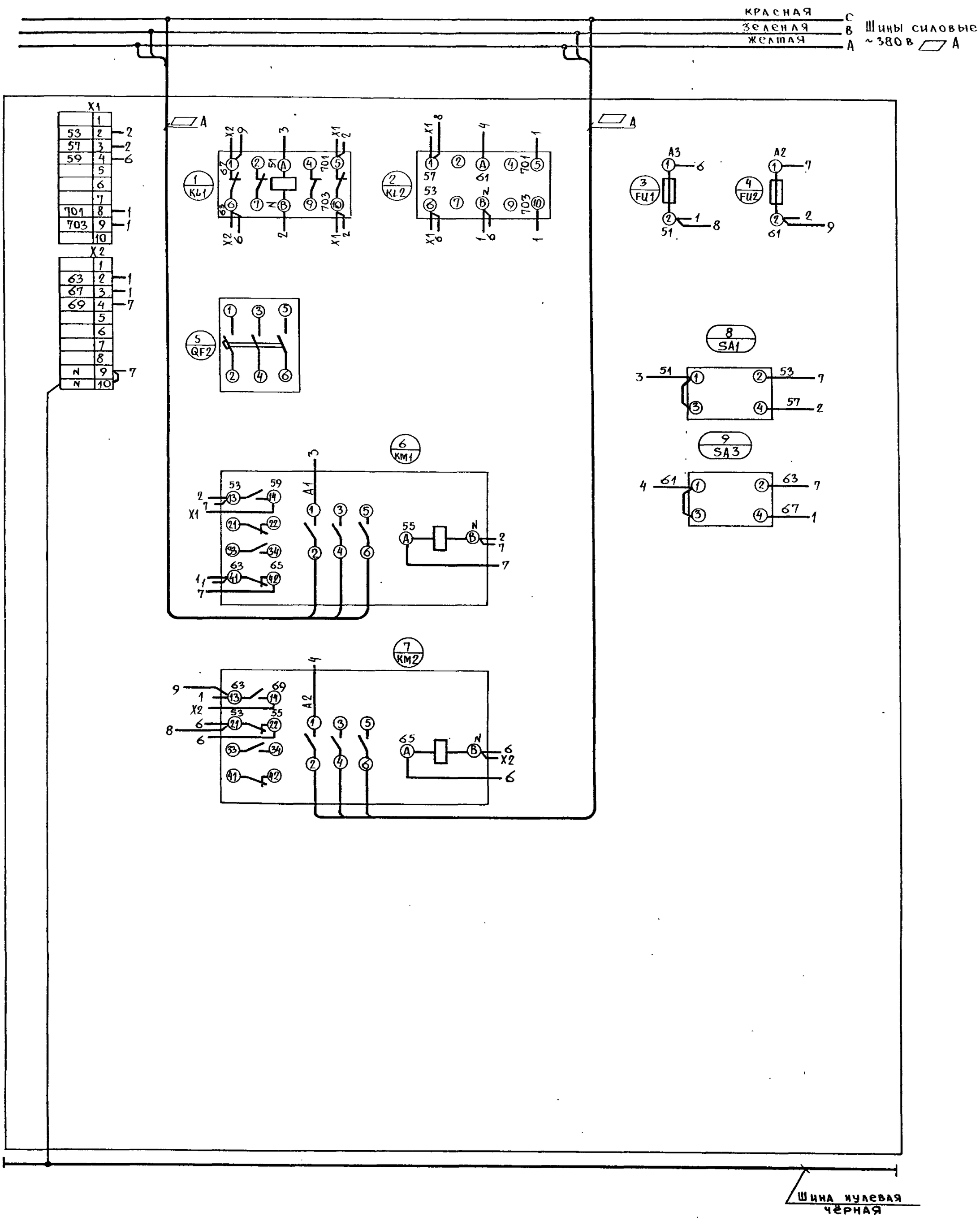

Панель 4 (Набор Н2)

Привязан										
Инв №				Изм	Лист	№ докум	Подпись	Дата	902-1-113.87 ЭМ.33И-6	Лист 3

Перв. примен. 1089/10

Кат. Разраб.

МФ2417-08 11

Инв. № подл	Подпись и дата	Взам. инв. №

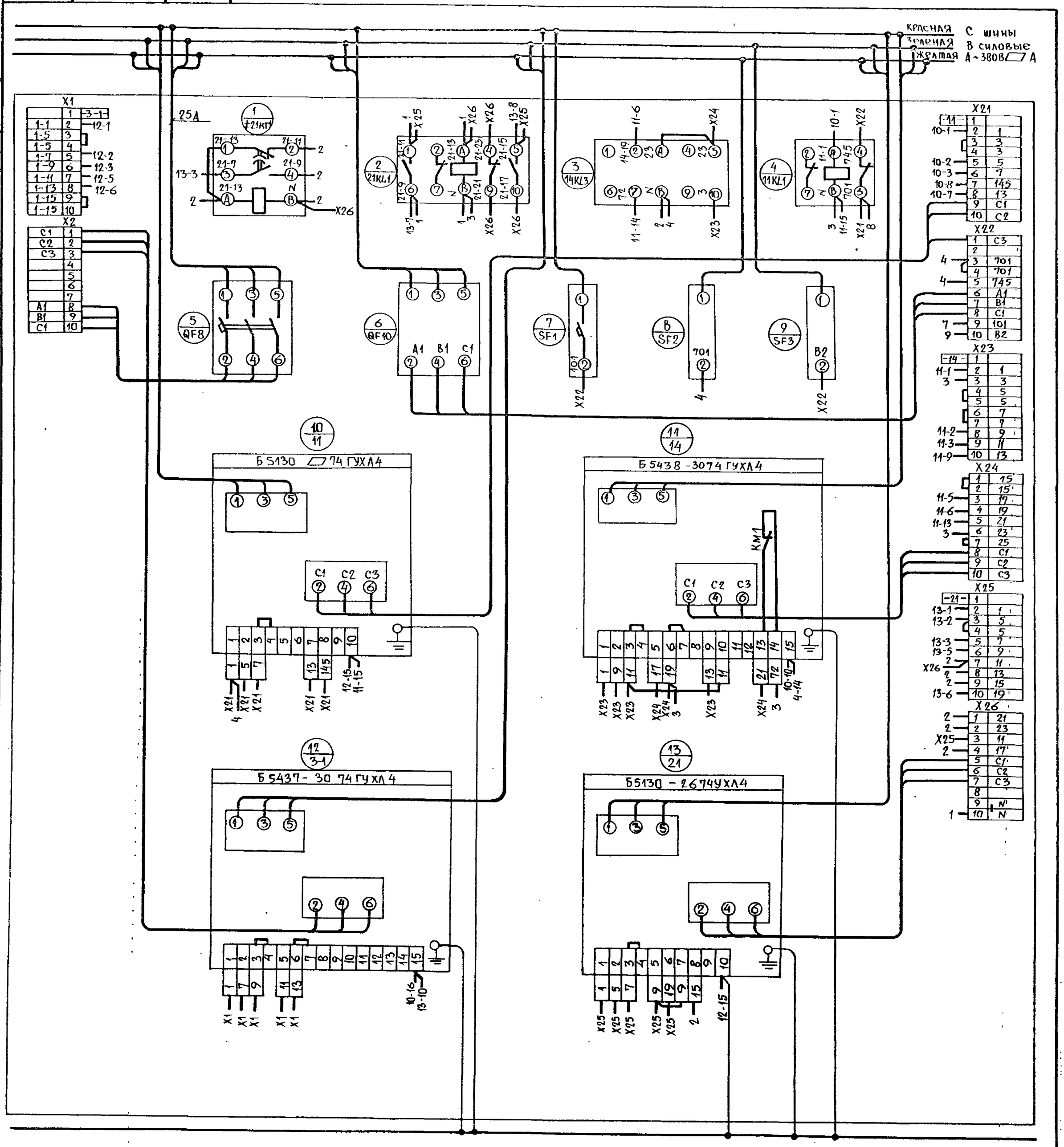

Панель 6 (Набор 113)

Привязан									902-1-113.87 ЭМ.33И-Б	Лист 4
Инв. №				Изм	Лист	№ докум.	Подп	Дата		

Инв № подл	Подп. и дата	Взам инв №

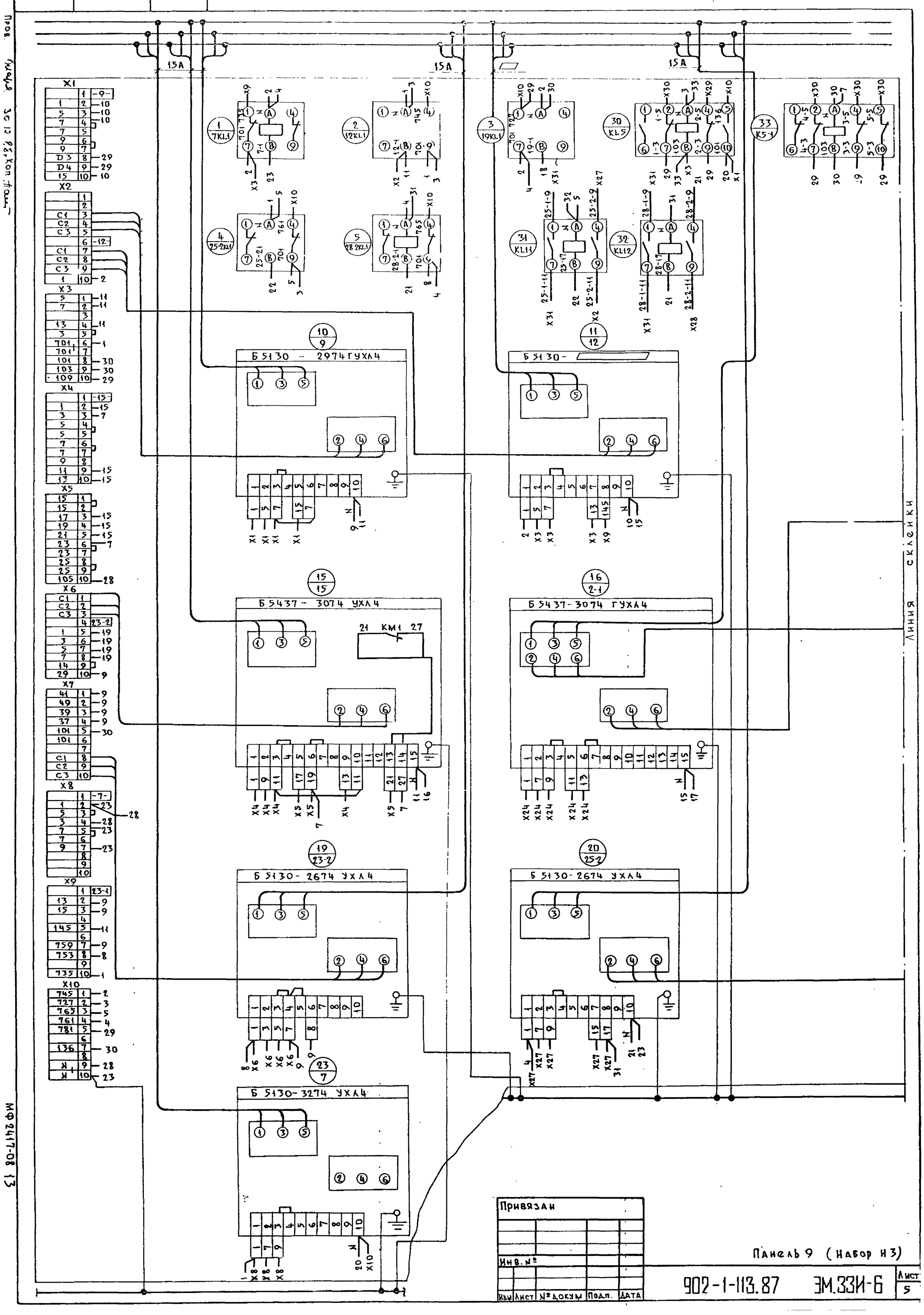

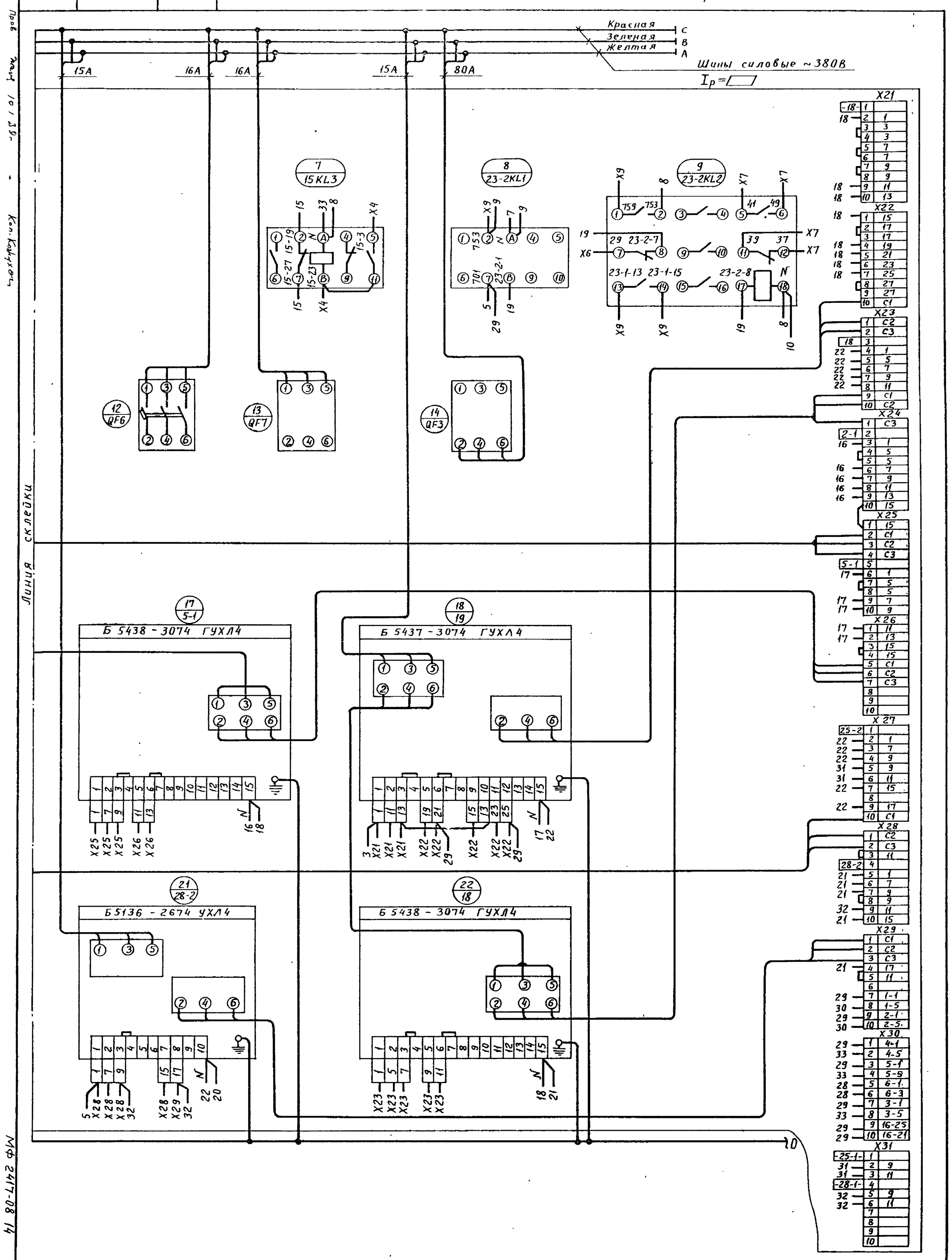

Привязан

Инв. №

Изм | Лист | № докум | Подпись | Дата

Панель 9 (Набор Н4)

902-1-113.87 ЭМ.33И-6

Лист 6

Инв. № подл. | Подпись и дата | Взам. инв. №

Пров. Гладкий 30.12.88 Кон. фонд

Поворотный лист

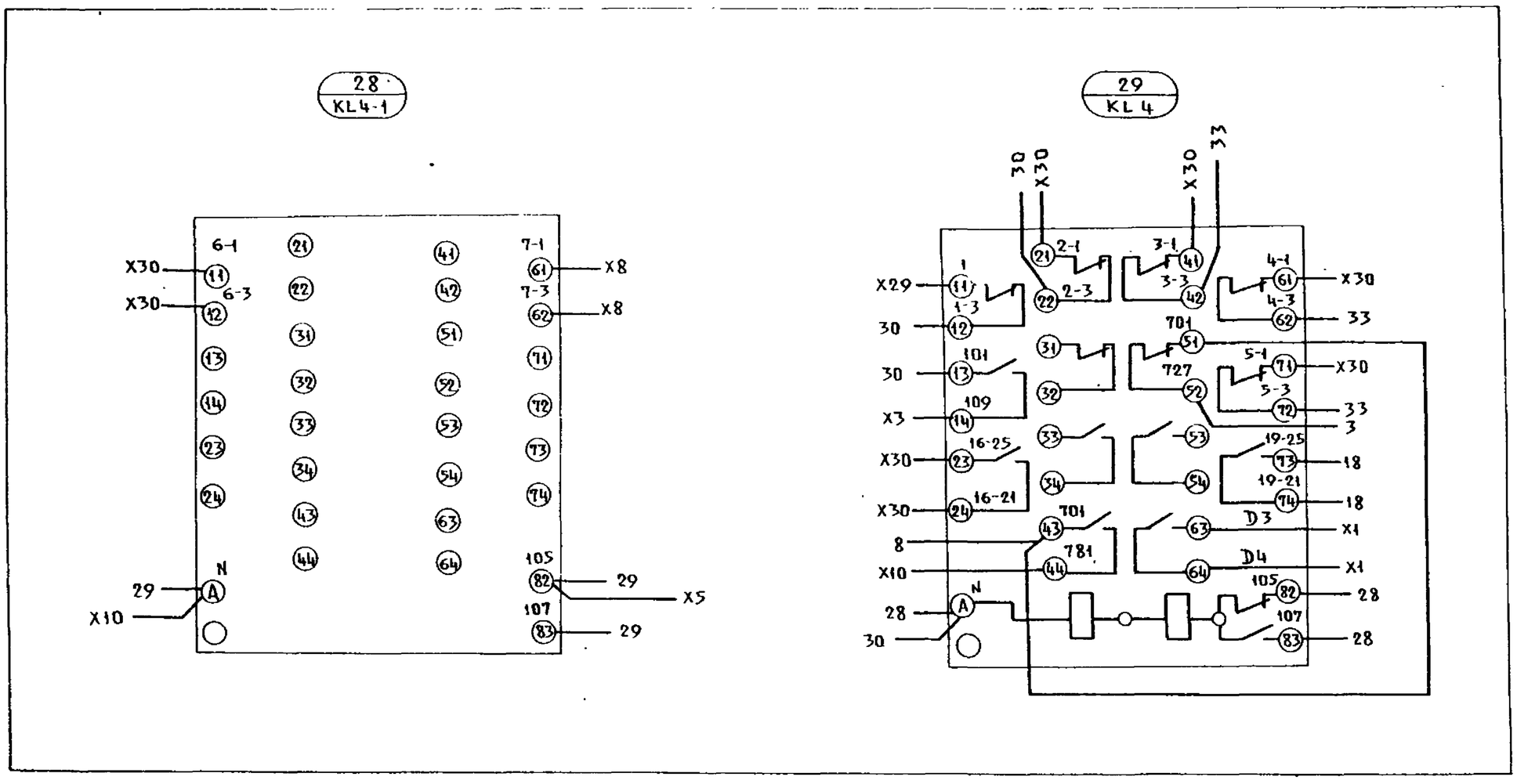

Привязан			
Инв. №			
Изм	Лист	№ докум.	Подп.	Дата

Панель 9 (набор Н4)

902-1-113.87 ЭМ.33И-6 Лист 7

Инв. № подл. | Подп. и дата | Взам. инв. №

Формат	Зона	Поз.	Обозначение	Наименование	Кол.	Примечание
				Документация		
				Чертеж общего вида		
				Схема электрическая соединений		
				Перечень надписей		
				Сборочные единицы		
				Блоки:		
		1		Б 5130-	1	

Привязан			
Инв. №			
Изм	Лист	№ докум.	Подп.	Дата

902-1-113.87 ЭМ.33И-7

Изм	Лист	№ докум	Подп.	Дата
Нач.отд.	Попов			
Н.контр.	Кудряшов			
Гл.спец.	Кудряшов			
Рук.гр.	Тарасова			
Инж.	Филиппова			

Щит станций управления ЩСУ. Панель 1 ПУ (2ПУ) Технические данные аппаратов

Лит.	Лист	Листов
		1

МЖКХ РСФСР ГИПРОКОММУНВОДОКАНАЛ Ленинградское отделение

Инв. № подл. | Подп. и дата | Взам. инв. №

Инв № подл	Подпись и дата	Взам. инв №

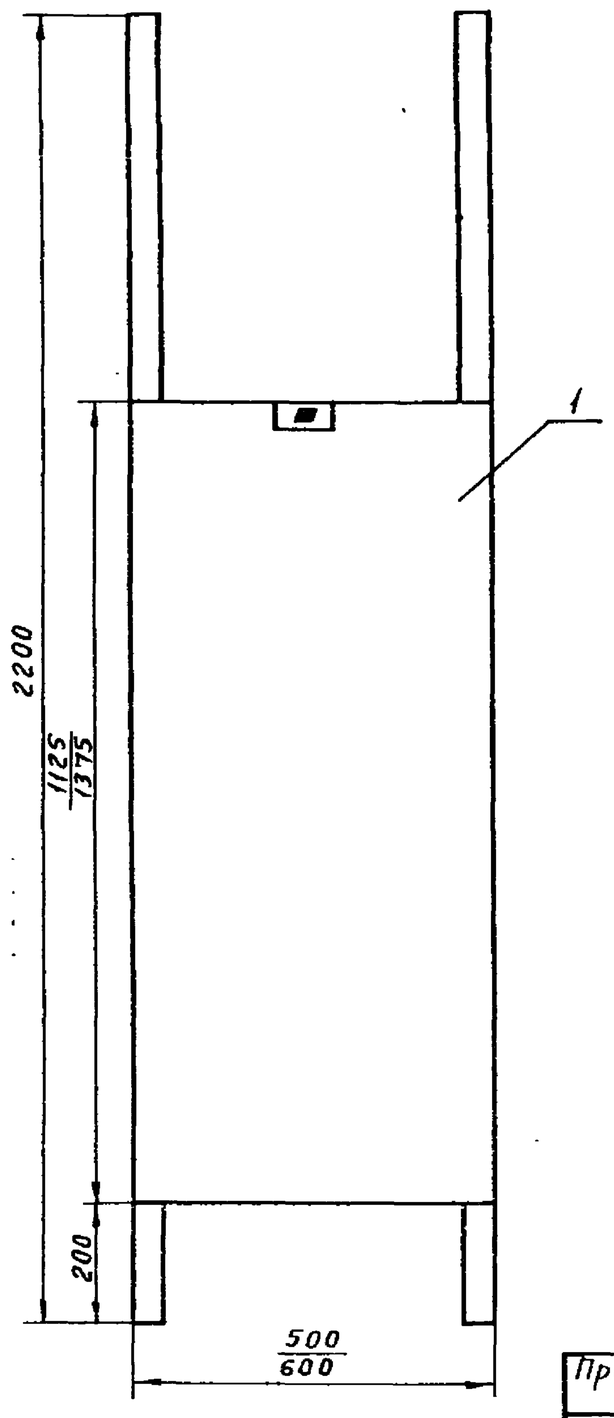

Знак — ■ — заменяется

Пан. 2	Пан. 3	Пан. 5	Пан. 7	Пан. 8
1	4	3	2	5

Размеры: в числителе для Б 5130-4374 УХЛ4
в знаменателе для Б 5130-4474 УХЛ4

Изм.	Лист.	№ докум.	Подп.	Дата
Нач. отд.		Попов	Подп.	
Н. контр.		Кудряшов	"	
Гл. спец.		Кудряшов	"	
Рук. гр.		Тарасова	"	
Инж.		Филиппова	"	

Привязан

Инв. №

902-1-113.87 ЭМ33И-8

Щит станций управления ЩСУ. Панель 1ПУ (2ПУ)
Чертеж общего вида

Лит	Масса	Масштаб

Лист | Листов 1

МЖКХ РСФСР
ГИПРОКОММУНВОДОКАНАЛ
Ленинградское отделение

Пров. Жидр 10.1.89г.
Кон. Бокуся

Панель	Надпись	Поз. обозначение	Место надписи	Текст	Кол.	Вид шрифта	Заготовка
				Панель 2			
			Табличка	1 - Насос	1		
				Панель 3			
			Табличка	2 - Насос	1		
				Панель 5			
			Табличка	3 - Насос	1		
				Панель 7			
			Табличка	4 - Насос	1		
				Панель 8			
			Табличка	5 - Насос	1		

Привязан

Инв. №

Изм	Лист	№ докум	Подпись	Дата
Нач. отд		Попов	Подп.	
Н контр		Кудряшов	"	
Гл. спец		Кудряшов	"	
Рук гр		Тарасова	"	
Инж		Филиппова	"	

902-1-113.87 ЭМ33И-9

Щит станций управления ЩСУ Панель 1ПУ (2ПУ)
Перечень надписей

Лит	Лист	Листов
		1

МЖКХ РСФСР
ГИПРОКОММУНВОДОКАНАЛ
Ленинградское отделение

МФ 2417-08 16

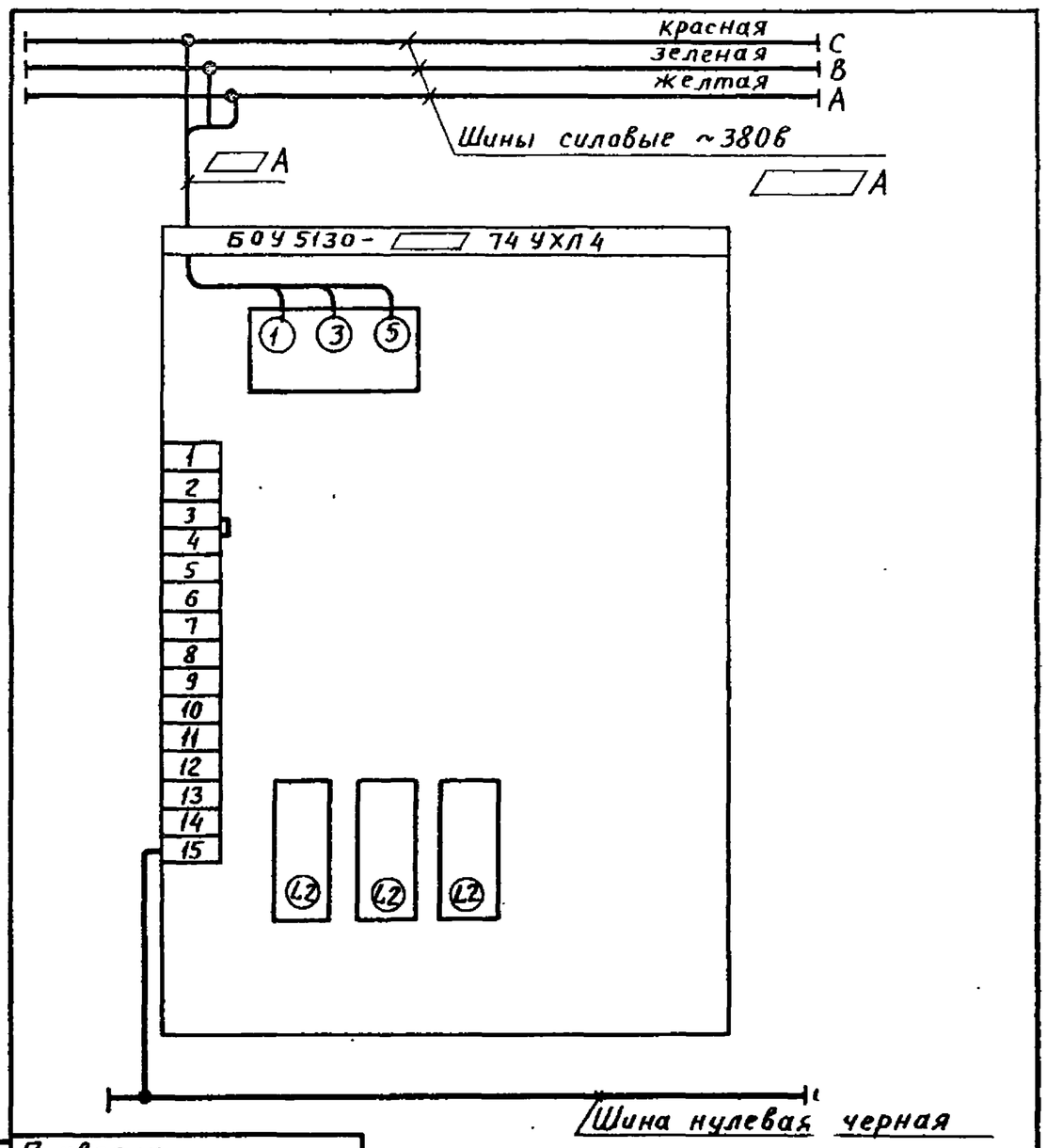

Привязан

Инв. №

Изм	Лист	№ докум	Подп.	Дата
Нач. отд.		Попов	Подп	
Н. контр.		Кудряшов	"	
Гл. спец.		Кудряшов	"	
Рук. гр		Тарасова	"	
Инж		Филиппова	"	

902-1-113.87 ЭМ33И-10

Щит станций управления ЩСУ. Панель 1ПУ (2ПУ)
Схема электрическая соединений

Лит.	Масса	Масштаб

Лист | Листов 1

МЖКХ РСФСР
ГИПРОКОММУНВОДОКАНАЛ
Ленинградское отделение

Форм	Зона	Поз.	Обозначение	Наименование	Кол.	Примечание
				Документация		
				Чертеж общего вида		
				Схема электрическая соединений		
				Перечень надписей		
				Сборочные единицы		
				Н1 01		
				Реле:		
		1		РПУ2-36220У3Б ~220В, 2з+2р конт.	4	4KL1÷ 4KL3, 1-KL2
		2		РПУ2-М36440У3Б ~220В, 4з+4р. конт.	1	1-KL1
		3		РКВ-11-33-122УХЛ4 ~220В	1	4KT1
		4А		РКВ11-33-112УХЛ4 220В ~220В	4	1KT2, 1KT3 4KT2, 4KT3

Привязан

Инв. №

Изм	Лист	№ док.	Подп.	Дата
Нач.отд.	Попов			
Н.контр.	Кудряшов			
Гл.спец.	Кудряшов			
Рук.гр.	Тарасова			
Инж.	Филиппова			

902-1-113.87 ЭМ.33И-11

Щит управления и сигнализации ЩУС, технические данные аппаратов

Лит. | Лист 1 | Листов 6

МЖКХ РСФСР ГИПРОКОММУНВОДОКАНАЛ Ленинградское отделение

Взам.инв.№ | Подп. и дата | Инв.№ подл.

Форм	Зона	Поз.	Обозначение	Наименование	Кол.	Примечание
		4		Блок зажимов Б324-4П25-В/ВУ3-10	18	
				Дверь Н51 01		
				Переключатели:		
		5		УП5313-С62	1	1-SA1
		6		УП5312-Ф343	1	4-SA3
		7		УП5312-С45	1	6-SA1
		8		УП5313-С70	1	10-SA2
		9		УП5311-С225	1	16-SA1
				Кнопки		
		10		КЕ-011, ч. исп.4 1з конт. „пуск"	4	1SB1 4SB5 16SB4 16SB6
		11		КЕ011, к. исп.5 1р. „стоп"	3	1SB3, 4SB6 16SB1
				Вольтметр		
		12		М381, 0-600В, кл.1,5	1	1-PV
				Амперметр		
		13		Э365-1, шкала 0-400А кл.1,5	2	1-PA 4-PA
				Счетчик моточасов		
		14		СВН-2, Рср. = 2 Вт.	2	1-PT 4-PT

Привязан:

Инв. №

Изм	Лист	№ док.	Подп.	Дата

902-1-113.87 ЭМ.33И-11 Лист 2

Форм	Зона	Поз.	Обозначение	Наименование	Кол.	Примечание
				Арматура сигнальная		1-1HLR 4-1HLR
		15		АС12011У2, ~220В	5	6HLR, 19HLR 13HLR
		16		АС12013У2, ~220В	4	1-1HLG
						13HLG 114-1HLG-19HLG
		17		АС12014У2, ~220В	1	13HLV
				Панель 2		
				Н2 01		
				Реле:		
		18А		РПУ2-36200	4	KL14÷
				У3Б ~220В, 2з конт.		KL17
		18		РПУ2-36020У3Б ~220В, 2р конт.	1	9KL1
		19		РПУ2-36220У3Б ~220В, 2з+2р конт.	4	8KL1 3KL1÷ 3KL3
		20		РПУ2-36400У3Б ~220В, 4з конт.	2	KL8 KL9
		20А		РКВ11-33-222УХЛ4 ~220В	1	KT1
		21		РКВ11-33-122УХЛ ~220В	1	3KT1
		21А		РКВ11-33-112УХЛ4, ~220В	2	3KT2 3KT3
		22		РКВ11-33-212УХЛ4 ~220В	1	KT4
		23		ВЛ40УХЛ4 U~220В имп.1÷40С, пауза1÷10С	1	KT5
		23А		ВЛ56УХЛ4(1÷10)~220В, 50Гц	1	KT6

Привязан

Инв. №

Изм	Лист	№ док.	Подп	Дата

902-1-113.87 ЭМ.33И-11 Лист 3

МФ 2417-08 17

Форм	Зона	Поз.	Обозначение	Наименование	Кол.	Примечание
		25		Трансформатор ОСМ-0,1У3~220/24В	1	ТУ
		26		Резистор: ПЭВР-100, 100Вт, 4700ом	1	R
				Диоды		
		27		D246Б, Ув-5А Uобр = 400В	4	VD1÷ VD4
		28		Блок зажимов Б324-4П25-В/ВУ3-10	18	
				Дверь: Н52 01		
				Реле		
		29		РЭУ11-11-45052-40У3 Iср. = 0,225 А	16	KH1÷ KH16
				Переключатель		
		30		УП5311-И25	1	SA1
		31		УП5312-Ф343	1	3-SA3
		32		УП5314-С186У3	1	SA2
		33		УП5313-С70	1	11SA2
				Кнопки		
		34		КЕ011, 4. исп.4 1з. „пуск"	3	SB1, SB2 3SB5
		35		КЕ011, к. исп.5 1р. „стоп"	1	3SB6

Привязан:

Инв. №

Изм	Лист	№ док.	Подп	Дата

902-1-113.87 ЭМ.33И-11 Лист 4

Инв. № подл.	Подпись и дата	Взам. инв. №

Форм.	Зона	Поз.	Обозначение	Наименование	Кол.	Примечание
				Арматура светосигнальная		
		36		АС12011У2, ~220В	2	3-1HLR 14-HLR
		37		АС12013У2, ~220В	2	3-1HLG
						14-HLG
		38		АС12014У2, ~220В	1	14 HLV
		39		АС12015У2, ~220В	2	HLW1
						HLW2
				Амперметр		
		40		Э365-1, шкала 0÷400А	1	3-PA
				кл. 1.5		
				Счетчик моточасов		
		41		СВН-2, Рср = 2 вт	1	3-PT
				Панель 3		
				Н3 01		
				Реле		
		42		РПУ2-36220У3Б	4	5KL1÷5KL3
				~220В, 2з+2р конт.		2KL2
		43		РПУ2 М36440У3Б	1	2KL1
				~220В, 4з+4р конт.		
		44		РКВ11-122УХЛ4, ~220В	1	5KT1
		44А		РКВ11-112УХЛ4, ~220В	4	2KT2, 2KT3 5KT2, 5KT3
		45		Блок зажимов	18	
				Б324-4П25-В/ВУ3-10		

Привязан:

Инв. №

Изм.	Лист	№ док.	Подп.	Дата

Форм.	Зона	Поз.	Обозначение	Наименование	Кол.	Примечание
				Дверь		
				Н53 01		
				Переключатель		
		46		УП5313 - С62	1	2-SA1
		47		УП 5312 - Ф343	1	5-SA3
		48		УП 5312 - С45	1	7-SA1
		49		УП 5313 - С70	1	12-SA2
		50		УП 5311 С225	1	19-SA1
				Кнопки		
		51		КЕ011; ч, исп.4, 1з „пуск"	4	2SB1, 5SB5 19SB4, 19SB6
		52		КЕ011, к, исп.5, 1р „стоп"	3	5SB6, 2SB3 19SB1
				Вольтметр		
		53		М381, 0-600 В, кл. 1.5	1	2PV
				Амперметр		
		54		Э365-1, шкала 0-400А, кл. 1.5	2	2PA 5PA
				Счетчик моточасов		
		55		СВН-2, Рср = 2 Вт	2	2PT 5PT
				Арматура сигнальная		
		56		АС12011У2, ~220 В	5	7HLR 2-1HLR
						15HLR 5-1HLR
						19HLR
		57		АС120113У2, ~220	4	2-1HLG 15-1HLG
						4-1HLG 12-1HLG
		58		АС12011У2, ~220 В	1	15-HLV
		59		Сирена ~220 В	1	HAS

Привязан:

Инв. №

Изм.	Лист	№ док.	Подп.	Дата

Инв. № подл. | Подпись и дата | Взам. инв. №

Формат А4

Инв. № подл. | Подпись и дата | Взам. инв. №

Формат: А4

МФ 2419-08 18

Типовой проект 902-1-113.87 Альбом 8

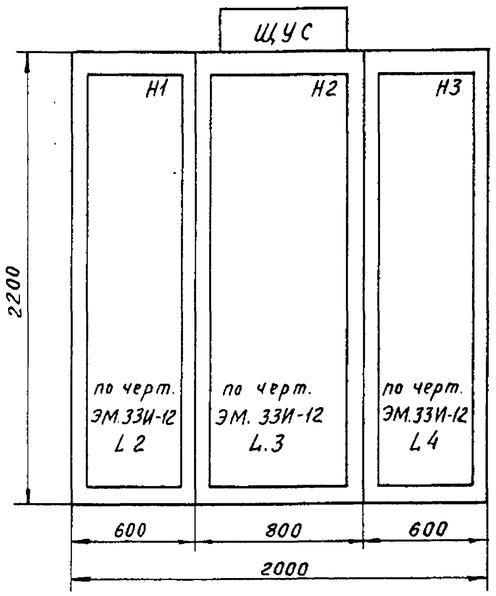

Дверь шкафа 1
Вид спереди

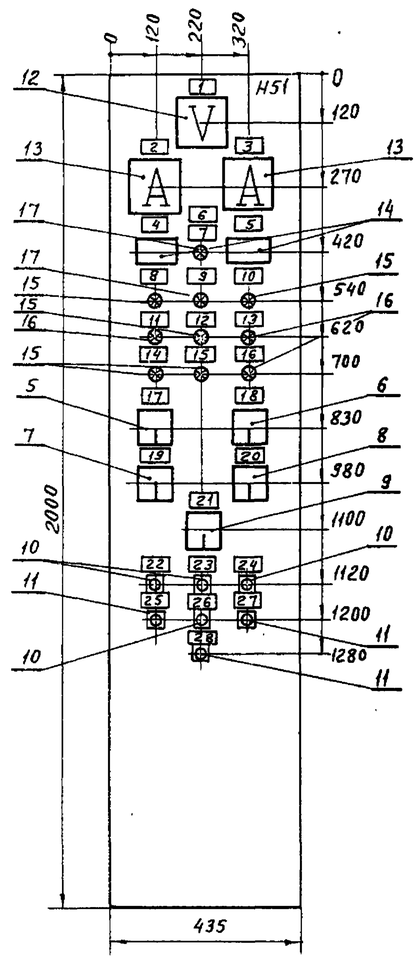

Дверь шкафа 2
Вид спереди

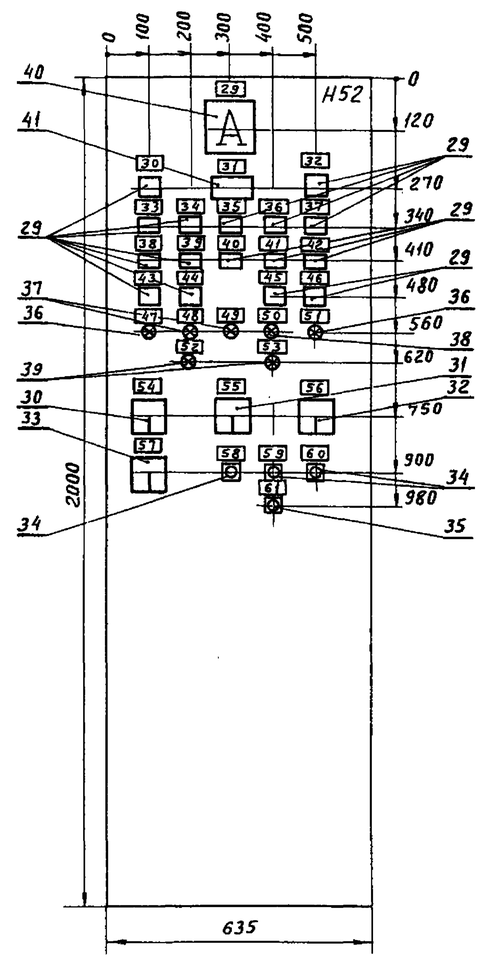

Дверь шкафа 3
Вид спереди

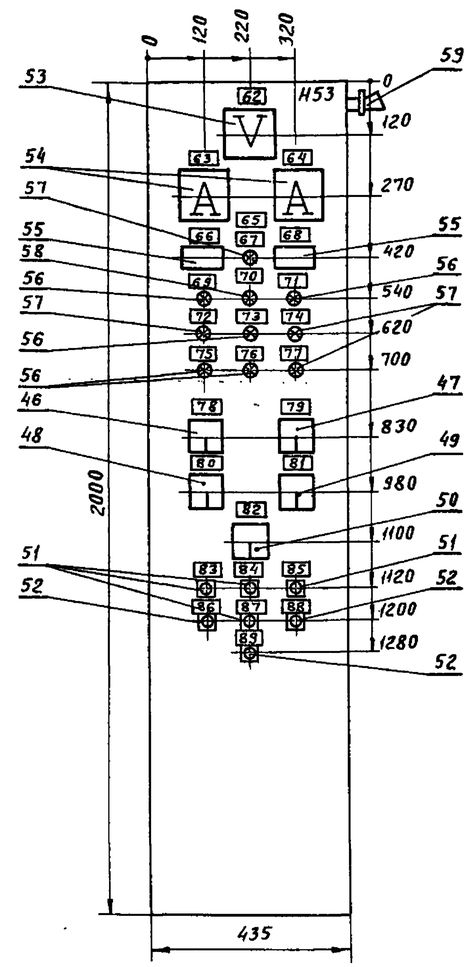

Вид сверху
М1:50

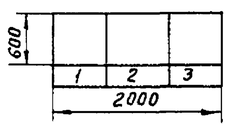

Изм.	Лист	№ докум.	Подп.	Дата	902-1-113.87 ЭМ 33И-12	
Нач.отд.		Попов	Подп.		Щит управления и сигнализации ЩУС. Чертеж общего вида	Лит. / Масса / Масштаб
Н.контр.		Кудряшов	"			Лист 1 / Листов 4
Гл.спец.		Кудряшов	"			МЖКХ РСФСР ГИПРОКОММУНВОДОКАНАЛ Ленинградское отделение
Рук. гр.		Тарасова	"			
Инж.		Филиппова	"			

Привязан

Инв. №

Взам. инв. № | Подпись и дата | Инв. № подл.

МФ 2417-08 19

Инв. № подл.	Подпись и дата	Взам инв №

Пров. Хал 10.1 89г

Кон. Кокурин

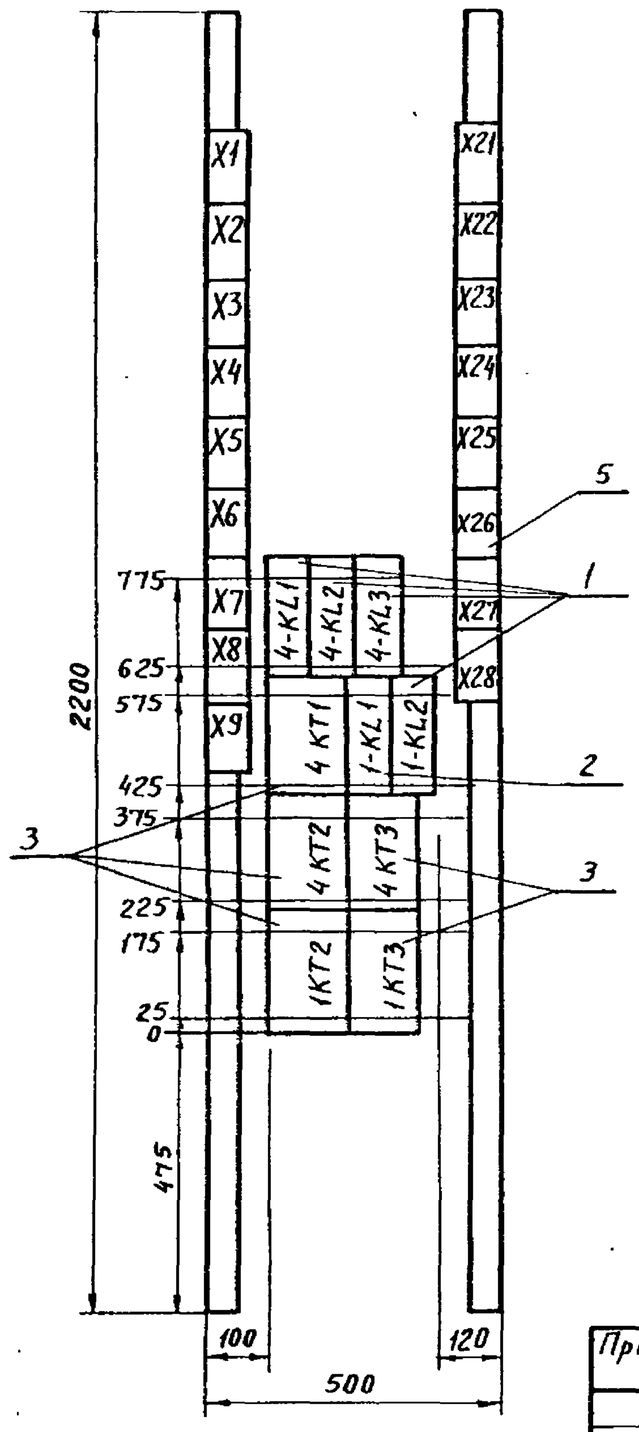

Привязан

Инв. №				Изм	Лист	№ док.	Подп.	Дата

Панель 1 (Набор Н1)

902-1-113.87 ЭМ-33 И-12

Лист 2

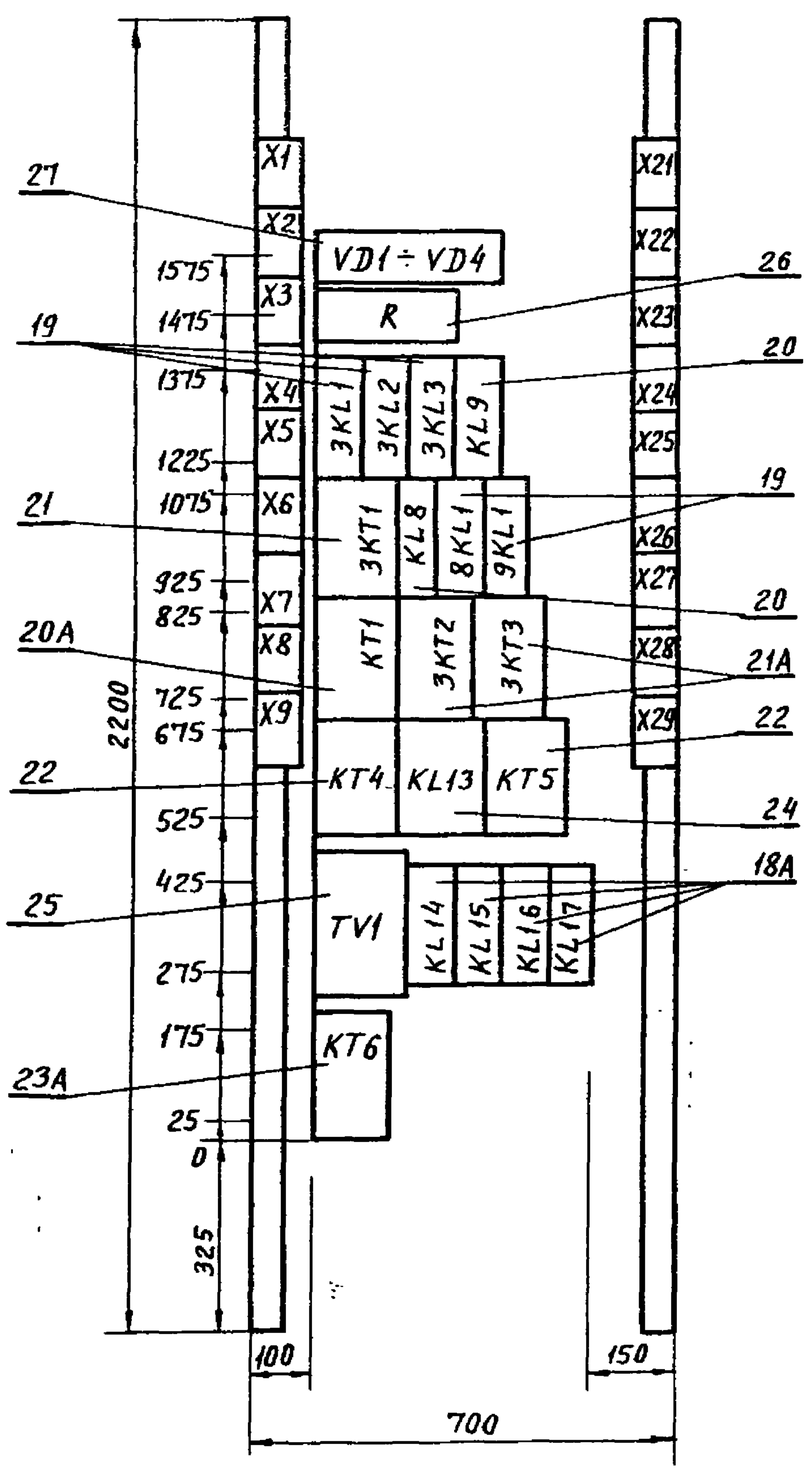

Привязан:

Инв. №			

Изм	Лист	№ док.	Подп.	Дата

Панель 2 (Набор Н2)

902-1-113.87 ЭМ-33И-12

Лист 3

МФ 2417-08 20

Инв. № подл.	Подпись и дата	Взам. инв. №

Инв.№ подл.	Подпись и дата	Взам.инв.№

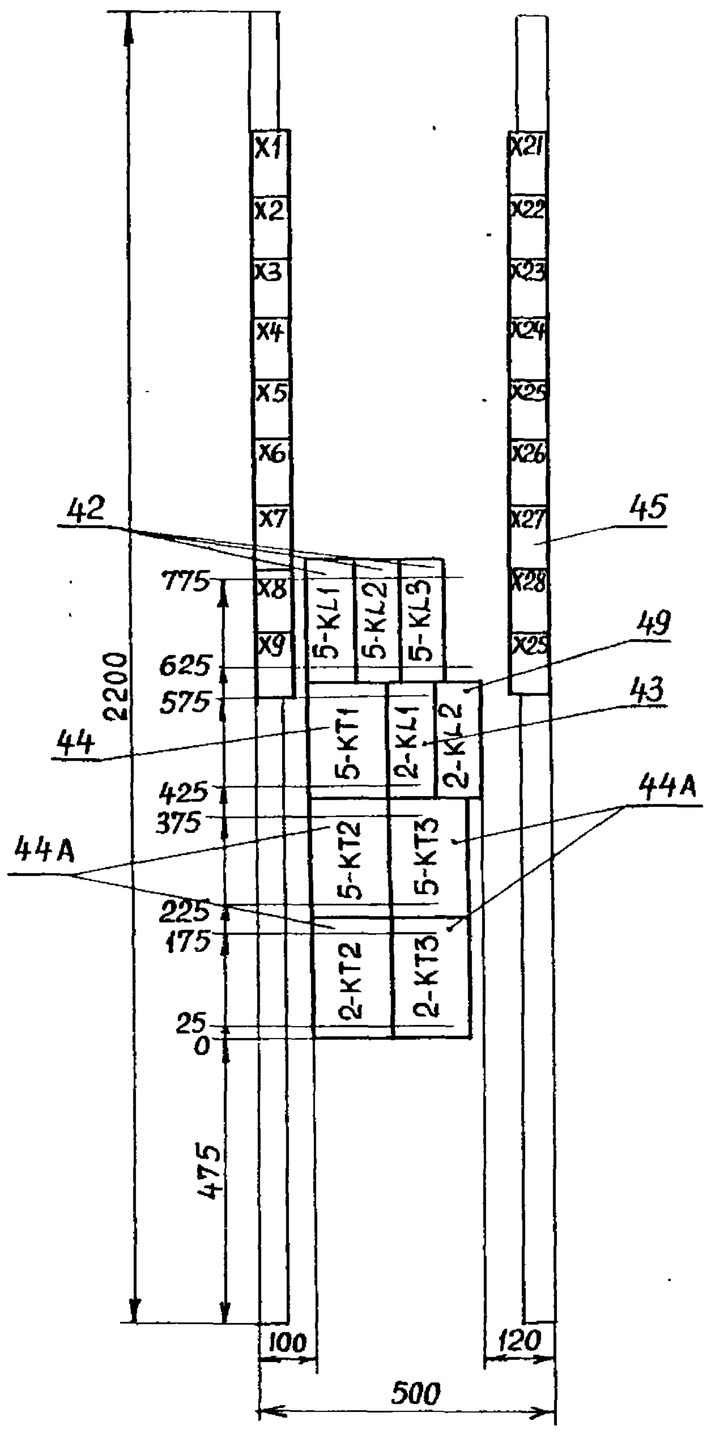

Привязан			
Инв. №			
Изм.	Лист	№ докум.	Подпись	Дата

Панель 3 (Набор Н3)

902-1-113.87 ЭМ.33И-12 Лист 4

Панель	Надпись	Поз. обозначение	Место надписи	Текст	Кол.	Вид шрифта	Заготовка
				Панель 1			
			Табличка	4-KL1	1		
			—"—	4KL2	1		
			—"—	4KL3	1		
			—"—	4KT1	1		
			—"—	1KL1	1		
			—"—	1KL2	1		
			—"—	4KT2	1		
			—"—	4KT3	1		
			—"—	1KT2	1		
			—"—	1KT3	1		
				Дверь			
	1	1PV	Табличка	Напряж. в цепях насоса 1	1		
	2	1PA	—"—	Насос 1	1		
	3	4PA	—"—	Насос 4	1		
	4	1PI	—"—	Счётчик насоса 1	1		
	5	4PI	—"—	Счётчик насоса 4	1		
	6		—"—	Затвор 13	1		
	7	13HLG	—"—	Открыт	1		
	8	1-1HLG	—"—	Задв. 1-1 открыта	1		
	9	13HLV	—"—	Закрыт	1		
	10	4-1HLR	—"—	Задв. 4-1 открыта	1		
	11	1-1HLG	—"—	Задв. 1-1 закрыта	1		
	12	13HLR	—"—	Авария	1		

Привязан			
Инв. №			
Изм.	Лист	№ докум.	Подпись	Дата

902-1-113.87 ЭМ.33И-13

Нач.отд.	Попов		Подпись
Н.контр.	Кудряшов		"
Гл.спец.	Кудряшов		"
Рук.гр.	Тарасова		"
Инж.	Филиппова		"

Щит управления и сигнализации ЩУС
Перечень надписей

Лит.	Лист	Листов
	1	7

МЖКХ РСФСР
ГИПРОКОММУНВОДОКАНАЛ
Ленинградское отделение

Панель	Надпись	Поз. обозначение	Места надписи	Текст	Кол.	Вид шрифта	Заготовка
	13	4-1HLG	—"—	Задв. 4-1 закрыта	1		
	14	6HLR	—"—	Насос 6 работает	1		
	15	16HLR	—"—	Задв. 16 открыта	1		
	16	16HLG	—"—	Задв. 16 закрыта	1		
	17	1SA1	—"—	Выбор насоса 1	1		
			На ключе	8 — 1 — 2 1раб. — 0 — Iрез.	1		
	18	4SA3	Табличка	Выбор реж. работы насоса 4	1		
			На ключе	8 — 1 — 2	1		
				IIреж. — IIIреж. — IVреж. раб. раб. раб.			
	19	6SA1	Табличка	Выбор. реж. работы насоса 6	1		
			На ключе	8 — 1 — 2	1		
				мест. — раб. — рез.			
	20	6SA2	Табличка	Выбор. реж. работы дроб. 10	1		
			На ключе	8 — 1 — 2	1		
				раб. — 0 — рез.			
	21	16SA1	Табличка	Реж. работы задв. 16	1		
			На ключе	8 — 1 — 2	1		
				опроб. — 0 — дист.			
	22	1SB1	Табличка	Включение насоса 1	1		
	23	16SB4	—"—	Задв. 16 открыть	1		
	24	4SB5	—"—	Насос 4 работает	1		
	25	1SB3	—"—	Авар. отключ. насоса 1	1		
	26	16SB6	—"—	Задв. 16 закрыть	1		
	27	4SB6	—"—	Авар. отключ. насоса 1			
	28	16SB1	—"—	Задв. 16 „стоп."	1		

Привязан			
Инв. №			
Изм.	Лист	№ докум.	Подпись	Дата

902-1-113.87 ЭМ.33И-13 Лист 2

МФ 2417-08 21

Панель	Надпись	Поз. Обозначение	Место надписи	Текст	Кол.	Вид шрифта	Заготовка
				Панель 2	1		
			Табличка	VD1÷VD4	1		
			— " —	R	1		
			— " —	3KL1	1		
			— " —	3KL2	1		
			— " —	3KL3	1		
			— " —	KL9	1		
			— " —	3KT1	1		
			— " —	KL8	1		
			— " —	8KL1	1		
			Табличка	9KL1	1		
			— " —	KT1	1		
			— " —	3KT2	1		
			— " —	3KT3	1		
			— " —	KT4	1		
			— " —	KL13	1		
			— " —	KT5	1		
			— " —	TV1	1		
			— " —	KL14	1		
			— " —	KL15	1		
			— " —	KL16	1		
			— " —	KL17	1		
			— " —	KT6	1		
				Дверь			
	29	3PA	Табличка	Насос 3	1		
	30	KH1	— " —	нет напр. I или II секции шин	1		
	31	3pI	— " —	Счётчик насоса 3	1		
	32	KH2	— " —	Нет напряж. в цепях	1		
				упр. насосов 1÷5			

Привязан

Инв. №

Изм | Лист | № док. | Подп. | Дата

902-1-113.87 ЭМ.33И-13 Лист 3

Формат А4

Панель	Надпись	Поз. Обозначение	Место надписи	Текст	Кол.	Вид шрифта	Заготовка
	33	KH3	Табличка	Авар. отключ. насосов 1÷5	1		
	34	KH4	— " —	Нет напряж. в общих цепях	1		
				упр. насосов			
	35	KH5	— " —	Давлен. в напорн. патрубке	1		
				выше нормы			
	36	KH6	— " —	Авар. откл. насосов 6,7	1		
	37	KH7	— " —	Мин. уровень в баке	1		
				разрыва струи			
	38	KH8	— " —	Нет напряж. в цепях упр.	1		
				дренажных насосов			
	39	KH9	— " —	Нет напряжения в цепях	1		
				упр. решеткой дробилок			
	40	KH10	— " —	Авар. откл. вентил. 23-1.2	1		
	41	KH11	— " —	Авар. в системы В1	1		
	42	KH12	— " —	Авар. в системы В3	1		
	43	KH13	Табличка	Переполн. приемн. резервуара	1		
	44	KH14	— " —	Вкл. резерв. дрен. насоса	1		
	45	KH15	— " —	Авар. уров. в раздел. канале	1		
	46	KH16	— " —	Затопление машзала	1		
	47	3-1HLR	— " —	Задв. 3-1 открыта	1		
	48	3-1HLG	— " —	Задв. 3-1 закрыта	1		
	49	14 HLG	— " —	Затвор 14 открыт	1		
	50	14HLV	— " —	Затвор 14 закрыт	1		
	51	14HLR	— " —	Авария затвора 14	1		
	52	HLW1	— " —	Подкл. III секции шин к I	1		

Привязан

Инв. №

Изм | Лист | № док. | Подп. | Дата

902-1-113.87 ЭМ.33И-13 Лист 4

Формат А4

Панель	Надпись	Поз. Обозначение	Место надписи	Текст	Кол.	Вид шрифта	Заготовка
	53	HLW2	Табличка	Подкл. III секции шин ко II	1		
	54	SA1	— " —	Звуковая сигнализация	1		
			На ключе	8 — 1 — 2	1		
				откл. — 0 — вкл.			
	55	3SA3	Табличка	Режим работы насоса 3	1		
			На ключе	8 — 1 — 2	1		
				II реж. раб. — III реж. раб. — IV реж раб.			
	56	SA2	Табличка	Выбор дрен. насосов	1		
			На ключе	8 — 1 — 2	1		
				1 раб 2 рез. — откл. — 2 раб. 1 рез.			
	57	11SA2	Табличка	Реж. работы дробилки 11	1		
			На ключе	8 — 1 — 2	1		
				раб. — 0 — рез.			
	58	3SB5	Табличка	Насос 3 работает	1		
	59	SB1	— " —	Опроб. сигнализации	1		
	60	SB2	— " —	Съём сигнала	1		
	61	3SB6	— " —	Авар. отключ. насоса 3	1		
				Панель 3			
			Табличка	5KL1	1		
			— " —	5KL2	1		
			Табличка	5KL3	1		
			— " —	5KT1	1		
			— " —	2KL1	1		
			— " —	2KL2	1		
			— " —	5KT2	1		
			— " —	5KT3	1		
			— " —	2KT2	1		
			— " —	2KT3	1		

Привязан

Инв. №

Изм | Лист | № док. | Подп. | Дата

902-1-113.87 ЭМ.33И-13 Лист 5

Формат А4

Панель	Надпись	Поз. Обозначение	Место надписи	Текст	Кол.	Вид шрифта	Заготовка
	62	2PV	Табличка	Напряж. в цепях насос 2	1		
	63	2PA	— " —	Насос 2	1		
	64	5PA	— " —	Насос 5	1		
	65			Затвор 15	1		
	66	2-PI	Табличка	Счетчик насоса 2	1		
	67	15 HLG	— " —	Открыт	1		
	68	5-PI	— " —	Счетчик насоса 5	1		
	69	2-1HLR	— " —	Задвижка 2-1 открыта	1		
	70	15 HLV	— " —	Закрыт	1		
	71	5-1HLR	— " —	Затвор 5-1 открыт	1		
	72	2-1HLG	— " —	Задвижка 2-1 закрыта	1		
	73	15 HLR	— " —	Затвор 15 закрыт	1		
	74	5-1HLG	— " —	Задвижка 5-1 закрыта	1		
	75	7 HLR	— " —	Насос 7 работает	1		
	76	19HLR	— " —	Задвижка 19 открыта	1		
	77	19HLG	— " —	Задвижка 19 закрыта	1		
	78	2SA1	— " —	Выбор насоса 2	1		
			На ключе	8 — 1 — 2	1		
				I раб. — 0 — I рез			
	79	5SA3	Табличка	Реж. работы насоса 5	1		
			На ключе	8 — 1 — 2	1		
				II реж. раб. — III реж. рез. — IV реж. раб.			
	80	7SA1	Табличка	Режим работы насоса 7	1		
			На ключе	8 — 1 — 2	1		
				мест — раб. — рез			

Привязан

Инв. №

Изм | Лист | № док. | Подп. | Дата

902-1-113.87 ЭМ.33И-13 Лист 6

Формат А4

Инв. № подл. | Подпись и дата | Взам. инв. №

Копировал: А.И.

Формат А2

ИФ 2417-08 22

Панель	Надпись	Поз. обозначение	Место надписи	Текст	Кол.	Вид шрифта	Заготовка
	81	12SA2	табличка	реж. работы дробилки 12	1		
			на ключе	8 - 1 - 2	1		
				раб. - 0 - рез			
	82	9-SA1	табличка	реж. работы задвижки 17	1		
			на ключе	8 - 1 - 2	1		
				опроб. - 0 - дист.			
	83	2SB1	табличка	Включение насоса 2	1		
	84	19SB4	—"—	Задвижка 19 открыть	1		
	85	5SB5	—"—	Насос 5 работает	1		
	86	2SB3	—"—	Авар. отключ. насоса 2	1		
	87	19SB6	—"—	Задвижк. 19 закрыть	1		
	88	5SB6	—"—	Авар. отключ. насоса 5	1		
	89	19SB1	—"—	Задвижк. 19 „стоп".	1		

Инв. № подл. | Подпись и дата | Взам. инв. №

Привязан.

Инв. №

Изм. | Лист | № докум. | Подпись | Дата

902-1-113.87 ЭМ.33И-13 Лист 7

Формат А4

Инв. № подл. | Подпись и дата | Взам. инв. №

Формат А4

Инв. № подл. | Подпись и дата | Взам. инв. №

ЭМ 902-1-113.87 Л3

Формат А3

Вид спереди

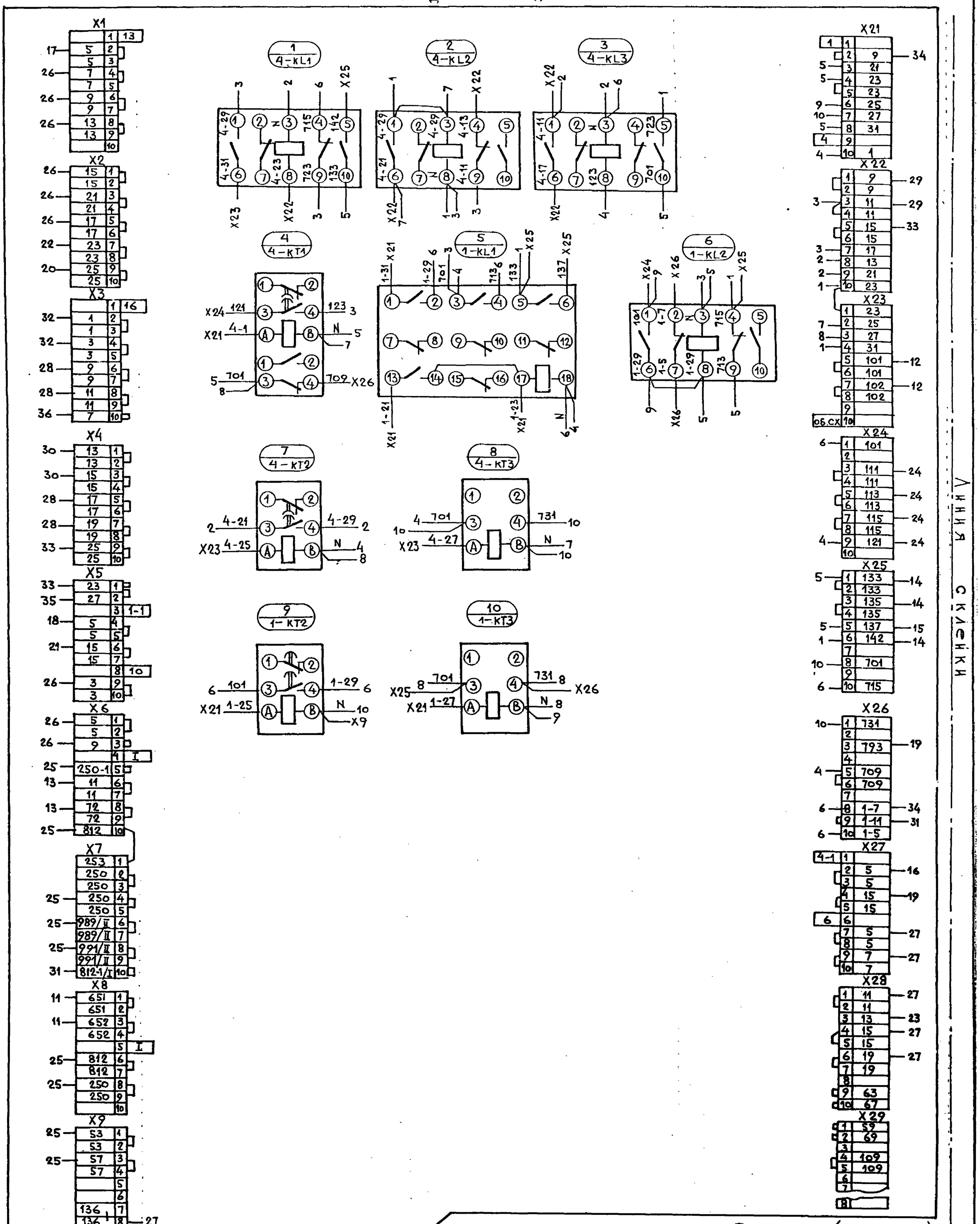

Панель 1 (Набор Н1)

Изм	Лист	№ док.	Подп.	Дата	
Нач.отд.		Попов			
Н.контр.		Кудряшов			
Гл.спец.		Кудряшов			
Рук.гр.		Тарасова			
Инж.		Филиппова			

Привязан

Инв. №

902-1-113.87 ЭМ.33И-14

Щит управления и сигнализации ЩУС. Схема электрическая соединений

Лит.	Масса	Масштаб

Лист 1 | Листов 6

МЖКХ РСФСР
Гипрокоммунводоканал
Ленинградское отделение

Инв. № подл.

Подпись и дата

Взам. инв. №

мф 24п-08 2ч

Дверь шкафа (вид сзади)

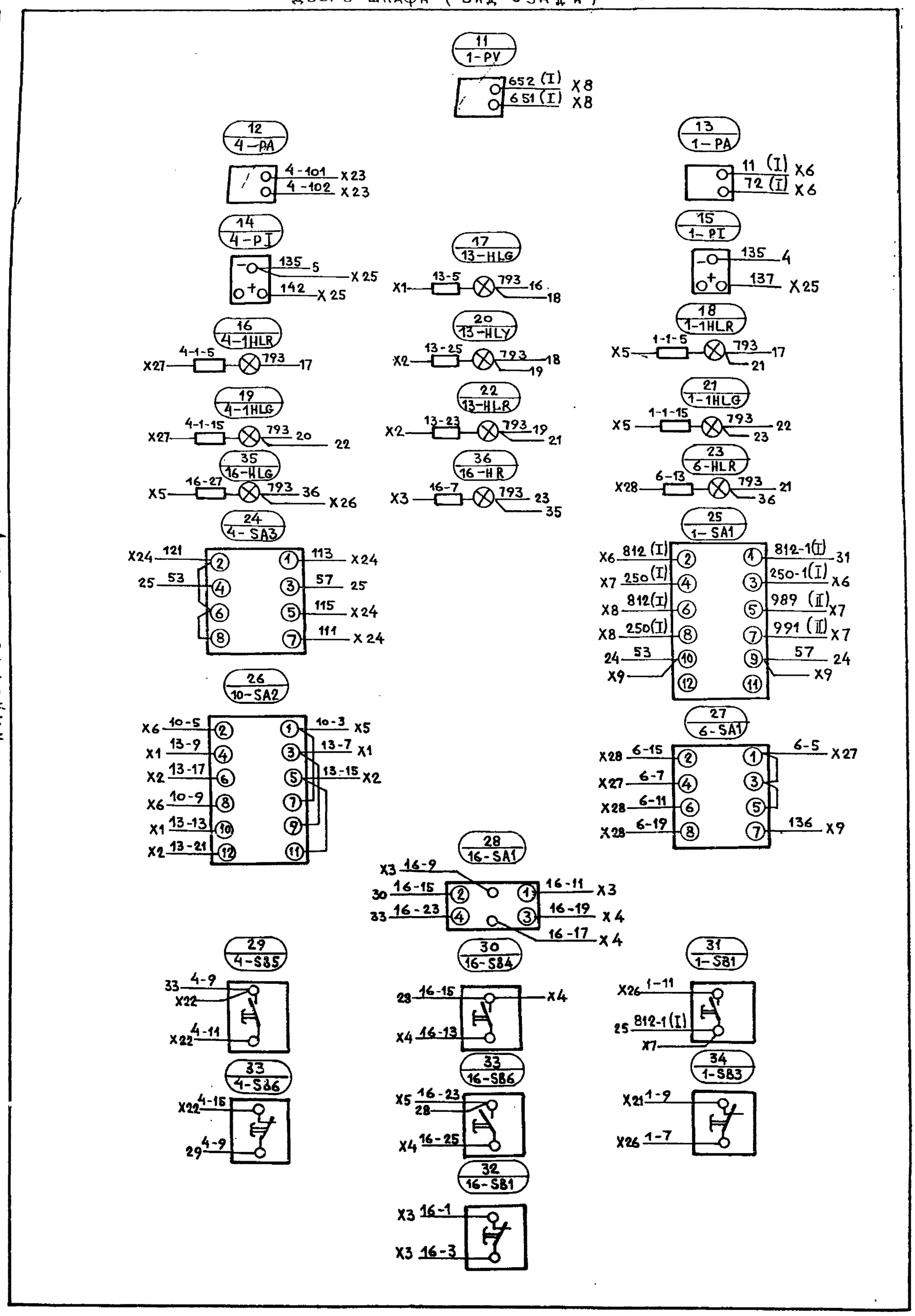

Линия скелетки

Панель 1 (Набор Н1)

Привязан											
Инв №				Изм	Лист	№ докум.	Подп.	Дата	902-1-113.87 ЭМ33И-14		Лист 2

Вид спереди

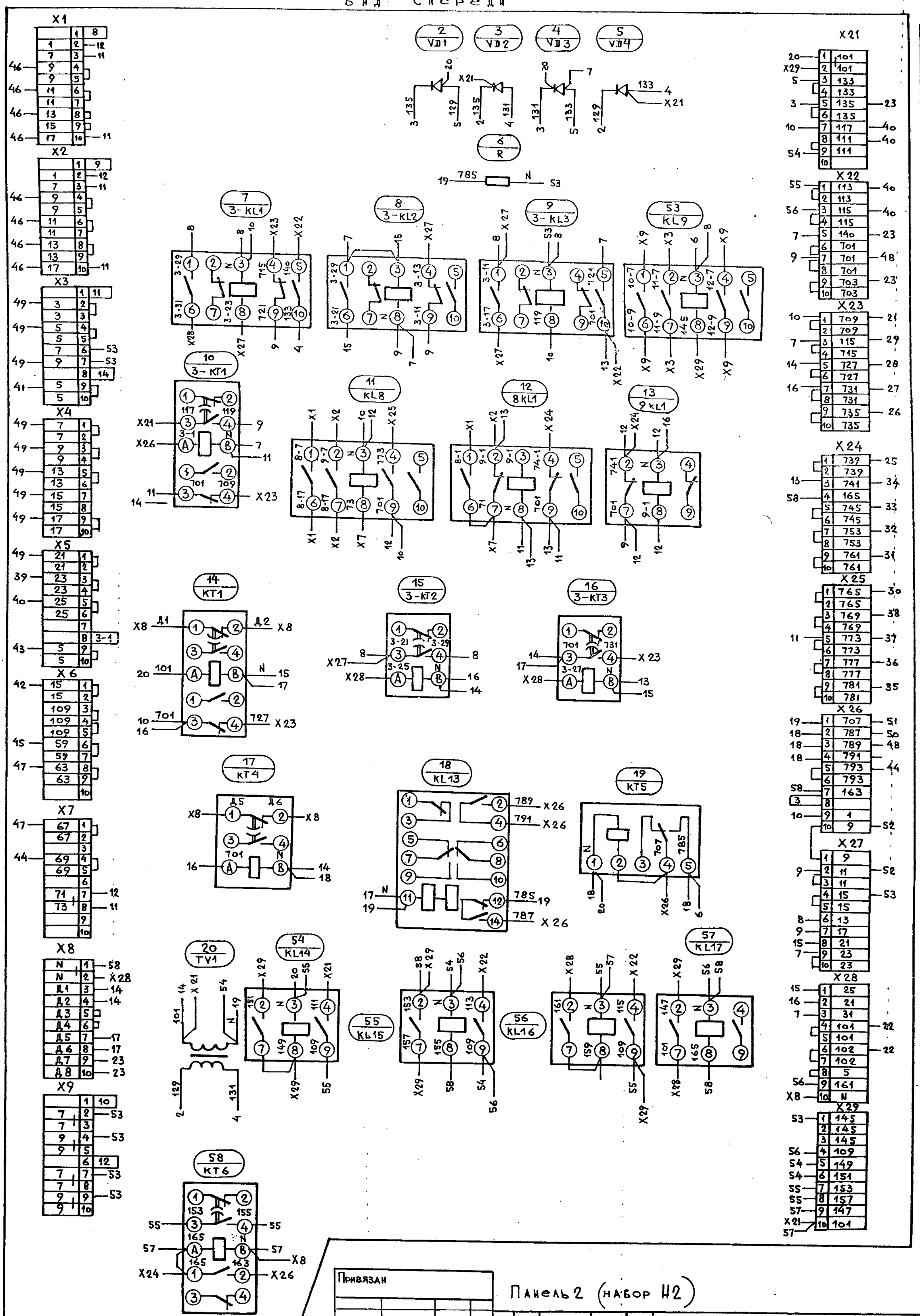

Панель 2 (набор Н2)

Привязан			
Инв. №			

Изм	Лист	№ док.	Подп.	Дата

902-1-113.87 эм.33И-14

Лист 3

Копировал: А.Н. МФ 2419-08 Формат А2

Дверь шкафа (вид сзади)

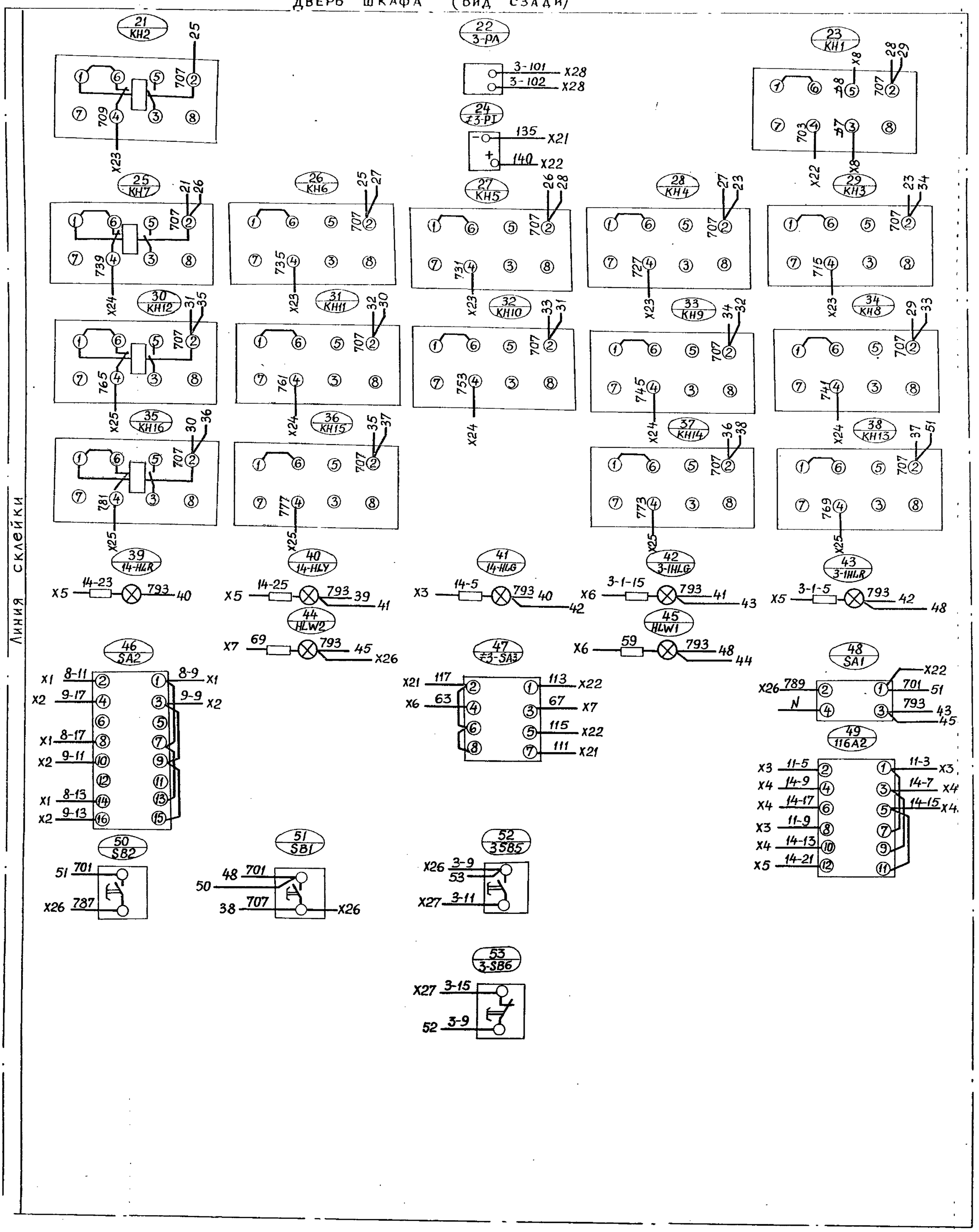

Линия склейки

Копировал

Формат А4

МФ2417-08 27

Привязан								
Инв. №				Изм	Лист	№докум.	Подп.	Дата

Панель 2 (Набор Н2)

902-1-113.87 ЭМ.33И-14 Лист 4

Вид спереди

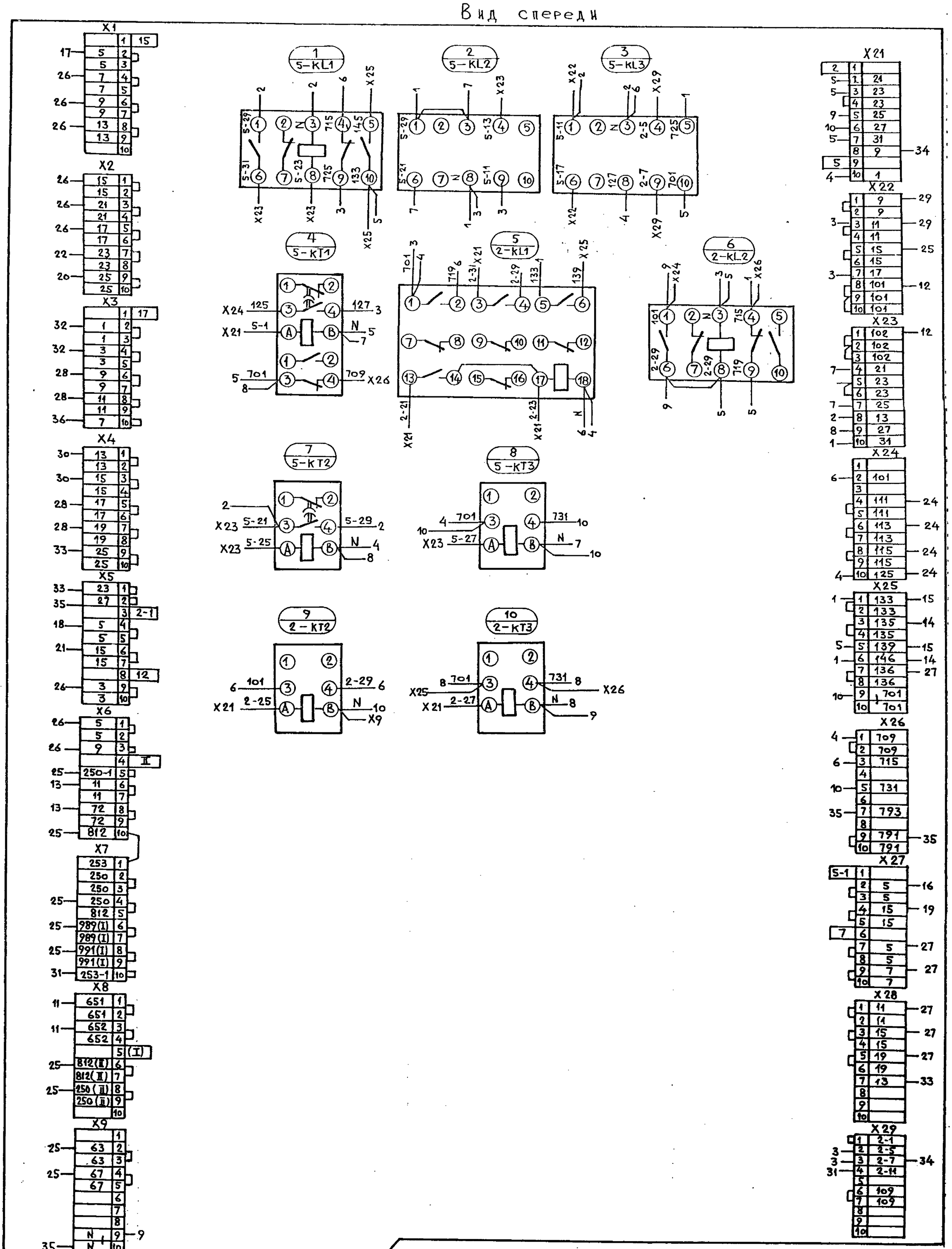

Привязан:

Панель 3 (Набор Н3)

902-1-113.87 ЭМ.33И-14

Лист 5

Инв. № | Изм. | Лист | № док. | Подп. | Дата

Линия скейки

Копировал: Л.Ч. МФ 2417-08 28 Формат: А2

Правая боковая стенка

Дверь шкафа (вид сзади)

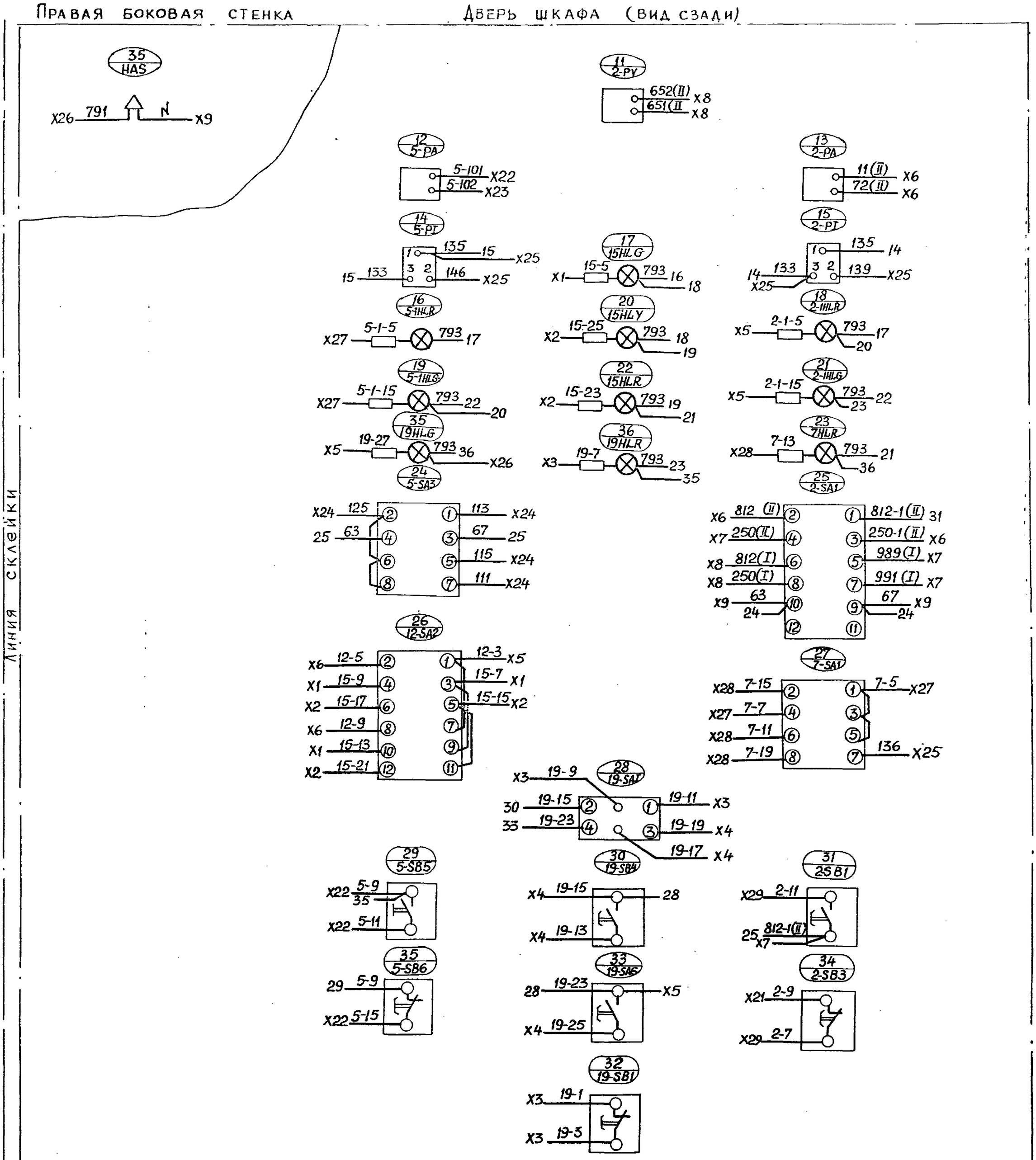

Линия склейки

Панель 3 (Набор Н3)

Привязан										
Инв №				Изм	Лист	№докум.	Подп.	Дата	902-1-113.87 ЭМ33И-14	Лист 6

Проф. Чиж 101 хр. Кол. Викиф.

МФ 2417-08 29

Инв.№ подл.	Подпись и дата	Взам.инв.№

Формат	Зона	Поз.	Обозначение	Наименование	Кол.	Примечание
				Документация		
				Чертёж общего вида		
				Схема электрическая соединений.		
				Перечень надписей		
				Сборочные единицы		
				Н1 01		
		1		Блок зажимов Б324-4П25-В/ВУ3-10	4	
				Дверь Н51 01		
				Переключатели:		
		2		УП5313-А19	2	23-1-SA1
						23-2-SA1
		3		УП5312-СВ6	1	SA2
		4		УП5316-С12	1	SA1

Привязан

Инв. №

Изм	Лист	№докум.	Подпись	Дата
Нач.отд.		Попов		
Н.контр.		Кудряшов		
Гл.спец.		Кудряшов		
Рук.гр.		Тарасова		
Инж.		Филиппова		

902-1-113.87 ЭМ.33И-15

Ящик управления притоком ЯУП. Технические данные аппаратов

Лит.	Лист	Листов
		2

МЖКХ РСФСР ГИПРОКОММУНВОДОКАНАЛ Ленинградское отделение

Инв.№ подл. | Подпись и дата | Взам.инв.№

Формат	Зона	Поз.	Обозначение	Наименование	Кол.	Примечание
				Арматура сигнальная		
				АС120 11У2 ~220 в	2	23-1-HLR1
						23-2-HLR1
				АС120 15У2, ~220в	2	HLW1
						HLW2

Привязан

Инв. №

Изм	Лист	№докум.	Подп.	Дата

902-1-113.87 ЭМ.33И-15 Лист 2

Дверь шкафа
Вид спереди

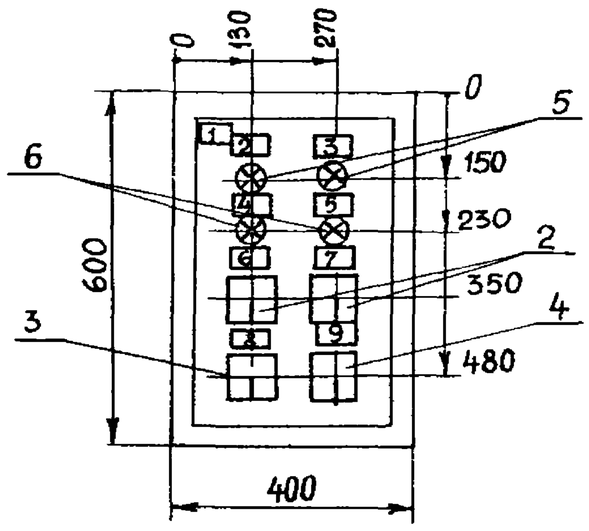

Привязан

Инв. №

Изм	Лист	№докум.	Подп.	Дата
Нач.отд.		Попов		
Н.контр.		Кудряшов		
Гл.спец.		Кудряшов		
Рук.гр.		Тарасова		
Инж.		Филиппова		

902-1-113.87 ЭМ.33И-16

Ящик управления притоком ЯУП. Чертеж общего вида

Лит.	Масса	Масштаб

Лист Листов 1

МЖКХ РСФСР ГИПРОКОММУНВОДОКАНАЛ Ленинградское отделение

Панель	Надпись	Поз. обозначение	Место надписи	Текст	Кол.	Вид шрифта	Заготовка
	1		Табличка	ЯУП	1		
	2	23-1-HLR1	—"—	Контр. напряжения	1		
			—"—	вентилятора 23-1			
	3	23-2-HLR1	—"—	вентилятор 23-2 резерв.	1		
	4	HLW1	—"—	„прогрев 3мин"	1		
	5	HLW2	—"—	Вентиляторы включены	1		
	6	23-1-SA1	—"—	Избират. управлен. вент.23-1	1		
			на ключе	8 — 1 — 2	1		
				откл. — 0 — вкл.			
	7	23-2-SA1	Табличка	Избират. управл. вент.23-2	1		
			на ключе	8 — 1 — 2	1		
				откл. — 0 — вкл.			
	8	SA2	Табличка	Выбор вентиляторов	1		
			на ключе	8 — 1 — 2	1		
				1раб. 2рез. — 0 — 1рез. 2раб.			
	9	SA1	Табличка	Избиратель режима	1		
			на ключе	8 — 1 — 2	1		
				лето — опр. — зима			

Привязан

Инв. №

Изм	Лист	№докум.	Подп.	Дата
Нач.отд.		Попов		
Н.контр.		Кудряшов		
Гл.спец.		Кудряшов		
Рук.гр.		Тарасова		
Инж.		Филиппова		

902-1-113.87 ЭМ.33И-17

Ящик управления притоком ЯУП Перечень надписей

Лит	Лист	Листов
		1

МЖКХ РСФСР ГИПРОКОММУНВОДОКАНАЛ Ленинградское отделение

МФ2417-08 30

Коп. Яковлев

Типовой проект 902-1-113.87 Альбом 8

Вид спереди

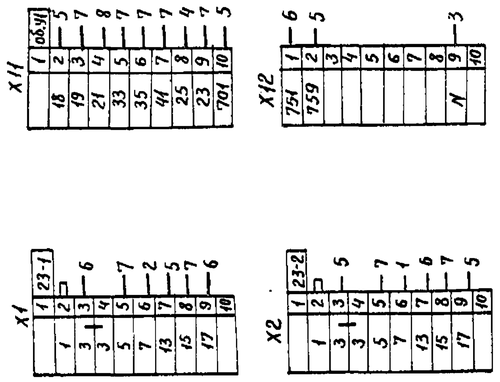

Дверь шкафа (вид сзади)

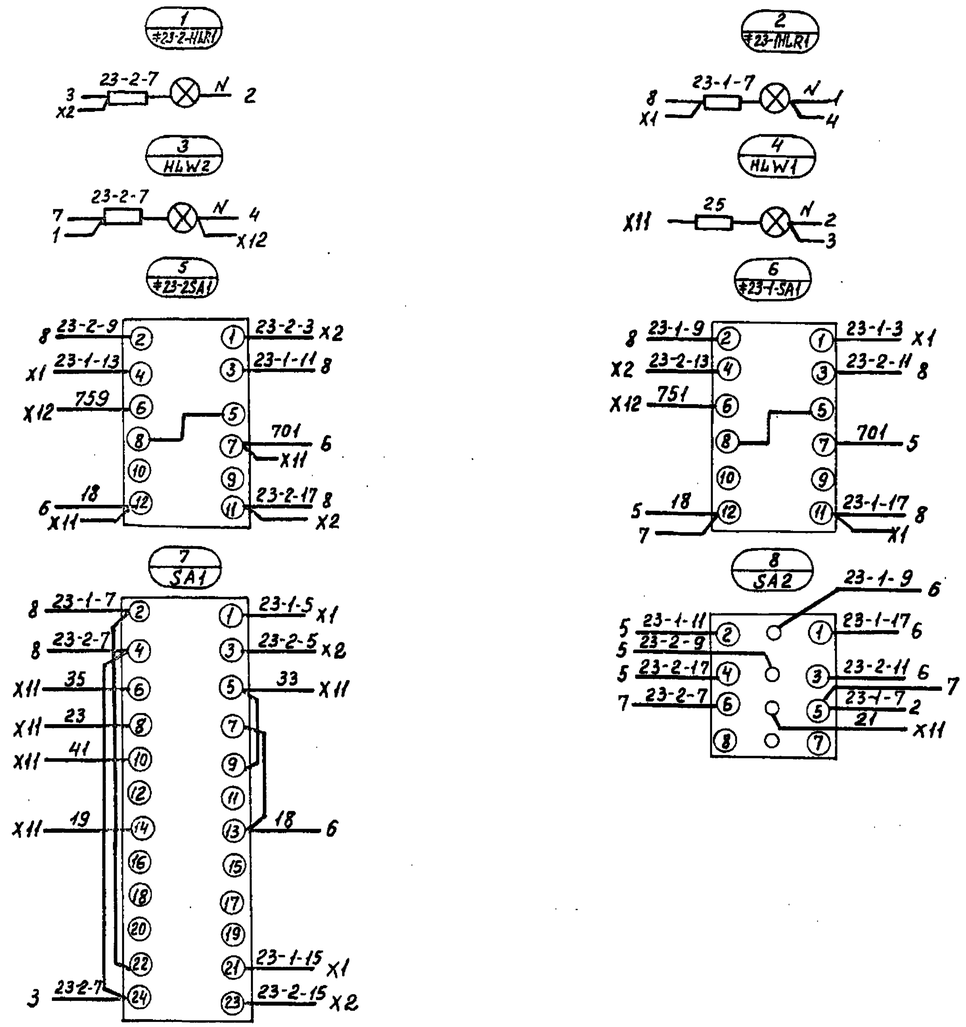

Изм	Лист	№ докум.	Подп.	Дата	902-1-113.87 ЭМ.33И-18	
Нач.отд.	Попов				Ящик управления притоком ЯУП. Схема электрическая соединений	Лит. / Масса / Масштаб
Н.контр.	Кудряшов					Лист / Листов 1
Гл.спец.	Кудряшов					МЖКХ РСФСР ГИПРОКОММУНВОДОКАНАЛ Ленинградское отделение
Рук.гр.	Тарасова					
Инж.	Филиппова					

Привязан

Инв. № 2

Инв. № подл. | Подпись и дата | Взам. инв. №

Пров. Петрович 9.01.89г. Кор. Франц.

МФ2417-08 31

Формат	Зона	Поз.	Обозначение	Наименование	Кол.	Примечание
				Документация		
				Чертеж общего вида		
				Схема электрическая соединений.		
				Перечень надписей.		
				Н1 01		
		1		Блок зажимов	5	
				Б324-4П25-В/ВУ3-10		
				Н51 01		
				Переключатель		
		2		УП 5313-С6	3	3-SA2÷
						5-SA2
		3		УП 5311-Н3	2	1SA2;2SA2

Привязан

Инв. №

Изм	Лист	N докум.	Подпись	Дата
Нач. отд.	Попов			
Н. контр.	Кудряшов			
Гл. спец.	Кудряшов			
Рук. гр.	Тарасова			
Инж.	Филиппова			

902-1-113.87 ЭМ.33И-19

Пост управления насосами ПУН. Технические данные аппаратов.

Лит.	Лист	Листов
		2

МЖКХ РСФСР ГИПРОКОММУНВОДОКАНАЛ Ленинградское отделение

Формат	Зона	Поз.	Обозначение	Наименование	Кол.	Примечание
				Кнопки		
		4		КЕ 011У3, исп.2. 1з+1р	3	3SB3÷
				надп. „пуск", „стоп"		5SB3
		5		КЕ 011У3, исп. 4, к. 1з	5	3SB4÷5SB4
				„пуск"		1SB4, 2SB4
		6		КЕ011У3, исп. 5, к. 1р	2	1SB2
				„стоп"		2SB2

Привязан

Инв. №

Изм	Лист	№ докум.	Подп.	Дата

902-1-113.87 ЭМ.33И-19 Лист 2

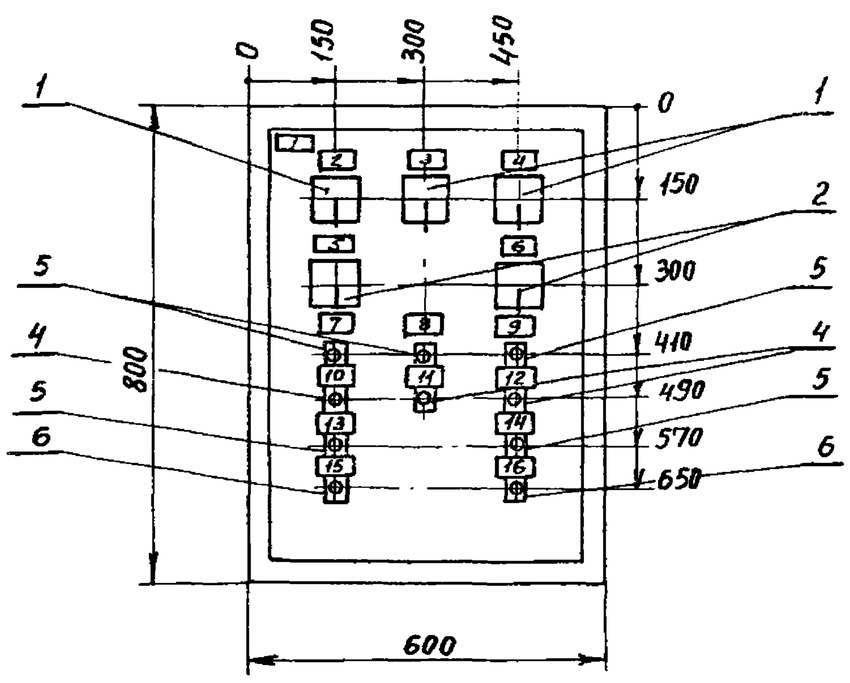

Панель	Надпись	Поз. обозначение	Место надписи	Текст	Кол.	Вид шрифта	Заготовка
	1		Табличка	ПУН.	1		
	2	3-SA2	—"—	Избират. упр. насоса 3	1		
	3	4-SA2	—"—	Избират. упр. насоса 4	1		
	4	5-SA2	—"—	Избират. упр. насоса 5	1		
		3-SA2÷5-SA2	на ключе	8 — 1 — 2	3		
				дист. — опр. — авт.			
	5	1-SA2	Табличка	Избират. управл. насоса 1	1		
	6	2-SA2	—"—	Избират. упр. насоса 2	1		
		1-SA2.2-SA2	на ключе	8 - 1- 2	2		
				дист. — 0 — мест.			
	7	3-SB4	Табличка	Насос 3 включен	1		
	8	4-SB4	—"—	Насос 4 включен	1		
	9	5-SB4	—"—	Насос 5 включен	1		
	10	3-SB3	—"—	Авар. отключение насоса 3	1		
	11	4-SB3	—"—	Аварийное откл. насоса 4	1		
	12	5-SB3	—"—	Аварийное откл. насоса 5	1		
	13	1-SB4	—"—	Насос 1 включен	1		
	14	2-SB4	—"—	Насос 2 включен	1		
	15	1-SB2	—"—	Насос 1 отключен	1		
	16	2-SB2	—"—	Насос 2 отключен	1		

Привязан

Инв. №

Изм	Лист	№ докум.	Подп.	Дата
Нач. отд.	Попов			
Н. контр.	Кудряшов			
Гл. спец.	Кудряшов			
Рук. гр.	Тарасова			
Инж.	Филиппова			

902-1-113.87 ЭМ.33И-21

Пост управления насосами ПУН. Перечень надписей

Лит	Лист	Листов
		1

МЖКХ РСФСР ГИПРОКОММУНВОДОКАНАЛ Ленинградское отделение

Привязан

Инв. №

Изм	Лист	№ докум.	Подп.	Дата
Нач. отд.	Попов			
Н. контр.	Кудряшов			
Гл. спец.	Кудряшов			
Рук. гр.	Тарасова			
Инж.	Филиппова			

902-1-113.87 ЭМ.33И-20

Пост управления насосами ПУН. Чертеж общего вида

Лит.	Масса	Масштаб

Лист Листов 1

МЖКХ РСФСР ГИПРОКОММУНВОДОКАНАЛ Ленинградское отделение

Взам. инв. № | Подп. и дата | Инв. N подл.

Проверил Кудряшов 90.83, Кон. фрагмент

МФ2417-08 32

Типовой проект 902-1-113.87 Альбом 8

Вид спереди

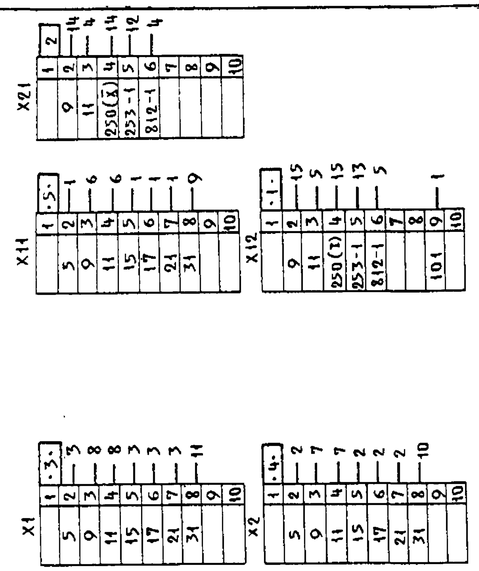

Дверь шкафа (вид сзади)

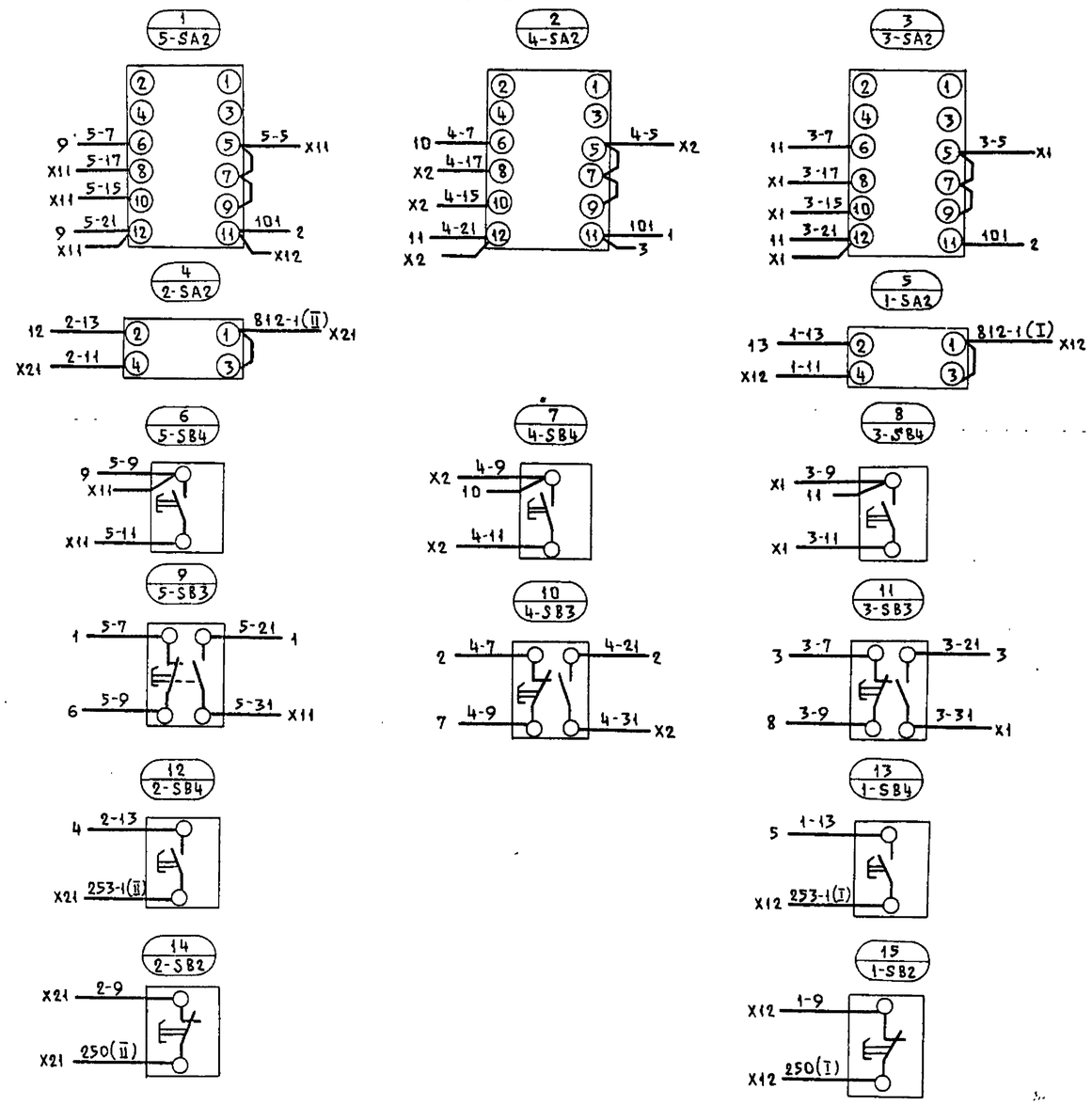

Изм	Лист	№ докум.	Подп.	Дата
Нач.отд		Попов		
Н.контр.		Кудряшов		
Гл.спец.		Кудряшов		
Рук.гр		Тарасова		
Инж.		Филиппова		

Привязан

Инв. №

902-1-113.87 ЭМ.33И-22

Пост управления насосами ПУН. Схема электрическая соединений

Лит.	Масса	Масшт

Лист | Листов 1

МЖКХ РСФСР ГИПРОКОММУНВОДОКАНАЛ Ленинградское отделение

Взам. инв. № | Подп. и дата | Инв. № подл.

Пров. 30.12.88 Кон.

МФ 2417-08 33

Инв.N подл.	Подпись и дата	Взам.инв.№

Пров. Кудряшов 9.04.88. Кол. франкиз.

Формат	Зона	Поз.	Обозначение	Наименование	Кол.	Примечание
				Документация		
				Чертёж общего вида		
				Схема электрическая соединений		
				Перечень надписей		
				Сборочные единицы		
				Н1 01		
		1		Блок зажимов Б324-4П25 В/ВУ3-10	3	
				Н5 1 01		
				Переключатель		
		2		УП5311-С23	2	28-1SA2
						28-2S42
		3		УП5313-А19	2	28-2SA1
						28-1SA1
		4		Арматура сигнальная АС120 1142	2	28-1HLR
						28-2HLR

Привязан

Инв. N°

Нач.отд.	Попов	902-1-113.87	ЭМ.33И-23
Н.контр.	Кудряшов	Пост местный 28 ПМ. Технические данные аппаратов	Лит. / Лист / Листов 1
Гл.спец.	Кудряшов		МЖКХ РСФСР ГИПРОКОММУНВОДОКАНАЛ Ленинградское отделение
Рук.гр.	Тарасова		
Инж.	Филиппова		

Дверь шкафа
Вид спереди

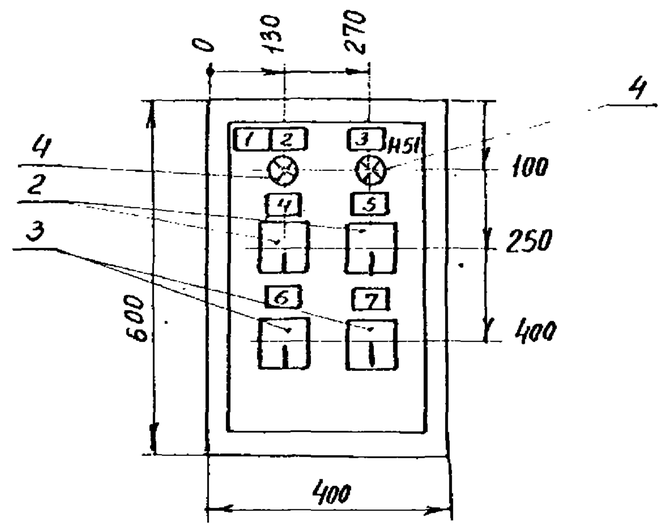

Привязан:

Инв.№

Изм.	Лист	N докум.	Подп.	Дата
Нач.отд.	Попов			
Н.контр.	Кудряшов			
Гл.спец.	Кудряшов			
Рук.гр.	Тарасова			
Инж.	Филиппова			

902-1-113.87 ЭМ.33И-24

Пост местный 28 ПМ Чертеж общего вида

Лит.	Масса	Масшт.
Лист	Листов 1	

МЖКХ РСФСР ГИПРОКОММУНВОДОКАНАЛ Ленинградское отделение

Панель	Надпись	Поз. обозначение	Место надписи	Текст	Кол.	Вид шрифта	Заготовка
	1		Табличка	28ПМ	1		
	2	28-1HLR	—"—	Вентилятор 28-1 включен	1		
	3	28-2HLR	—"—	Вентилятор 28-2 включен	1		
	4	28-1SA2	—"—	Выбор вентилятора 28-1	1		
			на ключе	8 - 1 - 2	1		
				раб. - 0 - рез			
	5	28-2SA2	Табличка	Выбор вентилятора 28-2	1		
			на ключе	8 - 1 - 2	1		
				раб. - 0 - рез.			
	6	28-1SA1	Табличка	Избир. управл. вентилятора 28-1	1		
			на ключе	8 - 1 - 2	1		
				откл. - 0 - вкл.			
	7	28-2SA1	Табличка	Избир. управл. вентилятора 28-2	1		
			на ключе	8 - 1 - 0	1		
				откл. - 0 - вкл.			

МФ2Н17-08 Эн

Привязан

Инв.№

Нач.отд.	Попов	902-1-113.87	ЭМ.33И-25
Н.контр.	Кудряшов	Пост местный 28 ПМ Перечень надписей	Лит / Лист / Листов 1
Гл.спец.	Кудряшов		МЖКХ РСФСР ГИПРОКОММУНВОДОКАНАЛ Ленинградское отделение
Рук.гр.	Тарасова		
Инж.	Филиппова		

Взам.инв.№ | Подпись и дата | Инв.N подл.

Инв. № подл.	Подпись и дата	Взам. инв. №

Вид спереди

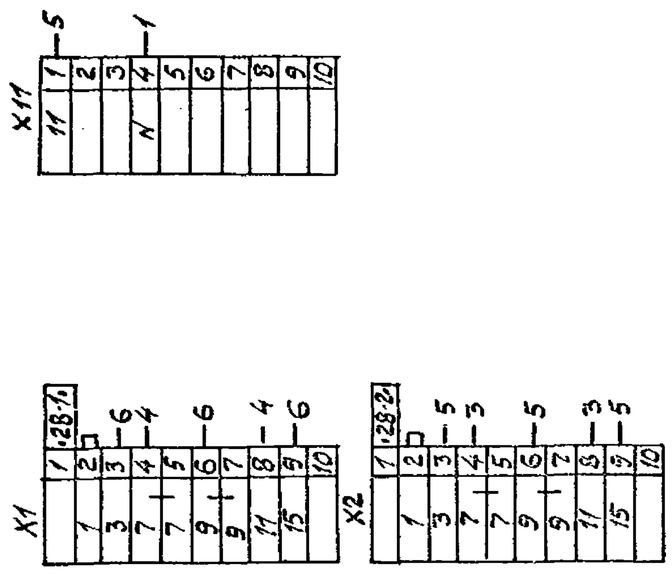

Дверь шкафа (Вид сзади)

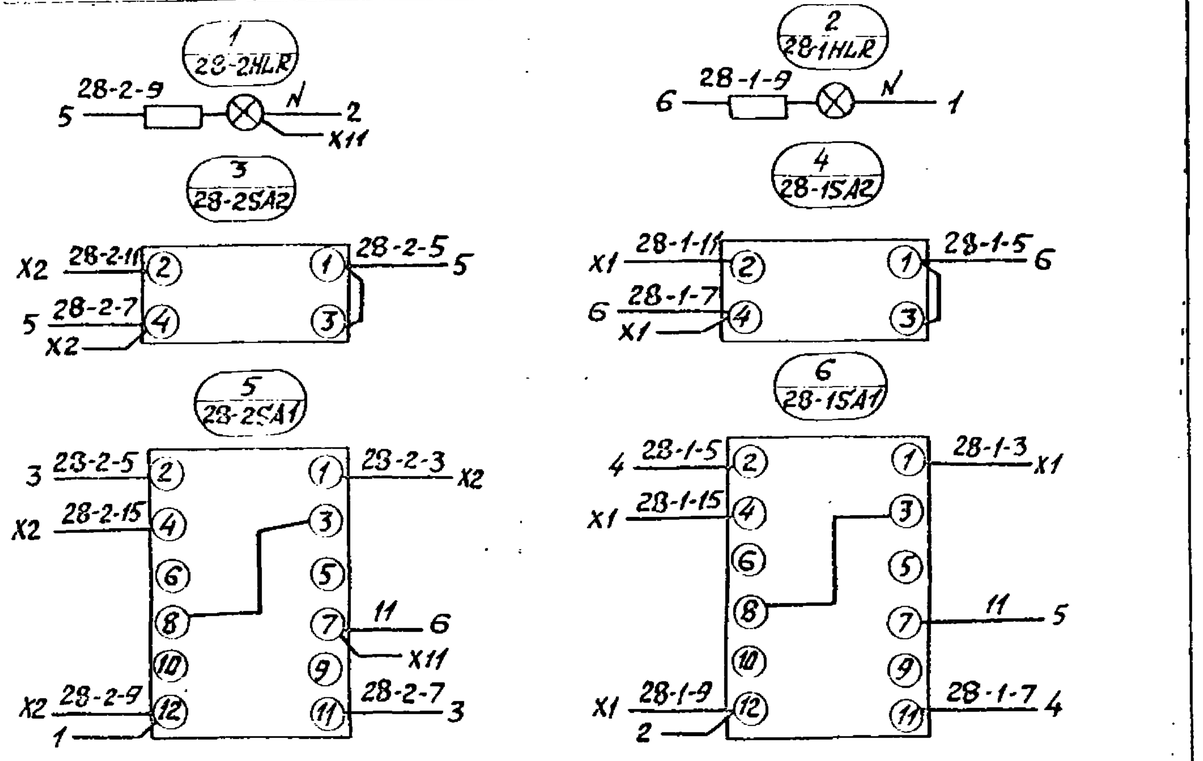

Изм.	Лист	№ докум.	Подп.	Дата
Нач. отд.	Попов			
Н. контр.	Кудряшов			
Гл. спец.	Кудряшов			
Рук. гр.	Тарасова			
Инж.	Филиппова			

Привязан

Инв. №

902-1-113.87 ЭМ.33И-26

Пост местный 28ПМ
Схема электрическая соединений

Лит.	Масса	Масштаб
Лист	Листов 1	

МЖКХ РСФСР
ГИПРОКОММУНВОДОКАНАЛ
Ленинградское отделение

Формат А3

Формат	Зона	Поз.	Обозначение	Наименование	Кол.	Примечание
				Документация		
				Чертёж общего вида		
				Схема электрическая соединений.		
				Перечень надписей		
				Сборочные единицы		
				Н1 01		
		1		Блок зажимов Б 324-4П25-8/ВУЗ-10	2	
				Дверь		
				Н 51 01		
				Переключатель:		
		2		УП 5311 - С23	2	25-1SA2
						25-2SA2
		3		УП 5313 - А 19	2	25-1SA1
						25-2SA1

Привязан

Инв. №

Изм.	Лист	№ докум.	Подпись	Дата
Нач. отд.	Попов			
Н. контр.	Кудряшов			
Гл. спец.	Кудряшов			
Рук. гр.	Тарасова			
Инж.	Филиппова			

902-1-113.87 ЭМ.33И-27

Пост местный 25ПМ
Технические данные аппаратов

Лит.	Лист	Листов
		1

МЖКХ РСФСР
ГИПРОКОММУНВОДОКАНАЛ
Ленинградское отделение

Формат А4

Дверь шкафа Вид спереди

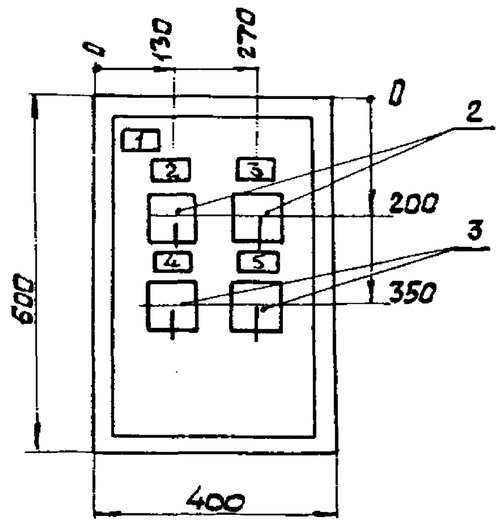

Привязан

Инв. №

Изм.	Лист	№ докум.	Подп.	Дата
Нач. отд.	Попов			
Н. контр.	Кудряшов			
Гл. спец.	Кудряшов			
Рук. гр.	Тарасова			
Инж.	Филиппова			

902-1-113.87 ЭМ.33И-28

Пост местный 25ПМ
Чертеж общего вида

Лит.	Масса	Масштаб
Лист	Листов 1	

МЖКХ РСФСР
ГИПРОКОММУНВОДОКАНАЛ
Ленинградское отделение

Формат А4

Инв. N подл.	Подпись и дата	Взам. инв. №

Панель	Надпись	Поз. обозначение	Место надписи	Текст	Кол.	Вид шрифта	Заго-товка
				Пост 25 ПМ			
	1		Табличка	25 ПМ	1		
	2	25-1SA2	—"—	Выбор вентилятора 25-1	1		
			на ключе	8 – 1 – 2	1		
				раб. – 0 – рез.			
	3	25-2SA2	табличка	Выбор вентилятора 25-2	1		
			на ключе	8 – 1 – 2	1		
				раб. – 0 – рез.			
	4	25-1SA1	табличка	Избир. управл. Вент. 25-1	1		
			на ключе	8 – 1 – 2	1		
				откл. – 0 – Вкл.			
	5	25-2SA1	табличка	Избир. управл. вен-ра 25-2	1		
			на ключе	8 – 1 – 2	1		
				откл. – 0 – Вкл.			

Привязан

Инв. №

Изм.	Лист	N докум.	Подп.	Дата
Нач. отд.	Попов			
Н. контр.	Кудряшов			
Гл. спец.	Кудряшов			
Рук. гр.	Тарасова			
Инж.	Филиппова			

902-1-113.87 ЭМ.33И-29

Пост местный 25ПМ
Перечень надписей

Лит	Лист	Листов
		1

МЖКХ РСФСР
ГИПРОКОММУНВОДОКАНАЛ
Ленинградское отделение

Вид спереди

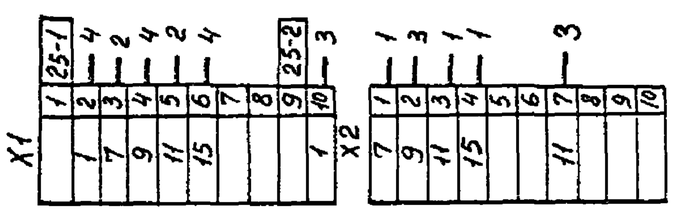

Дверь шкафа (Вид сзади)

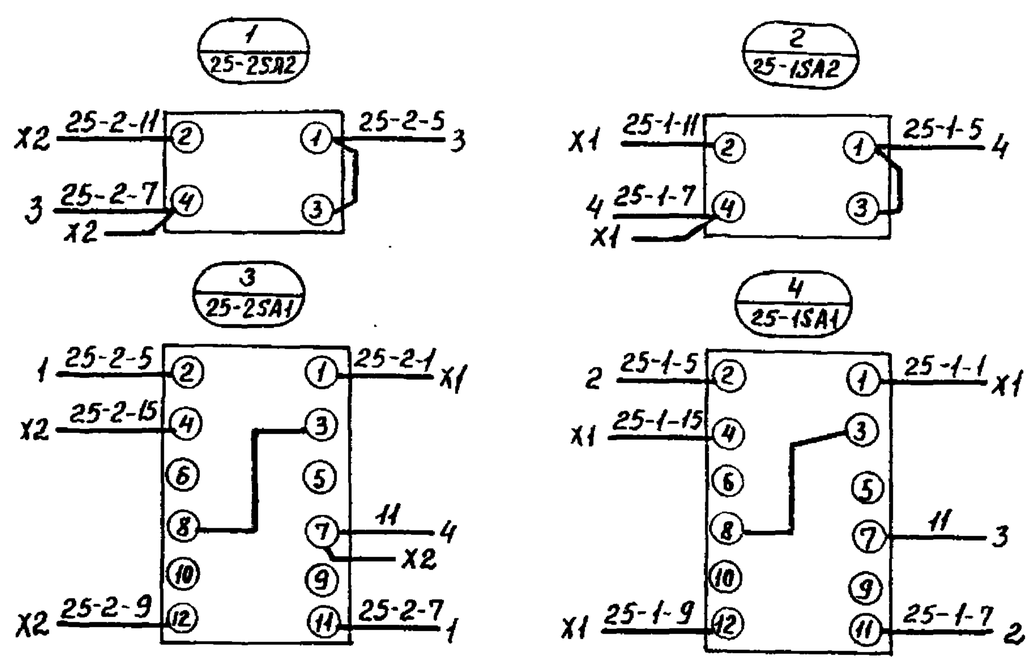

902-1-113.87 ЭМ.33И-30

Пост местный 25 ПМ
Схема электрическая соединений

Лит.	Масса	Масштаб

Лист Листов 1

МЖКХ РСФСР
ГИПРОКОММУНВОДОКАНАЛ
Ленинградское отделение

Привязан

Инв. №

Изм.	Лист	№ докум.	Подп.	Дата
Нач. отд.	Попов			
Н. контр.	Кудряшов			
Гл. спец	Кудряшов			
Рук. гр.	Тарасова			
Инж.	Филиппова			

Инв. № подл. | Подпись и дата | Взам. инв. №

Проф. Фирсов 9.01.88, Кон. Трамшев

МФ2417-08 36

Инв. № подл.	Подпись и дата	Взам. инв. №

Проверил Крутовский 8.08.92 Кон. Фролов

ТИПОВОЙ ПРОЕКТ
902-1-113.87

КАНАЛИЗАЦИОННАЯ НАСОСНАЯ СТАНЦИЯ ПРОИЗВОДИТЕЛЬНОСТЬЮ 600 - 2500 м³/ч НАПОРОМ 28-40 м ПРИ ГЛУБИНЕ ЗАЛОЖЕНИЯ ПОДВОДЯЩЕГО КОЛЛЕКТОРА 4,0 м (В СБОРНЫХ ЖЕЛЕЗОБЕТОННЫХ КОНСТРУКЦИЯХ)

АЛЬБОМ 8

ЗАДАНИЕ ЗАВОДУ-ИЗГОТОВИТЕЛЮ НА ЩИТ ТЕХНОЛОГИЧЕСКОГО КОНТРОЛЯ

Привязан

Инв. №

Ф24117-08 37

Поз.	Обозначение	Наименование	Кол.	Примечание
		Документация		
	АТХ.33И-3	Таблица соединений		
	АТХ.33И-4	Таблица подключения		
		Стандартные изделия		
1		Щит шкафной	1	
		ЩШ-3Д-1-800х600 УХЛ4		
		IP30 ОСТ 36.13-76		
2		Скоба С3 600 ТК3-125-83	11	
3		Уголбник У3 800 ТК3-128-83	1	
4		Уголбник УР15 ТК3-246-83	1	
5		Кронштейн КД2 ТК3-250-83	1	
6		Уголок УП 42х25 ℓ=630	1	
		ТК4-2222-74		
		Прочие изделия		
7	45-2, 46-2	Измерительное устрой-	2	
		ство „Индукция-51"		
8	45-3; 46-3	Интегратор И-1	2	
9	60-2	Преобразователь ПИ	1	

Привязан

Инв. №

902-1-113.87 АТХ.33И-2

			Стадия	Лист	Листов
Нач. отд.	Долотов	Щит КИП Общий вид	Р	1	6
Н. контр.	Попов		МЖКХ РСФСР ГИПРОКОММУНВОДОКАНАЛ Ленинградское отделение		
Гл. спец.	Попов				
Рук. гр.	Чубова				
Ст. инж.	Радовицкая				

Обозначение	Наименование	Кол. листов	Примечание
902-1-113.87 АТХ.33И-1	Ведомость документов - альбома	1	
АТХ.33И-2	Щит КИП. Общий вид	6	
АТХ.33И-3	Щит КИП. Таблица соединений	4	
АТХ.33И-4	Щит КИП. Таблица подключения	4	

Привязан

Инв. №

902-1-113.87 АТХ.33И-1

			Стадия	Лист	Листов
Нач. отд.	Долотов	Ведомость документов альбома	Р		1
Н. контр.	Попов		МЖКХ РСФСР ГИПРОКОММУНВОДОКАНАЛ Ленинградское отделение		
Гл. спец.	Попов				
Рук. гр.	Чубова				
Ст. инж.	Радовицкая				

Поз.	Обозначение	Наименование	Кол.	Примечание
10	60-3	Блок ограничения и размно-	1	
		жения сигналов А06		
11	60-4	Прибор регистрирующий	1	
		РП 160-09		
12	SF	Выключатель автоматический	1	У3 73
		АП50-2МУ3 ~220В 25х3,5 1Р20		ТН3-13-83
13	FU	Держатель плавкой вставки	1	У1
		ДВП4-2В с плавкой вставкой		ТМ3-151-83
		ВП2Б-1 3.15А		
14	ЩП1 ÷ ЩП6	Щиток электропитания	6	У 492
		ЭЩП-2М		ТМ3-13-83
15		Плавкая вставка 10А	4	
16		Плавкая вставка 1А	2	
17		Плавкая вставка 0,25А	18	
18	TV	Трансформатор понижаю-	1	У88
		щий ОСО 0,25		ТМ3-16-83
		220В/36В 250 В-А		
19	К1; К2	Реле промежуточное	2	
		РЭ37-22-У3 ~220В		
		2р+2з контакта		
20	X5	Розетка штепсельная	1	У 509
		РШ-Ц-2-0322 250 В; 6А		ТМ3-13-83
21	XT1 ÷ XT4	Блок зажимов	4	У3
		БЗ24-4П16-В/В У3-10		ТМ3-165-8
22		Рамка РПМ 66х26	7	
23		Рамка РПМ 30х15	2	
		Материалы		
24		Провод ПВ1 1,5 380	50	м
		ГОСТ 6323-79		

Привязан

Инв. №

902-1-113.87 АТХ.33И-2 Лист 2

Инв. № подл.	Подпись и дата	Взам. инв. №

Пров. Бурлаченко 14.01.89г. Кол. Франчук

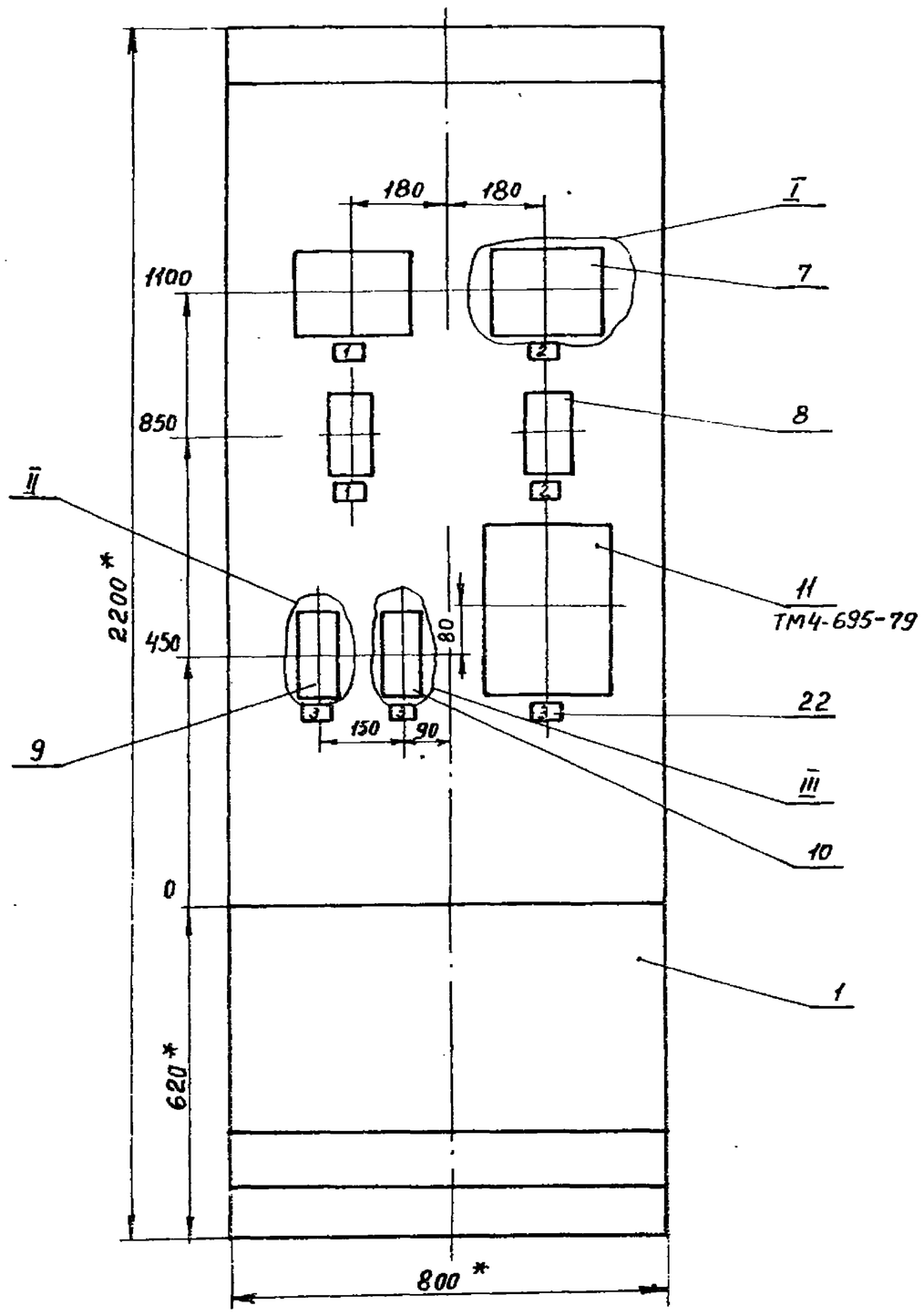

1. * Размеры для справок
2. Покрытие - вариант 2 ОСТ 36.13-76
3. Все приборы закрепить на каркасе щита по черт. ТМ3-141-81

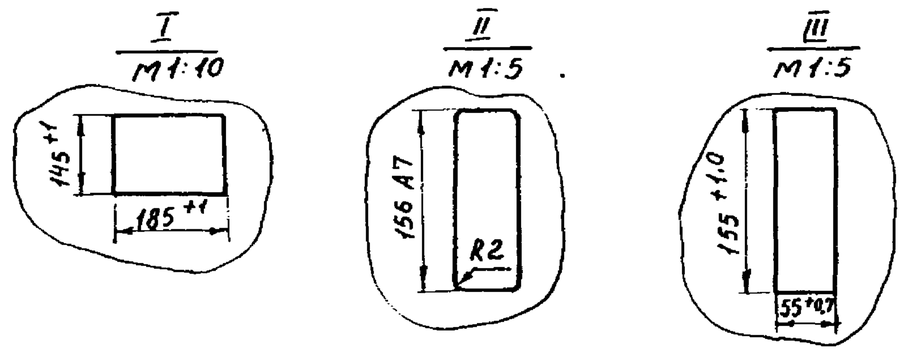

Привязан			
Инв. №			

902-1-113.87 АТХ.33И-2 Лист 3

Вид на внутренние плоскости (развернуто)

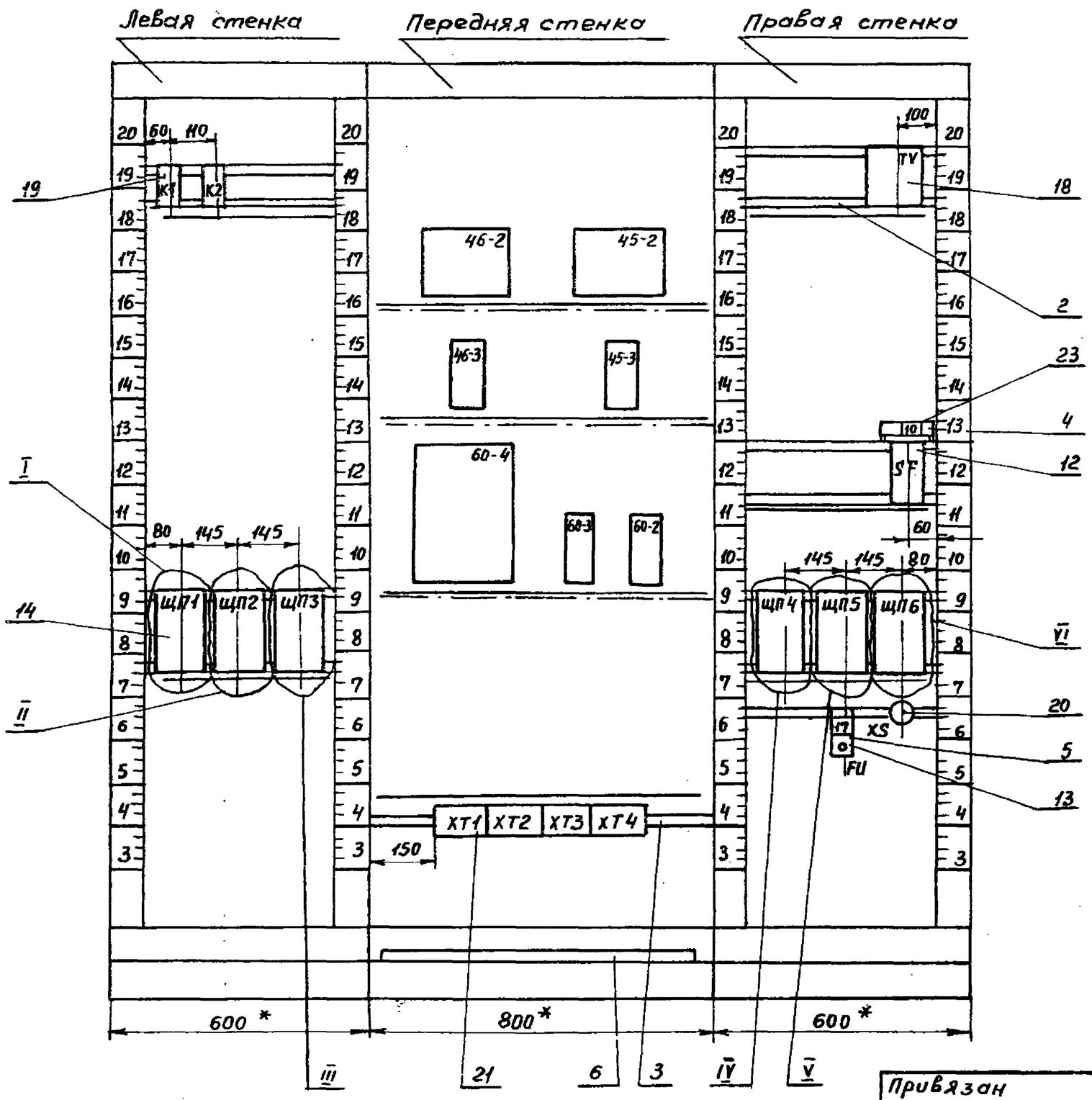

Привязан			
Инв. №			

902-1-113.87 АТХ.33И-2 Лист 4

МФ2417-08 38

Инв. № подл.	Подпись и дата	Взам. инв. №

Инв. N подл	Подпись и дата	Взам. инв. N

Пров. Пудриковский 11.09.89г. Кол. Франкиз.

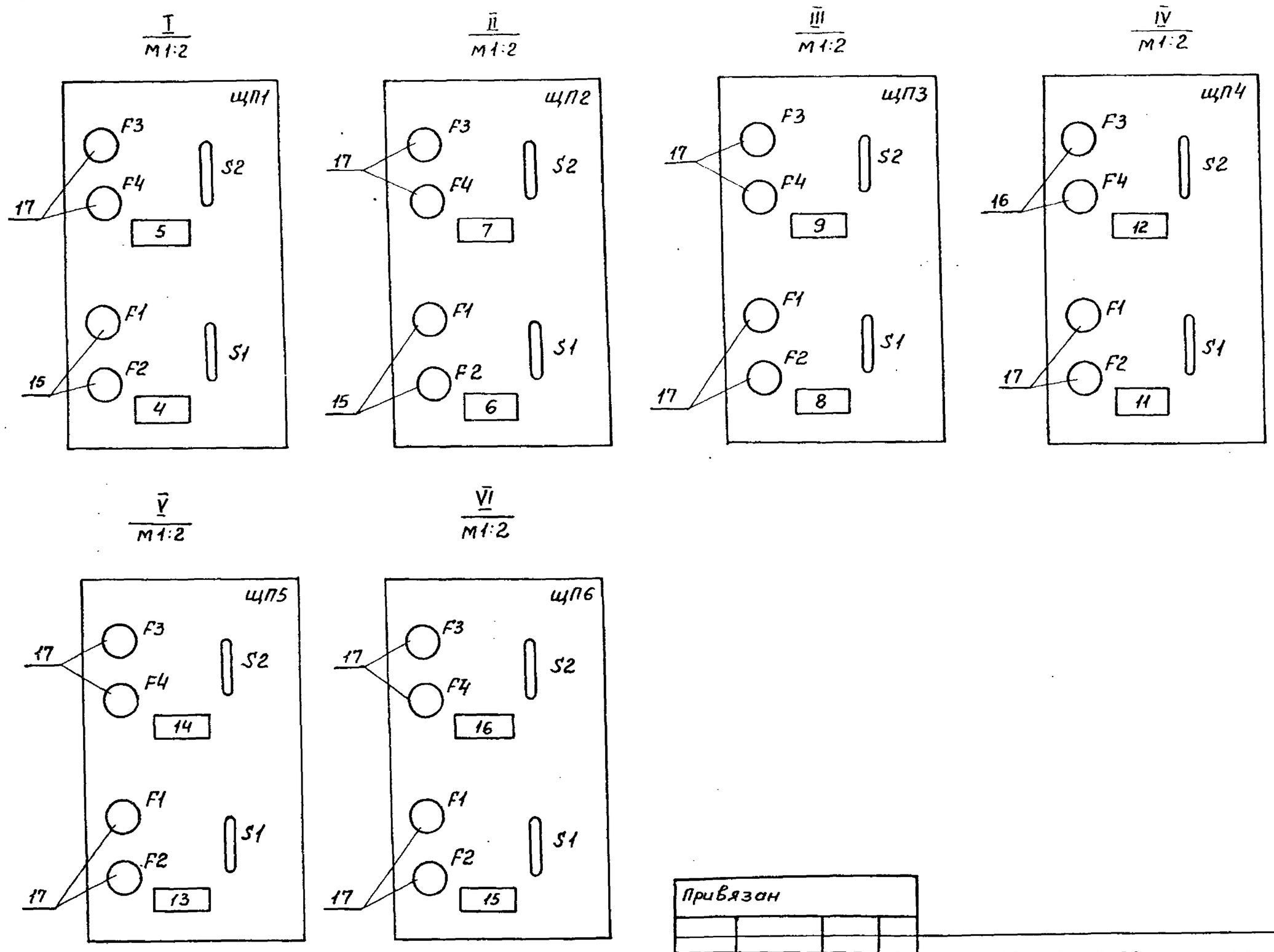

Привязан			
Инв. №			

902-1-113.87 АТХ.33И-2 Лист 5

Надписи на табло и в рамках

Продолжение

NN надписи	Текст надписи	Кол
	Рамка 66×26	
1	Расход стоков	2
	Коллектор N 1	
2	Расход стоков	2
	Коллектор N 2	
3	Уровень в приемном резервуаре.	3
	Рамка 30×15	
4	~220 В; 10 А	1
	Индукция - 51	
5	~220 В; 0,25 А	1
	Интегратор И-1	
6	~220 В; 10 А	1
	Индукция - 51	
7	~220 В; 0,25 А	1
	Интегратор И-1	
8	~220 В; 0,25 А	1
	Преобразователь измерения уровня	

NN надписи	Текст надписи	Кол.
9	~220 В; 0,25 А	1
	Блок ограничения	
10	~220 В; 25 А	1
	Общие цепи питания	
11	~220 В; 0,25 А	1
	РП 160	
12	~36 В, 1 А	
	Штепсельная розетка	1
13	~220 В; 0,25 А	1
	Уровень в распределительном канале	
14	~220 В; 0,25 А	1
	Уровень в баке разрыва струи	
15	~220 В; 0,25 А	1
	Уровень в дренажном приямке.	
16	~220 В; 0,25 А	1
	Уровень в приемном резервуаре	
17	~3,15 А	

Привязан			
Инв. №			

902-1-113.87 АТХ.33И-2 Лист 6

МФ2417-08 39

Взам. инв. N	Подпись и дата	Инв. N подл.

Инв.№ подл.	Подпись и дата	Взам. инв.№

Проводник	Откуда идет	Куда поступает	Данные провода	Примечание
	Технические	требования		
	Таблица соед	инений выпол	нена	
	на основании	схем альбо	м 7, АТХ L	6,7
Л11	SF:1	XT1:1		
О	XT1:2	SF:2		
Л1	SF:3	ЩП6:5		
Л1		ЩП5:5		
Л1		ЩП4:5		
Л1		ЩП3:5		
Л1		ЩП2:5	ПВ1 1,5	
Л1		ЩП1:5		
О1	ЩП1:6	ЩП2:6		
О1		ЩП3:6		
О1		ЩП4:6		
О1		ЩП5:6		
О1		ЩП6:6		
О1		SF:4		

Привязан:

Инв.№

902-1-113.87 АТХ.33И-3

		Стадия	Лист	Листов
Нач.отд.	Долотов	Р	1	4
Н.контр.	Попов			
Гл.спец.	Попов			
Рук.гр.	Чубова			
Ст.инж.	Радовицкая			

Щит КИП, Таблица соединений

МЖКХ РСФР Гипрокоммунводоканал Ленинградское отделение

Формат: А4

Проводник	Откуда идет	Куда поступает	Данные провода	Примечание
801	XT1:9	ЩП1:1		
801		45-2-X1:9		
802	45-2-X1:19	ЩП1:2		
802		XT1:10		
803	ЩП1:3	45-3-Ш3:1		
804	45-3-Ш3:2	ЩП1:4		
805	ЩП2:1	46-2-X1:9		
805		XT2:3		
806	XT2:4	46-2-X1:19		
806		ЩП2:2		
807	ЩП2:3	46-3-Ш3:1		
808	46-3-Ш3:2	ЩП2:4		
809	ЩП3:1	60-2-Ш1:1		
810	60-2-Ш1:3	ЩП3:2		
811	ЩП3:3	60-3:2		
812	60-3:1	ЩП3:4	ПВ1 1,5	
813	ЩП4:1	60-4-X23:1А		
813		60-4-X17:26		п
814	60-4-X23:1Б	ЩП4:2		
814		K1:B		
814		K2:B		
815	ЩП4:3	TV:1		
816	TV:2	ЩП4:4		
817	TV:3	FU:1		
818	FU:2	XS:1		
819	XS:2	TV:5		
820	XT2:5	ЩП5:1		

Привязан

Инв.№

902-1-113.87 АТХ.33И-3 Лист 2

Формат: А4

Проводник	Откуда идет	Куда поступает	Данные провода	Примечание
821	ЩП5:2	XT2:6		
822	XT2:7	ЩП5:3		
823	ЩП5:4	XT2:8		
824	XT2:9	ЩП6:1		
825	ЩП6:2	XT2:10		
826	ЩП6:3	XT3:6		
827	XT3:7	ЩП6:4		
828	K1:A	60-4-X17:1А		
829	60-4-X17:4А	K2:A		
701	K2:33	XT3:3		
769	XT3:4	K2:34		
101	XT3:1	K1:33		
103	K1:34	XT3:2		
105	XT4:3	46-2-X1:18		Измерительные цепи
106	46-2-X1:8	XT4:4		
1-113	XT4:5	60-3:8		
1-114	60-3:10	XT4:6		
2-113	XT4:7	60-3:12		
2-114	60-3:14	XT4:8		
116	60-3:16	60-4-X1:16		
117	60-4-X1:25	60-3:18	ПВ1 1,5	
118	60-3:28	60-2-Ш3:3		
119	60-2-Ш3:1	60-3:20		
120	45-2-X1:18	XT4:1		
121	XT4:2	45-2-X1:8		
122	45-2-X1:5	45-3-Ш2:1		
123	45-3-Ш2:3	45-2-X1:14		

Привязан

Инв.№

902-1-113.87 АТХ.33И-3 Лист 3

Формат: А4

Проводник	Откуда идет	Куда поступает	Данные провода	Примечание
124	46-2-X1:5	46-3-Ш2:1		Измерительные цепи
125	46-3-Ш2:3	46-2-X1:14		
126	60-3:15	60-3:23		п
126		60-3:25		п
126		60-3:29		п
			ПВ1 1,5	
Земля	46-2:⏚	Рейка:⏚		
—"—	45-2:⏚	Рейка:⏚		
—"—	46-3:⏚	Рейка:⏚		
—"—	45-3:⏚	Рейка:⏚		
—"—	60-4:⏚	Рейка:⏚		
—"—	60-3:⏚	Рейка:⏚		
—"—	60-2:⏚	Рейка:⏚		
Земля	Рейки для установ			
	ки аппаратов:⏚	Стойка:⏚		

Привязан:

Инв.№

902-1-113.87 АТХ.33И-3 Лист 4

Формат А4

МФ 2417-08 40 Формат А4

Проводник	Вывод	Вид контакта	Вывод	Проводник
	Технические		требования	
	Таблица подключения		выполнена на основании	
	схем альбом 8,		АТХ 46.7	
	и таблицы соединений		АТХ. 33И-3	
	Левая стенка			
		К1		
101	33	з	34	103
828	А	К	В	814
		К2		
701	33	з	34	769
829	А	К	В	814

Проводник	Вывод	Вид контакта	Вывод	Проводник
		ЩП1		
801	1		2	802
803	3		4	804
Л1	5		6	01
		ЩП2		
805	1		2	806
807	3		4	808
Л1*	5		6	01*

Привязан

Инв. №

902-1-113.87 АТХ.33И-4

		Стадия	Лист	Листов
Нач.отд.	Долотов	Р	1	4
Н.контр.	Попов			
Гл.спец.	Попов			
Рук.гр.	Чубова			
Ст.инж.	Радовицкая			

Щит КИП
Таблица подключения

МЖКХ РСФСР
ГИПРОКОММУНВОДОКАНАЛ
Ленинградское о

Проводник	Вывод	Вид контакта	Вывод	Проводник
		ЩП3		
809	1		2	810
811	3		4	812
Л1*	5		6	01*
	Передняя стенка			
		46-2		
		Х1		
124	5		14	125
106	8		18	105
805*	9		19	806*
		45-2		
		Х1		
124	5		14	123
121	8		18	120
801	9		19	802
		46-3		
		Ш2		
124	1		3	125
		Ш3		
807	1		2	808
		45-3		
		Ш2		
122	1		3	123
		Ш3		
803	1		2	804

Проводник	Вывод	Вид контакта	Вывод	Проводник
		60-4		
		Х1		
116	1Б		2Б	117
		Х17		
828	1А		п 2Б	813
829	4А			
		Х23		
813*	1Ап		1Б	814
		60-3		
812	1		2	811
1-113	8		10	1-114
2-113	12		14	2-114
126	15п		16	116
117	18		20	119
126*	23п		п25	126*
118	28		п29	126
		60-2		
		Ш1		
809	1		3	810
		Ш3		
119	1		3	118

Привязан

Инв. №

902-1-113.87 АТХ.33И-4 Лист 2

Проводник	Вывод	Вид контакта	Вывод	Проводник
		ХТ1		
	1		2	
801	9		10	802
		ХТ2		
805	3		4	806
820	5		6	821
822	7		8	823
824	9		10	825
		ХТ3		
101	1		2	103
701	3		4	769
826	6		7	827
		ХТ4		
120	1		2	121
105	3		4	106
1-113	5		6	1-114
2-113	7		8	2-114
	Правая стенка			
		TV		
815	1		2	816
817	3		5	819
		SF		
Л11	1		2	0
Л1	3		4	01

Проводник	Вывод	Вид контакта	Вывод	Проводник
		ЩП4		
813	1		2	814
815	3		4	816
Л1*	5		6	01*
		ЩП5		
820	1		2	821
822	3		4	823
Л1*	5		6	01*
		ЩП6		
824	1		2	825
826	3		4	827
Л1*	5		6	01*
		FU		
817	1		2	818
		XS		
818	1		2	819

Привязан

Инв. №

902-1-113.87 АТХ.33И-4 Лист 3

поз. 13
FU

поз. 14
ЩП1÷ЩП6

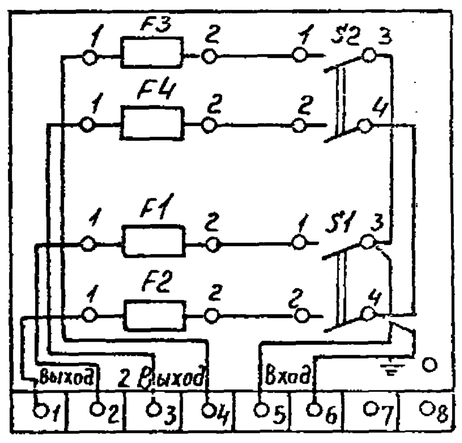

поз. 18
TV

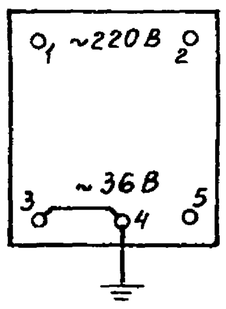

поз. 19
К1, К2

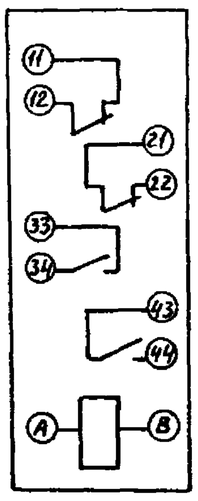

поз. 20
XS

Привязан

Инв. №

902-1-113.87 АТХ.33И-4 Лист 4

Инв.№ подл. | Подп. и дата | Взам.инв.№

МФ2417-08 (41)

В. Обдуллаев 11.04.92 Кон. Фролова