ТИПОВОЙ ПРОЕКТ
902-1-76.83

КАНАЛИЗАЦИОННАЯ НАСОСНАЯ СТАНЦИЯ ПРОИЗВОДИТЕЛЬНОСТЬЮ 200-1200 м³/ч НАПОРОМ 12-27м С РЕШЕТКАМИ-ДРОБИЛКАМИ ПРИ ГЛУБИНЕ ЗАЛОЖЕНИЯ ПОДВОДЯЩЕГО КОЛЛЕКТОРА 7,0м

(сборно-монолитный вариант)

АЛЬБОМ VI

Подземная часть. Изделия.

19188-02

ЦЕНА 2-89

				Привязан:
				Инв.№

ЦЕНТРАЛЬНЫЙ ИНСТИТУТ ТИПОВОГО ПРОЕКТИРОВАНИЯ
ГОССТРОЯ СССР

Москва, А-445, Смольная ул., 22

Сдано в печать XII 1983 года

Заказ № 14175 Тираж 600 экз.

ТИПОВОЙ ПРОЕКТ
902-1-76.83

КАНАЛИЗАЦИОННАЯ НАСОСНАЯ СТАНЦИЯ ПРОИЗВОДИТЕЛЬНОСТЬЮ 200-1200 м³/ч НАПОРОМ 12-27 м С РЕШЕТКАМИ-ДРОБИЛКАМИ ПРИ ГЛУБИНЕ ЗАЛОЖЕНИЯ ПОДВОДЯЩЕГО КОЛЛЕКТОРА 7,0 м (Сборно-монолитный вариант)

СОСТАВ ПРОЕКТА:

Альбом I	Пояснительная записка (из т п 902-1-70.83)
Альбом II	Технологические решения. Внутренний водопровод и канализация. Отопление и вентиляция. (из т п 902-1-70.83)
Альбом III	Архитектурно-строительные решения. Надземная часть. Общие чертежи, узлы и детали (из т п 902-1-70.83)
Альбом IV	Строительные решения. Подземная часть. Сборно-монолитный вариант (опускной способ в сухих и мокрых грунтах).
Альбом V	Надземная часть. Изделия (из т п 902-1-70.83)
Альбом VI	Подземная часть. Изделия.
Альбом VII	Электрооборудование, автоматизация и технологический контроль (из т п 902-1-70.83)
Альбом VIII	Спецификация оборудования (из т п 902-1-70.83)
Альбом IX	Сборник спецификаций оборудования (из т п 902-1-70.83)
Альбом X	Ведомости потребности в материалах. (из т п 902-1-75.83)
Альбом XI	Сметы. Общая часть (из т п 902-1-70.83)
Альбом XII	Сметы. Подземная часть. Сборно-монолитный вариант (опускной способ в сухих и мокрых грунтах).

Альбом VI

Разработан проектным институтом „Харьковский Водоканалпроект"

Главный инженер института Т.А. Бондаренко

Главный инженер проект В.С. Лялюк

Утвержден протоколом Технического совета института „Союзводоканалпроект" от 27.06 1983 г. № 32 и введен в действие В/О „Союзводоканалниипроект" приказ № 259 от 28.10 1983 г.

				Привязан:
Инв. №				

Типовой проект 902-1-76.83 Альбом VI

Формат	Обозначение	Наименование	Стр.	Прим.
А3	902-1-76.83-КЖИ-ДО	Содержание листов выпуска	2;3	
А4	—ТТ1	Технические требования к		
		изготовлению сборных желе-		
		зобетонных изделий	4	
А4	—ТТ2	Технические требования к		
		изготовлению арматурных		
		и закладных изделий	4	
А4	—2ПС78-4К-01 ÷ 2ПС78-4К-18	Панель стеновая 2ПС78-4К-01÷2ПС78-4К-18	5÷7	
А3	—2ПС78-4К-01, 2ПС78-4К-02СБ	Панель стеновая 2ПС78-4К-01,2ПС78-4К-02 (Сборочный чертеж)	8	
А3	—2ПС78-4К-03,2ПС78-4К-04, 2ПС78-4К-07,2ПС78-4К-08СБ	То же 2ПС78-4К-03, 2ПС78-4К-04, 2ПС78-4К-07, 2ПС78-4К-08		
		(Сборочный чертеж)	9	
А3	—2ПС78-4К-09, 2ПС78-4К-10 2ПС78-4К-11СБ	" 2ПС78-4К-09, 2ПС78-4К-10, 2ПС78-4К-11 (Сборочный		
		чертеж)	10	
А3	—2ПС78-4К-05, 2ПС78-4К-15СБ	" 2ПС78-4К-05, 2ПС78-4К-15 (Сборочный чертеж)	11	
А3	—2ПС78-4К-06, 2ПС78-4К-14СБ	" 2ПС78-4К-06, 2ПС78-4К-14 (Сборочный чертеж)	12	
	—2ПС78-4К-12,2ПС78-4К-13 2ПС78-4К-16СБ	" 2ПС78-4К-12, 2ПС78-4К-13, 2ПС78-4К-16 (Сборочный	13	
		чертеж)		
А3	—2ПС78-4К-17 2ПС78-4К-18СБ	" 2ПС78-4К-17, 2ПС78-4К-18 (Сборочный чертеж)	14	
А4	—2ПС78-4К-1	" 2ПС78-4К-1	15	
А3	—2ПС78-4К-1СБ	" 2ПС78-4К-1 (Сборочный чертеж)	16÷18	
А3	—2ПС78-4К-1-01 ÷ 2ПС78-4К-1-05	" 2ПС78-4К-1-01÷2ПС78-4К-1-05	19	
А3	—2ПС78-4К-1-01СБ	" 2ПС78-4К-1-01 (Сборочный чертеж)	20	
А3	—2ПС78-4К-1-02СБ	" 2ПС78-4К-1-02 (Сборочный чертеж)	21	
А3	—2ПС78-4К-1-03СБ	" 2ПС78-4К-1-03 (Сборочный чертеж)	22	
А3	—2ПС78-4К-1-04СБ	" 2ПС78-4К-1-04 (Сборочный чертеж)	23	
А3	—2ПС78-4К-1-05СБ	" 2ПС78-4К-1-05 (Сборочный чертеж)	24	
А4	—2ПС78-4Ш-01 ÷ 2ПС78-4Ш-18	" 2ПС78-4Ш-01÷2ПС78-4Ш-18	25÷27	

Формат	Обозначение	Наименование	Стр.	Прим.
А3	902-1-76.83-КЖИ 2ПС78-4Ш-01 2ПС78-4Ш-02СБ	Панель стеновая 2ПС78-4Ш-01, 2ПС78-4Ш-02		
		(Сборочный чертеж)	28	
А3	—2ПС78-4Ш-03,2ПС78-4Ш-04 2ПС78-4Ш-07,2ПС78-4Ш-08СБ	То же 2ПС78-4Ш-03, 2ПС78-4Ш-04, 2ПС78-4Ш-07, 2ПС78-4Ш-08		
		(Сборочный чертеж)	29	
А3	—2ПС78-4Ш-05 2ПС78-4Ш-15СБ	" 2ПС78-4Ш-05, 2ПС78-4Ш-15 (Сборочный чертеж)	30	
А3	—2ПС78-4Ш-06, 2ПС78-4Ш-14СБ	" 2ПС78-4Ш-06, 2ПС78-4Ш-14 (Сборочный чертеж)	31	
А3	—2ПС78-4Ш-09,2ПС78-4Ш-10, 2ПС78-4Ш-11СБ	" 2ПС78-4Ш-09, 2ПС78-4Ш-10, 2ПС78-4Ш-11 (Сборочный чертеж)	32	
А3	—2ПС78-4Ш-12,2ПС78-4Ш-13, 2ПС78-4Ш-16СБ	" 2ПС78-4Ш-12, 2ПС78-4Ш-13, 2ПС78-4Ш-16 (Сборочный чертеж)	33	
А3	—2ПС78-4Ш-17 2ПС78-4Ш-18СБ	" 2ПС78-4Ш-17, 2ПС78-4Ш-18 (Сборочный чертеж)	34	
А4	—2ПС78-4Ш-1	" 2ПС78-4Ш-1	35	
А3	—2ПС78-4Ш-1СБ	" 2ПС78-4Ш-1 (Сборочный чертеж)	36÷38	
А4	—2ПС78-4Ш-1-01 ÷ 2ПС78-4Ш-1-05	" 2ПС78-4Ш-1-01 ÷ 2ПС78-4Ш-1-05	39	
А4	—2ПС78-4Ш-1-01СБ	" 2ПС78-4Ш-1-01СБ (Сборочный чертеж)	40	
А4	—2ПС78-4Ш-1-02СБ	" 2ПС78-4Ш-1-02 (Сборочный чертеж)	40	
А4	—2ПС78-4Ш-1-03СБ	" 2ПС78-4Ш-1-03 (Сборочный чертеж)	41	
А4	—2ПС78-4Ш-1-04, 2ПС78-4Ш-1-05СБ	" 2ПС78-4Ш-1-04, 2ПС78-4Ш-1-05 (Сборочный чертеж)	41	
А3	—ВМС	Ведомость расхода стали	42÷47	
А4	—Кр1	Каркас плоский Кр1	48	
А4	—Кр2	То же Кр2	48	
А4	—Кр3	" Кр3	49	
А4	—Кр4	" Кр4	49	

Привязан:

Инв. №

Нач.отд	Шейка	
Н.контр.	Власенка	
Рук.гр.	Кунцевич	
Ст.инж.	Шмандий	
Техник	Слатенка	

ТП902-1-76.83-КЖИ-ДО

Содержание листов выпуска

Стадия	Лист	Листов
Р	1	2

Госстрой СССР Союзводоканалниипроект Харьковский Водоканалпроект

Инв. № подл. | Подпись и дата | Взам. инв. №

19188-02 3

Копировал Формат А3

Формат	Обозначение	Наименование	Стр.	Прим.
А4	902-1-76.83-КЖИ-Кр5	Каркас плоский Кр 5	50	
А4	— Кр 6	То же Кр 6	50	
А4	— Кр 7	" Кр 7	51	
А4	— Кр 8	" Кр 8	51	
А4	— Кр 9	" Кр 9	52	
А4	— Кр10	" Кр 10	52	
А4	— Кр11	" Кр 11	53	
А4	— Кр19	" Кр19	53	
А4	— Кр 12	" Кр12	54	
А4	— Кр 13	" Кр13	54	
А4	— Кр14, Кр15	" Кр14, Кр15	55	
А4	— Кр 14, Кр15 сб	" Кр14 Кр15 (Сборочный чертеж)	55	
А4	— Кр16, Кр17, Кр18	" Кр16, Кр17, Кр18	56	
А4	— Кр16, Кр17, Кр18 сб	" Кр 16, Кр17, Кр18 (Сборочный чертеж)	56	
А4	— Кр19, Кр20	" Кр19, Кр20	57	
А4	— Кр21	" Кр 21	57	
А4	— Кр22, Кр 23	" Кр22, Кр23	58	
А4	— Кр24	" Кр 24	58	
А4	— С1	Сетка арматурная С1	59	
А4	— С2	То же С2	59	
А4	-КЖИ-С4, С5	Сетка арматурная С4, С5	60	
А4	— С4, С5 сб	То же С4, С5 (Сборочный чертеж)	60	
А4	— С6, С7	" С6, С7	61	
А4	— С6, С7 сб	" С6, С7 (Сборочный чертеж)	61	
А4	— Мн1	Изделие закладное Мн1	62	
А4	— Мн2	То же Мн2	62	
А4	— Мн 4	" Мн 4	63	
А4	— Мн 5	" Мн 5	63	

Формат	Обозначение	Наименование	Стр.	Прим.
А4	902-1-76.83-КЖИ Мн3	Изделие закладное Мн3	64	
А4	— Мс1	Изделие соединит. Мс1	64	
А4	— Мс3, Мс9	" Мс3, Мс9	65	
А4	— Мс 4	" Мс4	65	
А4	— Мс 5	" Мс5	66	
А4	— Мс6, Мс7	" Мс6, Мс7	66	
А4	— Мс 8	" Мс8	67	
А4	— Мс 10	" Мс 10	67	
А4	-Мс11, Мс12, Мс13, Мс15, Мс16	" Мс11, Мс12, Мс13, Мс15, Мс16	68	
А4	-Мс11, Мс12, Мс13, Мс15, Мс16 сб	" Мс11, Мс12, Мс13, Мс15, Мс16 (Сборочный чертеж)	68	
А4	— Мс14	" Мс14	69	
А4	— Мс17	" Мс17	69	
А4	— Мс22	" Мс 22	70	
А4	— Мс 23	" Мс 23	70	
А4	— Мс24, Мс25	" Мс24, Мс25	71	
А4	— Мс26, Мс 30	" Мс 26, Мс 30	71	
А4	— Мс 27	" Мс 27	72	
А4	— Мс 28	" Мс 28	72	
А4	— Мс 29	" Мс 29	73	
А4	— Мс31, Мс32	" Мс31, Мс32	73	
А4	— Мс38	" Мс 38	74	
А4	— Мс 40	" Мс 40	74	

Привязан:

Инв. №

ТП 902-1-76.83 - КЖИ - ДО

Лист 2

Альбом VI

Типовой проект 902-1-76.83

Технические требования к изготовлению сборных железобетонных изделий.

1. Сборные железобетонные изделия запроектированы из тяжелого бетона при условии их изготовления в заводских условиях в инвентарных стальных формах. Изделия должны изготовляться в точном соответствии с рабочими чертежами, а также требованиями ГОСТ 13015-75 „Изделия железобетонные и бетонные. Общие технические требования".
2. Изделия армируются арматурными сетками и каркасами.
3. Фиксация закладных изделий осуществляется путем крепления их к опалубочной форме.
4. Для строповки изделий при извлечении их из опалубочной формы и при их транспортировке предусмотрено применение строповочных петель.
5. Складирование изделий производится в штабелях. Высота штабеля назначается из условия обеспечения требований техники безопасности согласно СНиП III-4-80. Подкладки должны устанавливаться в местах расположения строповочных петель.
6. Погрузку и транспортирование изделий следует производить в соответствии с рекомендациями „Временных указаний по перевозке унифицированных сборных железобетонных деталей и конструкций промышленного строительства автомобильным транспортом." (Стройиздат 1966г).

Привязан:

Инв. №

Нач.отд.	Шейко		
Н.контр.	Власенко		
Рук.гр.	Кунцевич		
Ст.инж.	Шмандий		
Ст.техн.	Каменский		

ТП 902-1-76.83-КЖИ-ТТ1

Технические требования к изготовлению сборных железобетонных изделий.

Стадия	Лист	Листов
Р		1

Госстрой СССР Союзводоканалниипроект Харьковский Водоканалпроект

Формат А4

Технические требования к изготовлению арматурных и закладных изделий.

1. Плоские арматурные изделия следует изготовлять при помощи контактной точечной сварки.
Сварку сеток и каркасов производить во всех точках пересечения стержней.
2. Объединение плоских каркасов в пространственные производить в кондукторах при помощи электросварочных клещей.
3. Размеры сеток и каркасов даны по осям и торцам стержней.
4. Сварку производить в соответствии с ГОСТ 19292-73 „Соединения сварных элементов закладных деталей сборных железобетонных конструкций" и СН 393-78.
5. Сварку тавровых соединений круглых стержней с листовым прокатом закладных изделий выполнять под слоем флюса.
6. Материал прокатной стали закладных изделий принять марки Вст3кп2-1 для сварных конструкций по ТУ14-1-3023-80 и Вст3кп2 по ГОСТ 535-79.
Толщину сварных швов принять по наименьшей толщине свариваемых элементов.

Привязан:

Инв. №

Нач.отд.	Шейко		
Н.контр.	Власенко		
Рук.гр.	Кунцевич		
Ст.инж.	Шмандий		
Ст.техн.	Каменский		

ТП 902-1-76.83-КЖИ-ТТ2

Технические требования к изготовлению арматурных и закладных изделий.

Стадия	Лист	Листов
Р		1

Госстрой СССР Союзводоканалниипроект Харьковский Водоканалпроект

Инв. № подл. | Подпись и дата | Взам. инв. №

Копир Щербакова

Формат А4

Формат	Зона	Поз.	Обозначение	Наименование	Кол. на исполнение 2ПС78-4К- 01	02	03	04	05	06	07	08	Примечание
				Документация									
А4			902-1-76.83-КЖИ-ТТ1	Технические требования к изготовлению сборных железобетонных изделий	+	+	+	+	+	+	+	+	
А3			-2ПС78-4К-01, 2ПС78-4К-02СБ	Сборочный чертеж	+	+							
А3			-2ПС78-4К-03, 2ПС78-4К-04 -2ПС78-4К-07, 2ПС78-4К-08СБ	Сборочный чертеж			+	+			+	+	
А3			-2ПС78-4К-05, 2ПС78-4К-15СБ	Сборочный чертеж					+				
А3			-2ПС78-4К-06, 2ПС78-4К-14СБ	Сборочный чертеж						+			
А3			-ВМС	Ведомость расхода стали	+	+	+	+	+	+	+	+	
				Сборочные единицы									
А3			3.902.1-10.101.00.00-01	Панель стеновая 2ПС78-4К	1	1	1	1	1	1	1	1	
		1	3.901-5	Сальник Ду 700 ℓ=300	1								

Исполнения 09÷16-см. листы 3,4,
17,18 - см листы 5,6.

Привязан:			
Инв. №			

Нач. отд.	Шейко	
Н. контр.	Власенко	
Рук. гр.	Кунцевич	
Ст. инж.	Шмандий	

ТП 902-1-76.83-КЖИ— 2ПС78-4К

Панель стеновая 2ПС78-4К-01÷÷2ПС78-4К-18

Стадия	Лист	Листов
Р	1	6

Госстрой СССР Союзводоканалниипроект Харьковский Водоканалпроект

Формат А4

Инв. № подл.	Подпись и дата	Взам. инв. №

Формат	Зона	Поз.	Обозначение	Наименование	Кол. на исполнение 2ПС78-4К- 01	02	03	04	05	06	07	08	Примечание
		2	3.901-5	Сальник Ду400 ℓ=300						1			
		6	1.400-15.В1.120-44	Изделие закладное МН 112-3	3	3	3	2		5	4	4	
		7	1.400-15.В1.120-50	то же МН 113-3		2	2	9	60				
		10	1.400-15.В1.130-46	" МН 124-5		1							
		12	1.400-15.В1.140-08	" МН 128-3		0,255	0,71	0,71	0,96				пог. м.
		13	1.400-15.В1.140-26	" МН 131-2	0,71	0,615							пог. м.
		14	1.400-15.В1.140-02	" МН 127-3	0,71								пог. м.
		15	1.400-15.В1.150-44	" МН 140-3	2	1	2	1					
		16	1.400-15.В1.110-01	" МН 101-3			1					1	
		19	1.400-15.В1.810-03	" МН 804	3	3	3	3	3	3	3	3	
				Детали									
Б.4.		20		⌀25АIII ГОСТ5781-82 ℓ=2350	8								9,05 кг
Б.4.		21		⌀18АIII ГОСТ5781-82 ℓ=1650						8			3,30 кг
Б.4.		22		⌀14АIII ГОСТ5781-82 ℓ=1500	8								1,81 кг
Б.4.		23		⌀12АIII ГОСТ5781-82 ℓ=1500						8			1,33 кг

Привязан			
Инв. №			

ТП 902-1-76.83-КЖИ—2ПС78-4К

Лист 2

Копир. Щербакова

Формат А4

5

10188-01

Формат	Зона	Поз.	Обозначение	Наименование	Кол. на исполнение 2ПС78-4К 09	10	11	12	13	14	15	16	Примечан.
				Документация									
14			902-1-76.83-КЖИ - ТТ1	Технические требования	X	X	X	X	X	X	X	X	
				к изготовлению сборных									
				железобетонных изделий									
А3			-2ПС78-4К-05, 2ПС78-4К-15СБ	Сборочный чертеж							X		
А3			-2ПС78-4К-09, 2ПС78-4К-10 2ПС78-4К-11СБ	Сборочный чертеж	X	X	X						
А3			-2ПС78-4К-06, 2ПС78-4К-14СБ	Сборочный чертеж						X			
А3			-2ПС78-4К-12, -2ПС78-4К-13 2ПС78-4К-16 СБ	Сборочный чертеж				X	X			X	
А3			- ВМС	Ведомость расхода стали									
				Сборочные еденицы									
А3			3.902.1-10.101.00.00-01	Панель стеновая 2ПС-78-4К	1	1	1	1	1	1	1	1	
		2	3.901-5	Сальник Ду 400 ℓ=300						1			
		6	1.400-15.81.120-44	Изделие закладное МН112-3	4	4	4	8	4	5		2	

Привязан:

Инв.№

ТП 902-1-76.83 -КЖИ— 2ПС78-4К

Лист 3

Формат А4

Инв.№ подл	Подпись и дата	Взам.инв.№

Формат	Зона	Поз.	Обозначение	Наименование	Кол. на исполнение 2ПС78-4К 09	10	11	12	13	14	15	16	Примечание
		7	1.400-15.81.120-50	Изделие закладное МН113-3				4			60	8	
		8	1.400-15.81.130-25	тоже МН121-2		2		2	1				
		9	1.400-15.81.120-32	" МН110-3		2		2	1				
		10	1.400-15.81.140-08	" МН128-3							0,96	0,75	пог. м.
		15	1.400-15.81.150-44	" МН140-3			2						
		16	1.400-15.81.110-01	" МН-101-3	1							1	
		18	1.400-15.81.140-20	" МН130-3								1	
		19	1.400-15.81.810-03	" МН804	3	3	3	3	3	3	3	3	
				Детали									
Б4		21		ф18А III ГОСТ5781-81 ℓ=1650						8			3,30 кг
Б4		23		ф12А III ГОСТ5781-81 ℓ=1500						8			1,33 кг

Привязан:

Инв.№

ТП 902-1-76.83 - КЖИ— 2ПС78-4К

Лист 4

Формат	Зона	Поз.	Обозначение	Наименование	Кол. на исполн. 2ПС78-4К- 17	18							Примечан.
				Документация									
А4			902-1-76.83 -КЖИ-ТТ1	Технические требования к изготовлению сборных железобетонных изделий	X	X							
А3			902-1-76.83-КЖИ-2ПС78-4К-17 2ПС78-4К-18СБ	Сборочный чертеж	X	X							
А3			-ВМС	Ведомость расхода стали	X	X							
				Сборочные единицы									
А3			3.902-1-10.101.00.00-01	Панель стеновая 2ПС78-4К	1	1							
		6	1.400-15.В1.120-44	Изделие закладное МН 112-3	2	3							
		7	1.400-15.В1.120-50	то же МН 113-3	1	1							
		10	1.400-15.В1.130-46	" МН 124-5		2							
		12	1.400-15.В1.140-08	" МН 128-3		0,435							пог. м
		13	1.400-15.В1.140-26	" МН 131-2		0,61							пог. м
		15	1.400-15.В1.140-44	" МН 140-3		1							

Привязан:

Инв. №

ТП902-1-76.83-КЖИ-2ПС78-4К

Лист 5

Формат А4

Инв. № подл.	Подпись и дата	Взам. инв. №

Формат	Зона	Поз.	Обозначение	Наименование	Кол. на исполн. 2ПС78-4К- 17	18							Примечан.
		16	1.400-15.В1.110-01	Изделие закладное МН 101-3	1								
		18	1.400-15.В1.140-20	то же МН 130-3	1								
		19	1.400-15.В1.810-03	" МН 804	3	3							

Привязан:

Инв. №

ТП902-1-76.83-КЖИ-2ПС78-4К

Лист 6

Копир Щербакова

Формат А4

Альбом VI

Типовой проект 902-1-76.83

2ПС78-4К-01

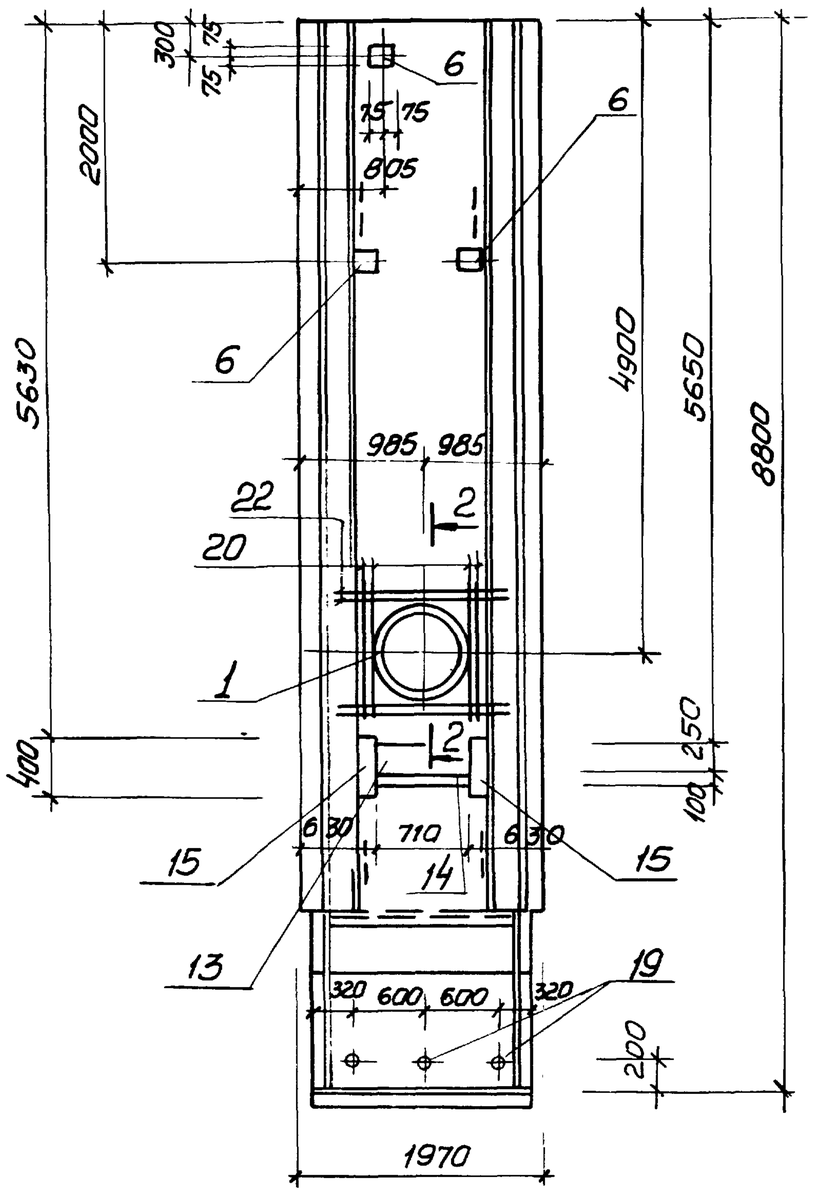

1-1

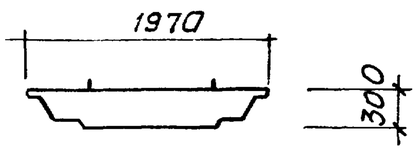

2ПС78-4К-02

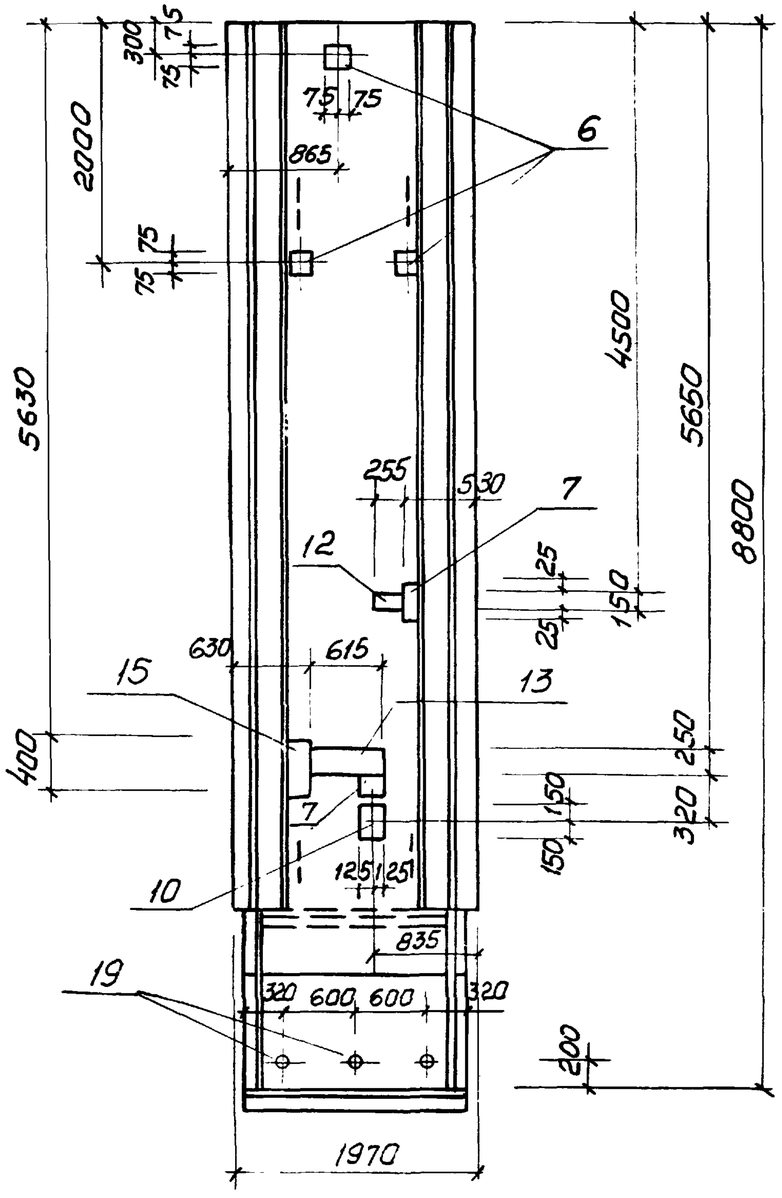

2-2

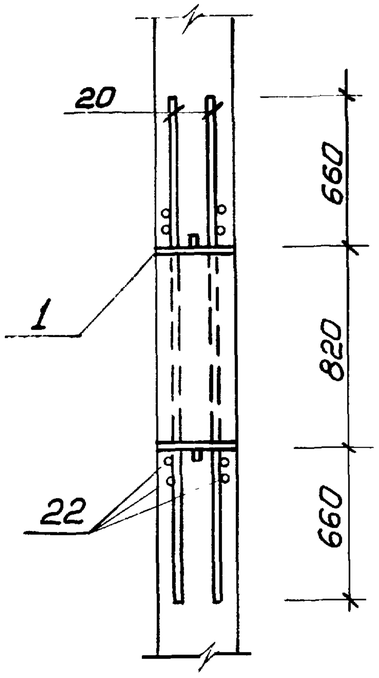

Остальное см. серию 3.902.1-10 вып. 1

Нач.отд	Шейко		
Н.контр.	Власенко		
Рук. гр.	Кунцевич		
Ст.инж.	Шмандий		
Техник	Слатенко		

Привязан:

Инв.№

ТП 902-1-76.83-КЖИ-2ПС78-4К-01/2ПС78-4К-02 СБ

Панель стеновая
2ПС78-4К-01
2ПС78-4К-02
(Сборочный чертеж)

Стадия	Масса	Масштаб
Р	10,18	
Лист	Листов 1	

Госстрой СССР
Союзводоканалниипроект
Харьковский
Водоканалпроект

Инв.№ подл. | Подпись и дата | Взам. инв.№

2ПС78-4К-03

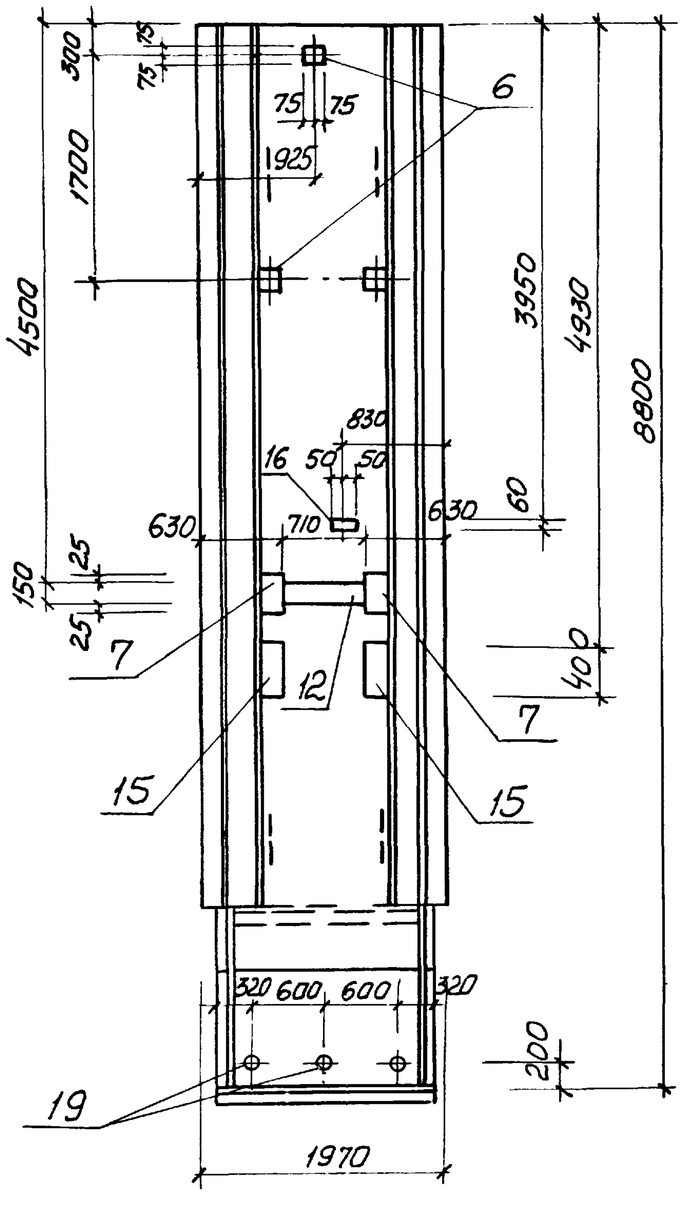

2ПС78-4К-04

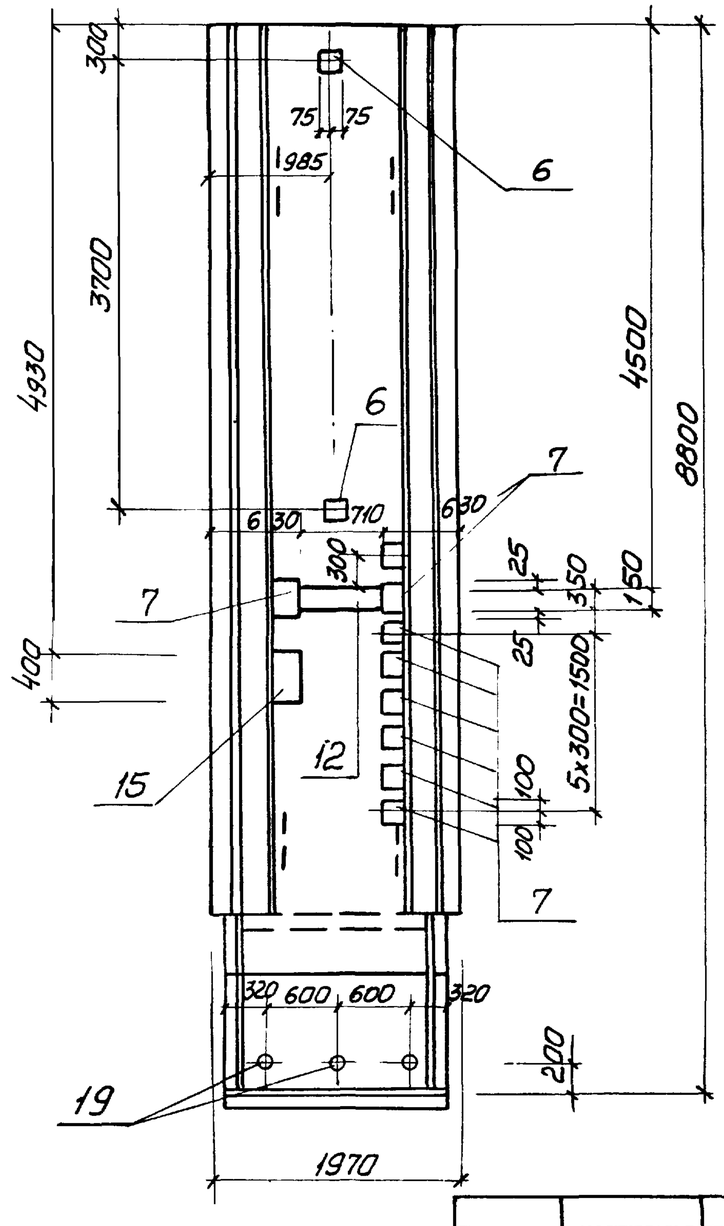

2ПС78-4К-07
2ПС78-4К-08

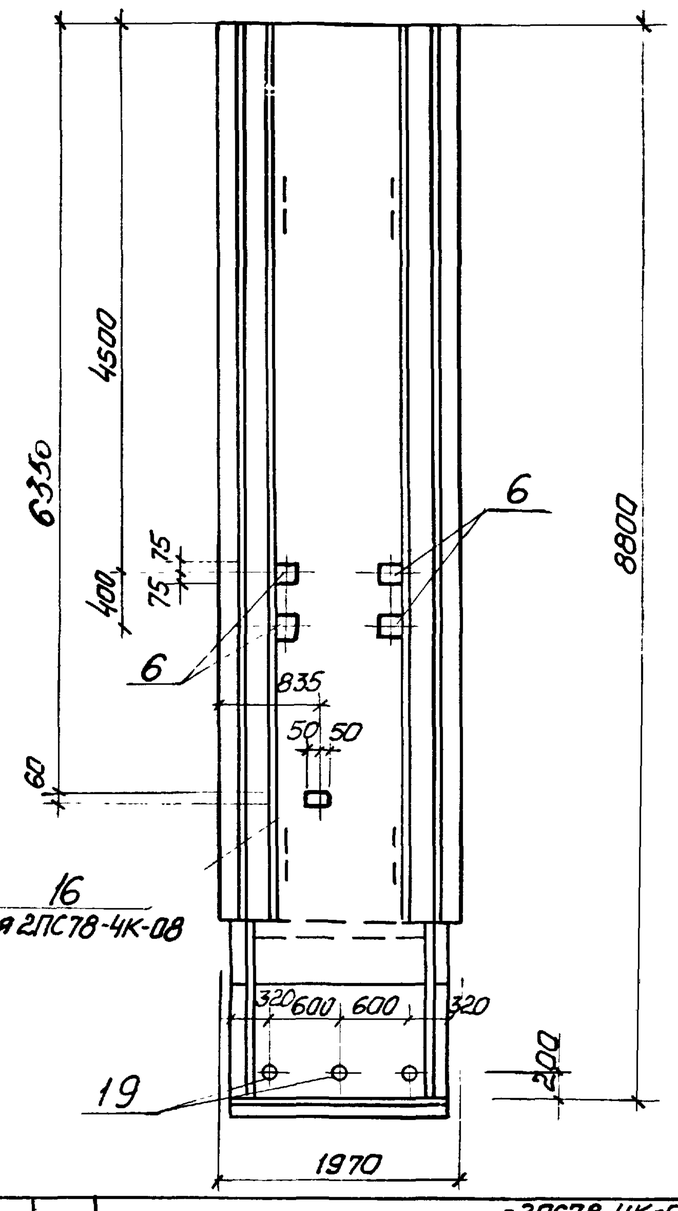

1 - 1

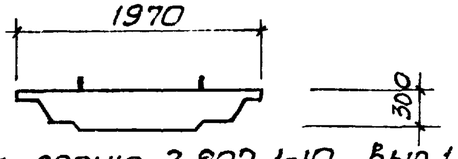

1. Остальное см. серию 3.902.1-10 вып.1.
2. Закладное изделие поз.16 приварить к арматурной сетке панели.

Привязан			
Инв.№			

Нач.отд.	Шейко		
Н.контр.	Власенко		
Рук.гр.	Кунцевич		
Ст.инж.	Шмандий		
Техник	Слатенко		

ТП 902-1-76.83-КЖИ-2ПС78-4К-03 -2ПС78-4К-04 СБ -2ПС78-4К-07,08

Панель стеновая
2ПС78-4К-03
2ПС78-4К-04
2ПС78-4К-07
2ПС78-4К-08
(Сборочный чертеж)

Стадия	Масса	Масштаб
Р	10,18	
Лист	Листов	

Госстрой СССР
Союзводоканалниипроект
Харьковский
Водоканалпроект

Альбом VI

Типовой проект 902-1-76.83

2ПС78-4К-09

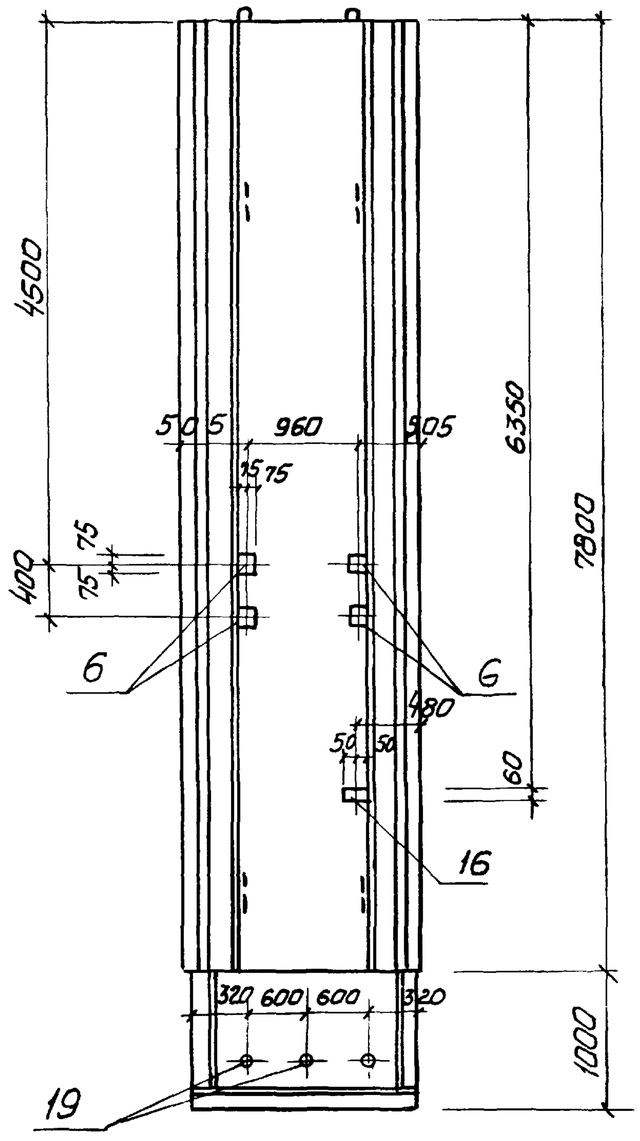

2ПС78-4К-10

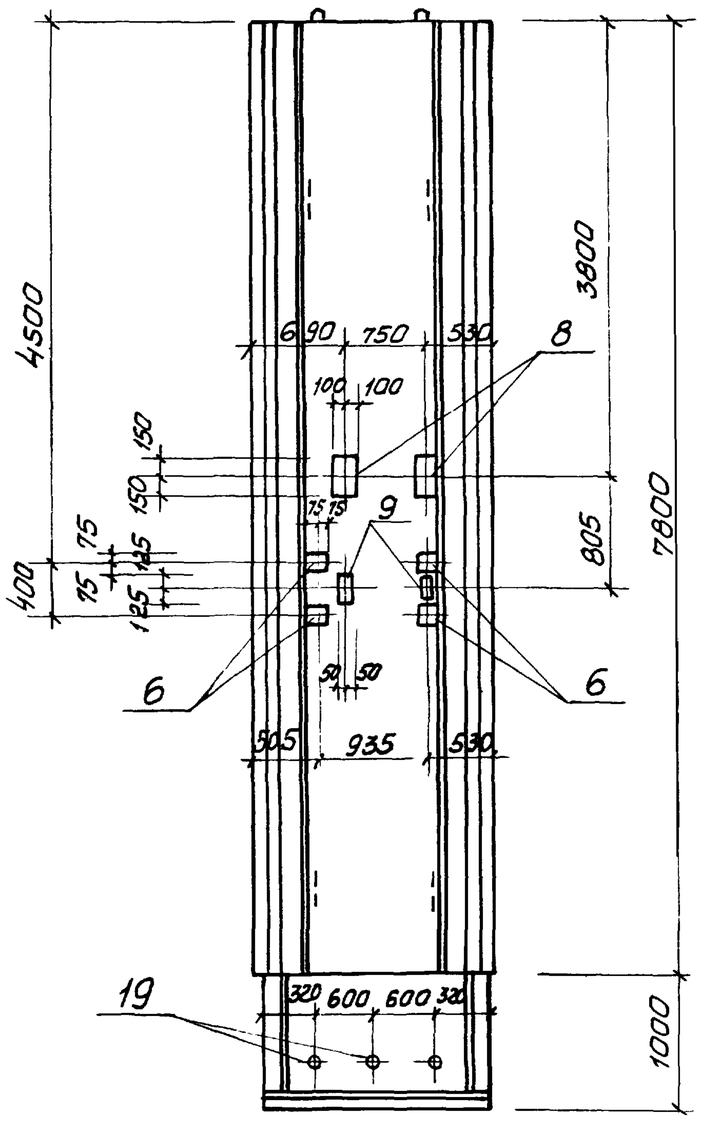

2ПС78-4К-11

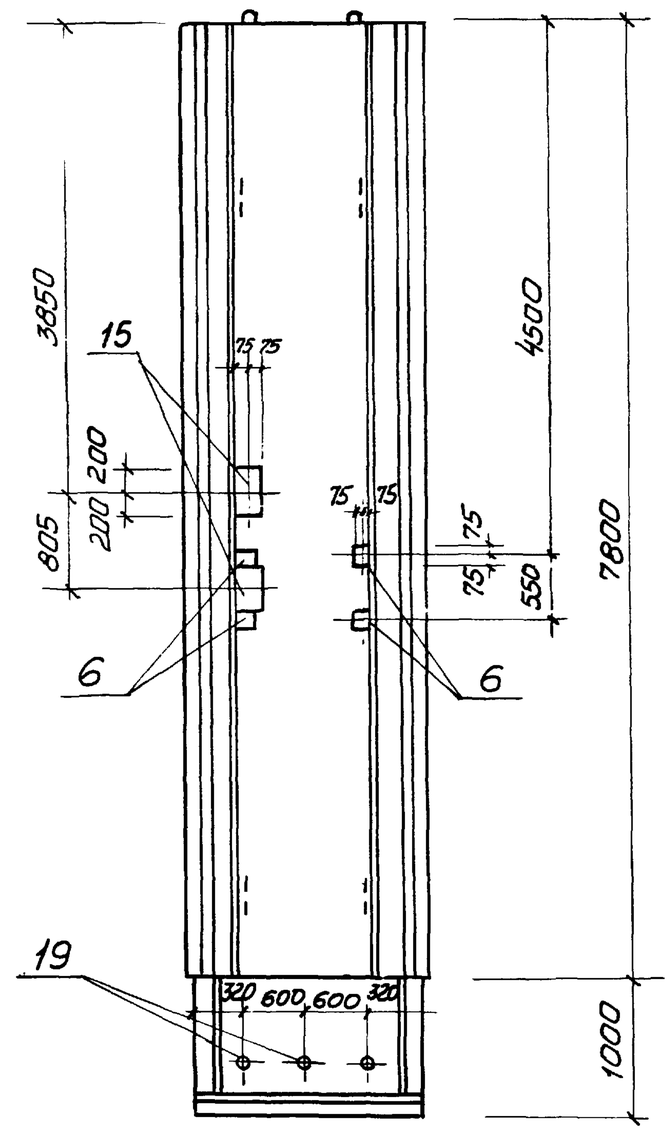

1-1

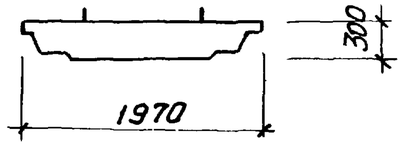

1. Остальное см. серию 3.902.1-10 вып. 1.
2. Закладное изделие поз. 16 приварить к арматурной сетке панели.

Привязан:

Инв. №

Нач. отд.	Шейко	
Н. контр.	Власенко	
Рук. гр.	Кунцевич	
Ст. инж.	Шмандий	
Инжен.	Моша	

ТП 902-1-76.83-КЖИ- 2ПС78-4К-09, 2ПС78-4К-10, 2ПС78-4К-11 СБ

Панель стеновая
2ПС78-4К-09
2ПС78-4К-10
2ПС78-4К-11
(Сборочный чертеж)

Стадия	Масса	Масштаб
Р	10,18	
Лист	Листов 1	

Госстрой СССР
Союзводоканалниипроект
Харьковский
Водоканалпроект

Инв. № подл. | Подпись и дата | Взам. инв. №

2ПС78-4К-05

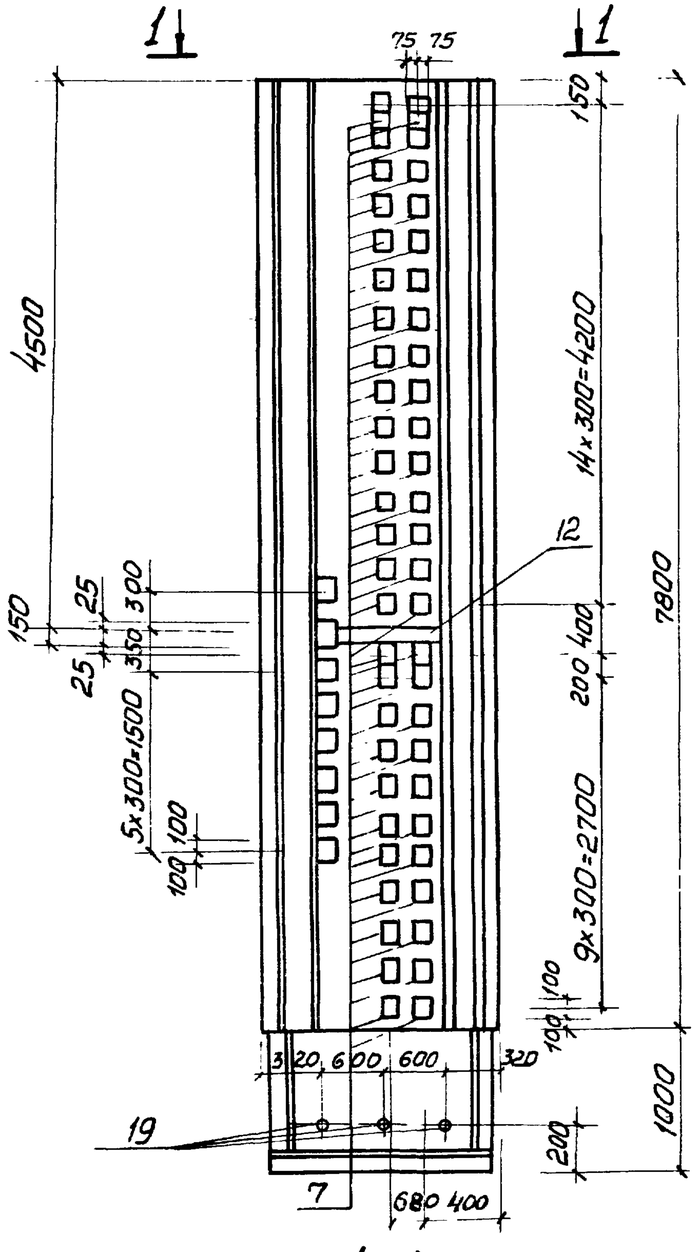

1-1

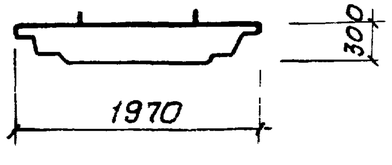

2ПС78-4К-15

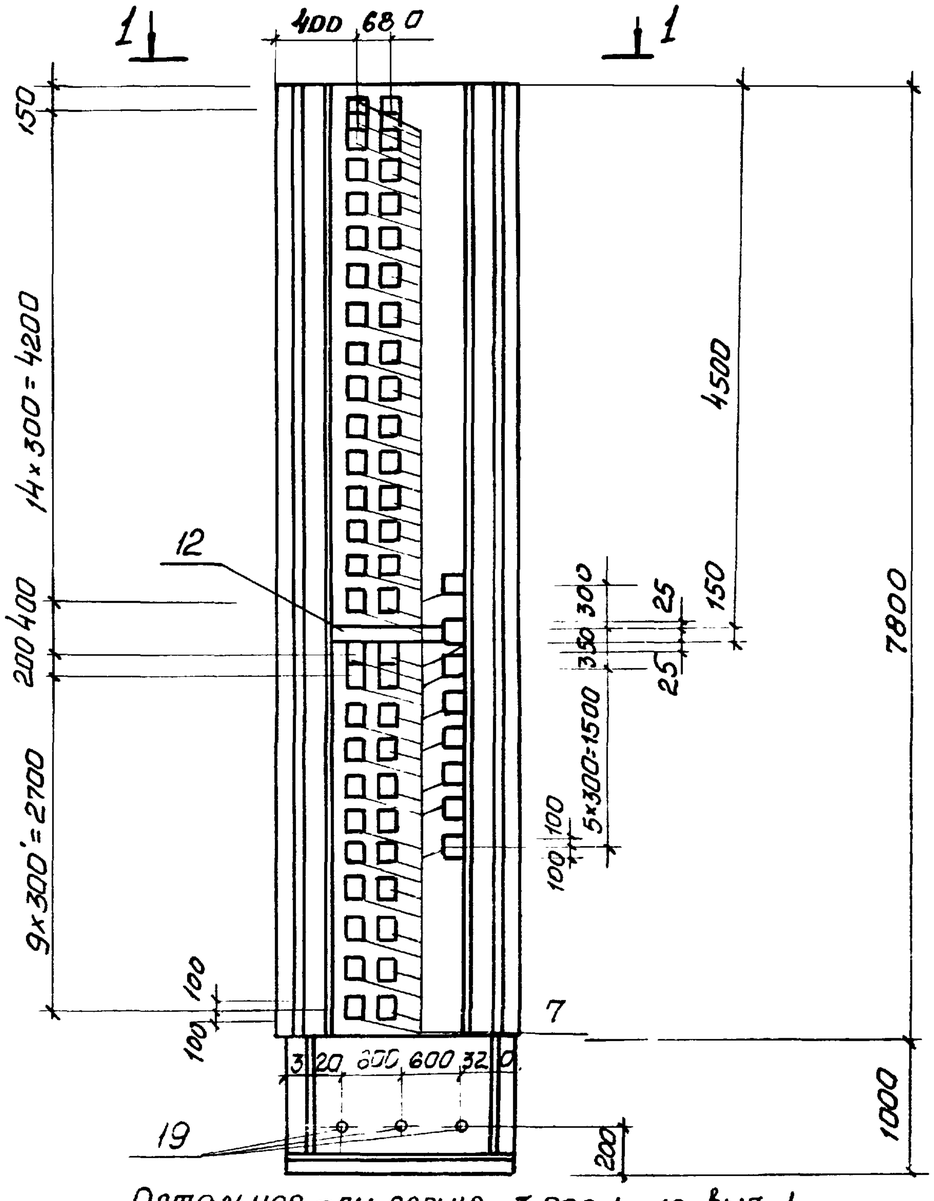

Остальное – см серию 3.902.1–10, вып. 1

Привязан:

Инв. №

Нач. отд.	Шейка	
Н. контр.	Власенко	
Рук. гр.	Кунцевич	
Ст. инж.	Шмандий	
Инж.	Болотинская	

ТП902-1-76.83-КЖИ-2ПС78-4К-05 / 2ПС78-4К-15 СБ

Панель стеновая
2ПС-78-4К-05
2ПС-78-4К-15
(Сборочный чертеж)

Стадия	Масса	Масштаб
Р	1,18 т	1:50
Лист	Листов 1	

Госстрой СССР
Союзводоканалниипроект
Харьковский
Водоканалпроект

Альбом VI

Типовой проект 902-1-76.83

2ПС78-4К-06

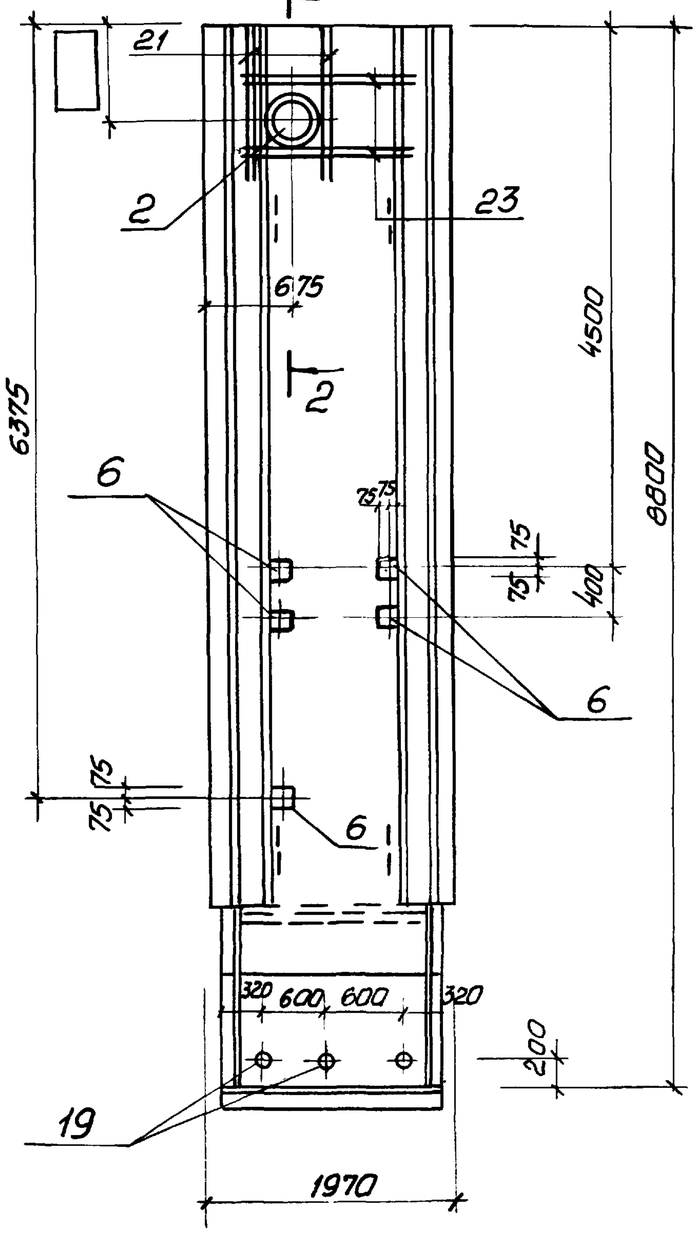

2ПС78-4К-14

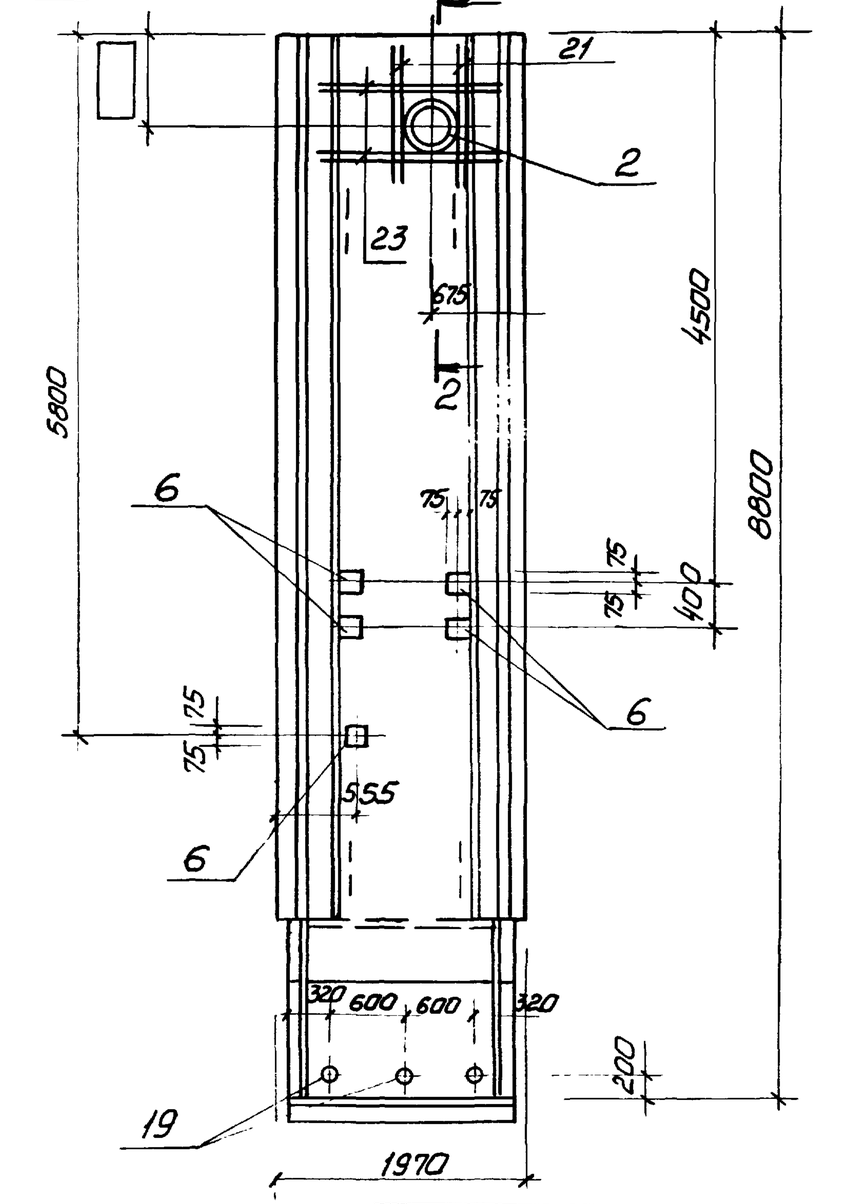

2-2

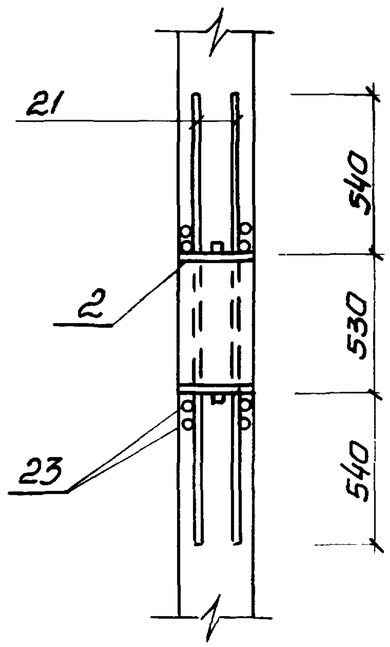

1-1

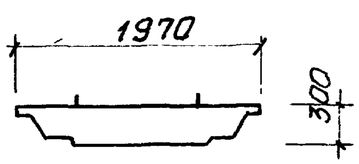

Остальное см. серию 3.902.1-10 вып. 1

Привязан:

Инв.№

Нач.отд.	Шейко	
Н.контр.	Власенко	
Рук.гр.	Кунцевич	
Ст.инж.	Шмандий	
Техник	Слатенко	

ТП902-1-76.83 – КЖИ – 2ПС78-4К-06 / 2ПС78-4К-14 СБ

Панель стеновая
2ПС78-4К-06
2ПС78-4К-14
(Сборочный чертеж)

Стадия	Масса	Масштаб
Р	10,18	

Лист | Листов 1

Госстрой СССР
Союзводоканалниипроект
Харьковский
Водоканалпроект

2ПС78-4К-12

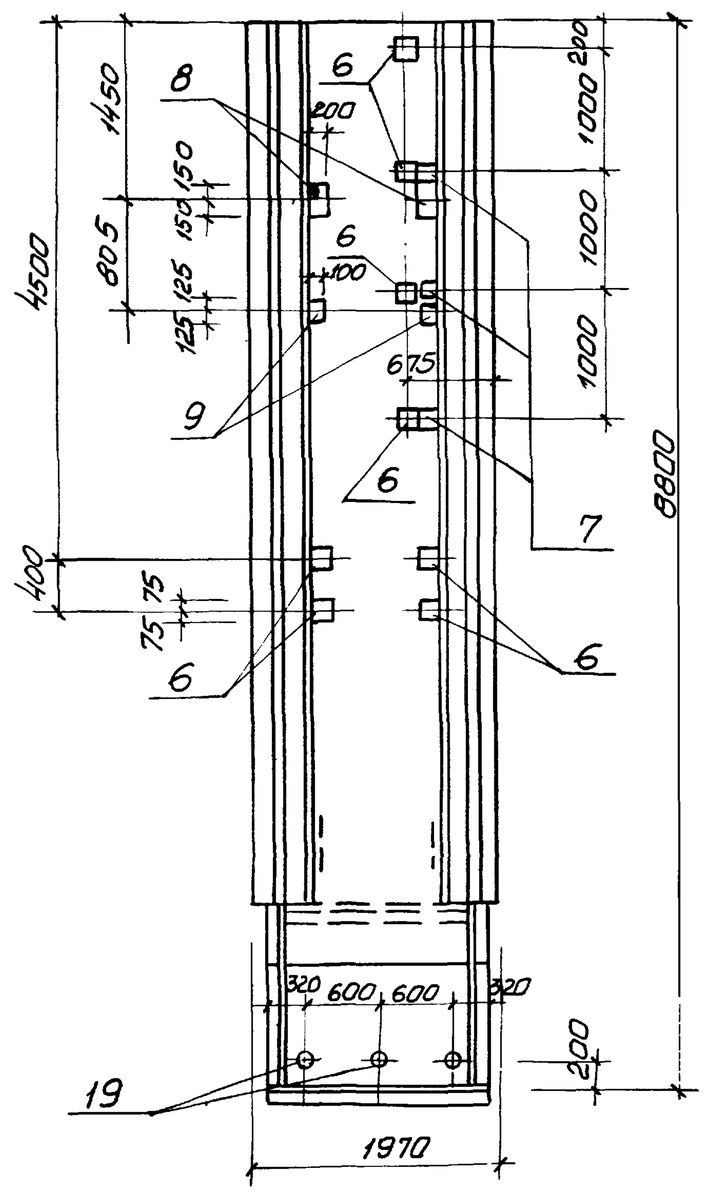

2ПС78-4К-13

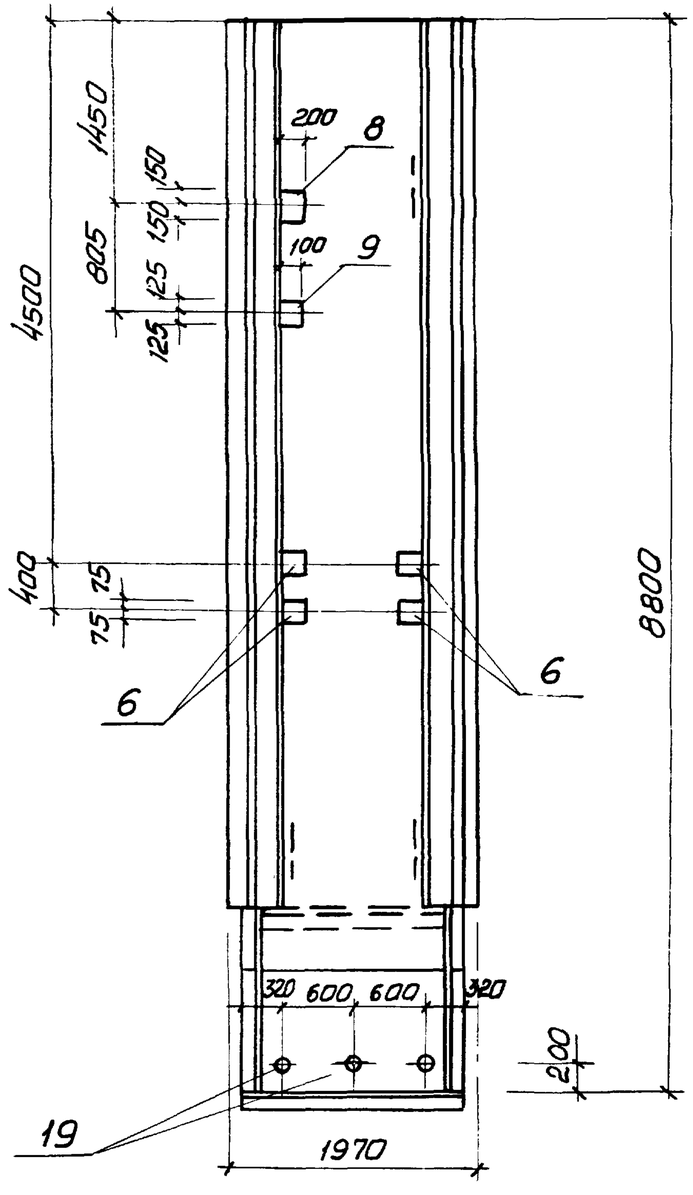

2ПС78-4К-16

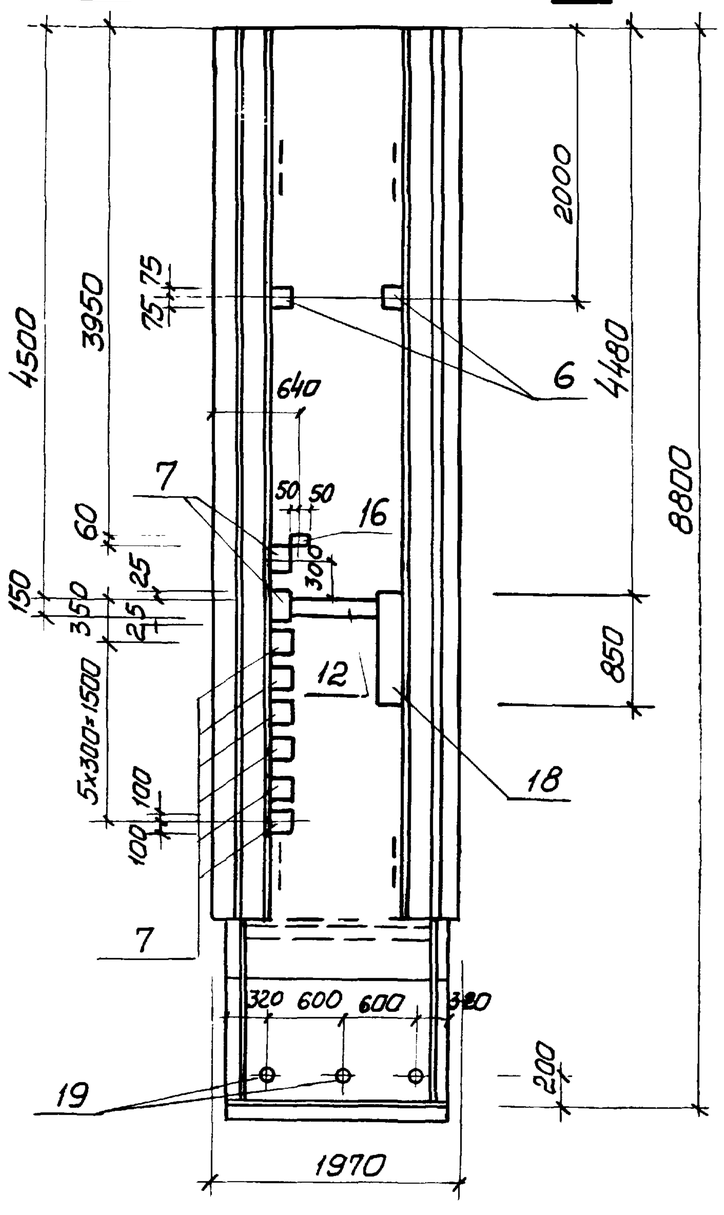

1-1

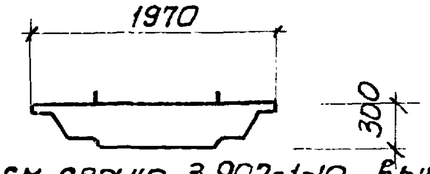

1. Остальное см. серию 3.902-1-10, вып.1.
2. Закладное изделие поз.16 приварить к арматурной сетке панели.

Привязан:			
	Нач.отд.	Шейко	
	Н.контр.	Власенко	
	Рук.гр.	Кунцевич	
	Ст.инж.	Шмандин	
Инв.№	Техник	Слатенко	

ТП902-1-76.83 -КЖИ- -2ПС78-4К-12 -2ПС78-4К-13 СБ 2ПС78-4К-16

Панель стеновая
2ПС78-4К-12
2ПС78-4К-13
2ПС78-4К-16
(Сборочный чертеж)

Стадия	Масса	Масштаб
Р	10,18	
Лист	Листов	

Госстрой СССР
Союзводоканалниипроект
Харьковский
Водоканалпроект

191288-02

Альбом VI

Типовой проект 902-1-76.83

2ПС78-4К-17

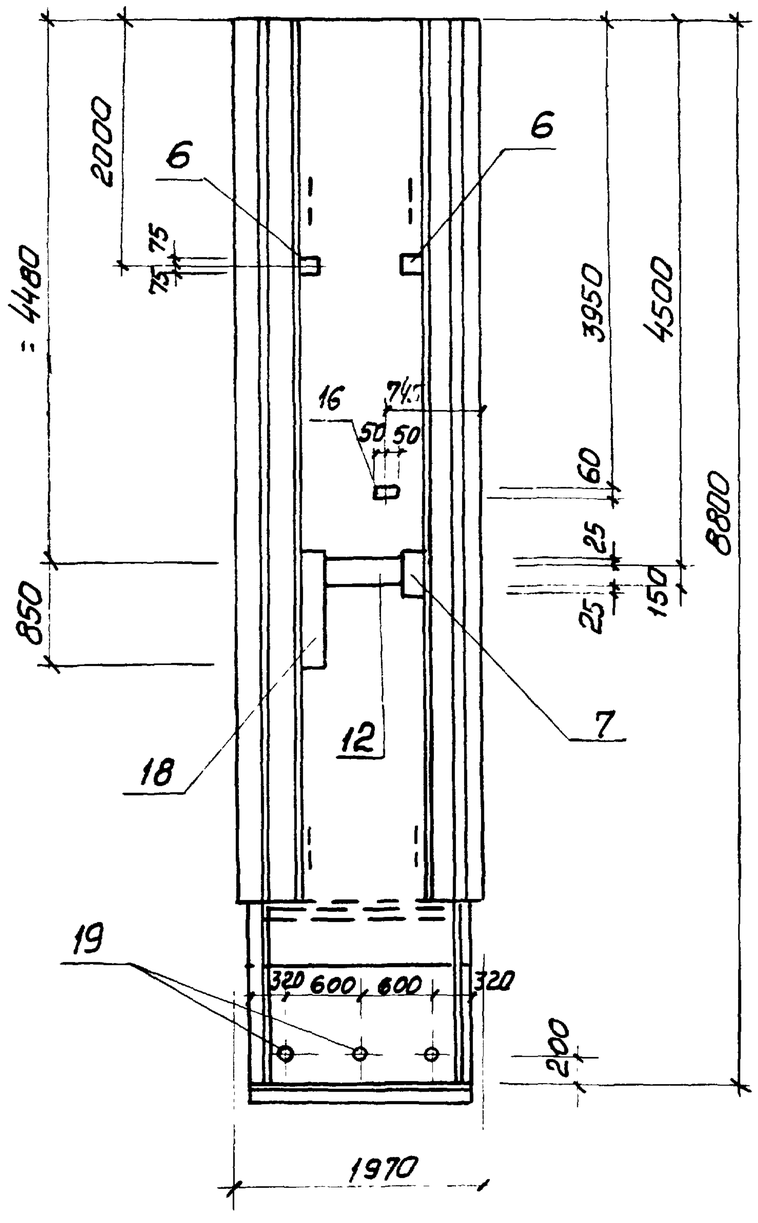

2ПС78-4К-18

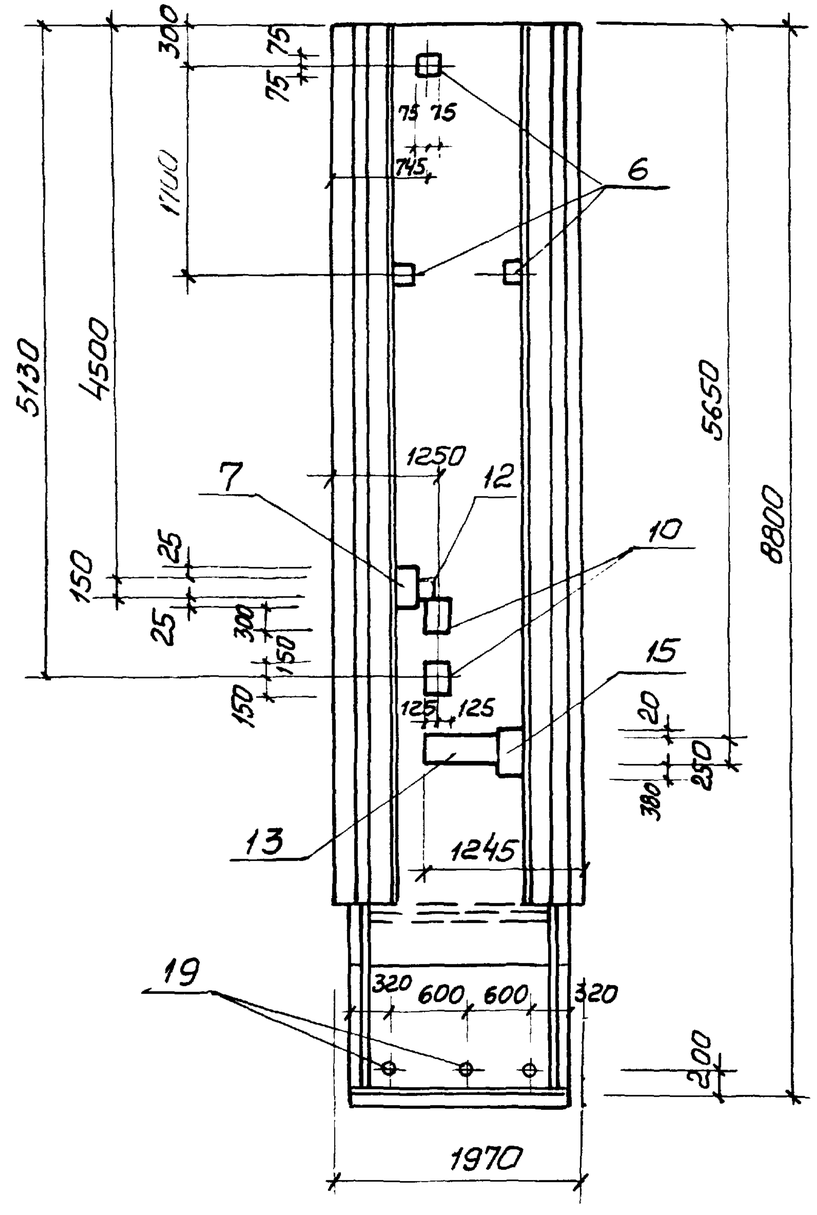

1 - 1

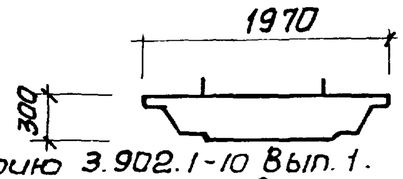

1. Остальное см. серию 3.902.1-10 Вып. 1.
2. Закладное изделие поз.16 приварить к арматурной сетке панели.

Привязан:			
Инв. №			

Нач. отд	Щейко	
Н.контр.	Власенко	
Рук. гр.	Кунцевич	
Ст. инж	Шмандин	
Техник	Слатенко	

ТП902-1-76.83-КЖИ-2ПС78-4К-17 / 2ПС78-4К-18 СБ

Стеновая панель
2ПС78-4К-17
2ПС78-4К-18
(Сборочный чертеж)

Стадия	Масса	Масштаб
Р	10,18	
Лист	Листов 1	

Госстрой СССР
Союзводоканалниипроект
Харьковский
Водоканалпроект

Инв. № подл. | Подпись и дата | Взам. инв. №

19188-02 15

Формат	Зона	Поз.	Обозначение	Наименование	Кол.	Примеч.
				Документация		
А4			902-1-76.83 -КЖН-ТТ1	Технические требованияТТ1		
А4			-ТТ2	Технические требования ТТ2		
А4			-2ПС78-4К-1б	Сборочный чертеж		
			902-1-76.83-КЖН-2ПС-78-4К	Панель стенов. 2ПС78-4К		
А4		1	-КР19	Каркас плоский КР 19	4	
А4		2	-С6, С7	Сетка арматурная С7	1	
А4		3	-С6, С7	то же С6	1	
А4		4	3.902-1-10.1 00.22.00	Изделие закладное МН-3	4	
А4		5	3.902.1-10.1 00.14.00	Сетка арматурная С84	2	
				Материалы		
				Бетон марки М 300	4,02	$м^3$

Остальное см. спецификацию исполнения.

Привязан:

Инв. №

ТП 902-1-76.83-КЖН-2ПС78-4К-1

Нач. отд.	Шейко	
Н. контр.	Власенко	
Рук. гр.	Кунцевич	
Ст. инж.	Шмандий	
Инжен.	Фоменко	

Панель стеновая 2ПС78-4К-1

Стадия	Лист	Листов
Р		1

Госстрой СССР Союзводоканалниипроект Харьковский Водоканалпроект

Альбом VI

Типовой проект 902-1-76.83

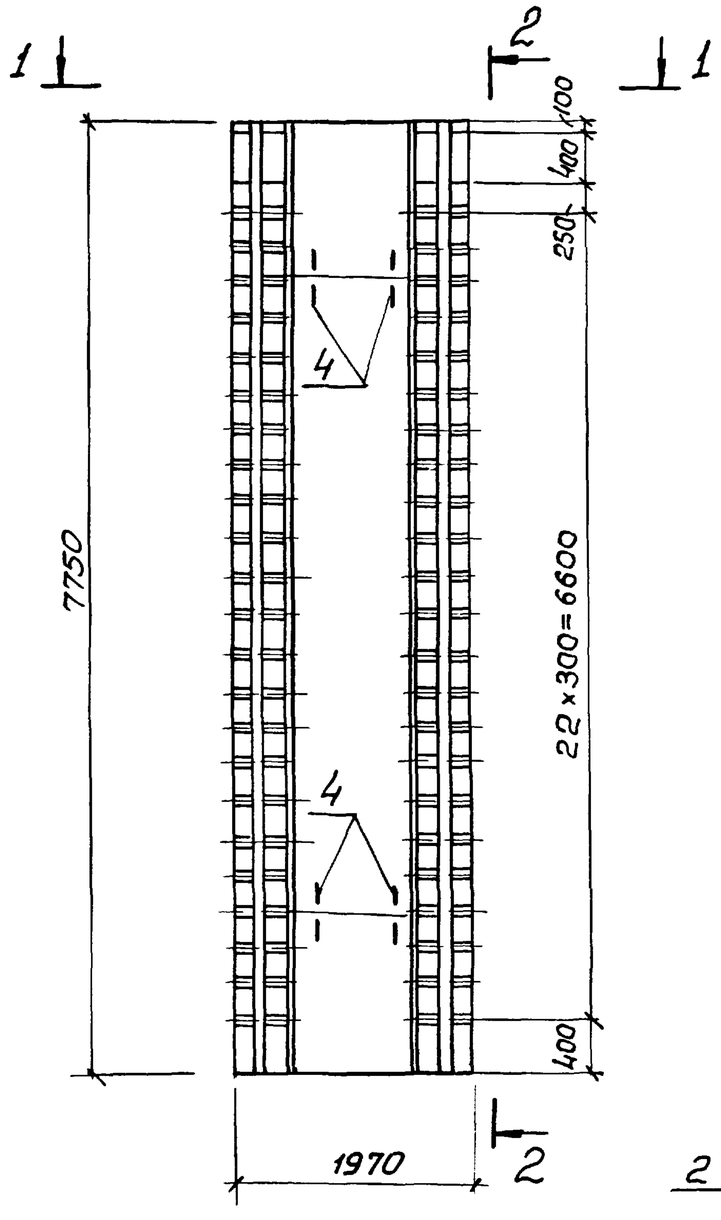

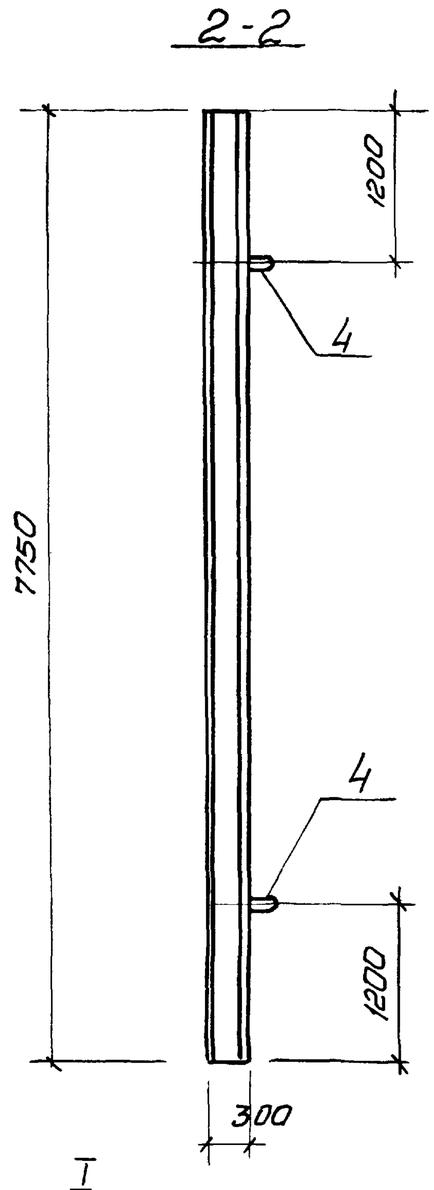

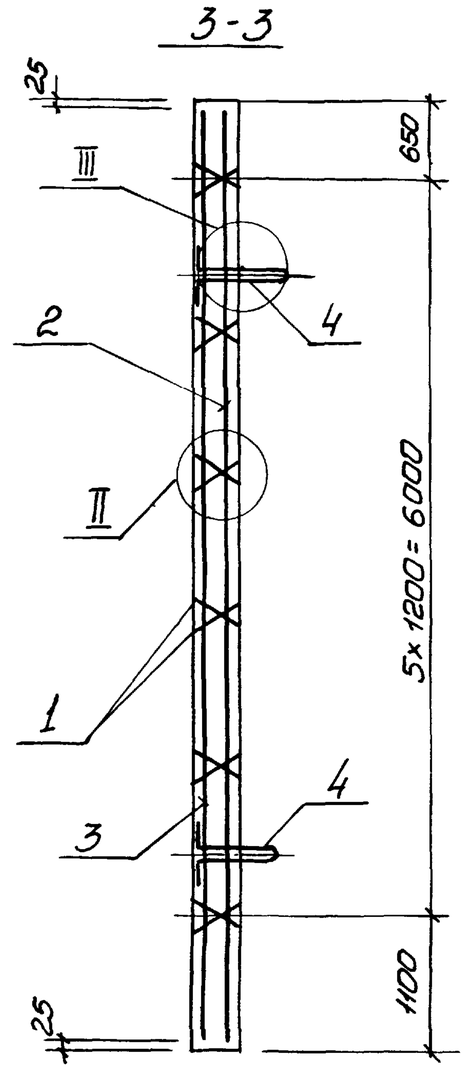

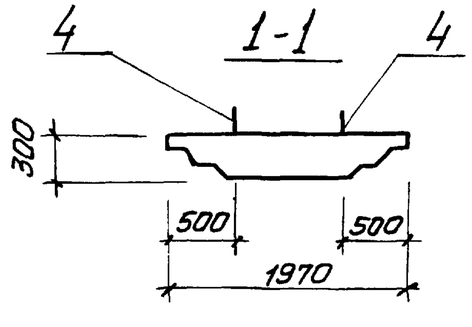

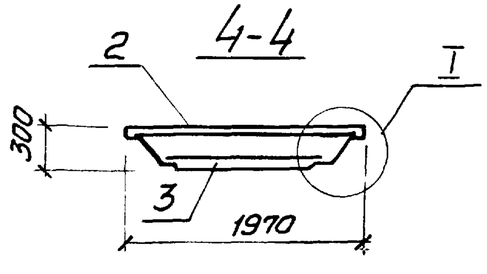

Нач. отд	Шейко		
Н. контр.	Власенко		
Рук. гр.	Кунцевич		
Ст. инж.	Шмандий		
Инжен.	Фоменко		

Привязан

Инв. №

ТП902-1-76.83- КЖИ-2ПС78-4К-1СБ

Панель стеновая 2ПС78-4К-1 (Сборочный чертеж)

Стадия	Масса	Масштаб
Р	10,05	

Лист 1 | Листов 3

Госстрой СССР Союзводоканалниипроект Харьковский Водоканалпроект

Инв. № подл. | Подпись и дата | Взам. инв. №

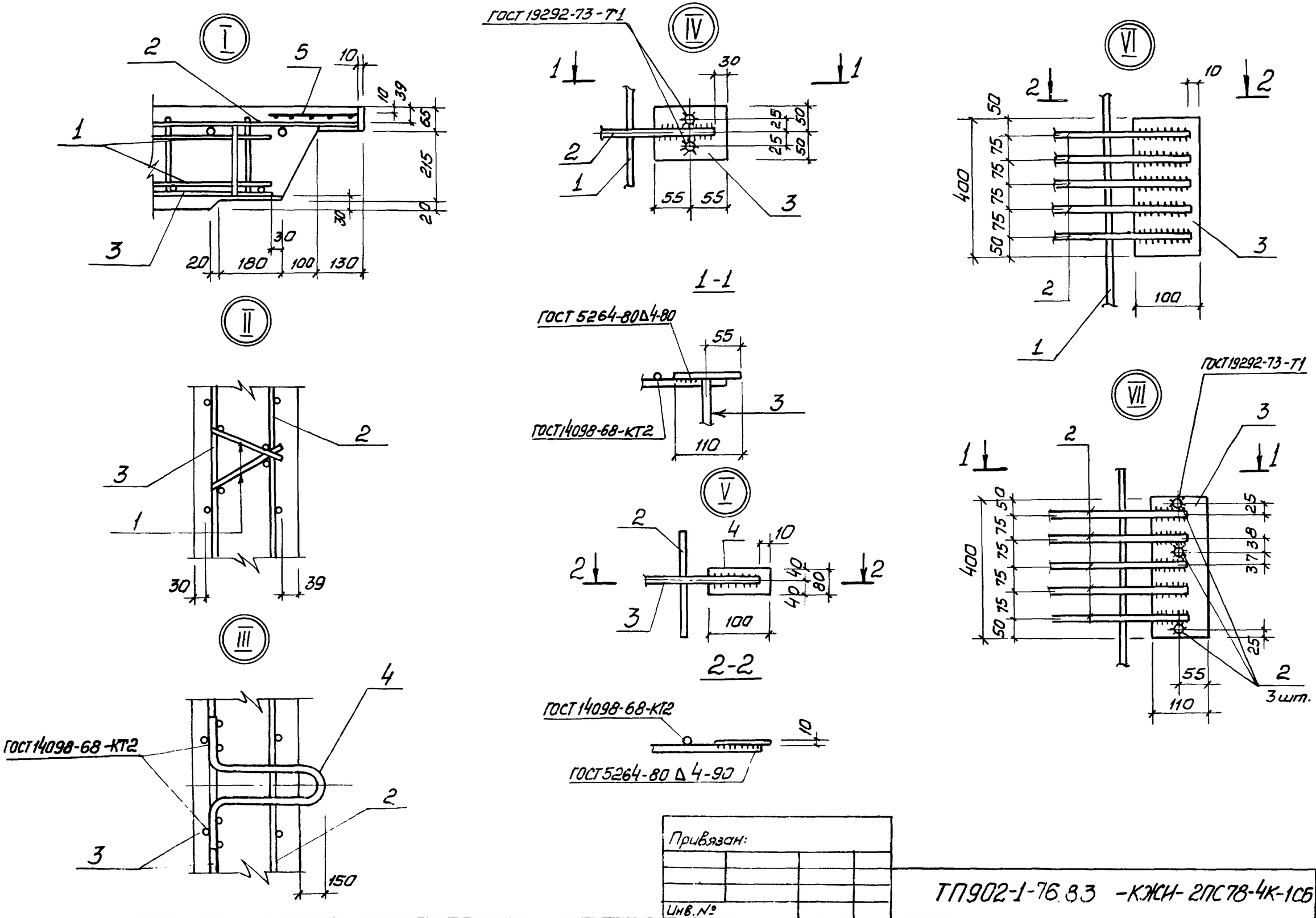

Привязан:			
Инв.№			

ТП902-1-76.83 -КЖИ- 2ПС78-4К-1СБ

Лист 2

Альбом VI

Типовой проект 902-1-76.83

Ведомость расхода стали на элемент, кг.

Марка элемента	Изделия арматурные															Изделия закладные								Общий расход
	Арматура класса									Прокат марки					Всего	арматура класса							Всего	
	AIII						AI			ВСТ3 кп2						AII				AI				
	ГОСТ 5781-82						ГОСТ 5781-82			ГОСТ 103-76						ГОСТ 5781-82				ГОСТ 5781-82				
	ф10	ф14	ф16			Итого	ф6	ф8	Итого	-10×100	-10×110	-10×80		Итого		ф25			Итого	ф8		Итого		
2ПС78-4К-1	13,2	148,8	153,7			315,7	33,3	7,2	40,5	9,8	7,0	2,4		19,2	375,4	31,0			31,0	5,8		5,8	36,8	412,2

Взам. инв.№ | Подпись и дата | Инв.№ подл.

Привязан:

Инв.№

ТП 902-1-76.83-КЭСН-2ПС78-4К-1СБ

Лист 3

Формат	Зона	Поз.	Обозначение	Наименование	Кол. на исполнение 2ПС78-4К-1								Примечание
					01	02	03	04	05				
				Документация									
А4			902-1-76.83-КЖИ-ТТ1	Технические требования к изготовлению сборных железобетонных изделий									
А3			-2ПС78-4К-1-01СБ	Сборочный чертеж									
А3			-2ПС78-4К-1-02СБ	Сборочный чертеж									
А3			-2ПС78-4К-1-03СБ	Сборочный чертеж									
А3			-2ПС78-4К-1-04СБ	Сборочный чертеж									
А3			-2ПС78-4К-1-05СБ	Сборочный чертеж									
А3			-ВМС	Ведомость расхода стали									
				Сборочные единицы									
А3			902-1-76.83-КЖИ-2ПС78-4К-1	Панель стеновая 2ПС78-4К-1	1	1	1	1	1				

Привязан:			
Инв. №			

Нач. отд.	Шейко	
Н. контр.	Власенко	
Рук. гр.	Кунцевич	
Ст. инж.	Шмандий	
Техник	Слатенко	

ТП 902-1-76.83-КЖИ-2ПС78-4К-1-01÷÷2ПС78-4К-1-05

Панель стеновая 2ПС78-4К-1-01÷÷2ПС78-4К-1-05

Стадия	Лист	Листов
Р	1	2

Госстрой СССР Союзводоканалниипроект Харьковский Водоканалпроект

Формат А4

Инв. № подл.	Подпись и дата	Взам. инв. №

Формат	Зона	Поз.	Обозначение	Наименование	Кол. на исполнение ПС78-4К-1								Примечание
					01	02	03	04	05				
		7	3.901-5	Сальник Ду 100 ℓ=300				1					
		8	3.901-5	Сальник Ду50 ℓ=300		1	1						
		9	1.400-15.В1.110-01	Изделие закладное МН 101-3	1								
		10	1.400-15.В1.150-44	МН 140-3		2	4						
		11	1.400-15.В1.140-20	МН 130-3			0,85	0,85					пог.м.
		12	1.400-15.В1.120-44	МН 112-3	2								
		13	1.400-15.В1.120-50	МН 113-3	5	2	1	1	1				
		14	1.400-15В1.130-25	МН 121-2		3	3	1	1				
		15	1.400-15.В1.120-32	МН 110-3		3	3	1	1				
		16	1.400-15.В1.130-46	МН 124-5	2	2	2		2				
		17	1.400-15.В1.520	МН 517		2,66	6,12	4,92	5,04				пог.м.
		18	1.400-15.В1.140-08	МН 128-3	0,96	0,81	0,76	0,76	0,96				пог.м.
		19	1.400-15.В1.150-47	МН 140-6			2	4	1				

Привязан:			
Инв. №			

ТП 902-1-76.83-КЖИ-2ПС78-4К-1-01÷÷2ПС78-4К-1-05

Лист 2

Копир Щербакова

Формат А4

19188-02 20

19

Альбом VI

Типовой проект 902-1-76.83

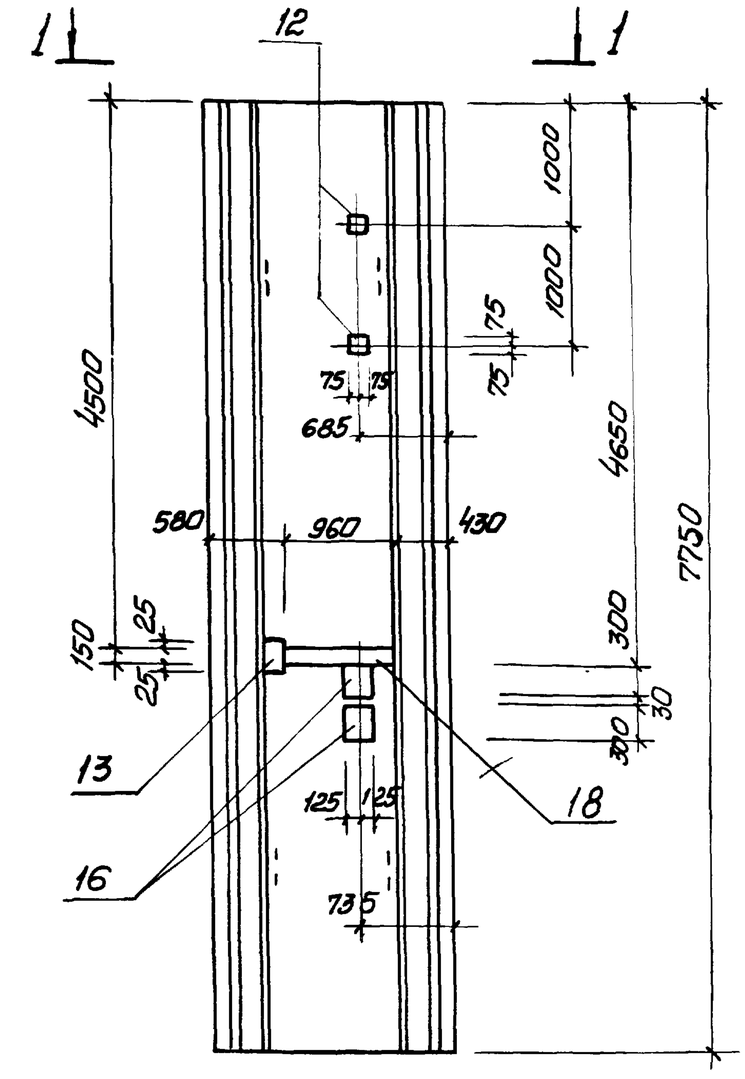

2 - 2

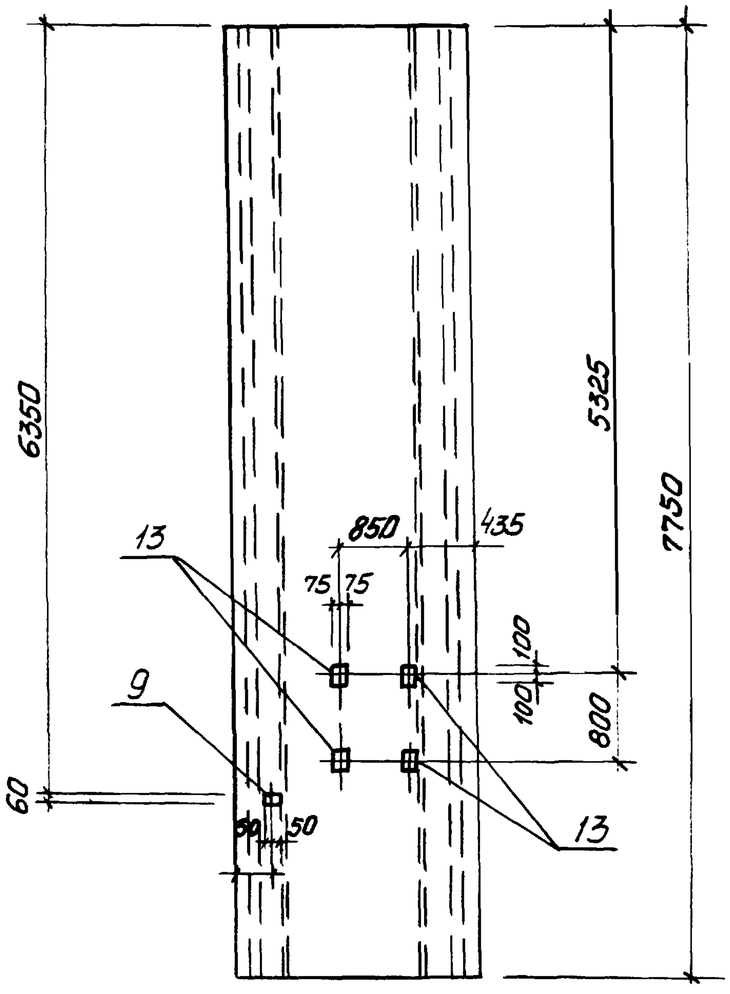

Остальное – см. лист 902-1- -КЖИ-2ПС78-4К-1

2

300

1 - 1

1970

2

Привязан:			
Инв.№			

Нач.отд.	Шейко	
Н.контр	Власенко	
Рук. гр.	Кунцевич	
Ст.инж.	Шмандий	
Инж.	Мирошникова	

ТП 902-1-76.83-КЖИ-2ПС78-4К-1-01 СБ

Панель стеновая 2ПС78-4К-1-01

(Сборочный чертеж)

Стадия	Масса	Масштаб
Р	10,05 т.	1:50
Лист	Листов 1	

Госстрой СССР Союзводоканалниипроект Харьковский Водоканалпроект

Инв.№ подл. | Подпись и дата | Взам.инв.№

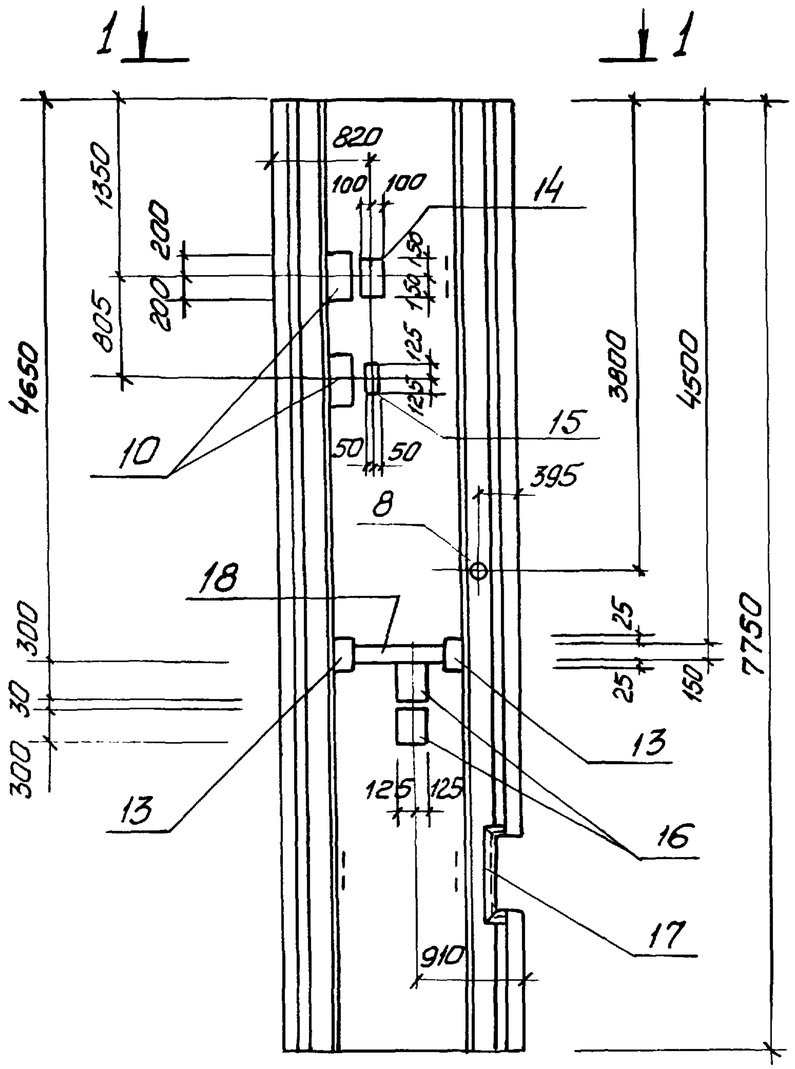

2-2

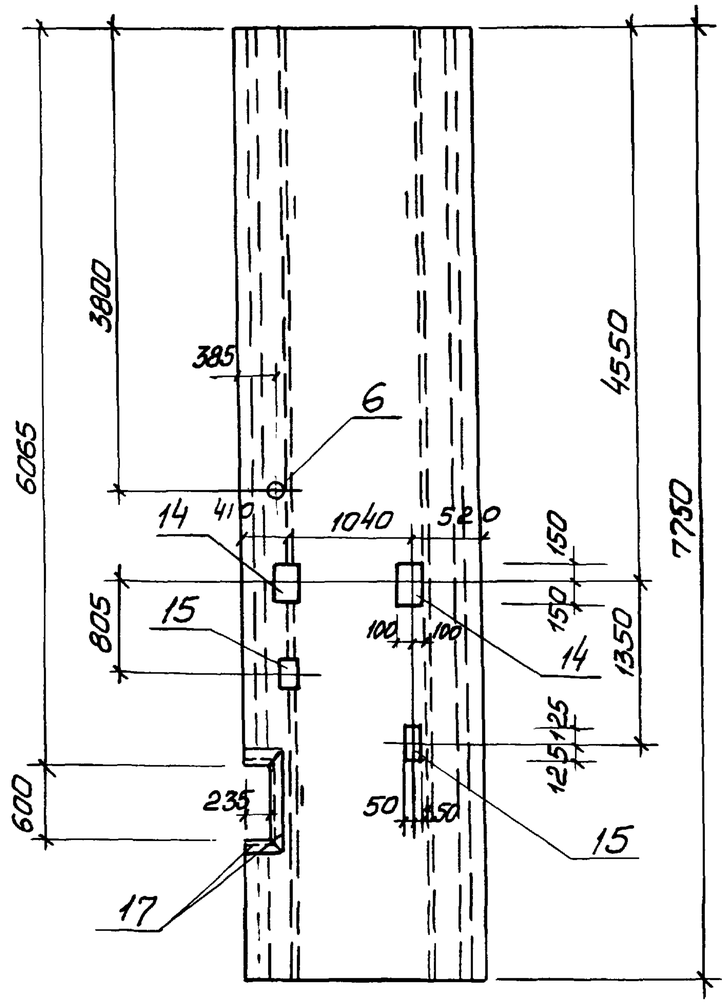

Остальное-см. лист 902-1- -КЖИ-2ПС78-4К-1.

1-1

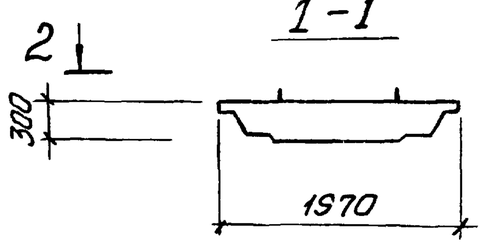

Привязан:			
Инв. №			
Нач. отд.	Шейко		
Н контр.	Власенко		
Рук. гр.	Кунцевич		
Ст. инж.	Шандий		
Инж.	Мирошникова		

ТП902-1-76.83-КЖИ-2ПС78-4К-1-02 СБ

Панель стеновая 2ПС78-4К-1-02 (Сборочный чертеж)

Стадия	Масса	Масштаб
Р	10,05 т.	1:50
Лист	Листов 1	

Госстрой СССР Союзводоканалниипроект Харьковский Водоканалпроект

Альбом VI

Типовой проект 902-1-76.83

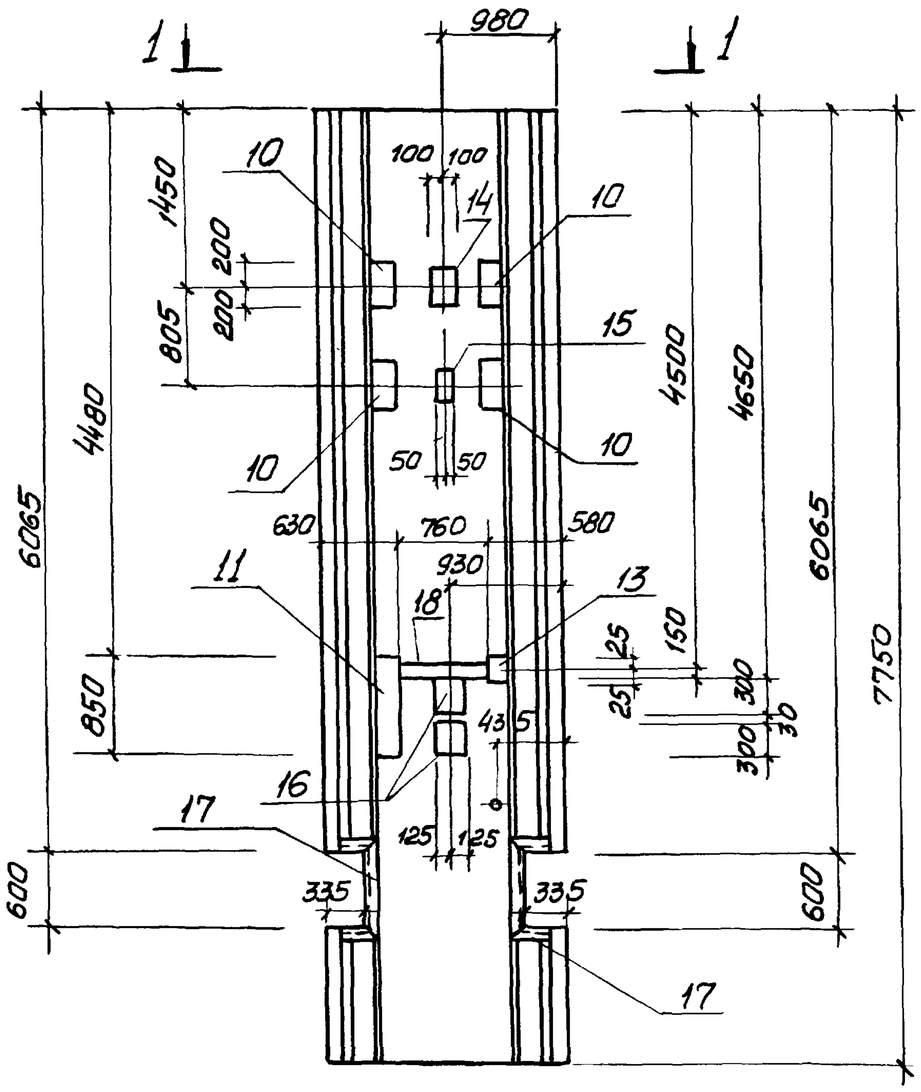

2-2

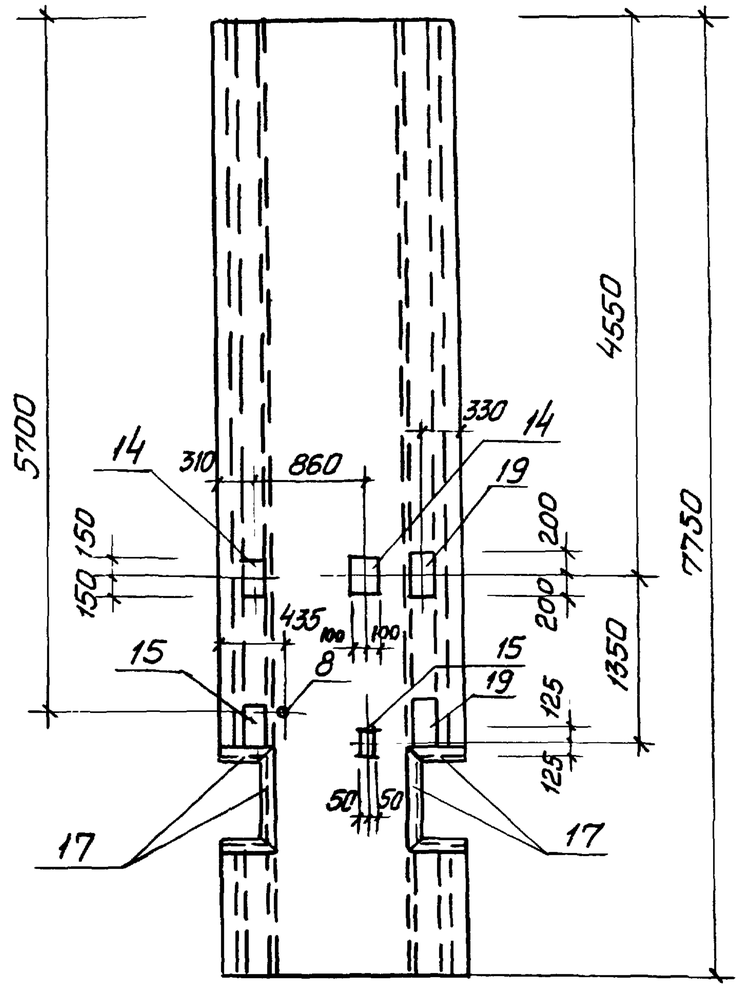

Остальное - см. лист 902-1- - КЖИ-2ПС78-4К-1

1-1

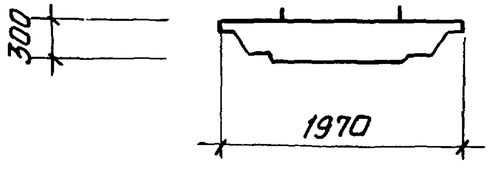

Нач.отд.	Шейко		
Н.контр.	Власенко		
Рук.гр.	Кунцевич		
Ст.инж.	Шмандий		
Инж.	Мирошникова		

Привязан

Инв. №

ТП902-1-76.83-КЖИ-2ПС78-4К-1-03 СБ

Панель стеновая 2ПС78-4К-1-03 (Сборочный чертеж)

Стадия	Масса	Масштаб
Р	10,05 т.	1:50
Лист	Листов 1	

Госстрой СССР Сантехвадоканалниипроект Харьковский Водоканалпроект

Инв. № подл. | Подпись и дата | Взам. инв. №

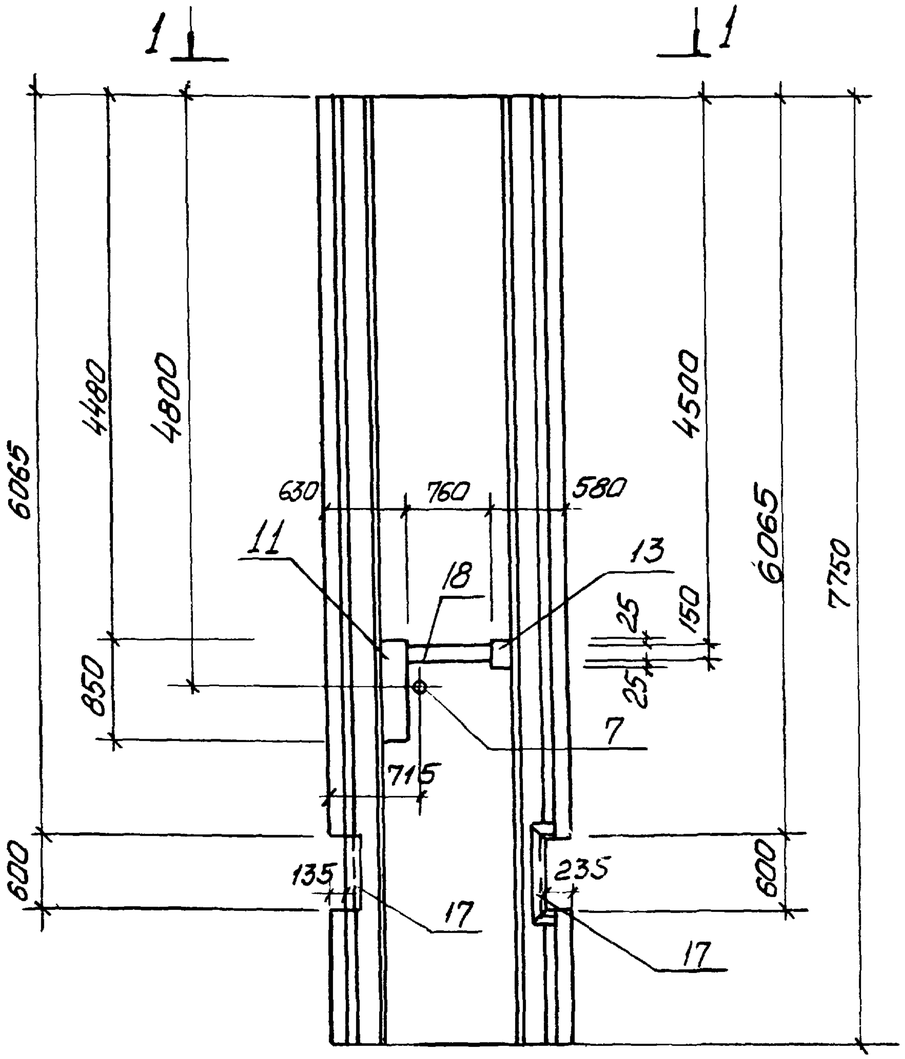

2 - 2

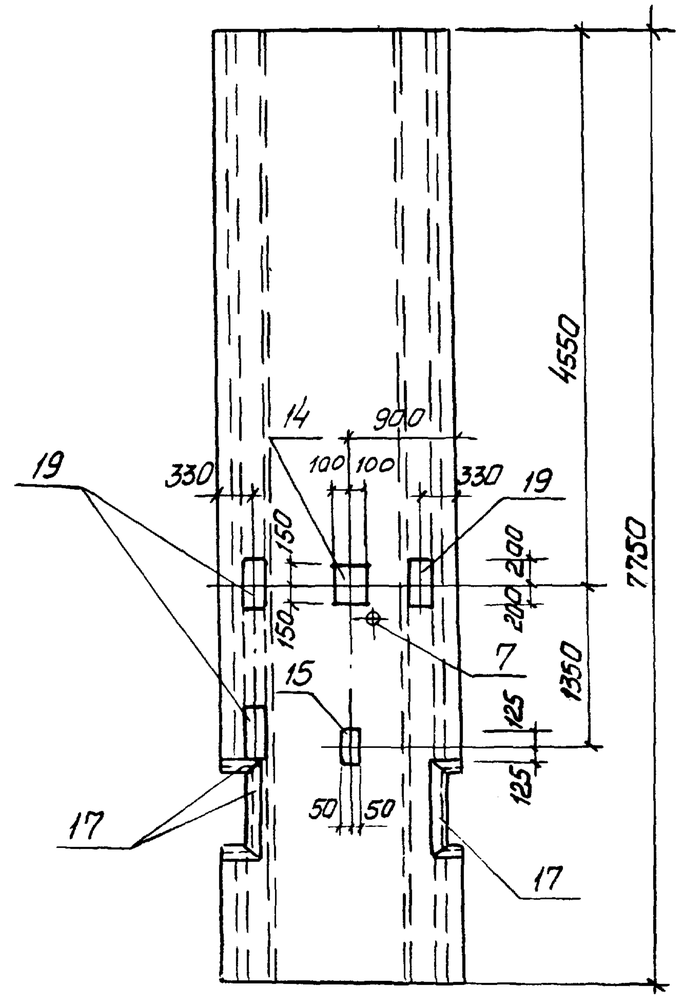

1-1

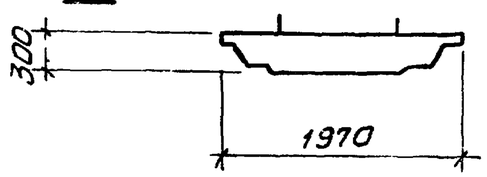

Остальное – см. лист 902-1- -КЖИ-2ПС78-4К-1

Привязан:			
Инв. №			
Нач.отд.	Шейко		
Н.контр.	Власенко		
Рук.гр.	Кунцевич		
Ст.инж.	Шманойл		
Инж.	Мирошникова		

ТП902-1-76.83-КЖИ-2ПС78-4К-1-04СБ

Панель стеновая 2ПС78-4К-1-04 (Сборочный чертеж)

Стадия	Масса	Масштаб
Р	10,05 т	1:50
Лист	Листов 1	

Госстрой СССР Союзводоканалниипроект Харьковский Водоканалпроект

Альбом VI

Типовой проект 902-1-76.83

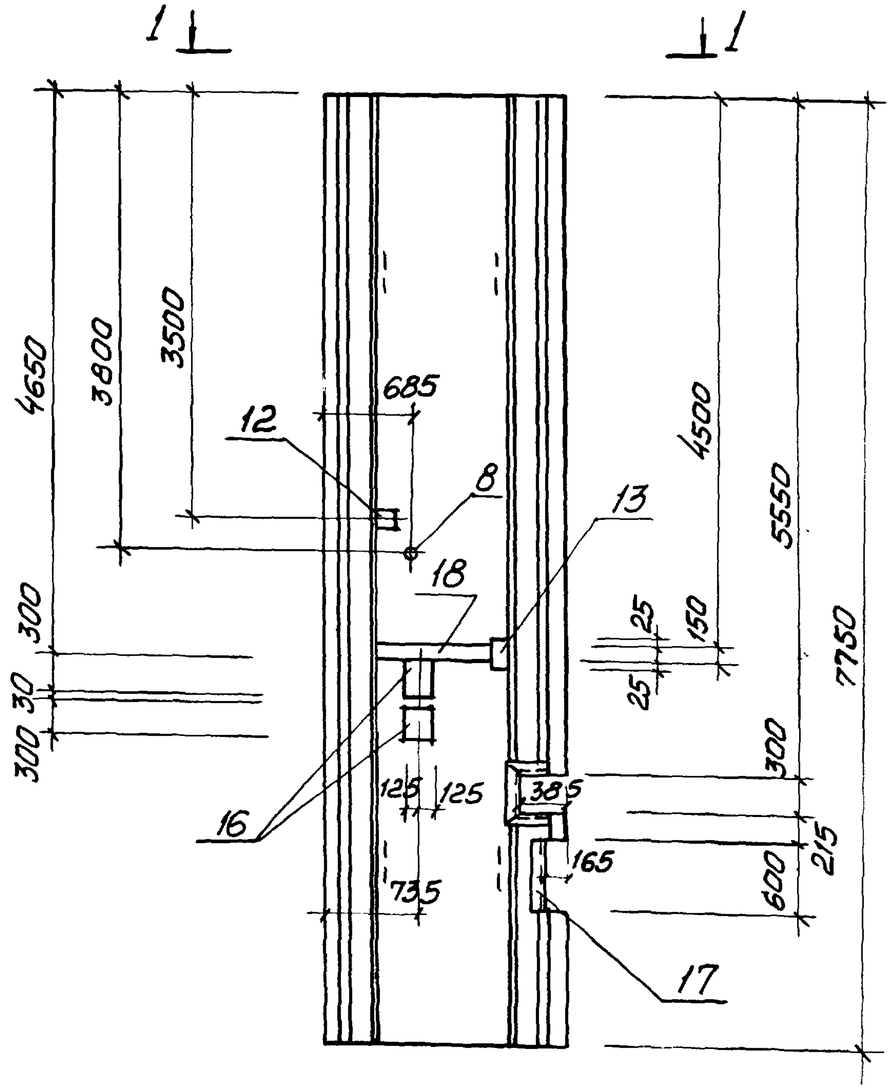

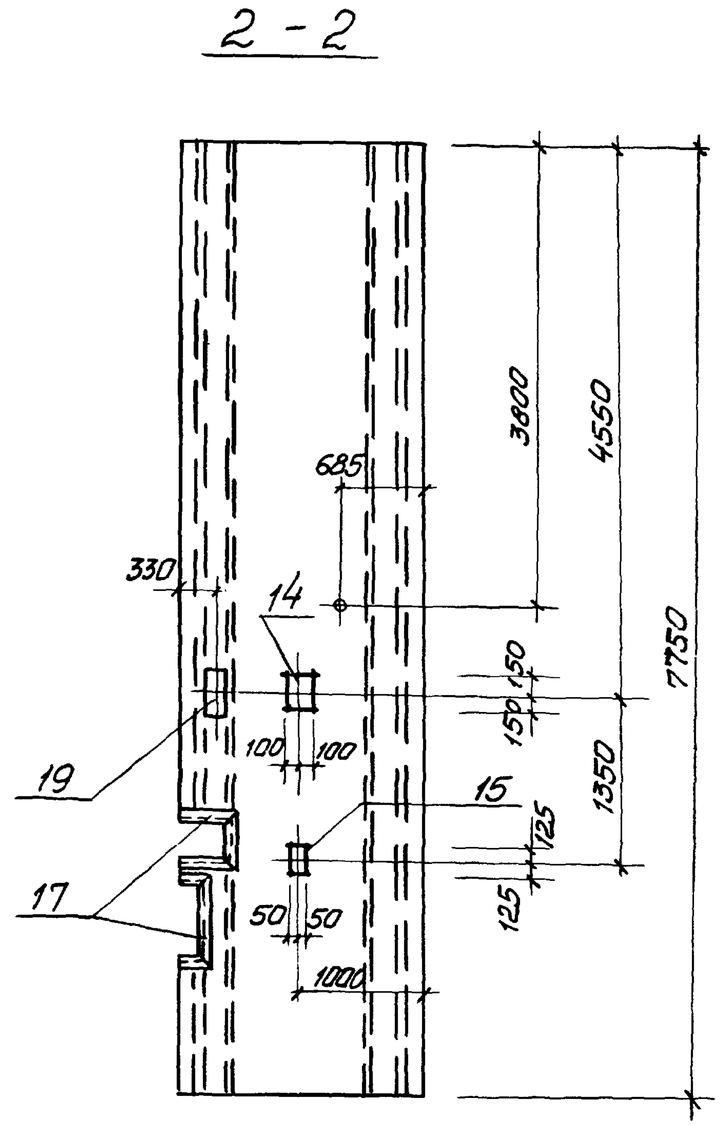

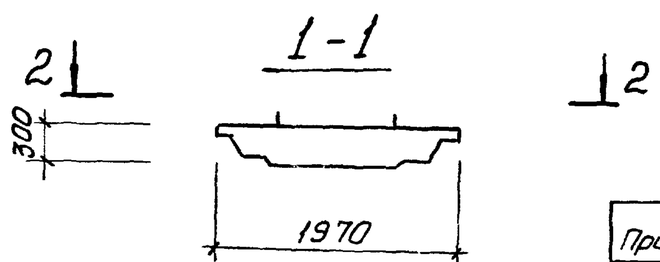

Остальное - см. лист 902-1- -КЖИ-2ПС78-4К-1

Нач. отд.	Шейко		
Н. контр.	Власенко		
Рук. гр.	Кунцевич		
Ст. инж.	Шмандий		
Инж.	Мирошникова		

Привязан

Инв. №

ТП902-1-76.83-КЖИ-2ПС78-4К-1-05СБ

Панель стеновая 2ПС78-4К-1-05 (Сборочный чертеж)

Стадия	Масса	Масштаб
Р	10,05 т	1:50
Лист	Листов 1	

Госстрой СССР Союзводоканалниипроект Харьковский Водоканалпроект

Инв. № подл. | Подпись и дата | Взам. инв. №

19188-02 25

Копир. Щербакова

Формат	Зона	Поз.	Обозначение	Наименование	Кол. на исполн 2ПС78-4Ш- 01	02	03	04	05	06	07	08	Примечание
				Документация									
А4			902-1-76.83-КЖИ-ТТ1	Технические требования	X	X	X	X	X	X	X	X	
				к изготовлению сборных									
				железобетонных изделий									
А3			-2ПС78-4Ш-01, 2ПС78-4Ш-02СБ	Сборочный чертеж	X	X							
А3			-2ПС78-4Ш-03, 2ПС78-4Ш-04, 2ПС78-4Ш-07, 2ПС78-4Ш-08СБ	Сборочный чертеж			X	X			X	X	
А3			-2ПС78-4Ш-05, 2ПС78-4Ш-15СБ	Сборочный чертеж					X				
А3			-2ПС78-4Ш-06, 2ПС78-4Ш-14СБ	Сборочный чертеж						X			
А3			-ВМС	Ведомость расхода стали	X	X	X	X	X	X	X	X	
				Сборочные единицы									
А3			3.902-1-10 101.00.00-01	Панель стеновая 2П78-4Ш	1	1	1	1	1	1	1	1	

Исполнения 09÷16-см. листы 3,4,
17,18-см. листы 5,6.

Привязан:

Инв. №

Нач. отд.	Шейко		
Н. контр.	Власенко		
Рук. гр.	Кунцевич		
Ст. инж.	Шмандий		

ТП 902-1-76.83-КЖИ -2ПС78-4Ш

Панель стеновая 2ПС78-4Ш-01÷ 2ПС78-4Ш-18

Стадия	Лист	Листов
Р	1	6

Госстрой СССР Союзводоканалниипроект Харьковский Водоканалпроект

Формат А4

Инв. № подл.	Подпись и дата	Взам. инв. №

Формат	Зона	Поз.	Обозначение	Наименование	Кол. на исполнение 2ПС78-4Ш- 01	02	03	04	05	06	07	08	Примечание
		1	3.901-5	Сапник Ду 700 ℓ=300	1								
		2	3.901-5	» Ду 400 ℓ=300						1			
		6	1.400-15 В1. 120-44	Изделие закладное МН 112-3	3	3	3	2		5	4	4	
		7	1.400-15.В1. 120-50	то же МН 113-3		2	2	9	60				
		10	1.400-15.В1. 130-46	" МН124-5		1							
		12	1.400-15.В1. 140-08	" МН128-3		0,42	1,14	1,14	1,3				пог. м.
		13	1.400-15.В1. 140-26	" МН 131-2	1,05	0,785							пог. м.
		14	1.400-15.В1. 140-02	" МН127-3	1,05								пог. м
		15	1.400-15.В1. 150-44	" МН140-3	2	1	2	1					
		16	1.400-15.В1. 110-01	Изделие закладное МН101-3			1					1	
		19	1.400-15.В1. 810-03	МН804	3	3	3	3	3	3	3	3	
				Детали									
Б.4		20		ф25А III ГОСТ5781-82 ℓ=2350	8								9,05 кг
Б.4		21		ф18А III ГОСТ5781-82 ℓ=1650						8			3.30 кг
Б.4		22		ф14А III ГОСТ5781-82 ℓ=1500	8								1.81 кг.
Б.4		23		ф12А III ГОСТ5781-82 ℓ=1500						8			1,33 кг

Привязан:

Инв. №

ТП 902-1-76.83-КЖИ-2ПС78-4Ш

Лист 2

Копир. Щербакова

Формат А4

Формат	Зона	Поз.	Обозначение	Наименование	Кол. на исполн. 2ПС78-4Ш 09	10	11	12	13	14	15	16	Примечание
				Документация									
А4			902-1-76.83 - КЖИ - ТТ1	Технические требования	+	+	+	+	+	+	+	+	
				к изготовлению сборных									
				железобетонных изделий									
А3			-2ПС78-4Ш-09, 2ПС78 4Ш-10 2ПС78-4Ш-11 СБ	Сборочный чертеж	+	+	+						
А3			-2ПС78-4Ш-12, 2ПС78-4Ш-13, 2ПС-4Ш-16 СБ	Сборочный чертеж				+	+			+	
А3			-2ПС78-4Ш-06, 2ПС78-4Ш-14СБ	Сборочный чертеж						+			
А3			-2ПС78-4Ш-05, 2ПС78-4Ш-15СБ	Сборочный чертеж							+		
А3			- ВМС	Ведомость расхода стали	+	+	+	+	+	+	+	+	
				Сборочные единицы									
А3			3.902.1-10.101.00.00-01	Панель стеновая 2ПС78-4Ш	1	1	1	1	1	1	1	1	
		2	3.901-5	Сальник Ду 400 ℓ=300						1			
		6	1.400÷15.В1. 120-44	Изделие закладное МН112-3	4	4	4	8	4	5		2	

Привязан:

Инв.№

ТП902-1-76.83-КЖИ -2ПС78-4Ш

Лист 3

Формат А4

Инв.№ подл.	Подпись и дата	Взам. инв.№

Формат	Зона	Поз.	Обозначение	Наименование	Кол. на исполн. 2ПС78-4Ш 09	10	11	12	13	14	15	16	Примечание
		7	1.400-15.В1.120-50	МН113-3				4			60	8	
		8	1.400-15.В1.130-25	МН121-2		2		2	1				
		9	1.400-15.В1.120-32	МН110-3		2		2	1				
		12	1.400-15.В1.140-08	МН128-3							1,3	1,09	пог.м.
		15	1.400-15.В1.150-44	МН140-3			2						
		16	1.400-15.В1.110-01	МН101-3	1							1	
		18	1.400-15.В1.140-20	МН130-3								1	
		19	1.400-15.В1.810-03	Изделие закладное МН 804	3	3	3	3	3	3	3	3	
				Детали									
Б4		21		ф18АIII ГОСТ578-82 ℓ=1650						8			3,30кг
Б4		23		ф12АIII ГОСТ5781-82 ℓ=1500						8			1,33 кг

Привязан

Инв.№

ТП902-1-76.83-КЖИ -2ПС78-4Ш

Лист 4

Формат	Зона	Поз.	Обозначение	Наименование	Кол. на исполн. 2ПС78-4Ш 17	18							Примечание
				Документация									
А4			902-1-76.83-КЖИ-ТТ1	Технические требования	X	X							
				к изготовлению сборных									
				железобетонных изделий									
А3			-2ПС78-4Ш-17, 2ПС78-4Ш-18СБ	Сборочный чертеж	X	X							
А3			-ВМС	Ведомость расхода стали	X	X							
				Сборочные единицы									
А3			3.902-1-10.101.00.00-01	Панель стеновая 2ПС78-4Ш	1	1							
		6	1.400-15.В1.120-44	Изделие закладное МН112-3	2	3							
		7	1.400-15.В1.120-50	МН113-3	1	1							
		10	1.400-15.В1.130-46	МН124-5		2							
		12	1.400-15.В1.140-08	МН128-3		0,775							пог. м.

Привязан:

Инв. №

ТП902-1-76.83-КЖИ-2ПС78-4Ш

Лист 5

Формат А4

Инв. № подл.	Подпись и дата	Взам. инв. №

Формат	Зона	Поз.	Обозначение	Наименование	Кол. на исполн. 2ПС78-4Ш 17	18							Примечание
		13	1.400-15.В1.140-26	МН131-2		0,78							пог. м.
		15	1.400-15.В1.140-44	МН140-3		1							
		16	1.400-15.В1.110-01	МН101-3	1								
		18	1.400-15.В1.140-20	МН130-3	1								
		19	1.400-15.В1.810-03	МН804	3	3							

Привязан:

Инв. №

ТП902-1-76.83-КЖИ-2ПС78-4Ш

Лист 6

Копир Щербакова

Формат А4

Альбом VI

Типовой проект 902-1-76.83

2ПС78-4Ш-01

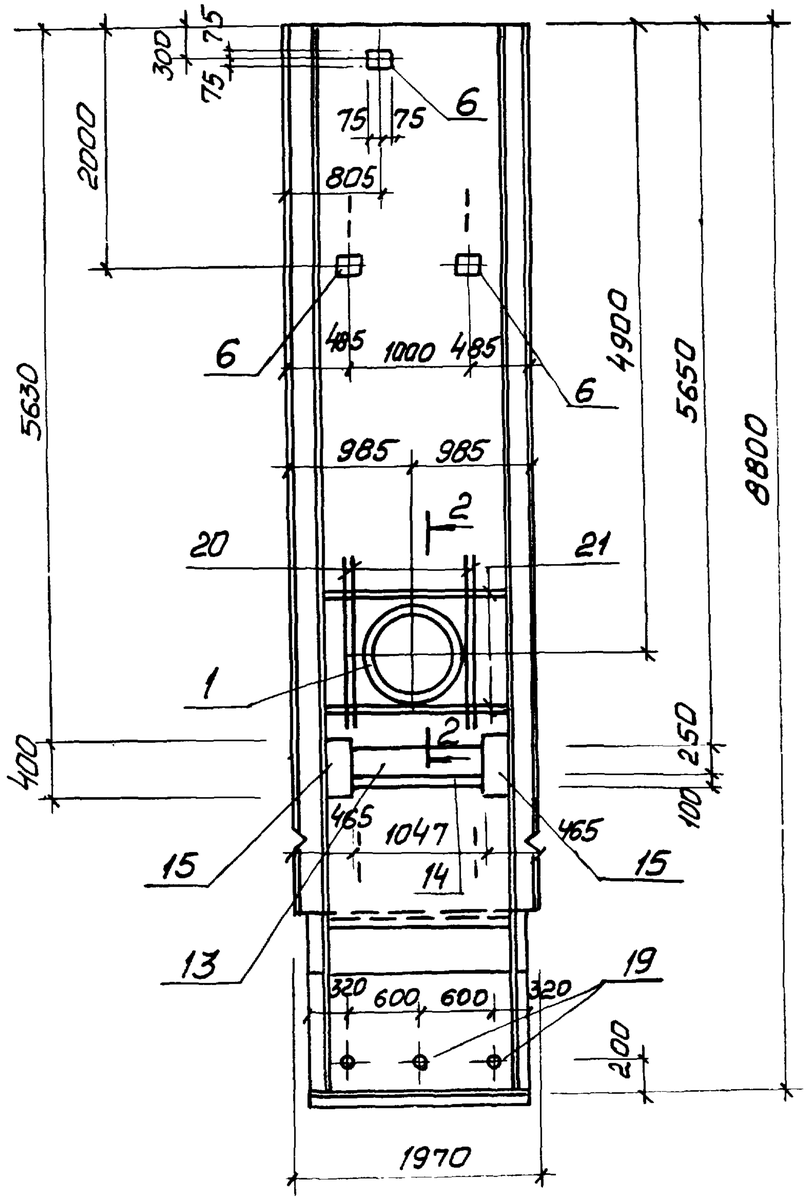

2ПС78-4Ш-02

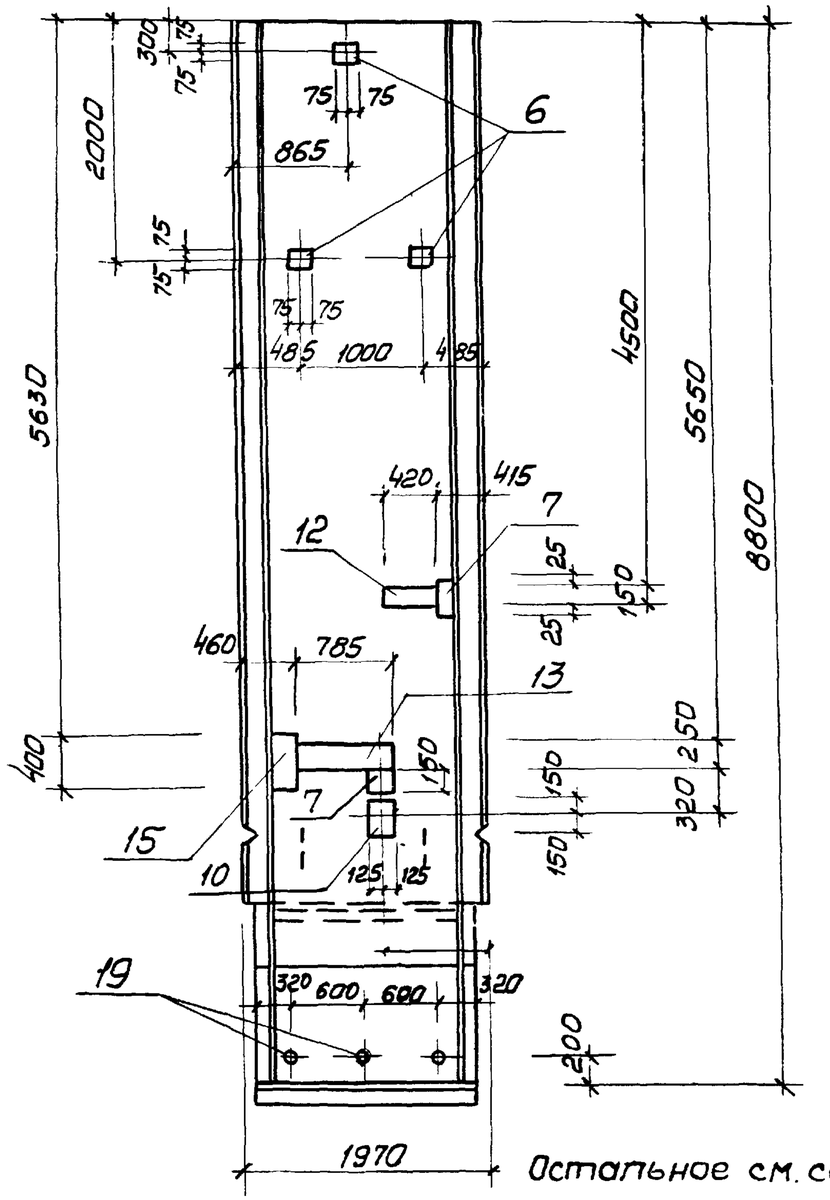

2-2

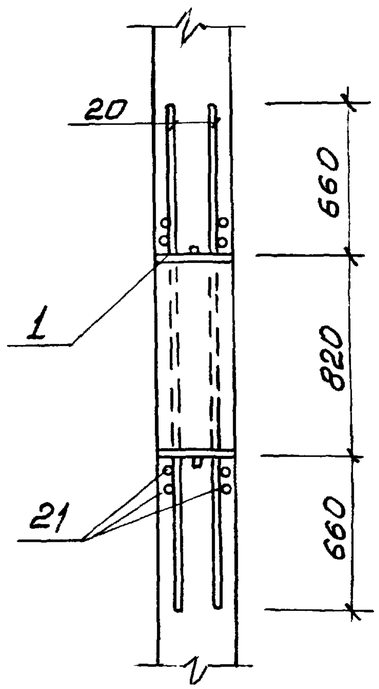

Остальное см. серию 3.902.1-10 Вып. 1

1-1

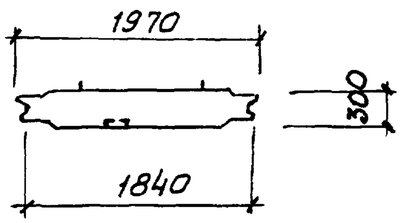

Привязан:

Инв. №

Нач.отд.	Шейко	
Н.контр.	Власенко	
Рук.гр.	Кунцевич	
Ст.инж.	Шмандий	
Инжен.	Прядкина	

ТП 902-1-76.83-КЖИ-2ПС78-4Ш-01 -2ПС78-4Ш-02 СБ

Панель стеновая
2ПС78-4Ш-01
2ПС78-4Ш-02
(Сборочный чертеж)

Стадия	Масса	Масштаб
Р	12,43	
Лист	Листов 1	

Госстрой СССР
Союзводоканалниипроект
Харьковский
Водоканалпроект

Инв.№ подл. | Подпись и дата | Взам. инв.№

2ПС78-4Ш-03

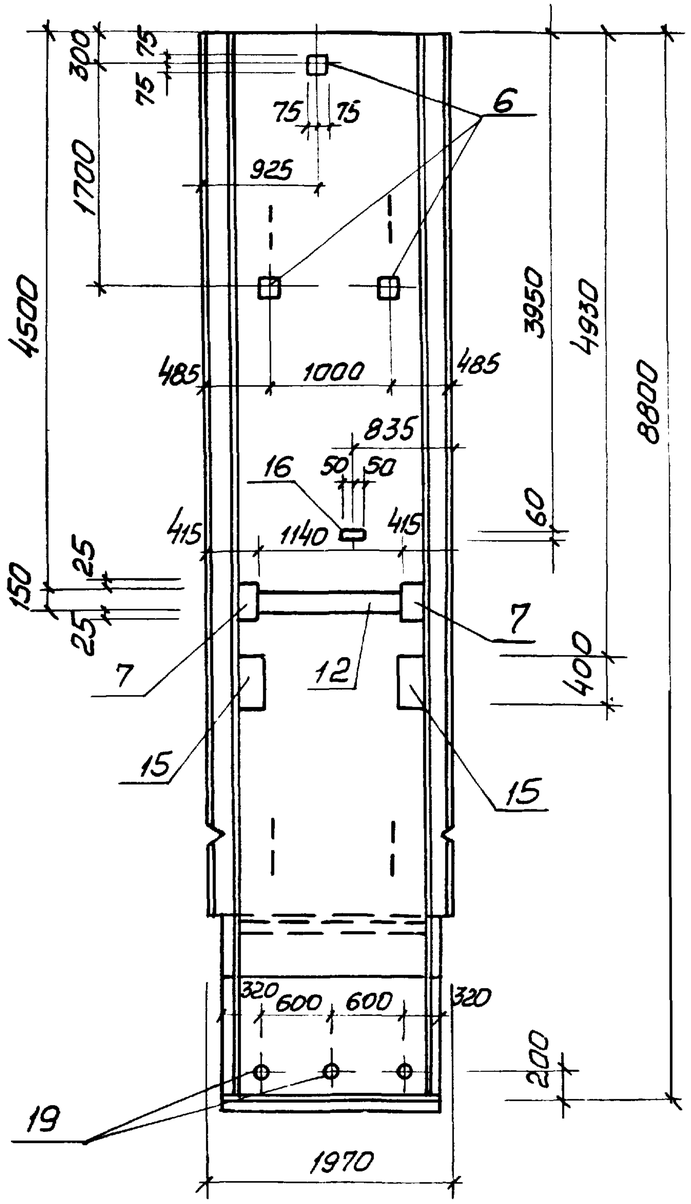

2ПС78-4Ш-04

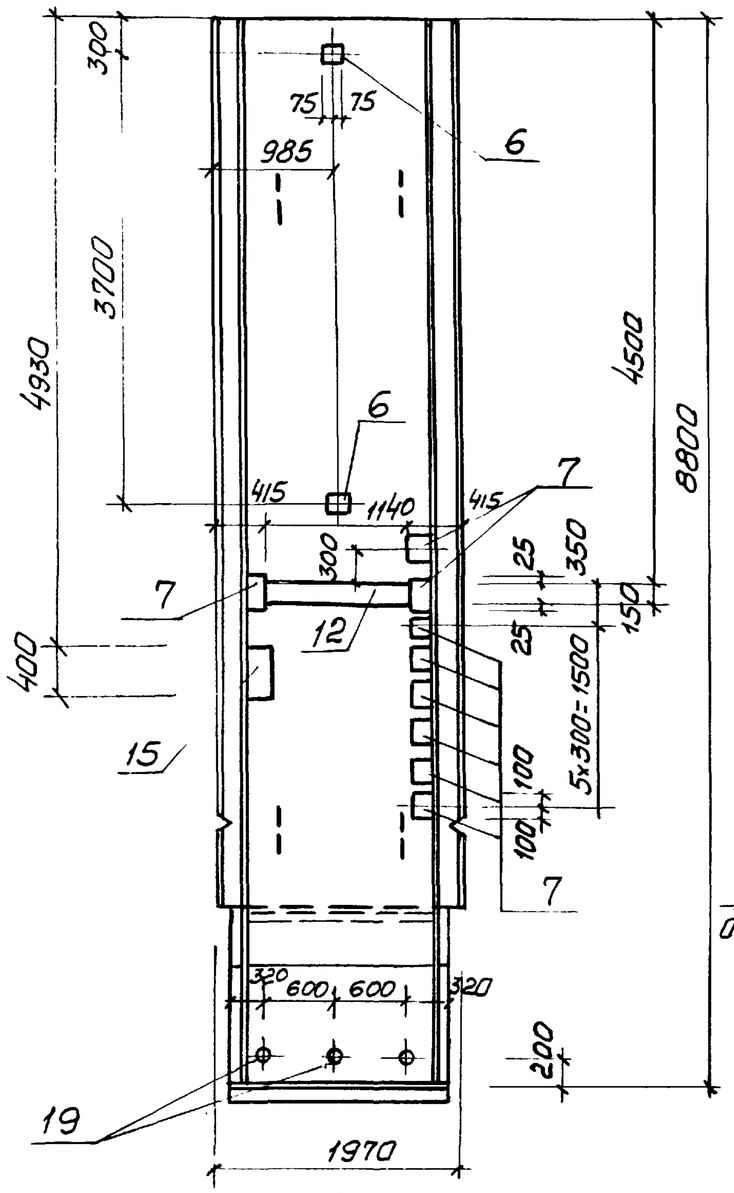

2ПС78-4Ш-07
2ПС78-4Ш-08

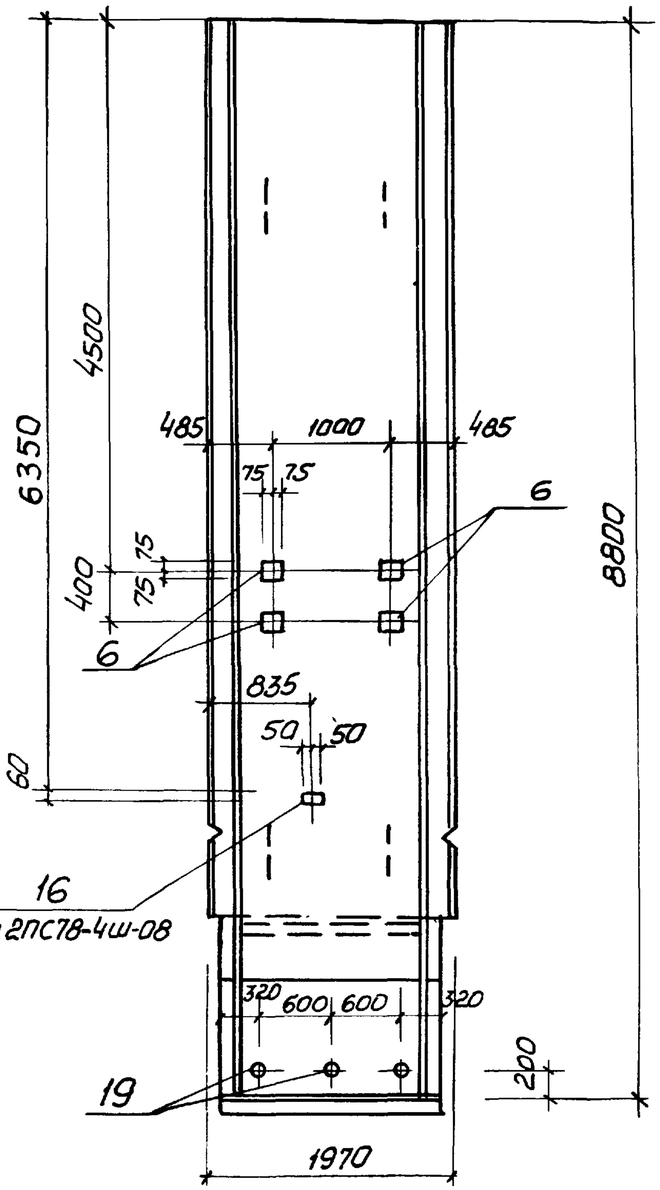

1-1

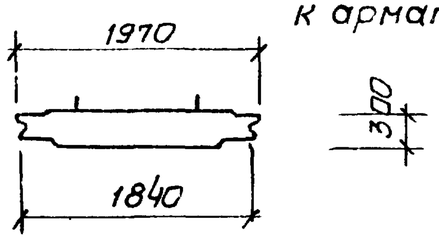

1. Остальное см. серию 3.902.1-10 вып. 1
2. Изделие закладное поз. 16 приварить к арматурной сетке панели.

Привязан:			
Инв. №			
Нач. отд.	Шейко		
Н. контр.	Власенко		
Рук. гр.	Кунцевич		
Ст. инж.	Шмандий		
Инжен.	Прядкина		

ТП 902-1-76.83-КЖИ-2ПС78-4Ш-03, 2ПС78-4Ш-04, 2ПС78-4Ш-07-08 СБ

Панель стеновая
2ПС78-4Ш-03
2ПС78-4Ш-04
2ПС78-4Ш-07
2ПС78-4Ш-08
(сборочный чертеж)

Стадия	Масса	Масштаб
Р	12,43	
Лист	Листов 1	

Госстрой СССР
Союзводоканалниипроект
Харьковский
Водоканалпроект

Альбом VI

Типовой проект 902-1-76.83

2ПС 78-4Ш-05

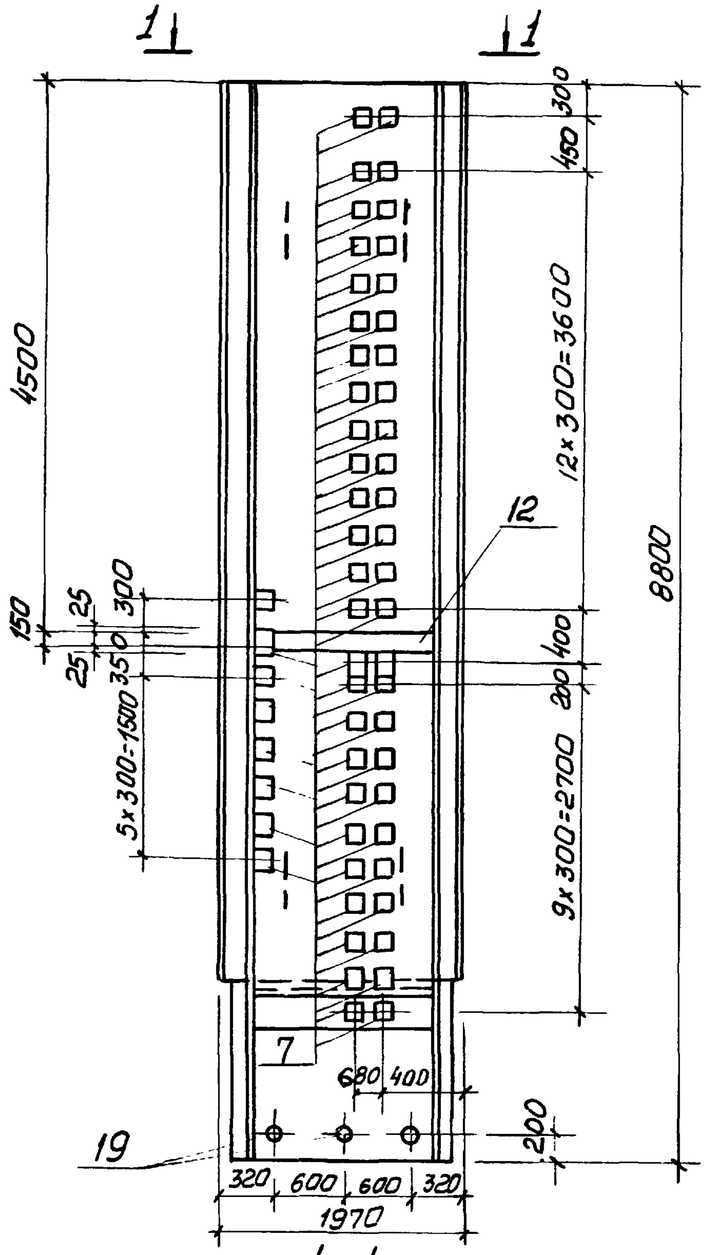

1-1

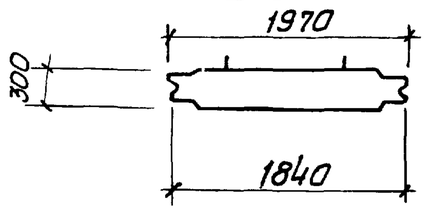

2ПС 78-4Ш-15

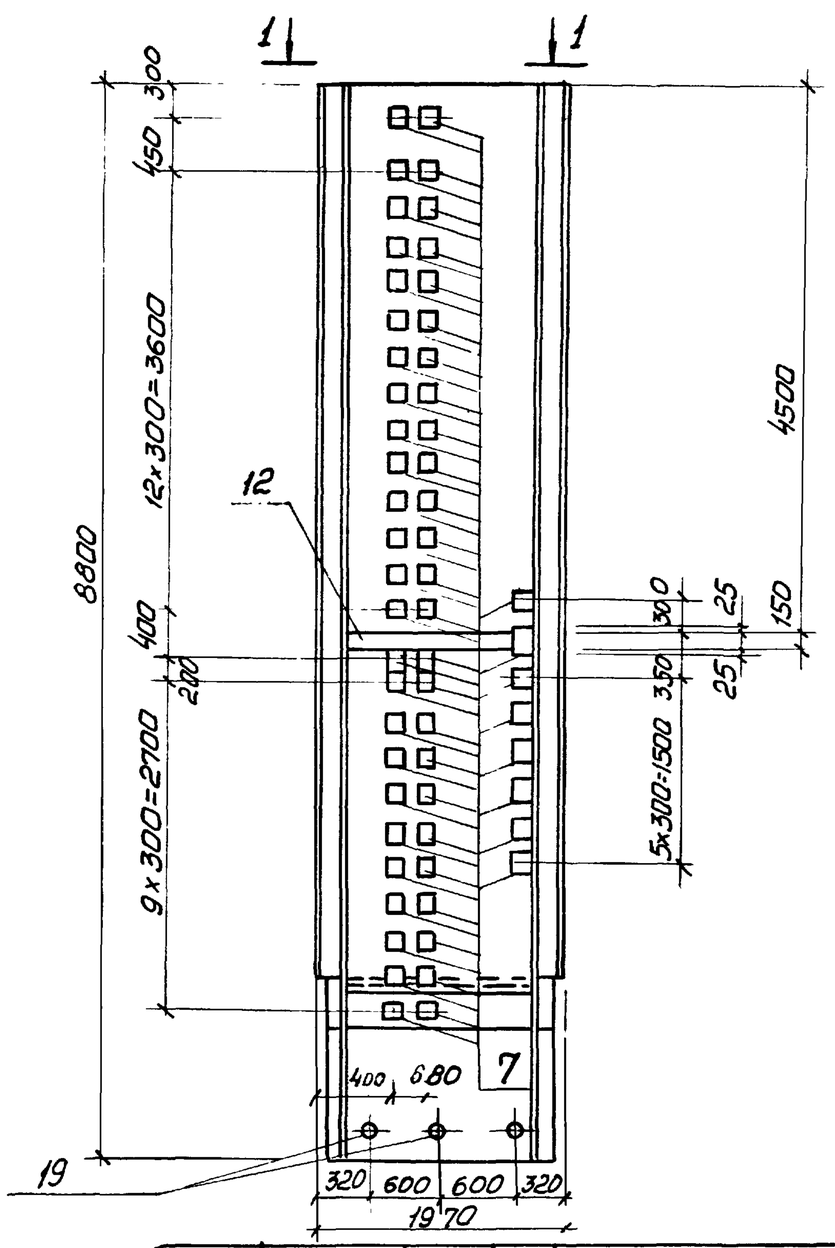

Остальное см. серию 3.902.1-10 вып. 1.

Привязан:			
Инв.№			
Нач.отд.	Шейко		
Н.конт.	Власенко		
Рук.гр.	Кунцевич		
Ст.инж.	Шмандин		
Инж.	Болотинская		

ТП 902-1-76.83-КЖИ- 2ПС78-4Ш-05 2ПС78-4Ш-15 СБ

Панель стеновая
2ПС-78-4Ш-05
2ПС-78-4Ш-15
(Сборочный чертеж)

Стадия	Масса	Масштаб
Р	12,43	
Лист	Листов 1	

Госстрой СССР
Союзводоканалниипроект
Харьковский Водоканалпроект

Инв.№ подл. | Подпись и дата | Взам. инв.№

2ПС78-4ш-06

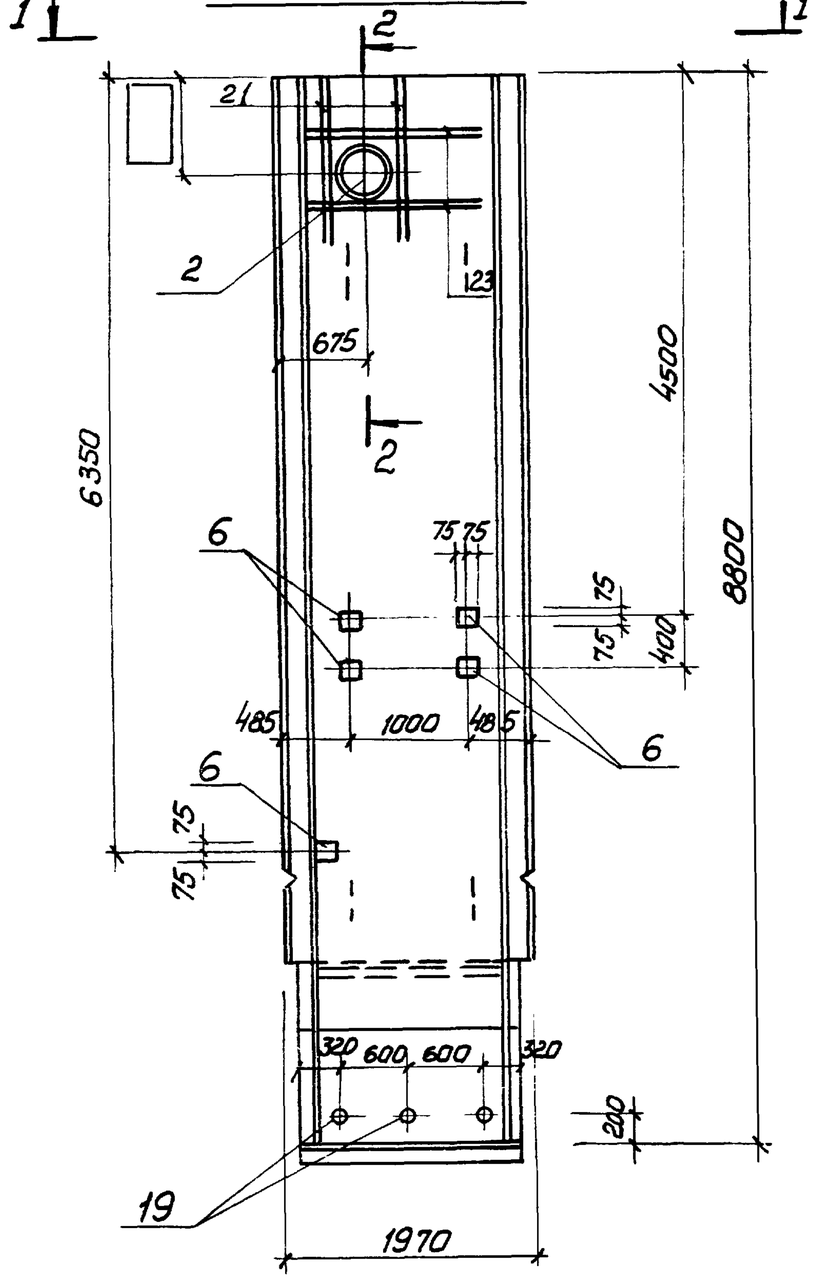

2ПС78-4ш-14

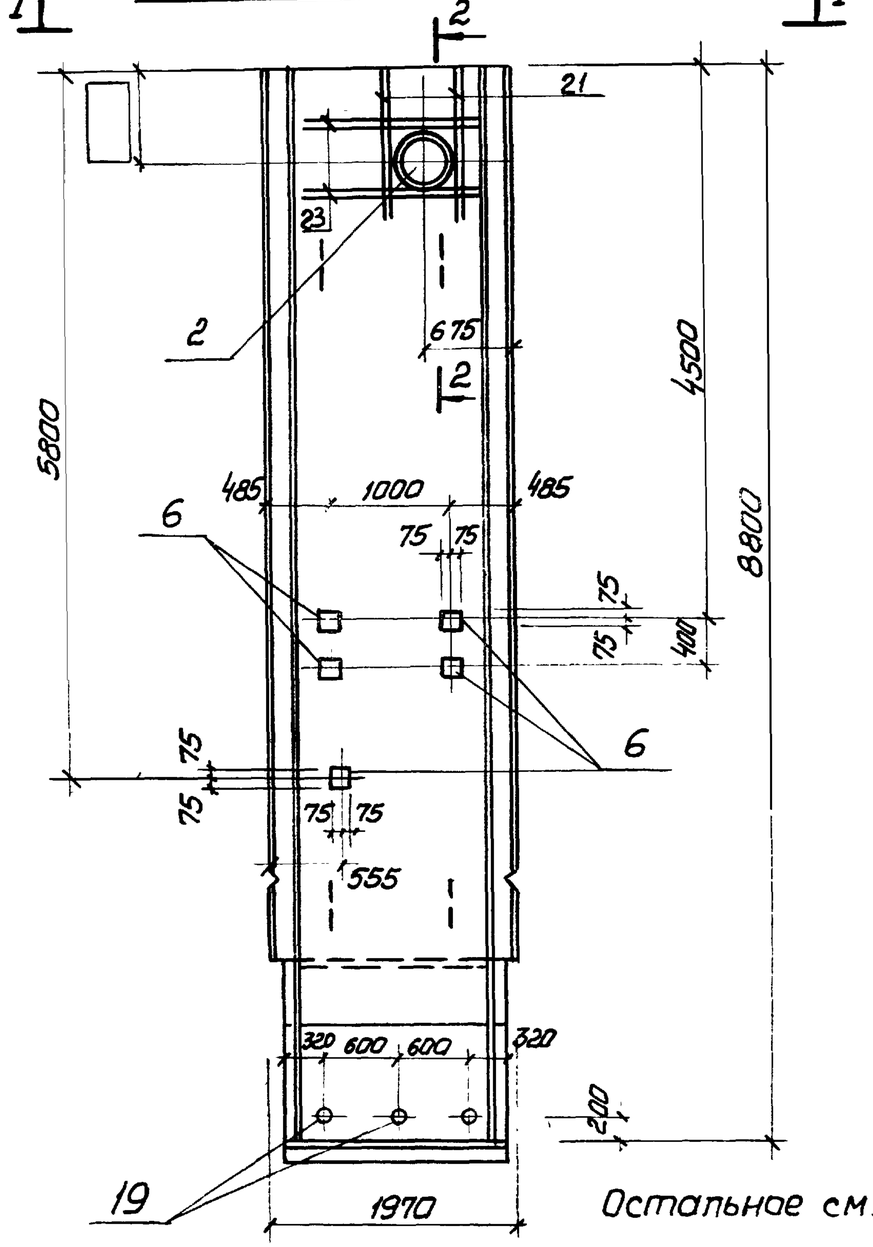

2-2

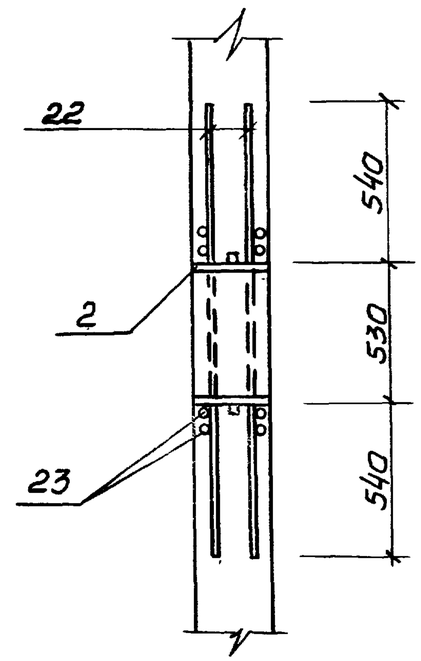

Остальное см. серию 3.902.1-10 вып.1

1-1

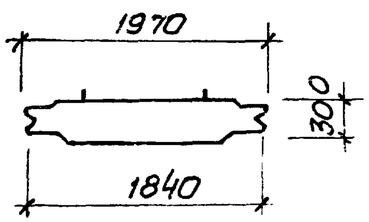

Нач отд.	Шейко		
Н. контр.	Власенко		
Рук. гр.	Кунцевич		
Ст. инж.	Шмандий		
Инжен.	Прядкина		

Привязан:

Инв. №:

ТП 902-1-76.83-КЖИ- 2ПС78-4ш-06, 2ПС78-4ш-14 СБ

Панель стеновая
2ПС78-4ш-06
2ПС78-4ш-14
(сборочный чертеж)

Стадия	Масса	Масштаб
Р	12,43	
Лист	Листов 1	

Госстрой СССР
Союзводоканалниипроект
Харьковский
Водоканалпроект

Альбом VI

Типовой проект 902-1-76.83

2ПС78-4Ш-09

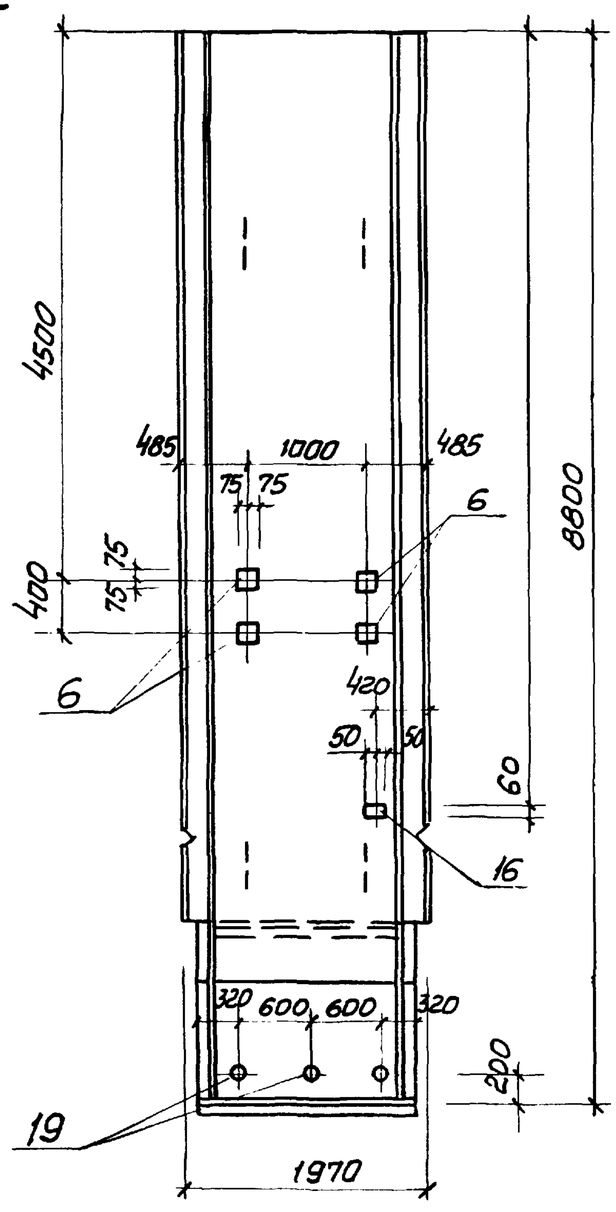

2ПС78-4Ш-10

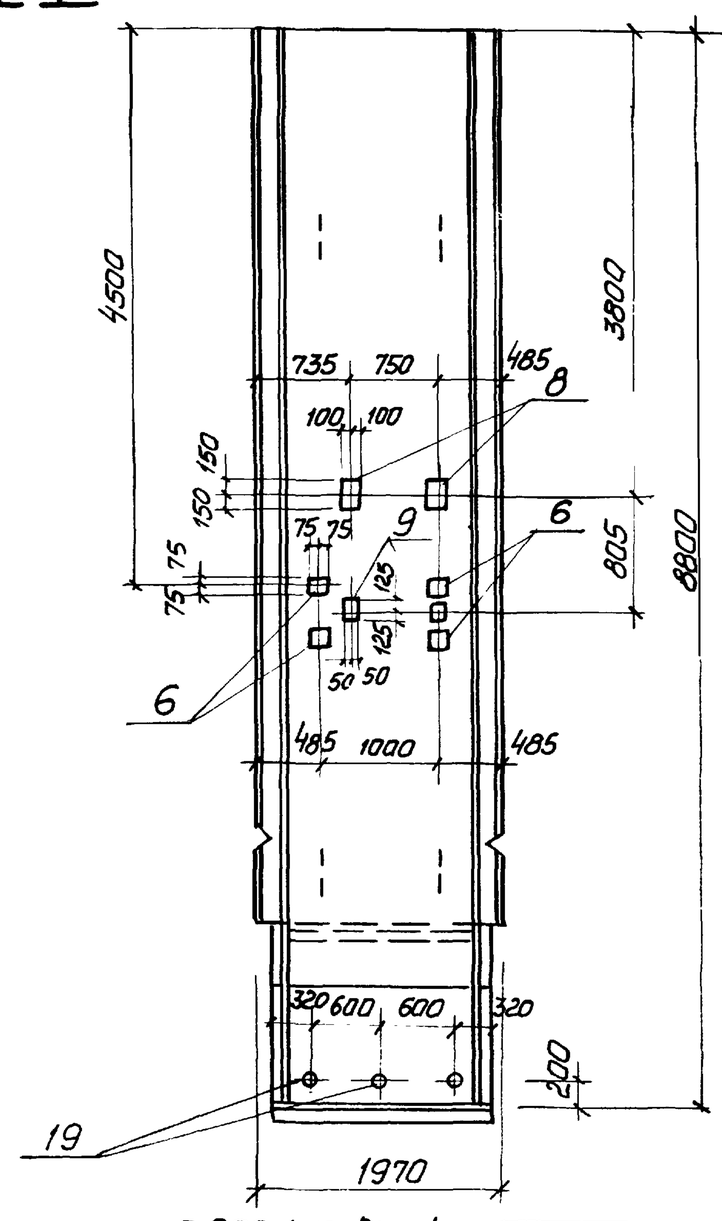

2ПС78-4Ш-11

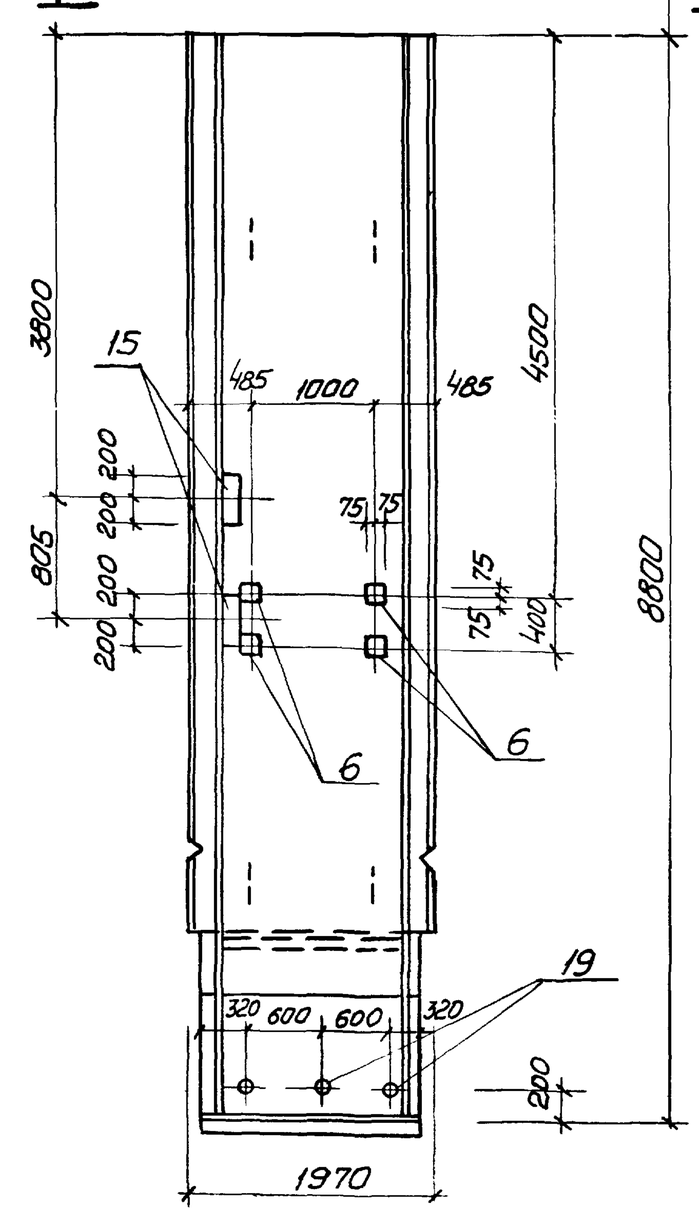

1-1

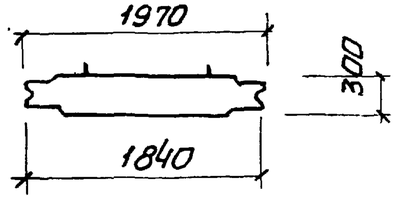

1. Остальное см. серию 3.902.1-10 вып. 1.
2. Закладное изделие поз. 16 приварить к арматурной сетке панели.

Привязан:

Инв. №

Нач. отд.	Шейко	
Н. контр.	Власенко	
Рук. гр.	Кунцевич	
Ст. инж.	Шмандий	
Инжен.	Прядкина	

ТП 902-1-76.83-КЖИ-2ПС78-4Ш-09, 2ПС78-4Ш-10, 2ПС78-4Ш-11 СБ

Панель стеновая
2ПС78-4Ш-09
2ПС78-4Ш-10
2ПС78-4Ш-11
(Сборочный чертеж)

Стадия	Масса	Масштаб
Р	12,43	
Лист	Листов 1	

Госстрой СССР
Союзводоканалниипроект
Харьковский
Водоканалпроект

Инв. № подл. | Подпись и дата | Взам. инв. №

2ПС78-4Ш-12

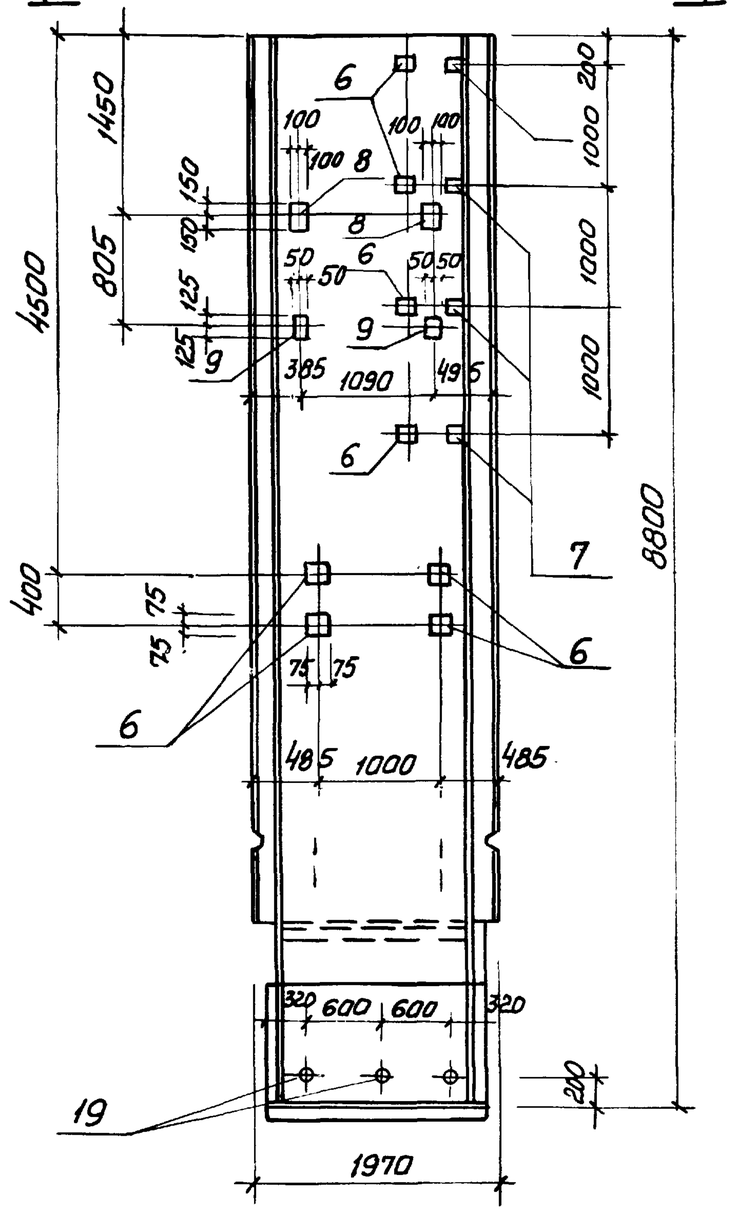

2ПС78-4Ш-13

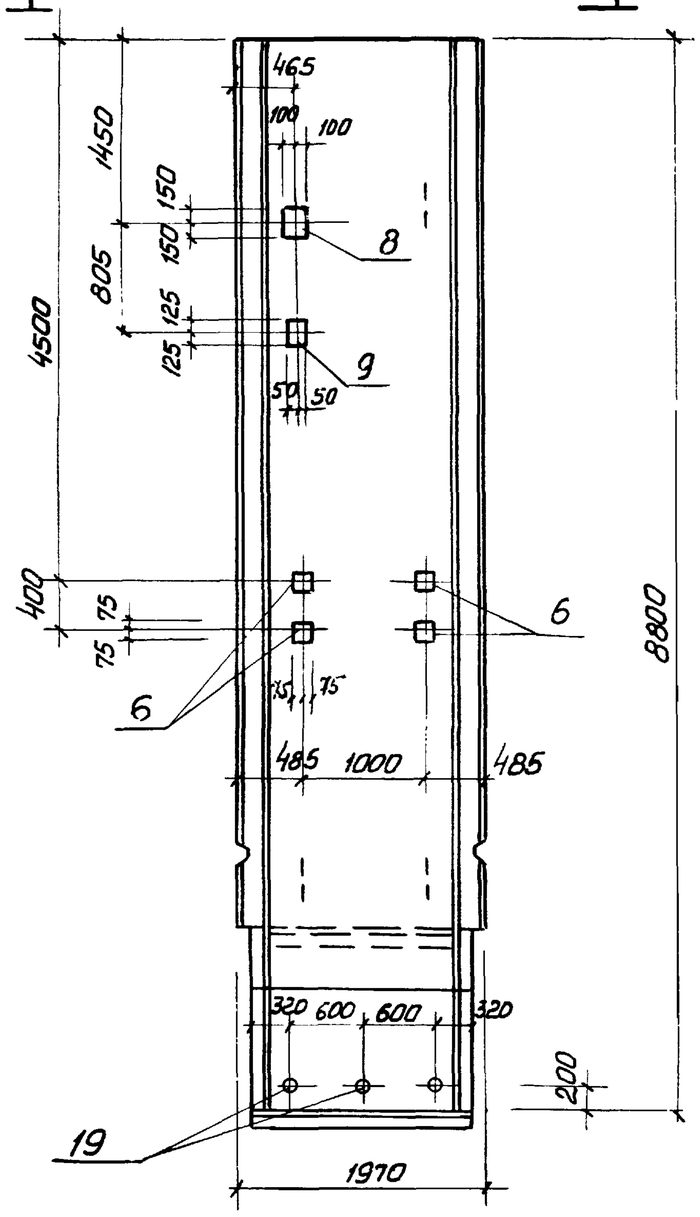

2ПС78-4Ш-16

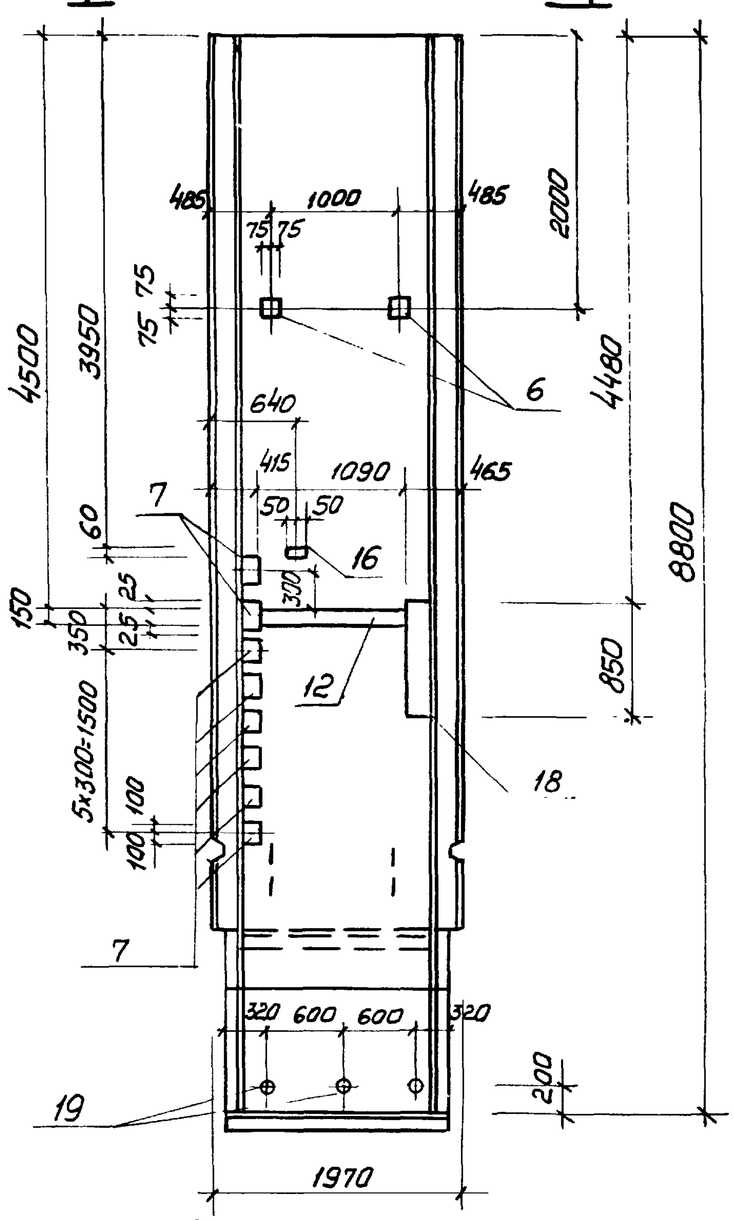

1. Остальное — см. серию 3.902.1-10, вып. 1

1-1

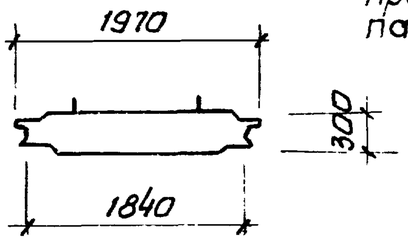

2. Закладное изделие поз. 16 приварить к арматурной сетке панели

Привязан:

Инв.№

Нач.отд.	Шейко	
Гл. спец.	Власенко	
Рук. гр.	Кунцевич	
Ст.инж	Шмандий	
Инж.	Прядкина	

ТП 902-1-76.83-КЖИ-2ПС78-4Ш-12, 2ПС78-4Ш-13, 2ПС78-4Ш-16 СБ

Панель стеновая
2ПС78-4Ш-12
2ПС78-4Ш-13
2ПС78-4Ш-16
(сборочный чертеж)

Стадия	Масса	Масштаб
Р	12,43 т	1:50
Лист	Листов 1	

Госстрой СССР
Союзводоканалниипроект
Харьковский
Водоканалпроект

Альбом VI

Типовой проект 902-1-76.83

2ПС78-4Ш-17

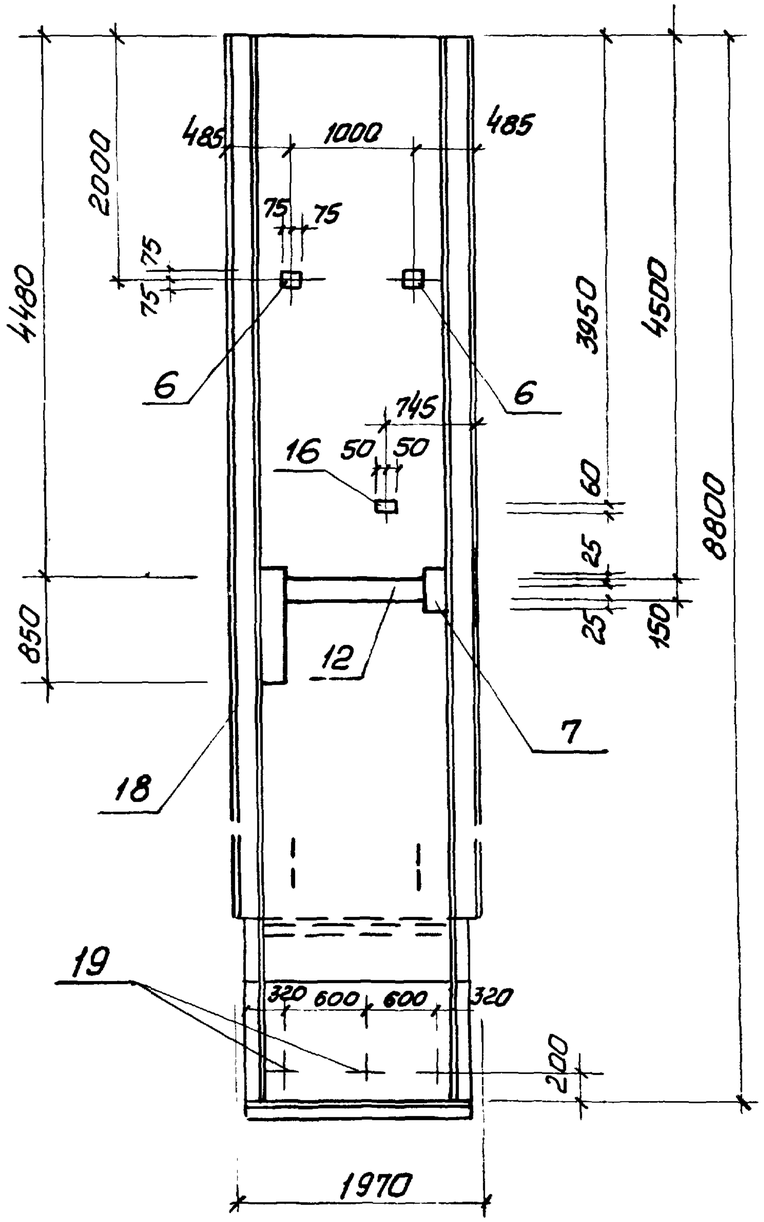

2ПС78-4Ш-18

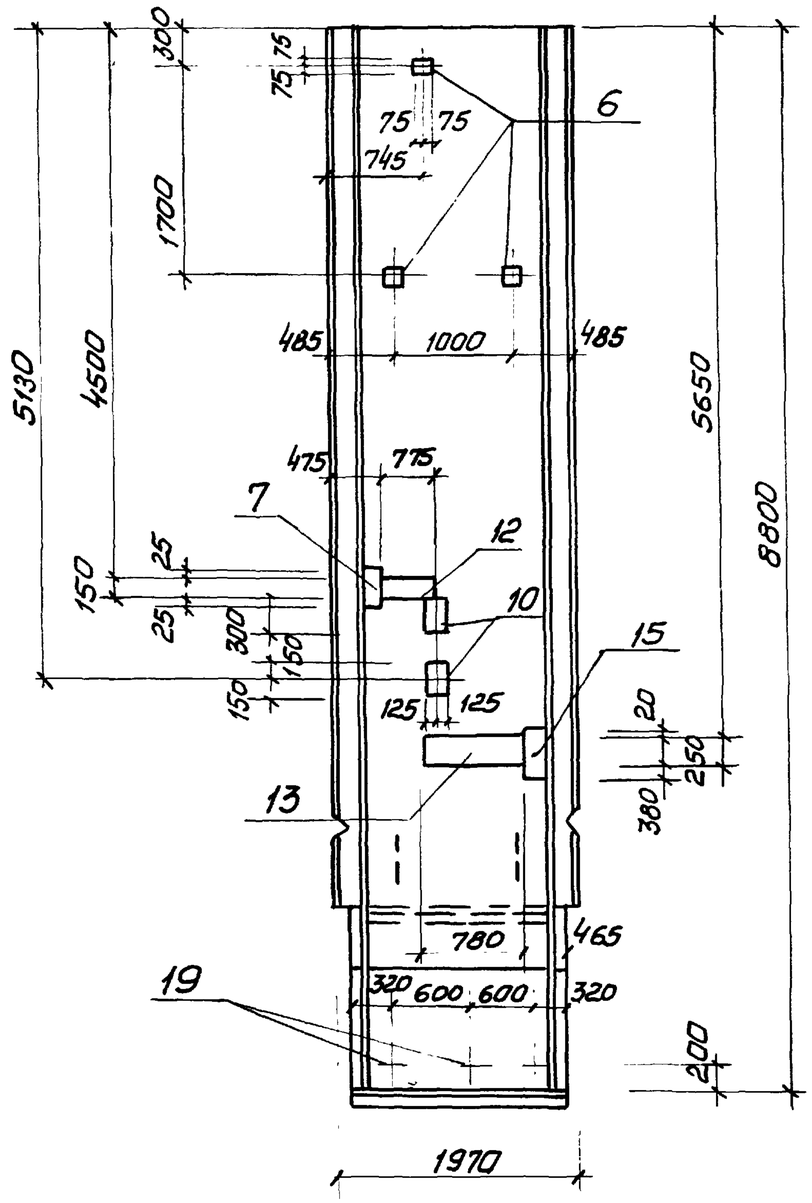

Остальное см. серию 3.902.1-10 вып. 1.

1-1

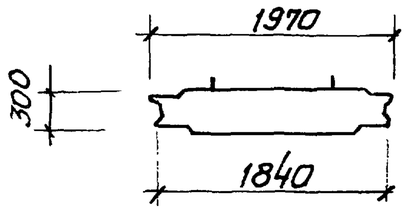

Привязан

Инв. №

Нач. отд.	Шейко	
Н. контр.	Власенко	
Рук. гр.	Кунцевич	
Ст. инж.	Шмандий	
Инжен.	Прядкина	

ТП 902-1-76.83-КЖИ-2ПС78-4Ш-17 / -2ПС78-4Ш-18 СБ

Панель стеновая
2ПС78-4Ш-17
2ПС78-4Ш-18
(Сборочный чертеж)

Стадия	Масса	Масштаб
Р	12,43	
Лист	Листов 1	

Госстрой СССР
Союзводоканалниипроект
Харьковский
Водоканалпроект

Инв. № подл. | Подпись и дата | Взам. инв. №

Формат	Зона	Поз	Обозначение	Наименование	Кол.	Примеч.
				Документация		
А4			902-1-76.83 -КЖИ-ТТ1	Технические требования ТТ1		
А4			-ТТ2	Технические требования ТТ2		
А3			-2ПС78-4шсб	Сборочный чертеж		
			3.902.1-10.1.02.00	панель стеновая 2ПС78-4ш1		
А4		1	902-1- -КЖИ-КР19	Каркас плоский КР19	4	
А4		2	-С4,С5	Сетка арматурная С4	1	
А4		3	-С4,С5	то же С5	1	
А4		4	3.902.1-10.1 00.22.00	Изделие закладное МН3	4	
				Материалы		
				Бетон марки М300	4,02	$м^3$

Остальное см. спецификацию исполнения.

Привязан:

Инв.№

Нач.отд	Шейко		ТП 902-1-76.83-КЖИ-2ПС78-4ш-1
Н.контр.	Власенко		Панель стеновая 2ПС78-4ш-1
Рук.гр.	Кунцевич		Стадия: Р; Лист: ; Листов: 1
Ст.инж.	Шмандий		Госстрой СССР Союзводоканалниипроект Киевский Водоканалпроект
Техн.	Слатенко		

Инв.№ подл. | Подпись и дата | Взам.инв.№

Альбом VI

Типовой проект 902-1-76.83

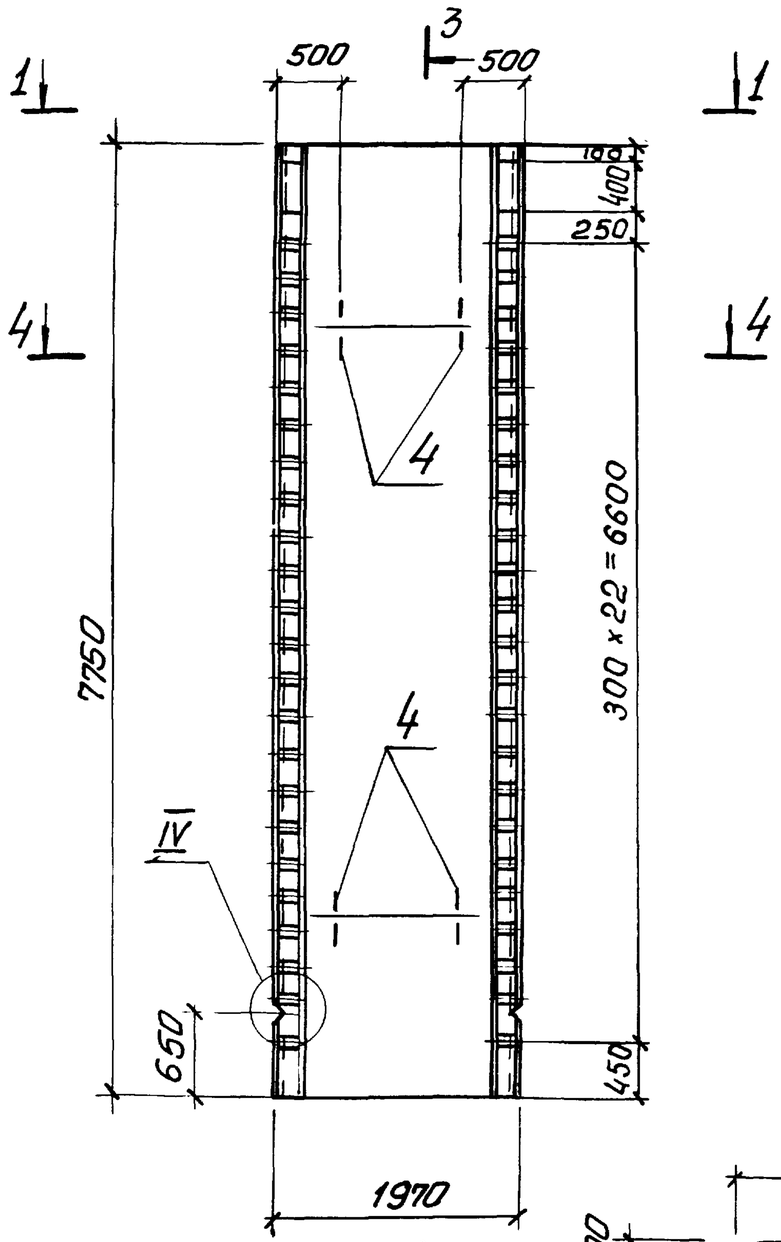

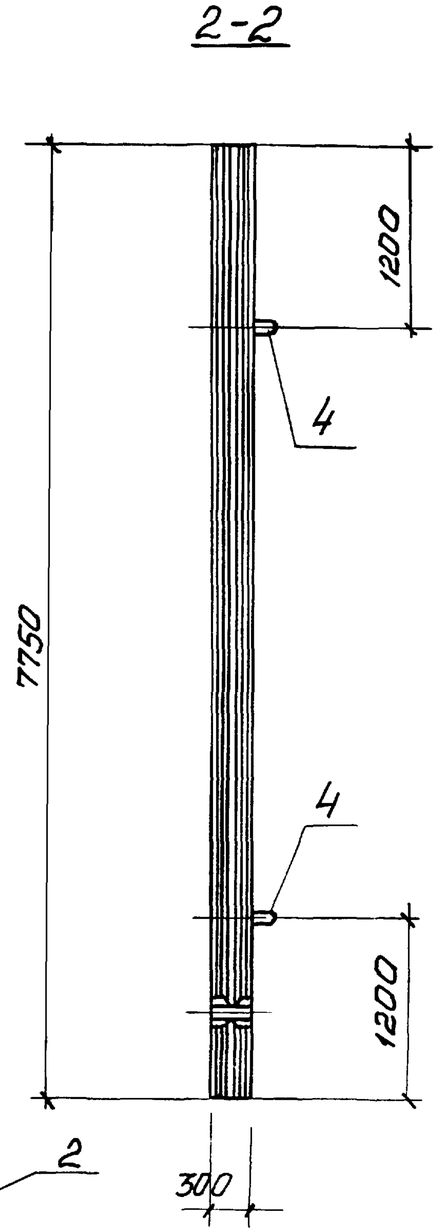

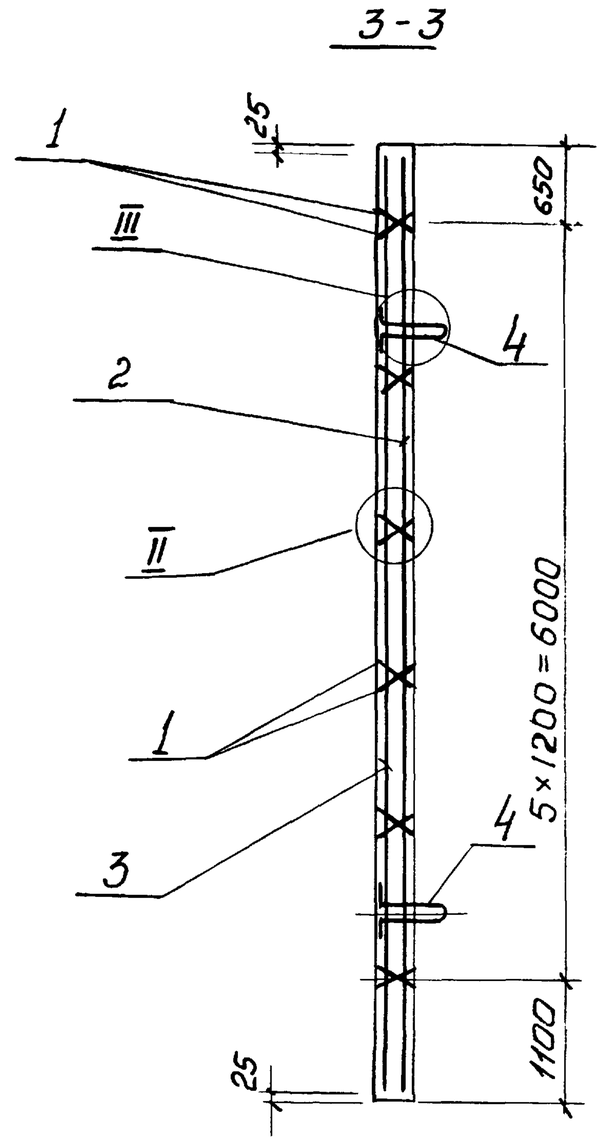

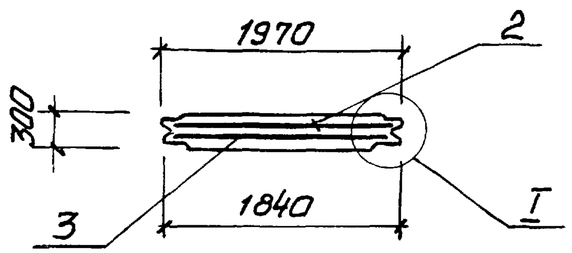

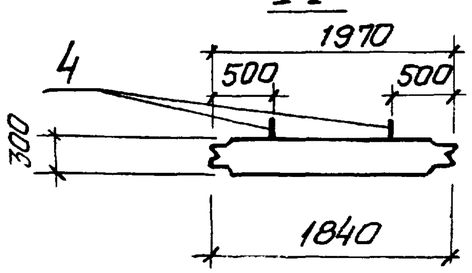

Привязан:

Инв.№

Нач.отд.	Шейко	
Н.контр.	Власенко	
Рук.гр.	Кунцевич	
Ст.инж.	Шмандий	
Инжен.	Прядкина	

ТП 902-1-76.83-КЖИ-2ПС78-4Ш-1 СБ

Панель стеновая 2ПС 78-4Ш-1 (Сборочный чертеж)

Стадия	Масса	Масштаб
Р	11,05 т	1:50
Лист 1	Листов 3	

Госстрой СССР Союзводоканалниипроект Харьковский Водоканалпроект

Инв.№ подл. | Подпись и дата | Взам. инв.№

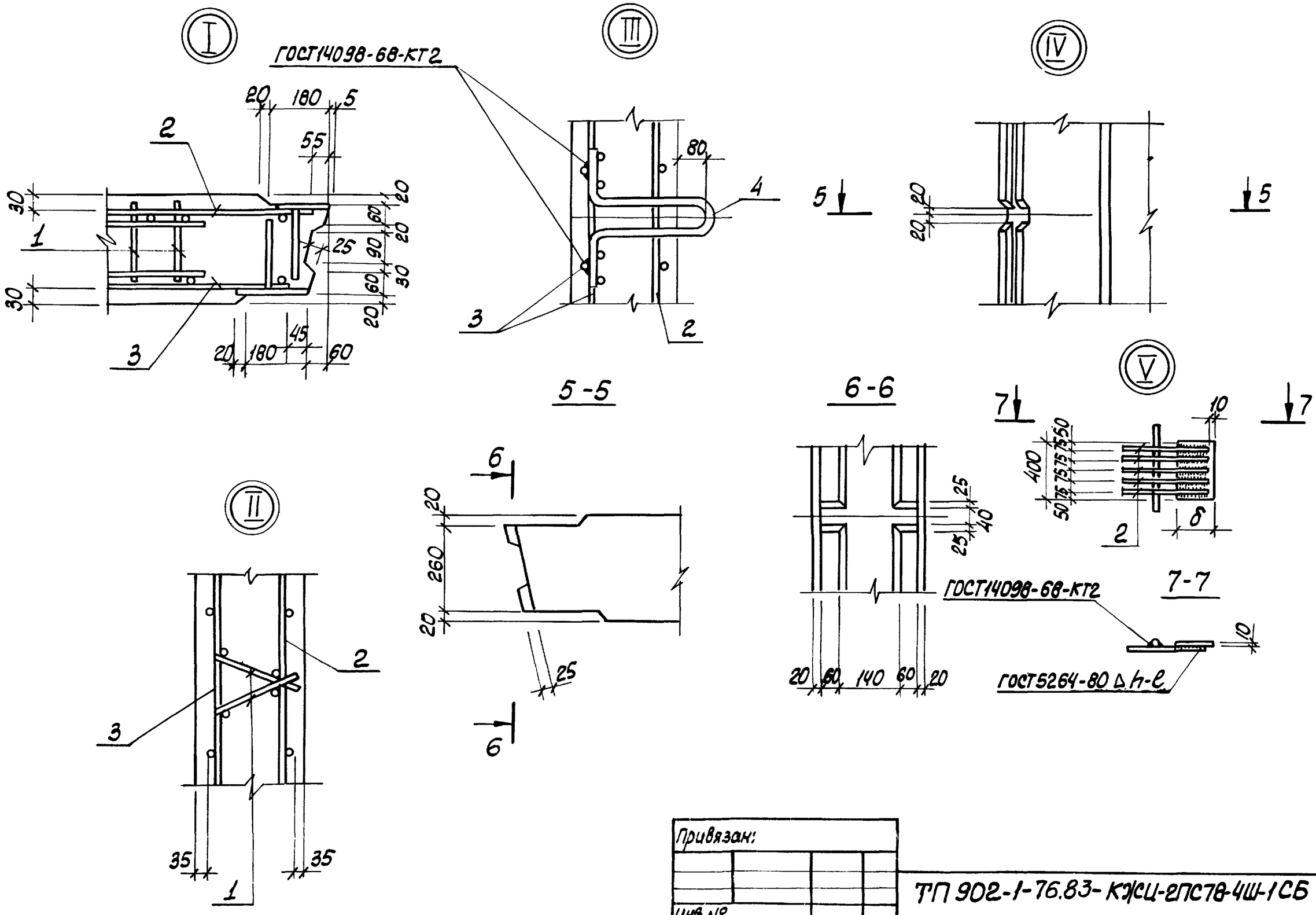
I
ГОСТ14098-68-КТ2
20
180
5
55
2
30
1
30
25
90
60
20
30
20
3
20
180
45
60
III
80
4
5
3
2
5-5
IV
20
20
5
6-6
V
7
10
7
400
50
75
75
75
50
2
δ
7-7
6
20
260
20
25
6
25
40
25
ГОСТ14098-68-КТ2
10
20
60
140
60
20
ГОСТ5264-80 Δ h-e
II
2
3
35
35
1
Привязан:
Инв.№
ТП 902-1-76.83-КЖСЦ-2ПС78-4Ш-1СБ
Лист
2

Альбом V.1

Типовой проект 902-1-76.83

Инв. № подл. | Подпись и дата | Взам. инв. №

Ведомость расхода стали на элемент, кг.

Марка элемента	Изделия арматурные															Изделия закладные								Общий расход
	арматура класса									Прокат марки					Всего	арматура класса							Всего	
	A III						A I			Вст3 кп2						A III				A I				
	ГОСТ 5781-82						ГОСТ 5781-82			ГОСТ 103-76						ГОСТ 5781-82				ГОСТ 5781-82				
	18	25				Итого		ф8	Итого	-10×80	-10×120			Итого		ф25			Итого	ф8		Итого		
2ПС78-4 Ш-1	615,6	355,0				970,6		7,2	7,2	69,0	15,1			84,1	1061,9	31,0			31,0	5,8		5,8	36,8	1098,7

Привязан:

Инв. №

ТП 902-1-76.83-КЖН-2ПС78-4Ш-1СБ

Лист 3

Формат	Зона	Поз.	Обозначение	Наименование	Кол. на исполнение 2ПС78-4Ш-1								Примечание
					01	02	03	04	05				
				Документация									
А4			902-1-76.83-КЖН- ТТ1	Технические требования к изготовлению сборных железобетонных изделий									
А4			-2ПС78-4Ш-1-01СБ	Сборочный чертеж									
А4			-2ПС78-4Ш-1-02СБ	Сборочный чертеж									
А4			-2ПС78-4Ш-1-03 СБ	Сборочный чертеж									
А4			-2ПС78-4Ш-1-04, 2ПС78-4Ш-1-05СБ	Сборочный чертеж									
А3			-2ПС78-4Ш-1-01÷2ПС78-4Ш1-ВМС	Ведомость расхода стали									
				Сборочные единицы									
А3			902-1-76.83-КЖИ-2ПС78-4Ш-1	Панель стеновая 2ПС78-4Ш-1	1	1	1	1	1				
		7	3.901-5	Сальник Ду100 ℓ=300				1					
		8	3.901-5	Сальник Ду50 ℓ=300		1	1						

Формат А4

Нач. отд	Шейко		
Н. контр.	Власенко		
Рук. гр.	Кунцевич		
Ст. инж	Шмандий		
Техник	Слатенко		

Привязан:

Инв. №

ТП 902-1-76.83-КЖИ-2ПС78-4Ш-1-01÷2ПС78-4Ш-1-05

Панель стеновая 2ПС78-4Ш-1-01÷÷2ПС78-4Ш-1-05

Стадия	Лист	Листов
Р	1	2

Госстрой СССР Союзводоканалниипроект Харьковский Водоканалпроект

Формат А4

Инв. № подл.	Подпись и дата	Взам. инв. №

Формат	Зона	Поз.	Обозначение	Наименование	Кол. на исполнение 2ПС78-4Ш-1								Примечание
					01	02	03	04	05				
		9	1.400-15.В1.110-01	Изделие закладное МН 101-3	1								
		10	1.400-15.В1.150-44	МН 140-3		2	4						
		11	1.400-15.В1.140-20	МН 130-3			0,85	0,85					пог. м.
		12	1.400-15.В1.120-44	МН 112-3	2								
		13	1.400-15.В1.120-50	МН 113-3	5	2	1	1	1				
		14	1.400-15.В1.130-25	МН 121-2		3	3	1	1				
		15	1.400-15.В1.120-32	МН 110-3		3	3	1	1				
		16	1.400-15.В1.130-46	МН 124-5	2	2	2		2				
		17	1.400-15.В1.520	МН 517		2,66	6,12	4,92	5,04				пог. м.
		18	1.400-15.В1.140-08	МН 128-3	1,39	1,15	1,1	1,1	1,39				пог. м.
		19	1.400-15.В1.150-47	МН 140-6			2	4	1				

Формат А4

Привязан:

Инв. №

ТП 902-1-76.83-КЖИ-2ПС78-4Ш-1-01÷2ПС78-4Ш-1-05

Лист 2

19188-02 40

Зам 1

Альбом VI

Типовой проект 902-1-76.83

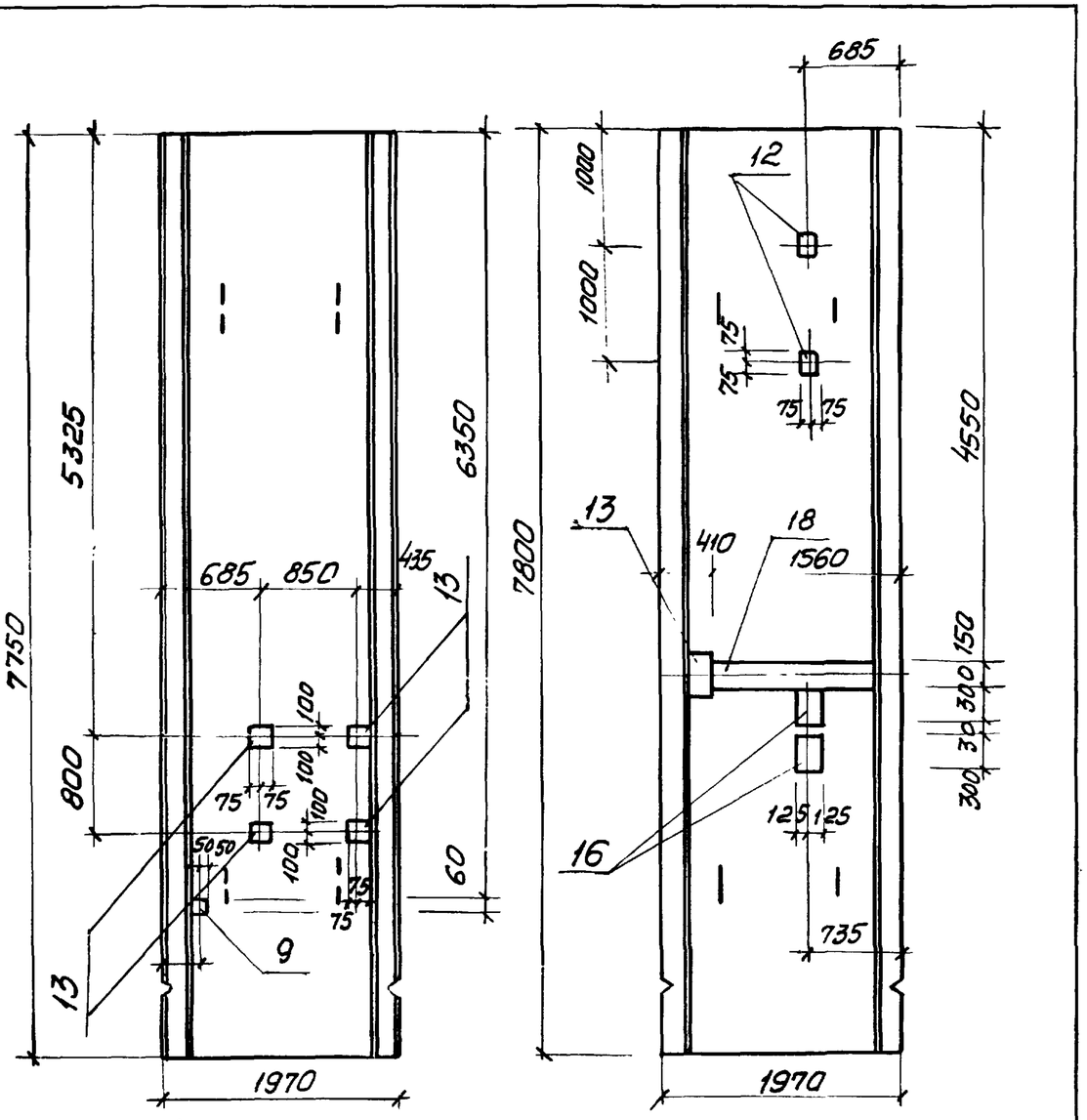

Привязан

Инв. №

Остальное см. серию 3.902.1-10 вып. 1.

ТП 902-1-76.83-КЖИ-2ПС78-4Ш-1-01СБ

Нач. отд.	Шейко		
Н. контр.	Власенко		
Рук. гр.	Кунцевич		
Ст. инж.	Шмандий		
Инжен.	Прядкина		

Панель стеновая 2ПС-78-4Ш-1-01 (сборочный чертеж)

Стадия	Масса	Масштаб
Р		
Лист	Листов 1	

Госстрой СССР Союзводоканалниипроект Харьковский Водоканалпроект

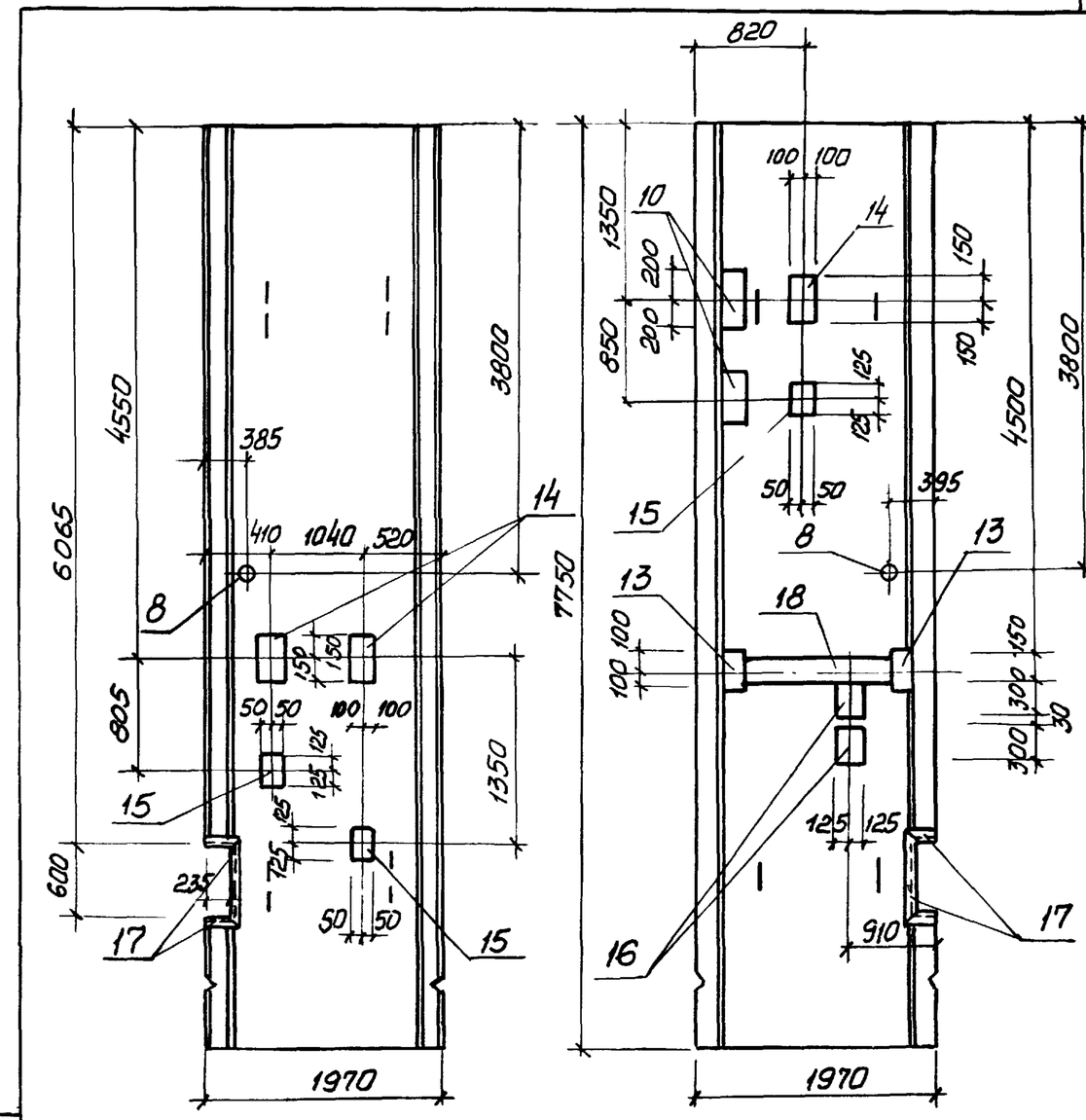

Привязан.

Инв. №

Остальное см. серию 3.902.1-10 вып. 1.

ТП 902-1-76.83-КЖИ-2ПС78-4Ш-1-02СБ

Нач. отд.	Шейко		
Н. контр.	Власенко		
Рук. гр	Кунцевич		
Ст. инж	Шмандий		
Инжен.	Прядкина		

Панель стеновая 2ПС78-4Ш-1-02 (сборочный чертеж)

Стадия	Масса	Масштаб
Р		
Лист	Листов 1	

Госстрой СССР Союзводоканалниипроект Харьковский Водоканалпроект

Взам. инв. № | Подпись и дата | Инв. № подл.

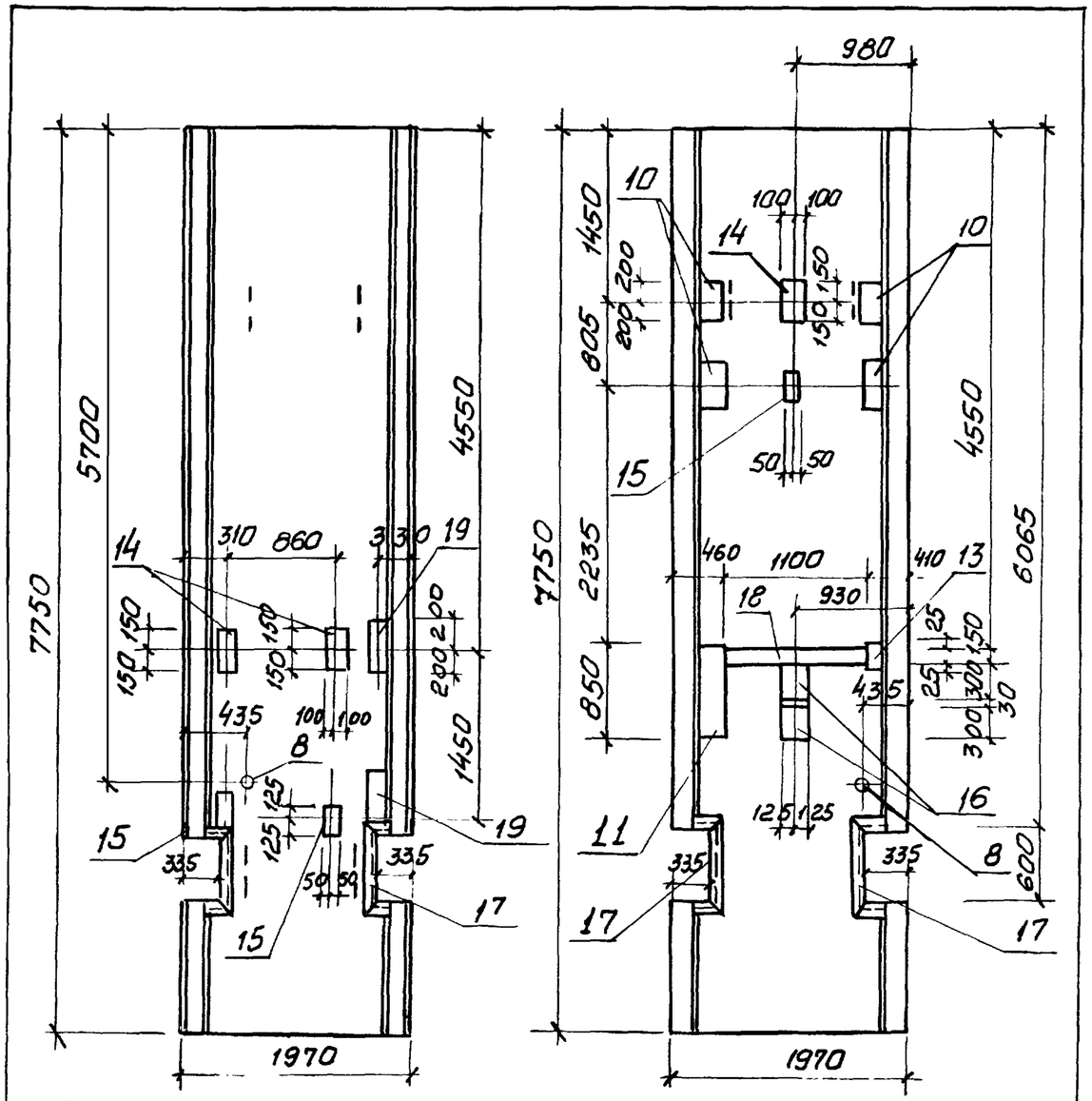

Привязан:			
Инв.№			
Нач.отд.	Шейко		
Гл.спец.	Власенко		
Рук. гр.	Кунцевич		
Ст.инж	Шмандий		
Инж.	Прядкина		

Остальное - см. лист 2ПС78-4ш-1

Т.П.902-1-76.83 - КЖН - 2ПС78-4Ш-1-03СБ

Панель стеновая
2ПС78-4Ш-1-03
(Сборочный чертеж)

Стадия	Масса	Масштаб
Р	10,80 т.	1:50
Лист	Листов 1	

Госстрой СССР
Союзводоканалниипроект
Харьковский
Водоканалпроект

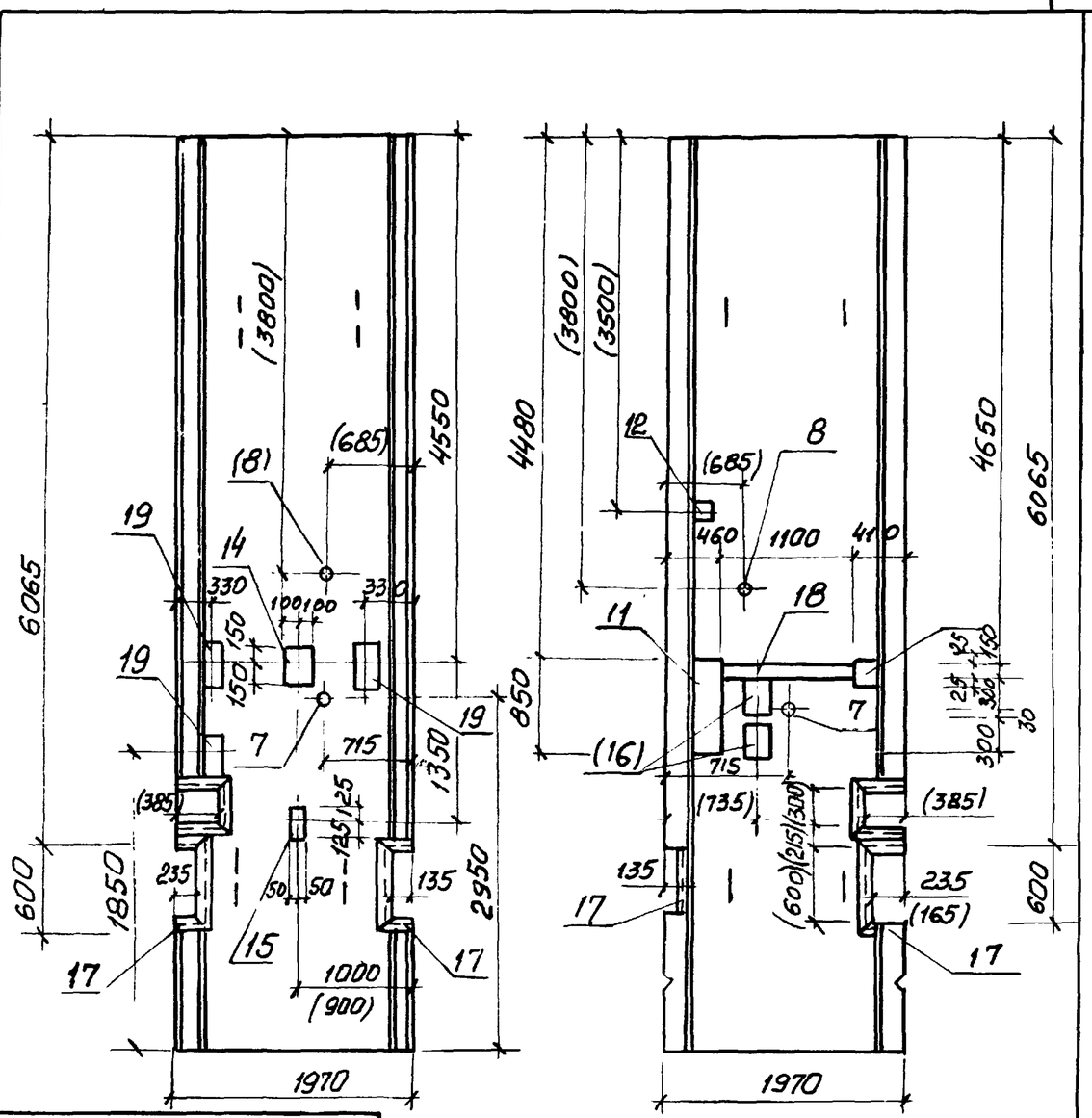

Привязан:			
Инв.№			
Нач.отд.	Шейко		
Гл.спец.	Власенко		
Рук. гр.	Кунцевич		
Ст. инж.	Шмандий		
Инж.	Прядкина		

Размеры в скобках для 2ПС78-4Ш-1-05

остальное - см. лист 2ПС78-4Ш-1

ТП902-1-76.83-КЖН - 2ПС78-4Ш-1-04 2ПС78-4Ш-1-05 СБ

Панель стеновая
2ПС78-4Ш-1-04
2ПС78-4Ш-1-05
(Сборочный чертеж)

Стадия	Масса	Масштаб
Р	10,75 т.	1:50
Лист	Листов 1	

Госстрой СССР
Союзводоканалниипроект
Харьковский
Водоканалпроект

Инв.№ подл. | Подпись и дата | Взам. инв.№

Альбом VI

Типовой проект 902-1-76.83

Ведомость расхода стали на дополнительные арматурные и закладные изделия, кг

Марка элемента	Изделия арматурные. Арматура класса AIII ГОСТ 5781-82						Всего	Изделия закладные. Арматура класса AIII ГОСТ 5781-82				
	ф12	ф14	ф18	ф25		Итого		ф8	ф10	ф12		Итого
2ПС78-4К-01		14,48		72,4		86,88	86,88	1,14		5,8		6,94
2ПС78-4К-02								1,29	0,7	4,4		6,39
2ПС78-4К-03								1,37		5,8		7,17
2ПС78-4К-04								3,27		3,4		6,67
2ПС78-4К-05								18,77				18,77
2ПС78-4К-06	10,64		26,4			37,04	37,04			5,0		5,0
2ПС78-4К-07										4,0		4,0

Марка элемента	Изделия закладные. Прокат марки ВСт3кп2 ГОСТ 103-76						Итого	ВСт3кп2-1 ГОСТ 82-70			Итого
	-6х60	-6х100	-6х150	-8х150	-8х200			-6х250	-8х250		
2ПС78-4К-01		3,34		4,2	10,0		17,54	8,38			8,38
2ПС78-4К-02			4,61	4,2	5,0		13,81	7,26	5,1		12,36
2ПС78-4К-03	0,3		7,84	4,2	10,0		22,34				
2ПС78-4К-04			17,64	2,8	5,0		25,44				
2ПС78-4К-05			90,82				90,82				
2ПС78-4К-06				7,0			7,0				
2ПС78-4К-07				5,6			5,6				

Марка элемента	Изделия закладные. Прокат марки ГОСТ 2590-71*			ГОСТ 19903-74			ГОСТ 10704-76					Всего	Общий расход
	ф15		Итого	-Б=10		Итого	тр. 530х7	тр. 620х8	тр 40х1,6		Итого		
2ПС78-4К-01	10,2		10,2	10,4		10,4		54	0,87		54,87	108,33	195,21
2ПС78-4К-02									0,87		0,87	33,43	33,43
2ПС78-4К-03									0,87		0,87	30,38	30,38
2ПС78-4К-04									0,87		0,87	32,98	32,98
2ПС78-4К-05									0,87		0,87	110,46	110,46
2ПС78-4К-06	6,5		6,5	4,74		4,74	27,1		0,87		27,97	52,08	89,12
2ПС78-4К-07									0,87		0,87	10,47	10,47

Привязан:

Инв. №

Нач.отд.	Шейко	
Н.контр.	Власенко	
Рук.гр.	Кунцевич	
Ст.инж.	Шмандий	
Техник	Статенко	

ТП902-1-76.83-КЖН-ВМС

Ведомость расхода стали на дополнительные арматурные и закладные изделия.

Стадия	Лист	Листов
Р	1	6

Госстрой СССР Союзводоканалниипроект Харьковский Водоканалпроект

Инв. № подл. | Подпись и дата | Взам. инв. №

Ведомость расхода стали на дополнительные арматурные и закладные изделия, кг

Марка элемента	Изделия арматурные					Изделия закладные															
	Арматура класса				Всего	Арматура класса					Прокат марки										
	A III					A III					ВСТ.3 кп2							ВСт3 кп2-1			
	ГОСТ 5781-82					ГОСТ 5781-82					ГОСТ 103-76							ГОСТ 2590-71			
	ф12	ф18		Итого		ф8	ф10	ф12		Итого	-6×60	-6×150	-8×100	-8×150	-8×200		Итого	⌀15		Итого	
2ПС78-4К-08						0,2		4,0		4,2	0,3			5,6			5,9				
2ПС78-4К-09						0,2		4,0		4,2	0,3			5,6			5,9				
2ПС78-4К-10							1,4	6,0		7,4			3,2	5,6	7,2		16,0				
2ПС78-4К-11								6,8		6,8				5,6	10,0		15,6				
2ПС78-4К-12						1,2	1,4	10,0		12,6		5,6	3,2	11,2	7,2		27,2				
2ПС78-4К-13							0,7	5,0		5,7			1,6	5,6	3,8		11,0				
2ПС78-4К-14	10,64	26,4		37,04	37,04			5,0		5,0				7,0			7,0	6,5		6,5	
2ПС78-4К-15						18,77				18,77		90,82					90,82				

Изделия закладные							Всего	Общий расход
Прокат марки								
ВСТ3 кп2-1								
ГОСТ 19903-74			ГОСТ 10704-76					
-δ=10		Итого	Тр. 530×7	Тр. 40×1,6		Итого		
				0,87		0,87	10,97	10,97
				0,87		0,87	10,97	10,97
				0,87		0,87	24,27	24,27
				0,87		0,87	23,27	23,27
				0,87		0,87	40,67	40,67
				0,87		0,87	17,57	17,57
4,74		4,74	27,1	0,87		27,97	51,21	88,25
				0,87		0,87	110,46	110,46

Привязан:

Инв №

ТП902-1-76.83-КЖИ-ВМС

Лист 2

Ведомость расхода стали на дополнительные закладные изделия, кг

Марка элемента	Изделия закладные																			
	Арматура класса					Прокат марки														
	A III					ВСт3кп2								ВСт3кп2-1						
	ГОСТ 5781-82					ГОСТ 103-76								ГОСТ 82-70				ГОСТ 8509-72		
	ф8	ф10	ф12		Итого	-6x60	-6x150	-8x100	-8x150	-8x200	-10x200		Итого	-6x250	-8x250		Итого	∠63x5		Итого
2ПС78-4К-16	3,2		4,4		7,6	0,3	16,54		2,8	12,6			32,24							
2ПС78-4К-17	0,5		4,4		4,9	0,3	1,4		2,8	12,6			17,1							
2ПС78-4К-18	1,14	1,4	4,4		6,94		4,49		4,2	5,0			13,69	7,26	10,2		17,46			
2ПС78-4К-1-01	2,47	1,4	2,0		5,87	0,3	13,82		2,8				16,9		10,2		10,2			
2ПС78-4К-1-02	4,44	3,5	5,8		13,74		8,55	4,8		21,4			34,75		10,2		10,2	12,77		12,77
2ПС78-4К-1-03	8,25	3,5	12,44		14,19		6,8	4,8		52,11	2,4		66,11		10,2		10,2	29,4		29,4
2ПС78-4К-1-04	6,81	0,7	6,64		14,15		6,8	1,6		34,51	4,8		47,71					23,62		23,62
2ПС78-4К-1-05	7,12	2,1	1,9		11,12		8,22	1,6		8,8	1,2		19,82		10,2		10,2	24,19		24,19

Изделия закладные										Всего	Общий расход
Прокат марки											
ВСт3кп2			ВСт3кп2-1			ВСт3кп2					
ГОСТ 2590-71			ГОСТ 19903-74			ГОСТ 10704-76					
∅7		Итого	-δ=10		Итого	Тр 121x4	Тр. 468x5	Тр. 40x1,6	Итого		
								0,87	0,87	40,71	40,71
								0,87	0,87	22,87	22,87
								0,87	0,87	38,96	38,96
										32,99	32,99
0,3		0,3	1,2		1,2	3,5			3,5	76,46	76,46
0,3		0,3	1,2		1,2	3,5			3,5	124,9	124,9
0,42		0,42	1,76		1,76		6		6	93,66	93,66
										65,33	65,33

Инв.№ подл. | Подпись и дата | Взам. инв.№

Привязан:

Инв.№

ТП 902-1-76.83-КЖИ-ВМС

Лист 3

Ведомость расхода стали на дополнительные арматурные и закладные детали, кг

Марка элемента	Изделия арматурные							Изделия закладные														
	Арматура класса						Всего	Арматура класса					Прокат марки									
	A III							A III					ВСт.3 кп2							ВСт.3 кп2-1		
	ГОСТ 5781-82							ГОСТ 5781-82					ГОСТ 103-76							ГОСТ 82-70		
	ф12	ф14	ф18	ф25		Итого		ф8	ф10	ф12		Итого	-6×60	-6×100	-6×150	-8×150	-8×200		Итого	-6×250	-8×250		Итого
2ПС78-4Ш-01		14,48		72,4		86,88	86,88	1,75		5,8		7,55		4,94		4,2	10,0		19,14	12,29			12,39
2ПС78-4Ш-02								1,56	0,7	4,4		6,66			5,78	4,2	5,0		14,98	9,27	5,1		14,37
2ПС78-4Ш-03								1,71		5,8		7,51	0,3		10,89	4,2	10,0		25,39				
2ПС78-4Ш-04								3,61		3,4		7,01			20,69	2,8	5,0		28,49				
2ПС78-4Ш-05								19,04				19,04			93,23				93,23				
2ПС78-4Ш-06	10,64		26,4			37,04	37,04			5,0		5,0				7,0			7,0				
2ПС78-4Ш-07										4,0		4,0				5,6			5,6				

Изделия закладные											Общий расход
Прокат марки										Всего	
ВСт.3кп2			ВСт3 КП2-1		ВСт.3 кп2						
ГОСТ 2590-71			ГОСТ 19903-74		ГОСТ 10704-76						
Ø15		Итого	-δ=10		Итого	Тр 530×7	Тр 820×8	Тр 40×1,6		Итого	
10,2		10,2	10,4		10,4		54	0,87		54,87	114,55	201,43
								0,87		0,87	36,88	
								0,87		0,87	33,77	
								0,87		0,87	36,37	
								0,87		0,87	113,14	
6,5		6,5	4,74		4,74	27,1		0,87		27,97	51,21	88,25
								0,87		0,87	10,47	

Привязан:

Инв. №

Типовой проект 902-1-76.83 Альбом VI

Ведомость расхода стали на дополнительные арматурные и закладные изделия, кг.

Марка элемента	Изделия арматурные: Арматура класса A III ГОСТ 5781-82 ф12	ф18		Итого	Всего	Изделия закладные: Арматура класса A III ГОСТ 5781-82 ф8	ф10	ф12		Итого
2ПС78-4Ш-08						0,2		4,0		4,2
2ПС78-4Ш-09						0,2		4,0		4,2
2ПС78-4Ш-10							1,4	6,0		7,4
2ПС78-4Ш-11								6,8		6,8
2ПС78-4Ш-12						1,2	1,4	10,0		12,6
2ПС78-4Ш-13							0,7	6,0		5,7
2ПС78-4Ш-14	10,64	26,4		37,04	37,04			5,0		5,0
2ПС78-4Ш-15						19,04				19,04

Марка элемента	Закладные: Прокат марки ВСт3кп2 ГОСТ 103-76 -6х60	-6х150	-8х100	-8х150	-8х200		Итого	ВСт3кп2 ГОСТ 2590-71 ф15		Итого	
2ПС78-4Ш-08	0,3			5,6			5,9				
2ПС78-4Ш-09	0,3			5,6			5,9				
2ПС78-4Ш-10			3,2	5,6	7,2		16,0				
2ПС78-4Ш-11				5,6	10,0		15,6				
2ПС78-4Ш-12		5,6	3,2	11,2	7,2		27,2				
2ПС78-4Ш-13			1,6	5,6	3,8		11,0				
2ПС78-4Ш-14				7,0			7,0	6,5		6,5	
2ПС78-4Ш-15		93,23					93,23				

Марка элемента	Изделия закладные: Прокат марки ВСт3кп2-1 ГОСТ 19903-74 -δ=10		Итого	ВСт3кп2 ГОСТ 10704-76 Тр 530х7	Тр. 10х1,6		Итого	Всего	Общий расход
2ПС78-4Ш-08					0,87		0,87	15,17	15,17
2ПС78-4Ш-09					0,87		0,87	15,17	15,17
2ПС78-4Ш-10					0,87		0,87	24,27	24,27
2ПС78-4Ш-11					0,87		0,87	23,27	23,27
2ПС78-4Ш-12					0,87		0,87	40,67	40,67
2ПС78-4Ш-13					0,87		0,87	17,57	17,57
2ПС78-4Ш-14	4,74		4,74	27,1	0,87		27,97	51,21	88,25
2ПС78-4Ш-15					0,87		0,87	113,14	113,14

Инв.№ подл. | Подпись и дата | Взам.инв.№

Привязан:

Инв.№

ТП 902-1-76.83-КЖИ-ВМС

Лист 5

Ведомость расхода стали на дополнительные закладные детали, кг.

Марка элемента	Изделия закладные																			
	Арматура класса					Прокат марки														
	AIII					ВСт3кп2								ВСт3кп2-1						
	ГОСТ 5781-82					ГОСТ 103-76								ГОСТ 82-70				ГОСТ 8509-72		
	ф8	ф10	ф12		Итого	-6х60	-6х150	-8х100	-8х150	-8х200	-10х200		Итого	-6х250	8х250		Итого	L63х5		Итого
2ПС78-4Ш-16	3,47		4,4		7,87	0,3	18,94		2,8	12,6			34,64							
2ПС78-4Ш-17	0,5		4,4		4,9	0,3	1,4		2,8	12,6			17,1							
2ПС78-4Ш-18	1,55	1,4	4,4		7,35		6,89		4,2	5,0			16,04	9,27	10,2		19,47			
2ПС78-4Ш-1-01	2,81	1,4	2,0		6,21	0,3	18,87		2,8				19,97		10,2		10,2			
2ПС78-4Ш-1-02	4,71	3,5	5,8		14,01		10,96	4,8		21,4			37,16		10,2		10,2	12,77		12,77
2ПС78-4Ш-1-03	8,52	3,5	12,44		24,46		9,21	4,8		52,11	2,4		68,52		10,2		10,2	29,4		29,4
2ПС78-4Ш-1-04	7,08	0,7	6,64		14,42		9,21	1,6		34,51	4,8		50,12					23,62		23,62
2ПС78-4Ш-1-05	7,46	2,1	1,9		11,46		11,27	1,6		8,8	1,2		12,87		10,2		10,2	24,19		24,19

Изделия закладные											
Прокат марки										Всего	Общий расход
ВСт3кп2			ВСт3кп2-1								
ГОСТ 2590-71			ГОСТ 19903-74			ГОСТ 10704-76					
ф7		Итого	-8=10		Итого	Тр 121х4	Тр 168х5	Тр 40х1,6	Итого		
								0,87	0,87	43,38	43,38
								0,87	0,87	22,87	22,87
								0,87	0,87	43,73	43,73
										36,38	36,38
0,3		0,3	1,2		1,2	3,5			3,5	79,14	79,14
0,3		0,3	1,2		1,2	3,5			3,5	137,58	137,58
0,42		0,42	1,76		1,76		6		6	96,34	96,34
										68,72	68,72

Привязан:

Инв.№

ТП 902-1-76.83-КЖСИ-ВМС

Лист 6

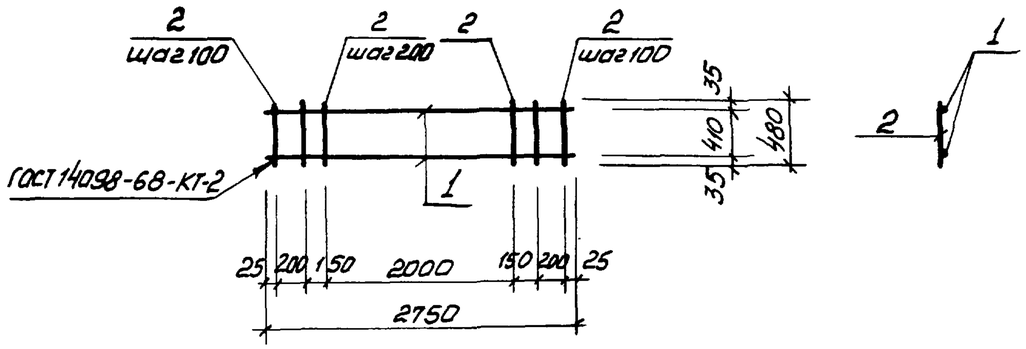

Формат	Зона	Поз.	Обозначение	Наименование	Кол.	Прим.
				Документация		
11			902-1-76.83 -КЖИ-ТТ2	Технические требования		
				Детали		
Б.4.		1		ф16А III ГОСТ5781-82 ℓ=2750	2	4,02 кг.
Б.4.		2		ф6А I ГОСТ5781-82 ℓ=480	17	0,1 кг.

Привязан:

Инв. №

Нач. отд.	Шейко		
Н. контр.	Власенко		
Рук. гр.	Кунцевич		
Ст. инж.	Шмандий		
Инж.	Литвиненко		

Взам. инв. № | Подпись и дата | Инв. № подл.

ТП 902-1-76.83 -КЖИ-КР1

Каркас плоский КР1

Стадия	Масса	Масштаб
Р	9,6 кг	1:50
Лист	Листов 1	

Госстрой СССР Союзводоканалниипроект Харьковский Водоканалпроект

Формат А4

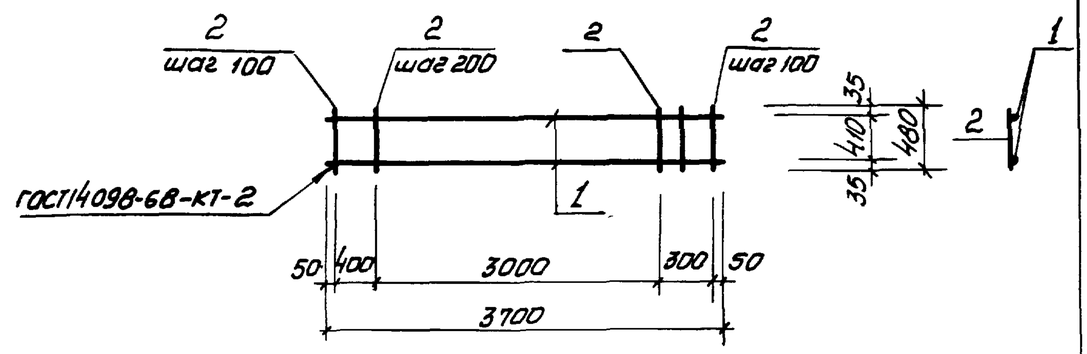

Формат	Зона	Поз.	Обозначение	Наименование	Кол.	Примеч.
				Документация		
11			902-1-76.83-КЖИ-ТТ2	Технические требования		
				Детали		
Б.4.		1		ф16А III ГОСТ5781-82 ℓ=3800	2	5,9 кг
Б.4		2		ф6А I ГОСТ5781-82 ℓ=780	23	0,1 кг.

Привязан:

Инв. №

Нач. отд.	Шейко		
Н. контр.	Власенко		
Рук. гр.	Кунцевич		
Ст. инж.	Шмандий		
Инж.	Литвиненко		

Взам. инв. № | Подпись и дата | Инв. № подл.

ТП 902-1-76.83 -КЖИ-КР2

Каркас плоский КР2

Стадия	Масса	Масштаб
Р	14.0 кг	1:50
Лист	Листов 1	

Госстрой СССР Союзводоканалниипроект Харьковский Водоканалпроект

Копир. Щербакова

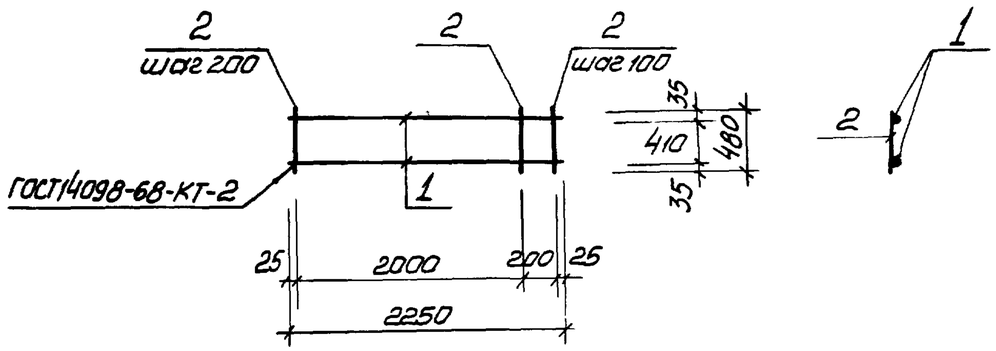

Формат	Зона	Поз.	Обозначение	Наименование	Кол	Примеч.
				Документация		
А4			902-1-76.83-КЖИ-ТТ2	Технические требования		
				Детали		
Б.4.		1		ф16АIII ГОСТ5781-82 ℓ=2250	2	3,6кг.
Б.4.		2		ф6АI ГОСТ5781-82 ℓ=480	13	0,1кг.

Привязан:

Инв. №

Нач.отд.	Шейко		
Н.контр.	Власенко		
Рук.гр.	Кунцевич		
Ст.инж.	Шмандий		
Инж.	Литвиненко		

ТП902-1-76.83 -КЖИ- КР3

Каркас плоский КР3

Стадия	Масса	Масштаб
Р	8,5кг	1:50
Лист	Листов 1	

Госстрой СССР Союзводоканалниипроект Харьковский Водоканалпроект

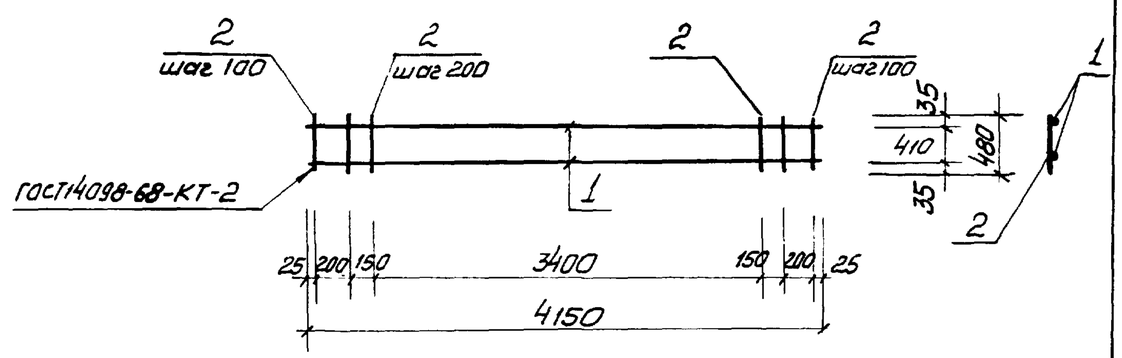

Формат	Зона	Поз.	Обозначение	Наименование	Кол.	Примеч.
				Документация		
А4			902-1-76.83-КЖИ-ТТ2	Технические требования		
				Детали		
Б.4.		1		ф16АIII ГОСТ5781-82 ℓ=4150	2	6.64кг.
Б.4.		2		ф6АI ГОСТ5781-82 ℓ=480	24	0,1кг.

Взам.инв.№

Подпись и дата

Инв.№ подл.

Привязан:

Инв.№

Нач.отд.	Шейко		
Н.контр.	Власенко		
Рук.гр.	Кунцевич		
Ст.инж.	Шмандий		
Инж.	Литвиненко		

ТП902-1-76.83 -КЖИ- КР4

Каркас плоский КР4

Стадия	Масса	Масштаб
Р	15,7кг	1:50
Лист	Листов 1	

Госстрой СССР Союзводоканалниипроект Харьковский Водоканалпроект

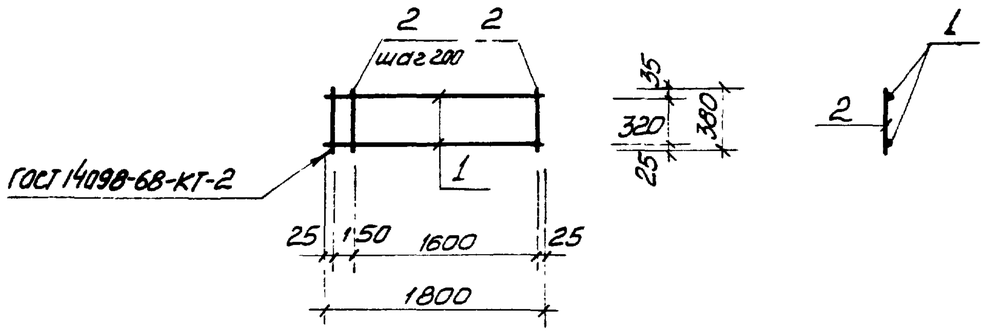

Формат	Зона	Поз.	Обозначение	Наименование	Кол.	Примеч.
				Документация		
А4			902-1-76.83 - КЖН - ТТ2	Технические требования		
				Детали		
Б.4.		1		ф16А III ГОСТ 5781-82 ℓ=1800	2	2,9 кг
Б.4.		2		ф6АI ГОСТ 5781-82 ℓ=380	10	0,1 кг

Типовой проект 902-1-76.83

Привязан:

Инв. №

Нач.отд.	Шейко		
Н.контр.	Власенко		
Рук.гр.	Кунцевич		
Ст.инж.	Шмандий		
Инжин.	Литвиненко		

Инв.№ подл. | Подпись и дата | Взам.инв.№

ТП902-1-76.83 - КЖН - КР5

Каркас плоский КР5

Стадия	Масса	Масштаб
Р	6,8 кг	1:50
Лист	Листов 1	

Госстрой СССР Союзводоканалниипроект Харьковский Водоканалпроект

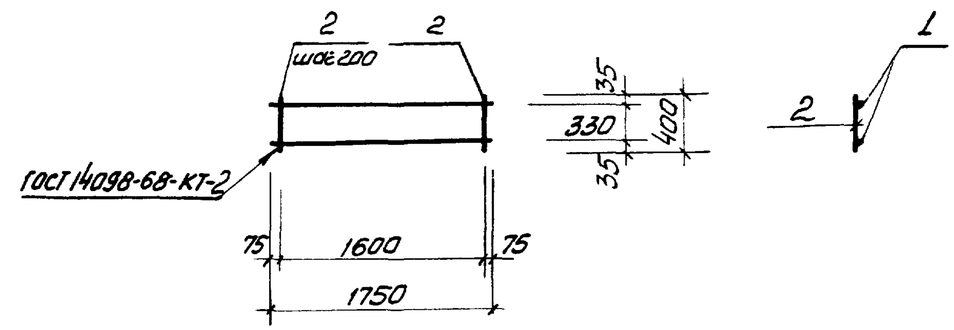

Формат	Зона	Поз.	Обозначение	Наименование	Кол.	Примеч.
				Документация		
А4			902-1-76.83 - КЖН - ТТ2	Технические требования		
				Детали		
Б.4.		1		ф16А III ГОСТ 5781-82 ℓ=1750	2	2,9 кг
Б.4.		2		ф6АI ГОСТ 5781-82 ℓ=400	9	0,1 кг

Привязан:

Инв. №

Нач.отд.	Шейко		
Н.контр.	Власенко		
Рук.гр.	Кунцевич		
Ст.инж.	Шмандий		
Инж.	Литвиненко		

Инв.№ подл. | Подпись и дата | Взам.инв.№

ТП902-1-76.83 - КЖН - КР6

Каркас плоский КР6

Стадия	Масса	Масштаб
Р	6,7 кг	1:50
Лист	Листов 1	

Госстрой СССР Союзводоканалниипроект Харьковский Водоканалпроект.

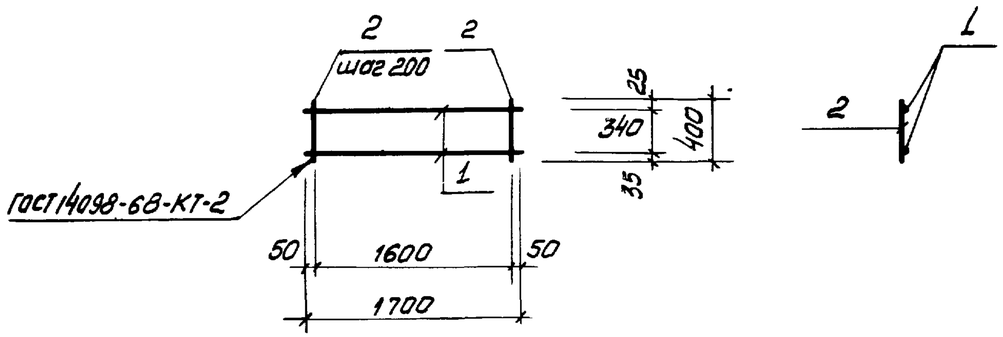

Формат	Зона	Поз.	Обозначение	Наименование	Кол.	Примеч.
				Документация		
А4			902-1-76.83 –КЖИ-ТТ2	Технические требования		
				Детали		
Б.4		1		ф12АIII ГОСТ5781-82, ℓ=1700	2	1,5кг
Б.4		2		ф6АI ГОСТ5781-82, ℓ=400	9	0,1кг

Привязан:

Инв. №

Н.отд.	Шейко	
Н.контр.	Власенко	
Рук.гр.	Кунцевич	
Ст.инж.	Шандий	
Инжен.	Литвиненко	

ТП902-1-76.83 –КЖИ-КР7

Каркас плоский КР7

Стадия	Масса	Масштаб
Р	3,9 кг	1:50
Лист	Листов 1	

Госстрой СССР Союзводоканалниипроект Харьковский Водоканалпроект

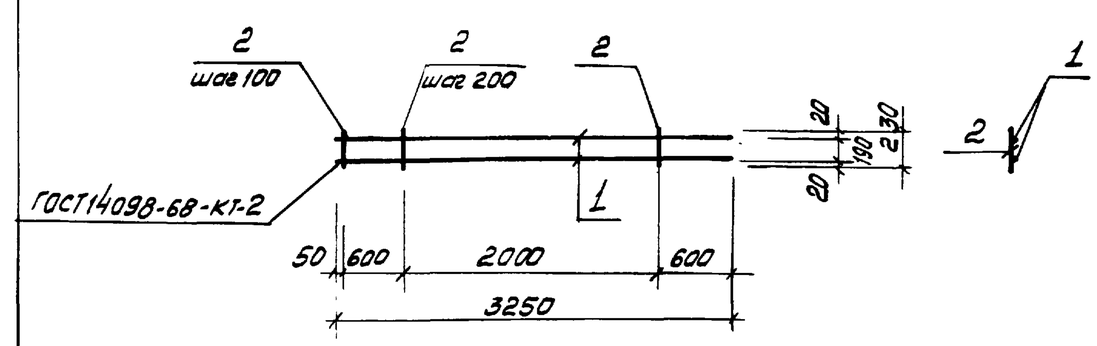

Формат	Зона	Поз.	Обозначение	Наименование	Кол.	Примеч.
				Документация		
А4			902-1-76.83-КЖИ-ТТ2	Технические требования		
				Детали		
Б.4		1		ф16АIII ГОСТ5781-82, ℓ=3250	2	5,2кг
Б.4		2		ф8АI ГОСТ5781-82, ℓ=230	17	0,1кг.

Привязан:

Инв. №

Нач.отд.	Шейко	
Н.контр.	Власенко	
Рук.гр.	Кунцевич	
Ст.инж.	Шмандий	
Инжен.	Литвиненко	

Взам. инв. № | Подпись и дата | Инв. № подл.

ТП 902-1-76.83 -КЖИ-КР8

Каркас плоский КР8

Стадия	Масса	Масштаб
Р	12,1 кг	1:50
Лист	Листов 1	

Госстрой СССР Союзводоканалниипроект Харьковский Водоканалпроект

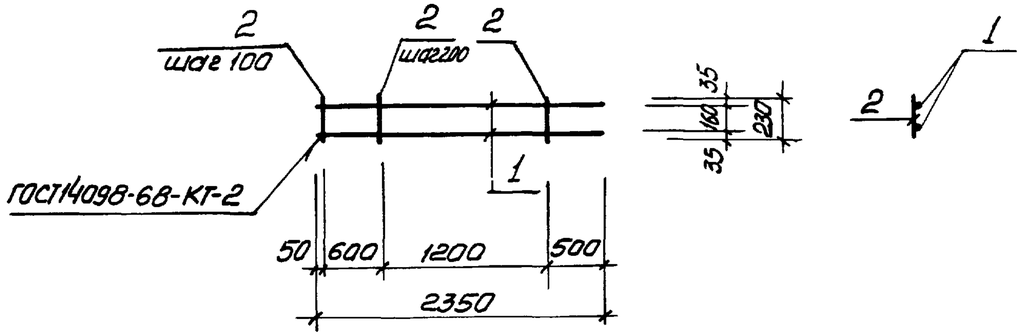

Формат	Зона	Поз.	Обозначение	Наименование	Кол.	Прим.
				Документация		
А4			902-1-76.83-КЖН-ТТ2	Технические требования		
				Детали		
Б.ч.		1		ф16АIII ГОСТ 5781-82, ℓ=2350	2	3,8 кг
Б.ч.		2		ф8АI ГОСТ 5781-82 ℓ=230	13	0,1 кг

Привязан:

Инв. №

Взам. инв. № | Подпись и дата | Инв. № подл.

Нач. отд.	Шейко	
Н. контр.	Власенко	
Рук. гр.	Кунцевич	
Ст. инж.	Шмандий	
Инжен.	Литвиненко	

ТП 902-1-76.83 -КЖН-КР9

Каркас плоский КР9

Стадия	Масса	Масштаб
Р	8,9 кг	1:50
Лист	Листов. 1	

Госстрой СССР Союзводоканалниипроект Харьковский Водоканалпроект

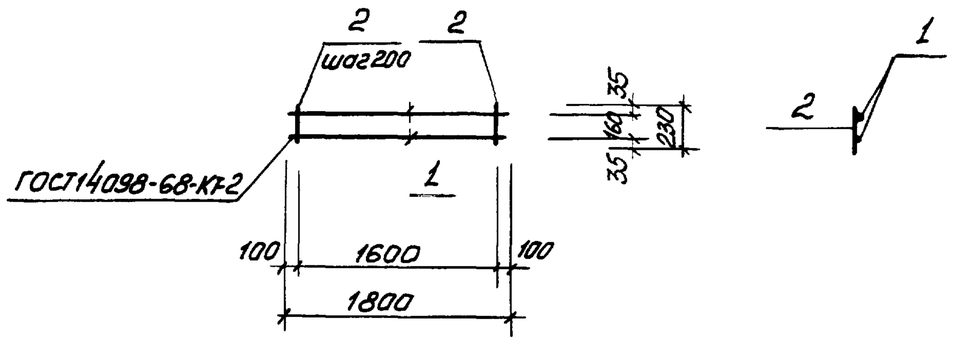

Формат	Зона	Поз.	Обозначение	Наименование	Кол.	Примеч.
				Документация		
А4			902-1-76.83-КЖН-ТТ2	Технические требования		
				Детали		
Б.ч.		1		ф16АIII ГОСТ 5781-82 ℓ=1800	2	2,9 кг
Б.ч.		2		ф6АI ГОСТ 5781-82 ℓ=230	9	0,05 кг

Привязан:

Инв. №

Взам. инв. № | Подпись и дата | Инв. № подл.

Нач. отд.	Шейко	
Н. контр.	Власенко	
Рук. гр.	Кунцевич	
Ст. инж.	Шмандий	
Инжен.	Литвиненко	

ТП 902-1-76.83 -КЖН-КР10

Каркас плоский КР10

Стадия	Масса	Масштаб
Р	6,3 кг	1:50
Лист	Листов 1	

Госстрой СССР Союзводоканалниипроект Харьковский Водоканалпроект

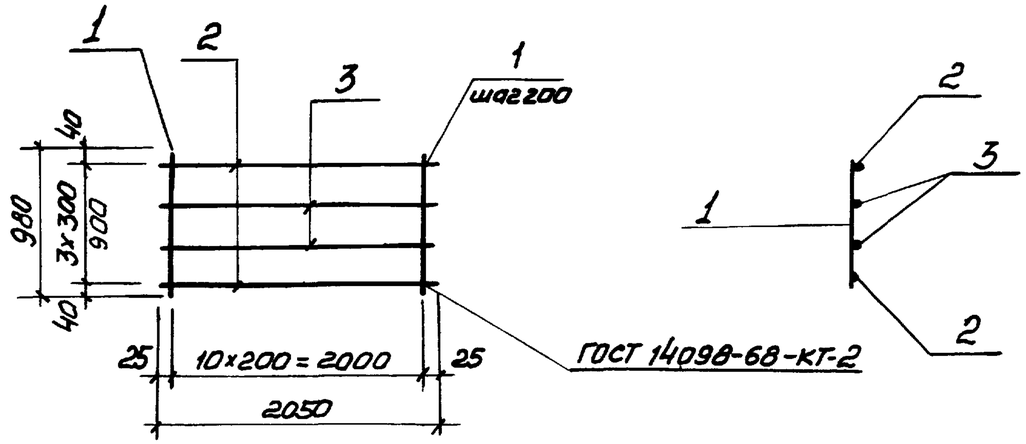

Формат	Зона	Поз.	Обозначение	Наименование	Кол.	Примеч
				Документация		масса ед. кг
А4			902-1-76.83 - КЖИ-ТТ2	Технические требования		
				Детали		
Б.4.		1		ф6АI ГОСТ5781-82 ℓ=980	11	0,22 кг
Б.4		2		ф16А III ГОСТ5781-82 ℓ=2050	2	3,24 кг
Б.4		3		ф10А III ГОСТ5781-82 ℓ=2050	2	1,26 кг

Привязан:

Инв. №

ТП 902-1-76.83 -КЖИ-КР11

Каркас плоский КР11

Стадия	Масса	Масштаб
Р	11,42 кг	б/м
Лист	Листов 1	

Госстрой СССР Союзводоканалниипроект Харьковский Водоканалпроект

Нач. отд.	Шейко	
Н. контр.	Власенко	
Рук. гр.	Кунцевич	
Ст. инж.	Шмандий	
Ст. техн.	Чурилова	

Формат А4

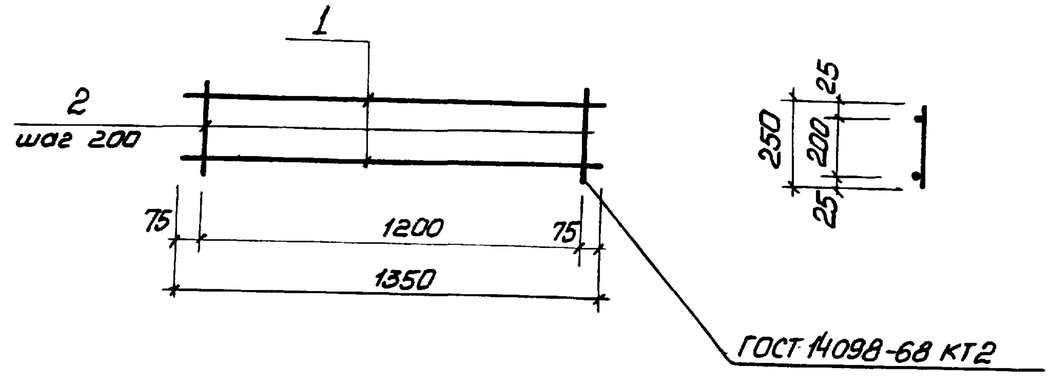

Формат	Зона	Поз.	Обозначение	Наименование	Кол.	Примеч.
				Документация		
А4			902-1-76.83 -КЖИ-ТТ2	Технические требования		
				Детали		
Б.4.		1		ф8АI ГОСТ5781-82 ℓ=1350	2	0,54 кг.
Б.4.		2		ф8АI ГОСТ5781-82 ℓ=250	7	0,1 кг.

Взам. инв. №

Подпись и дата

Инв. № подл.

Привязан:

Инв. №

ТП 902-1-76.83 -КЖИ-КР19

Каркас плоский КР19

Стадия	Масса	Масштаб
Р	1,78 кг	б/м
Лист	Листов 1	

Госстрой СССР Союзводоканалниипроект Харьковский Водоканалпроект

Нач. отд.	Шейко	
Н. контр.	Власенко	
Рук. гр.	Кунцевич	
Ст. инж.	Шмандий	
Инжен.	Прядкина	

Формат А4

Шербакова

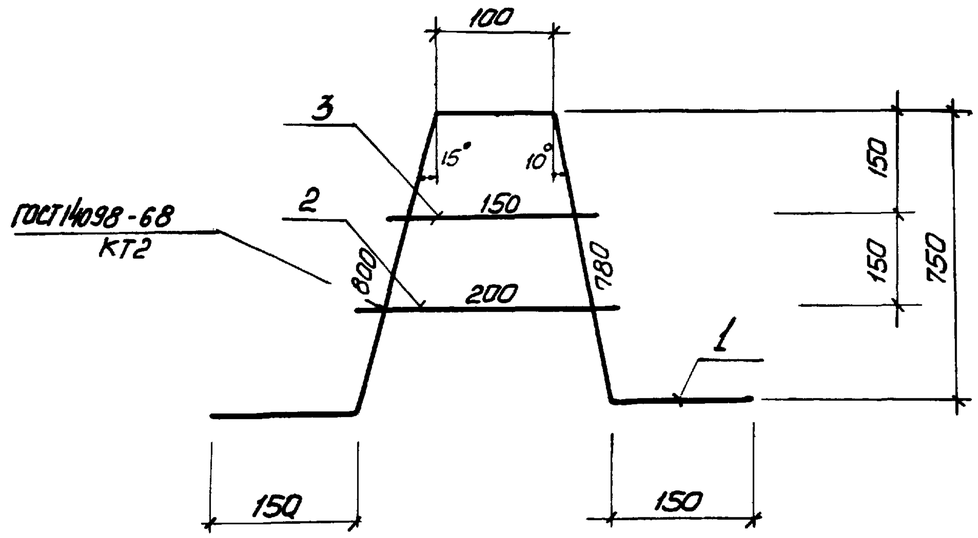

Формат	Зона	Поз.	Обозначение	Наименование	Кол.	Примеч.
				Документация		
А4			902-1-76.83 -КЖИ - ТТ2	Технические требования		
				Детали		
Б.ч		1		ф22А III ГОСТ5781-82 ℓ=1980	1	5,91кг
Б.ч.		2		ф16А III ГОСТ5781-82 ℓ=200	1	0,32кг
Б.ч.		3		ф16А III ГОСТ5781-82 ℓ=150	1	0,24кг

Типовой проект 902-1-76.83

Привязан:

Инв.№

Нач.отд.	Шейко		
Н.контр.	Власенко		
Рук.гр.	Кунцевич		
Ст.инж.	Шмандий		
Инжен.	Шапин		

Инв.№ подл. | Подпись и дата | Взам.инв.№

ТП 902-1-76.83-КЖИ-КР12

Каркас плоский КР12

Стадия	Масса	Масштаб
Р	6,47кг	1/м
Лист	Листов 1	

Госстрой СССР Союзводоканалниипроект Харьковский Водоканалпроект

Формат А4

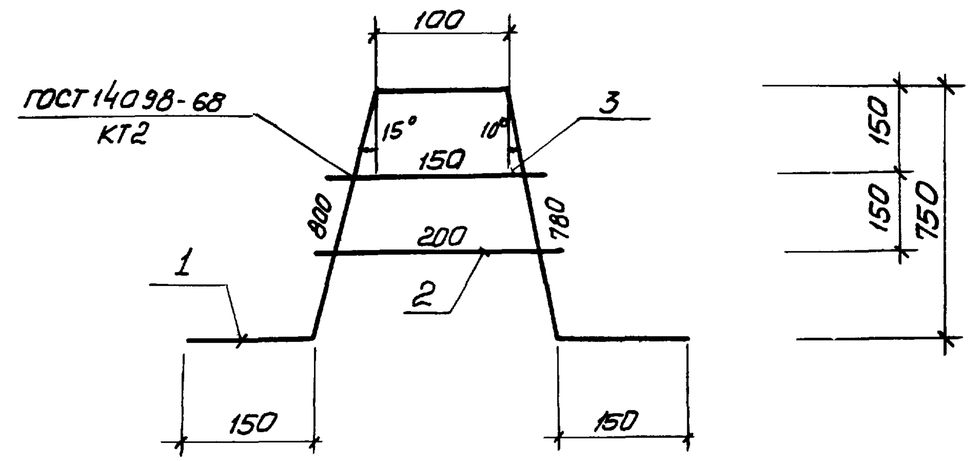

Формат	Зона	Поз.	Обозначение	Наименование	Кол.	Примеч.
				Документация		
А4			902-1-76.83 -КЖИ-ТТ2	Технические требования		
				Детали		
Б.ч.		1		ф20А III ГОСТ5781-82 ℓ=1980	1	4,9кг
Б.ч.		2		ф14А III ГОСТ5781-82 ℓ=200	1	0,24кг
Б.ч.		3		ф14А III ГОСТ5781-82 ℓ=150	1	0,18кг

Привязан:

Инв.№

Нач.отд.	Шейко		
Н.контр.	Власенко		
Рук.гр	Кунцевич		
Ст.инж.	Шмандий		
Инжен.	Шапин		

Инв.№ подл. | Подпись и дата | Взам.инв.№

ТП 902-1-76.83-КЖИ-КР13

Каркас плоский КР13

Стадия	Масса	Масштаб
Р	5,32кг	1/м
Лист	Листов 1	

Госстрой СССР Союзводоканалниипроект Харьковский Водоканалпроект

Формат	Зона	Поз	Обозначение	Наименование	Кол.	Прим.
				Документация		
А4			902-1-76.83 – КЖИ-ТТ2	Технические требования		
			-КР14, КР15СБ	Сборочный чертеж		
				КР 15		
				Детали		
Б.ч.		1		ф10АIII ГОСТ5781-82 ℓ=3840	2	2,38 кг
Б.ч.		2		ф12АIII ГОСТ5781-82 ℓ=485	18	0,43 кг.
				КР14		
				Детали		
Б.ч.		1		ф10АIII ГОСТ5781-82, ℓ=2560	2	1,59 кг
Б.ч.		2		ф12АIII ГОСТ5781-82, ℓ=485	12	0,43 кг

Привязан:

Инв.№

Нач.отд.	Шейко		
Н.контр.	Власенко		
Рук.гр.	Кунцевич		
Ст.инж.	Шмандий		
Ст.техн.	Каменский		

ТП902-1-76.83-КЖИ-КР14, КР15

Каркас плоский КР14, КР15

Стадия	Лист	Листов
Р		1

Госстрой СССР Союзводоканалниипроект Харьковский Водоканалпроект

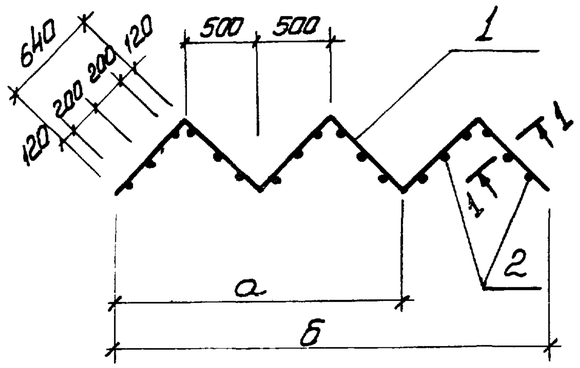

1-1

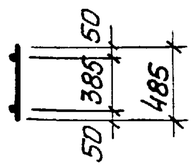

Марка	а мм	б мм	Масса кг
КР 14	2000		8,34 кг
КР 15		3000	12,50 кг

Привязан:

Инв.№

Нач.отд.	Шейко		
Н.контр.	Власенко		
Рук.гр.	Кунцевич		
Ст.инж.	Шмандий		
Ст.техн.	Каменский		

Взам.инв.№ | Подпись и дата | Инв.№ подл.

ТП 902-1-76.83-КЖИ-Кр 14, Кр15СБ

Каркас плоский КР 14, КР15 (Сборочный чертеж)

Стадия	Масса	Масштаб
Р	см. табл.	5/м

Лист | Листов 1

Госстрой СССР Союзводоканалниипроект Харьковский Водоканалпроект

Альбом VI

Типовой проект 902-1-76.83

Формат	Зона	Поз.	Обозначение	Наименование	Кол	Примечание
				Документация		
А4			902-1-76.83-КЖИ-ТТ2	Технические требования		
А4			-Кр16-Кр17, Кр18СБ	Сборочный чертеж		
				Кр 16		
				Детали		
Б.4		1		ф8АI ГОСТ5781-82 ℓ=1650	18	0,65кг
Б.4		2		ф12АIII ГОСТ5781-82 ℓ=7470	2	6,6кг
Б.4		3		ф10АIII ГОСТ5781-82 ℓ=7470	3	4,6кг
				Кр 17		
				Детали		
Б.4		1		ф8АI ГОСТ5781-82 ℓ=1650	17	0,65кг
Б.4		2		ф12АIII ГОСТ5781-82 ℓ=7130	2	6,3кг
				Кр 18		
				Детали		
Б.4		1		ф8АI ГОСТ5781-82 ℓ=1650	16	0,65кг
Б.4		2		ф12АIII ГОСТ5781-82 ℓ=6770	2	6.0кг
Б.4		3		ф10АIII ГОСТ5781-82 ℓ=6770	3	4.2кг

Взам. инв. | Подпись и дата | Инв. № подл.

Привязан:

Инв №

ТП 902-1-76.83КЖИ-Кр16, Кр17, Кр18

Нач.отд.	Шейко	
Н.контр.	Власенко	
Рук.гр.	Кунцевич	
Ст.инж.	Шмандий	
Инжен.	Мирошникова	

Каркас плоский Кр16, Кр17, Кр18

Стадия	Лист	Листов
Р		1
Лист	Листов 1	

Госстрой СССР Союзводоканалниипроект Харьковский Водоканалпроект

Копировал: Шербатова

Формат А4

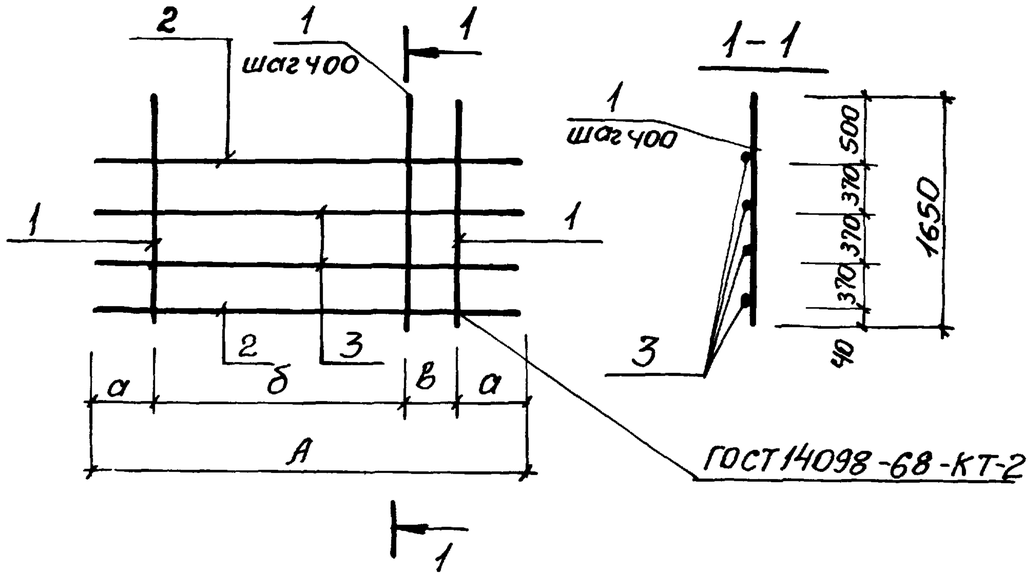

Марка	А	а	б	в	Масса кг
Кр 16	7470	450	6400	170	38.7
Кр 17	7130	450	6000	230	23.6
Кр 18	6770	450	5600	270	35.0

Взам. инв. | Подпись и дата | Инв. № подл.

Привязан:

Инв №

ТП 902-1-76.83КЖИ-Кр16, Кр17, Кр18СБ

Нач.отд.	Шейко	
Н.контр.	Власенко	
Рук.гр.	Кунцевич	
Ст.инж.	Шмандий	
Инжен.	Мирошникова	

Каркас плоский Кр 16, Кр17, Кр18 (сборочный чертеж)

Стадия	Масса	Масштаб
Р	см. табл.	б/м
Лист	Листов 1	

Госстрой СССР Союзводоканалниипроект Харьковский Водоканалпроект

Копировал: Шербатова

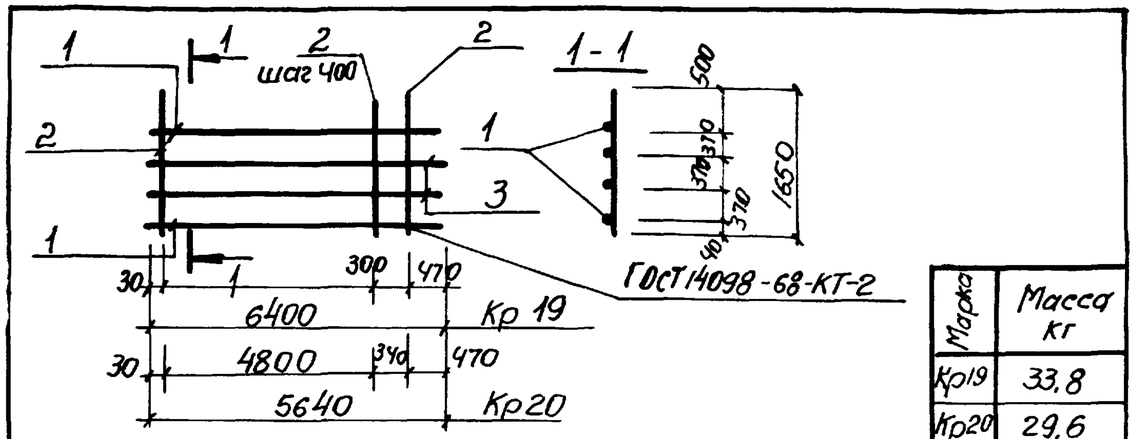

Марка	Масса кг
Кр19	33,8
Кр20	29,6

Формат	Зона	Поз.	Обозначение	Наименование	Кол.	Примечание
				Документация		
А4			902-1-76.83-КЖИ-ТТ2	Технические требования		
				Кр19		
				Детали		
Б.Ч.		1		ф12А III ГОСТ5781-82 ℓ=6400	2	5.7кг
Б.Ч.		2		ф8А I ГОСТ5781-82 ℓ=1650	16	0.65кг
Б.Ч.		3		ф10А III ГОСТ5781-82 ℓ=6400	3	4.0
				Кр 20		
				Детали		
Б.Ч.		1		ф12А III ГОСТ5781-82 ℓ=5640	2	5.0кг
Б.Ч.		2		ф8А I ГОСТ5781-82 ℓ=1650	14	0.65кг
Б.Ч.		3		ф10А III ГОСТ5781-82 ℓ=5640	3	3.5кг

Привязан:

Инв.№

ТП 902-1-76.83-КЖИ-Кр19, Кр20

Нач.отд.	Шейко	
Н.контр.	Власенко	
Рук.гр.	Кунцевич	
Ст.инж.	Шмандий	
Инжен.	Мирошникова	

Каркас плоский Кр19, Кр20

Стадия	Масса	Масштаб
Р	см табл.	б/м
Лист	Листов 1	

Госстрой СССР Союзводоканалниипроект Харьковский Водоканалпроект

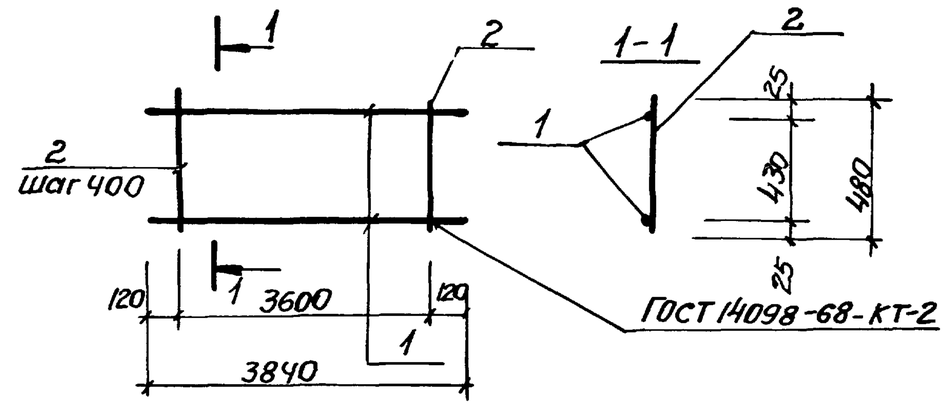

Формат	Зона	Поз.	Обозначение	Наименование	Кол.	Примечание
				Документация		
А4			902-1-76.83-КЖИ-ТТ2	Технические требования		
				Детали		
Б.Ч.		1		ф12А III ГОСТ5781-82 ℓ=3840	2	3.4кг
Б.Ч.		2		ф8А I ГОСТ5781-82 ℓ=480	10	0.2кг

Привязан:

Инв.№

ТП 902-1-76.83-КЖИ-Кр 21

Нач.отд.	Шейко	
Н.контр.	Власенко	
Рук.гр.	Кунцевич	
Ст.инж.	Шмандий	
Инжен.	Мирошникова	

Каркас плоский Кр 21

Стадия	Масса	Масшт.
Р	8.8 кг	б/м
Лист	Листов 1	

Госстрой СССР Союзводоканалниипроект Харьковский Водоканалпроект

Инв.№ подл. | Подпись и дата | Взам.инв.№

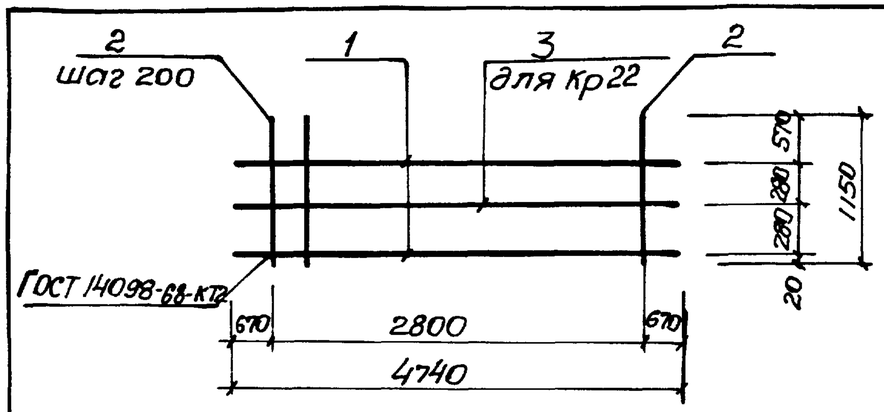

Марка	Масса
Кр22	42,8кг
Кр23	40,2кг

Формат	Зона	Поз.	Обозначение	Наименование	Кол.	Примечание
				Документация		
А4			902-1-76 83-КЖИ-ТТ2	Технические требования		
				Кр 22		
				Детали		
Б.4		1		ф16А III ГОСТ5781-82 ℓ=4140	2	6,53кг
Б.4		2		ф16А III ГОСТ5781-82 ℓ=1150	15	1.81кг
Б.4		3		ф10А III ГОСТ5781-82 ℓ=4140	1	2,55кг
				Кр 23		
				Детали		
Б.4		1		ф16А III ГОСТ5781-82 ℓ=3700	2	6,53кг
Б.4		2		ф16А III ГОСТ5781-82 ℓ=1150	15	1.81кг

Альбом VI

Типовой проект 902-1-76.83

Привязан:

Инв.№

Взам.инв.№ | Подпись и дата | Инв.№ подл.

Нач.отд.	Шейко	
Н.контр.	Власенко	
Рук.гр.	Кунцевич	
Ст.инж.	Шмандий	
Инжен.	Мирошникова	

ТП 902-1-76.83-КЖИ-Кр22,Кр23

Каркас плоский Кр 22, Кр 23

Стадия	Масса	Масштаб
Р	см. табл.	б/м
Лист	Листов 1	

Госстрой СССР Союзводоканалниипроект Харьковский Водоканалпроект

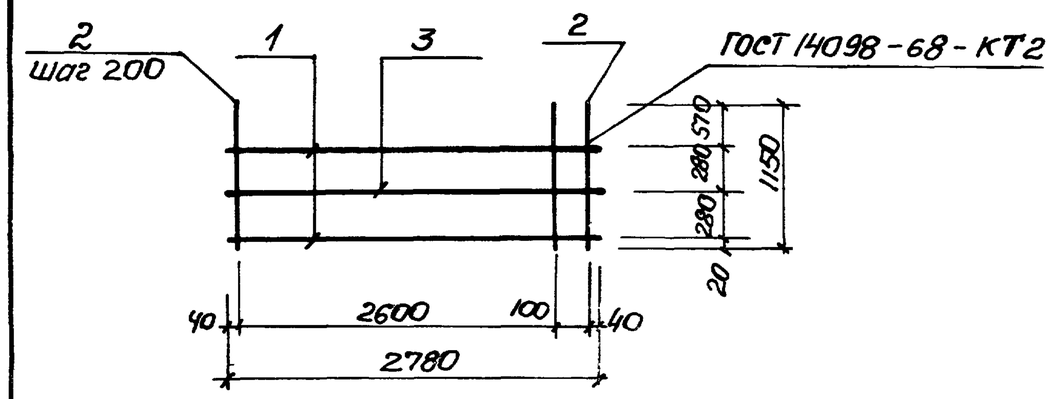

Формат	Зона	Поз.	Обозначение	Наименование	Кол.	Примечание
				Документация		
А4			902-1-76.83-КЖИ-ТТ2	Технические требования		
				Детали		
Б.4		1		ф16А III ГОСТ5781-82 ℓ=2780	2	4,39кг
Б.4		2		ф16А III ГОСТ5781-82 ℓ=1150	15	1.81кг
Б.4		3		ф10А III ГОСТ5781-82 ℓ=2780	1	1.72кг

Привязан:

Инв.№

Взам.инв.№ | Подпись и дата | Инв.№ подл.

Нач.отд.	Шейко	
Н.контр.	Власенко	
Рук.гр.	Кунцевич	
Ст.инж.	Шмандий	
Инжен.	Мирошникова	

ТП 902-1-76.83-КЖИ-Кр 24

Каркас плоский Кр 24

Стадия	Масса	Масшт.
Р	37.7 кг	б/м
Лист	Листов 1	

Госстрой СССР Союзводоканалниипроект Харьковский Водоканалпроект

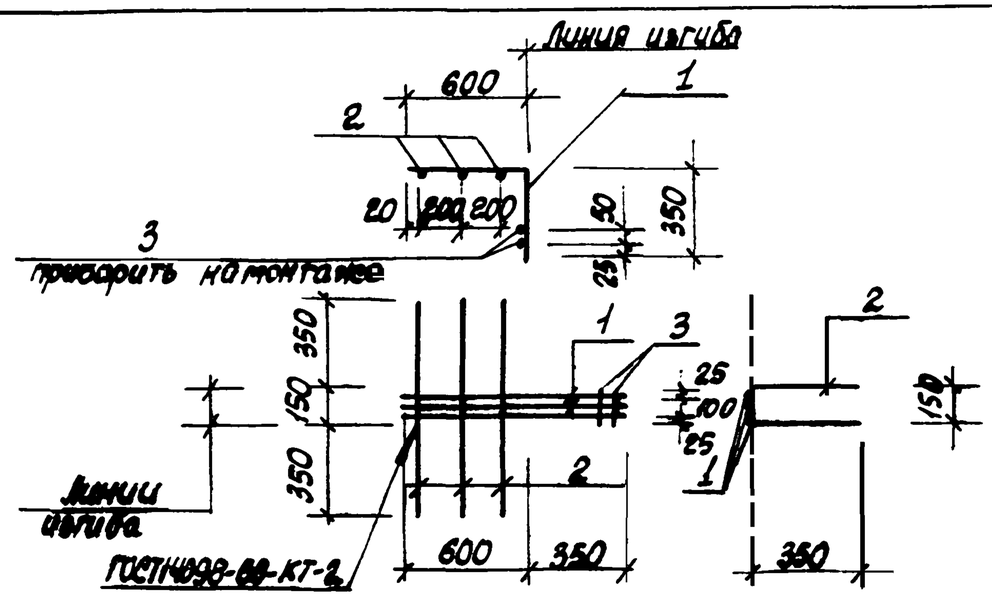

Формат	Зона	Поз.	Обозначение	Наименование	Кол.	Примеч.
				Документация		
А4			902-1-76.83-КЖИ-ТТ2	Технические требования		
				Детали		
Б.4.		1		ф12АIII ГОСТ 5781-82, ℓ=950	3	0,9кг
Б.4		2		ф6АI ГОСТ 5781-82, ℓ=850	3	0,2кг
Б.4		3		ф6АI ГОСТ 5781-82, ℓ=150	2	0,1кг

Привязан:

Инв.№

ТП 902-1-76.83-КЖИ-С1

Сетка арматурная С1

Стадия	Масса	Масштаб
Р	3,5кг	б/м
Лист	Листов 1	

Госстрой СССР Союзводоканалниипроект Харьковский Водоканалпроект

Нач. отд.	Шейко	
Н. контр.	Власенко	
Рук. гр.	Кунцевич	
Ст. инж.	Шмандий	
Инжен.	Литвиненко	

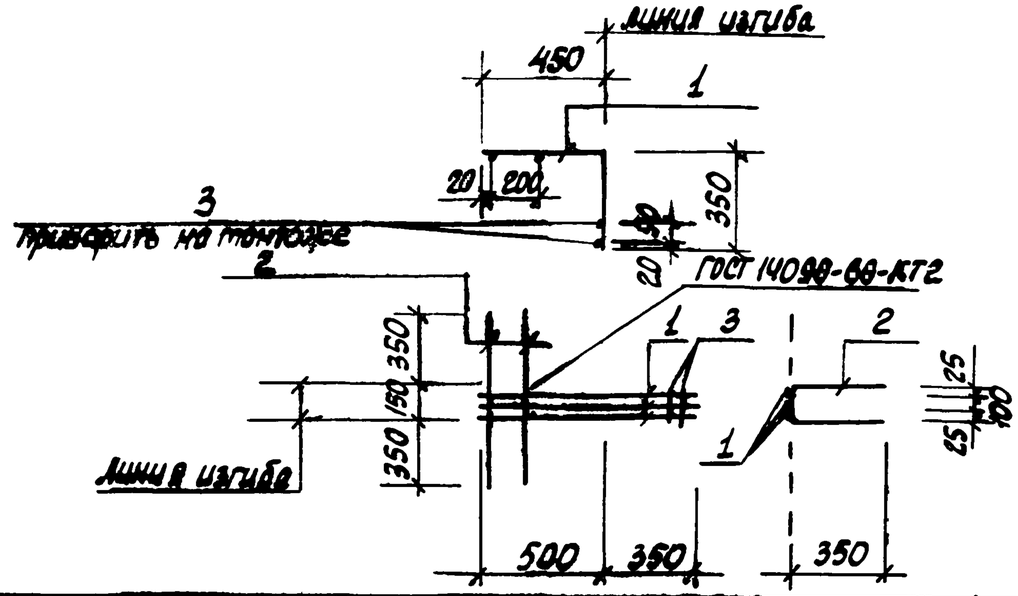

Формат	Зона	Поз.	Обозначение	Наименование	Кол.	Примеч.
				Документация		
А4			902-1-76.83-КЖИ-ТТ2	Технические требования		
				Детали		
Б.4.		1		ф12АIII ГОСТ 5781-82, ℓ=800	3	0,8кг
Б.4		2		ф6АI ГОСТ 5781-82, ℓ=850	2	0,2кг
Б.4		3		ф6АI ГОСТ 5781-82, ℓ=150	2	0,1кг

Привязан:

Инв.№

ТП 902-1-76.83 - КЖИ-С2

Сетка арматурная С2

Стадия	Масса	Масштаб
Р	3,0кг	б/м
Лист	Листов 1	

Госстрой СССР Союзводоканалниипроект Харьковский Водоканалпроект

Нач. отд.	Шейко	
Н. контр.	Власенко	
Рук. гр.	Кунцевич	
Ст. инж.	Шмандий	
Инжен.	Литвиненко	

Взам. инв. №

Подпись и дата

Инв. № подл.

Типовой проект 902-1-76.83 Альбом VI

Формат	Зона	Поз.	Обозначение	Наименование	Кол.	Примеч.
				Документация		
А4			902-1-76.83-КЖИ-ТТ2	Технические требования		
А4				Сборочный чертеж		
			-2ПС78-4Ш-1СБ	Сборочный чертеж		
				С4		
				Детали		
Б.4		1		ф18А III ГОСТ 5781-82 ℓ=7700	20	15.4кг
Б.4		2		ф25А III ГОСТ 5781-82 ℓ=1950	24	7.5кг
Б.4		3		ℓ=1800	1	6.9кг
Б.4		4		Полоса 10х80 ГОСТ 103-76 / Вст3кп2 ГОСТ 535-79 120	46	0.8кг
Б.4		5		Полоса 10х120 ГОСТ 103-76 / Вст3кп2 ГОСТ 535-79 400	2	3.8кг
				С5		
				Детали		
Б.4		1		ф18А III ГОСТ 5781-82 ℓ=7700	20	15.4кг
Б.4		2		ф25А III ГОСТ 5781-82 ℓ=1750	24	6.7кг
Б.4		3		ф25А III ГОСТ 5781-82 ℓ=1600	1	5.9кг
Б.4		4		Полоса 10х80 ГОСТ 103-76 / Вст3кп2 ГОСТ 535-79 120	46	0.8кг
Б.4		5		Полоса 10х120 ГОСТ 103-76 / Вст3кп2 ГОСТ 535-79 400	2	3.8кг.

Поз. „4" и „5" и дополнительные стержни поз. „2" проварить после изготовления сеток.

Привязан

Инв. №

ТП 902-1-76.83 КЖИ-С4, С5

Нач.отд.	Шейко		
Н.контр.	Власенко		
Рук.гр.	Кунцевич		
Ст.инж.	Шмандий		
Инжен.	Прядкина		

Сетка арматурная С4, С5

Стадия	Лист	Листов
Р		1

Госстрой СССР Союзводоканалниипроект Харьковский Водоканалпроект

Копировал Шербакова

Формат А4

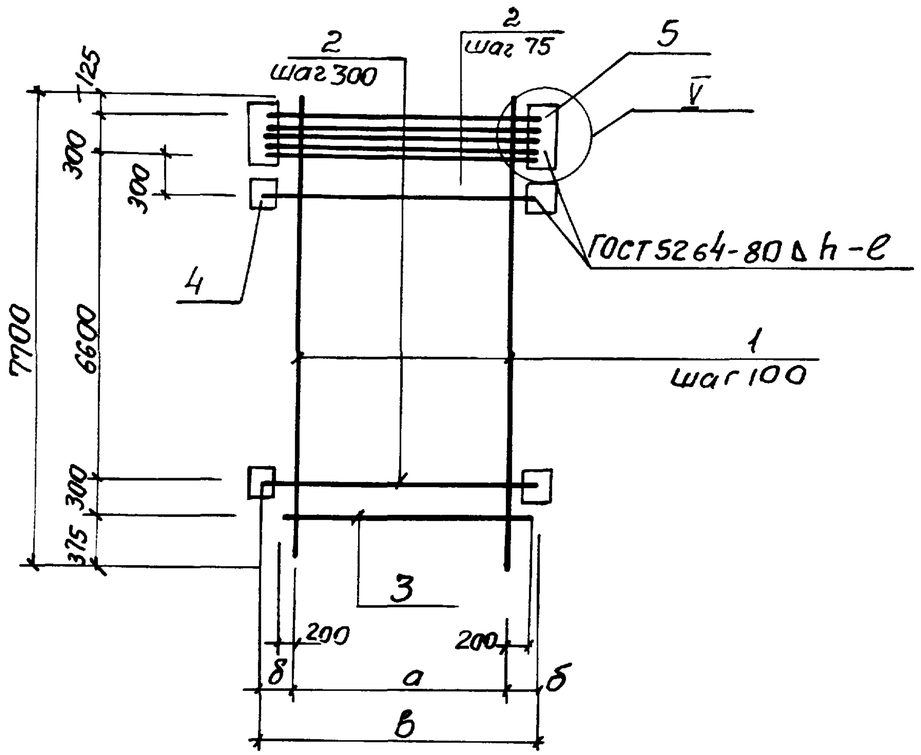

Марка	а мм	в мм	б мм	Длина шва ℓ, мм	Высота шва п. мм	Масса кг
С4	1400	1950	275	80	5	537.0
С5	1200	1350	75	70	4	511.6

Привязан:

Инв. N

ТП 902-1-76.83-КЖИ-С4, С5 СБ

Нач.отд.	Шейко		
Н.контр.	Власенко		
Рук.гр.	Кунцевич		
Ст.инж.	Шмандий		
Инжен.	Прядкина		

Сетка арматурная С4, С5 (сборочный чертеж)

Стадия	Масса	Масштаб
Р	см. табл.	5/м
Лист	Листов 1	

Госстрой СССР Союзводоканалниипроект Харьковский Водоканалпроект

19188-02 61

Копировал Шербакова

Формат	Зона	Поз.	Обозначение	Наименование	Кол.	Прим.
				Документация		
А4			902-1-76.83-КЖИ-ТТ2	Технические требования		
А4			-СБ, С7, СБ	Сборочный чертеж		
А			-2ПС78-4К-1СБ	Сборочный чертеж		
				С6		
				Детали		
Б.ч.		1		ф14АIII ГОСТ5781-82 ℓ=7700	8	9.3кг
Б.ч.		2		ф16АIII ГОСТ5781-82 ℓ=1450	28	2.3кг
Б.ч.		3		Полоса $\frac{Б\text{-}2\ 10\times100\ ГОСТ103\text{-}76}{Вст3кп\text{-}1\text{-}I\ ГОСТ535\text{-}79}$ 110	4	0.9кг
Б.ч.		4		Полоса $\frac{Б2\ 10\times110\ ГОСТ103\text{-}76}{Вст3кп\text{-}1\text{-}I\ ГОСТ535\text{-}79}$ 400	2	3.5кг
		6		ф10АIII ГОСТ5781-82 ℓ=230	94	0.14кг
				С7		
		1		ф14АIII ГОСТ5781-82 ℓ=7700	8	9.3кг
		2		ф16АIII ГОСТ5781-82 ℓ=1950	27	3.1кг
		3		Полоса $\frac{Б\text{-}2\ 10\times80\ ГОСТ103\text{-}76}{Вст3кп\text{-}1\text{-}I\ ГОСТ535\text{-}79}$ 100	4	0.6кг
		4		Полоса $\frac{Б\text{-}2\ 10\times100\ ГОСТ103\text{-}76}{Вст3кп\text{-}1\text{-}II\ ГОСТ535\text{-}79}$ 400	2	3.1кг
		5		ф16АIII ГОСТ5781-82 ℓ=1800	2	2.8кг

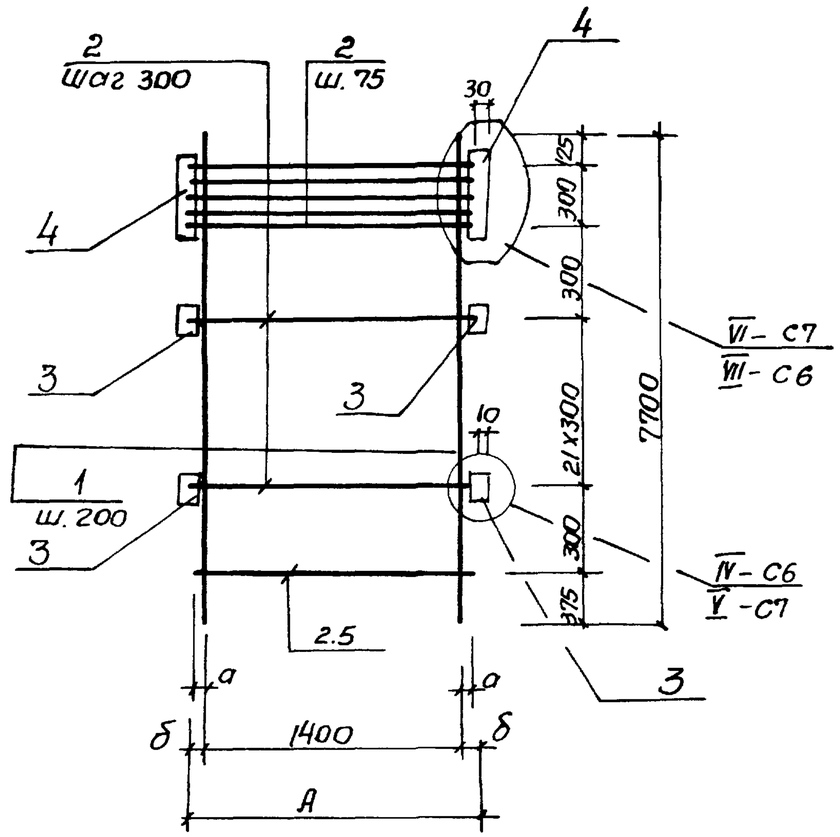

Марка	а мм	б мм.	А м	Масса кг
С6	25	25	1450	162,56
С7	200	275	1950	172.3

Привязан:

Инв.№

Нач.отд.	Шейко		
Н.контр.	Власенко		
Рук.гр.	Кунцевич		
Ст.инж.	Шмандий		
Инженер	Шапин		

ТП 902-1-76.83-КЖИ-С6, С7

Сетка арматурная С6, С7.

Стадия	Лист	Листов
Р		1

Госстрой СССР Союзводоканалниипроект Харьковский Водоканалпроект

Привязан

Инв №

Взам. инв.№ | Подпись и дата | Инв.№ подл.

Нач.отд.	Шейко		
Н.контр.	Власенко		
Рук.гр.	Кунцевич		
Ст.инж.	Шмандий		
Инж.	Шапин		

ТП 902-1-76.83КЖИ-С6, С7 СБ

Сетка арматурная С6, С7 (сборочный чертеж)

Стадия	Масса	Масшт.
Р	см. табл.	5/м

Лист | Листов 1

Госстрой СССР Союзводоканалниипроект Харьковский Водоканалпроект

Альбом VI

Типовой проект 902-1-76-83

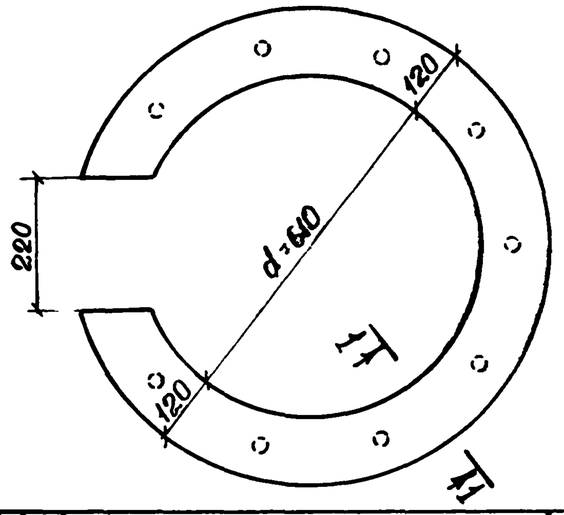

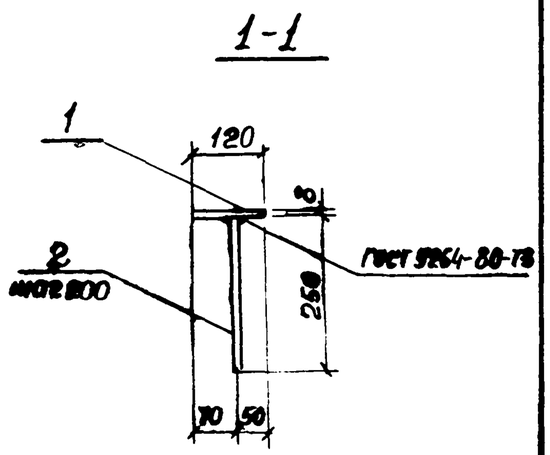

Формат	Зона	Поз.	Обозначение	Наименование	Кол.	Примеч.
				Документация		
А4			902-1-76.83-КЖИ-ТТ2	Технические требования		
				Детали		
Б.4.		1		Лист $\frac{8\ ГОСТ\ 19903-74}{ВСТ3КП2-1\ ТУ14-1-3023-80}$	1	17.33 кг
Б.4.		2		ф10АIII ГОСТ 5781-82 ℓ=250	11	0,2 кг

Привязан:

Инв. №

Взам. инв. № | Подпись и дата | Инв. № подл.

Нач.отд.	Шейко	
Н.контр.	Власенко	
Рук.гр.	Кунцевич	
Ст.инж.	Шмандий	
Инж.	Литвиненко	

ТП 902-1-76.83 -КЖИ-МН1

Изделие закладное МН1

Стадия	Масса	Масштаб
Р	19,53 кг	5/м
Лист	Листов 1	

Госстрой СССР Союзводоканалниипроект Харьковский Водоканалпроект

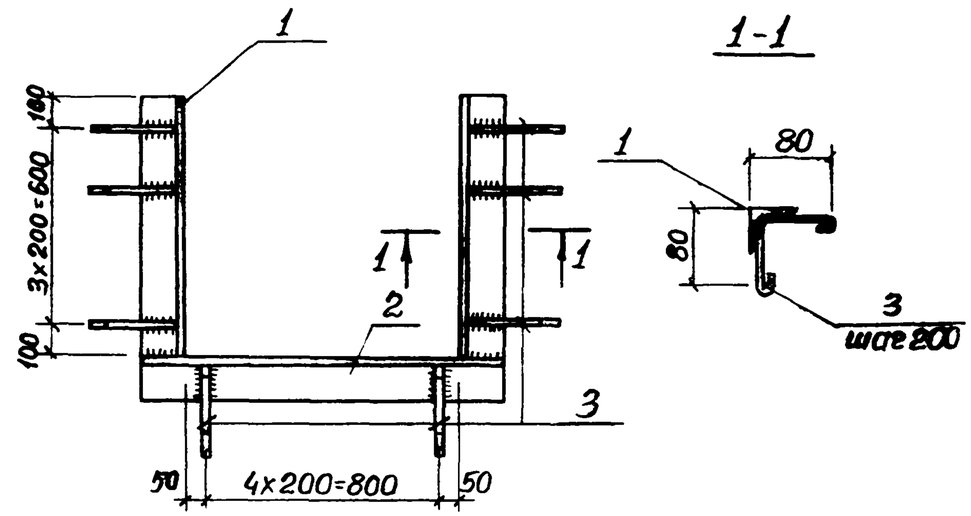

Формат	Зона	Поз.	Обозначение	Наименование	Кол.	Примеч.
				Документация		
А4			902-1-76.83-КЖИ-ТТ2	Технические требования		
				Детали		
Б.4.		1		Уголок $\frac{Б\text{-}50\times50\times5\ ГОСТ\ 8509\text{-}72^{*}}{ВСТ3КП2\text{-}1\ ТУ14\text{-}1\text{-}3023\text{-}80}$ 800	2	3.02 кг
Б.4.		2		Уголок $\frac{Б\text{-}50\times50\times5\ ГОСТ\ 8509\text{-}72^{*}}{ВСТ3КП2\text{-}1\ ТУ14\text{-}1\text{-}3023\text{-}80}$ 600	1	3.77 кг
Б.4		3		ф6АI ГОСТ 5781-82 ℓ=240	13	0,05 кг

Привязан:

Инв. №

Взам. инв. № | Подпись и дата | Инв. № подл.

Нач.отд.	Шейко	
Н.контр.	Власенко	
Рук.гр.	Кунцевич	
Ст.инж.	Шмандий	
Инженер	Литвиненко	

ТП 902-1-76.83 -КЖИ-МН2

Изделие закладное МН2

Стадия	Масса	Масштаб
Р	10.46 кг	1:50
Лист	Листов 1	

Госстрой СССР Союзводоканалниипроект Харьковский Водоканалпроект

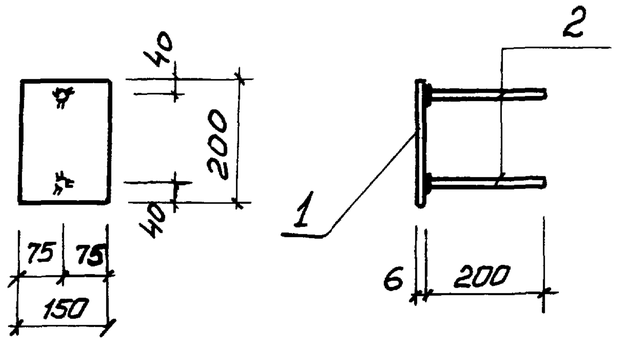

Формат	Зона	Поз.	Обозначение	Наименование	Кол.	Примеч.
				Документация		
А4			902-1-76.83-КЖИ-ТТ2	Технические требования		
				Детали		
Б.4.		1		Полоса $\frac{Б\text{-}2\ 6\times150\ ГОСТ\ 82\text{-}70}{ВСТ3кп2\text{-}1\ ТУ14\text{-}1\text{-}3023\text{-}80}$ $\ell=200$	1	1,4 кг
Б.4.		2		ф8АIII ГОСТ 5781-82 $\ell=200$	2	0,08 кг

Привязан:

Инв.№

Нач.отд.	Шейко	
Н.контр.	Власенко	
Рук.гр.	Кунцевич	
Ст.инж.	Шмандий	
Инжен.	Мирошникова	

ТП 902-1-76.83-КЖИ-МН4

Изделие закладное МН4

Стадия	Масса	Масштаб
Р	1,6 кг	1:10
Лист	Листов 1	

Госстрой СССР Союзводоканалниипроект Харьковский Водоканалпроект

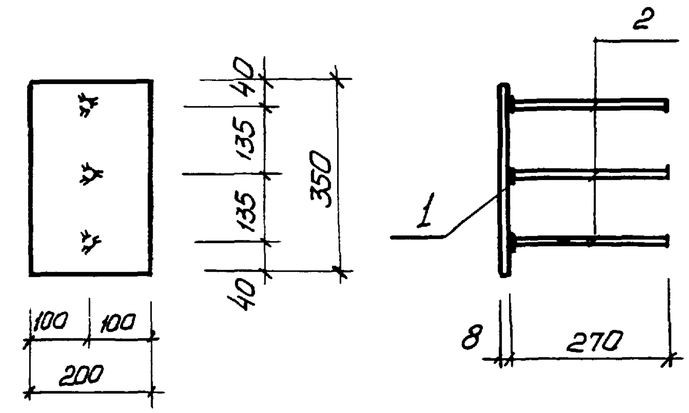

Формат	Зона	Поз.	Обозначение	Наименование	Кол.	Примеч.
				Документация		
А4			902-1-76.83-КЖИ-ТТ2	Технические требования		
				Детали		
Б.4.		1		Полоса $\frac{Б\text{-}2\ 8\times200\ ГОСТ\ 82\text{-}70}{ВСТ3кп2\text{-}1\ ТУ14\text{-}1\text{-}3023\text{-}80}$ $\ell=350$	1	4,4 кг.
Б.4.		2		ф12АIII ГОСТ 5781-82 $\ell=270$	3	0,2 кг

Привязан:

Инв.№

Нач.отд.	Шейко	
Н.контр.	Власенко	
Рук.гр.	Кунцевич	
Ст.инж.	Шмандий	
Инжен.	Мирошникова	

ТП 902-1-76.83-КЖИ-МН5

Изделие закладное МН5

Стадия	Масса	Масштаб
Р	5,0 кг	1:10
Лист	Листов 1	

Госстрой СССР Союзводоканалниипроект Харьковский Водоканалпроект

Взам.инв.№ | Подпись и дата | Инв.№ подл.

Типовой проект 902-1-76.83 Альбом VI

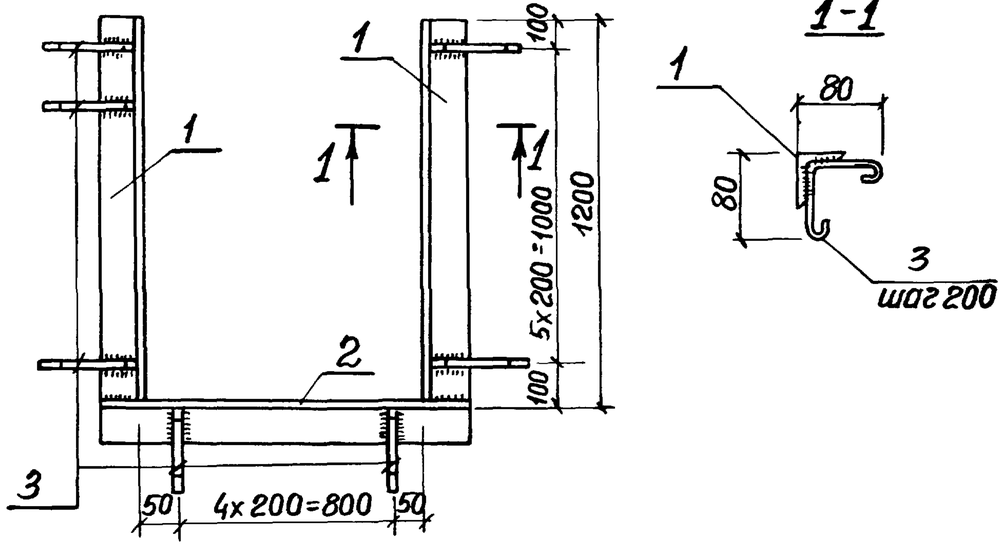

Формат	Зона	Поз	Обозначение	Наименование	Кол.	Примеч.
				Документация		
А4			902-1-76.83-КЖИ-ТТ2	Технические требования		
				Детали		
Б.Ч.		1		Уголок $\frac{Б\text{-}50\times50\times5\ ГОСТ\ 8509\text{-}72^{*}}{Вст3кп2\text{-}1\ ТУ14\text{-}1\text{-}3023\text{-}80}$ 1200	2	4,52кг
Б.Ч.		2		Уголок $\frac{Б\text{-}50\times50\times5\ ГОСТ\ 8509\text{-}72^{*}}{Вст3кп2\text{-}1\ ТУ14\text{-}1\text{-}3023\text{-}80}$ 1000	1	3.77кг
Б.Ч.		3		ф6АI ГОСТ 5781-82 ℓ=240	19	0,05кг

Привязан:

Инв. №

Подпись и дата | Взам. инв. №

Инв. № подл.

Нач.отд.	Шейко	
Н.контр.	Власенко	
Рук.гр.	Кунцевич	
Ст.инж.	Шмандий	
Инжен.	Литвиненко	

ТП 902-1-76.83 -КЖИ-МН3

Изделие закладное МН3.

Стадия	Масса	Масштаб
Р	13,76 кг	б/м
Лист	Листов 1	

Госстрой СССР Союзводоканалниипроект Харьковский Водоканалпроект

Формат А4

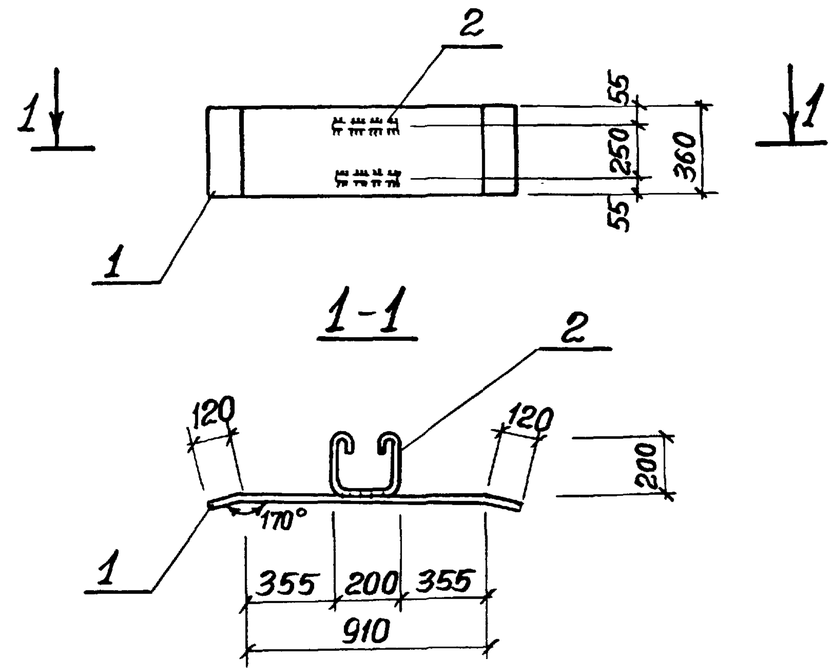

Формат	Зона	Поз.	Обозначение	Наименование	Кол.	Примеч.
				Документация		
А4			902-1-76.83-КЖИ-ТТ2	Технические требования		
				Детали		
Б.Ч.		1		Полоса $\frac{Б\text{-}210\times360\ ГОСТ\ 82\text{-}70}{Вст3кп2\text{-}1\ ТУ14\text{-}1\text{-}3023\text{-}80}$ 1150	1	32,5кг
Б.Ч.		2		ф10АI ГОСТ 5781-82 ℓ=750	2	0,5кг

Привязан:

Инв. №

Подпись и дата | Взам. инв. №

Инв. № подл.

Нач.отд.	Шейко	
Н.контр.	Власенко	
Рук.гр.	Кунцевич	
Ст.инж.	Шмандий	
Инжен.	Мирошникова	

ТП 902-1-76.83-КЖИ-МС1

Изделие соединительное МС 1.

Стадия	Масса	Масштаб
Р	33.5 кг	б/м
Лист	Листов 1	

Госстрой СССР Союзводоканалниипроект Харьковский Водоканалпроект

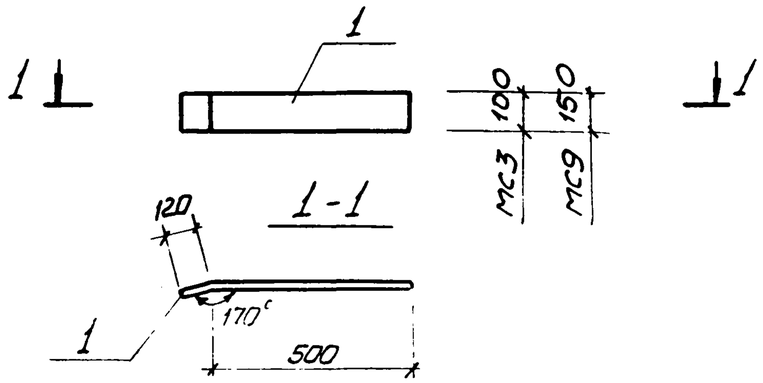

Формат	Зона	Поз.	Обозначение	Наименование	Кол	Прим.
				Документация		
А4			902-1-76.83-КЖИ-ТТ2	Технические требования		
				МС 3		
				Детали		
Б.4.		1		Полоса $\frac{Б\text{-}2\ 10\times100\ ГОСТ\ 103\text{-}76}{ВСт.3кп2\ ГОСТ\ 535\text{-}79}$ 620	1	4,9кг
				МС9		
				Детали		
Б.4.		1		Полоса $\frac{Б\text{-}2\ 10\times150\ ГОСТ\ 103\text{-}76}{ВСт.3кп2\ ГОСТ\ 535\text{-}79}$ 620	1	7,3кг

Привязан:

Инв.№

ТП 902-1-76.83-КЖИ-МС3, МС9

Изделие соединительное МС3, МС9	Стадия: Р	Масса: см. табл.	Масштаб: б/м
	Лист	Листов 1
	Госстрой СССР Союзводоканалниипроект Харьковский Водоканалпроект	

Нач.отд.	Шейко	
Н.контр.	Власенко	
Рук.гр.	Кунцевич	
Ст.инж.	Шмандий	
Инжен.	Мурашникова	

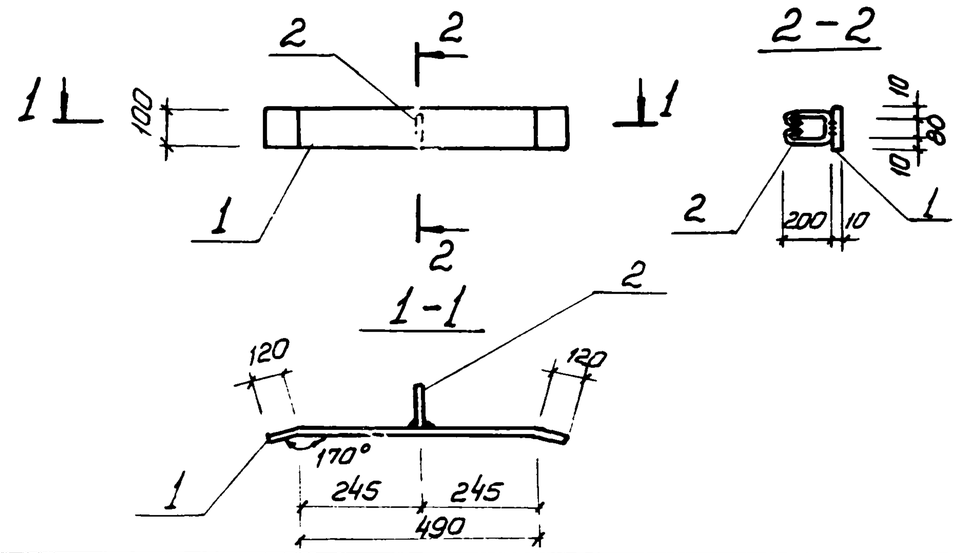

Формат	Зона	Поз.	Обозначение	Наименование	Кол.	Примеч.
				Документация		
А4			902-1-76.83-КЖИ-ТТ2	Технические требования		
				Детали		
Б.4.		1		Полоса $\frac{Б\text{-}2\ 10\times100\ ГОСТ\ 103\text{-}76}{ВСт.3кп2\ ГОСТ\ 535\text{-}79}$ ℓ=730	1	57кг
Б.4		2		ф10АI ГОСТ 5781-82 ℓ=630	1	0,4кг

Взам. инв.№

Подпись и дата

Инв.№ подл.

Привязан:

Инв.№

ТП 902-1-76.83-КЖИ-МС4

Изделие соединительное МС4	Стадия: Р	Масса: 6,1кг	Масштаб: б/м
	Лист	Листов 1
	Госстрой СССР Союзводоканалниипроект Харьковский Водоканалпроект	

Нач.отд.	Шейко	
Н.контр.	Власенко	
Рук.гр.	Кунцевич	
Ст.инж.	Шмандий	
Инжен.	Мурашникова	

Альбом VI

Типовой проект 902-1-76.83

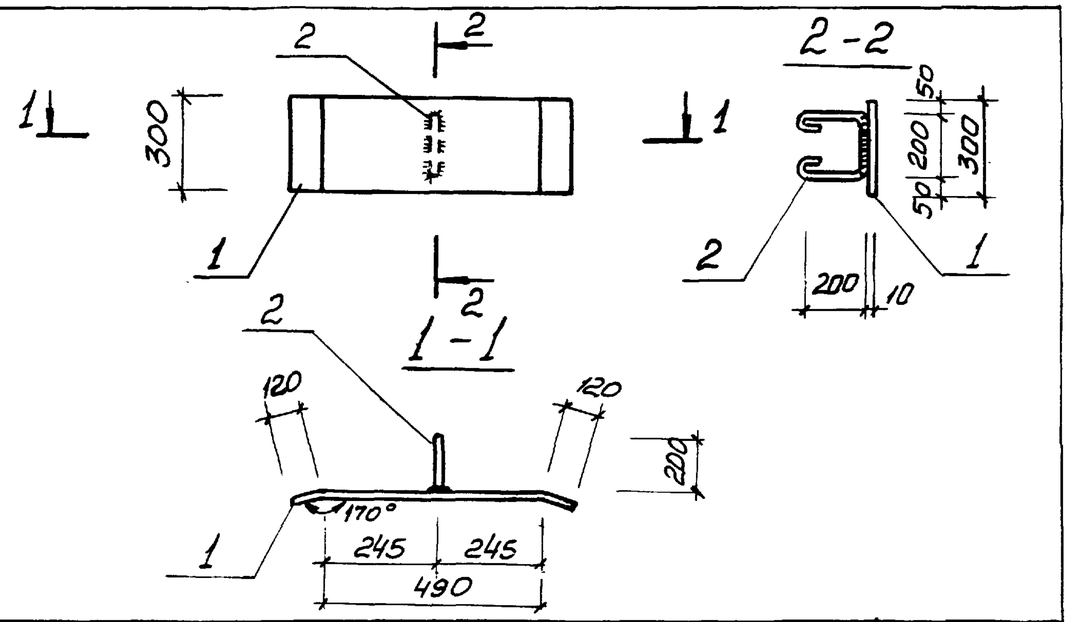

Формат	Зона	Поз.	Обозначение	Наименование	Кол.	Примеч.
				Документация		
А4			902-1-76.83 КЖИ-ТТ2	Технические требования		
				Детали		
Б.ч.		1		Полоса $\frac{Б\text{-}2\ 10\times300\ ГОСТ\ 82\text{-}70}{ВСт3кп2\text{-}1\ ТУ14\text{-}1\text{-}3023\text{-}80}$ 730	1	17,2кг
Б.ч.		2		ф10АI ГОСТ 5781-82 ℓ = 750	1	0,5кг

Взам. инв. №

Подпись и дата

Инв. № подл.

Привязан:

Инв. №

Нач.отд.	Шейко	
Н.контр.	Власенко	
Рук.гр.	Кунцевич	
Ст.инж.	Шмандий	
Инжен.	Мирошникова	

ТП 902-1-76.83-КЖИ-МС5

Изделие соединительное МС5

Стадия	Масса	Масштаб
Р	17,7 кг	5/м
Лист	Листов 1	

Госстрой СССР Союзводоканалниипроект Харьковский Водоканалпроек

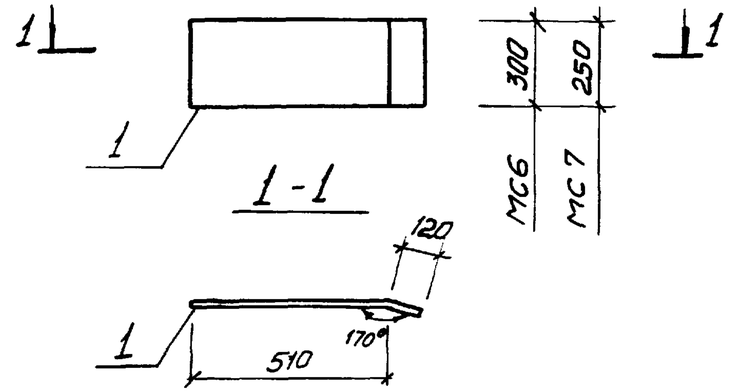

Формат	Зона	Поз.	Обозначение	Наименование	Кол.	Примеч.
				Документация		
А4			902-1-76.83 КЖИ-ТТ2	Технические требования		
				МС6		
				Детали		
Б.ч		1		Полоса $\frac{Б\text{-}2\ 10\times300\ ГОСТ\ 82\text{-}70}{ВСт3кп2\text{-}1\ ТУ14\text{-}1\text{-}3023\text{-}80}$ 680	1	14,8кг
				МС7		
				Детали		
Б.ч.		1		Полоса $\frac{Б\text{-}2\ 10\times250\ ГОСТ\ 82\text{-}70}{ВСт3кп2\text{-}1\ ТУ14\text{-}1\text{-}3023\text{-}80}$ 630	1	12,4кг

Взам. инв. №

Подпись и дата

Инв. № подл.

Привязан:

Инв. №

Нач.отд.	Шейко	
Н.контр.	Власенко	
Рук.гр.	Кунцевич	
Ст.инж.	Шмандий	
Инжен.	Мирошникова	

ТП 902-1-76.83-КЖИ-МС6, МС7

Изделие соединительное МС6, МС7

Стадия	Масса	Масштаб
Р	ст. табл.	5/м
Лист	Листов 1	

Госстрой СССР Союзводоканалниипроект Харьковский Водоканалпроект

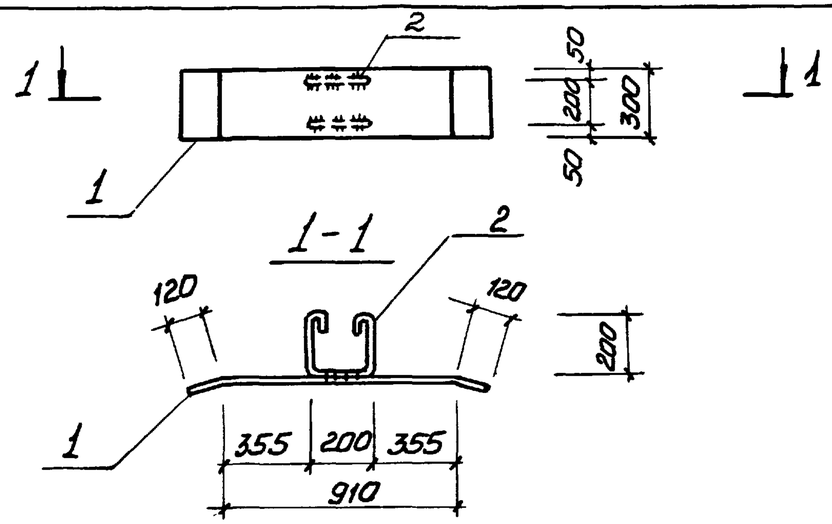

Формат	Зона	Поз.	Обозначение	Наименование	Кол	Примеч.
				Документация		
А4			902-1-76.83-КЖИ-ТТ2	Технические требования		
				Детали		
Б.4.		1		Полоса $\frac{Б\text{-}2\ 10\times300\ ГОСТ\ 82\text{-}70}{ВСт3кп2\text{-}1\ ТУ14\text{-}1\text{-}3023\text{-}80}$ 1150	1	27,1кг
Б.4.		2		ф10АI ГОСТ 5781-82 ℓ=750	2	0,5кг

Привязан:

Инв.№

ТП 902-1-76.83-КЖИ-МС8

Нач.отд.	Шейко	
Н.контр.	Власенко	
Рук.гр.	Кунцевич	
Ст.инж.	Шмандий	
Инжен.	Мирошникова	

Изделие соединительное МС8

Стадия	Масса	Масштаб
Р	28,1 кг	б/м
Лист	Листов 1	

Госстрой СССР Союзводоканалниипроект Харьковский Водоканалпроект

Формат А4

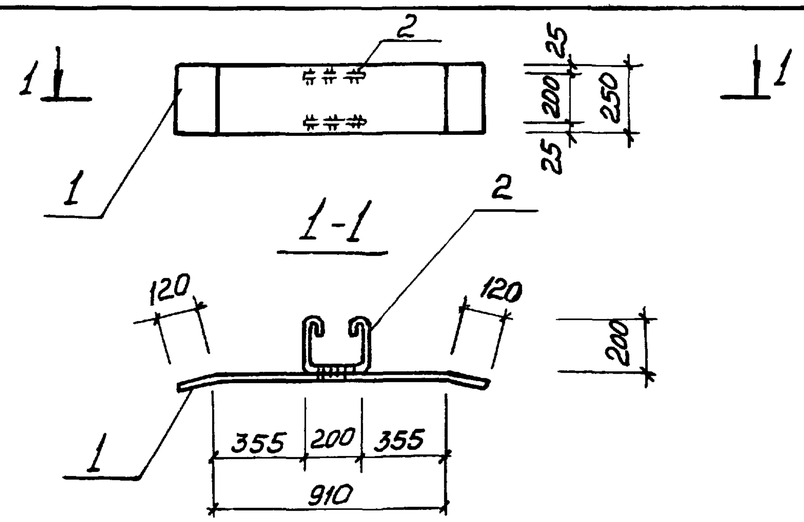

Формат	Зона	Поз.	Обозначение	Наименование	Кол.	Примеч.
				Документация		
А4			902-1-76.83-КЖИ-ТТ2	Технические требования		
				Детали		
Б.4		1		Полоса $\frac{Б\text{-}2\ 10\times250\ ГОСТ\ 82\text{-}70}{ВСт3кп2\text{-}1\ ТУ14\text{-}1\text{-}3023\text{-}80}$ 1150	1	22,6кг
Б.4.		2		ф10АI ГОСТ 5781-82 ℓ=750	2	0,5кг

Привязан:

Инв.№

ТП 902-1-76.83-КЖИ-МС10

Нач.отд.	Шейко	
Н.контр.	Власенко	
Рук.гр.	Кунцевич	
Ст.инж.	Шмандий	
Инжен.	Мирошникова	

Изделие соединительное МС10

Стадия	Масса	Масштаб
Р	23,6 кг	б/м
Лист	Листов 1	

Госстрой СССР Союзводоканалниипроект Харьковский Водоканалпроект

Взам.инв.№ | Подпись и дата | Инв.№ подл.

Формат А4

Альбом VI

Типовой проект 902-1-76.83

Формат	Зона	Поз.	Обозначение	Наименование	Кол.	Прим.
				Документация		
А4			902-1-76.83-КЖИ-МС11, МС12, МС13, МС15, МС16 СБ	Сборочный чертеж		
А4			-ТТ2	Технические требования		
				МС11		
				Детали		
Б.Ч.		1		Полоса $\frac{Б\text{-}2\ 10\times300\ ГОСТ\ 82\text{-}70}{ВСт3кп2\text{-}1\ ТУ\ 14\text{-}1\text{-}3023\text{-}80}$ 420	1	
				МС12		
				Детали		
Б.Ч.		1		Полоса $\frac{Б\text{-}2\ 10\times250\ ГОСТ\ 82\text{-}70}{ВСт3кп2\text{-}1\ ТУ\ 14\text{-}1\text{-}3023\text{-}80}$ 420	1	
				МС13		
				Детали		
Б.Ч.		1		Полоса $\frac{Б\text{-}2\ 10\times150\ ГОСТ\ 103\text{-}76}{ВСт3кп2\ ГОСТ\ 535\text{-}79}$ 410	1	
				МС15		
				Детали		
Б.Ч.		1		Полоса $\frac{Б\text{-}2\ 10\times50\ ГОСТ\ 103\text{-}76}{ВСт3кп2\ ГОСТ\ 535\text{-}79}$ 410	1	
				МС16		
				Детали		
Б.Ч.		1		Полоса $\frac{Б\text{-}2\ 10\times50\ ГОСТ\ 103\text{-}76}{ВСт3кп2\ ГОСТ\ 535\text{-}79}$ 620	1	

Привязан:

Инв. №

Нач. отд.	Шейко		
Н. контр.	Власенко		
Рук. гр.	Кунцевич		
Ст. инж.	Шмандий		
Инжен.	Мирошникова		

ТП 902-1-76.83-КЖИ-МС11, МС12, МС13, МС15, МС16

Изделие соединительное МС11, МС12, МС13, МС15, МС16

Стадия	Лист	Листов
Р		1

Госстрой СССР Союзводоканалниипроект Харьковский Водоканалпроект

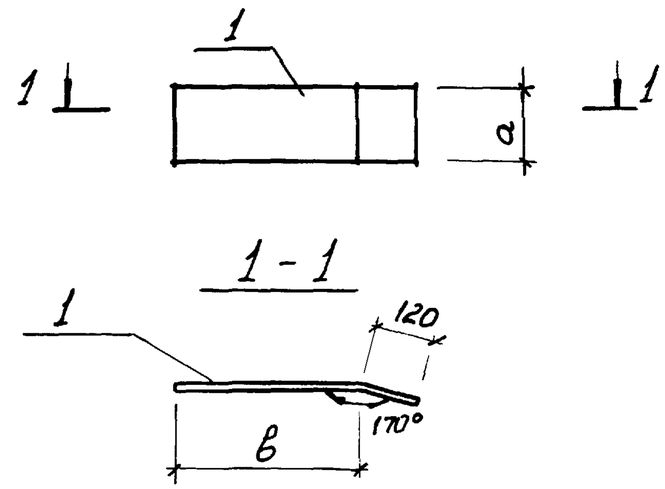

Марка	а мм	в мм	Масса кг
МС 11	300	300	9.89
МС 12	250	300	8,24
МС 13	150	290	4,83
МС 15	50	290	1,61
МС 16	50	500	2.44

Привязан:

Инв. №

Нач. отд.	Шейко		
Н. контр.	Власенко		
Рук. гр.	Кунцевич		
Ст. инж.	Шмандий		
Инжен.	Мирошникова		

ТП 902-1-76.83-КЖИ- МС11, МС12, МС13, МС15, МС16 СБ

Изделие соединительное МС11, МС12, МС13, МС15, МС16. (Сборочный чертеж)

Стадия	Масса	Масштаб
Р	см. табл.	5/м
Лист	Листов 1	

Госстрой СССР Союзводоканалниипроект Харьковский Водоканалпроект

Подпись и дата. Взам. инв. №. Инв. № подл.

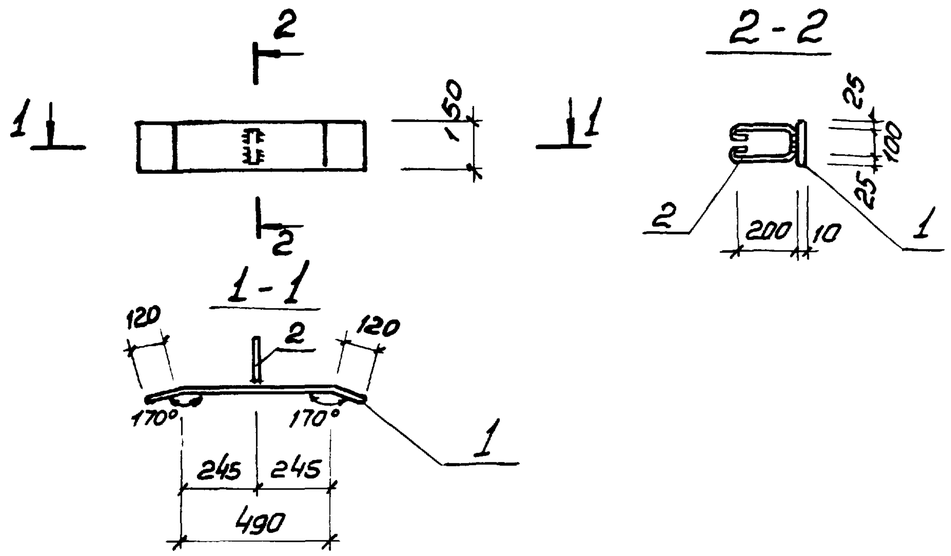

Формат	Зона	Поз.	Обозначение	Наименование	Кол.	Примеч.
				Документация		
А4			902-1-76.83-КЖИ-ТТ2	Технические требования		
				Детали		
Б.ч.		1		Полоса $\frac{Б\text{-}2\ 10\times150\ ГОСТ\ 103\text{-}76}{В\ Ст3кп2\ ГОСТ\ 535\text{-}79}$ ℓ=730	1	8,6 кг
Б.ч.		1		ф10АI ГОСТ 5781-82 ℓ=650	1	0,4 кг.

Привязан:

Инв. №

ТП 902-1-76.83 - КЖИ - МС14

Нач.отд.	Шейко		
Н.контр.	Власенко		
Рук.гр.	Кунцевич		
Ст.инж.	Шмандий		
Инжен.	Мирошникова		

Изделие соединительное МС14

Стадия	Масса	Масштаб
Р	9,0 кг	б/м
Лист	Листов 1	

Госстрой СССР Союзводоканалниипроект Харьковский Водоканалпроект

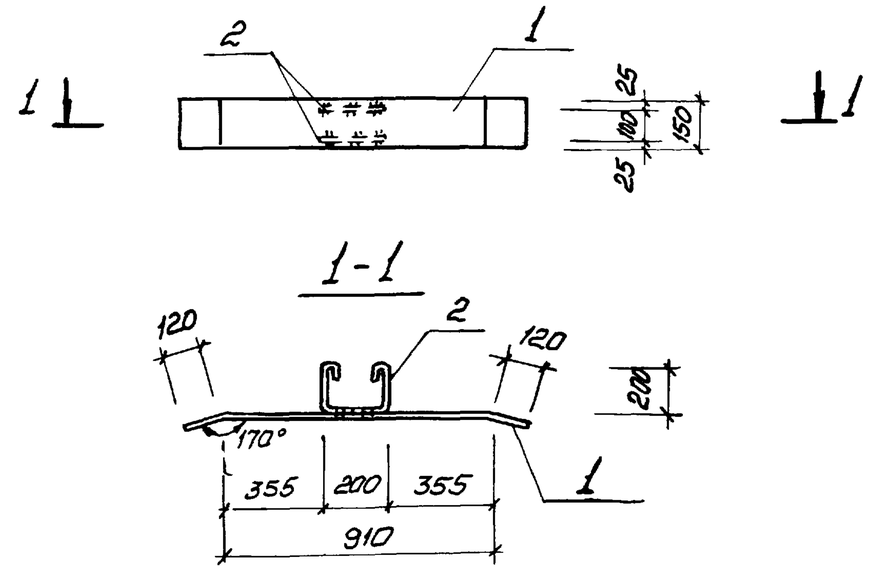

Формат	Зона	Поз.	Обозначение	Наименование	Кол.	Примеч.
				Документация		
А4			902-1-76.83-КЖИ-ТТ2	Технические требования		
				Детали		
Б.ч		1		Полоса $\frac{Б\text{-}2\ 10\times150\ ГОСТ\ 103\text{-}76}{В\ Ст.3кп2\ ГОСТ\ 535\text{-}79}$ ℓ=1150	1	13,5 кг
Б.ч		2		ф10АI ГОСТ 5781-82 ℓ=750	2	0,5 кг

Взам. инв. № | Подпись и дата | Инв. № подл.

Привязан:

Инв. №

ТП 902-1-76.83 - КЖИ - МС17

Нач.отд.	Шейко		
Н.контр.	Власенко		
Рук.гр.	Кунцевич		
Ст.инж.	Шмандий		
Инжен.	Мирошникова		

Изделие соединительное МС17

Стадия	Масса	Масштаб
Р	14,5 кг	б/м
Лист	Листов 1	

Госстрой СССР Союзводоканалниипроект Харьковский Водоканалпроект

Альбом VI

Типовой проект 902-1-76.83

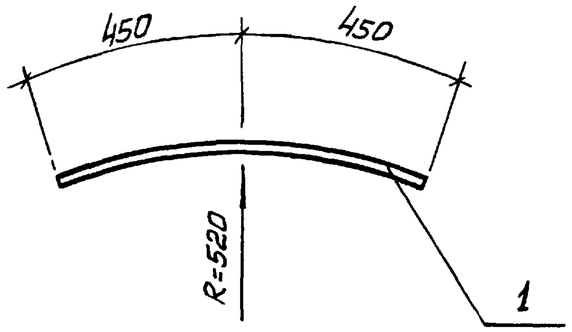

Формат	Зона	Поз.	Обозначение	Наименование	Кол.	Примеч.
				Документация		
А4			902-1-76.83-КЖИ - ТТ2	Технические требования		
				Детали		
Б.ч.		1		ф16АIII ГОСТ5781-82 ℓ=900	1	14,2кг.

Привязан:

Инв.№

Взам.инв.№ | Подпись и дата | Инв.№ подл.

Нач.отд.	Шейко	
Н.контр.	Власенко	
Рук.гр.	Кунцевич	
Ст.инж.	Шмандий	
Техн.	Слатенко	

ТП902-1-76.83-КЖИ-МС22

Изделие соединительное МС22

Стадия	Масса	Масштаб
Р	14,2 кг	б/м
Лист	Листов 1	

Госстрой СССР Союзводоканалниипроект Харьковский Водоканалпроект

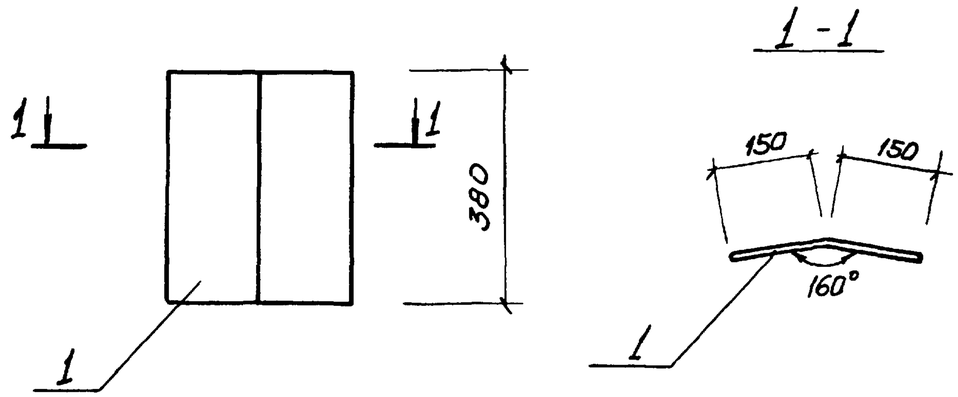

Формат	Зона	Поз.	Обозначение	Наименование	Кол.	Примеч.
				Документация		
А4			902-1-76.83-КЖИ - ТТ2	Технические требования		
				Детали		
Б.ч.		1		Полоса $\frac{Б-2\ 10\times300\ ГОСТ82-70}{ВСт3кп2-1\ ТУ14-1-3023-80}$ 380	1	8,95кг.

Привязан:

Инв.№

Взам.инв.№ | Подпись и дата | Инв.№ подл.

Нач.отд.	Шейко	
Н.контр.	Власенко	
Рук.гр.	Кунцевич	
Ст.инж.	Шмандий	
Техник	Слатенко	

ТП902-1-76.83-КЖИ - МС23

Изделие соединительное МС23

Стадия	Масса	Масштаб
Р	8,95 кг	1:10
Лист	Листов 1	

Госстрой СССР Союзводоканалниипроект Харьковский Водоканалпроект

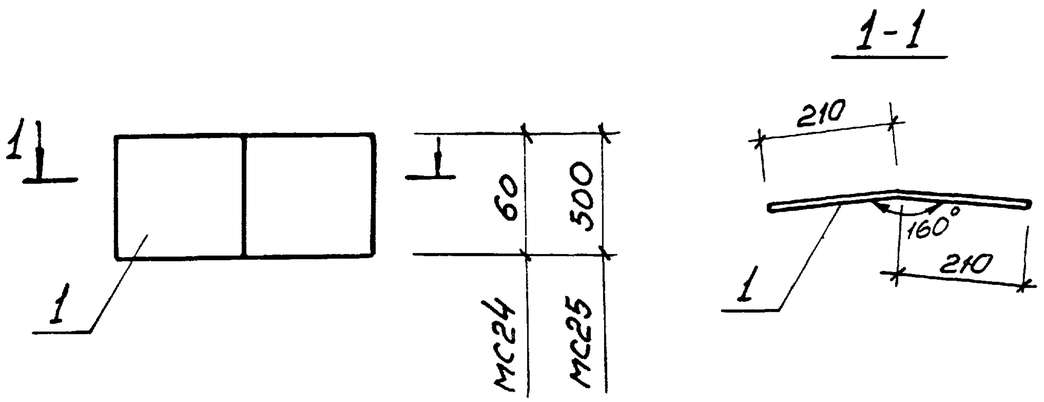

Формат	Зона	Поз.	Обозначение	Наименование	Кол.	Примеч.
				Документация		
А4			902-1-76.83-КЖИ-ТТ2	Технические требования		
				МС24		1,19кг
				Детали		
Б.ч.		1		Полоса $\frac{Б\text{-}2\ 6\times60\ ГОСТ103\text{-}76}{ВСт3кп2\ ГОСТ535\text{-}79}$ 420	1	1,19кг
				МС25		13,2кг
				Детали		
Б.ч.		1		Полоса $\frac{Б\text{-}2\ 8\times500\ ГОСТ82\text{-}70}{ВСт3кп2\text{-}1\ ТУ14\text{-}1\text{-}3023\text{-}80}$ 420	1	13,2 кг.

Привязан:

Инв.№

ТП 902-1-76.83-КЖИ-МС24, МС25

Изделие соединительное МС24, МС25

Стадия	Масса	Масштаб
Р	см. табл.	1/м
Лист	Листов 1	

Госстрой СССР Союзводоканалниипроект Харьковский Водоканалпроект

Нач.отд.	Шейко	
Н.контр.	Власенко	
Рук.гр.	Кунцевич	
Ст.инж.	Шмандий	
Техник	Слатенко	

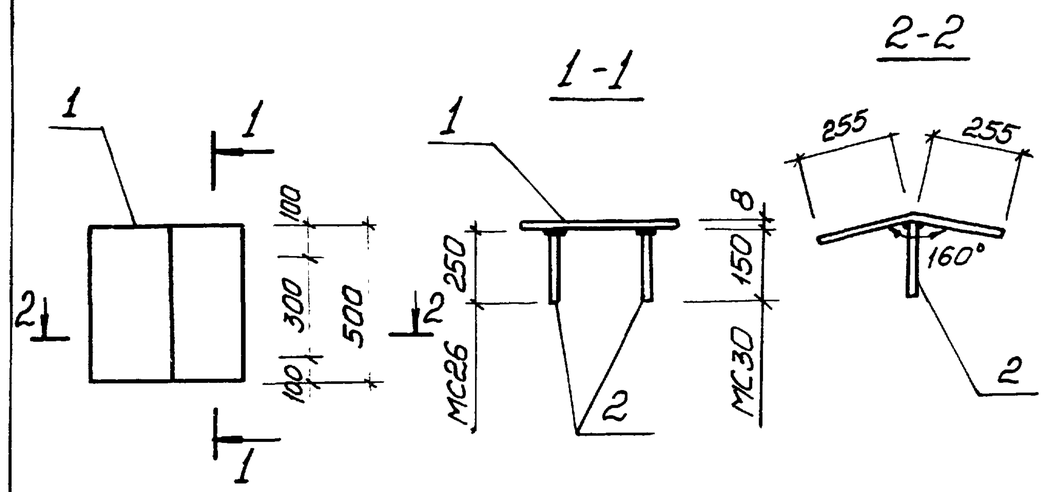

Формат	Зона	Поз.	Обозначение	Наименование	Кол.	Примечание
				Документация		
А4			902-1-76.83-КЖИ-ТТ2	Технические требования		
				МС26		16,32кг
				Детали		
Б.ч.		1		Полоса $\frac{Б\text{-}2\ 8\times500\ ГОСТ82\text{-}70}{ВСт3кп2\text{-}1\ ТУ14\text{-}1\text{-}3023\text{-}80}$ ℓ=510	1	16,0кг
Б.ч.		2		ф10АIII ГОСТ5781-82, ℓ=250	2	0,16кг.
				МС30		16,18кг
				Детали		
Б.ч.		1		Полоса $\frac{Б\text{-}2\ 500\times8\ ГОСТ82\text{-}70}{ВСт3кп2\text{-}1\ ТУ14\text{-}1\text{-}3023\text{-}80}$ ℓ=510	1	16,0кг.
Б.ч.		2		ф10АIII ГОСТ5781-82, ℓ=150	2	0,09кг

Привязан:

Инв.№

ТП 902-1-76.83-КЖИ-МС26, МС30

Изделие соединительное МС26, МС30

Стадия	Масса	Масштаб
Р	см. табл.	1/м
Лист	Листов 1	

Госстрой СССР Союзводоканалниипроект Харьковский Водоканалпроект

Нач.отд.	Шейко	
Н.контр.	Власенко	
Рук.гр.	Кунцевич	
Ст.инж.	Шмандий	
Техник	Слатенко	

Взам.инв.№ | Подпись и дата | Инв.№ подл.

Альбом VI

Типовой проект 902-1-76.83

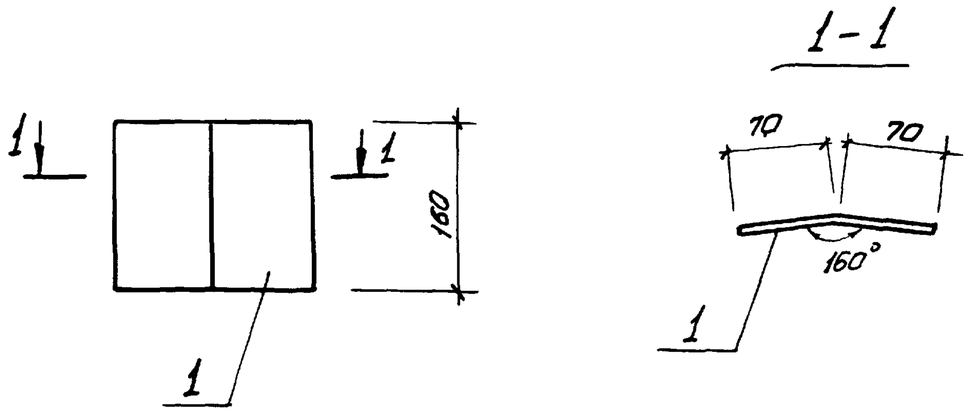

Формат	Зона	Поз.	Обозначение	Наименование	Кол.	Примеч.
				Документация		
А4			902-176.83-КЖН - ТТ2	Технические требования		
				Детали		
Б.ч.		1		Полоса $\frac{Б\text{-}2\ 12\times140\ ГОСТ\ 103\text{-}76}{ВСт3кп2\ ГОСТ\ 535\text{-}79}$ 160	1	2,11кг

Привязан:

Инв. №

Нач.отд.	Шейко	
Н.контр.	Власенко	
Рук. гр.	Кунцевич	
Ст.инж.	Шмандий	
Техник	Слатенко	

ТП 902-1-76.83-КЖН - МС27

Изделие соединительное МС27

Стадия	Масса	Масштаб
Р	2,11кг	1/м
Лист	Листов 1	

Госстрой СССР Союзводоканалниипроект Харьковский Водоканалпроект

Формат А4

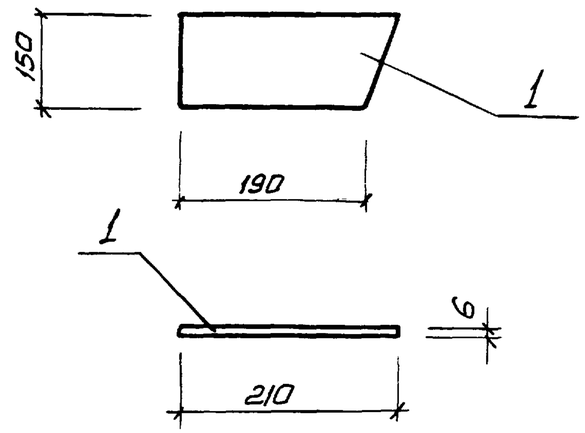

Формат	Зона	Поз.	Обозначение	Наименование	Кол.	Примеч.
				Документация		
А4			902-1-76.83-КЖН - ТТ2	Технические требования		
				Детали		
Б.ч.		1		Полоса $\frac{Б\text{-}2\ 12\times140\ ГОСТ\ 103\text{-}76}{ВСт3кп2\ ГОСТ\ 535\text{-}79}$ 200	1	1,41кг

Привязан:

Инв. №

Нач.отд.	Шейко	
Н.контр.	Власенко	
Рук. гр.	Кунцевич	
Ст.инж.	Шмандий	
Техник	Слатенко	

ТП 902-1-76.83-КЖН - МС28

Изделие соединительное МС28

Стадия	Масса	Масштаб
Р	1,41кг	1/м
Лист	Листов 1	

Госстрой СССР Союзводоканалниипроект Харьковский Водоканалпроект

Взам. инв. № | Подпись и дата | Инв. № подл.

19188-02 73

Копир Щербакова

Формат А1

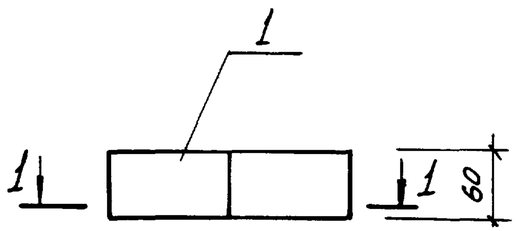

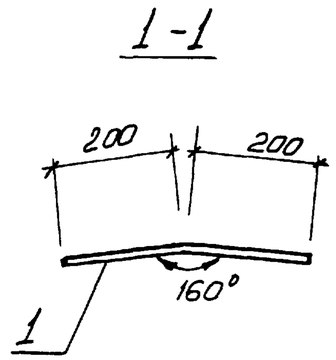

Формат	Зона	Поз.	Обозначение	Наименование	Кол.	Примеч.
				Документация		
А4			902-1-76.83-КЖИ-ТТ2	Технические требования		
				Детали		
Б.ч.		1		Полоса $\frac{Б\text{-}2\ 6\times60\ ГОСТ\ 103\text{-}76}{ВСт3кп2\ ГОСТ\ 535\text{-}79}$ 460	1	1,13кг

Привязан:

Инв.№

Нач.отд	Шейко	
Н.контр.	Власенко	
Рук.гр.	Кунцевич	
Ст.инж	Шмандий	
Техник	Слатенко	

ТП 902-1-76.83-КЖИ-МС29

Изделие соединительное МС29

Стадия	Масса	Масштаб
Р	1,13кг	1/м
Лист	Листов 1	

Госстрой СССР Союзводоканалниипроект Харьковский Водоканалпроект

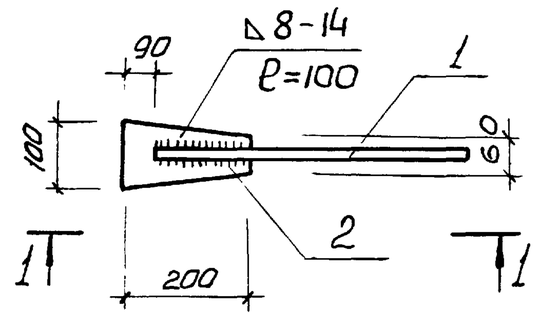

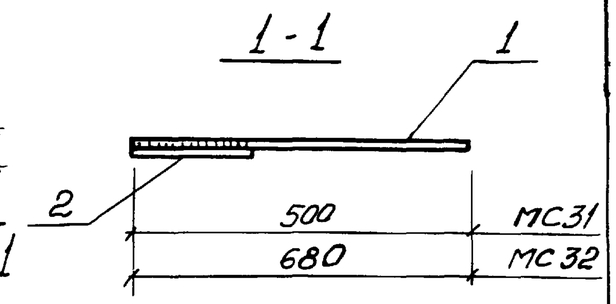

Формат	Зона	Поз.	Обозначение	Наименование	Кол.	Примеч.
				Документация		
А4			902-1-76.83-КЖИ-ТТ2	Технические требования		
				МС31		2,87кг
				Детали		
Б.ч.		1		ф25АIII ГОСТ5781-82 ℓ=500	1	1,93кг
Б.ч.		2		Полоса $\frac{Б\text{-}2\ 6\times100\ ГОСТ\ 103\text{-}76}{ВСт3кп2\ ГОСТ\ 535\text{-}79}$ 200	1	0,94кг
				МС-32		3,44кг
				Детали		
Б.ч.		1		ф25АIII ГОСТ5781-82 ℓ=680	1	2,5кг
Б.ч.		2		Полоса $\frac{Б\text{-}2\ 100\times6\ ГОСТ\ 103\text{-}76}{ВСт3кп2\ ГОСТ\ 535\text{-}79}$ 200	1	0,94кг

Взам. инв.№

Подпись и дата

Инв.№ подл.

Привязан:

Инв.№

Нач.отд.	Шейко	
Н.контр.	Власенко	
Рук.гр.	Кунцевич	
Ст.инж.	Шмандий	
Техник	Слатенко	

ТП 902-1-76.83-КЖИ-МС31, МС32

Изделие соединительное МС31, МС32.

Стадия	Масса	Масштаб
Р	см. табл	1/м
Лист	Листов 1	

Госстрой СССР Союзводоканалниипроект Харьковский

Типовой проект 902-1-76.83 Альбом VI

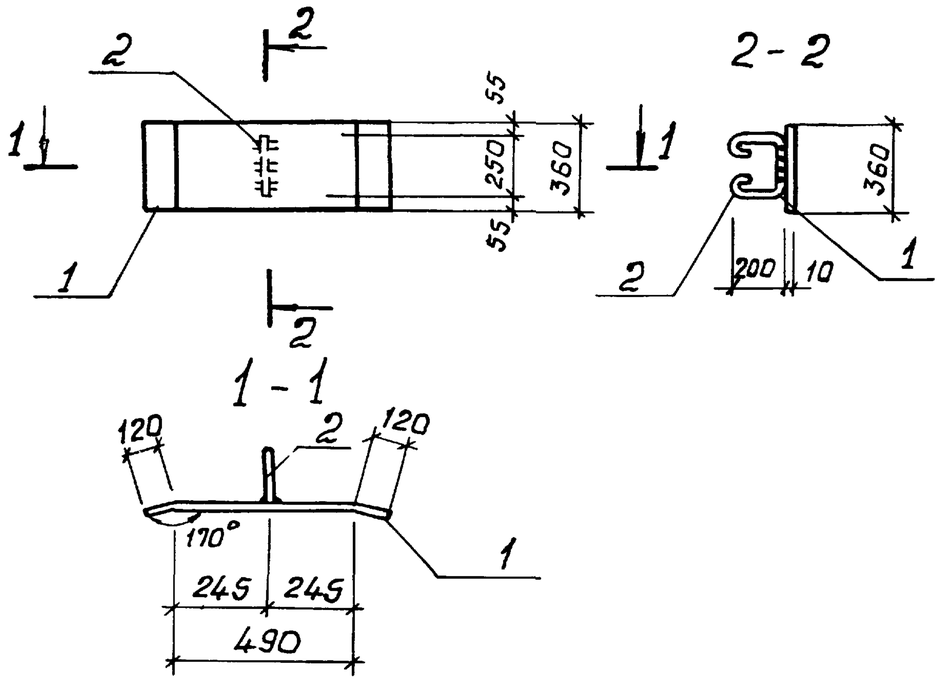

Формат	Зона	Поз.	Обозначение	Наименование	Кол.	Прим.
				Документация		
А4			902-1-76.83-КЖИ-ТТ2	Технические требования		
				Детали		
Б.ч.				Полоса $\frac{Б\text{-}210\times360\ ГОСТ\ 82\text{-}70}{ВСт3кп2\text{-}1\ ТУ14\text{-}1\text{-}3023\text{-}80}$ 730	1	20.6 кг
Б.ч.				ф10АI ГОСТ 5781-82 ℓ=800	1	0.5 кг

Привязан:

Инв. №

Взам. инв. № | Подпись и дата

Нач.отд.	Шейко		
Н.контр.	Власенко		
Рук.гр.	Кунцевич		
Ст.инж.	Шмандий		
Инжен.	Мирошникова		

ТП 902-1-76.83-КЖИ-МС38

Изделие соединительное МС38

Стадия	Масса	Масштаб
Р	21.1 кг	б/м
Лист	Листов 1	

Госстрой СССР Союзводоканалниипроект Харьковский Водоканалпроект

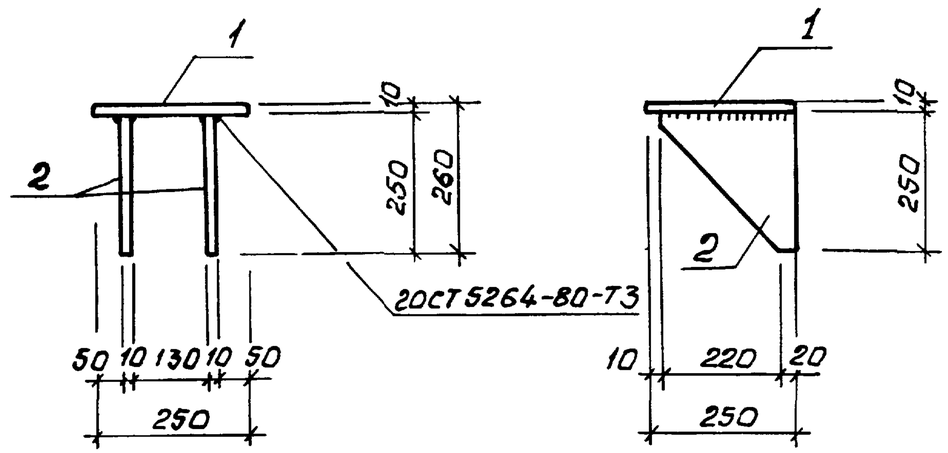

Формат	Зона	Поз.	Обозначение	Наименование	Кол.	Примеч.
				Документация		
А4			902-1-76.83КЖИ-ТТ2	Технические требования		
				Детали		
Б.ч.		1		Пол $\frac{10\times250\ ГОСТ\ 82\text{-}70}{ВСт3кп2\text{-}1\ ТУ14\text{-}1\text{-}3023\text{-}80}$ 250	1	4,9 кг
Б.ч.		2		Пол $\frac{10\times250\ ГОСТ\ 82\text{-}70}{ВСт3кп2\text{-}1\ ТУ14\text{-}1\text{-}3023\text{-}80}$ 240	2	4.7 кг

Привязан:

Инв. №

Взам. инв. № | Подпись и дата | Инв. № подл.

Нач.отд.	Шейко		
Н.контр.	Власенко		
Рук.гр.	Кунцевич		
Ст.инж.	Шмандий		

ТП 902-1-76.83-КЖИ-МС40

Изделие соединительное МС40

Стадия	Масса	Масштаб
Р	14.3 кг	1:10
Лист	Листов 1	

Госстрой СССР Союзводоканалниипроект Харьковский Водоканалпроект