ТИПОВОЙ ПРОЕКТ

902-1-74.83

КАНАЛИЗАЦИОННАЯ НАСОСНАЯ СТАНЦИЯ

ПРОИЗВОДИТЕЛЬНОСТЬЮ 200-1200 $м^3/ч$

НАПОРОМ 12-27м С РЕШЕТКАМИ-ДРОБИЛКАМИ

ПРИ ГЛУБИНЕ ЗАЛОЖЕНИЯ

ПОДВОДЯЩЕГО КОЛЛЕКТОРА 5,5м

(СБОРНО-МОНОЛИТНЫЙ ВАРИАНТ, ОПУСКНОЙ СПОСОБ)

Альбом IV

19186-01

ЦЕНА 2-81

ЦЕНТРАЛЬНЫЙ ИНСТИТУТ ТИПОВОГО ПРОЕКТИРОВАНИЯ
ГОССТРОЯ СССР
Москва А-445, Сретенка ул., 22
Сдано в печать XII 1963 г.
Заказ № 14173 Тираж 600 экз.

ТИПОВОЙ ПРОЕКТ
902-1-74.83

КАНАЛИЗАЦИОННАЯ НАСОСНАЯ СТАНЦИЯ ПРОИЗВОДИТЕЛЬНОСТЬЮ 200 - 1200 м³/ч, НАПОРОМ 12-27 м С РЕШЕТКАМИ-ДРОБИЛКАМИ ПРИ ГЛУБИНЕ ЗАЛОЖЕНИЯ ПОДВОДЯЩЕГО КОЛЛЕКТОРА 5,5 м (Сборно-монолитный вариант, опускной способ)

СОСТАВ ПРОЕКТА:

АЛЬБОМ	I	Пояснительная записка (из ТП 902-1-70.83)
АЛЬБОМ	II	Технологические решения. Внутренний водопровод и канализация. Отопление и вентиляция. (из ТП 902-1-70.83)
АЛЬБОМ	III	Архитектурно-строительные решения. Надземная часть. Общие чертежи, узлы и детали (из ТП 902-1-70.83
АЛЬБОМ	IV	Строительные решения. Подземная часть. Сборно-монолитный вариант. (опускной способ в мокрых грунтах).
АЛЬБОМ	V	Надземная часть. Изделия (из ТП 902-1-70.83)
АЛЬБОМ	VI	Подземная часть. Изделия.
АЛЬБОМ	VII	Электрооборудование, автоматизация и технологический контроль (из ТП 902-1-70.83)
АЛЬБОМ	VIII	Спецификации оборудования (из ТП 902-1-70.83).
АЛЬБОМ	IX	Сборник спецификаций оборудования (из ТП 902-1-70.83)
АЛЬБОМ	X	Ведомости потребности в материалах. (из ТП 902-1-72.83)
АЛЬБОМ	XI	Сметы. Общая часть. (из ТП 902-1-70.83)
АЛЬБОМ	XII	Сметы. Подземная часть. Сборно-монолитный вариант (опускной способ в мокрых грунтах)

АЛЬБОМ IV

РАЗРАБОТАН
ПРОЕКТНЫМ ИНСТИТУТОМ
„ХАРЬКОВСКИЙ ВОДОКАНАЛПРОЕКТ"

ГЛАВНЫЙ ИНЖЕНЕР ИНСТИТУТА Г.А. Бондаренко
ГЛАВНЫЙ ИНЖЕНЕР ПРОЕКТА В.С. Лялюк

УТВЕРЖДЕН ПРОТОКОЛОМ ТЕХНИЧЕСКОГО СОВЕТА
ИНСТИТУТА „СОЮЗВОДОКАНАЛПРОЕКТ"
от 27.06 1983г. № 32 И ВВЕДЕН
В ДЕЙСТВИЕ в/о „Союзводоканалниипроект"
ПРИКАЗ № 259 от 28.10 1983г.

Привязан:

Инв.№

СОДЕРЖАНИЕ

N п.п	Наименование	NN листа	стр.
1	Содержание		2
	Основной комплект КЖ		
2	Общие данные	1	3
3	Планы подземной части на отм. - 6.905и -4.700. Разрезы 1-1; 2-2	2	4
4	Схема расположения монолитных конструкций подземной части	3	5
5	Схема расположения стеновых панелей. Спецификация (начало)	4	6
6	Схема расположения стеновых панелей Спецификация (окончание) Узел XXI	5	7
7	Схема расположения стеновых панелей Сечения 1-1; 2-2	6	8
8	Развертка наружной стены. Узел I	7	9
9	Развертка наружной стены. Узлы II÷IV	8	10
10	Развертка наружной стены. Узлы V÷VII	9	11
11	Развертка наружной стены Узлы VIII÷X	10	12
12	Развертка наружной стены Узлы XI÷XV	11	13
13	Схема расположения стеновых панелей. Узлы XVI÷XVIII	12	14
14	Схема расположения стеновых панелей Узлы XIX; XX	13	15
15	РКм2. Перекрытие на отм.-4.700. План и сечения 1-1÷3-3; 7-7	14	16
16	РКм2. Перекрытие на отм.- 4.700. Элемент плана 1. Сечения 4-4÷6-6	15	17
17	РКм2. Перекрытие на отм.-4.700 Плита Пм1. Балки Бм1÷Бм3		
	Схема армирования	16	18
19	РКм2. РКм3. Перекрытие на отм.-4.700. Балки Бм4÷Бм8. Колонны Км1, Км2. Схема армирования	17	19
20	РКм2. Перекрытие на отм-4.700 Лоток ЛТм1. Схема армирования	18	20
21	РКм2. Спецификация перекрытия (начало)	19	21
22	РКм2. Спецификация перекрытия (окончание)	20	22
23	РКм3. Перекрытие на отм.-4.700. План и сечения 1-1÷3-3; 7-7	21	23
24	РКм3. Перекрытие на отм. -4.700. Элемент плана 1. Сечения 4-4÷6-6	22	24
25	РКм3. Перекрытие на отм - 4.700 Плита Пм2, Балки Бм1÷Бм3. Схема армирования	23	25
26	РКм3. Перекрытие на отм. -4.700. Лоток ЛТм2. Схема армирования	24	26
27	РКм3. Спецификация перекрытия (начало)	25	27
28	РКм3. Спецификация перекрытия (окончание)	26	28
29	Плита днища ПДм1. Схема армирования	27	29
30	Плита днища ПДм1. Схема армирования Спецификация	28	30
	Основной комплект КМ		
31	Общие данные (начало)	1	31
32	Общие данные (окончание)	2	32
33	Схема расположения лестниц и лестничных площадок. Разрез 1-1; 2-2	3	33
34	Схема узлов лестниц. Узел I	4	34
35	Узлы II÷V	5	35

Альбом IV

Типовой проект 902-1-74.83

Инв.N подл. | Подпись и дата | Взам. инв.N

Привязан:

Инв. N

Альбом IV

Типовой проект 902-1-74.83

Ведомость рабочих чертежей основного комплекта КЖ

Лист	Наименование	Примечание
1	Общие данные	
2	Планы подземной части на отм.-6.905 и-4.700. Разрезы 1-1; 2-2	
3	Схема расположения монолитных конструкций подземной части	
4	Схема расположения стеновых панелей. Спецификация (начало)	
5	Схема расположения стеновых панелей. Спецификация (окончание). Узел XXI	
6	Схема расположения стеновых панелей. Сечения 1-1; 2-2	
7	Развертка наружной стены Узел I	
8	Развертка наружной стены. Узлы II÷IV	
9	Развертка наружной стены. Узлы V÷VII	
10	Развертка наружной стены Узлы VIII÷X	
11	Развертка наружной стены. Узлы XI÷XV	
12	Схема расположения стеновых панелей. Узлы XVI÷XVIII	
13	Схема расположения стеновых панелей. Узлы XIX; XX	
14	РКм2. Перекрытие на отм.-4.700 План и сечения 1-1÷3-3; 7-7	
15	РКм2. Перекрытие на отм.-4.700. Элемент плана 1. Сечения 4-4÷6-6	
16	РКм2. Перекрытие на отм.-4.700. Плита Пм1 балки Бм1÷Бм3. Схема армирования	
17	РКм2, РКм3. Перекрытие на отм.-4.700. Схема армирования. Балки Бм4÷Бм8. Колонны Км1, Км2	
18	РКм2. Перекрытие на отм.-4.700. Лоток ЛТм1. Схема армирования	
19	РКм2. Спецификация перекрытия (начало)	
20	РКм2. Спецификация перекрытия (окончание)	
21	РКм3. Перекрытие на отм.-4.700. План и сечения 1-1÷3-3; 7-7	
22	РКм3. Перекрытие на отм.-4.700. Элемент плана 1. Сечения 4-4÷6-6	
23	РКм3. Перекрытие на отм.-4.700. Плита Пм2. Балки Бм1÷Бм3. Схема армирования	
24	РКм3. Перекрытие на отм.-4.700. Лоток ЛТм2. Схема армирования	
25	РКм3. Спецификация перекрытия (начало)	
26	РКм3. Спецификация перекрытия (окончание)	
27	Плита днища ПДм1. Схема армирования.	
28	Плита днища ПДм1. Схема армирования. Спецификация	

Инв.№ подл. | Подпись и дата | Взам. инв.№

Типовой проект разработан в соответствии с действующими нормами и правилами.

Главный инженер проекта /Л. Лялюк/

Расчётные схемы в мокрых грунтах

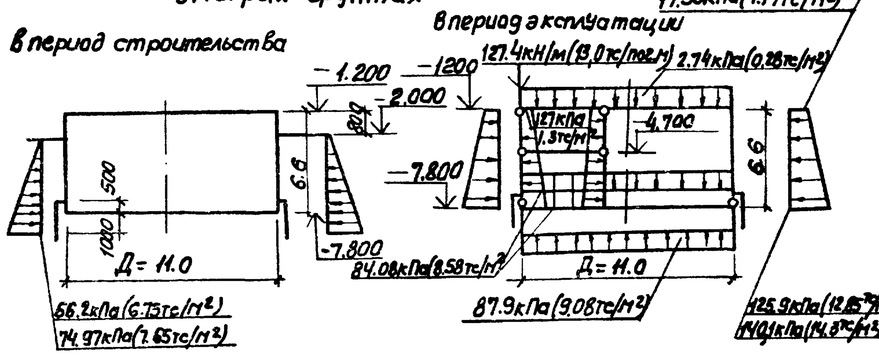

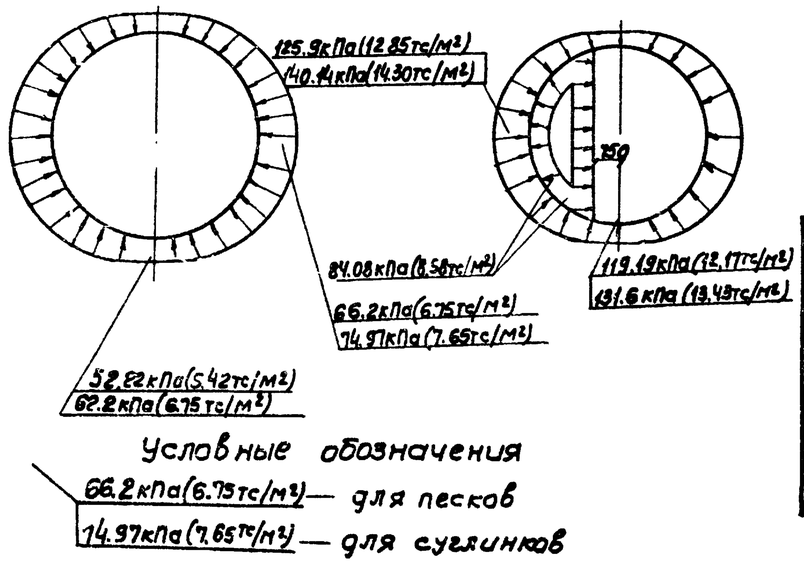

Условные обозначения

66.2кПа(6.75тс/м²) — для песков

74.97кПа(7.65тс/м²) — для суглинков

Ведомость ссылочных и прилагаемых документов

Обозначение	Наименование	Примечание
	Ссылочные документы	
3.901-5	Сальники набивные Ду 50÷1400 для пропуска труб через стены	
1.400-15 в.0; 1	Унифицированные закладные изделия железобетонных конструкций для крепления технологических коммуникаций и устройств	
	Прилагаемые документы	
902-1-74.83-КЖ.И	Изделия	сл. VI
902-1-72.83-ВМ1	Ведомость потребности в материалах	сл. X
902-1-72.83-ВМ2	Ведомость потребности в материалах	сл. X
	Для монолитных и сборных конструкций	

Ведомость спецификаций

Лист	Наименование	Примечан.
3	Спецификация к схеме расположения элементов подземной части	
4.5	Спецификация к схеме расположения стеновых панелей.	
19,20	Спецификация к перекрытию РКм2	
25,26	Спецификация к перекрытию РКм3	
28	Спецификация к ПДм1	

Ведомость объемов сборных железобетонных конструкций

№ строки	Наименование группы элементов конструкций	Код	Кол. м³	Примечан.
1	Наружные панели (клин)	5831000000	69.5	
2	Наружные панели (шпонка)	5831000000	77.2	
3	Панели перегородки	5832000000	18.1	

Материалы на изготовление сборных бетонных и железобетонных конструкций учтены в ведомости потребности в материалах и отдельно не учитываются.

Привязан:

ТП 902-1-74.83-КЖ

Нач.отд.	Шейко		
Н.контр.	Власенко		
Рук.гр.	Кущевич		
Ст.инж.	Абрамова		
Техник	Ерицкий		

Канализационная насосная станция производительностью 600 л/сек(м) напором 12÷27м с решетками-дробилками

Стадия	Лист	Листов
Р	1	

Общие данные

Госстрой СССР Главводоканалпроект Ленинградское отделение Водоканалпроект

19186-01

Типовой проект 902-1-74.83 Альбом IV

План на отм. - 6.905

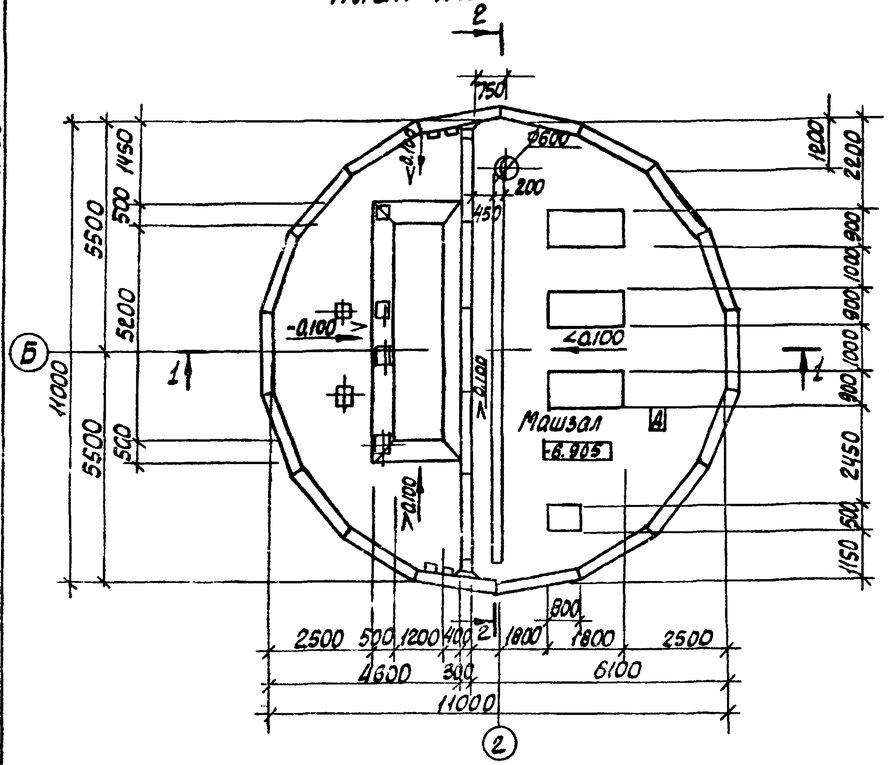

План на отм. - 4.700 (для РД-600)

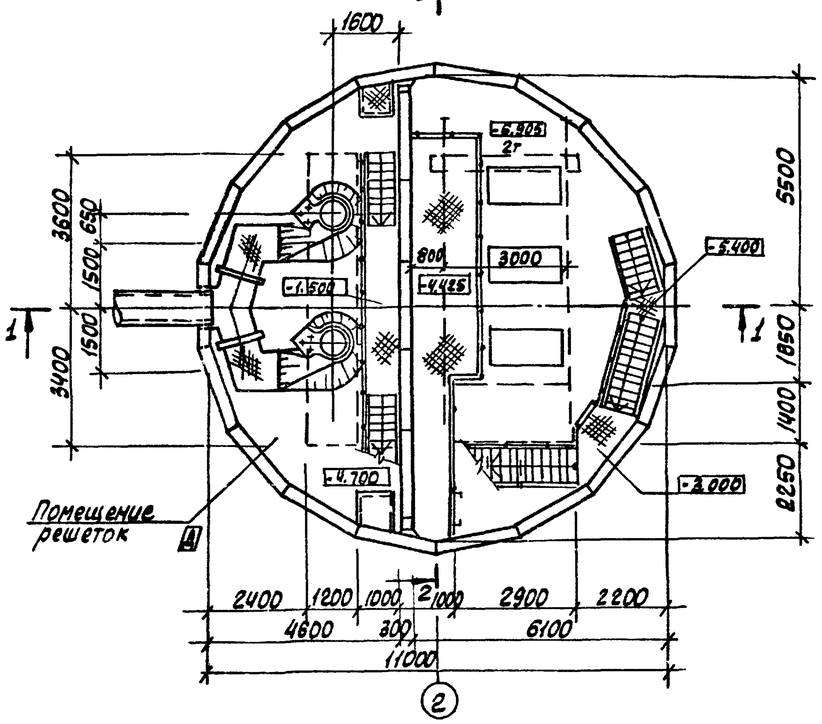

План на отм. - 4.700 (для КРД-40м)

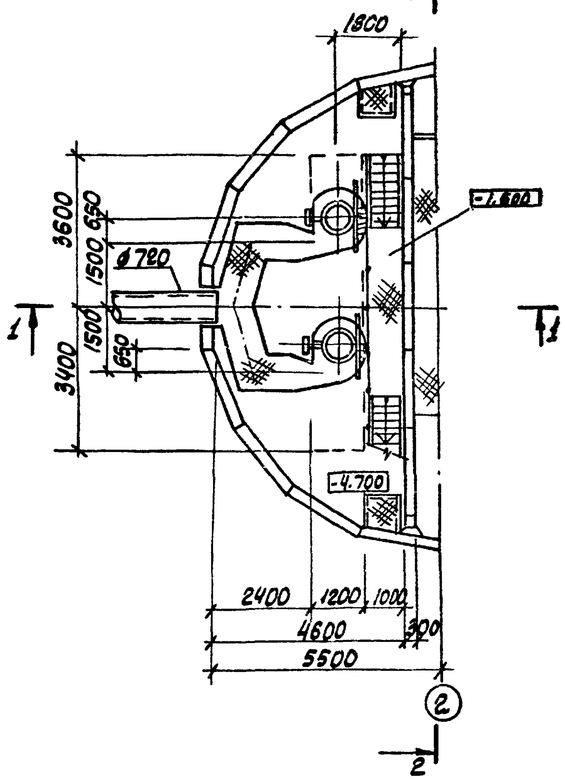

Разрез 1-1

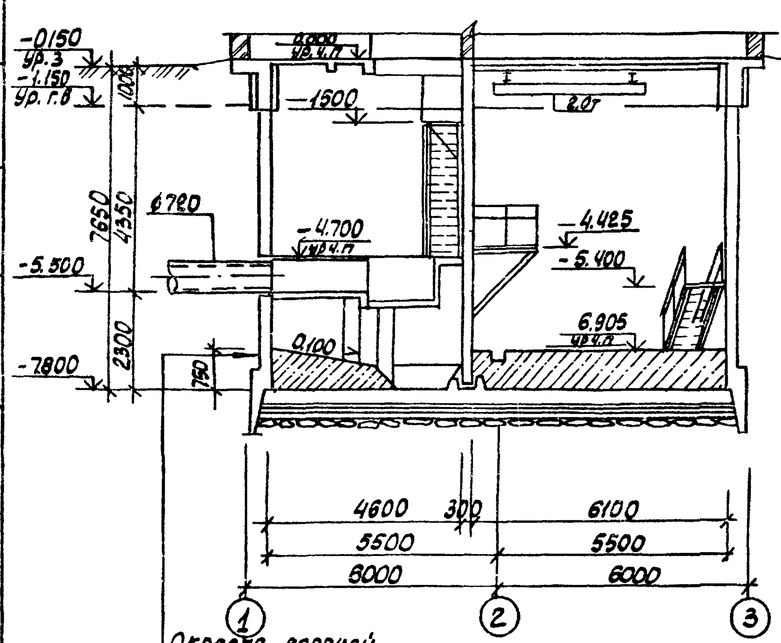

Разрез 2-2

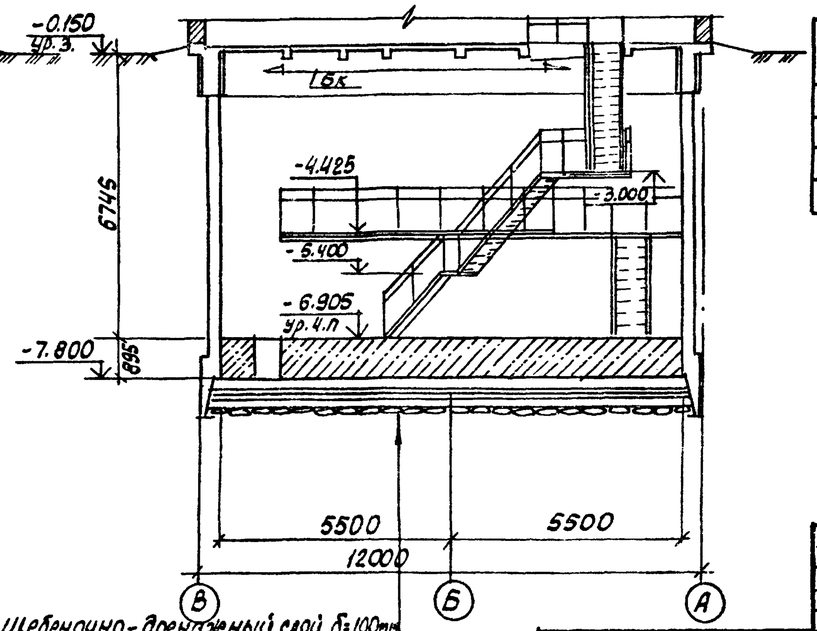

Окраска горячей битумной мастикой за 2 раза по огрунтовке.
Железобетонная стена

Щебеночно-дренажный слой δ=100мм
Подготовка из бетона марки 50 δ=100мм
Холодная асфальтовая мастика δ=10мм
Стяжка из цементно-песчаного раствора δ=20мм
Железобетонное днище

Основные строительные показатели

Наименование	Ед изм	Кол.	Примечание
Общая площадь	м²	950	
-на расчетную единицу	м²	0,32	
Строительный объём	м³	729,0	
-на расчетную единицу	м³	2,31	Расчетная единица 700м³/ч

Показатели на расчётную единицу приведены на надземную и подземную часть

Согласовано: Отд. ВИК-2 Новожилова

Привязан:

Инв. №

Нач.отд.	Шейко		
Гл.спец.	Власенко		
Рук.гр.	Юрьева		
Ст.инж.	Кесина		
Ст.техн.	Шевлякова		

ТП 902-1-74.83-КЖ

Канализационная насосная станция производительностью 200-1600м³/ч напором 12-27м в решетками-дробилками

Планы на отм - 6.905 и - 4.700. Разрезы 1-1, 2-2.

Стадия Р | Лист 2 | Листов

Госстрой СССР Союзводоканалпроект Гипроводхоз Водоканалпроект

19186-01 5

Альбом IV

Типовой проект 902-1-74.83

1-1

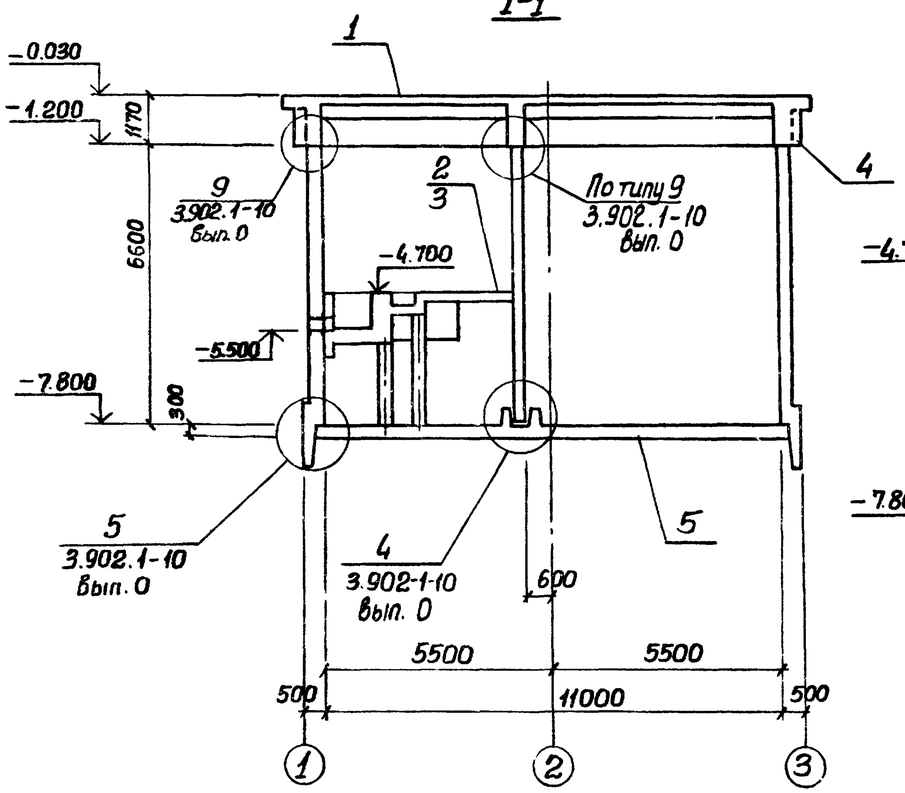

План

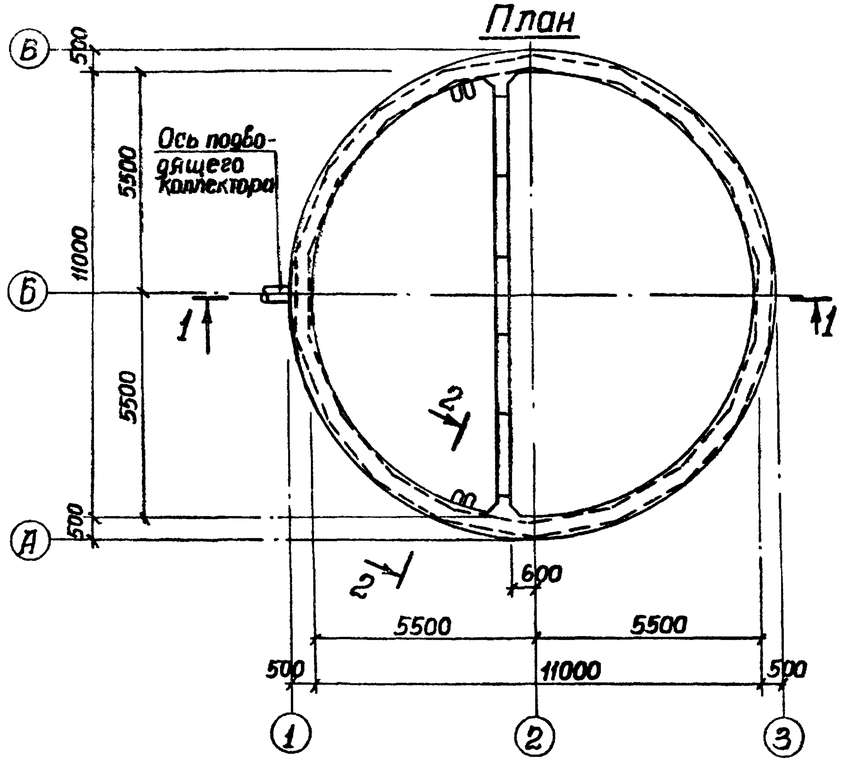

2-2

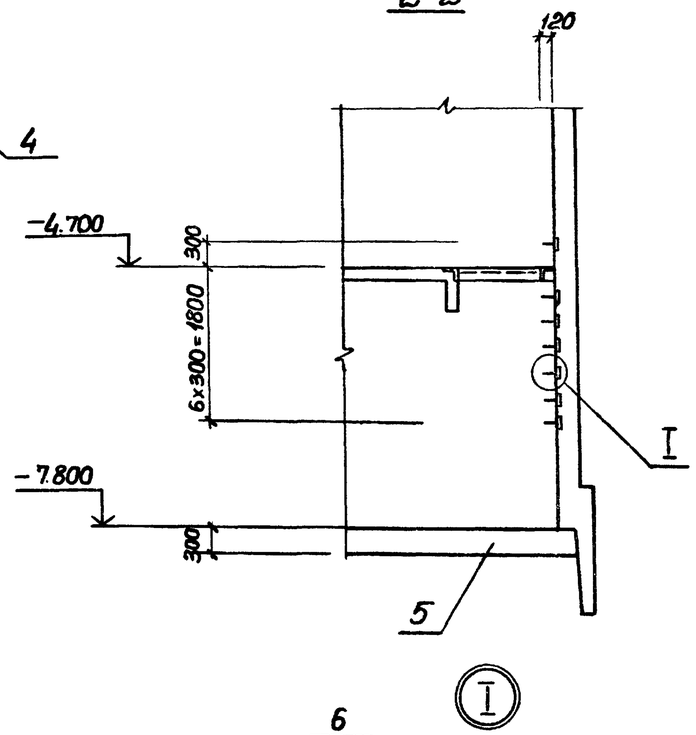

Спецификация к схеме расположения монолитных конструкций подземной части

Марка поз.	Обозначение	Наименование	Кол.	Масса ед.кг.	Примечание
1	902-1-74.83 ал. III лист 7÷19	Перекрытие на отм. 0.000 РКМ1	1		
2	лист 14-20	Перекрытие на отм.-4.700 РКМ2	1		Для решетки-дробилок РД-40м
3	лист 21-26	Перекрытие на отм.-4.700 РКМ3	1		Для решеток-дробилок РД 40м
4	902-1-74.83 ал. III лист 20,21	Кольца монолитное ОКМ1	1		
5	лист 27,28	Плита днища ПДМ1	1		
6	1.400-15.81.810	Изделие соединительное МН 801	28		

Перекрытие на отм. -4.700 условно показано для решетки-дробилки РД 40м.

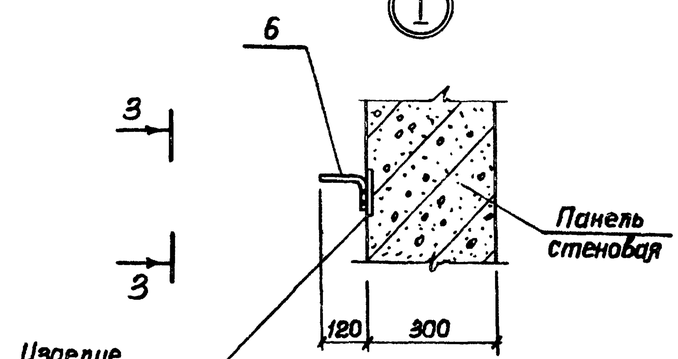

3-3

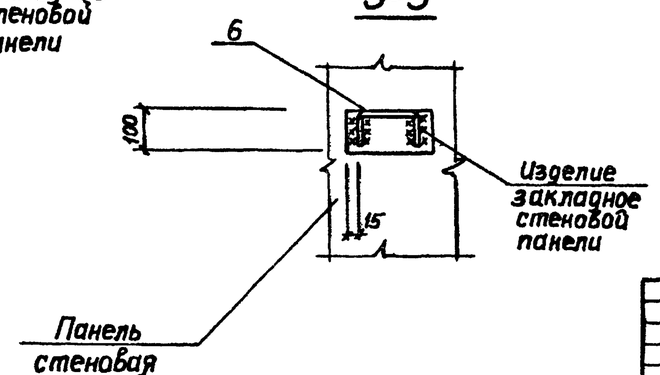

Согласовано:

Инв.№ подл. | Подпись и дата | Взам. инв.№

Привязан:

Инв.№

Нач.отд.	Щейко		
Н.контр.	Власенко		
Рук.гр.	Кунцевич		
Ст.инж.	Шмандий		
Инжен.	Рукав		

ТП 902-1-74.83-КЖ

Канализационная насосная станция производительностью 200-1200м³/ч напором 12-27м с решетками-дробилками.

Схема расположения монолитных конструкций подземной части.

Стадия	Лист	Листов
Р	3	

Госстрой СССР Союзводоканалпроект Харьковское Водоканалпроект

19186-01 6

Спецификация к схеме расположения стеновых панелей.

Марка поз	Обозначение	Наименование	Кол.	Масса ед, кг.	Примечание
		Клиновидный стык			
		Стеновые панели			
ПГ1	902-1-74.83-КЖИ 1ПС66-2ш-01÷1ПС66-2ш-05	1ПС66-2ш-01	1	9030	
ПГ2	–1ПС66-2ш-01÷1ПС66-2ш-05	1ПС66-2ш-02	1	9030	
ПГ3	–1ПС66-2ш-01÷1ПС66-2ш-05	1ПС66-2ш-03	1	9030	
ПГ4	–1ПС66-2ш-01÷1ПС66-2ш-05	1ПС66-2ш-04	1	9030	
ПГ5	–1ПС66-2ш-01÷1ПС66-2ш-05	1ПС66-2ш-05	1	9030	
ПС1	902-1-74.83-КЖИ 2ПС66-4к-01÷2ПС66-4к-18	2ПС66-4к-01	1	9650	
ПС2	–2ПС66-4к-01÷2ПС66-4к-18	2ПС66-4к-02	1	9650	
ПС3	–2ПС66-4к-01÷2ПС66-4к-18	2ПС66-4к-03	1	9650	
ПС4	–2ПС66-4к-01÷2ПС66-4к-18	2ПС66-4к-04	1	9650	
ПС5	–2ПС66-4к-01÷2ПС66-4к-18	2ПС66-4к-05	1	9650	
ПС6	–2ПС66-4к-01÷2ПС66-4к-18	2ПС66-4к-06	1	9650	
ПС7	–2ПС66-4к-01÷2ПС66-4к-18	2ПС66-4к-07	1	9650	
ПС8	–2ПС66-4к-01÷2ПС66-4к-18	2ПС66-4к-08	1	9650	
ПС9	–2ПС66-4к-01÷2ПС66-4к-18	2ПС66-4к-09	1	9650	
ПС10	–2ПС66-4к-01÷2ПС66-4к-18	2ПС66-4к-10	1	9650	
ПС11	–2ПС66-4к-01÷2ПС66-4к-18	2ПС66-4к-11	1	9650	
ПС12	–2ПС66-4к-01÷2ПС66-4к-18	2ПС66-4к-12	1	9650	
ПС13	–2ПС66-4к-01÷2ПС66-4к-18	2ПС66-4к-13	1	9650	
ПС14	–2ПС66-4к-01÷2ПС66-4к-18	2ПС66-4к-14	1	9650	
ПС15	–2ПС66-4к-01÷2ПС66-4к-18	2ПС66-4к-15	1	9650	
ПС16	–2ПС66-4к-01÷2ПС66-4к-18	2ПС66-4к-16	1	9650	
ПС17	–2ПС66-4к-01÷2ПС66-4к-18	2ПС66-4к-17	1	9650	
ПС18	2ПС66-4к-01÷2ПС–4к-18	2ПС66-4к-18	1	9650	
		Изделия соединительные			
МС1	902-1-74.83-КЖИ-МС1	МС1	2	33.5	
МС3	–МС3, МС9	МС3	14	4.9	
МС6	–МС6, МС7	МС6	2	14.8	
МС7	–МС6, МС7	МС7	1	12.4	
МС8	–МС8	МС8	2	28.1	
МС9	–МС3, МС9	МС9	3	7.3	
МС10	–МС10	МС10	2	23.6	
МС16	–МС11, МС12, МС13, МС15, МС16	МС16	3	2.44	
МС17	–МС17	МС17	6	14.5	

Марка поз.	Обозначение	Наименование	Кол.	Масса ед, кг.	Примечание
МС18		Полоса $\frac{Б\text{-}210\times300\ ГОСТ\ 82\text{-}70\ \ell=390}{ВСт3кп2\text{-}1\ ТУ14\text{-}1\text{-}3023\text{-}80}$	8	9.2	
МС19		Полоса $\frac{Б\text{-}210\times250\ ГОСТ\ 82\text{-}70\ \ell=390}{ВСт3кп2\text{-}1\ ТУ14\text{-}1\text{-}3023\text{-}80}$	3	7.7	
МС20		Полоса $\frac{Б\text{-}210\times150\ ГОСТ\ 103\text{-}76\ \ell=800}{ВСт3кп2\ ГОСТ\ 535\text{-}79}$	4	9.4	
МС21		ф6АI ГОСТ 5781-82	7.8	0.22	п.м.
МС33	3.902.1-10.100.26.00-01	МС2	324	0,85	
МС22	902-1-74.83-КЖИ-МС22	МС22	414	14.2	
МС23	–МС23	МС23	18	8.95	
МС34	3.9021-10.100.28.00-02	МС52	756	0,14	
МС25	902-1-74.83-КЖИ-МС25	МС25	36	13.2	
МС26	–МС26	МС26	18	16.16	
МС27	–МС27	МС27	18	2.11	
МС28	–МС28	МС28	36	1.41	
МС30	–МС30	МС30	36	16.0	
МС35		Полоса $\frac{Б\text{-}2\ 6\times60\ ГОСТ\ 103\text{-}76\ \ell=370}{ВСт3кп2\ ГОСТ\ 535\text{-}79}$	84	1.05	
МС37		Полоса $\frac{Б\text{-}2\ 10\times380\ ГОСТ\ 82\text{-}70\ \ell=490}{ВСт3кп2\text{-}1\ ТУ14\text{-}1\text{-}3023\text{-}80}$	84	1.39	
МС36	ГОСТ 23279-80	С $\frac{6АТ\text{-}100}{6АТ\text{-}300}$ 650×6650 $\frac{25}{25}$	18	14,6	
МС31	902-1-74.83-КЖИ-МС31	МС31	84	2.87	
МС32	–МС32	МС32	11	14,3	
МС38		ф16АIII ГОСТ 5781-82 ℓ=580	84	0.93	
МС39		ф14АIII ГОСТ 5781-82 ℓ=6550	16	7.86	
МС40	3.902.1-10 00.28.00	Изделие соед. МС50	126	2.2	
		Изделия закладные			
Мн1	1.400-15.В.1. 160-26	Мн150-3	4	7.6	
Мн2	1.400-15.В.1. 120-50	Мн113-3	17	1.7	
Мн3	1.400-15.В.1. 150-44	Мн140-3	3	6.4	
Мн5	902-1- -КЖИ-Мн5	Мн5	11	5.0	
Мн6	1.400-15.В.1. 120-44	Мн112-3	3	2.4	
Мн7	3.901-5	Сальник dу=350 ℓ=300	3	38.0	

Марка, поз.	Обозначение	Наименование	Кол.	Масса ед, кг.	Примечание
		Шпоночный стык			
		Стеновые панели			
ПГ1	902-1-74.83-КЖИ 1ПС66-2ш-01÷1ПС66-2ш-05	1ПС66-2ш-01	1	9030	
ПГ2	–1ПС66-2ш-01÷1ПС66-2ш-05	1ПС66-2ш-02	1	9030	
ПГ3	–1ПС66-2ш-01÷1ПС66-2ш-05	1ПС66-2ш-03	1	9030	
ПГ4	–1ПС66-2ш-01÷1ПС66-2ш-05	1ПС66-2ш-04	1	9030	
ПГ5	–1ПС66-2ш-01÷1ПС66-2ш-05	1ПС66-2ш-05	1	9030	
ПС1	902-1-74.83-КЖИ-2ПС66-4ш-01÷2ПС66-4ш-18	2ПС66-4ш-01	1	10725	
ПС2	–2ПС66-4ш-01÷2ПС66-4ш-18	2ПС66-4ш-02	1	10725	
ПС3	–2ПС66-4ш-01÷2ПС66-4ш-18	2ПС66-4ш-03	1	10725	
ПС4	–2ПС66-4ш-01÷2ПС66-4ш-18	2ПС66-4ш-04	1	10725	
ПС5	–2ПС66-4ш-01÷2ПС66-4ш-18	2ПС66-4ш-05	1	10725	
ПС6	–2ПС66-4ш-01÷2ПС66-4ш-18	2ПС66-4ш-06	1	10725	
ПС7	–2ПС66-4ш-01÷2ПС66-4ш-18	2ПС66-4ш-07	1	10725	
ПС8	–2ПС66-4ш-01÷2ПС66-4ш-18	2ПС66-4ш-08	1	10725	
ПС9	–2ПС66-4ш-01÷2ПС66-4ш-18	2ПС66-4ш-09	1	10725	
ПС10	–2ПС66-4ш-01÷2ПС66-4ш-18	2ПС66-4ш-10	1	10725	
ПС11	–2ПС66-4ш-01÷2ПС66-4ш-18	2ПС66-4ш-11	1	10725	
ПС12	–2ПС66-4ш-01÷2ПС66-4ш-18	2ПС66-4ш-12	1	10725	

Альбом IV

Типовой проект 902-1-74.83

Согласовано:

Инв. № подл. | Подпись и дата | Взам. инв. №

Привязан:

Инв. № подл.

Нач. отд.	Шейко	
Н. контр.	Власенко	
Рук. груп.	Кунцевич	
Ст. инж.	Шмандий	
Инженер	Мирошникова	

ТП 902-1-74.83-КЖ

Канализационная насосная станция производительностью 200÷1200 м³/ч, напором 12÷27 м с решетками-дробилками.

Схема расположения стеновых панелей. Спецификация. (начало)

Стадия	Лист	Листов
Р	4	

Госстрой СССР Союзводоканалниипроект Харьковский Водоканалпроект

19186-01 7

Марка, поз.	Обозначение	Наименование	Кол.	Масса ед, кг.	Примечание
		Стеновые панели			
ПС13	902-1-74.83-КЖИ-2ПС66-4ш-01÷2ПС66-4ш-18	2ПС66-4ш-13	1	10725	
ПС14	–2ПС66-4ш-01÷÷2ПС66-4ш-18	2ПС66-4ш-14	1	10725	
ПС15	–2ПС66-4ш-01÷÷2ПС66-4ш-18	2ПС66-4ш-15	1	10725	
ПС16	–2ПС66-4ш-01÷÷2ПС66-4ш-18	2ПС66-4ш-16	1	10725	
ПС17	–2ПС66-4ш-01÷÷2ПС66-4ш-18	2ПС66-4ш-17	1	10725	
ПС18	–2ПС66-4ш-01÷÷2ПС66-4ш-18	2ПС66-4ш-18	1	10725	
		Изделия закладные			
МН4	–МН4	МН4	5	1.6	
МН5	–МН5	МН5	14	5.0	
МН7	3.901-5	Сапьник Ду 350 ℓ=300	3	38.0	
		Изделия соединительные			
МС2	902-1-74.83-КЖИ-МС2	МС2	2	21.1	
МС4	–МС4	МС4	14	6.1	
МС5	–МС5	МС5	4	17.7	
МС11	–МС11, МС12, МС13, МС-15, МС-16	МС11	3	9.9	
МС12	–МС11, МС12, МС13, МС15, МС16	МС12	1	8.2	
МС13	–МС11, МС12, МС13, МС15, МС16	МС13	3	4.8	
МС14	–МС14	МС14	6	9.0	
МС15	–МС11, МС12, МС13, МС15, МС16	МС15	2	1.6	
МС 18		Полоса Б-2 10×300 ГОСТ 82-70 ℓ=390 ВСт3кп2-ГТУ14-1-3023-80	8	9.2	
МС 19		Полоса Б-2 10×250 ГОСТ 82-70 ℓ=390 ВСт3кп2-ГТУ14-1-3023-80	3	7.7	
МС20		Полоса Б-2 10×150 ГОСТ 103-76 ℓ=800 ВСт3кп2 ГОСТ 535-79	4	9.4	
МС21		ф6АI ГОСТ 5781-82	7.8	0.22	пог.м
МС24	902-1-74.83-КЖИ-МС24	МС24	324		
МС25	–МС25	МС25	36	13.2	
МС26	–МС26	МС26	18	16.16	
МС27	–МС27	МС27	18	2,11	
МС28	–МС28	МС28	36	1.41	
МС29	–МС29	МС29	324	1,13	

Продолжение

Марка, поз.	Обозначение	Наименование	Кол.	Масса ед, кг	Примечание
МС30	902-1-74.83-КЖИ-МС30	МС30	36	16.0	
МС35		Полоса Б-2 6×60 ГОСТ 103-76 ℓ=370 ВСт3кп2 ГОСТ 535-79	84	1.05	
МС37		Полоса Б-2 6×60 ГОСТ 103-76 ℓ=490 ВСт3кп2 ГОСТ 535-79	84	1.39	
МС31	–МС31	МС31	84	2.87	
МС32	–МС32	МС32	11	14.3	
МС 38		ф 16А III ГОСТ 5781-82 ℓ=580	84	0.93	
МС 39		ф14А III ГОСТ 5781-82 ℓ=6550	16	7.86	
МС 40	3.902.1-10 00.28.00	Изделие сов. МС50	108	2.2	

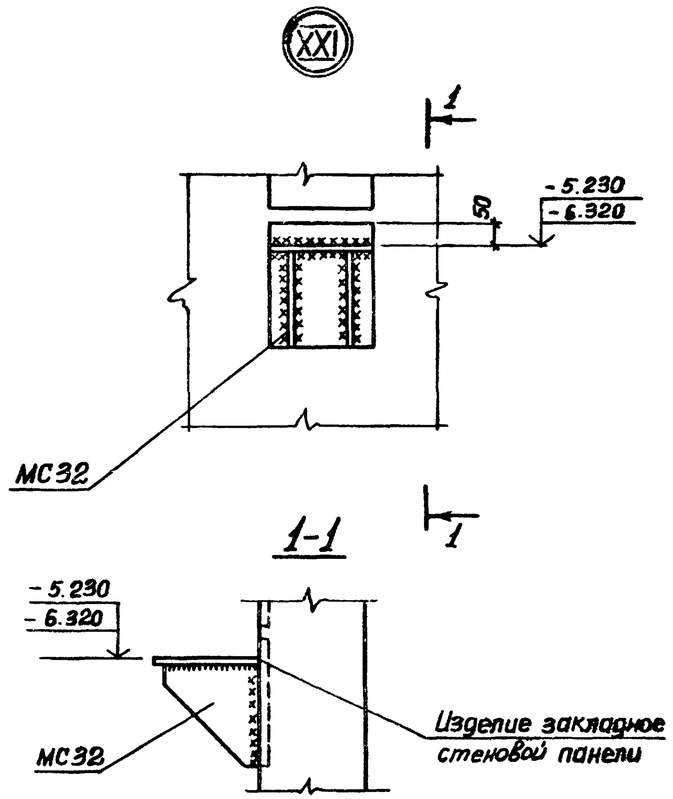

Альбом IV

Типовой проект 902-1-74.83

Согласовано:

Инв. № подл. | Подпись и дата | Взам. инв. №

Привязан:

Инв. №

Нач.отд.	Шейко	
Н.контр.	Власенко	
Рук.гр.	Кунцевич	
Ст.инж.	Шиманки	
Инженер	Мирошниченко	

ТП 902-1-74.83 –КЖ

Канализационная насосная станция производительностью 200÷1200 м³/ч напором 12÷27 м с решетками-дробилками.

Схема расположения стеновых панелей. Спецификация. (Окончание) узел XXI

Стадия	Лист	Листов
Р	5	

Госстрой СССР Союзводоканалпроект Харьковский Водоканалпроект

19186-01 8

Схема расположения стеновых панелей

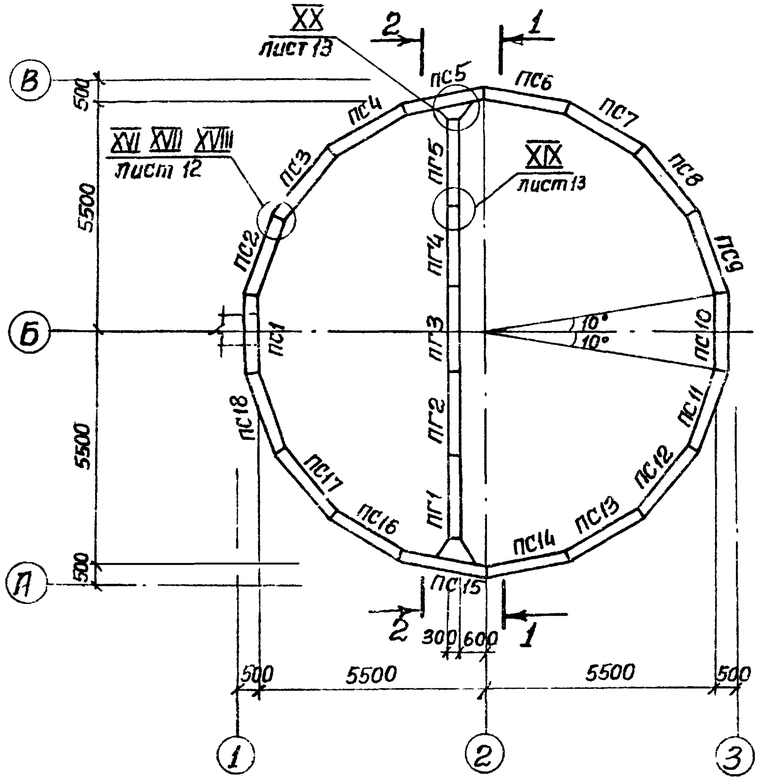

2-2

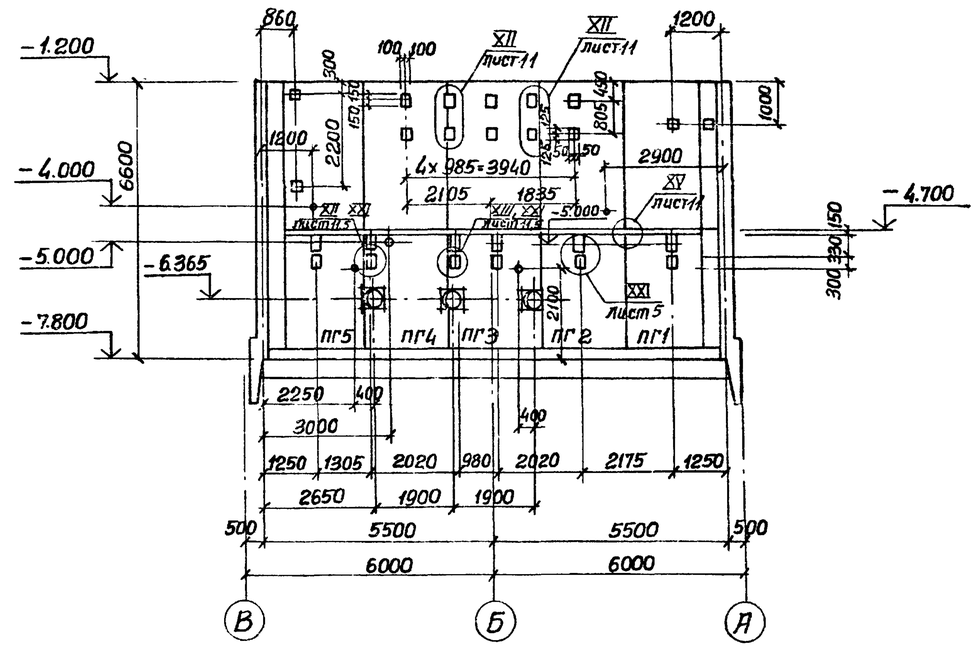

1-1

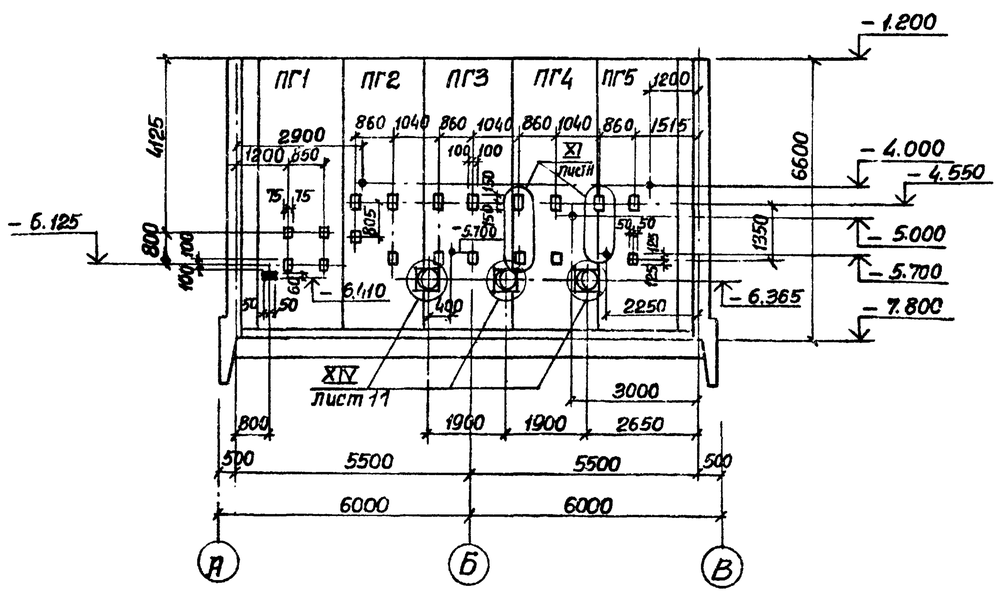

1. Схема расположения панелей со шпоночным стыком аналогична схеме расположения стеновых панелей с клиновидным стыком.
2. После монтажа сальников и приварки стержней отверстие в стене забетонировать бетоном М300 на мелком заполнителе.
3. Закладное изделие (зачерненное) приварить к арматуре стен.

Привязан:				ТП 902-1-74.83-КЭЖ			
			Нач отд.	Щейко	Канализационная насосная станция производительностью 200+1200м³/ч напором 12+27м. с решетками-дробилками	Стадия	Лист	Листов
			Н контр.	Власенко		Р	6	
			Рук. гр.	Кунцевич	Схема расположения стеновых панелей. Сечения 1-1, 2-2.	Госстрой СССР Союзводоканалниипроект Харьковский Водоканалпроект		
			Ст. инж.	Шманодий				
Инв. №			Инженер	Мирошникова				

Альбом VI

Типовой проект 902-1-74.83

Согласовано: Отдел вод. 2 Иоранян; Отдел ЭР Барчан; Отдел СО Потапов

Инв. № подл. | Подпись и дата | Взам. инв. №

19186-11

Альбом IV

Типовой проект 902-1-74.83

Развертка наружной стены

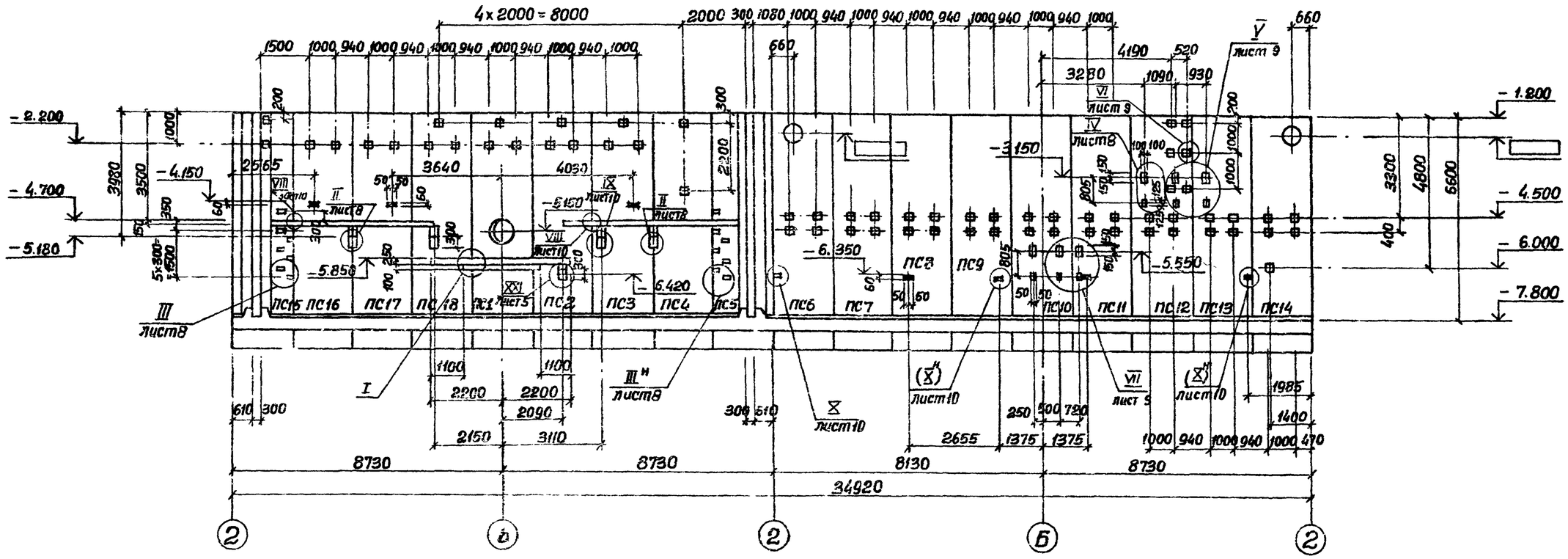

Клиновидный стык

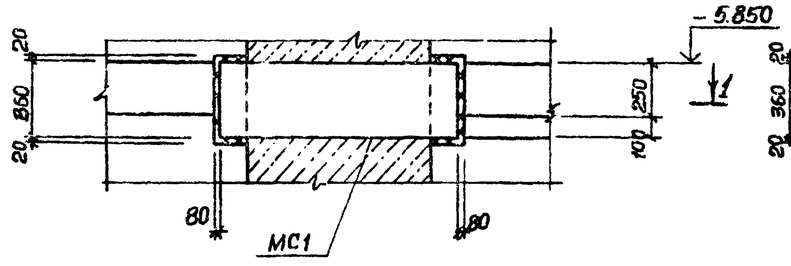

1-1

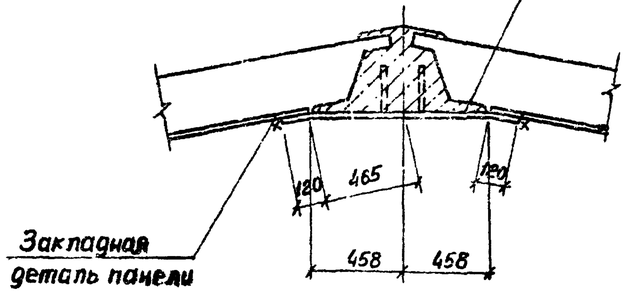

Шпоночный стык

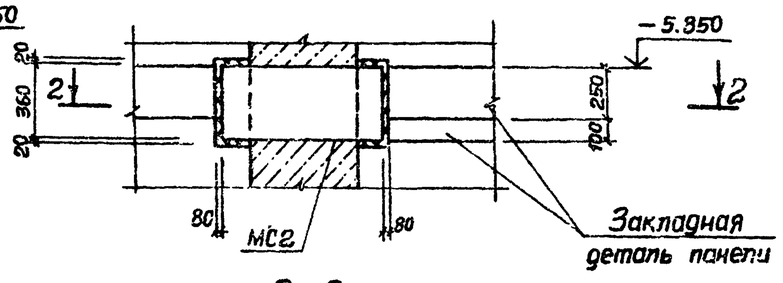

2-2

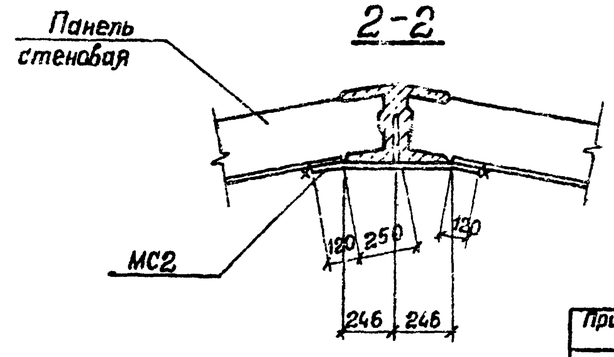

Закладные изделия (зачерненные) приварить к арматуре стен.
Арматурные выпуски МС40 из швов между панелями сварить с горизонтальной арматурой монолитного ж.б. пояса ОКМ1 во всех точках пересечения контактной точечной сваркой.

Согласовано: Отдел ВиК 2 Мельников; Отдел ЭП Бодриан; Отдел ОВ Гарсуллер

Инв. № подл. | Подпись и дата | Взам. инв. №

Привязан:

Инв. №

Нач.отд.	Шейко		
Н.контр.	Власенко		
Рук.гр.	Кунцевич		
Ст.инж.	Шманский		
Инженер	Мирошников		

Т.П.902-1-74.83-КЖ

Канализационная насосная станция производительностью 200+200м³/ч напором 12÷27м с решетками-дробилками.

Развертка наружной стены. Узел I.

Стадия	Лист	Листов
Р	7	

Госстрой СССР Сантехпроект Харьковский Укрводоканалпроект

19196-01 10

Альбом IV

Типовой проект 902-1-74.83

Клиновидный стык (II)

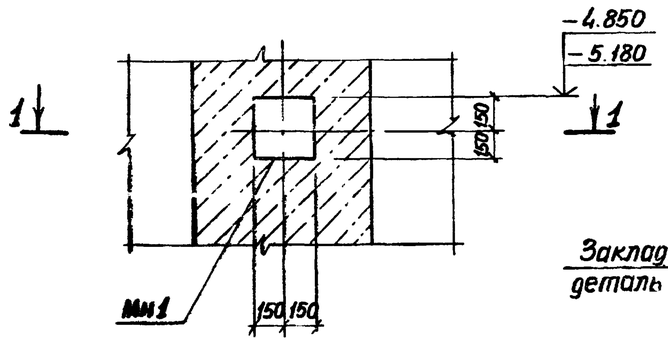

1-1

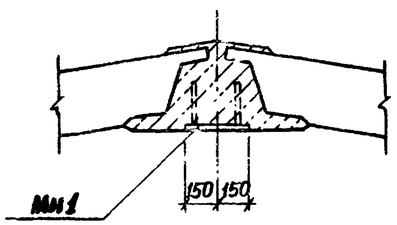

Шпоночный стык (III)

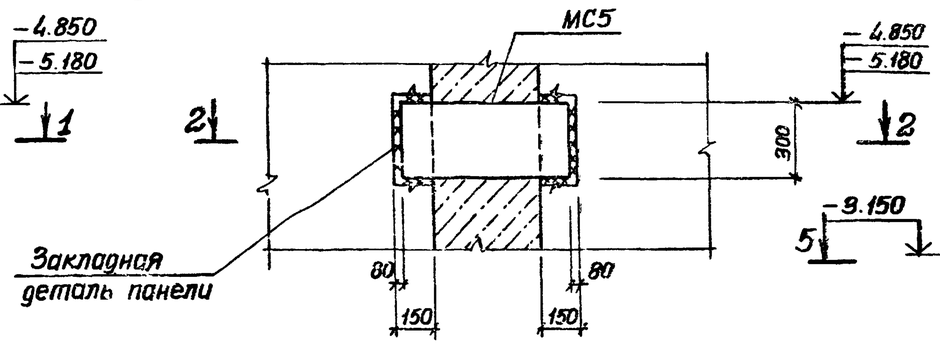

2-2

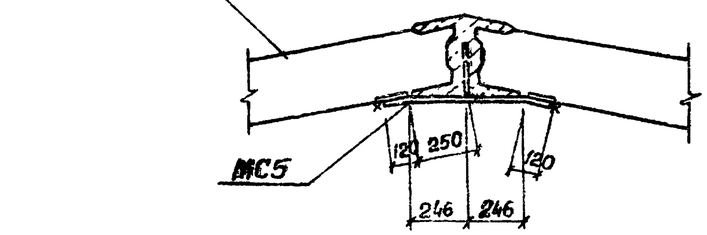

Клиновидный стык (IV)

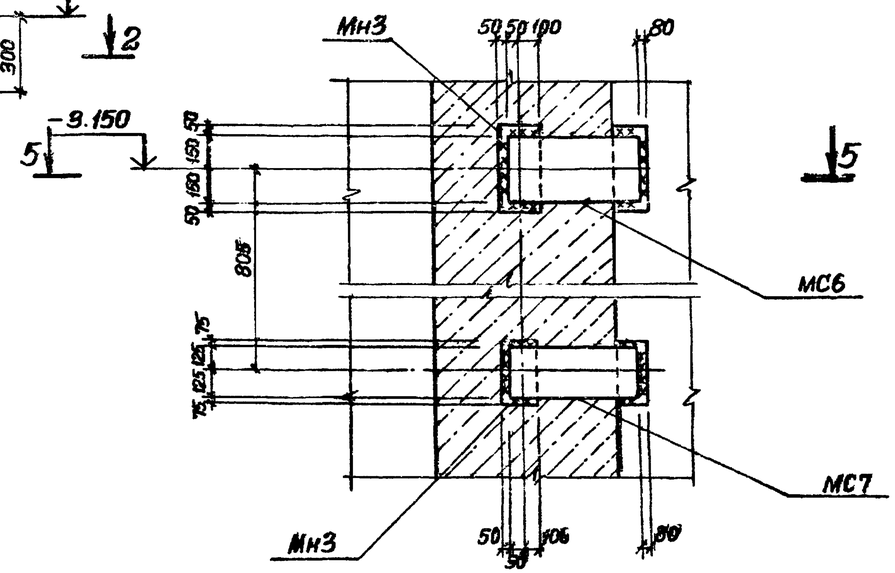

Клиновидный стык (III)

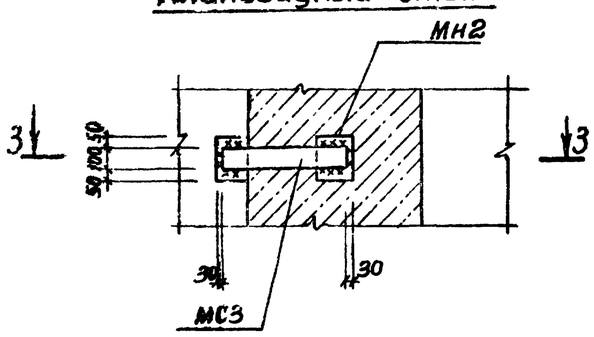

3-3

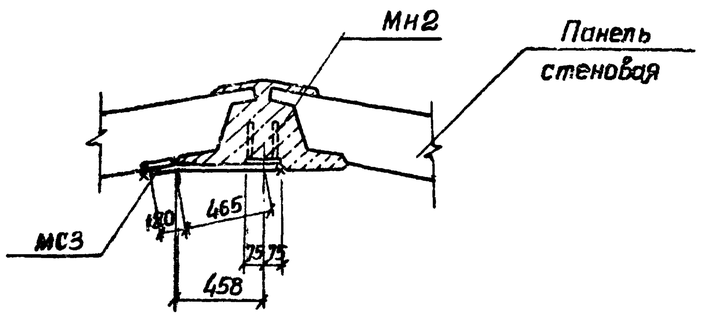

Шпоночный стык

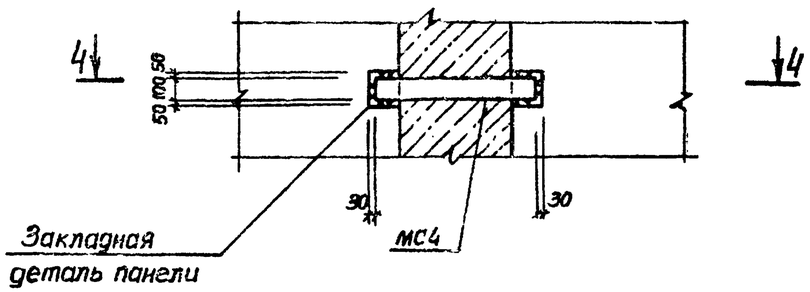

4-4

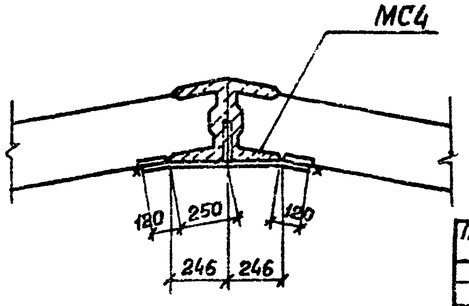

5-5

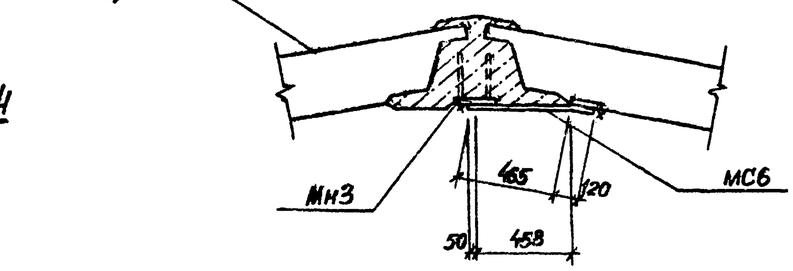

Привязан:				Т.П. 902-1-74.83-КЖ	
	Нач.отд.	Шейко		Канализационная насосная станция производительностью 200:1200 м³/ч и напором 12÷27 м. с решетками-дробилками	Стадия: Р; Лист: 8; Листов:
	Н.контр.	Власенко		Развертка наружной стены. Узлы II ÷ IV.	Госстрой СССР Союзводоканалниипроект Харьковский Водоканалпроект
	Рук.гр.	Кунцевич			
	Ст.инж.	Шманский			
Инв.№	Инжен.	Мирошникова			

Согл.

Инв.№ подл. | Подпись и дата | Взам.инв.№

Альбом IV

Типовой проект 902-1-74.85

V Клиновидный стык

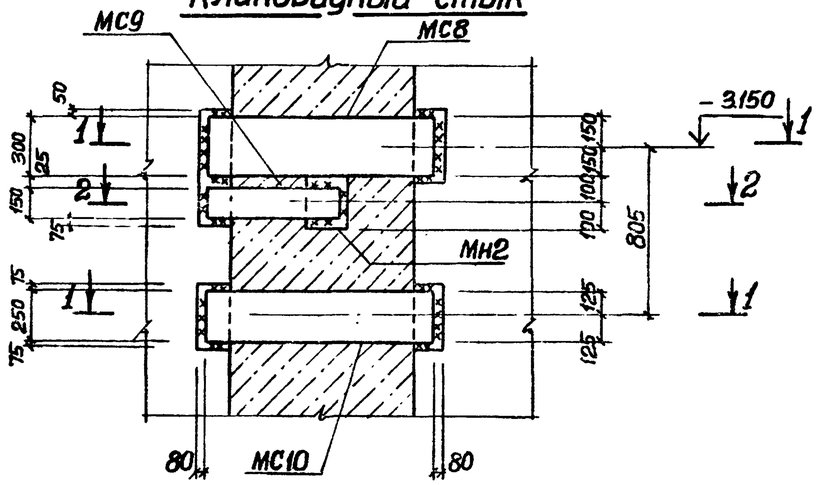

1-1

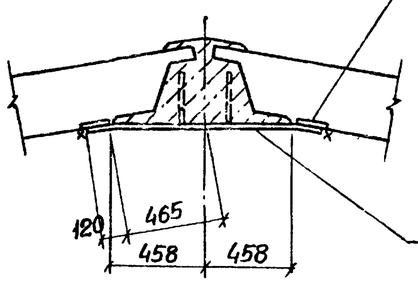

VI Клиновидный стык

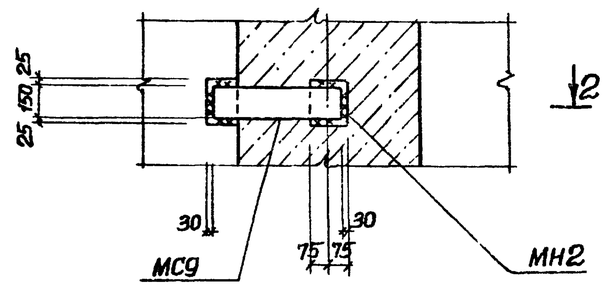

2-2

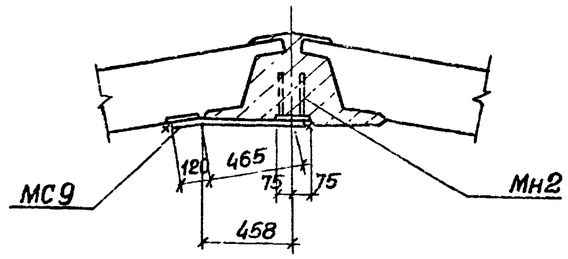

VI Шпоночный стык

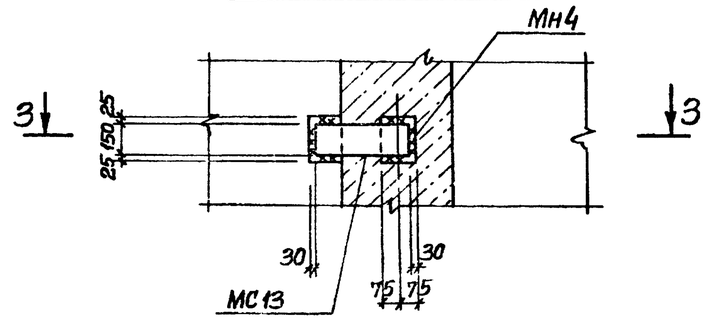

3-3

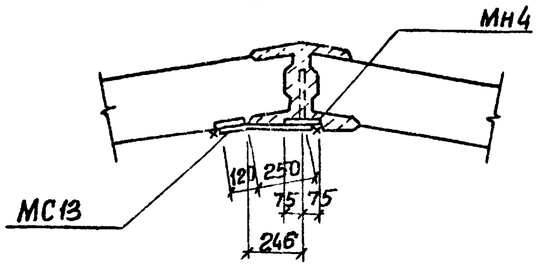

VII Шпоночный стык

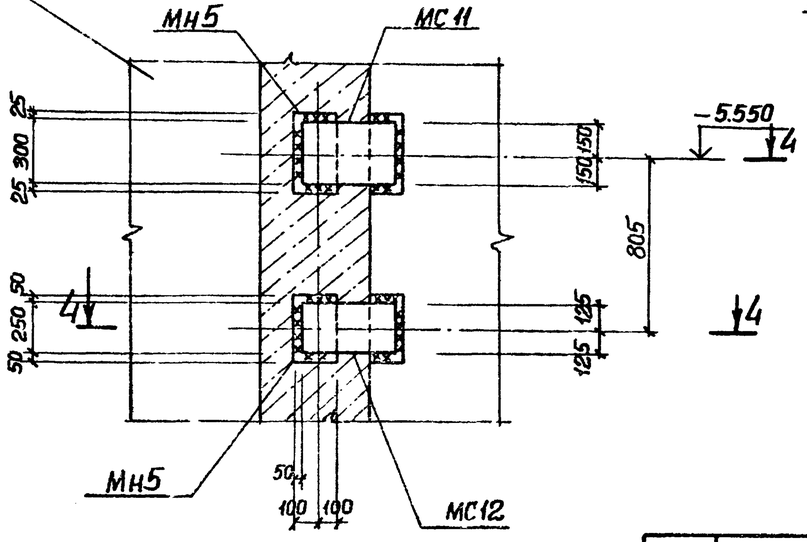

4-4

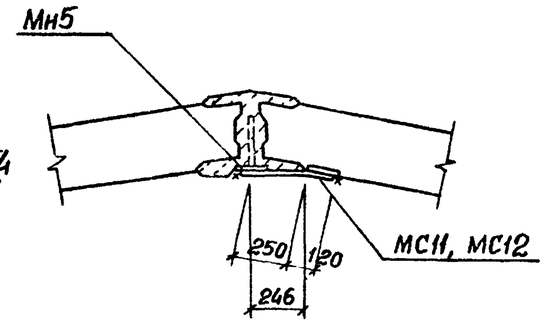

VII Клиновидный стык

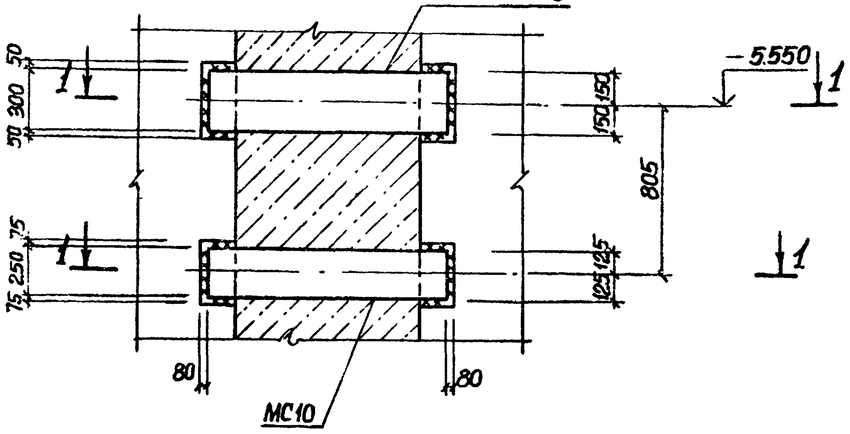

Согласовано:

Взам. инв. №

Подпись и дата

Инв. № подл.

Привязан:

Инв. №:

Нач. отд.	Шейко	
Н. контр.	Власенко	
Рук. гр.	Кунцевич	
Ст. инж.	Шмандий	
Инжен.	Мирошникова	

ТП 902-1-74.83-КЖ

Канализационная насосная станция производительностью 200-1200 м³/ч напором 12÷27 м с решетками-дробилками.

Развертка наружной стены. Узлы V÷VII.

Стадия	Лист	Листов
Р	9	

Госстрой СССР Союзводоканалниипроект Харьковский Водоканалпроект

Альбом IV

Типовой проект 902-1-74.83

Клиновидный стык

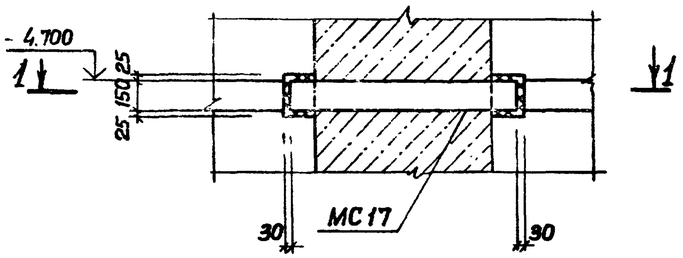

1-1

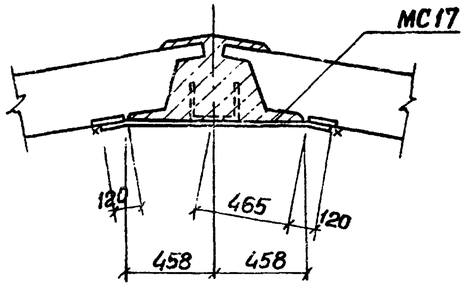

VIII Шпоночный стык

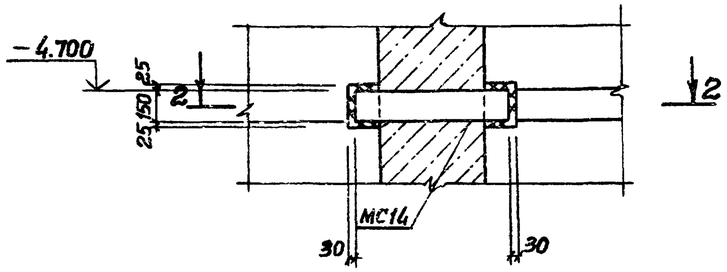

2-2

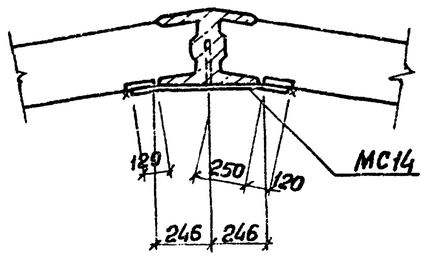

X Клиновидный стык

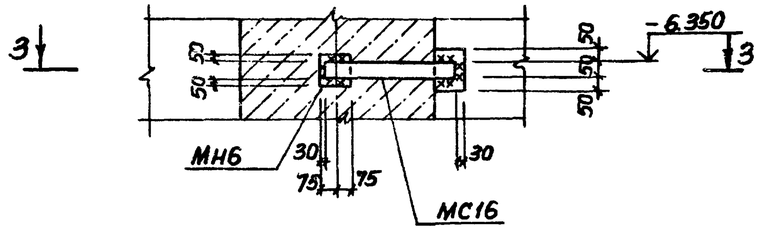

Шпоночный стык

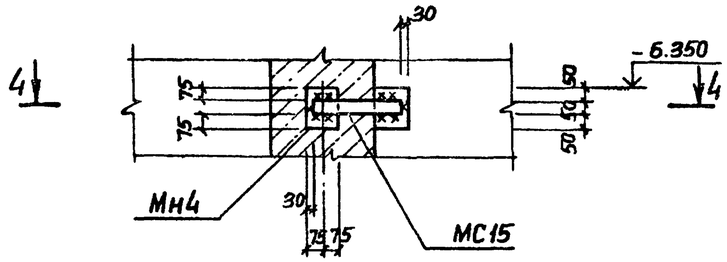

IX Клиновидный стык

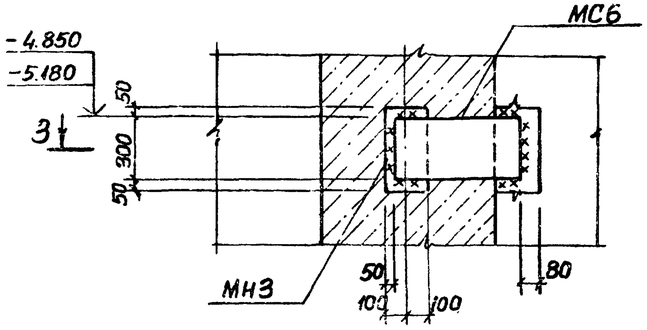

3-3

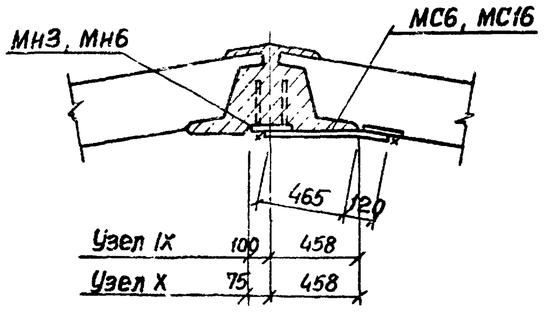

Шпоночный стык

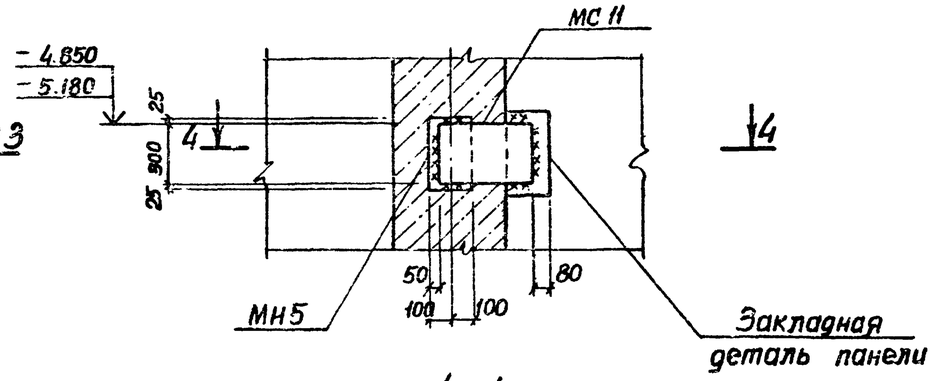

4-4

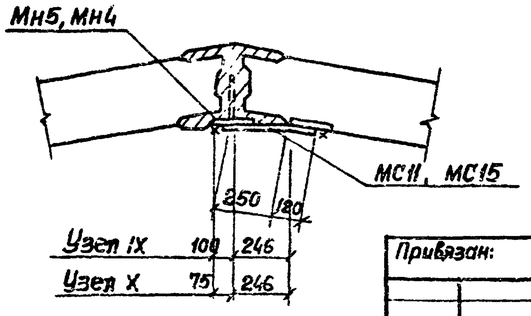

Согласовано:

Инв. № подл. | Подпись и дата | Взам. инв. №

Привязан:

Инв. №

Нач.отд	Шейко	
Н.контр.	Власенко	
Рук.гр.	Кунцевич	
Ст.инж.	Щманцин	
Инжен.	Жирошникова	

ТП 902-1-74.83-КЖ

Канализационная насосная станция производительностью 200÷1200 м³/ч напором 12-27м с решетками-дробилками

Развертка наружной стены. Узлы VIII÷X.

Стадия	Лист	Листов
Р	10	

Госстрой СССР Союзводоканалниипроект Харьковский Водоканалпроект

19186-01 13

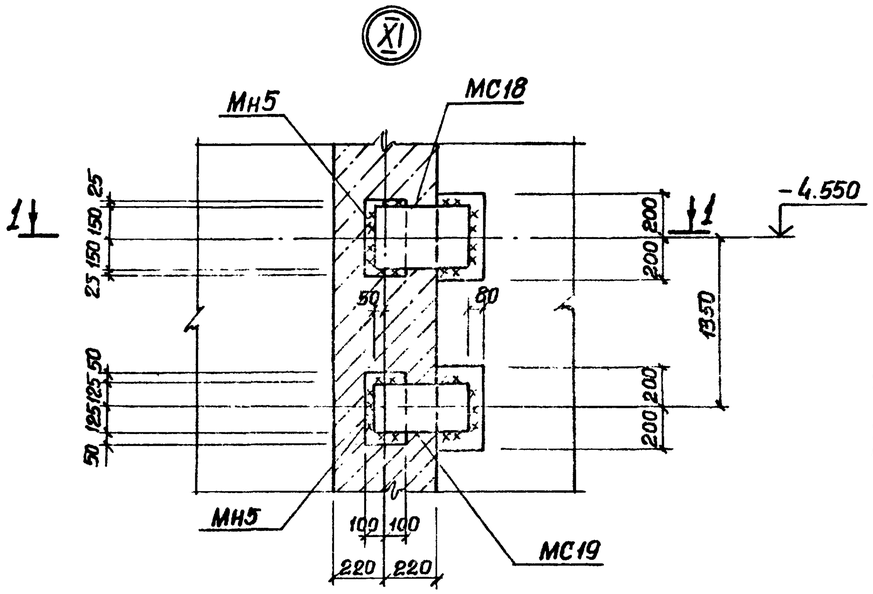

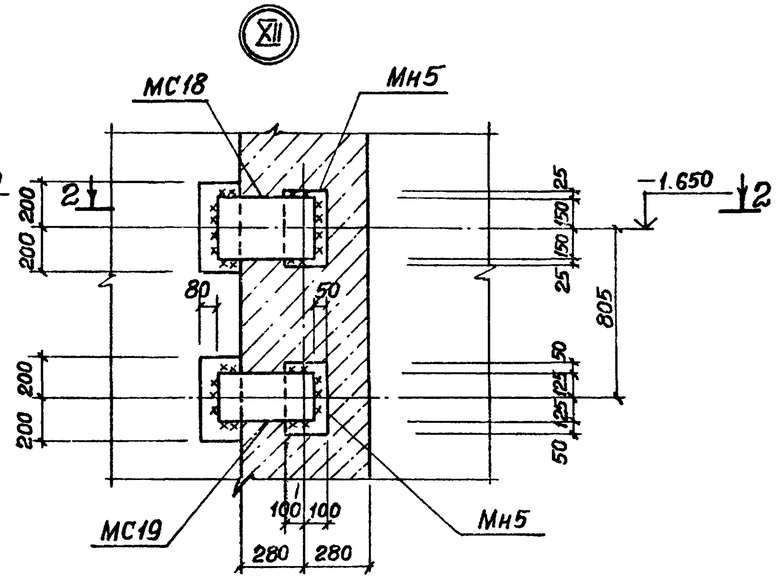

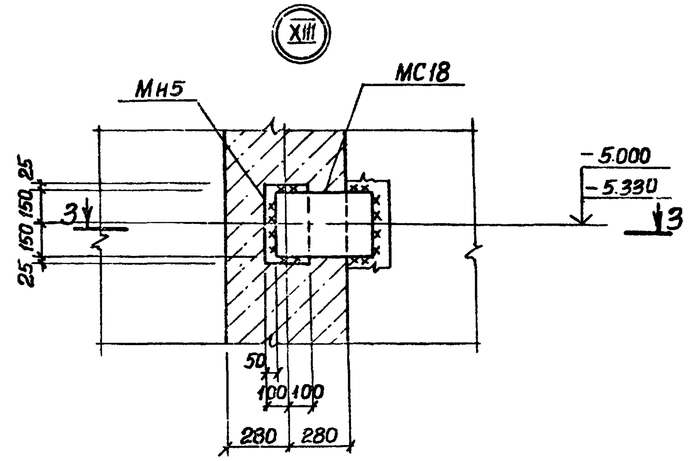

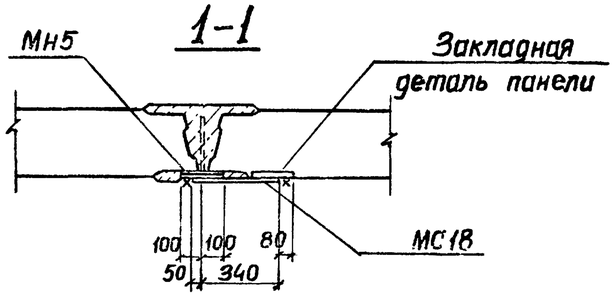

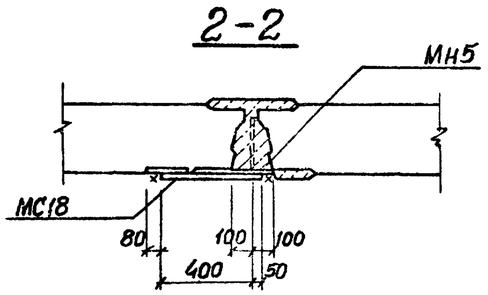

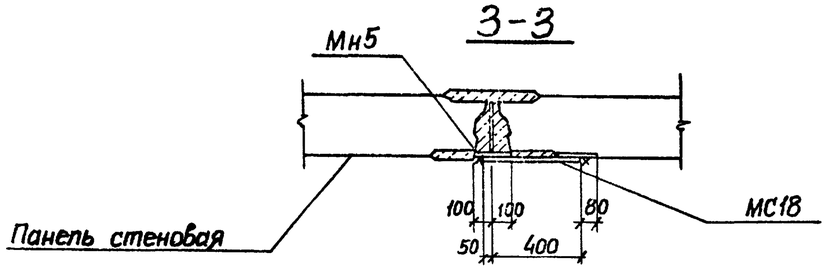

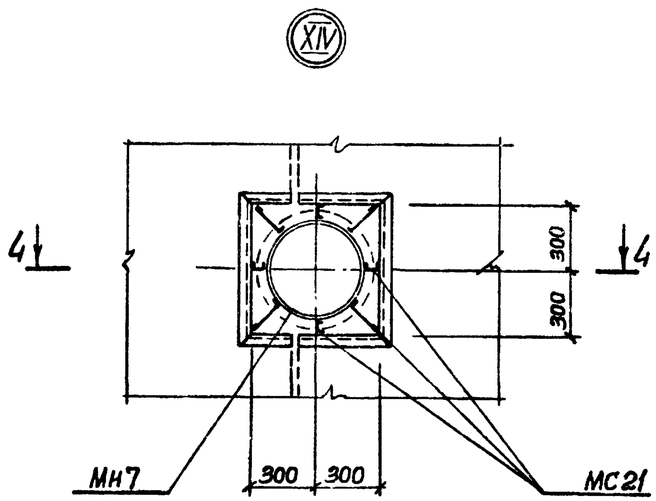

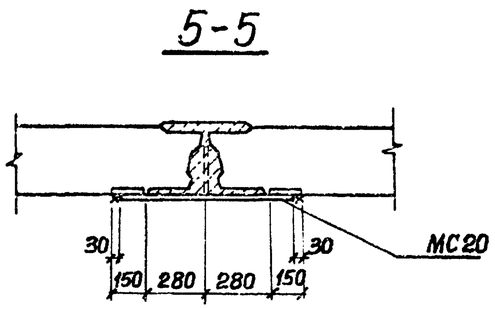

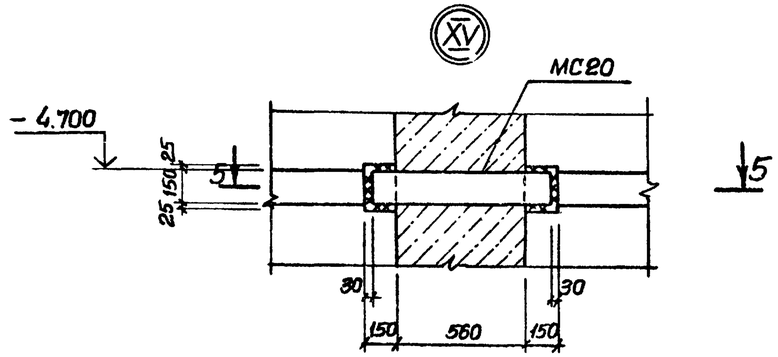

Альбом IV

Типовой проект 902-1-74.83

Согласовано:

Взам. инв. №

Подпись и дата

Инв. № подл.

Привязан:					Т.П. 902-1-74.83-КЖ		
			Нач.отд.	Шейко	Канализационная насосная станция производительностью 200÷1200м³/ч напором 12÷27м с решетками-дробилками	Стадия	Лист	Листов
			Н.контр.	Власенко		Р	11	
			Рук.гр.	Куниевич	Развертка наружной стены. Узлы XI÷XV.	Госстрой СССР Союзводоканалниипроект Харьковский Водоканалпроект		
			Ст.инж.	Шмандий				
Инв. №			Инжен.	Мирошникова				

Альбом IV

Типовой проект 902-1-74.83

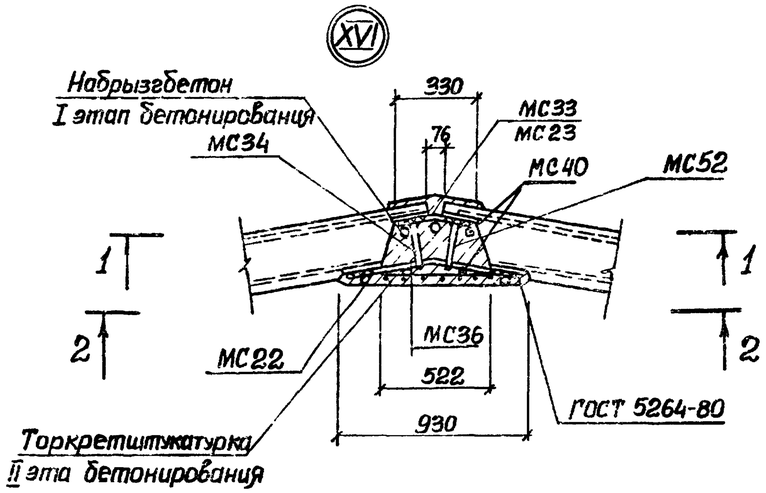

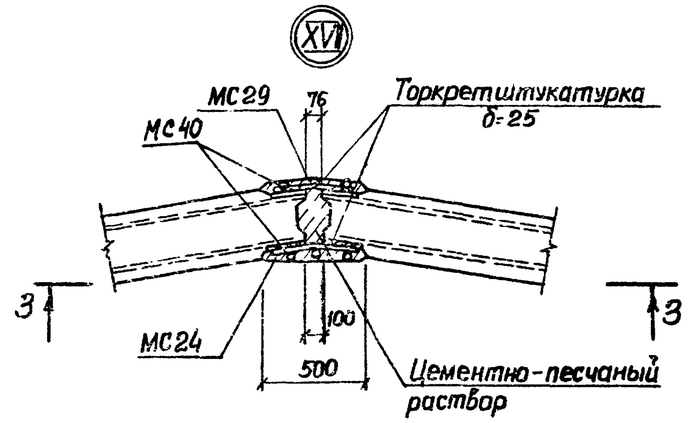

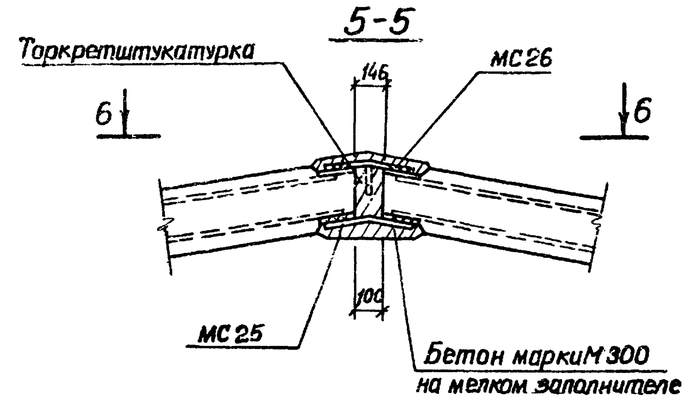

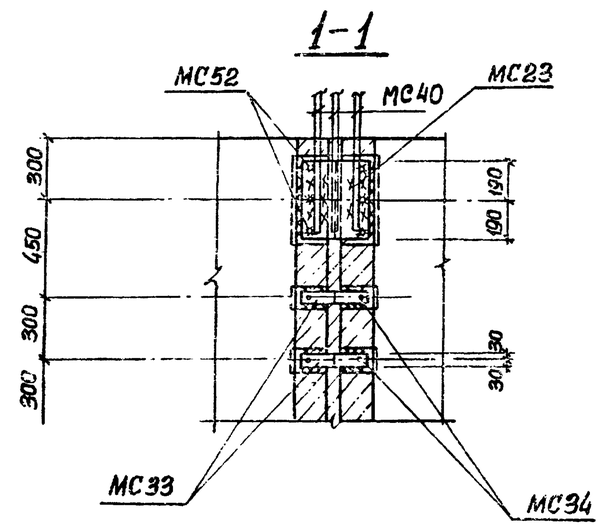

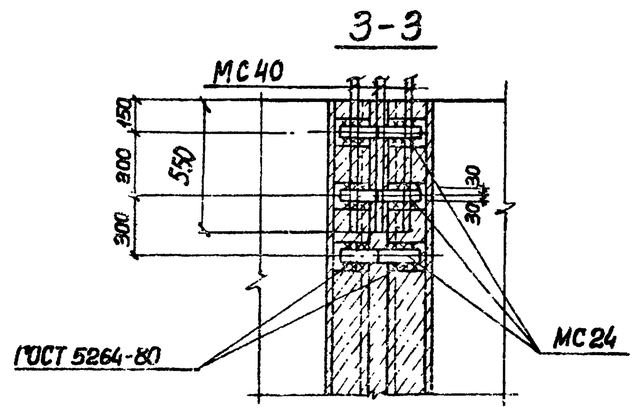

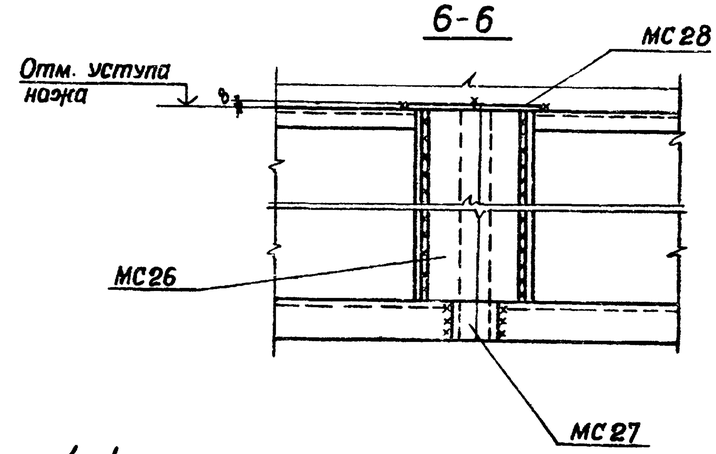

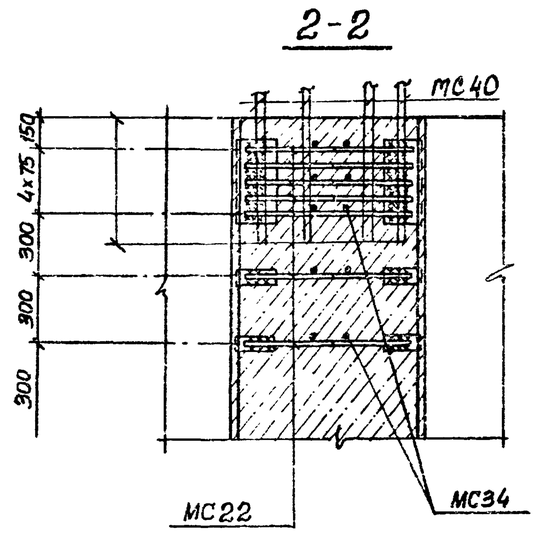

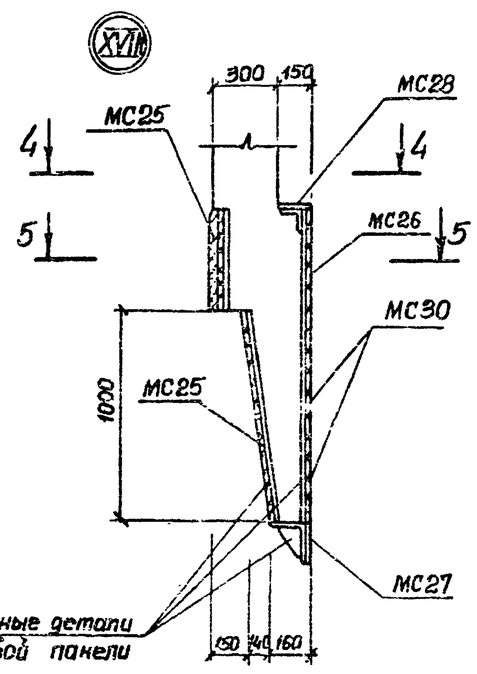

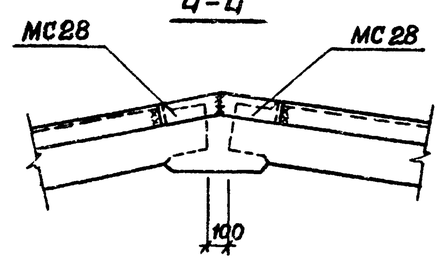

Согласовано:

Взам. инв. №

Подпись и дата

Инв. № подл.

Привязан:

Инв. №

Нач. отд.	Шейко		
Н. контр.	Власенко		
Рук. гр.	Куниевич		
Ст. инж.	Шмандий		
Техник	Слатенко		

ТП 902-1-74.83-КЖ

Канализационная насосная станция производительностью 200÷1200 м³/ч напором 12÷27 м. с решетками-дробилками

Схема расположения стеновых панелей. Узлы: XVI ÷ XVIII.

Стадия	Лист	Листов
Р	12	

Госстрой СССР
Союзводоканалпроект
Харьковский
Водоканалпроект

Альбом IV

Типовой проект 902-1-74.83

Согласовано:

Инв. № подл. | Подпись и дата | Взам. инв. №

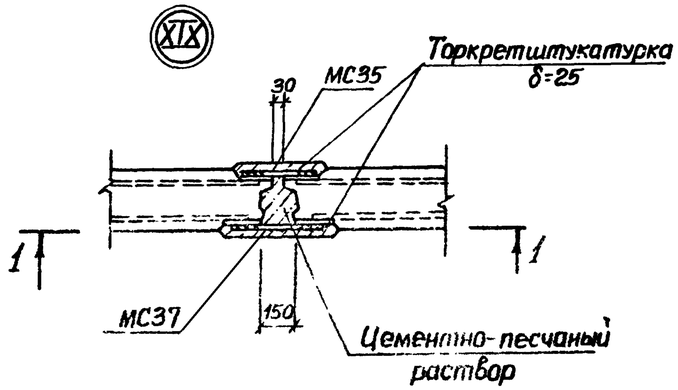

1-1

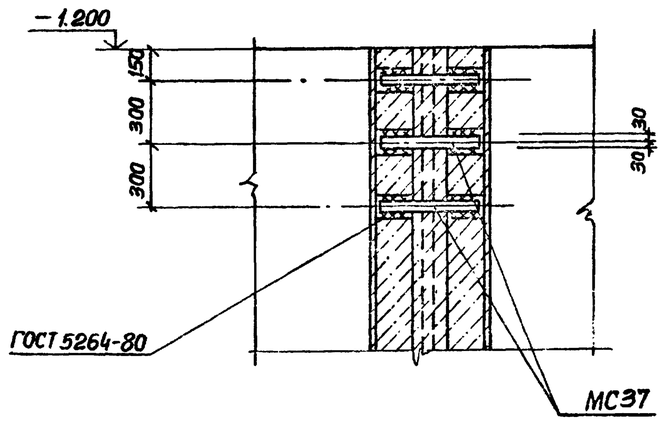

2-2

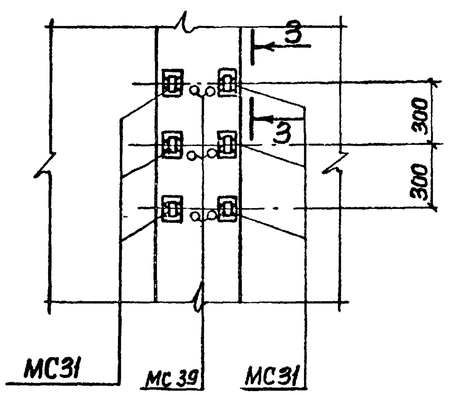

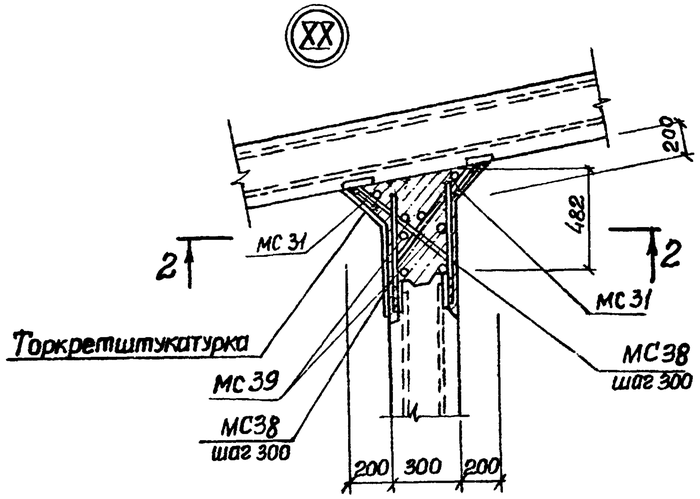

3-3

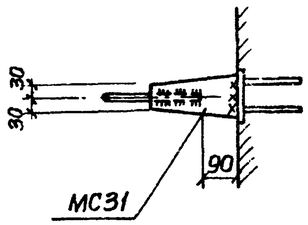

Привязан:				ТП 902-1-74.83-КЖ				
			Нач.отд.	Шейко	Канализационная насосная станция производительностью 200÷1200м³/ч и напором 12÷27м. с решетками-дробилками.	Стадия	Лист	Листов
			Н.контр.	Власенко		Р	13	
			Рук.гр.	Кунцевич	Схема расположения стеновых панелей. Узлы XIX; XX.	Госстрой СССР Союзводоканалниипроект Харьковский Водоканалпроект		
			Ст.инж.	Шмандий				
Инв.№			Техник	Спатенко				

Альбом IV

Типовой проект 902-1-74.83

Согласовано

Инв. № подл. | Подпись и дата | Взам. инв. №

РКМ2

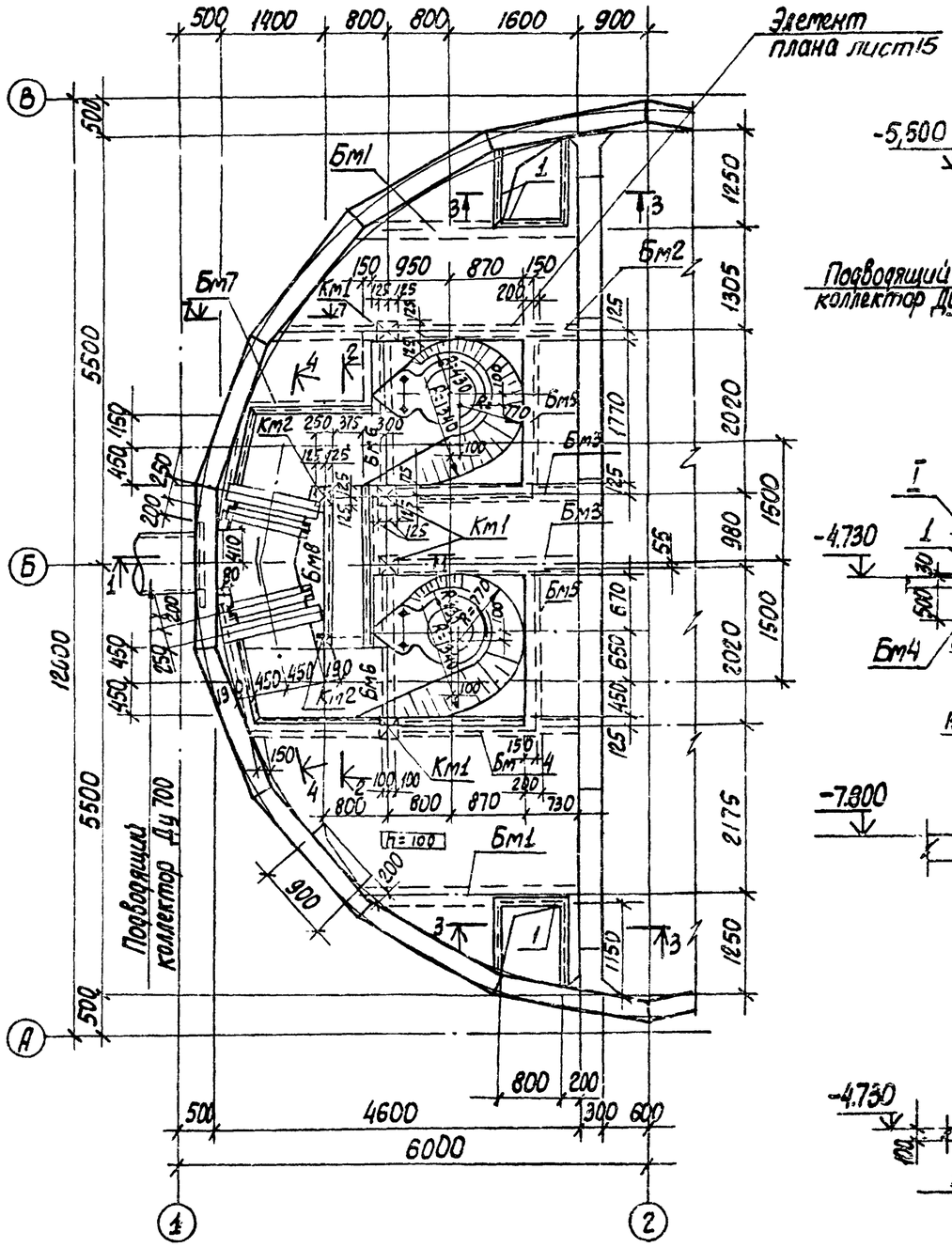

1-1

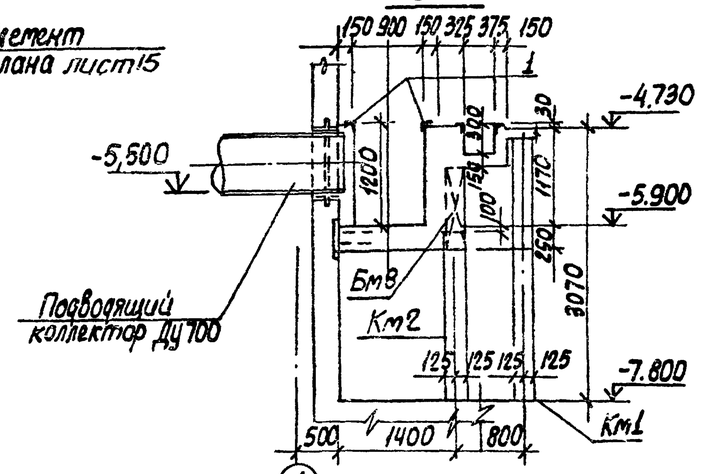

2-2

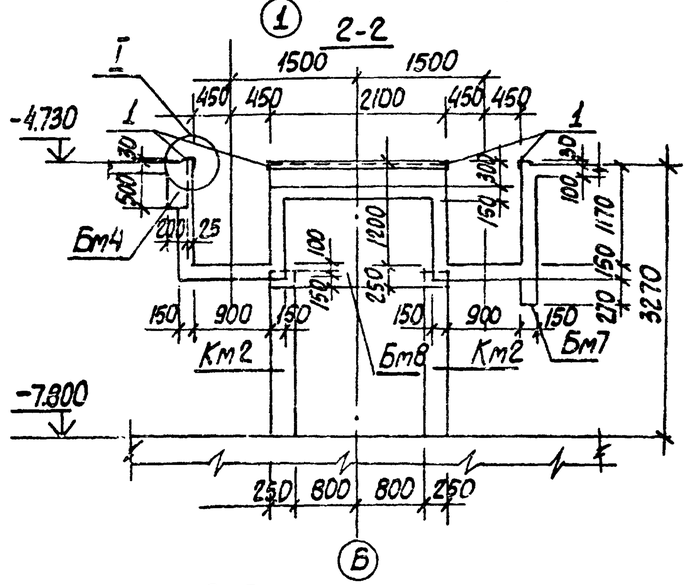

3-3

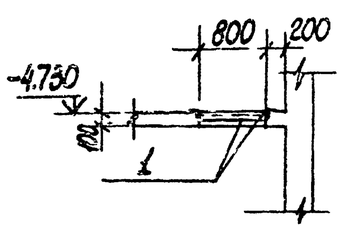

7-7

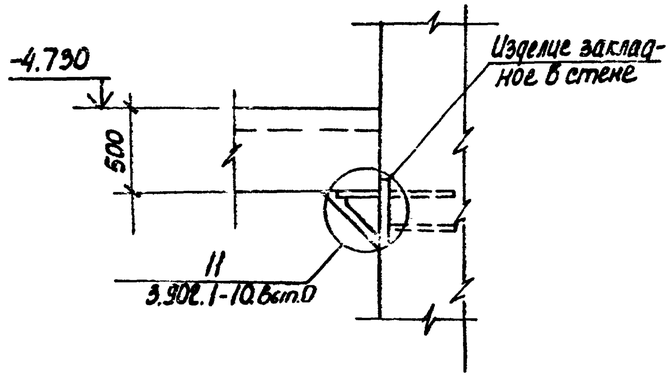

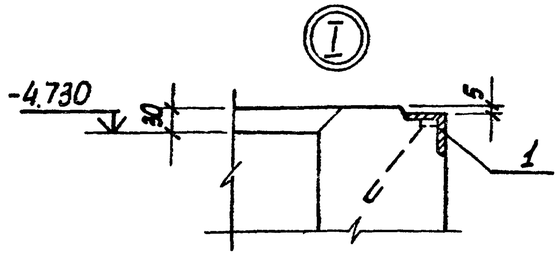

1. Внутренние поверхности лотков оштукатурить цементно-песчаным раствором состава 1:2 с железнением. На участке установки решеток стены затереть цементным раствором.
2. Рамы щитовых затворов и ремонтных решеток установить по механическим чертежам.

Привязан:				ТП902-1-74.83-КЖ			
	Нач.отд.	Шейко		Канализационная насосная станция производительностью 200÷1200 м3/ч напором 12÷27м с решетками-дробилками	Стадия	Лист	Листов
	Н.контр.	Власенко			Р	14	
	Рук.гр.	Кунисевич		РКМ2. Перекрытие на отм -4,700. План и сечения 1-1÷3-3, 7-7.	Союзводоканалниипроект Харьковский водоканалпроект		
	Ст.инж.	Штандий					
Инв. №	Инжен.	Литвиненко					

11186-01 17

Альбом IV

Типовой проект 902-1-74.83

Элемент плана 1

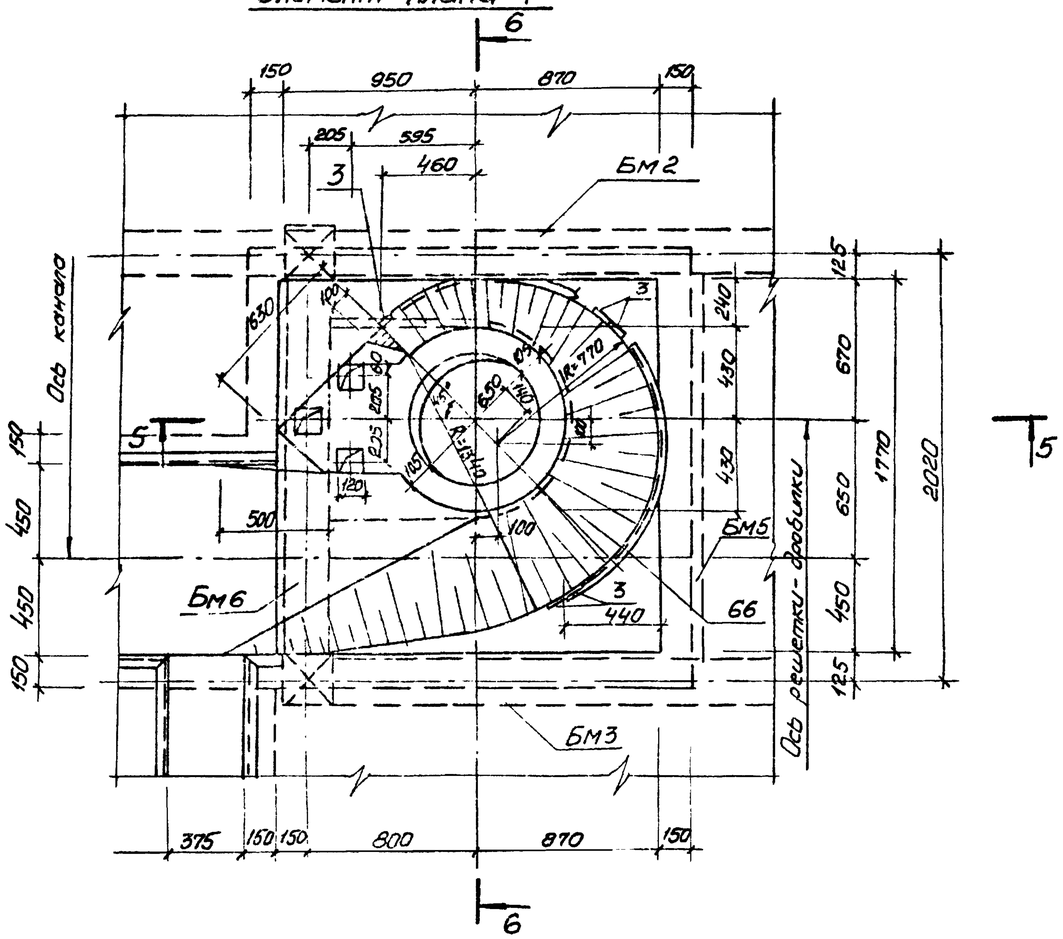

5-5

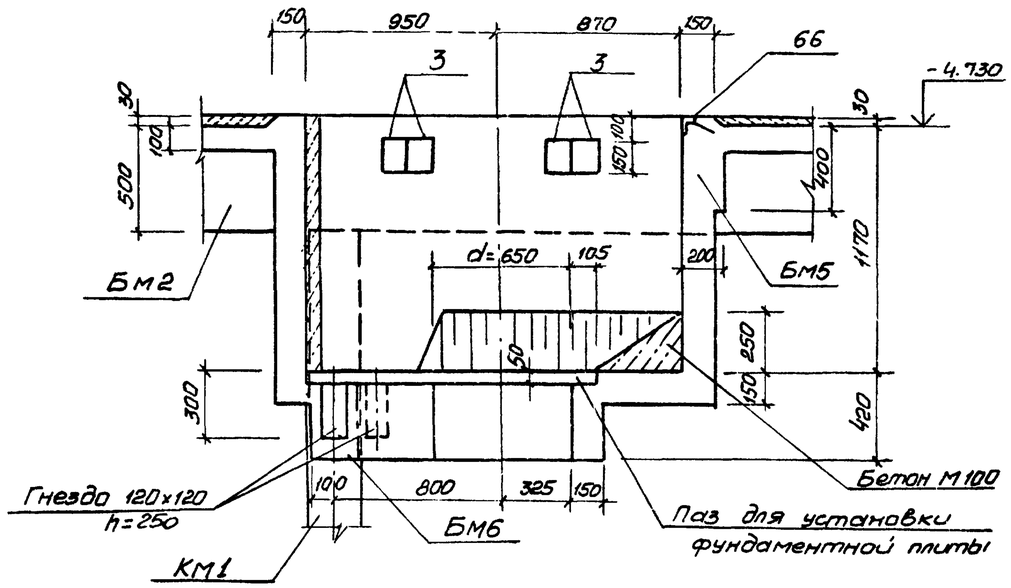

6-6

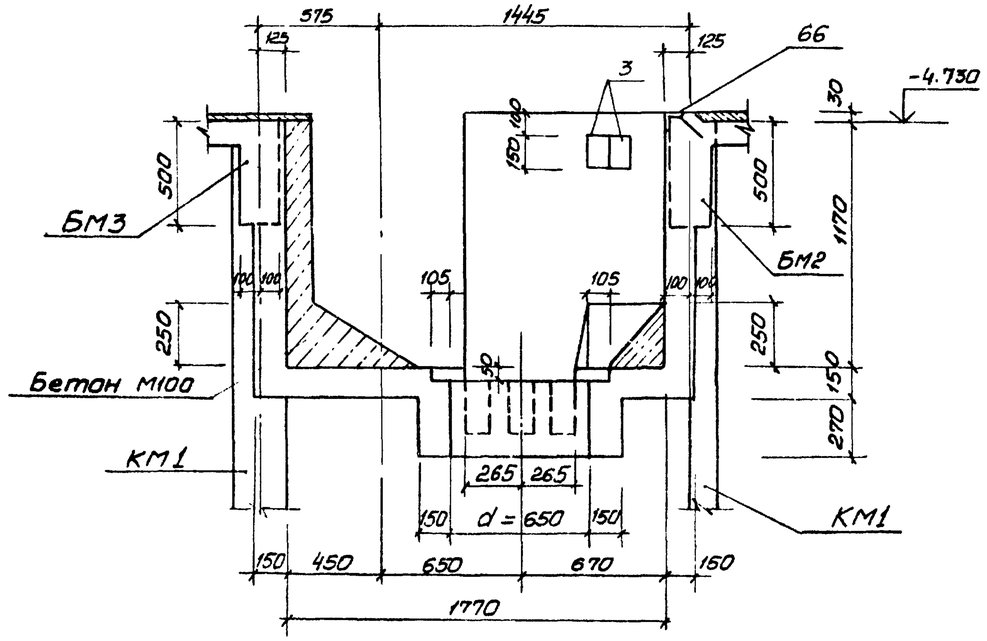

4-4

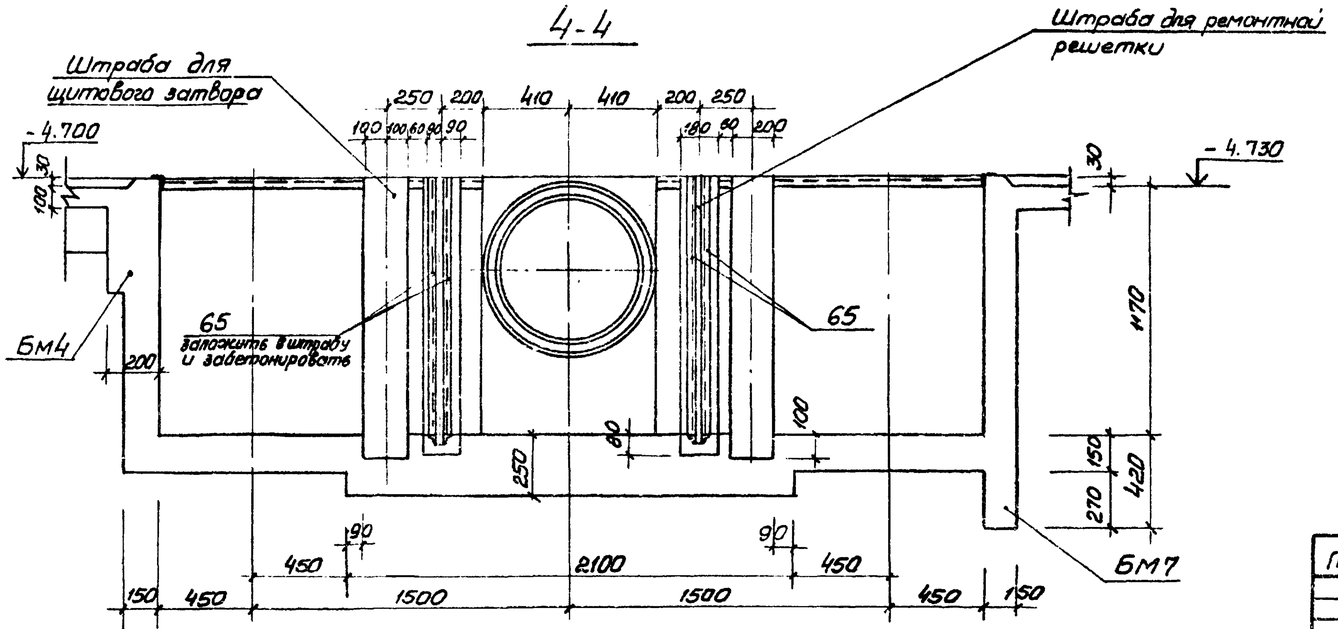

Согласовано: Отдел. ВШК; Чл.-корр. АКН; Отдел. ЭА; Бл. чл. АКН							
Инв. № подл.	Подпись и дата	Взам. инв. №					
Привязан:					ТП 902-1-74.83-КЭЖ		
			Нач. отд.	Шейко	Канализационная насосная станция производительностью 200÷1200 м³/ч напором 12÷27 м. с решетками-дробилками	Стадия: Р	Лист: 15	Листов:
			Н. контр.	Власенко			
			Рук. гр.	Кунцевич	РКМ 2. Перекрытие на отм. -4.700. Элемент плана 1. Сечения 4-4÷6-6	Госстрой СССР Союзводоканалниипроект Харьковский Водоканалпроект	
			Ст. инж.	Штандий			
Инв. №			Инжен.	Литвиненко			

Альбом IV

Типовой проект 902-1-74.83

Согласовано:

Инв. № подл. | Подпись и дата | Взам. инв. №

Пм 1

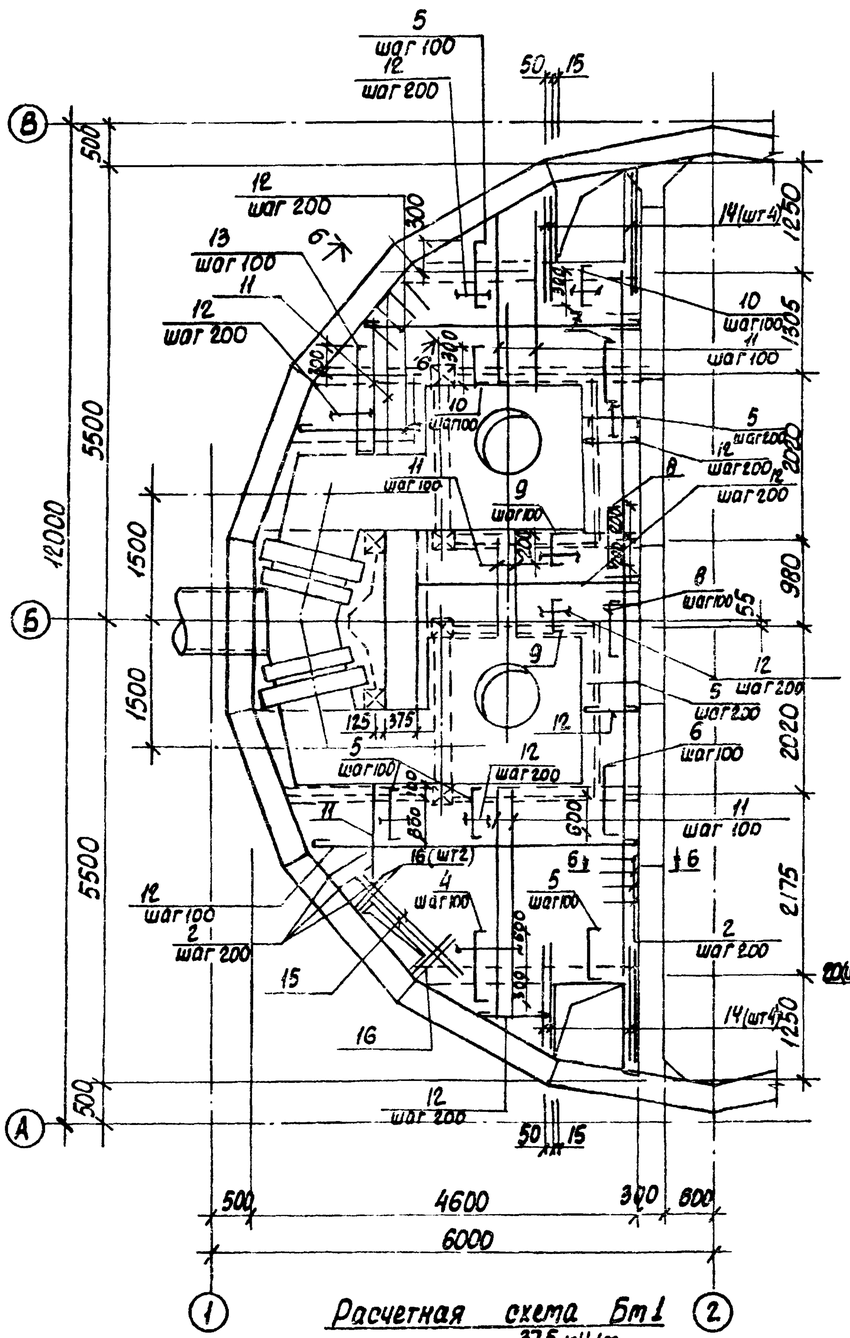

Расчетная схема Бм1

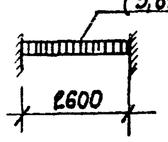

Бм1

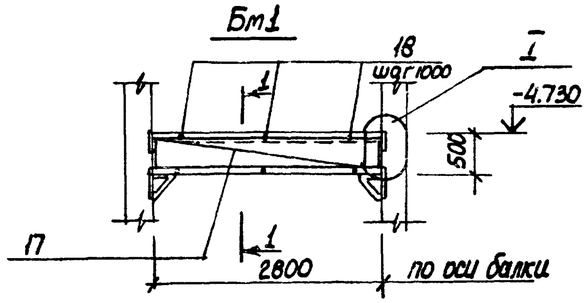

1-1

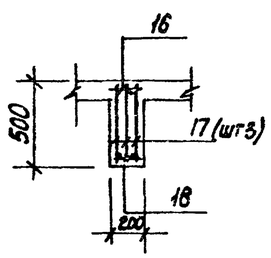

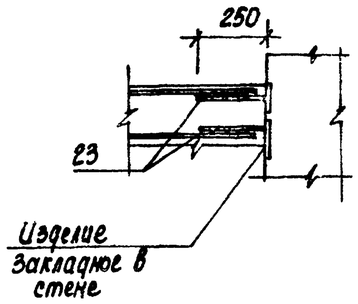

Бм2

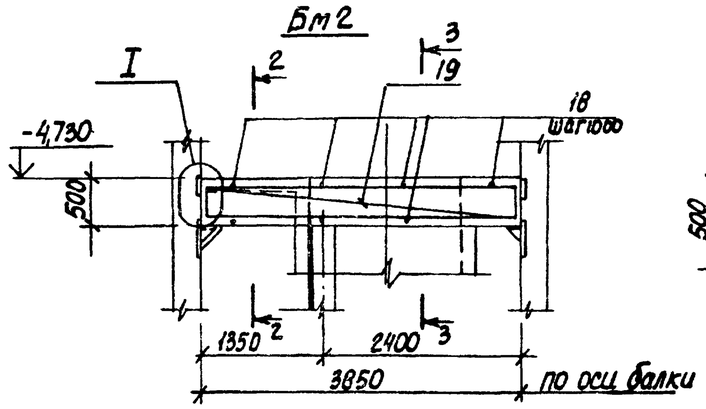

2-2

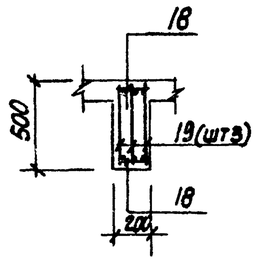

3-3

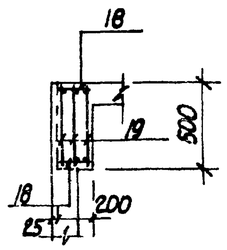

6-6

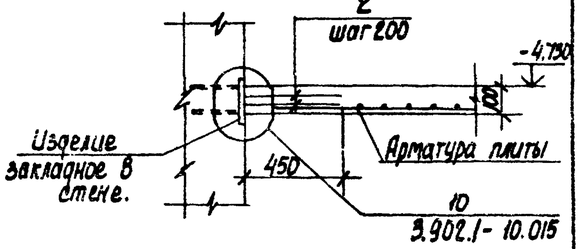

5-5

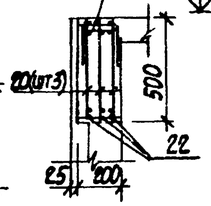

Бм 3

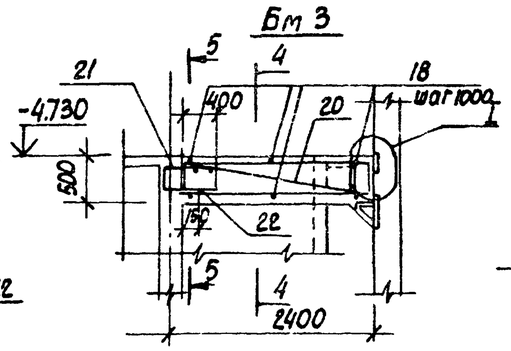

4-4

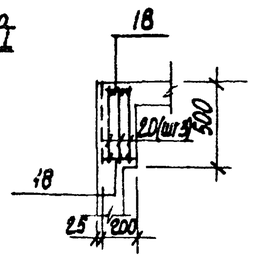

Расчетные схемы балок.

Бм2

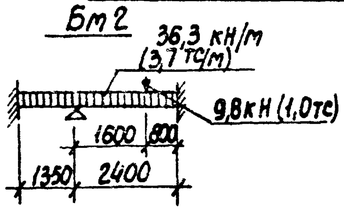

Бм3

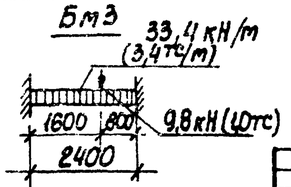

1. Защитный слой бетона до рабочей арматуры принят: в плите - 15 мм, в балках - 25 мм
2. Арматуру плиты и стержни поз. 2 сварить на монтаже между собой при их пересечении
3. Расчетная нагрузка на плиту составляет 17,7 кПа (1,8 тс/м²)

Привязан:

Инв. №

Нач. отд.	Шейко	
Н. контр.	Власенко	
Рук. гр.	Кунцевич	
Ст. инж.	Штанцер	
Инжен.	Литвиненко	

ТП 902-1-74.83-КЖ

Канализационная насосная станция производительностью 100+100 м³/ч напором 12÷27 м с решетками-дробилками

Стадия	Лист	Листов
Р	16	

РКМ2 Перекрытие на ОТМ -4,700. Плита Пм1. Балки Бм1÷Бм3. Схема армирования

Госстрой СССР Союзводоканалпроект Харьковский Водоканалпроект

19186-01 19

Альбом IV

Типовой проект 902-1-74.83

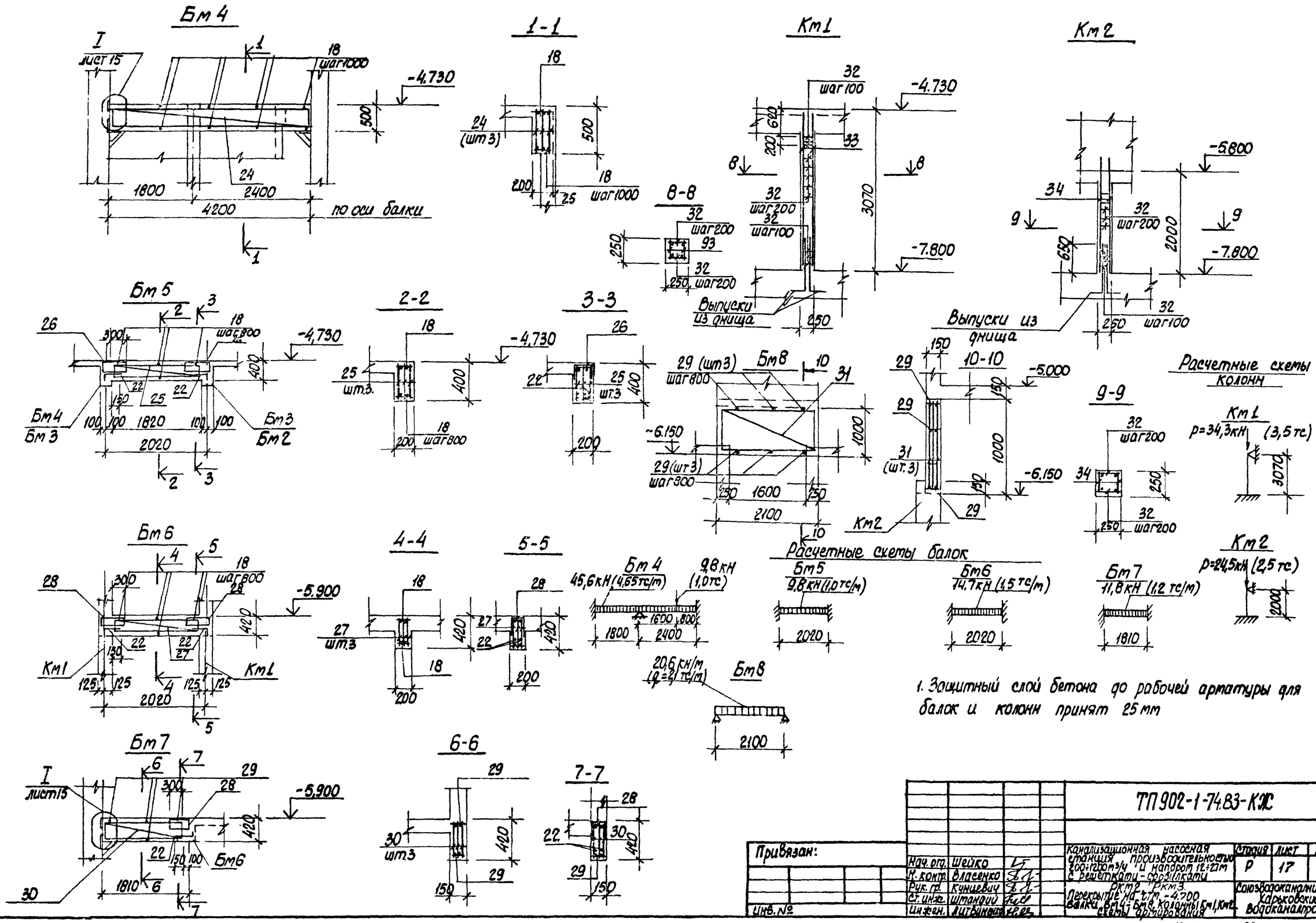

1. Защитный слой бетона до рабочей арматуры для балок и колонн принят 25 мм

Привязан:					ТП 902-1-74.83-КЖ			
				Нач. отд.	Шейко	Канализационная насосная станция производительностью 200÷1200 м³/ч и напором 12÷22 м с решетками-дробилками	Стадия	Лист	Листов
				Н. контр.	Власенко		Р	17	
				Рук. гр.	Кунцевич	Перекрытие на отм. -4,700 Балки Бм4÷Бм8, колонны Км1, Км2 Схемы армирования	Союзводоканалниипроект Харьковский Водоканалпроект		
				Ст. инж.	Штандий				
Инв. №				Инж. III кат.	Литвиненко				

Согласовано:

Инв. № подл. | Подпись и дата | Взам. инв. №

19186-01 20

Типовой проект 902-1-74.83 Альбом IV

Согласовано:

Инв. № подл. | Подпись и дата | Взам. инв. №

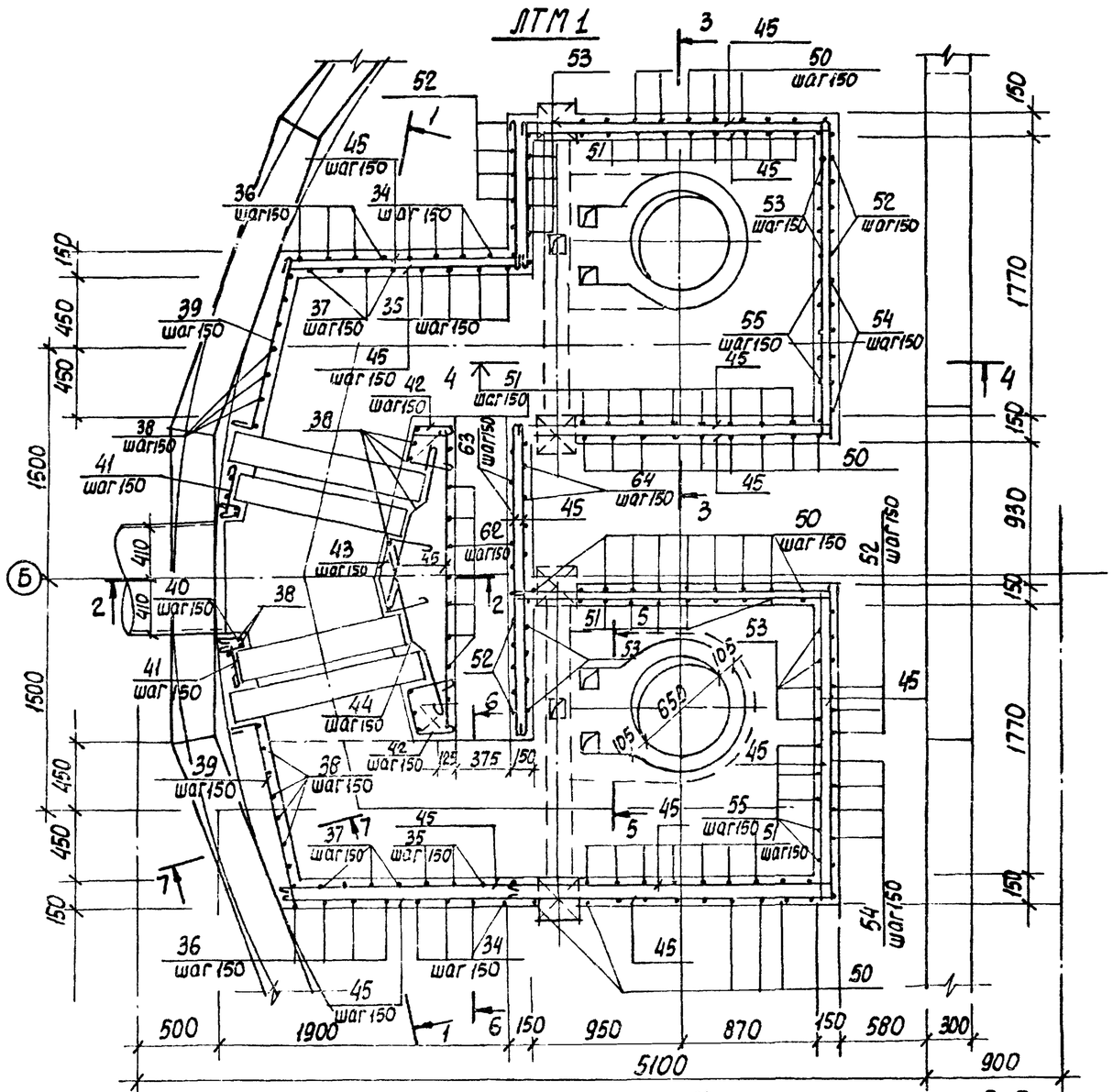

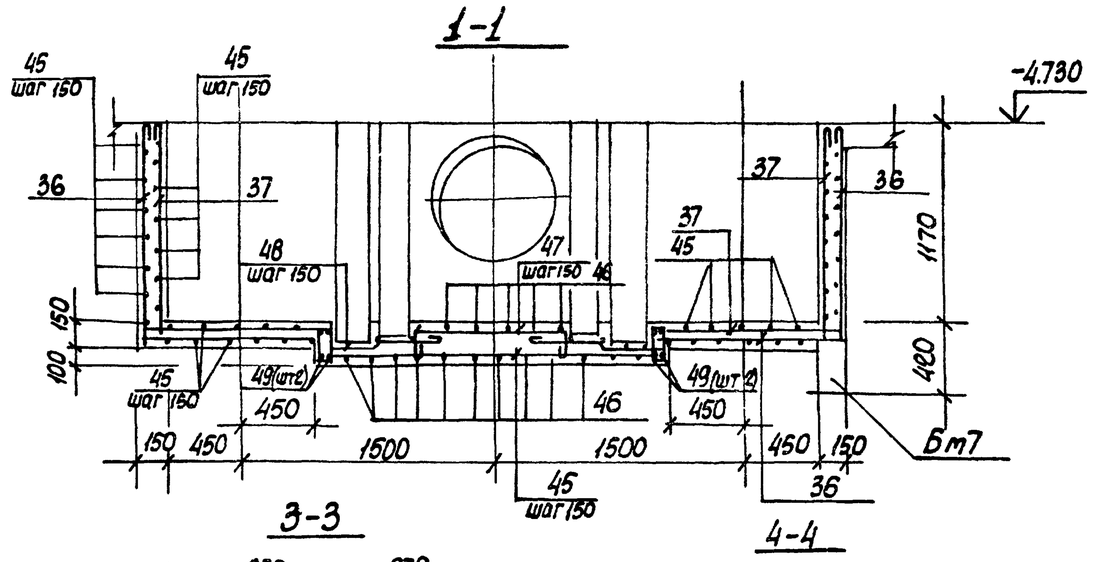

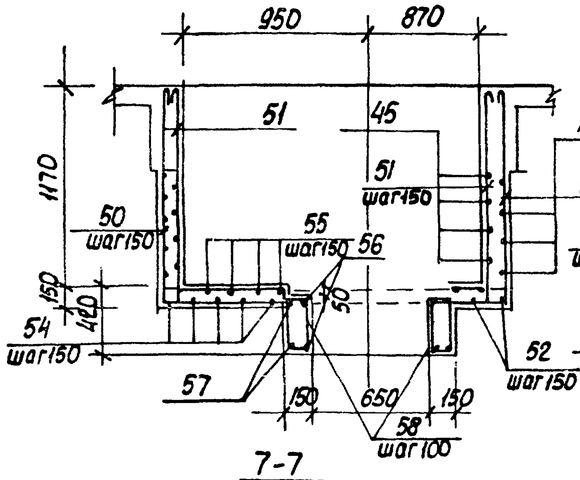

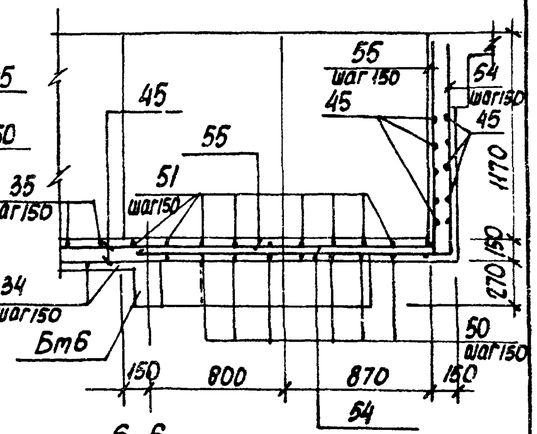

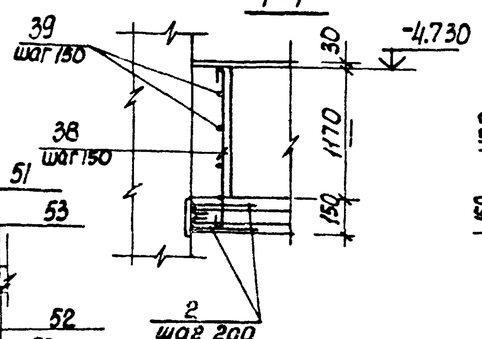

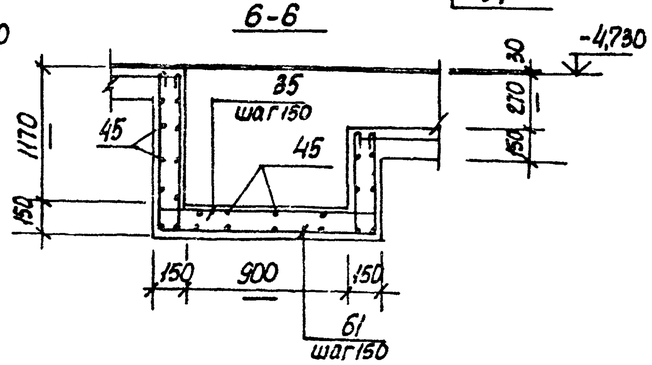

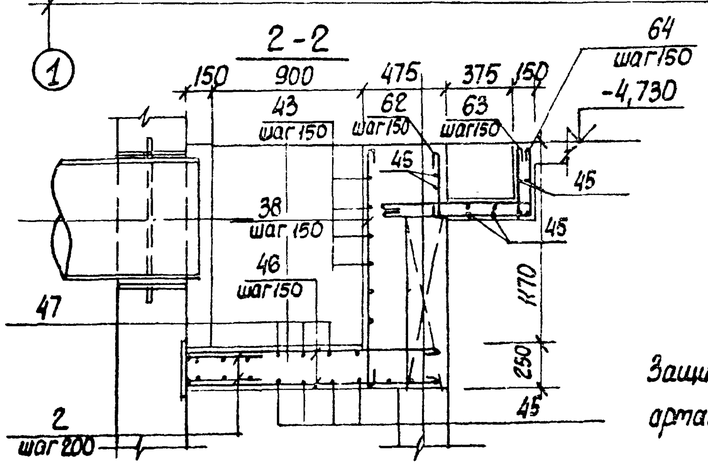

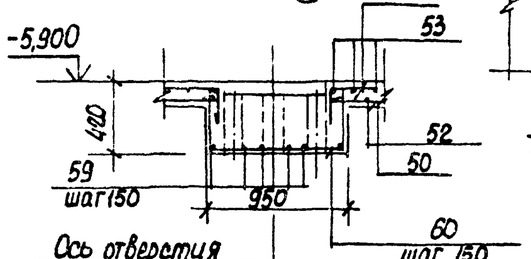

Защитный слой бетона для рабочей арматуры принят 15 мм.

Привязан:				ТП 902-1-74.83-КЖ			
				Нач.отд. Шейко	Канализационная насосная станция производительностью 700÷1200 м³/ч и напором 12÷27 м с решетками-дробилками. РКм 2 Перекрытие на ОТМ-4,700. Лоток ЛТМ 1. Схема армирования	Стадия Р	Лист 18	Листов
				Н.контр. Власенко			
				Рук.гр. Кунцевич		Союзводоканалгипроект Харьковский Водоканалпроект	
				Ст.инж. Шманский			
Инв. №				Инженер Литвиненко			

Ведомость деталей.

поз.	Эскиз	поз.	Эскиз
4	80 900 80	47	200 300÷900 200
5	80 700 80	48	150 300 70 400 70
6	80 800 80	50	1290 2040 1290
7	80 900 80	51	1290 2040 110 110 110 110
8	80 400 80	52	1290 2080 1290
9	80 310 80	53	1290 2080 1290 110 110 110 110
10	80 410 80	54	2100 1290
13	80 1150 80	55	2100 1290 110 110
22	150 300	56	450 680 450 910
61	1290 1110 1010	57	
35	1290 1170 1010 110 110 110 110	58	110 340
36	1290 1160	59	520 380
37	110 1290 1160	60	380 910 380
38	110 1290	62	390
39	120 1100	63	380 950 110 110
40	120 105° 80 90°	64	950 380
41	120 320 50		
42	250 300 105° 90° 250		
43	200 300 150 90° 90° 200 300		
44	500 400 110 110		
46	1500÷1400		

Спецификация к перекрытию РКт2 (начало)

Формат	Зона	Поз.	Обозначение	Наименование	Кол.	Прим.
				Плита Пм1 шт.1		
				Сборочные единицы		
		1	1.400-15 в.1,550-07	Изделие закладное МН556	11,4 / 76,8	5,4 кг
		2	3.902.1.1-10, вып.0 л.15	Изделие соединительное Мс53	260	0,28 кг
				Детали		
Б4		4*		ф10АIII ГОСТ 5781-82, ℓ=1060	16	0,6 кг
Б4		5*		ф8АIII то же ℓ=860	79	0,3 кг
Б4		6*		ф8АIII " ℓ=960	7	0,4 кг
Б4		7*		ф8АIII " ℓ=660	7	0,3 кг
Б4		8*		ф8АIII " ℓ=910	14	0,4 кг
Б4		9*		ф8АIII " ℓ=470	32	0,2 кг
Б4		10*		ф8АIII " ℓ=570	24	0,2 кг
Б4		11		ф8АIII "	пог.м 250,0	0,4 кг
Б4		12		ф6АI ГОСТ 5781-82	пог.м 170,0	0,22 кг
Б4		13*		ф8АIII ГОСТ 5781-82 ℓ=1360	12	0,5 кг
Б4		14		ф12АIII то же ℓ=1400	8	1,2 кг
Б4		15		ф12АIII " ℓ=1800	2	1,6 кг
Б4		16		ф12АIII " ℓ=800	4	0,7 кг
				Балка Бм1 шт2		
				Сборочные единицы		
А4		17	902-1-74.83-КЖИ -Кр1	Каркас плоский Кр1	6	
				Детали		
Б4		18		ф6АI ГОСТ 5781-82 ℓ=180	12	0,1 кг
Б4		23		ф16АIII ГОСТ 5781-82 ℓ=250	24	0,4 кг
				Балка Бм2, шт.1		
				Сборочные единицы		
А4		19	902-1-74.83-КЖИ -Кр2	Каркас плоский Кр2	3	
				Детали		
Б4		18		ф6АI ГОСТ 5781-82 ℓ=180	8	0,1 кг
Б4		23		ф16АIII ГОСТ 5781-82 ℓ=250	12	0,4 кг
				Балка Бм3 шт2		
				Сборочные единицы		
А4		20	902-1-74.83-КЖИ -Кр3	Каркас плоский Кр3	6	
А4		21	-КЖИ -С1	Сетка арматурная С1	2	
				Детали		
Б4		18		ф6АI ГОСТ 5781-82 ℓ=180	12	0,1 кг
Б4		22*		ф10АIII ГОСТ 5781-82 ℓ=450	6	0,3 кг
Б4		23		ф16АIII ГОСТ 5781-82 ℓ=250	12	0,4 кг
				Балка Бм4, шт1		
				Сборочные единицы		
А4		24	902-1-74.83-КЖИ -Кр4	Каркас плоский Кр4	3	
				Детали		
Б4		18		ф6АI ГОСТ 5781-82 ℓ=180	10	0,1 кг
Б4		23		ф16АIII ГОСТ 5781-82 ℓ=250	6	0,4 кг
				Балка Бм5 шт2		
				Сборочные единицы		
А4		25	902-1-74.83-КЖИ -Кр5	Каркас плоский Кр5	6	
А4		26	-КЖИ -С2	Сетка арматурная С2	4	
				Детали		
Б4		18		ф6АI ГОСТ 5781-82, ℓ=180	12	0,1 кг
Б4		22*		ф10АIII ГОСТ 5781-82, ℓ=450	12	0,3 кг
				Балка Бм6, шт2		
				Сборочные единицы		
А4		27	902-1-74.83-КЖИ -Кр6	Каркас плоский Кр6	6	
А4		28	-КЖИ -С3	Сетка арматурная С3	4	
				Детали		
Б4		18		ф6АI ГОСТ 5781-82 ℓ=180	12	0,1 кг
Б4		22*		ф10АIII ГОСТ 5781-82 ℓ=450	12	0,3 кг

*) поз 4÷10, 13, 22 - см. ведомость деталей.

Альбом IV

902-1-74.83

Типовой проект

Согласовано:

Инв. № подл. | Подпись и дата | Взам. инв. №

Привязан:

Инв. №

Н. отдела	Шевко		
Н. контр.	Власенко		
Рук. гр.	Кунцевич		
Ст. инж.	Штанович		
Инж.	Литвинко		

ТП 902-1-74.83-КЖ

Канализационная насосная станция производительностью 800 м³/сутки напором 12,5 м с вертикальными насосными агрегатами

Стадия	Лист	Листов
Р	19	

РКт2. Спецификация перекрытия (начало)

Союзводоканалпроект Хатыновский Водоканалпроект

49184-04 22

Спецификация к перекрытию РКм2 (окончание)

Формат	Зона	Поз.	Обозначение	Наименование	Кол.	Прим.
				Балка Бм7, шт 1		
				Сборочные единицы		
А4		30	902-1-74.83-КЖИ -КР7	Каркас плоский КР7	3	
А4		20	-КЖИ -С3	Сетка арматурная С3	2	
				Детали		
Б4		29		ф6АI ГОСТ 5781-82 ℓ=130	6	0,03кг
Б4		22*		ф10А III ГОСТ 5781-82, ℓ=450	3	0,3кг
				Балка Бм8, шт 1		
				Сборочные единицы		
А4		31	902-1-74.83-КЖИ- КР11	Каркас плоский КР11	3	
				Детали		
Б4		29		ф6АI ГОСТ 5781-82 ℓ=130	12	0,03кг
				Колонна Км1, шт4		
				Сборочные единицы		
А4		33	902-1-74.83-КЖИ- КР8	Каркас плоский КР8	8	
				Детали		
Б4		32		ф8АI ГОСТ 5781-82 ℓ=230	136	0,1кг
				Колонна Км2, шт2		
				Сборочные единицы		
Б4		34	902-1-74.83-КЖИ- КР9	Каркас плоский КР9	4	
				Детали		
Б4		32		ф8АI ГОСТ 5781-82 ℓ=230	52	0,1кг
				Лтм1, шт1		
				Сборочные единицы		
		2	3.902-1-10 ВО. л15	Изделие закладное МС53	40	
		3	1.400-15.ВI. 120-37	Мн 111-2	6	
		66	1.400-15.ВI 540-09	Мн 548	пог.м 3,2	
А4		65	902-1-74.83-КЖИ- Мн3	Мн3	4	
А4		49	902-1-74.83-КЖИ- Кр10	Каркас плоский Кр10	4	
				Детали		
Б4		61*		ф8АI ГОСТ 5781-82 ℓ=3590	8	1,4кг
Б4		35*		ф8АI ℓ=4030	8	1,6кг
Б4		36*		ф8АI ℓ=2570	8	1,0кг
Б4		37*		ф8АI ℓ=2790	8	1,1кг
Б4		38*		ф8АI ГОСТ 5781-82 ℓ=1410	35	0,6кг
Б4		39*		ф8АI ℓ=1340	16	0,5кг
Б4		40*		ф8АI ℓ=420	16	0,2кг
Б4		41*		ф8АI ℓ=490	16	0,2кг
Б4		42*		ф8АI ℓ=920	16	0,4кг
Б4		43*		ф8АI ℓ=1120	15	0,4кг
Б4		44*		ф8АI ℓ=1150	32	0,5кг
Б4		45		ф8АI	пог.м 265,0	104,7кг
Б4		46*		ф8АI ℓ=1450	28	0,6кг
Б4		47*		ф8АI ℓ=1220	6	0,5кг
Б4		48*		ф8АI ℓ=1050	18	0,4кг
Б4		50*		ф12А III ГОСТ 5781-82 ℓ=4620	24	4,1кг
Б4		51*		ф12А III ℓ=5060	26	4,5кг
Б4		52*		ф12А III ℓ=4660	12	4,1кг
Б4		53*		ф12А III ℓ=5100	12	4,5кг
Б4		54*		ф12А III ℓ=3390	12	3,0кг
Б4		55*		ф12А III ℓ=3610	12	3,2кг
Б4		56*		ф12А III ℓ=2680	4	2,3кг
Б4		57*		ф12А III ℓ=3300	4	2,9кг
Б4		58*		ф6АI ГОСТ 5781-82 ℓ=1010	25	0,2кг
Б4		59*		ф12А II ГОСТ 5781-82 ℓ=900	12	0,8кг
Б4		60*		ф12А III ℓ=1670	6	1,5кг
Б4		62*		ф8АI ГОСТ 5781-82 ℓ=510	15	0,2кг
Б4		63*		ф8АI ℓ=1670	14	0,7кг
Б4		64*		ф8АI ℓ=1450	14	0,6кг
				Материалы на РКм2		
				Бетон марки М200		12,0м³

*) Позиции 35÷44, 46÷48 и 50÷64 см. ведомость деталей на листе 19.

Ведомость расхода стали на элемент, кг.

Марка элемента	Изделия арматурные											Изделия закладные								Общий расход
	Арматура класса										Всего	Арматура класса			Прокат марки				Всего	
	АI				АIII							АIII			В ст.3 кп2					
	ГОСТ 5781-82				ГОСТ 5781-82							ГОСТ 5781-82			ГОСТ 380-71*					
	6	8		Итого	8	10	12	16		Итого		8	10	Итого	L50x5			Итого		
РКм2	110,64	295,7		406,34	163,3	28,0	480,5	392,5		1064,3	1470,64	6,6	12,0	18,6	62,7			62,7	81,3	1551,94

Альбом IV

Типовой проект 902-1-74.83

Согласовано:

Инв. № подл. | Подпись и дата | Взам. инв. №

Привязан:

Инв. №

Нач. отд.	Шелко		
Н. контр.	Власенко		
Рук. гр.	Кучинский		
Ст. инж.	Шпаковский		
Инж.	[illegible]		

ТП 902-1-74.83-КЖ

Канализационная насосная станция производительностью 200+120 м³/сут напором 17÷27 м. с решетками-дробилками

РКм2 Спецификация перекрытия (окончание)

Стадия	Лист	Листов
Р	20	

Госстрой СССР Сантехпроект Харьковский Водоканалпроект

Альбом IV

Типовой проект 902-1-74.83

РКм 3

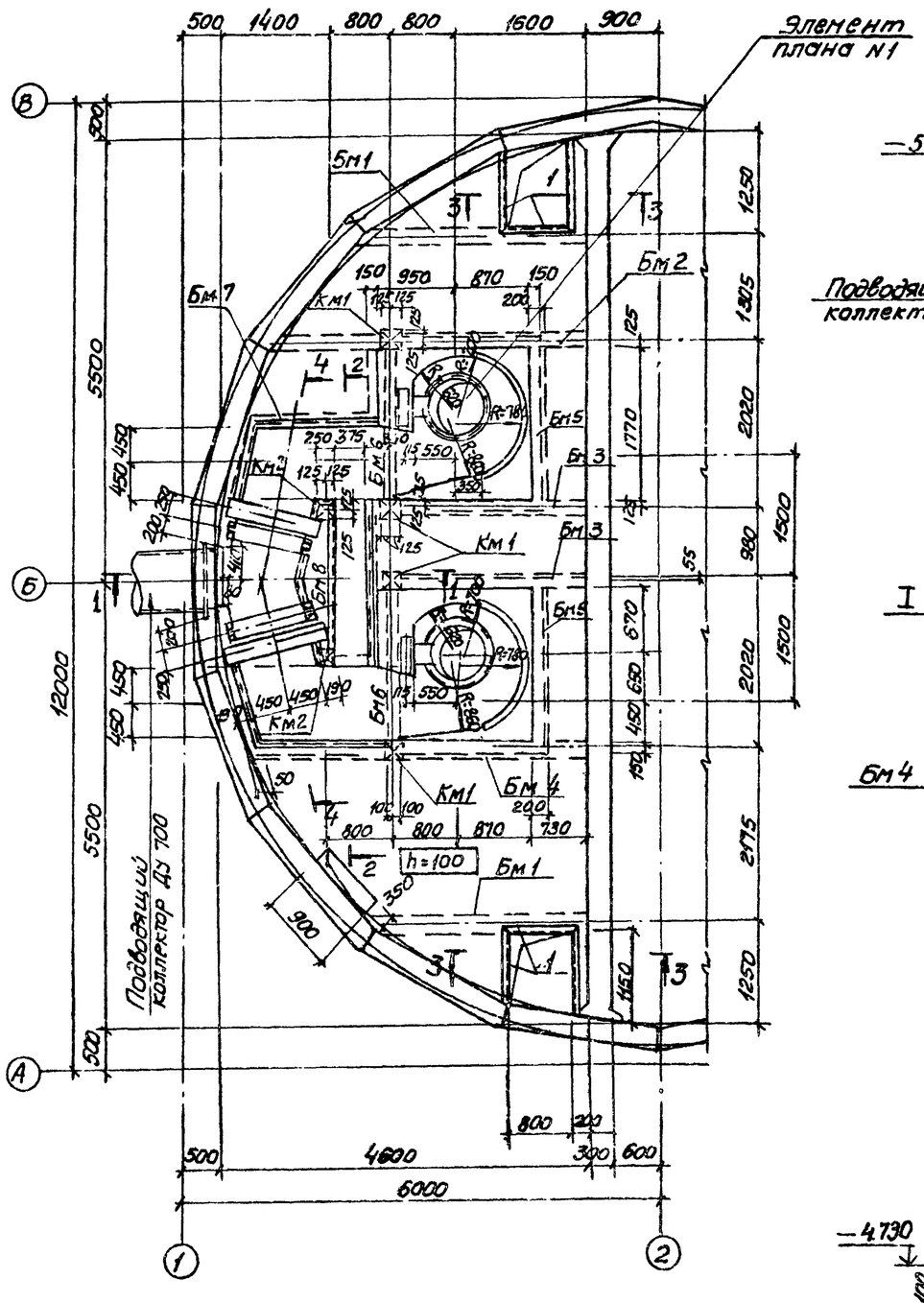

1–1

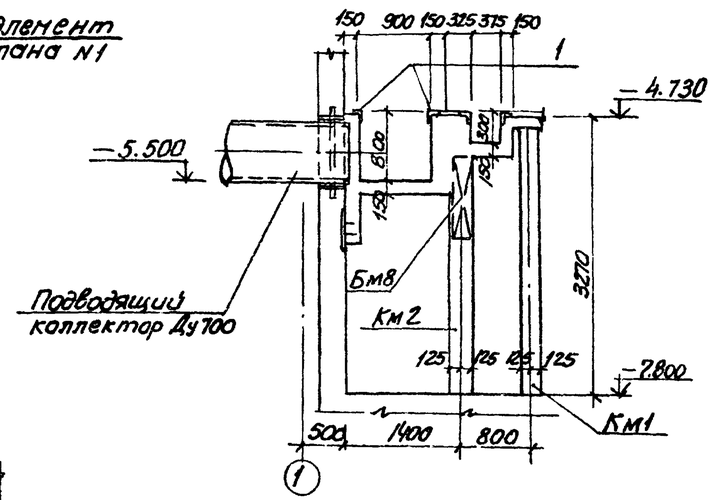

7–7

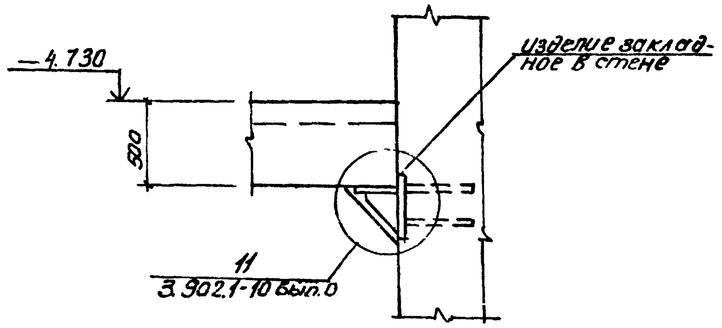

2–2

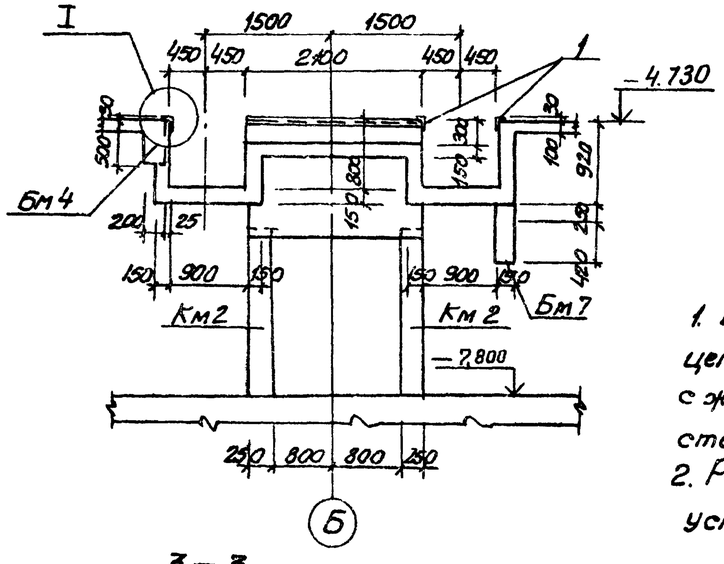

I

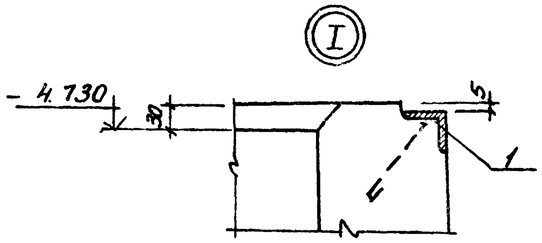

3–3

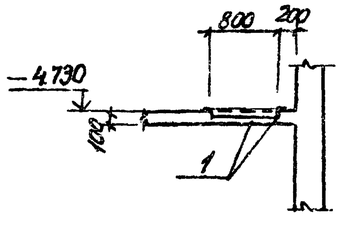

1. Внутренние поверхности лотков оштукатурить цементно-песчаным раствором состава 1:2 в=20мм с железнением. На участке установки решеток стены затереть цементным раствором
2. Рамы щитовых затворов и ремонтных решеток установить по механическим чертежам.

Согласовано:
отд. вент. 10.04.84
отд. ЭА 5.04.84

Привязан:				ТП902-1-74.83-КЖ			
			Нач. отд.	Шейка	Канализационная насосная станция производительностью 200÷1200м3/ч напором 12÷27м с решетками-дробилками.	Стадия	Лист	Листов
			Н. контр.	Власенко		Р	21	
			Рук. гр.	Кунцевич	РКМ3			
			Гл. инж.	Шпондик	Перекрытие на отм. -4.900. План и сечения 1-1÷3-3, 7-7	Госстрой СССР Киевводоканалпроект Харьковский Водоканалпроект		
Инв. N			Инж.	Литвиненко				

Инв. N подл. | Подпись и дата | Взам. инв. N

19186-01 24

Альбом IV

Типовой проект 902-1-74.83

Элемент плана №1

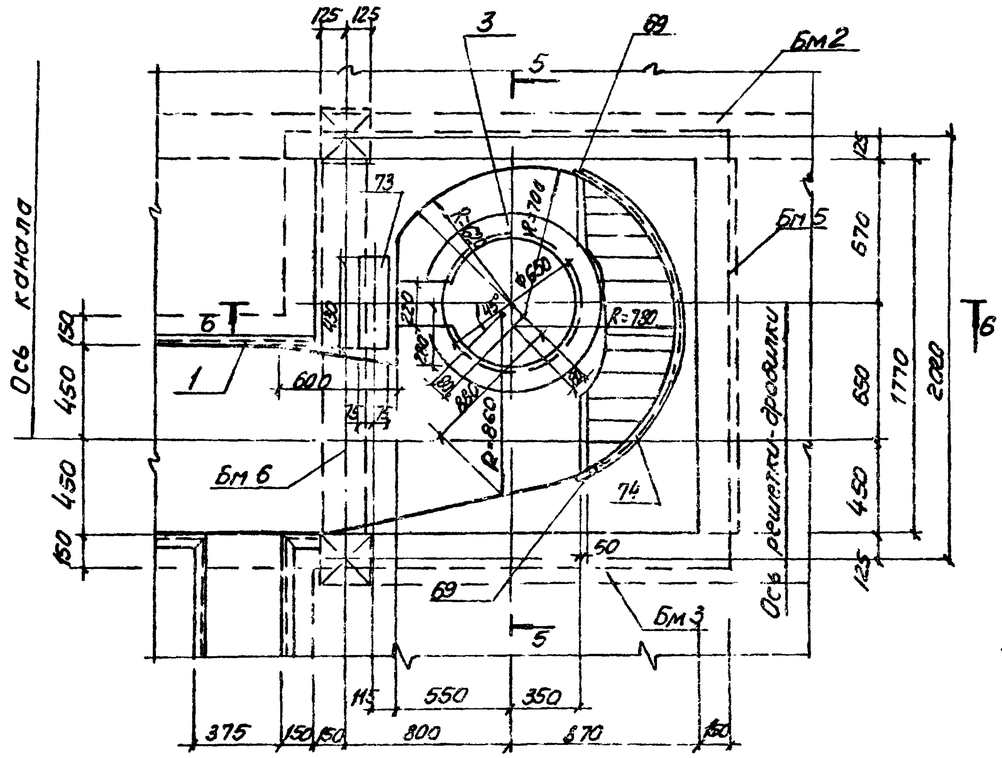

5—5

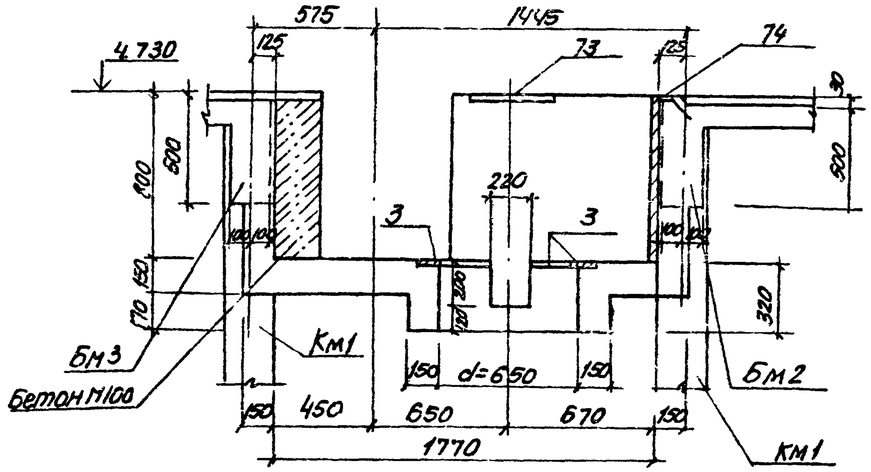

6—6

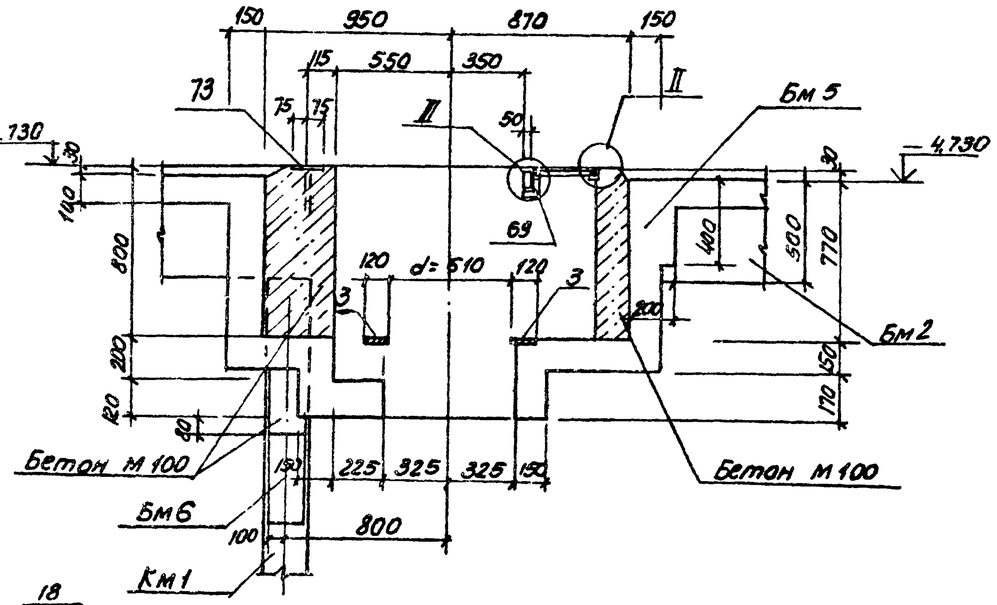

4—4

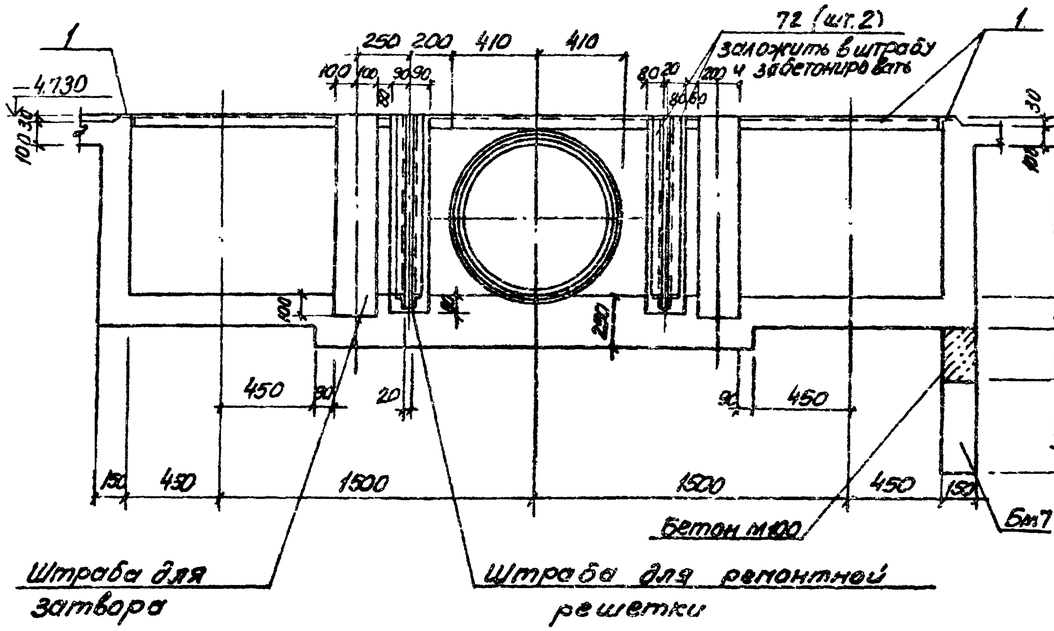

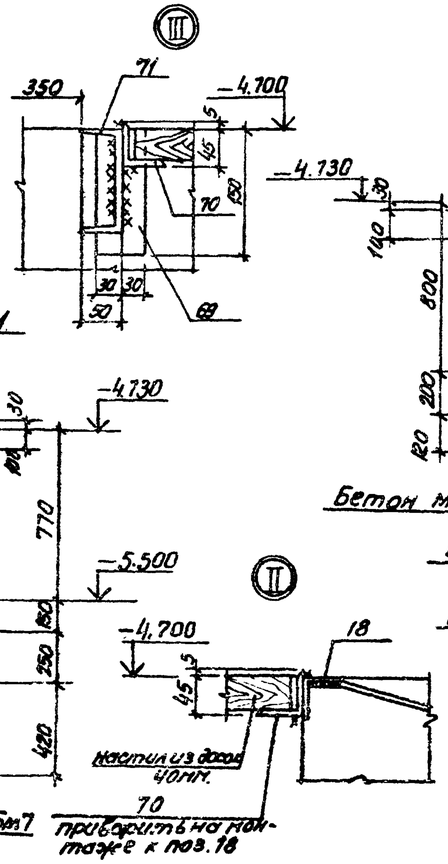

Привязан:					ТП 902-1-74.83-КЖ		
			Нач.отд.	Шевко	Канализационная насосная станция производительностью 200÷1200 м³/ч напором 12÷27 м. Решетки-дробилки КРД-400. Км3. Перекрытие на ФТМ-6700. Элемент плана 1. Узлы 4-4÷6-6.	Стадия Р	Лист 22	Листов
			Н.контр.	Власенко		Госстрой СССР Гипроводоканалпроект Харьковский Водоканалпроект		
			Рук.гр.	Кижевич				
			Гл.инж.	Шмаков				
Инв.№			Инженер	Литвиненко				

Согласовано
Отд. ВиК 2
Взам. инв.№
Подпись и дата
Инв.№ подл.

Альбом IV

Типовой проект 902-1-74.83

Согласовано:

Инв. № подл. | Подпись и дата | Взам. инв. №

Пм 2

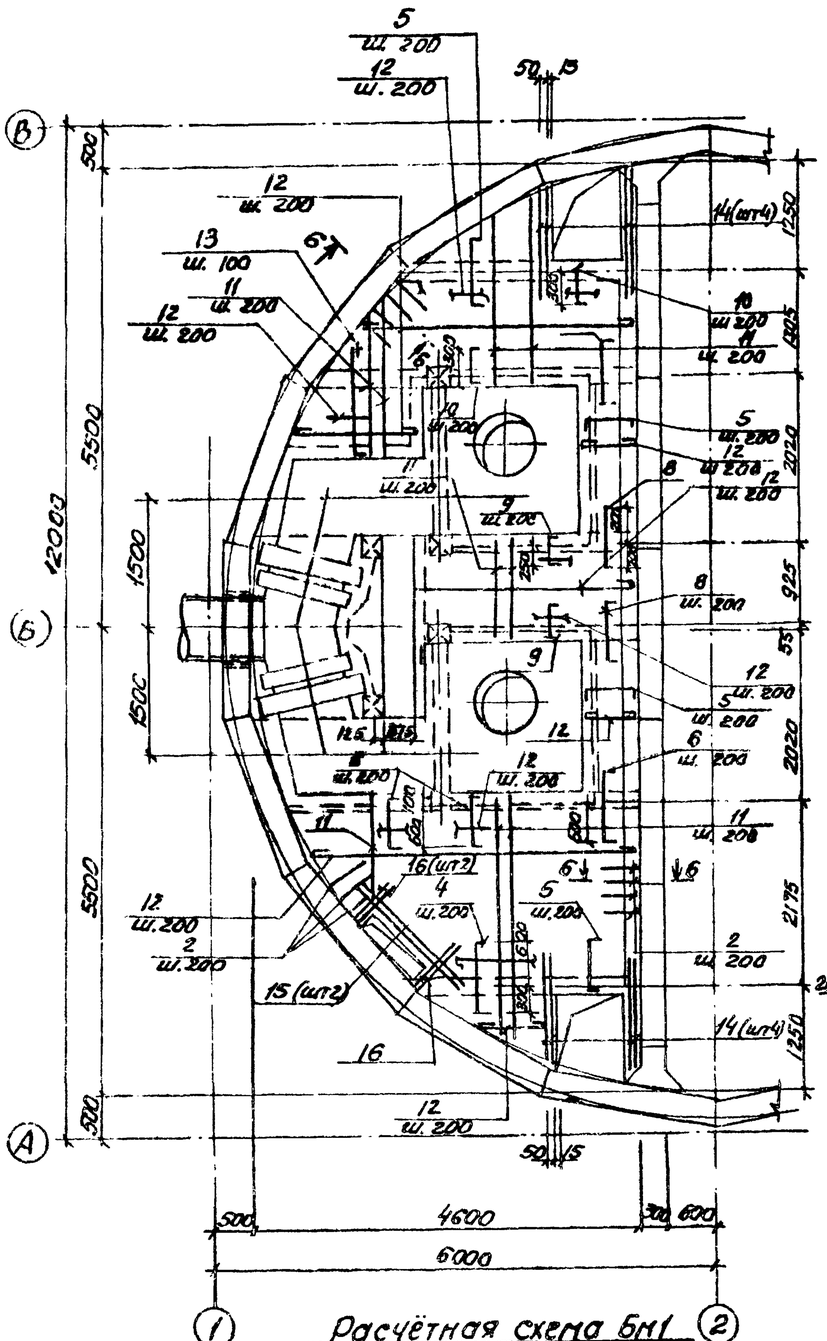

Расчётная схема Бм1

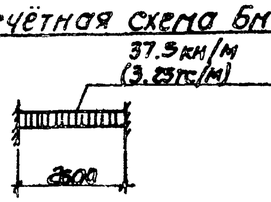

Бм1

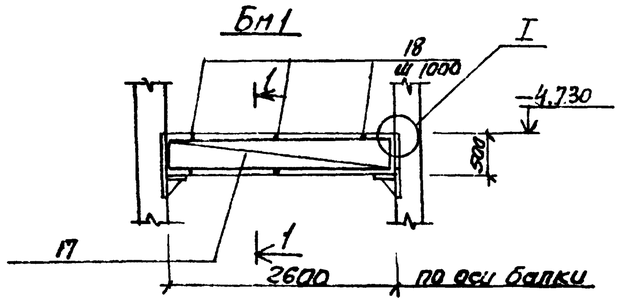

1–1

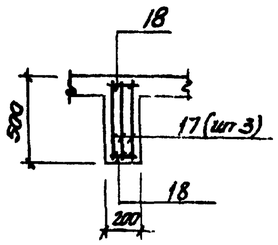

I

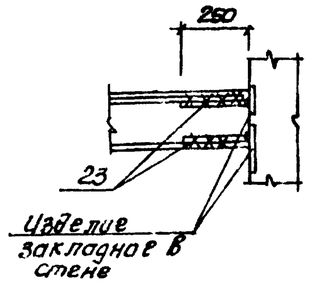

Бм2

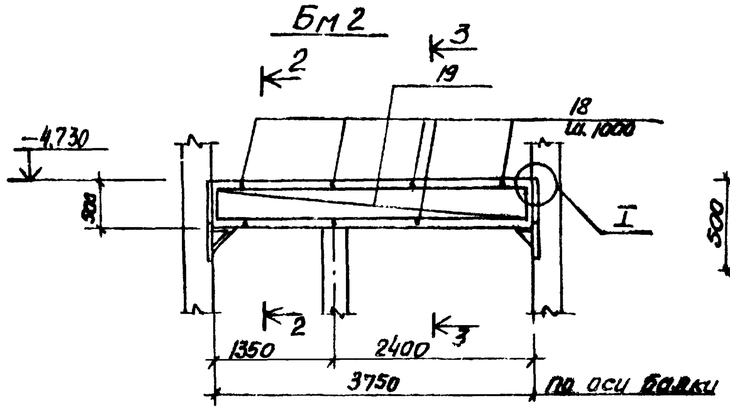

2–2

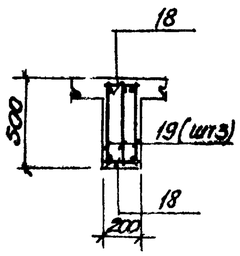

3–3

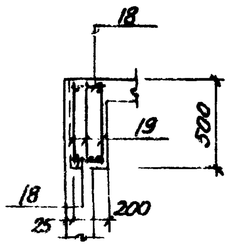

5–5

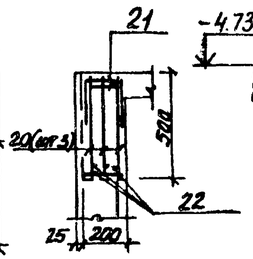

Бм3

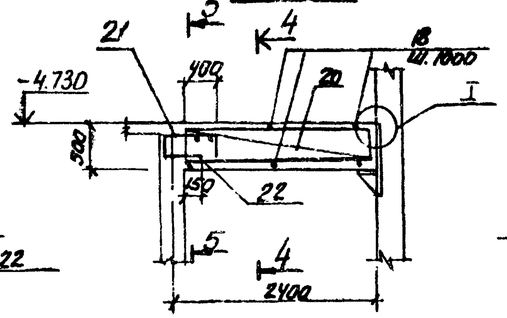

4–4

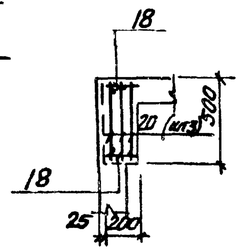

6–6

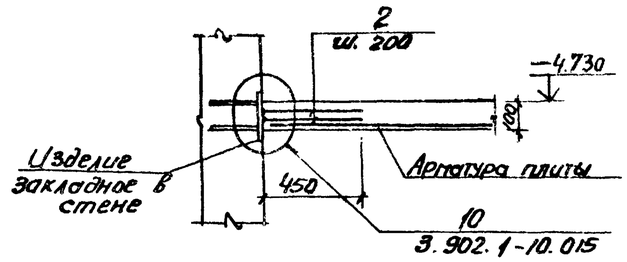

Расчетные схемы балок

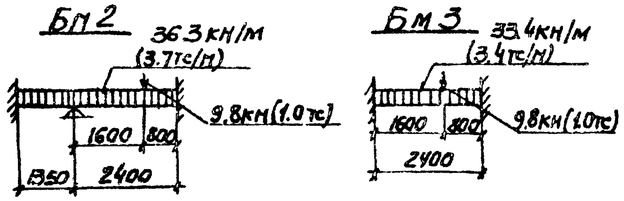

1. Защитный слой бетона для рабочей арматуры принят: в плите - 15мм, в балках - 25мм
2. Арматуру плиты и стержни поз 2 сварить на монтаже между собой при их пересечении
3. Расчетная нагрузка на плиту составляет 7.65кПа (0.8тс/м²)

Привязан:				ТП 902-1-74.83КЖ			
				Канализационная насосная станция производительностью 200-1200м³/ч. напором 12÷27м с решетками -4,730 отм.	Стадия	Лист	Листов
			Нач. отд. Шейко		Р	23	
			Н. контр. Власенко				
			Рук. гр. Кунцевич	РК-13. Перекрытие на отм. -4.200. Плита Пм 2. Балки Бм1÷Бм3. Схема армирования.	Госстрой СССР Сантехниипроект Госстроя СССР		
			Ст. инж. Шпандюк				
Инв. №			Инжен. Литвиненко		Водоканалпроект		

Альбом IV

Типовой проект 902-1-74.83

Согласовано:

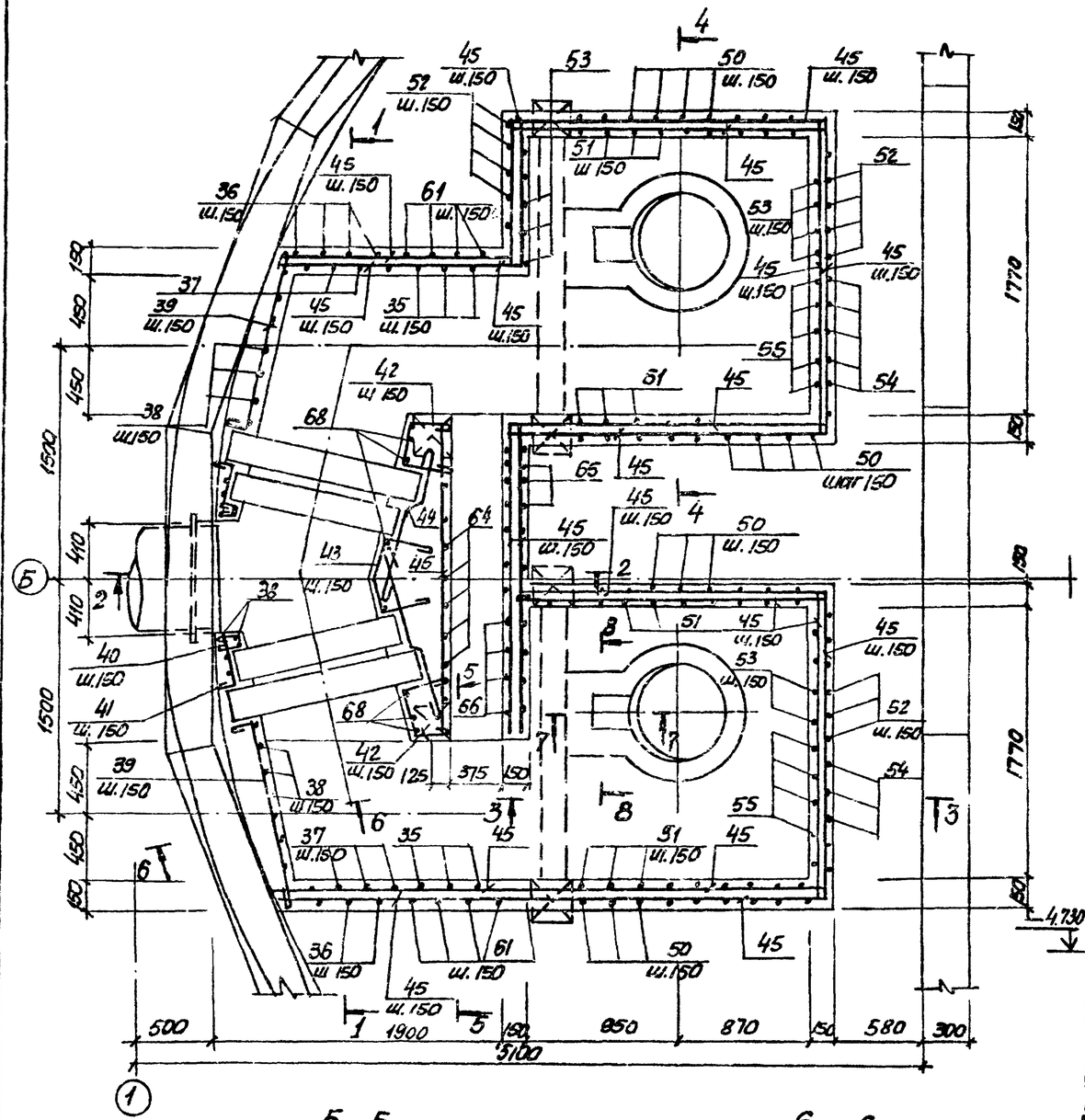

1—1

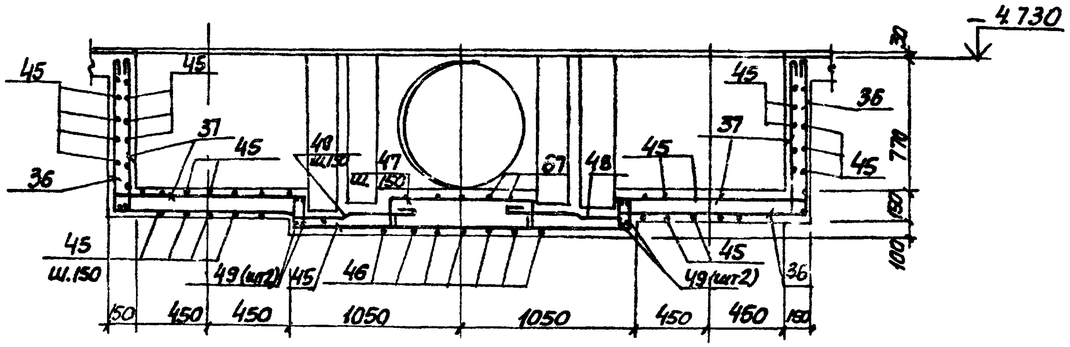

2—2

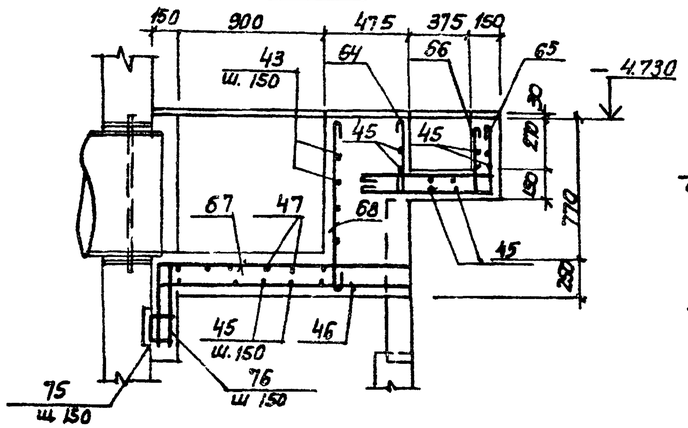

4—4

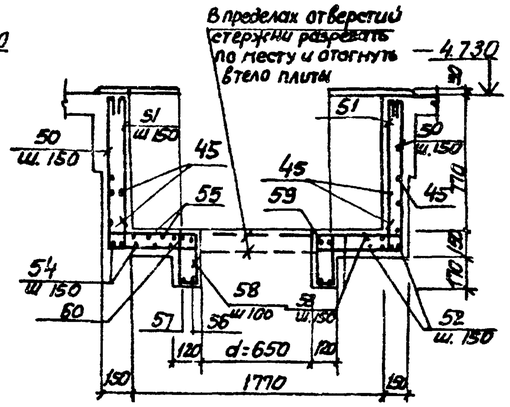

3—3

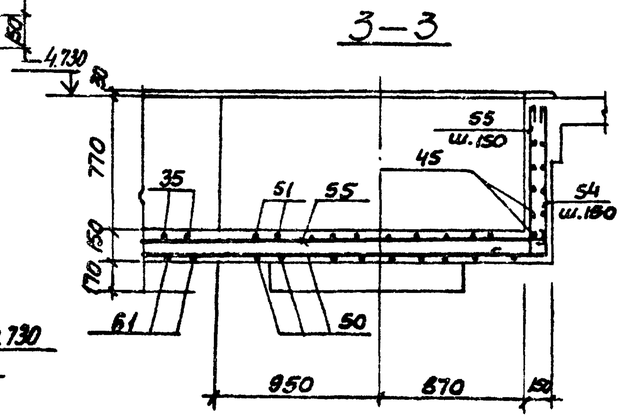

7—7

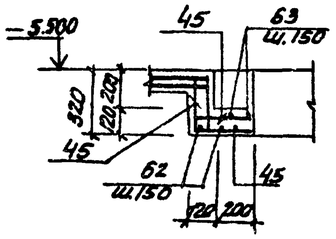

8—8

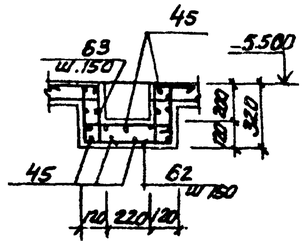

Защитный слой бетона для рабочей арматуры принят 15 мм.

5—5

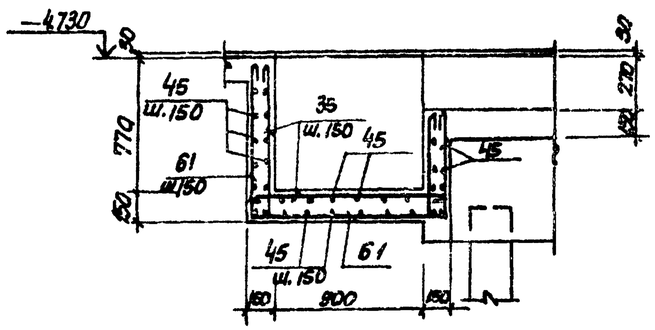

6—6

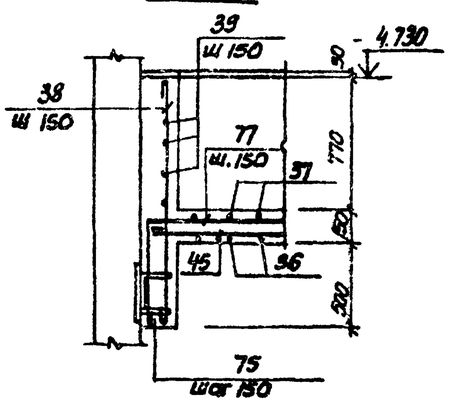

Привязан:				ТП 902-1-74.83-КЖ			
			Нач.отд. Шрейко	Консольно-балочная нагорная стена для производительностью 200 тыс.м³ в год при 12 и 27 м с решетками-вробилками. РКМ3. Перекрытие на отм. -4.730. Лоток Л.тм 2. Схема армирования.	Стадия	Лист	Листов
			Н.контр. Власенко		Р	24	
			Рук.гр. Кучинский		Всесоюзный ордена Трудового Красного Знамени ордена Дружбы народов институт Гипроводоканалпроект Госкомсантехники СССР		
			Ст.инж. Абрамова				
Инв.N			Инж. Филиппова				

Инв.N подл. | Подпись и дата | Взам.инв.N

Альбом IV

Типовой проект 902-1-74.83

Ведомость деталей

Поз.	Эскиз
4	80 900 80
5	80 700 80
6	80 800 80
7	80 500 80
8	80 400 80
9	80 310 80
10	80 410 80
13	80 1450 80
61	890 1170 510
37	890 1160 110 110
35	890 1170 610 110 110 110 110
38	1380
39	120 1100
40	120 105° 80 120 90°
42	250 300 105° 90° 250
43	300 200 90° 150 90° 200 300
44	500 400 110
47	500÷900 200 200
41	320 90
48	150 70 400 300 110
36	890 1160
65	990 950
66	110 70 990 110

Поз.	Эскиз
67	1500÷1400 620
68	980
46	1500÷1400
51	890 2040 890 110 110 110 110
50	890 2040 890
52	890 2080 890
53	890 890 110 2080 110 110 110
54	2100 890
55	2100 890 110 110
56	450 580 450 580
57	
58	90 290 290 250 680
59	
60	430 980
67	200 200
62	290 430 290
64	990
63	250 250 290 430 290 90 90 90 90
75	120 250 120
76	350 620
77	620 2300

Спецификация к перекрытию РКм 3 (начало)

Формат	Зона	Поз	Обозначение	Наименование	Кол	Прим
				Плита Пм1 шт1		
				Сборочные единицы		
		1	1.400-15 в.0.07	Изделие закладное Мн556	16,8	пог м
		2	3.902.1.1-10.в.0.л15	Изделие соединительное МС53	260	
				Детали		
Б4		4*		10АIII ГОСТ 5781-82 ℓ=1060	8	0.6кг
Б4		5*		ф8АIII ГОСТ 5781-82 ℓ=860	49	0.34кг
Б4		6*		ф8АIII ГОСТ 5781-82 ℓ=960	4	0.38кг
Б4		7*		ф8АIII ГОСТ 5781-82 ℓ=660	4	0.26кг
Б4		8*		ф8АIII ГОСТ 5781-82 ℓ=910	6	0.36кг
Б4		9*		ф8АIII ГОСТ 5781-82 ℓ=470	16	0.18кг
Б4		10*		ф8АIII ГОСТ 5781-82 ℓ=570	12	0.22кг
Б4		11		ф8АIII ГОСТ 5781-82	125,0 п.м	0.39кг/п.м
Б4		12		ф6АI ГОСТ 5781-82	170	0.22кг/п.м
Б4		13*		ф8АIII ГОСТ 5781-82 ℓ=1350	12	0.54кг
Б4		14		ф12АIII ГОСТ 5781-82 ℓ=1400	8	1.24кг
Б4		15		ф12АIII ГОСТ 5781-82 ℓ=1800	2	1.60кг
Б4		16		ф12АIII ГОСТ 5781-82 ℓ=800	4	0.71кг
				Балка Бм1 шт.2		
				Сборочные единицы		
А4		17	902-1-74.83-КЖИ-КР1	Каркас плоский КР1	6	
				Детали		
Б4		18		ф6АI ГОСТ 5781-82 ℓ=180	12	0.10кг
Б4		23		ф16АIII ГОСТ 5781-82 ℓ=250	24	0.40кг
				Балка Бм2 шт.1		
				Сборочные единицы		
А4		19	902-1-74.83-КЖИ-КР2	Каркас плоский Кр2	3	
				Детали		
Б4		18		ф6АI ГОСТ 5781-82 ℓ=180	8	0.04кг
Б4		23		ф16АIII ГОСТ 5781-82 ℓ=250	12	0.4кг

Формат	Зона	Поз	Обозначение	Наименование	Кол	Прим.
				Балка Бм3 шт.2		
				Сборочные единицы		
А4		20	902-1-74.83-КЖИ-КР3	Каркас плоский КР3	6	
А4		21	-С1	Арматурная сетка С1	2	
				Детали		
Б4		18		ф6АI ГОСТ 5781-82 ℓ=180	12	0.1кг
Б4		22*		ф10АIII ГОСТ 5781-82 ℓ=450	6	0.2кг
Б4		23		ф16АIII ГОСТ 5781-82 ℓ=250	12	0.4кг
				Балка Бм4 шт.2		
				Сборочные единицы		
А4		24	902-1-74.83 - КР4	Каркас плоский Кр4	6	
				Детали		
Б4		18		ф6АI ГОСТ 5781-82 ℓ=180	10	0.1кг
Б4		23		ф25АIII ГОСТ 5781-82 ℓ=250	24	0.4кг
				Балка Бм5 шт.2		
				Сборочные единицы		
А4		25	902-1-74.83 - КР5	Каркас плоский Кр5	6	
А4		26	- С2	Сетка арматурная С2	4	
				Детали		
Б4		18		ф6АI ГОСТ 5781-82 ℓ=180	12	0.1кг
Б4		22*		ф10АIII ГОСТ 5781-82 ℓ=450	12	0.2кг
				Балка Бм6 шт.2		
				Сборочные единицы		
А4		27	902-1-74.83 - Кр6	Каркас плоский Кр6	6	
А4		28	- С3	Сетка арматурная С3	4	
				Детали		
Б4		18		ф6АI ГОСТ 5781-82 ℓ=180	12	0.1кг
Б4		22		ф10АIII ГОСТ 5781-82 ℓ=450	12	0.2кг

*) Поз. №№ 4÷10, 13, 22 - см. ведомость деталей.

Согласовано:

Инв.№ подл. | Подпись и дата | Взам. инв.№

Привязан:

Инв.№

Нач.отд.	Шейко	
Н.контр.	Власенко	
Рук.гр.	Кунцевич	
Ст.инж.	Шкандий	
Инж.	Филитова	

ТП 902-1-74.83-КЖ

Канализационная насосная станция производительностью 800÷1200 м3/ч напором 12÷27 м с решетками-дробилками

РКм 3. Спецификация перекрытия (начало)

Стадия	Лист	Листов
Р	25	

Госстрой СССР Свердловское отделение Сантехпроекта

Альбом IV

Типовой проект 902-1-74.83

Спецификация к перекрытию РКМ3 (окончание)

Формат	Зона	Поз	Обозначение	Наименование	Кол.	Прим.
				Балка Бм 7 шт.1		
				Сборочные единицы		
А4		30	902-1-74.83-КЖИ-Кр 7	Каркас плоский Кр7	3	
А4		28	-С3	Арматурная сетка С3	1	
				Детали		
Б4		22*		ф10АIII ГОСТ5781-82 ℓ=450	3	0.3кг
Б4		29		ф6АI ГОСТ 5781-82 ℓ=130	6	0.03кг
				Балка Бм8 шт 1		
				Сборочные единицы		
А4		31	902-1-74.83-КЖИ-Кр11	Каркас плоский Кр11	3	
				Детали		
Б4		29		ф6АI ГОСТ 5781-82 ℓ=130	12	0.03кг
				Колонна Км1 шт 4		
				Сборочные единицы		
А4		33	902-1-74.83-КЖИ-Кр8	Каркас плоский Кр8	8	
				Детали		
Б4		32		ф8АI ГОСТ5781-82 ℓ=230	136	0.1кг
				Колонна Км2 шт.2		
				Сборочные единицы		
А4		34	902-1-74.83-КЖИ-Кр9	Каркас плоский Кр9	4	
				Детали		
Б4		32		ф8АI ГОСТ5781-82 ℓ=230	52	0.1кг
				Лоток ЛТм1 шт.1		
				Сборочные единицы		
А4		3	902-1-74.83-КЖИ-МН1	Изделие закладное МН1	2	
		74	1.400-15 В1.540-09	То же МН548	92 кг	
А4		72	902-1-74.83-КЖИ-МН2	" МН2	4	
А4		49	-Кр10	Каркас плоский Кр10	4	
		69	1.400-15 В.1. 110-04	Изделие закладное МН102-3	4	
Б4		70		Уголок $\frac{Б\text{-}50\times5\ ГОСТ\ 8509\text{-}72*}{Вст\ 3кп2\text{-}1\ ТУ\ 14\text{-}1\text{-}3023\text{-}80}$	6.2	пог.м
Б4		71		Швеллер $\frac{N\ ГОСТ\ 8240\text{-}72*}{Вст\ 3кп2\text{-}1\ ТУ\ 14\text{-}1\text{-}3023\text{-}80}$	2.8	пог.м
				Детали		
Б4		61*		ф8АI ГОСТ5781-82 ℓ=2770	8	1.1кг
Б4		35*		ф8АI ГОСТ 5781-82 ℓ=320	8	0.13кг

Формат	Зона	Поз	Обозначение	Наименование	Кол.	Прим.
Б4		36*		ф8АI ГОСТ 5781-82 ℓ=2150	8	0.86кг
Б4		37*		ф8АI ГОСТ 5781-82 ℓ=2570	8	0.95кг
Б4		38*		ф8АI ГОСТ 5781-82 ℓ=1410	26	0.56кг
Б4		39*		ф8АI ГОСТ 5781-82 ℓ=1340	22	0.54кг
Б4		40*		ф8АI то же ℓ=420	12	0.17кг
Б4		41*		ф8АI " ℓ=490	12	0.2кг
Б4		42*		ф8АI " ℓ=920	12	0.4кг
Б4		43*		ф8АI " ℓ=1120	6	0.45кг
Б4		44*		ф8АI " ℓ=1150	12	0.5кг
Б4		45		ф8АI "	0.14 224	0.4кг
Б4		46*		ф8АI " ℓср=1550	16	0.6кг
Б4		47*		ф8АI " ℓ=1220	9	0.5кг
Б4		48*		ф8АI " ℓ=1050	18	0.4кг
Б4		50*		ф12АIII " ℓ=3820	27	3.4кг
Б4		51*		ф8АI " ℓ=2170	16	0.9кг
Б4		68*		ф8АI " ℓ=1080	9	0.4кг
Б4		75*		ф10АIII " ℓ=490	28	0.3кг
Б4		76*		ф8АI " ℓ=1070	16	0.4кг
Б4		77*		ф8АI " ℓ=2920	12	1.2кг

Формат	Зона	Поз	Обозначение	Наименование	Кол.	Прим.
Б4		51*		ф12АIII ГОСТ5781-82 ℓ=4260	26	3.8кг
Б4		52		ф12АIII ГОСТ5781-82 ℓ=3860	12	3.5кг
Б4		53*		ф12АIII тоже ℓ=4300	12	3.9кг
Б4		54*		ф12АIII " ℓ=2990	12	2.7кг
Б4		55*		ф12АIII " ℓ=3210	12	2.9кг
Б4		56*		ф12АIII " ℓ=2590	2	2.3кг
Б4		57*		ф12АIII " ℓ=3150	2	2.8кг
Б4		58*		ф6АI ГОСТ5781-82 ℓ=860	48	0,2кг
Б4		59*		ф12АIII 5781-82 ℓ=2700	2	2.3кг
Б4		60*		ф12АIII " ℓ=2860	2	2.6кг
Б4						
Б4		62*		ф8АIII ГОСТ5781-82 ℓ=1110	6	0.4кг
Б4		63*		ф8АIII " ℓ=1820	6	0.8кг
Б4		64*		ф8АI ГОСТ5781-82 ℓ=510	15	0.2кг
Б4		65*		ф8АI " ℓ=1440	15	0.8кг
Б4		66*		ф8АI " ℓ=1670	15	0.7кг
				Материалы на РКм 3		
				Бетон М200	10.4	м3

Ведомость расхода стали на элемент, кг

Марка элемента	Изделия арматурные											Изделия закладные								
	Арматура класса										Всего	Арматура класса			Прокат марки				Всего	Общий расход
	АI ГОСТ 5781-82				АII ГОСТ 5781-82							АIII ГОСТ5781-82			Вст. 3 КП2-1 ГОСТ 8509-72	ГОСТ 19903-74				
	ф6	ф8		Итого	ф8	ф10	ф12	ф16	ф25	Итого		ф8	ф10	Итого	50х5*	б=6	б=4	Итого		
РКм3	110.4	276.6		387.0	83.34	23.4	409.4	435.1	23.0	974.2	1361.2	20.5	2.1	22.6	109.2	16.7	71.1	196.9	219.5	1580.8

Согласовано

Инв.№подл. | Подпись и дата | Взам. инв.№

Привязан:

Инв №

Н. отдела	Шейко		
Н. контр.	Власенко		
Рук. гр.	Кунцевич		
Гл. инж.	Шостак		
Инж.	Филиппова		

ТП 902-1-74.83-КЖ

Канализационная насосная станция производительностью 200-1300м³/ч напором 12-27м с решетками-дробилками.

РКМ3.

Спецификация перекрытия. (окончание)

Стадия	Лист	Листов
Р	26	

Госстрой СССР Сантехпроект Харьковский Водоканалпроект

19186-01 29

* Поз. 4÷10; 13; 35÷44; 46÷48; 50÷68; 75÷77 ведомость деталей на листе 23

Альбом IV

Типовой проект 902-1-74.83

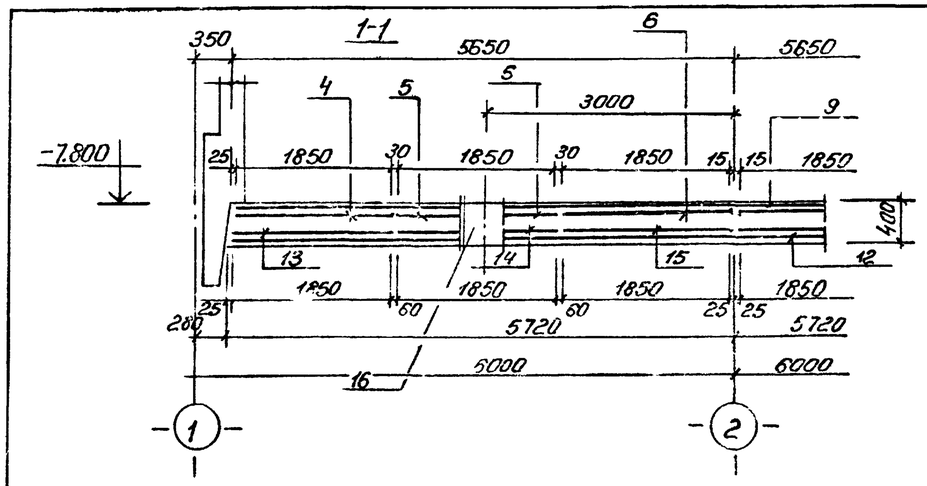

Схема расположения нижней арматуры

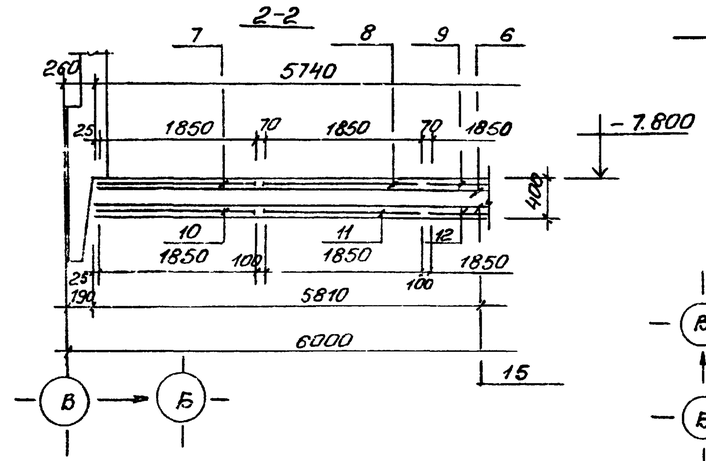

Схема расположения верхней арматуры

Схема расположения выпусков и паза

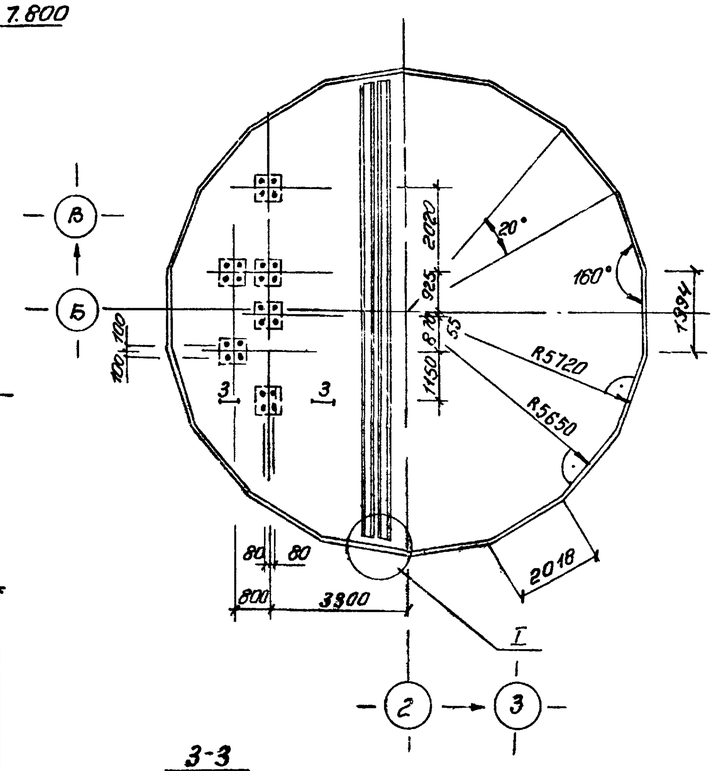

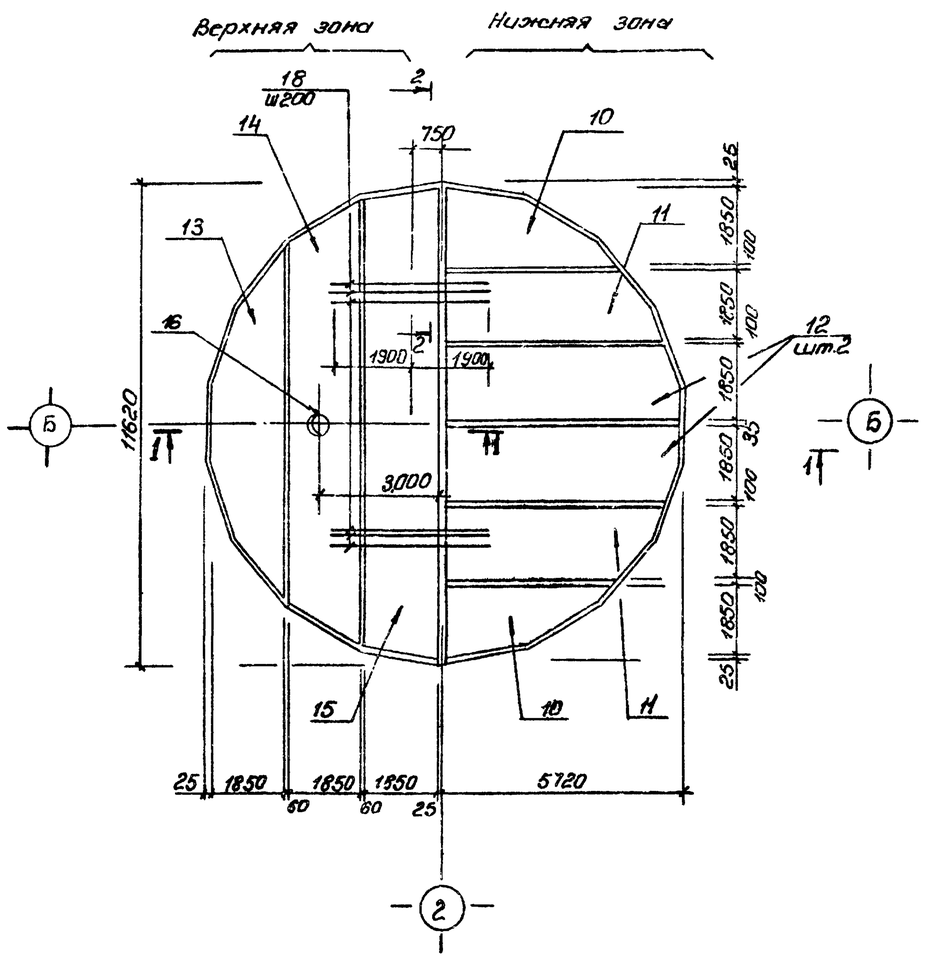

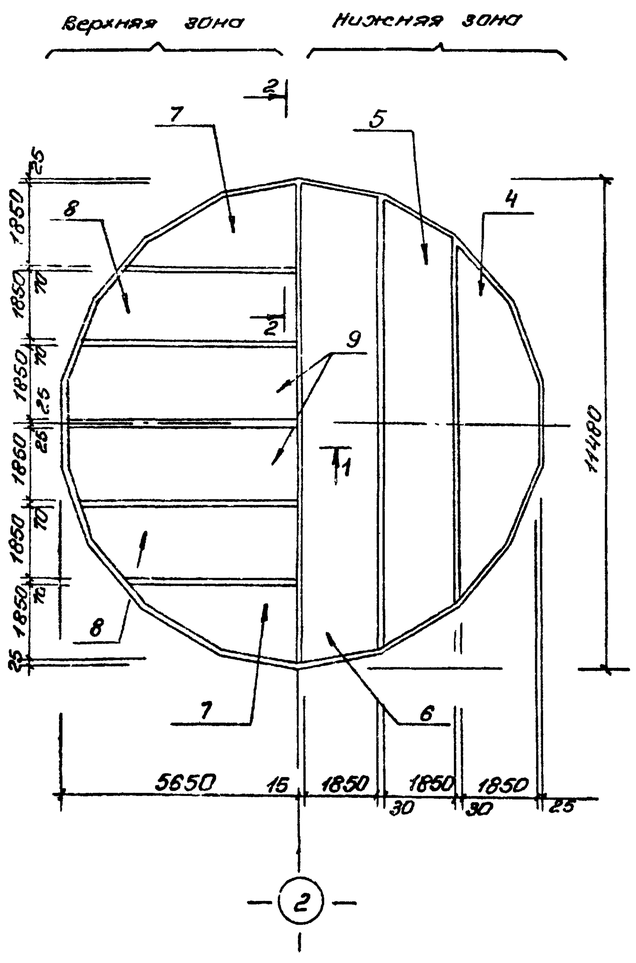

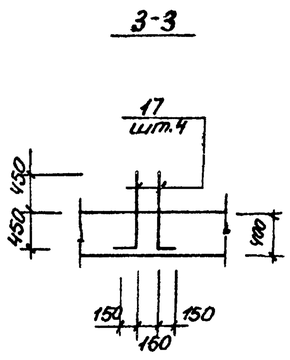

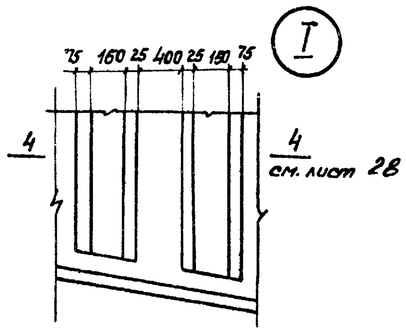

Расчетная схема

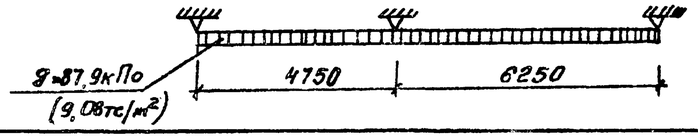

Привязан				ТП 902-1-74.83 -КЭС			
			Нач.отд. Шейко	Канализационная насосная станция производительности 200-1200 м³/ч напором 12-27 м с решетками-дробилками	Стадия	Лист	Листов
			Н.контр. Власенко		Р	27	
			Рук.гр. Кунцевич	Плита днища п.д.1. Общий вид и схема армирования	Госстрой СССР Всесоюзное объединение Харьковский водоканалпроект		
			Ст.инж. Шмандий				
Инв. №			Инж. Шоткин				

Копировал: Есиненко

Инв.№ подл. | Подп. и дата | Взам.инв.№

Схема расположения каркасов днища

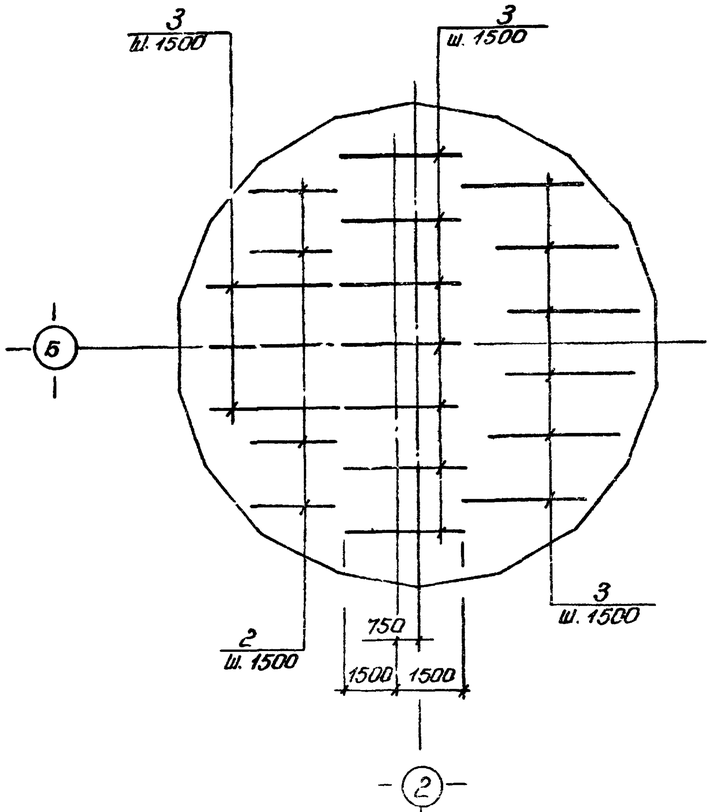

Раскрой сеток

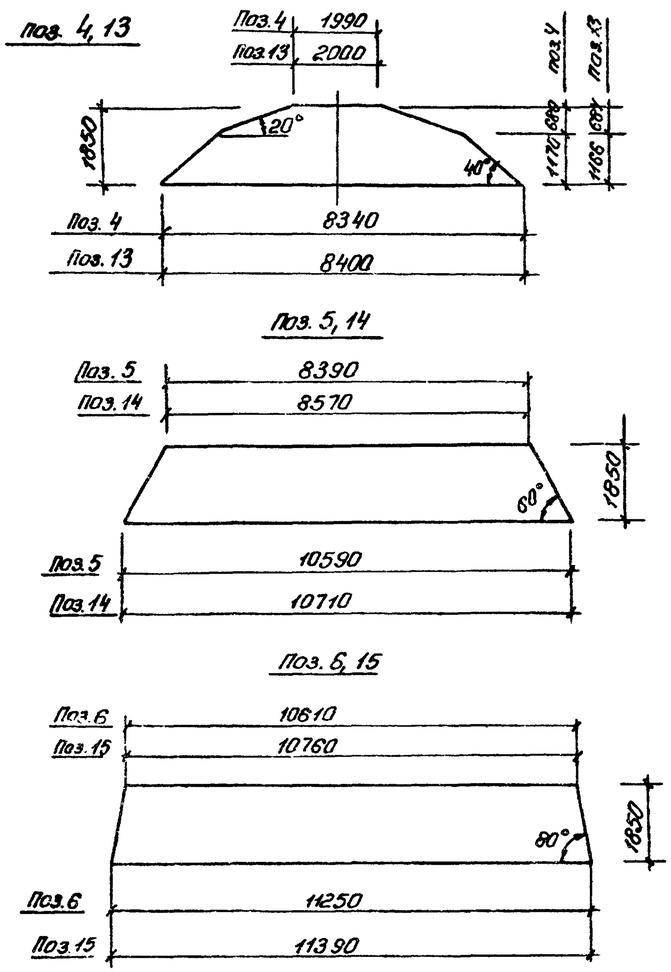

Спецификация к ПДм1

Формат	Зона	Поз.	Обозначение	Наименование	Кол.	Примеч.
				Сборочные единицы		
А1		1	902-1-74.83-КЖИ-Кр12	Каркас плоский Кр12	116	5,3 кг
А1		2	-Кр14, Кр15	Каркас плоский Кр15	4	
А1		3	-Кр14, Кр15	Каркас плоский Кр14	16	
		4	ГОСТ 23279-78	С $\frac{16AIII-200}{6AI-600}$ 1850×8350 $\frac{275}{275}$	2	
		5	ГОСТ 23279-78	С $\frac{16AIII-200}{6AI-600}$ 1850×10750 $\frac{275}{275}$	2	
		6	ГОСТ 23279-78	С $\frac{16AIII-200}{6AI-600}$ 1850×11350 $\frac{275}{275}$	2	
		7	ГОСТ 23279-78	С $\frac{22AIII-200}{6AI-600}$ 1850×8650 $\frac{125}{125}$	2	
		8	ГОСТ 23279-78	С $\frac{22AIII-200}{6AI-600}$ 1850×10750 $\frac{275}{275}$	2	
		9	ГОСТ 23279-78	С $\frac{22AIII-200}{6AI-600}$ 1850×11650 $\frac{125}{125}$	2	
		10	ГОСТ 23279-78	С $\frac{10AIII-200}{6AI-600}$ 1850×8650 $\frac{125}{125}$	2	
		11	ГОСТ 23279-78	С $\frac{10AIII-200}{6AI-600}$ 1850×11050 $\frac{125}{125}$	2	
		12	ГОСТ 23279-78	С $\frac{10AIII-200}{6AI-600}$ 1850×11650 $\frac{125}{125}$	2	
		13	ГОСТ 23279-78	С $\frac{10AIII-200}{6AI-600}$ 1850×8650 $\frac{125}{125}$	2	
		14	ГОСТ 23279-78	С $\frac{10AIII-200}{6AI-600}$ 1850×10750 $\frac{275}{275}$	2	
		15	ГОСТ 23279-78	С $\frac{10AIII-200}{6AI-600}$ 1850×11650 $\frac{125}{125}$	2	
		16	902-1-74.83-КЖИ-МН8, МН9	Изделие закладное МН8	1	
				Детали		
		17*		⌀16AIII ГОСТ 5781-82 ℓ=1050	24	1,7 кг
Б4		18		⌀25AIII ГОСТ 5781-82 ℓ=3800	58	14,6 кг
Б4		19		⌀6AI ГОСТ 5781-82 ℓ=1,0 п.м.	44	0,222 кг
				Материалы		
				Бетон М200	51,31	м³

*) Поз. 17 см. ведомость деталей

Ведомость расхода стали на элемент, кг

Марка элемента	Изделия арматурные									Изделия закладные								Общий расход
	Арматура класса									Прокат марки								
	AI			AIII						Вст3кп2								
	ГОСТ 5781-82									ГОСТ 10704-76			ГОСТ 10903-74				ГОСТ 7798-70	
	6	10	Итого	10	12	16	22	25	Итого	Гр. ⌀820×7	Гр. ⌀426×8	Итого	-δ=16	-δ=10	-δ=6	Итого	Болт М16	Итого	
ПДм1	183,4	88,5	271,9	770,2	100,8	1062,1	2538,1	1646,8	5324,4	70,2	48,6	118,8	133,1	52,6	25,0	210,7	2,8	2,8	5928,4

Ведомость деталей

Поз.	Эскиз
17	900 150

4-4
см. лист

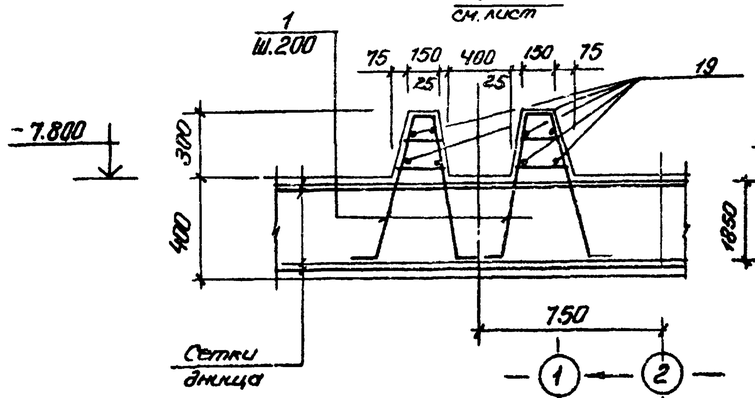

Альбом IV

Типовой проект 902-1-74.83

Инв. № подл.	Подп. и дата	Взам. инв. №

Привязан		
Инв. №		

Нач. отд.	Шейко		
Н. контр.	Власенко		
Рук. гр.	Кунцевич		
Гл. инж.	Штанько		
Инженер	Шапин		

ТП 902-1-74.83-КЖС

Канализационная насосная станция производительностью 400-1200 м³/ч напором 12-27 м с решетками-дробилками

Плита днища ПДм1. Схема армирования. Спецификация.

Стадия	Лист	Листов
Р	28	

Госстрой СССР. Союзводоканалниипроект Харьковский водоканалпроект

19186-01 31

Альбом IV

Типовой проект 902-1-74.83

Ведомость рабочих чертежей основного комплекта КМ

Лист	Наименование	Примечание
1	Общие данные (начало)	
2	Общие данные (окончание)	
3	Схема расположения лестниц и лестничных	
	площадок. Разрез 1-1; 2-2.	
4	Схемы узлов лестниц. Узел I	
5	Узлы II÷V	

Ведомость ссылочных и прилагаемых документов

Обозначение	Наименование	Примечание
	Ссылочные	
1.459-2 вып. 1;2	Стальные лестницы, переход-	
	ные площадки, ограждения	

Техническая спецификация металла (начало)

Вид профиля и ГОСТ ТУ	Марка металла и ГОСТ	Обозначение и размер профиля мм.	№ п.п.	Код: Марка металла	Код: Вид профиля	Код: Размер профиля	Количество шт.	Длина мм	Масса металла по элементам конструкций, т: Лестницы	Площадки	Ограждения		Общая масса в т.	Масса потребности в металле по кварталам: I	II	III	IV	Заполняется вц.
									Код элемента конструкции									
Швеллеры ГОСТ 8240-72*	ВСТ3КП2-1 ТУ14-1-3023-80	Швеллер 14 ГОСТ 8240-72* ВСТ3КП2-1 ТУ14-1-3023-80	1	11240	26166					0.27			0.27					
		Швеллер 12 ГОСТ 8240-72 ВСТ3КП2-1 ТУ14-1-3023-80	2	11240	26158					0.08			0.08					
			3															
	Итого:		4							0.35			0.35					
Всего профиля			5							0.35			0.35					
Сталь прокатная угловая равнополочная ГОСТ 8509-72*	ВСТ3КП2-1 ТУ14-1-3023-80	Уго-6-100х100х8 ГОСТ 8509-72* ВСТ3КП2-1 ТУ14-1-3023-80	6	11240	21113					0.14			0.14					
			7															
	Итого:		8							0.14			0.14					
Всего профиля			9							0.14			0.14					
Сталь листовая рифленая ГОСТ 8568-77*	ВСТ3КП2 ГОСТ 380-71*	Лист ромб. П-ПН-4,0х1000х1000 ВСТ3КП2 ГОСТ 8568-77*	10	11240	71315					0.26			0.26					
			11															
	Итого		12							0.26			0.26					
Всего профиля			13							0.26			0.26					
			14															

Типовой проект разработан в соответствии с действующими нормами и правилами.

Гл. инженер проекта /Лялюк/

Инв. № подл. | Подпись и дата | Взам. инв. №

Привязан:

Инв. №

Нач отд.	Шейко	
Н. контр.	Власенко	
Рук. гр.	Кунцевич	
Ст. инж.	Шмандий	
Инж.	Фоменко	

ТП 902-1-74.83-КМ

Канализационная насосная станция производительностью 200÷1200 м³/ч напором 12÷27 м с решетками-дробилками

Общие данные (начало)

Стадия	Лист	Листов
Р	1	5

Госстрой СССР Союзводоканалпроект Харьковский Водоканалпроект

Техническая спецификация металла (окончание)

Вид профиля и ГОСТ, ТУ	Марка металла и ГОСТ	Обозначение и размер профиля мм	№ п.п.	Код: Марка металла	Код: Вид профиля	Код: Размер профиля	Количество шт.	Длина мм	Масса металла по элементам конструкций, т: Лестницы (Код элемента конструкций)	Площадки	Ограждения		Общая масса в т.	Масса потребности в металле по кварталам: I	II	III	IV	Заполняется в ц.
1	2	3	4	5	6	7	8	9	10	11	12	13	14	15	16	17	18	19
Сталь листовая горячекатанная ГОСТ 19903-74			15															
	Вст3кп2-1 ТУ14-1-3023-80	Лист $\frac{6\ ГОСТ\ 19903-74}{Вст3кп2-1\ ТУ14-1-3023-80}$	16															
			17	11240	71110					0.06			0.06					
		Лист $\frac{10\ ГОСТ\ 19903-74}{Вст3кп2-1\ ТУ14-1-3023-80}$	18	11240	71110					0.04			0.04					
	Итого:		19							0.10			0.10					
Всего профиля			20							0.10			0.10					
			21															
Болты	Вст3кп2 ГОСТ 380-71*	Болт М12×45.58 ГОСТ 7798-70	22	11240						0.03			0.03					
Всего профиля			23							0.03			0.03					
			24															
Итого масса металла			25							0.88			0.88					
Лестницы и ограждения	Вст3кп2 ГОСТ 380-71*		26	11240					0.56		0.21		0.77					
Всего масса металла			27						0.56	0.88	0.21		1.65					
В том числе по маркам	Вст3кп2-1		28	11240					—	0.59	—		0.59					
	Вст3кп2		29	11240					0.56	0.29	0.21		1.06					

Общие указания

1. Разработку чертежей металлоконструкции производить согласно СН и П II-23-81 „Стальные конструкции. Нормы проектирования."
2. Соединение стальных элементов предусматривать ручной электродуговой сваркой.
3. Все сварные швы выполняются электродами типа Э42 и Э42А по ГОСТ 9467-75.
4. Предусмотреть антикоррозийную защиту металлоконструкции: произвести очистку поверхности стальных конструкций по требованиям ГОСТа 9.402-80 четвертой степени и окраску лакокрасочными материалами группы I согласно СН и П II-28-73* изд. 1980г. „Защита строительных конструкций от коррозии. Нормы проектирования."

Ведомость металлоконструкций по видам профилей

Наименование конструкции по номенклатуре прейскуранта № 01-09	Позиции по прейскуранту № 01-09	№ п.п.	Код конструкций	Масса конструкций в т.: Всего стали повышенной прочности	Масса по видам профилей стали: Балки и швеллеры	Крупносортная сталь	Среднесортная сталь	Мелкосортная сталь	Толстолистовая сталь	Гнутые и гнутосварные	Трубы	прочие	Всего	Количество шт.	Серия типовых конструкций
Лестницы		1	526242			0.18				0.38			0.56		1.459-2 Вып.1
Площадки		2	526243		0.35	0.14			0.36			0.03	0.88		
Ограждения		3	526244					0.1		0.11			0.21		1.459-2 Вып.2
Итого					0.35	0.32		0.1	0.36	0.49		0.03	1.65		
Контрольная сумма															

Взам инв.№ | Подпись и дата | Инв.№ подл.

Привязан

Инв.№

Нач.отд.	Шейко	
Н.контр.	Власенко	
Рук.гр.	Кунцевич	
Ст.инж.	Шманай	
Инж.	Фоменко	

ТП 902-1-74.83-КМ

Канализационная насосная станция производительностью 200÷1200 м³/ч напором 12÷27 м с решетками-дробилками

Стадия	Лист	Листов
Р	2	

Общие данные (окончание)

Госстрой СССР Союзводоканалниипроект Харьковский Водоканалпроект

Типовой проект 902-1-74.83 Альбом IV

Схема расположения лестниц и лестничных площадок

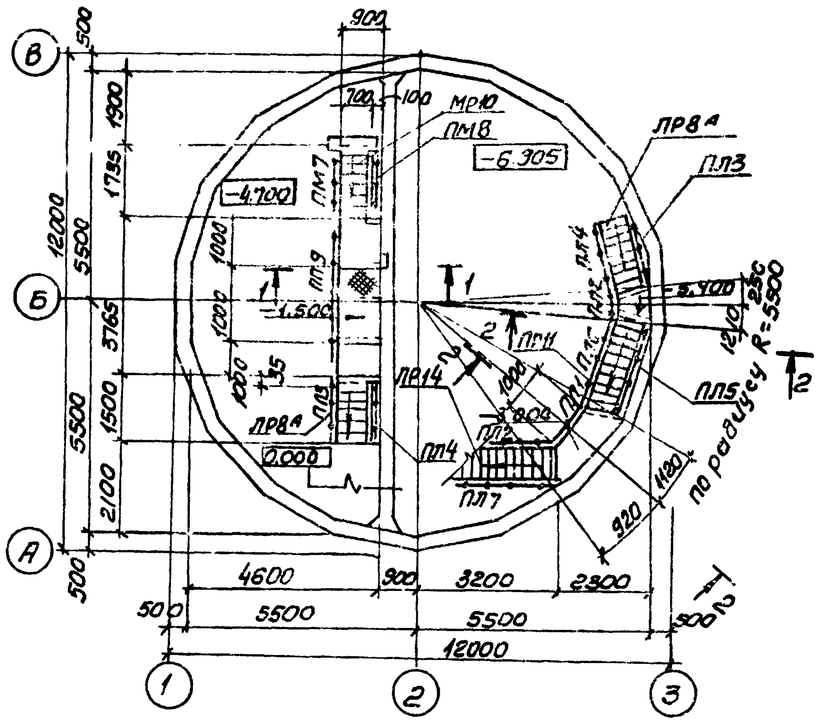

Схема расположения металлических щитов в помещении решеток

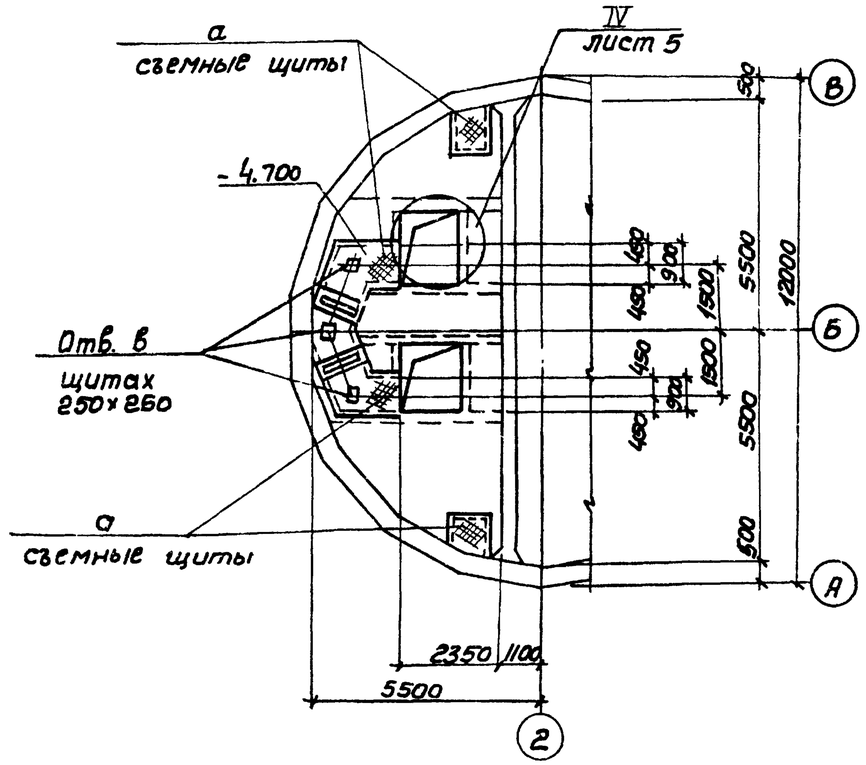

Схема расположения балок площадок на отм -5.400; -3.000 на отм.- 1.500

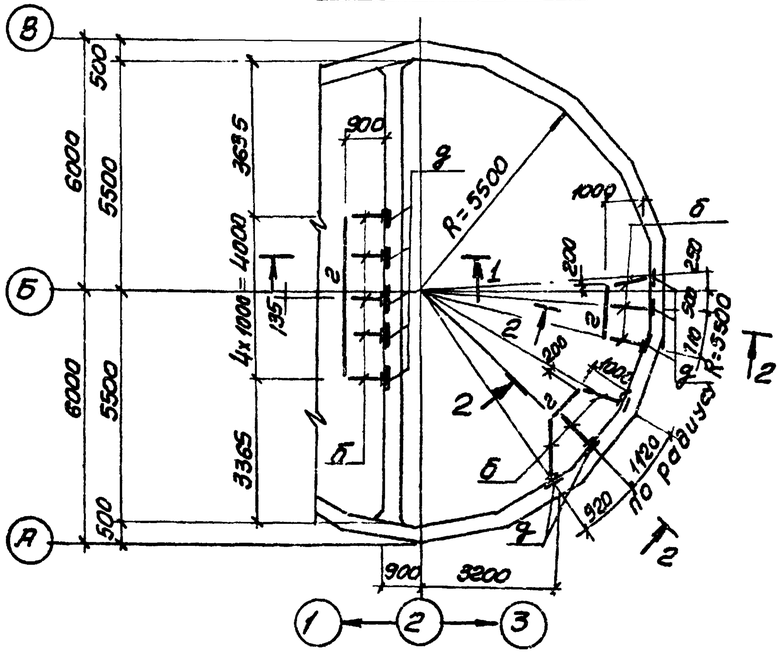

1-1 ; 2-2

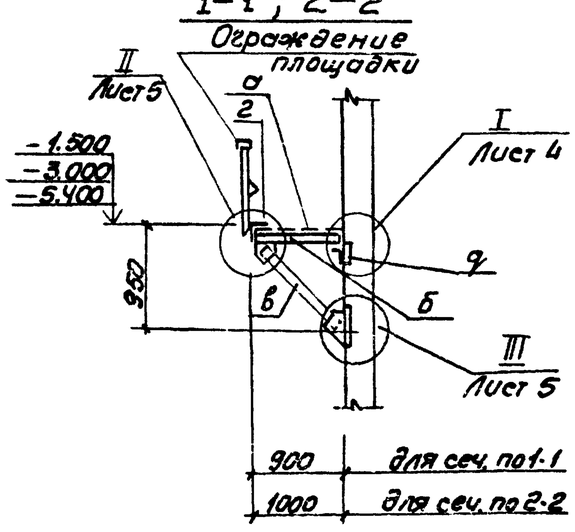

Согласовано:

Инв. № подл. | Подпись и дата | Взам. инв. №

Привязан:

Инв. №

Нач. отд.	Шейко		
Н. контр.	Власенко		
Рук. гр.	Кунцевич		
Ст. инж.	Шманевич		
Инж.	Фоменко		

ТП 902-1-74.83КМ

Канализационная насосная станция производительностью 200-1800 м³/ч напором 12-27 м с решетками-дробилками

Стадия	Лист	Листов
Р	3	

Схема расположения лестниц и лестничных площадок. Разрез 1-1; 2-2

Госстрой СССР Гипрокоммунстроймаш Харьковский Водоканалпроект

Альбом IV

Типовой проект 902-1-74.83

Схема узлов лестницы с отм. −1.500 на отм. 0.00

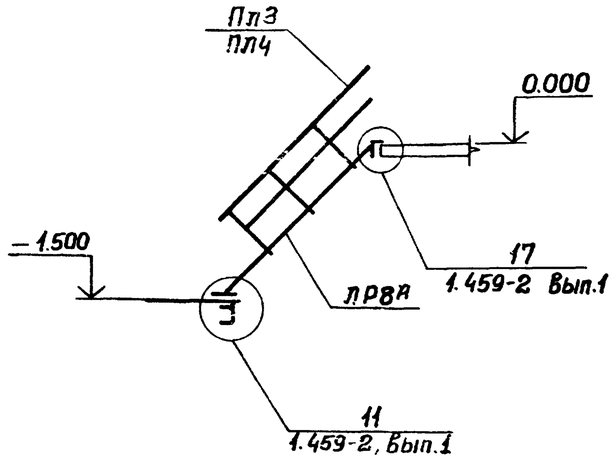

Схема узлов лестницы с отм. −6.905 на отм. −5.400

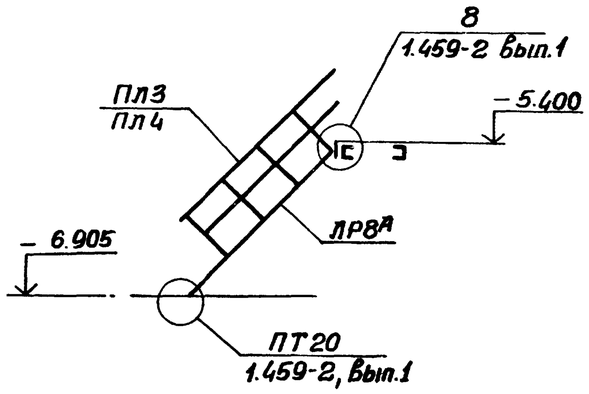

Схема узлов лестницы с отм. −4.700 на отм. −1.500

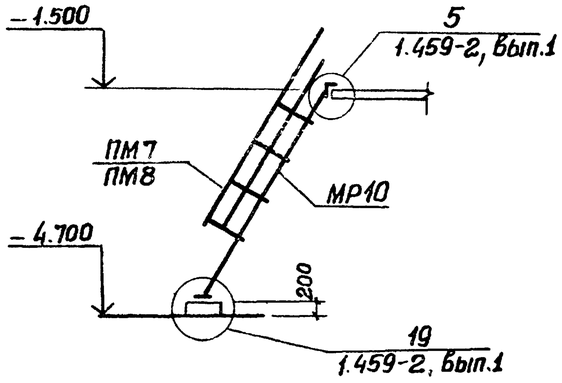

1-1

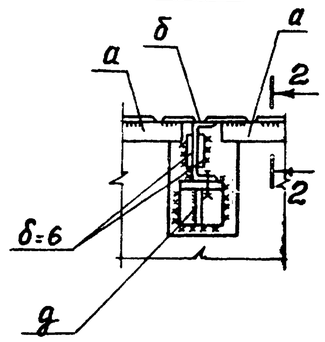

2-2

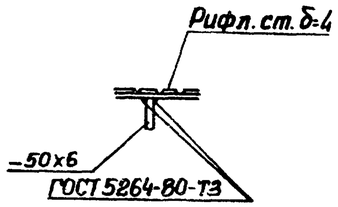

Схема узлов лестницы с отм. −5.400 на отм. −3.000

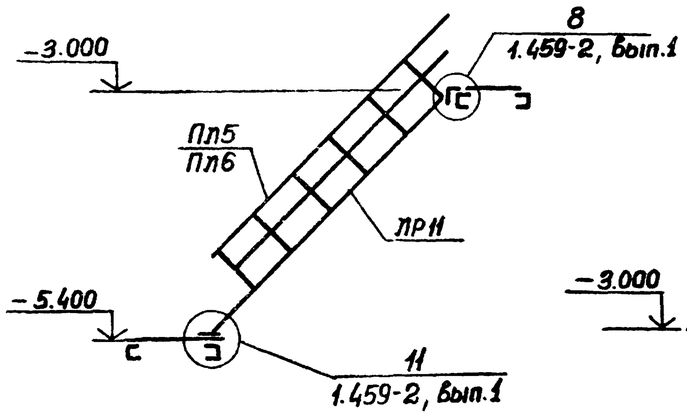

Схема узлов лестницы с отм. −3.000 на отм. 0.000

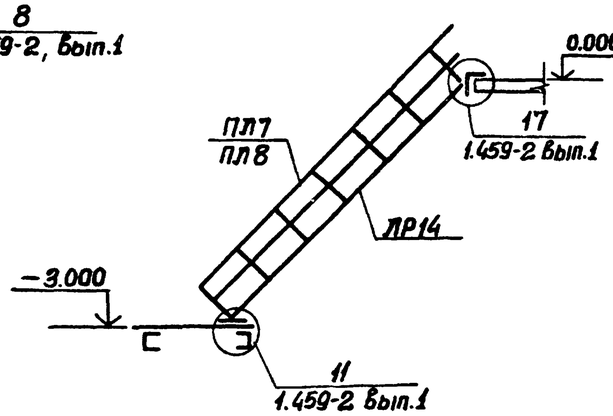

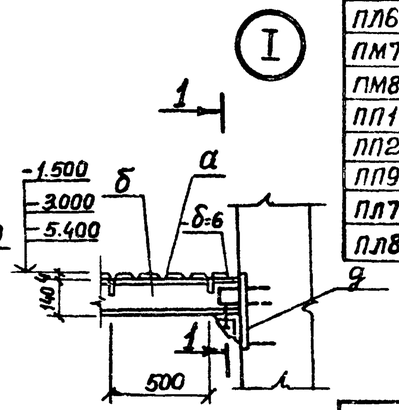

Ведомость элементов

Марка	Сечение: Эскиз	Поз.	Состав	Опорные усилия: M тс.м	N тс.	Q тс.	Группа конструк.	Марка металла и ГОСТ	Примечание
а	1, 2, шаг 500	1	Рифл. ст. б=4	Конструктивно			Группа 4	Сталь ВСт3 КП2-1 ТУ14-1-3023-80	
		2	−50х6						
б	4, 1, 2, 3, шт 2	1	[14	Конструктивно					
		2	−б=6	То же					
		3	−б=10						
		4	М12						
в	3, 1, 2	1	[14	Конструктивно					
		2	−б=10						
		3	М12						
г	⌐	1	L100х8	Конструктивно					
д	3, 1, 2	1	L100х8	Конструктивно					
		2	−б=6						
		3	М12						
е	С		[12	Конструктивно					
ЛР11	1.459-2		Вып.1 п.16						
ЛР14	1.459-2		Вып.1 п.17						
ЛР8А	1.459-2		Вып.1 п.15						Укоротить на 300м по высоте за счет средней части
МР10	1.459-2		Вып.1 п.24						
ПЛ3	1.459-2		Вып.2 п.43						
ПЛ4	1.459-2		Вып.2 п.43						
ПЛ5	1.459-2		Вып.2 п.44						
ПЛ6	1.459-2		Вып.2 п.44						
ПМ7	1.459-2		Вып.2 п.57						
ПМ8	1.459-2		Вып.2 п.57						
ПП1	1.459-2		Вып.2 п.75						
ПП2	1.459-2		Вып.2 п.75						
ПП9	1.459-2		Вып.2 п.79						
ПЛ7	1.459-2		Вып.2 п.45						
ПЛ8	1.459-2		Вып.2 п.45						

Привязан

Инв. №

Нач.отд.	Щейко	
Н.контр.	Власенко	
Рук.гр.	Кунцевич	
Ст.инж.	Шмандин	
Инж.	Фоменко	

ТП 902-1-74.83-КМ

Канализационная насосная станция производительностью 200÷1200м³/ч напором 12÷27м решетками-дробилками

Схемы узлов лестниц. Узел I.

Стадия	Лист	Листов
Р	4	

Госстрой СССР Союзводоканалпроект Харьковский Водоканалпроект

Инв. № подл. | Подпись и дата | Взам. инв. №

Альбом IV

Типовой проект 902-1-74.83

Согласовано:

Взам. инв.№ | Подпись и дата | Инв. № подл.

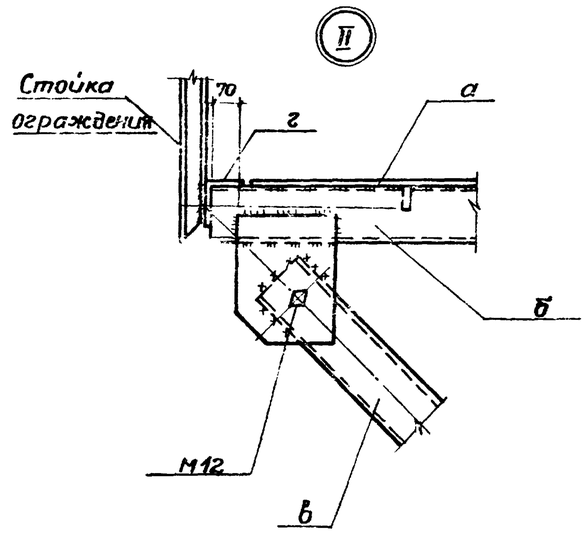

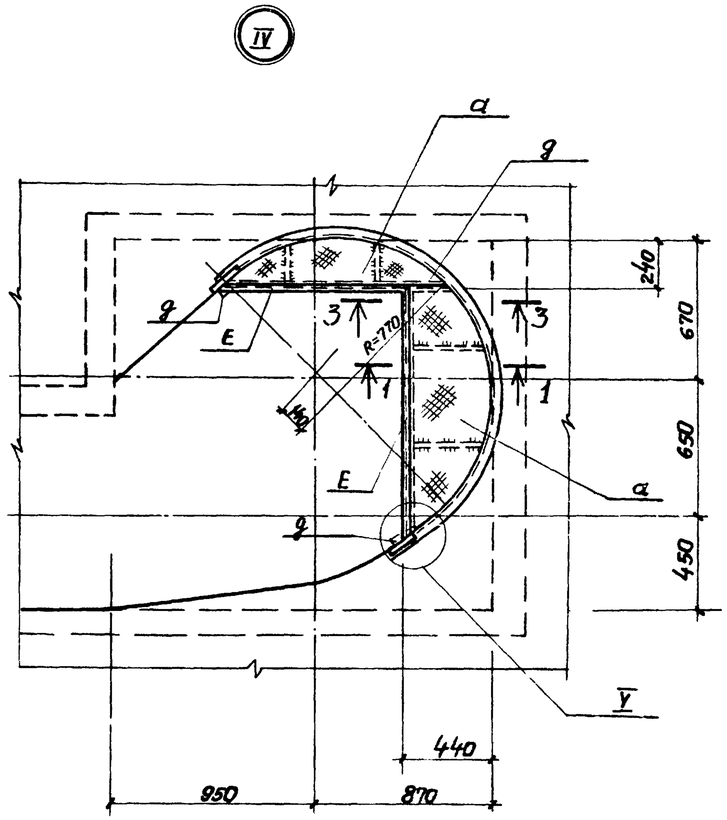

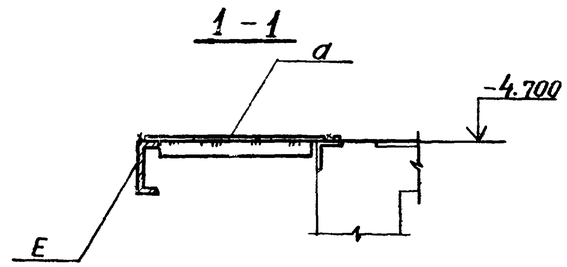

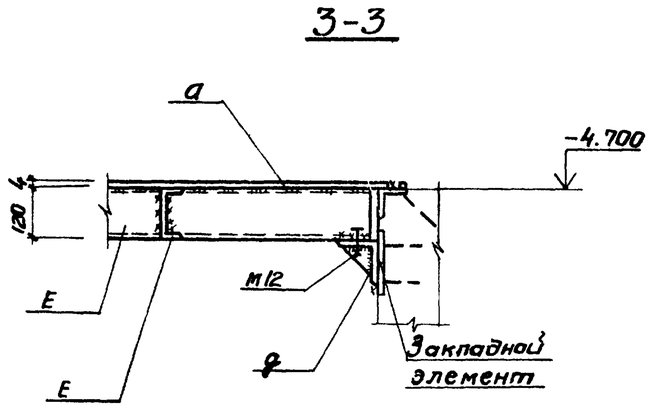

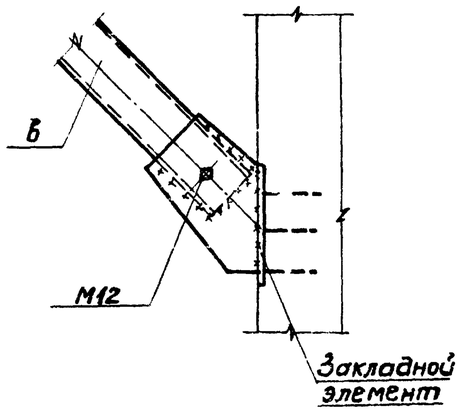

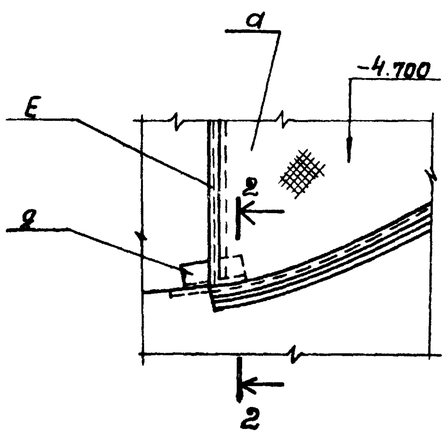

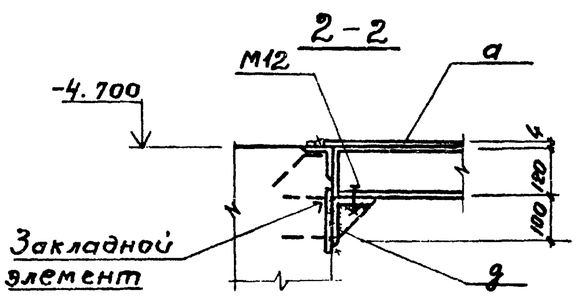

Узлы IV ; V – только для решетки-дробилки РД-600

Привязан:				ТП 902-1-74.83КМ			
				Канализационная насосная станция производительностью 200÷1200 м³/ч напором 12÷27м с решетками-дробилками	Стадия	Лист	Листов
			Нач.отд. Шейко		Р	5	
			Н. контр. Власенко	Узлы IV – V	Госстрой СССР Сою.водоканалпроект Харьковский Водоканалпроект		
			Рук. гр. Кунцевич				
			Ст. инж. Шманский				
Инв. N			Инж. Фоменко				