ТИПОВОЙ ПРОЕКТ

902-1-73.83

КАНАЛИЗАЦИОННАЯ НАСОСНАЯ СТАНЦИЯ

ПРОИЗВОДИТЕЛЬНОСТЬЮ 200-1200 м³/ч

НАПОРОМ 12-27 м С РЕШЕТКАМИ-ДРОБИЛКАМИ

ПРИ ГЛУБИНЕ ЗАЛОЖЕНИЯ

ПОДВОДЯЩЕГО КОЛЛЕКТОРА 5,5 м

(СБОРНО-МОНОЛИТНЫЙ ВАРИАНТ, ОТКРЫТЫЙ СПОСОБ)

Альбом IV

19185-01

ЦЕНА 2-51

ЦЕНТРАЛЬНЫЙ ИНСТИТУТ ТИПОВОГО ПРОЕКТИРОВАНИЯ
ГОССТРОЯ СССР
Москва, А-445, Смольная ул., 22
Сдано в печать XII 1963 г.
Заказ № 14180 Тираж 600 экз.

ТИПОВОЙ ПРОЕКТ
902-1-73.83

КАНАЛИЗАЦИОННАЯ НАСОСНАЯ СТАНЦИЯ ПРОИЗВОДИТЕЛЬНОСТЬЮ 200 - 1200 м³/ч, НАПОРОМ 12-27 м С РЕШЕТКАМИ-ДРОБИЛКАМИ ПРИ ГЛУБИНЕ ЗАЛОЖЕНИЯ ПОДВОДЯЩЕГО КОЛЛЕКТОРА 5,5 м (Сборно-монолитный вариант, открытый способ)

СОСТАВ ПРОЕКТА:

АЛЬБОМ	I	Пояснительная записка (из ТП 902-1-70.83)
АЛЬБОМ	II	Технические решения. Внутренний водопровод и канализация. Отопление и вентиляция.
АЛЬБОМ	III	Архитектурно-строительные решения. Надземная часть. Общие чертежи, узлы и детали (из ТП 902-1-70.83)
АЛЬБОМ	IV	Строительные решения. Подземная часть Сборно-монолитный вариант. (открытый способ в сухих грунтах)
АЛЬБОМ	V	Надземная часть. Изделия. (из ТП 902-1-70.83)
АЛЬБОМ	VI	Подземная часть. Изделия.
АЛЬБОМ	VII	Электрооборудование, автоматизация и технологический контроль. (из ТП 902-1-70.83)
АЛЬБОМ	VIII	Спецификации оборудования (из ТП 902-1-70.83)
АЛЬБОМ	IX	Сборник спецификаций оборудования. (из ТП 902-1-70.83
АЛЬБОМ	X	Ведомости потребности в материалах (из ТП 902-1-72.83)
АЛЬБОМ	XI	Сметы. Общая часть. (из ТП 902-1-70.83)
АЛЬБОМ	XII	Сметы. Подземная часть. Сборно-монолитный вариант (открытый способ в сухих грунтах)

АЛЬБОМ IV

РАЗРАБОТАН
ПРОЕКТНЫМ ИНСТИТУТОМ
„ХАРЬКОВСКИЙ ВОДОКАНАЛПРОЕКТ"

ГЛАВНЫЙ ИНЖЕНЕР ИНСТИТУТА Г.А. Бондаренко
ГЛАВНЫЙ ИНЖЕНЕР ПРОЕКТА В.С. Лялюк

УТВЕРЖДЕН ПРОТОКОЛОМ ТЕХНИЧЕСКОГО СОВЕТА
ИНСТИТУТА „СОЮЗВОДОКАНАЛПРОЕКТ"
от 27.06 1983 г. № 32 И ВВЕДЕН
В ДЕЙСТВИЕ в/о „СОЮЗВОДОКАНАЛНИИПРОЕКТ"
ПРИКАЗ № 259 от 28.10 1983 г.

Привязан

Инв. №

№п.п	Наименование	№№ листа	стр
1	Содержание	—	2
	Основной комплект КЖ		
2	Общие данные	1	3
3	Планы на отм.-6.905 и -4.700		
	Разрезы 1-1, 2-2.	2	4
4	Схема расположения монолитных конструкций подземной		
	части	3	5
5	Схема расположения стеновых		
	панелей. Разрезы 1-1, 2-2	4	6
6	Схема расположения стеновых панелей. Развертка наружной стены. Узлы I; II	5	7
7	Схема расположения стеновых		
	панелей. Узлы III ÷ VIII	6	8
8	Схема расположения стеновых		
	панелей. Узлы IX ÷ XI	7	9
9	Схема расположения стеновых		
	панелей. Узлы XII ÷ XVI	8	10
10	Схема расположения стеновых		
	панелей. Спецификация. Узел XVII	9	11
11	Плита днища ПДМ 1. Общий вид и		
	схема армирования	10	12
12	Плита днища ПДМ 1. Схема		
	армирования. Спецификация	11	13
13	РКМ2. Перекрытие на отм.-4.700 План и		
	сечения 1-1÷3-3; 7-7	12	14
14	РКМ2. Перекрытие на отм.-4.700. Элемент		
	плана 1. Сечения 4-4÷6-6	13	15
15	РКМ2. Перекрытие на отм.-4.700		
	Плита ПМ 1; балки БМ1÷БМ3 Схема		
	армирования	14	16
16	РКМ2; РКМ3. Перекрытие на отм.-4.700		
	Балки БМ4÷БМ8;		
	колонны КМ 1, КМ 2. Схема армирования	15	17
17	РКМ2. Перекрытие на отм.-4.700. Лоток		
	ЛТМ 1. Схема армирования	16	18
18	РКМ2. Спецификация перекрытия		
	(начало)	17	19
19	РКМ2. Спецификация перекрытия		
	(окончание)	18	20
20	РКМ3 Перекрытие на отм.-4.700 План		
	и сечения 1-1÷3-3, 7-7	19	21
21	РКМ3. Перекрытие на отм.-4.700		
	Элемент плана 1. Сечения 4-4÷6-6	20	22
22	РКМ3. Перекрытие на отм.-4.700		
	Плита ПМ2; балки БМ1÷БМ3		
	Схема армирования	21	23
23	РКМ3. Перекрытие на отм.-4.700		
	Лоток ЛТМ 2. Схема армирования	22	24
24	РКМ3. Спецификация перекрытия		
	(начало)	23	25
25	РКМ3. Спецификация перекрытия		
	(окончание)	24	26
	Основной комплект КМ		
26	Общие данные (начало)	1	27
27	Общие данные (окончание)	2	28
28	Схема расположения лестниц		
	лестничных площадок. Разрез 1-1; 2-2	3	29
29	Схема узлов лестниц. Узел I	4	30
30	Узлы II ÷ V	5	31

Альбом IV

Типовой проект 902-1-73.83

Согласовано | Подпись и дата | Взам.инв.№

Привязан.

Инв N

Ведомость чертежей основного комплекта

Лист	Наименование	Примечание
1	Общие данные (начало)	
2	Планы на отм.-6.905 и -4.700	
	Разрезы 1-1, 2-2.	
3	Схема расположения монолитных конструкций	
	подземной части	
4	Схема расположения стеновых панелей. Разрезы 1-1, 2-2	
5	Схема расположения стеновых панелей. Развертка наружной стены. Узлы I, II	
6	Схема расположения стеновых панелей. Узлы III ÷ VIII	
7	Схема расположения стеновых панелей. Узлы IX ÷ XI	
8	Схема расположения стеновых панелей. Узлы XII ÷ XVI	
9	Схема расположения стеновых панелей. Специфи-	
	кация. Узел XVII	
10	Плита днища ПДм 1. Общий вид и схема армирования	
11	Плита днища ПДм 1. Схема армирования. Спецификация	
12	РКм 2. Перекрытие на отм. -4.700. План и сечения 1-1÷3-3, 7-7	
13	РКм 2. Перекрытие на отм -4.700. Элемент плана 1. Сечения 4-4÷6-6	
14	РКм 2. Перекрытие на отм. -4.700. Плита Пм 1. Балки Бм 1 ÷ Бм 3	
	Схема армирования.	
15	РКм 2, РКм 3. Перекрытие на отм - 4.700	
	Балки Бм 4 ÷ Бм 8. Колонны Км 1, Км 2. Схема армирования	
16	РКм 2. Перекрытие на отм - 4.700. Лоток ЛТм 1. Схема армирования	
17	РКм 2. Спецификация перекрытия (начало)	
18	РКм 2 Спецификация перекрытия (окончание)	
19	РКм 3. Перекрытие на отм.-4.700. План и сечения 1-1÷3-3, 7-7	
20	РКм 3. Перекрытие на отм.-4.700 Элемент плана 1	
	Сечения 4-4 ÷ 6-6	
21	РКм 3 Перекрытие на отм -4.700. Плита Пм 2. Балки	
	Бм 1, Бм 3. Схема армирования	
22	РКм 3. Перекрытие на отм.-4.700. Лоток ЛТм 2. Схема	
	армирования.	
23	РКм 3 Спецификация перекрытия (начало)	
24	РКм 3. Спецификация перекрытия (окончание)	

Ведомость ссылочных и прилагаемых документов

Обозначение	Наименование	Примечание
	Ссылочные документы	
3.901-5	Сальники набивные Ду 50 ÷ 1400 для пропуска труб через стены	
1.400-15 вып.0; 1	Унифицированные закладные изделия железобетонных конструкций для крепления технологических коммуникаций и устройств	
3.902.1-10	Сборные унифицированные железобетонные стеновые панели подземных частей круглых канализационных насосных станций	
	Прилагаемые документы.	
902-1-73.83-КЖИ	Изделия	ал. VI
902-1-72.83 КЖ-ВМ1, ВМ2	Ведомости потребности в материалах	ал. X

Ведомость спецификаций

Лист	Наименование	Примечание
3	Спецификация к схеме расположения монолитных конст.	
9	Спецификация к схеме расположения стеновых панелей	
11	Спецификация к плите днища ПДм 1	
17, 18	Спецификация к РКм 2	
23, 24	Спецификация к РКм 3	

Ведомость объемов сборных железобетонных конструкций

№ строки	Наименование группы элементов конструкций	Код	Кол.	Примечание
1	Панели стеновые наружные	5831000000	65.0	м3
2	Панели стеновые внутренние	5832000000	18.0	м3
	Материалы на изготовление сборных железо-			
	бетонных конструкций учтены в ведомости			
	потребности в материалах и отдельно не			
	учитываются			

Расчетные схемы в сухих грунтах

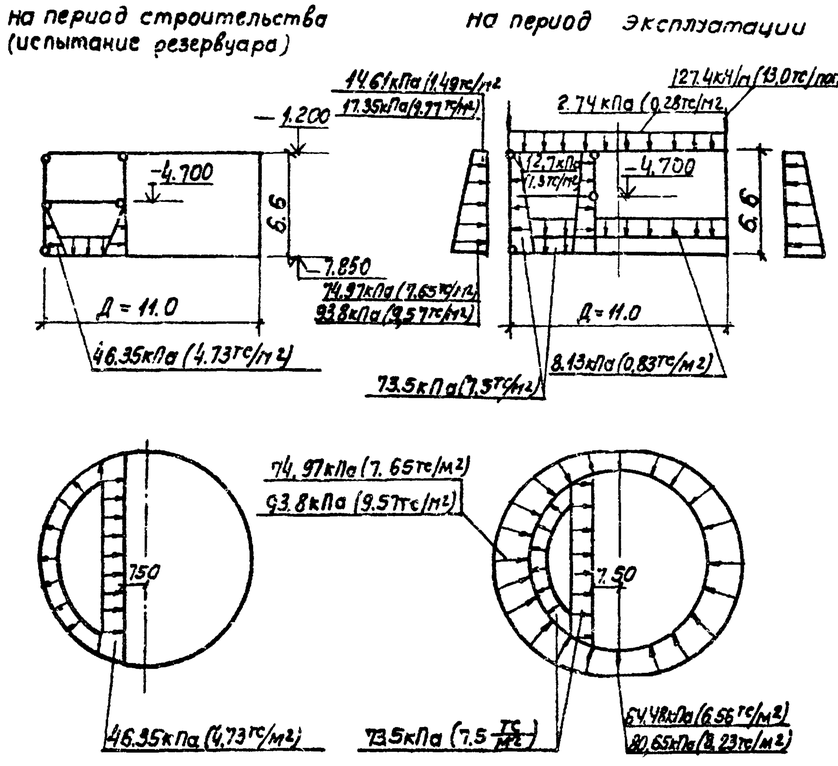

Условные обозначения

64.48 кПа (6.56 тс/м2) — для песков
80.65 кПа (8.23 тс/м2) — для суглинков

Общие указания

Марка бетона по водонепроницаемости для железобетонных конструкций и замоноличивания их узлов сопряжений принята в-4. Марка бетона по морозостойкости принята Мрз 100 - для районов строительства с температурой наружного воздуха t=-20°С, -30°С и Мрз 150 - для районов с температурой -40°С.

Типовой проект разработан в соответствии с действующими нормами и правилами

Главный инженер проекта /Л. Лялюк/.

Альбом IV

Типовой проект 902-1-73.83

Инв. № подл. | Подпись и дата | Взам. инв. №

Привязан:			
Инв. №			
ТП 902-1-73.83-КЖ			
Канализационная насосная станция производительностью 200-1200 м³/ч напором 12-27 м с решетками-дробилками.	Стадия	Лист	Листов
	Р	1	
Нач. отд. Шейко; Н. контр. Власенко; Рук. гр. Кунцевич; Ст. инж. Шмандий; Техник Гричай	Госстрой СССР Главводоканалпроект Харьковский Водоканалпроект		
Общие данные. (начало)			

19185-01 4

Альбом IV

Типовой проект 902-1-73.83

План на отм. -6.905

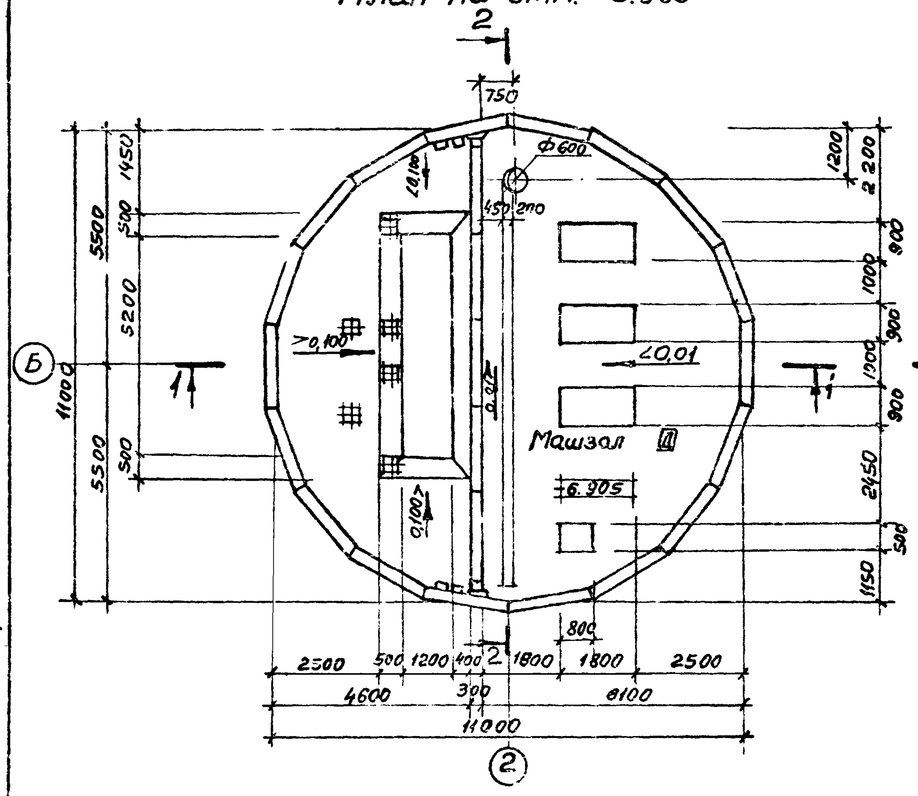

План на отм. -4.700 (для РД-600)

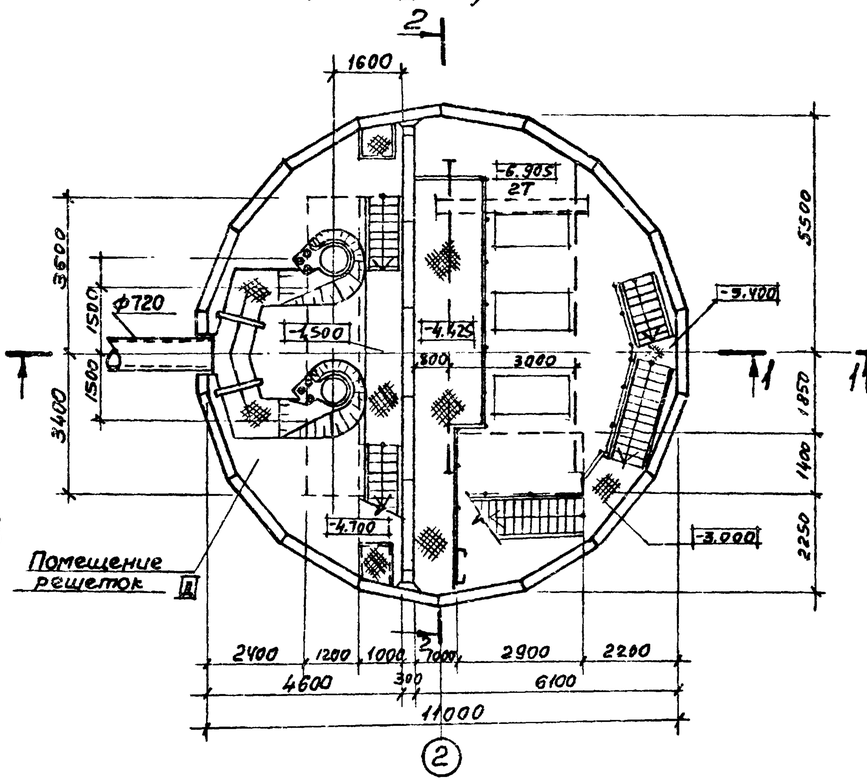

План на отм. -4.700 (для КРД-40 м)

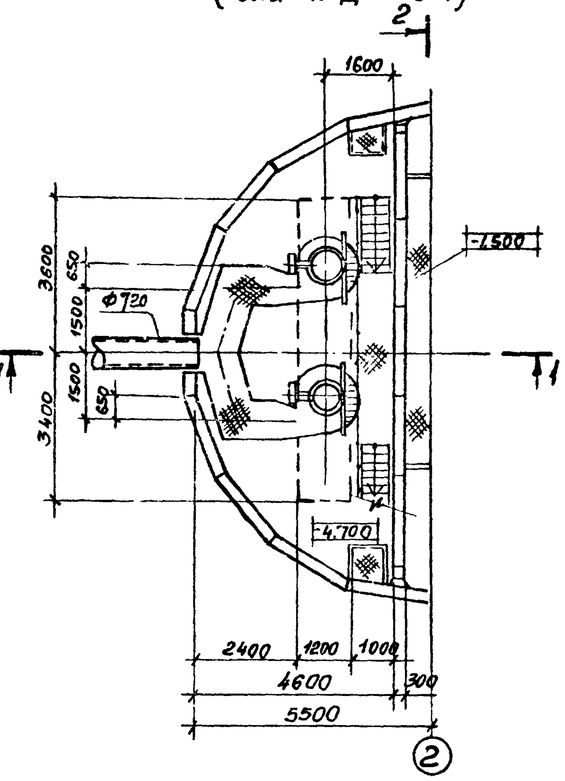

Разрез 1-1

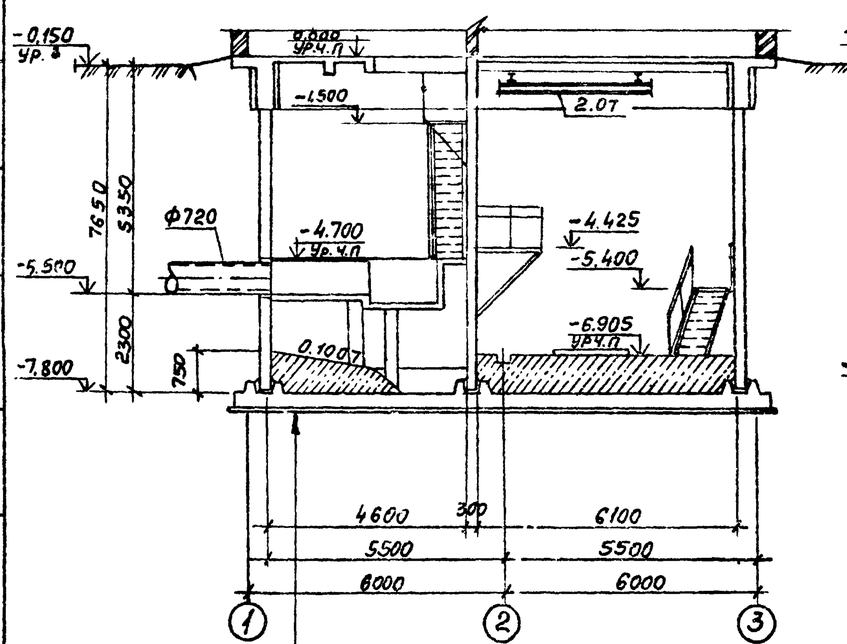

Разрез 2-2

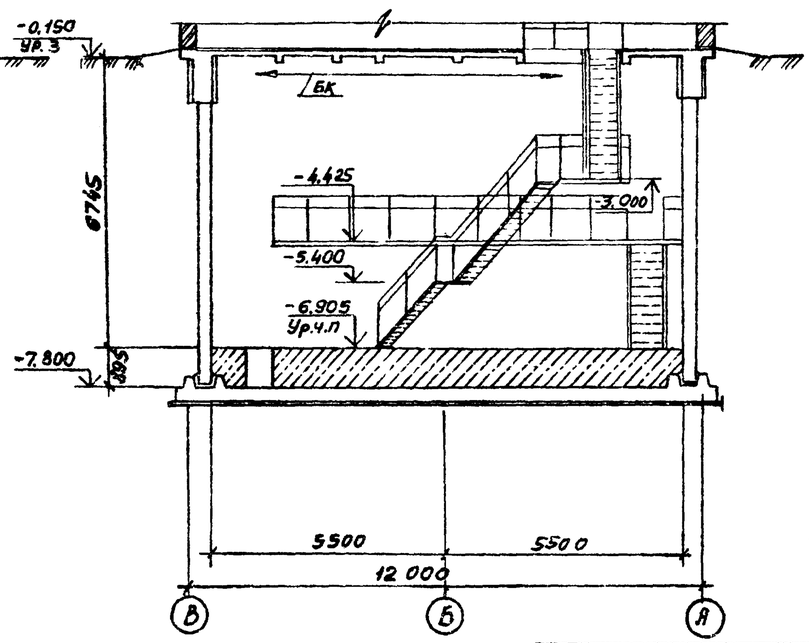

Подготовка из бетона марки 50 б = 100 мм
Железобетонное днище б=300 мм
Конструкция по-пж

Основные строительные показатели

Наименование	Ед. изм.	Кол-во	Примечание
Общая площадь	$м^2$	950	
-на расчетную единицу	$м^2$	0,32	
Строительный объем	$м^3$	7290	
-на расчетную единицу	$м^3$	2,31	Расчетная единица 700 $м^3/ч$

Показатели на расчётную единицу приведены на надземную и подземную часть

Нач.отд.	Шейко		ТП 902-1-73.83-КЖ				
Гл.спец.	Власенко						
Рук.гр.	Юрьева		Канализационная насосная станция производительностью 200-1200 $м^3/ч$ напором 12-27 м с решетками-дробилками	Стадия	Лист	Листов
Ст.инж.	Хесина			Р	2	
Ст.техн.	Шеблякова		Планы на отм -6.905 и -4.700. Разрезы 1-1 и 2-2	Госстрой СССР Союзводоканалпроект Харьковский Водоканалпроект		

Привязан

Инв. №

Отд. ВПП-2 Нарежная 21 ХУ

Взам. инв. № | Подпись и дата | Инв. № подл.

19185-01 5

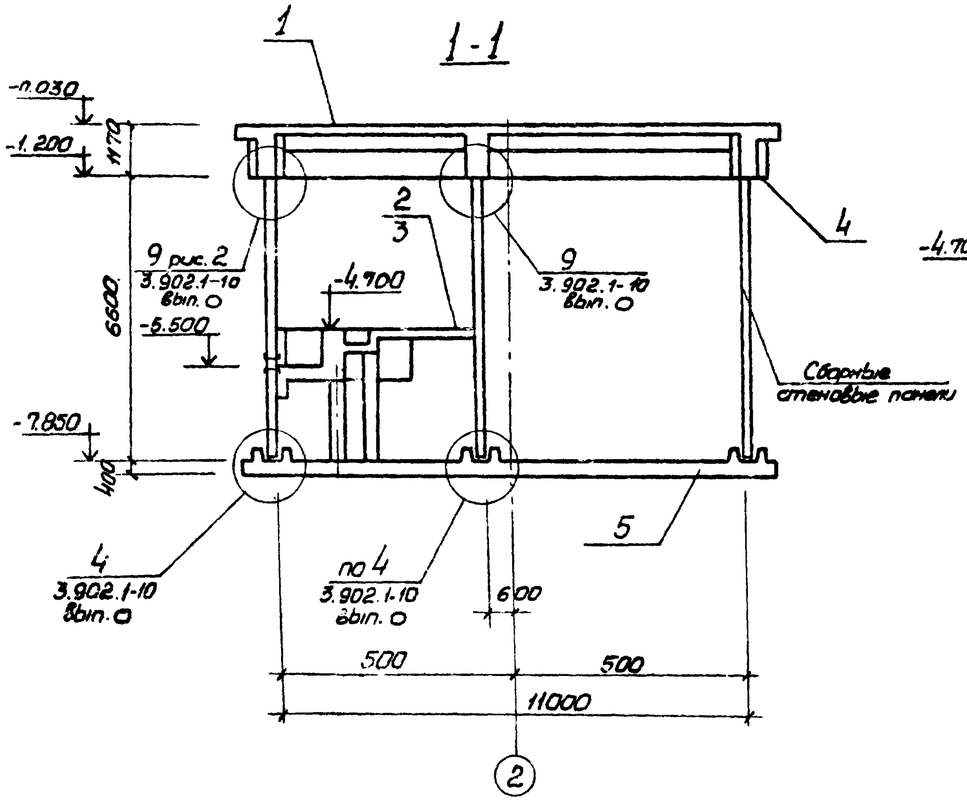

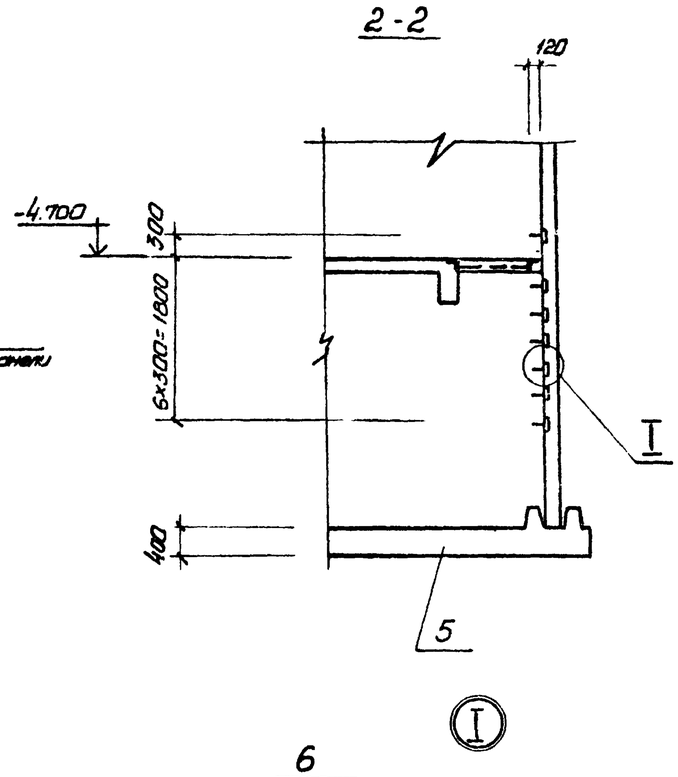

Спецификация к схеме расположения монолитных конструкций подземной части.

Марка поз.	Обозначение	Наименование	Кол.	Масса ед. кг.	Примечание
1	902-1-70.83 Ал. III лист 7-19	Перекрытие на отм. 0.000 ркм 1	1		
2	лист 12÷18	Перекрытие на отм. -4.700 ркм. 2	1		для решеток дробилок РД-40м
3	лист 19÷24	Перекрытие на отм. -4.700 ркм 3	1		для решеток дробилок РД-40м
4	902-1-70.83 Ал. III лист 20,21	Кольцо монолитное окн. 1	1		
5	лист 10;11	Плита днища пд м 1	1		
6	1.400-15.8.1. 810	Изделие закладное МН 801	28	0,74	

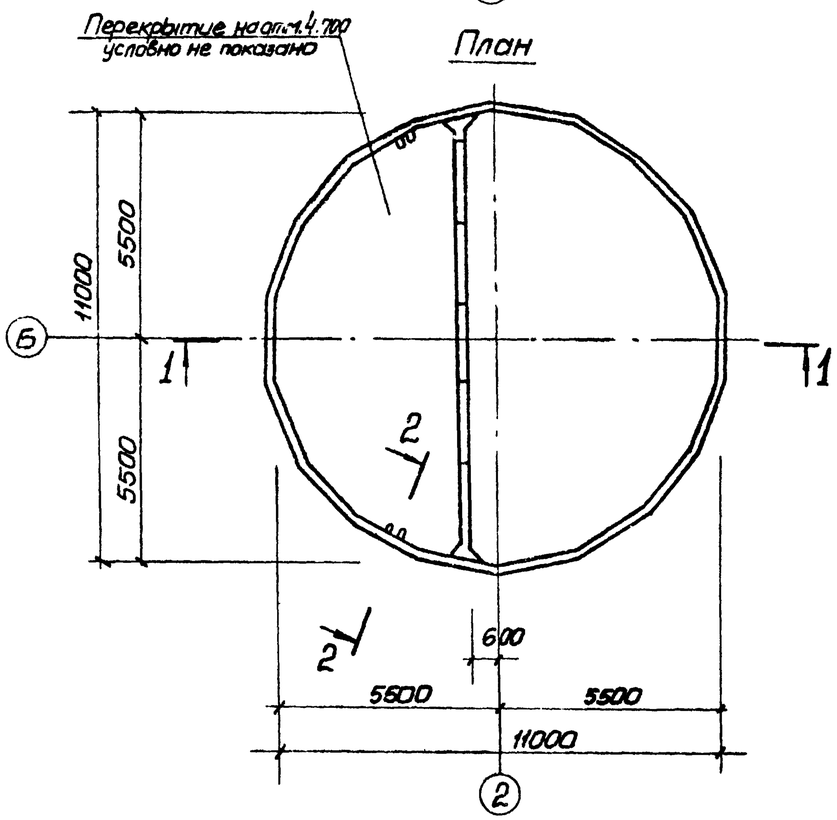

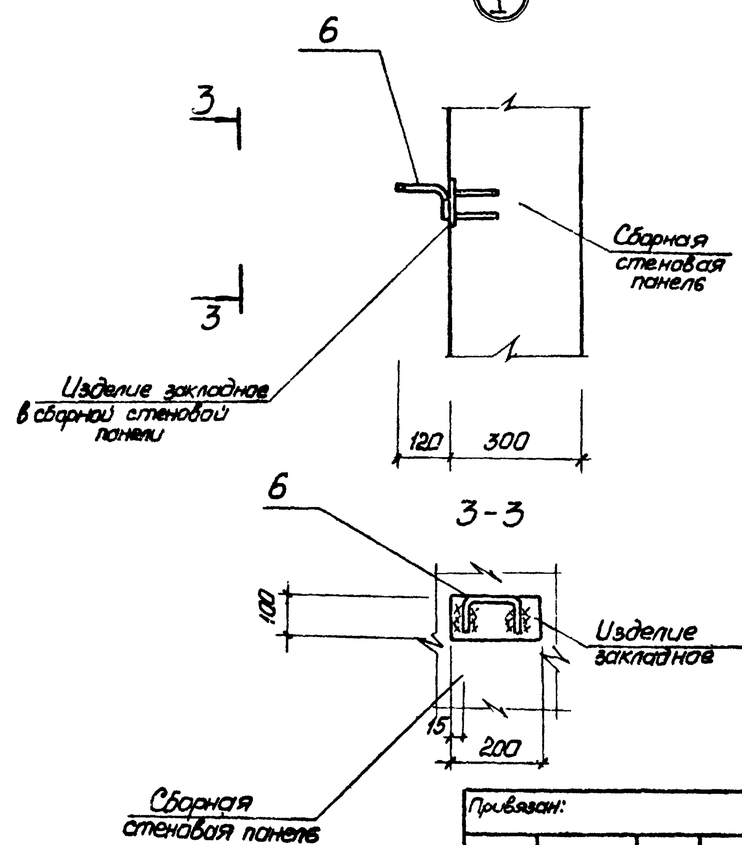

Перекрытие на отм. -4.700 условно показано для установки решеток-дробилок КРД-40м

Привязан:				ТП 902-1-73.83-КЖ	
Нач. отд	Шейко			Канализационная насосная станция производительностью 200-1200 м³/ч напором 12-27м с решетками-дробилками	Стадия: Р; Лист: 3; Листов:
Н. контр.	Власенко				
Рук. гр.	Кунцевич			Схема расположения монолитных конструкций подземной части.	Госстрой СССР Союзводоканалниипроект Харьковский Водоканалпроект
Ст. инж.	Шмандий				
Инженер.	Рукас				
Инв. №					

19185-01 6

Альбом IV

Типовой проект 902-1-73.83

Инв. № подл. | Подпись и дата | Взам. инв. № | Отдел ВСиКР | Ал. 3 | Ал. 4

Схема расположения стеновых панелей

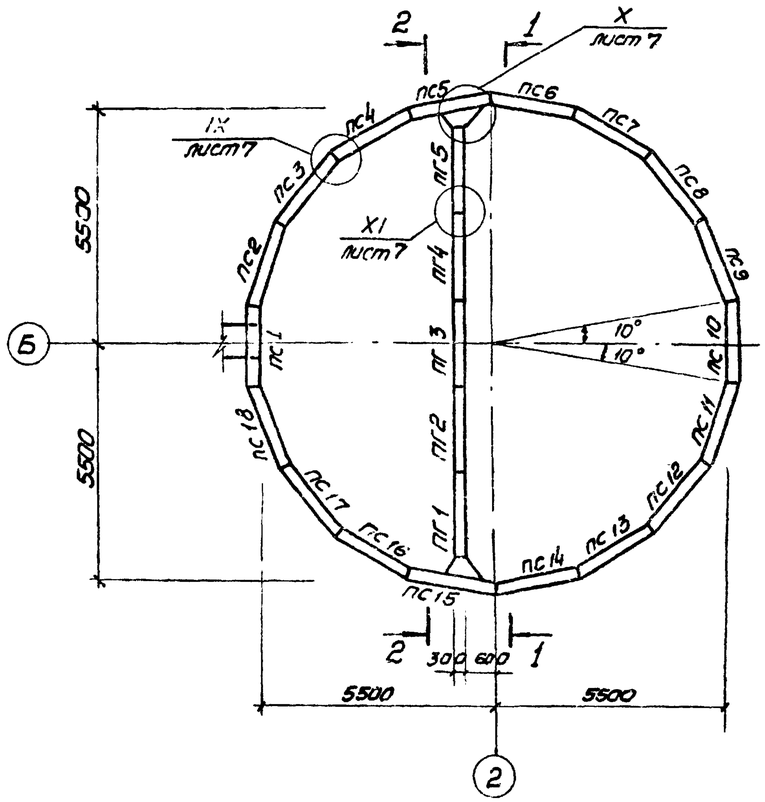

2 - 2

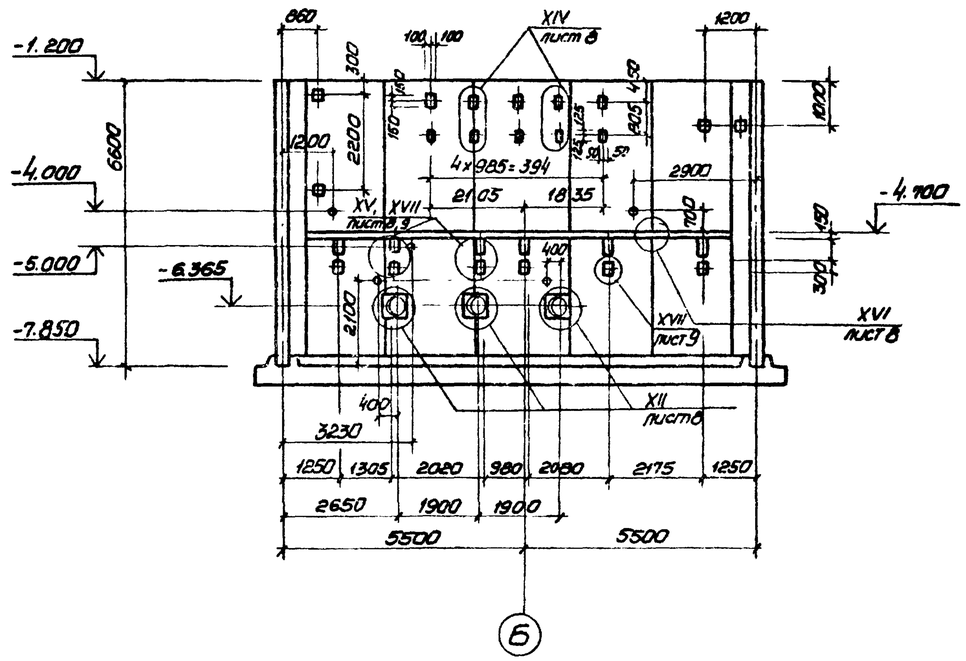

1 - 1

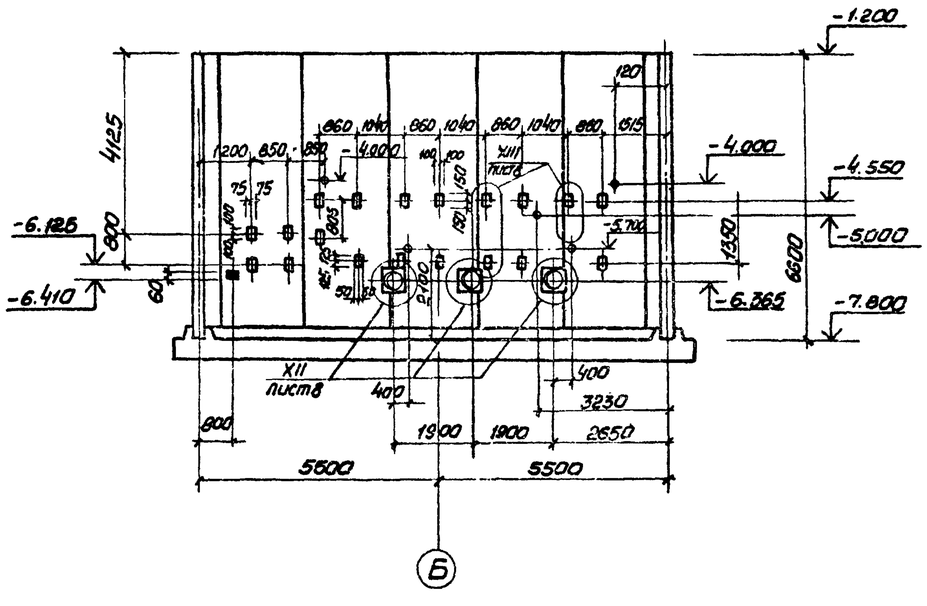

1 После монтажа сапников и приварки стержней отверстие в стене забетонировать бетоном М300 на мелком заполнителе.

2. Закладные изделия (зачерненные) приварить к горизонтальной арматуре.

Привязан:				ТП 902-1-73.83-КЖ			
			Нач. отд	Шейко	Канализационная насосная станция производительностью 200·1200 м³/ч напором 12-27м с решетками-дробилками	Стадия	Лист	Листов
			Н. контр.	Власенко		Р	4	
			Рук. гр.	Кунцевич	Схема расположения стеновых панелей. Разрезы 1-1, 2-2	Госстрой СССР Союзводоканалниипроект Харьковский Водоканалпроект		
			Ст. инж.	Шмандий				
Инв. №			Инженер	Мирошников				

Альбом IV

Типовой проект 902-1-73.83

Инв. № подл. | Подпись и дата | Взам. инв. №

Согласовано: Госгражданстрой Госстрой СССР, Отдел. ЗА, Сектор 08, Барсуки, Безрукавый

19185-11 7

Альбом IV

Типовой проект 902-1-73.83

Развертка наружной стены

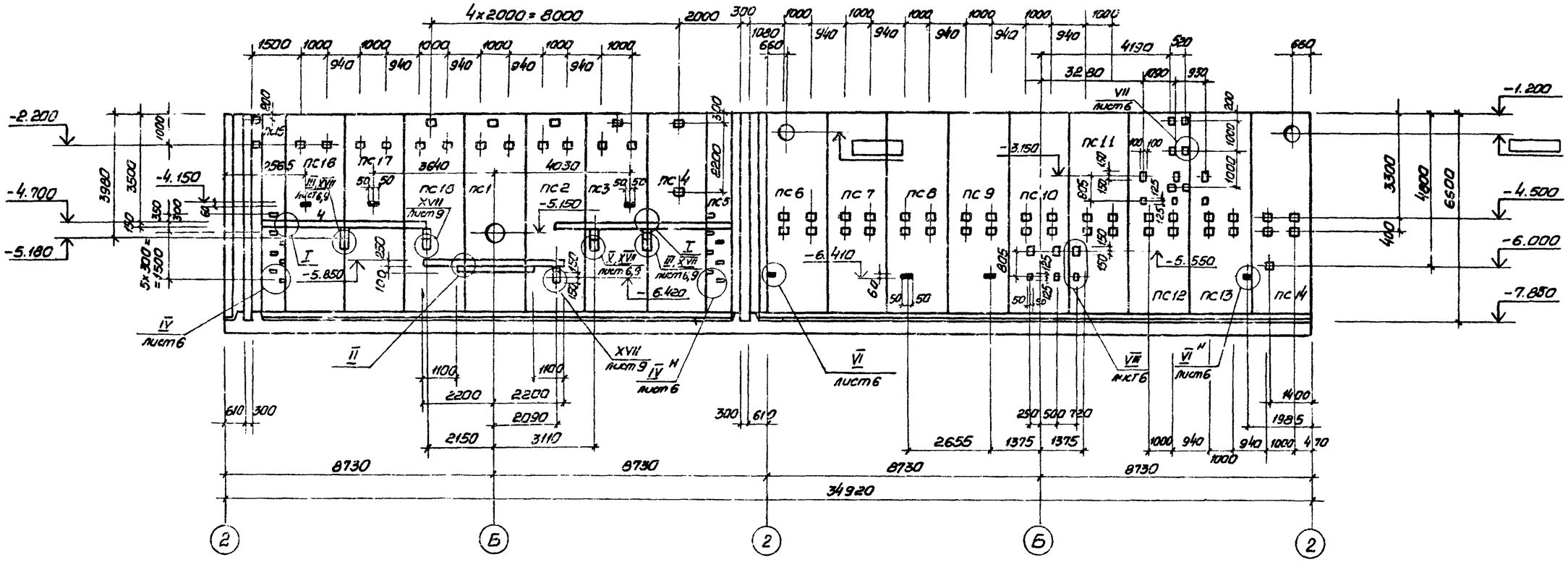

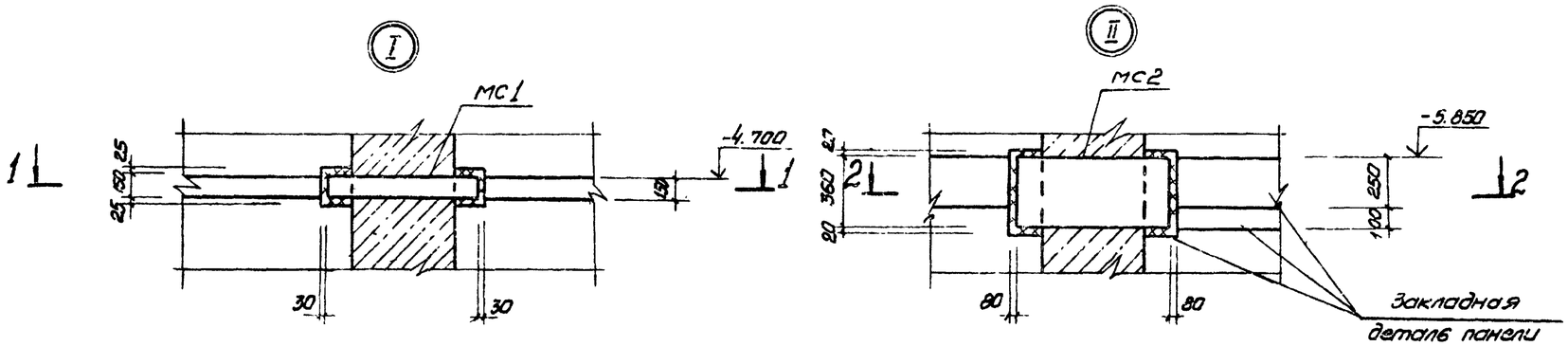

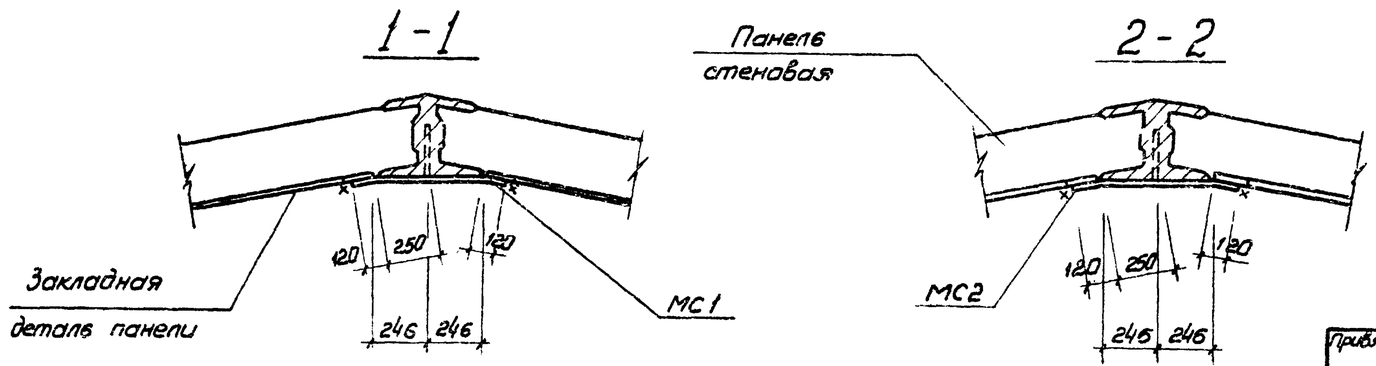

Закладные изделия (зачерненные) приварить к горизонтальной арматуре стен.

Арматурные выпуски МС18 из швов между панелями сварить с горизонтальной арматурой монолитного ж.б. пояса ОКМ1 во всех точках пересечения контактной точечной сваркой.

Привязан:				ТП 902-1-73.83-КЖС			
Нач.отд.	Шейко		Канализационная насосная станция производительностью 200-1200м³/ч напором 12-27м с решетками-дробилками.	Стадия	Лист	Листов	
Н.контр.	Власенко			Р	5		
Рук.гр.	Кунцевич		Схема расположения стеновых панелей. Развертка наружной стены. Узлы I, II	Госстрой СССР Союзводоканалпроект Харьковский Водоканалпроект			
Ст.инж.	Шмандий						
Инжен.	Мурашникова						
Инв.№							

19185-01 8

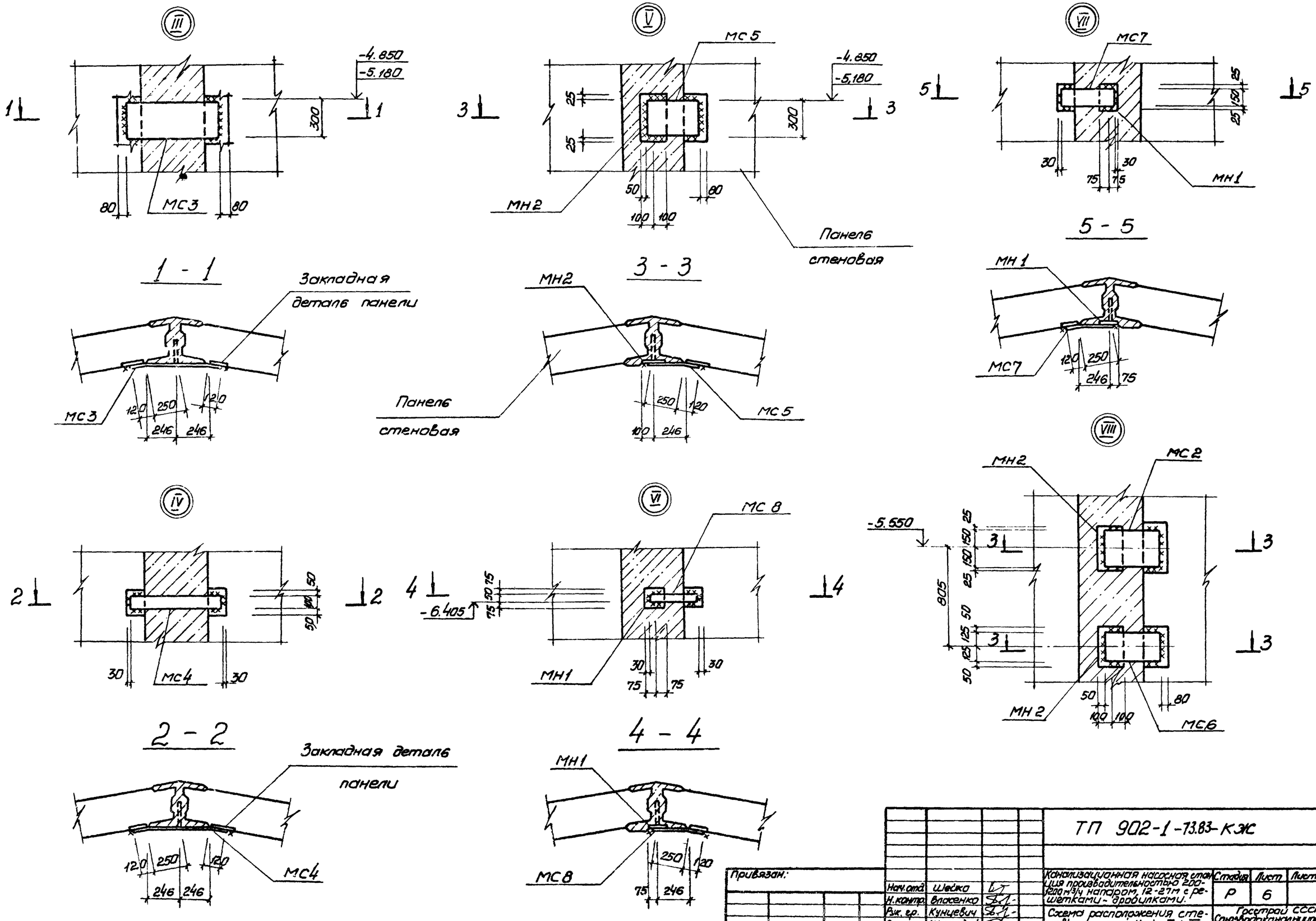

Привязан:				ТП 902-1-73.83-КЖС			
			Нач.отд.	Шейко			
			Н.контр.	Власенко			
			Рук.гр.	Кунцевич			
			Ст.инж.	Шмандий			
Инв.№			Инженер	Мирошникова			

Канализационная насосная станция производительностью 200-1200 м³/ч напором 12-27 м с решетками-дробилками.

Схема расположения стеновых панелей. Узлы III ÷ VIII

Стадия	Лист	Листов
Р	6	

Госстрой СССР Союзводоканалниипроект Харьковский Водоканалпроект

19185-01

Альбом IV

Типовой проект 902-1-73.83

Инв.№ подл. | Подпись и дата | Взам.инв.№

Альбом IV

Тепловой проект 902-1-73.83

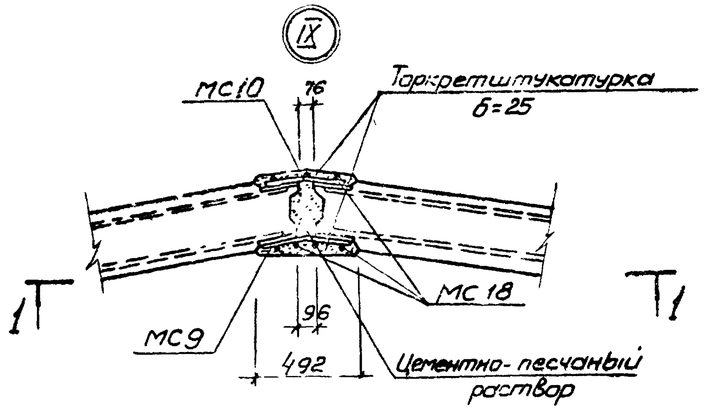

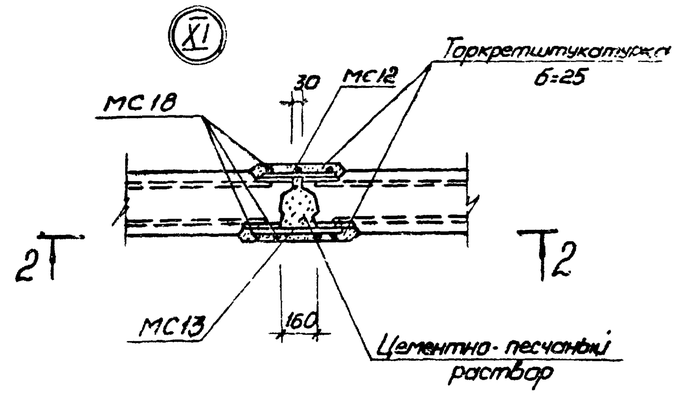

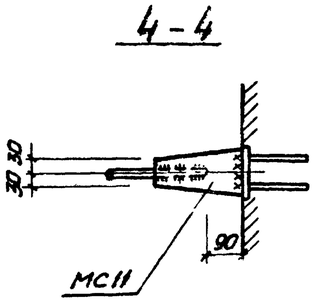

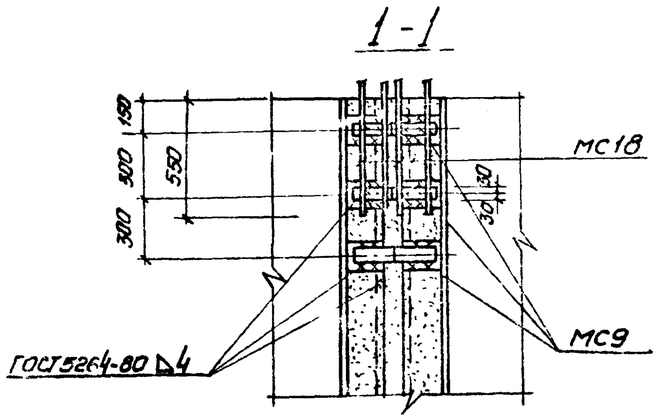

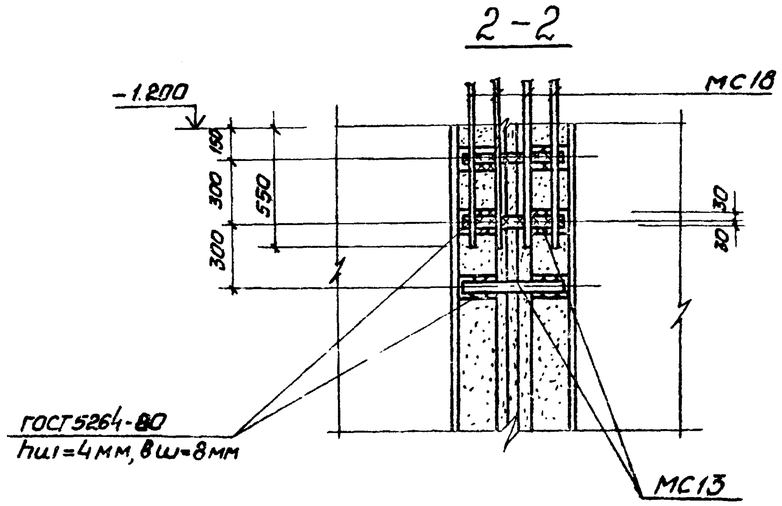

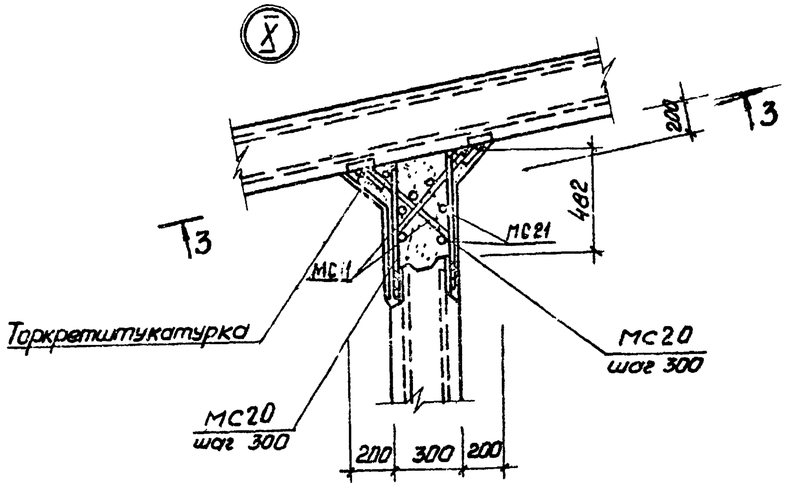

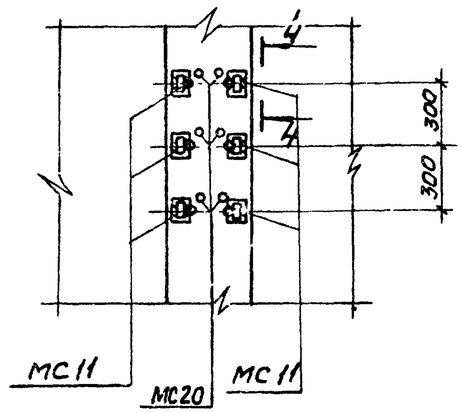

Привязан:					ТП 902-1-73.83 - КЖ			
			Нач.отд.	Шейко	Канализационная насосная станция производительностью 200÷1200 м³/ч напорам 12-27м с решетками-дробилками	Стадия	Лист	Листов
			Н.контр.	Власенко		Р	7	
			Рук.гр.	Кунцевич	Схема расположения стеновых панелей. Узлы IX÷XI	Госстрой СССР Союзводоканалниипроект Харьковский Водоканалпроект		
			Ст.инж.	Шмандий				
Инв. №			Техник	Спатенко				

Инв.№ подл. | Подпись и дата | Взам. инв. №

19185-01 10

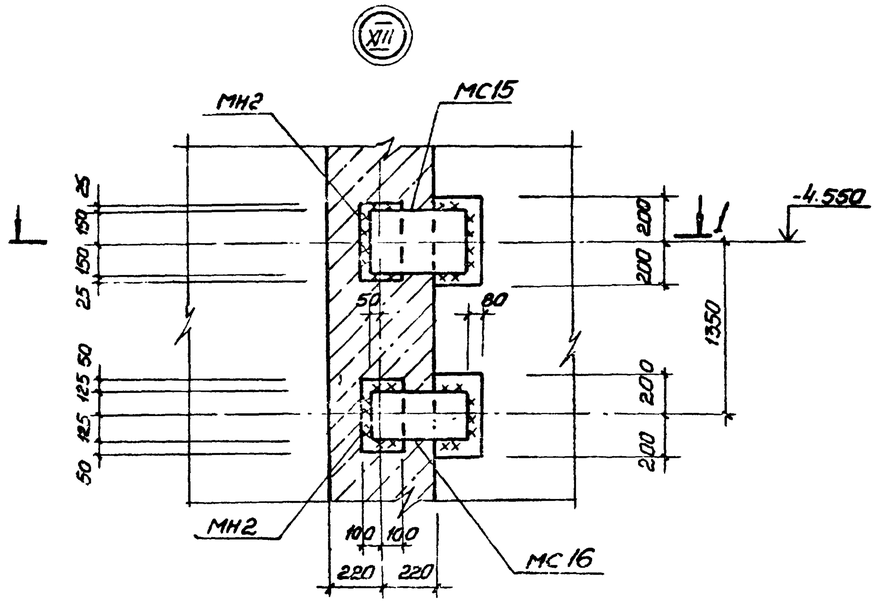

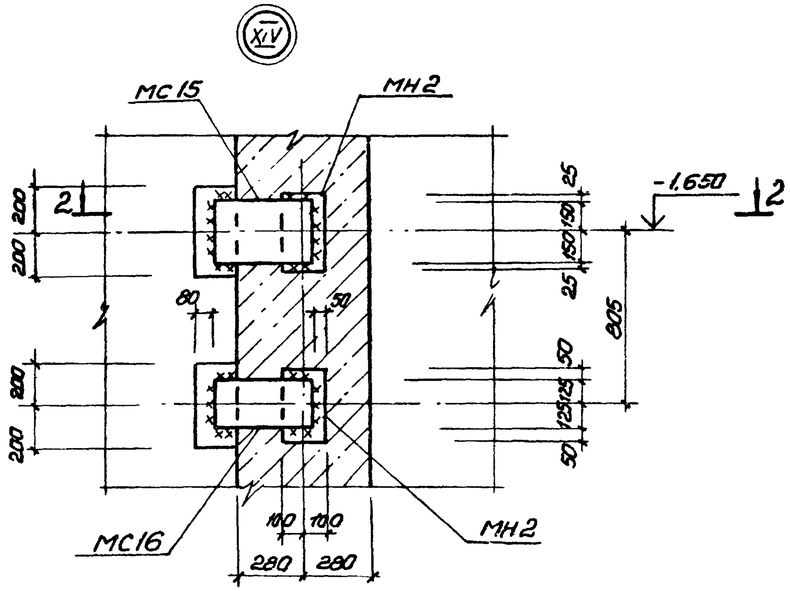

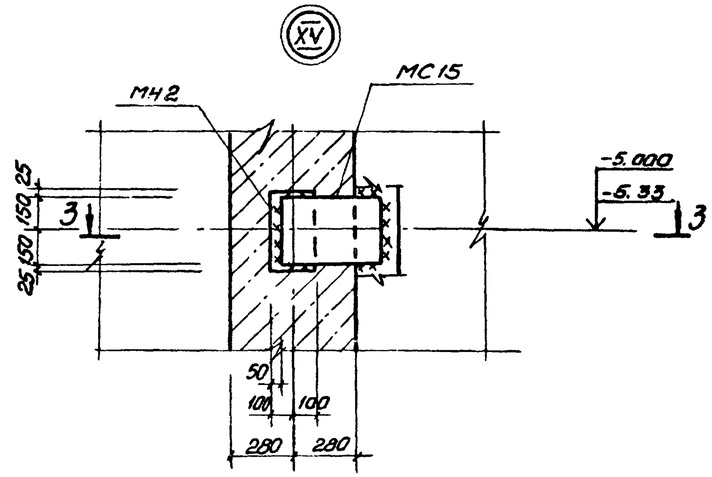

1 - 1

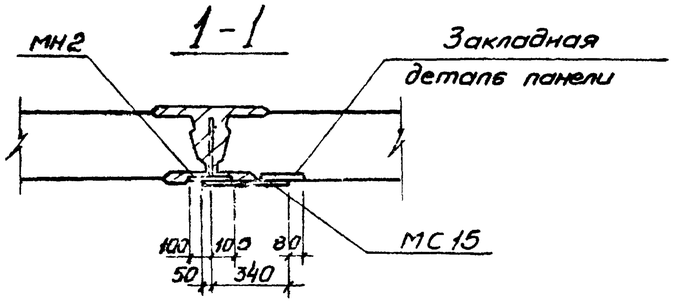

2 - 2

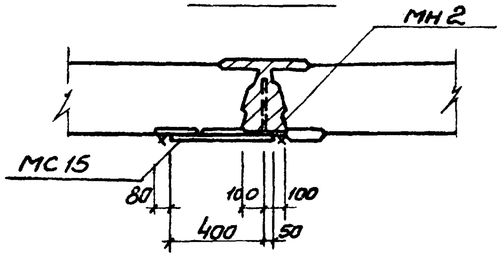

3 - 3

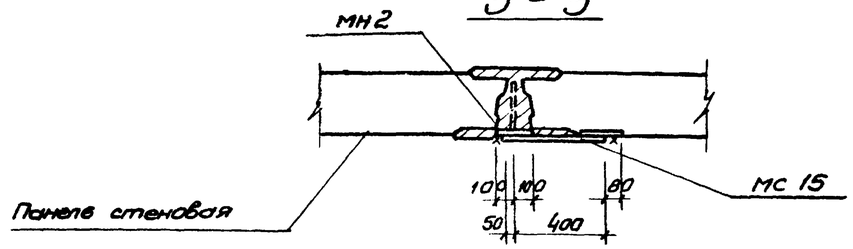

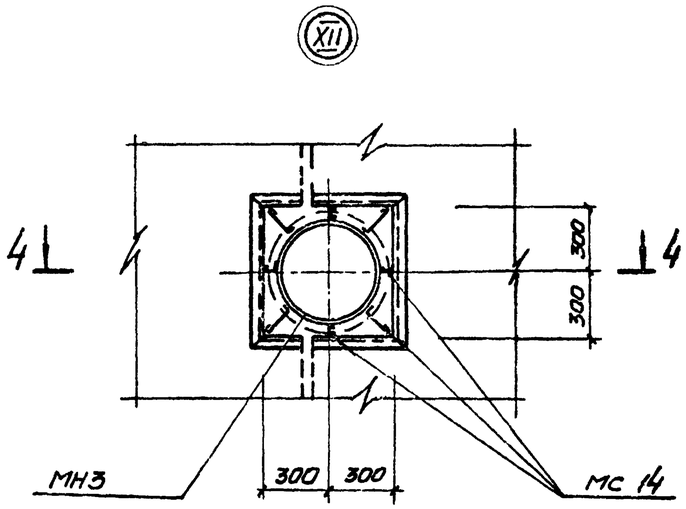

4 - 4

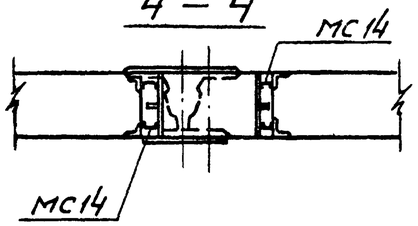

5 - 5

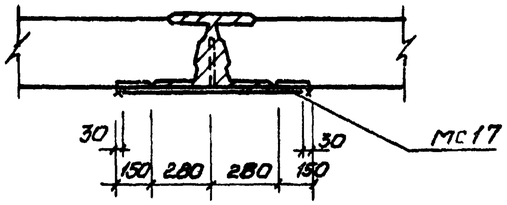

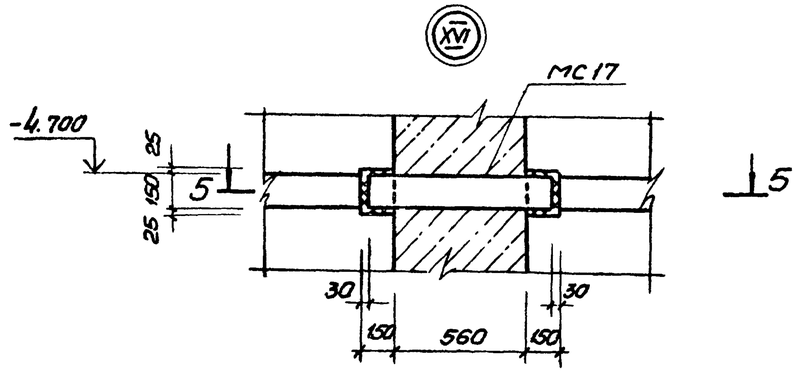

Привяз. н.				ТП 902-1-73.83 - КЖ			
		Нач.отд.	Шейко	Канализационная насосная станция производительностью 200 куб.м/ч напором 12-27м с решетками-дробилками.	Стадия	Лист	Листов
		Н.контр.	Власенко		Р	8	
		Рук.гр.	Кунцевич	Схема расположения стеновых панелей. Узлы XII ÷ XVI	Госстрой СССР Союзводоканалпроект Харьковский Водоканалпроект		
Инв.1		Инженер.	Мурашкова				

19185-01 11

Альбом IV

Типовой проект 902-1-73.83

Инв.№ подл. | Подпись и дата | Взам. инв.№

Альбом IV

Типовой проект 902-1-73.83

Спецификация к схеме расположения стеновых панелей.

Марка, поз.	Обозначение	Наименование	Кол.	Масса ед. кг.	Примечание
		Стеновые панели			
ПГ1	902-1-73.83-КЖИ- 1ПС66-2Ш-01÷1ПС66-2Ш-23	1ПС66-2Ш-01	1	9030	
ПГ2	902-1-73.83-КЖИ- 1ПС66-2Ш-01÷1ПС66-2Ш-23	1ПС66-2Ш-02	1	9030	
ПГ3	902-1-73.83-КЖИ- 1ПС66-2Ш-01÷1ПС66-2Ш-23	1ПС66-2Ш-03	1	9030	
ПГ4	902-1-73.83-КЖИ- 1ПС66-2Ш-01÷1ПС66-2Ш-23	1ПС66-2Ш-04	1	9030	
ПГ5	902-1-73.83-КЖИ- 1ПС66-2Ш-01÷1ПС66-2Ш-23	1ПС66-2Ш-05	1	9030	
ПС1	902-1-73.83-КЖИ- 1ПС66-2Ш-01÷1ПС66-2Ш-23	1ПС66-2Ш-06	1	9030	
ПС2	902-1-73.83-КЖИ- 1ПС66-2Ш-01÷1ПС66-2Ш-23	1ПС66-2Ш-07	1	9030	
ПС3	902-1-73.83-КЖИ- 1ПС66-2Ш-01÷1ПС66-2Ш-23	1ПС66-2Ш-08	1	9030	
ПС4	902-1-73.83-КЖИ- 1ПС66-2Ш-01÷1ПС66-2Ш-23	1ПС66-2Ш-09	1	9030	
ПС5	902-1-73.83-КЖИ- 1ПС66-2Ш-01÷1ПС66-2Ш-23	1ПС66-2Ш-10	1	9030	
ПС6	902-1-73.83-КЖИ- 1ПС66-2Ш-01÷1ПС66-2Ш-23	1ПС66-2Ш-11	1	9030	
ПС7	902-1-73.83-КЖИ- 1ПС66-2Ш-01÷1ПС66-2Ш-23	1ПС66-2Ш-12	1	9030	
ПС8	902-1-73.83-КЖИ- 1ПС66-2Ш-01÷1ПС66-2Ш-23	1ПС66-2Ш-13	1	9030	
ПС9	902-1-73.83-КЖИ- 1ПС66-2Ш-01÷1ПС66-2Ш-23	1ПС66-2Ш-14	1	9030	
ПС10	902-1-73.83-КЖИ- 1ПС66-2Ш-01÷1ПС66-2Ш-23	1ПС66-2Ш-15	1	9030	
ПС11	902-1-73.83-КЖИ- 1ПС66-2Ш-01÷1ПС66-2Ш-23	1ПС66-2Ш-16	1	9030	
ПС12	902-1-73.83-КЖИ- 1ПС66-2Ш-01÷1ПС66-2Ш-23	1ПС66-2Ш-17	1	9030	
ПС13	902-1-73.83-КЖИ- 1ПС66-2Ш-01÷1ПС66-2Ш-23	1ПС66-2Ш-18	1	9030	
ПС14	902-1-73.83-КЖИ- 1ПС66-2Ш-01÷1ПС66-2Ш-23	1ПС66-2Ш-19	1	9030	
ПС15	902-1-73.83-КЖИ- 1ПС66-2Ш-01÷1ПС66-2Ш-23	1ПС66-2Ш-20	1	9030	
ПС16	902-1-73.83-КЖИ- 1ПС66-2Ш-01÷1ПС66-2Ш-23	1ПС66-2Ш-21	1	9030	
ПС17	902-1-73.83-КЖИ- 1ПС66-2Ш-01÷1ПС66-2Ш-23	1ПС66-2Ш-22	1	9030	
ПС18	902-1-73.83-КЖИ- 1ПС66-2Ш-01÷1ПС66-2Ш-23	1ПС66-2Ш-23	1	9030	
		Изделия закладные			
МН1	902-1-73.83-КЖИ-МН1	МН1	5	1,6	
МН2	-МН2	МН2	14	5,0	
МН3	3.901-5	Сальник Ду 350 ℓ=300	3	38,0	
		Изделия соединительные			
МС1	902-1-73.83-КЖИ- МС1, МС2, МС3, МС4	МС1	6	9,0	
МС2	902-1-73.83-КЖИ- МС1, МС2, МС3, МС4	МС2	2	21,1	
МС3	902-1-73.83-КЖИ- МС1, МС2, МС3, МС4	МС3	4	17,7	
МС4	902-1-73.83-КЖИ- МС1, МС2, МС3, МС4	МС4	14	6,1	

продолжение

Марка, поз.	Обозначение	Наименование	Кол.	Масса ед. кг	Примечание
МС5	902-1-73.83-КЖИ- МС5, МС6, МС7, МС8	МС5	3	9,9	
МС6	902-1-73.83-КЖИ- МС5, МС6, МС7, МС8	МС6	1	8,2	
МС7	902-1-73.83-КЖИ- МС5, МС6, МС7, МС8	МС7	3	4,8	
МС8	902-1-73.83-КЖИ- МС5, МС6, МС7, МС8	МС8	2	1,6	
МС9	902-1-73.83-КЖИ-МС9	МС9	378	1,19	
МС10	902-1-73.83-КЖИ-МС10	МС10	378	1,13	
МС11	902-1-73.83-КЖИ-МС11	МС11	84	2,87	
МС12		Полоса $\frac{Б-2\ 60\times6\ ГОСТ103-76}{ВСт3кп2\ ГОСТ535-79}$ ℓ=370	84	1,05	
МС13		Полоса $\frac{Б-2\ 60\times6\ ГОСТ103-76}{ВСт3кп2\ ГОСТ535-79}$ ℓ=490	84	1,39	
МС14		ф6АI ГОСТ5781-81	7,8	0,22	п.м
МС15		Полоса $\frac{Б-2\ 10\times300\ ГОСТ82-70}{ВСт3кп2-1\ ГОСТ14-1-13023-80}$ ℓ=390	8	9,2	
МС16		Полоса $\frac{Б-2\ 10\times300\ ГОСТ82-70}{ВСт3кп2-1\ ГОСТ14-1-13023-80}$ ℓ=390	3	7,7	
МС17		Полоса $\frac{Б-2\ 10\times300\ ГОСТ103-76}{ВСт3кп2\ ГОСТ535-79}$ ℓ=800	4	9,4	
МС18	3.902.1-10.1 00.28.00	МС50	154	2,2	
МС19	902-1-73.83-КЖИ-МС19	МС19	11	14,3	
МС20		ф16АIII ГОСТ5781-81 ℓ=580	84	0,92	
МС21		ф14АIII ГОСТ5781-81 ℓ=5950	16	7,14	

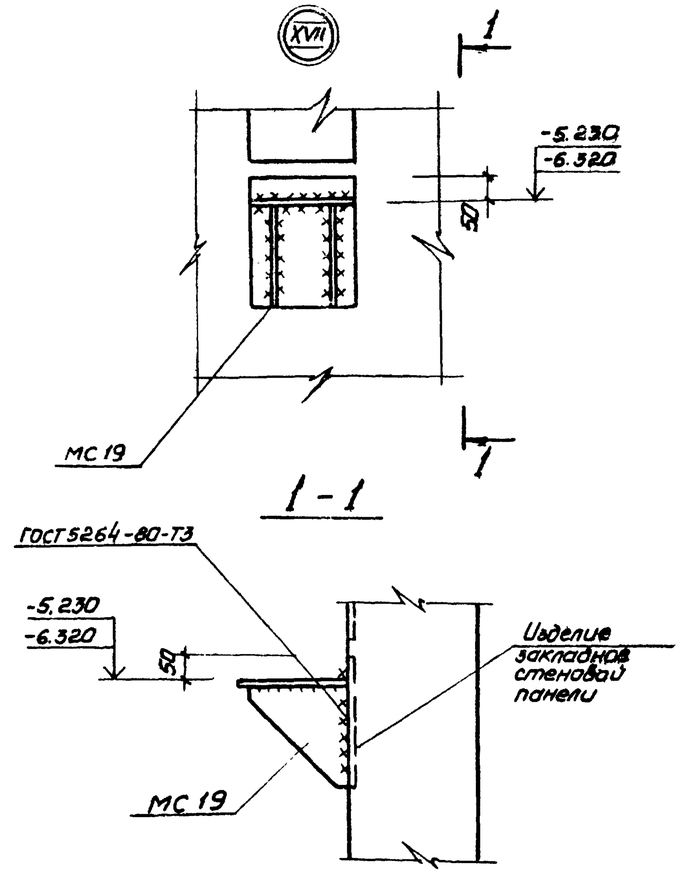

Привязан:

Инв. №

Нач.отд.	Шейко	
Н.контр.	Блюменко	
Рук.гр.	Кунцевич	
Ст.инж.	Шмандин	
Инженер	Мирошникова	

ТП 902-1-73.83-КЖ

Канализационная насосная станция производительностью 200-120 м³/ч напором 12-27 м с решетками-дробилками

Стадия	Лист	Листов
Р	9	

Схема расположения стеновых панелей. Спецификация. Узел XVII

Госстрой СССР Союзводоканалпроект Харьковский Водоканалпроект

19185-01 12

Инв.№ подл. | Подпись и дата | Взам.инв.№

Типовой проект 902-1-73.83 Альбом IV

1-1

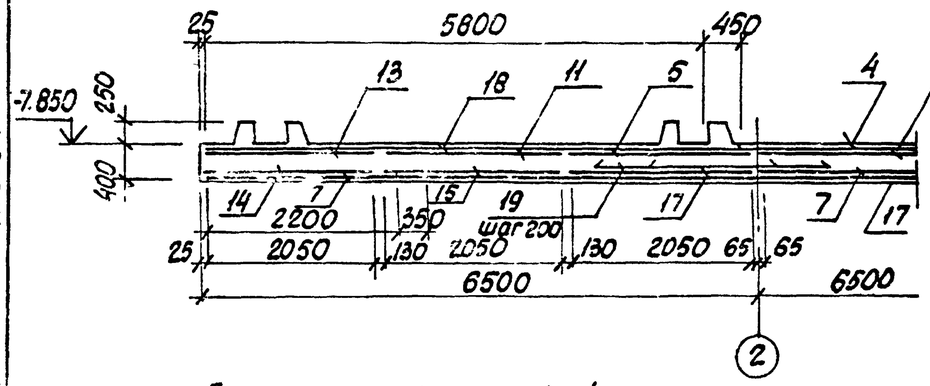

Схема расположения нижней арматуры.

2-2

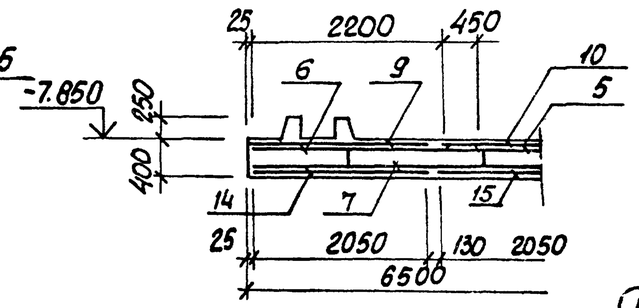

Схема расположения верхней арматуры

План выпусков и пазов.

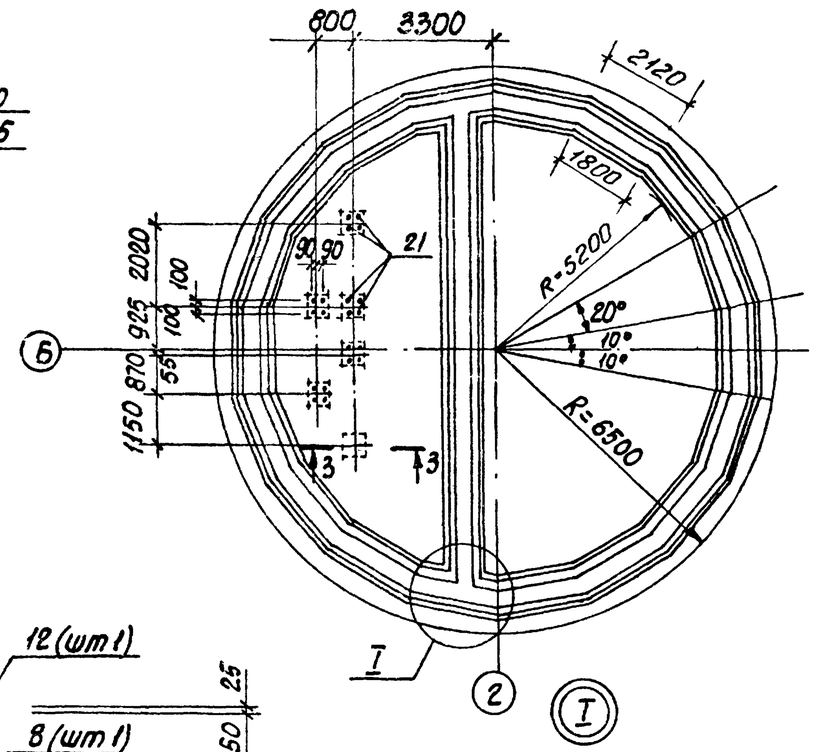

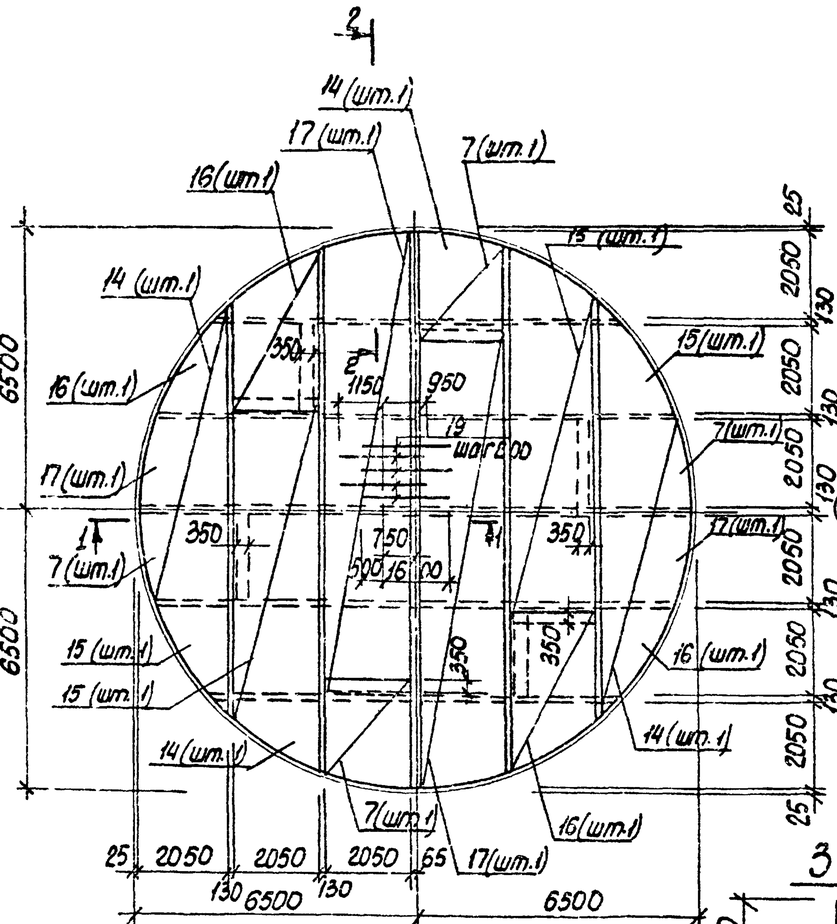

Расчетная схема

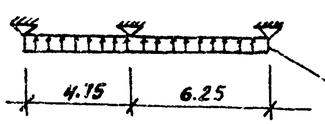

3-3

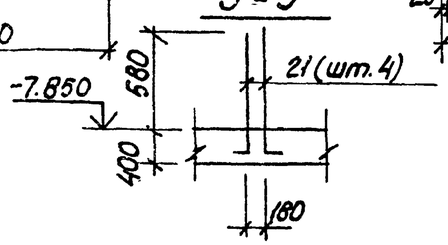

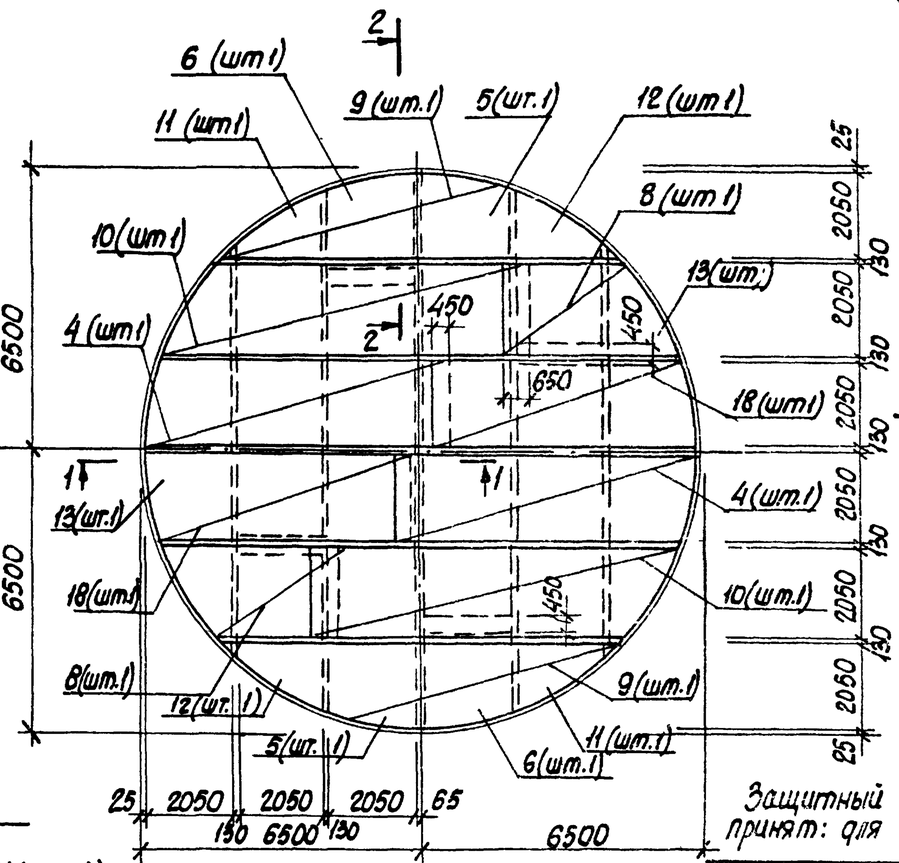

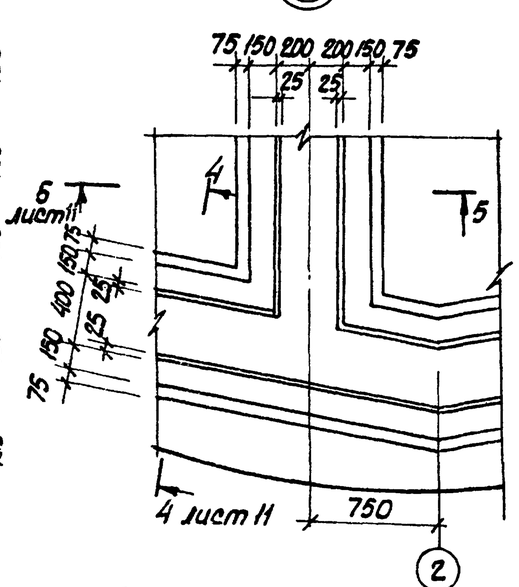

Защитный слой бетона для рабочей арматуры принят: для нижней – 35мм, для верхней – 25мм.

Привязан				ТП 902-1-73.83-КЖ			
				Канализационная насосная станция производительностью 200÷1200 м³/ч напором 12÷21м с решетками-дробилками	Стадия	Лист	Листов
					Р	10	
Инв. №	Нач.отд. Шейко			Плита днища ПД м1. Общий вид и схема армирования	Союзводоканалпроект Харьковский Водоканалпроект		
	Н.контр. Власенко						
	Рук.гр. Кунцевич						
	Ст.инж. Штанкий						
	Инженер Мирошникова						

Альбом IV

Типовой проект 902-1-73.83

Схема расположения каркасов днища

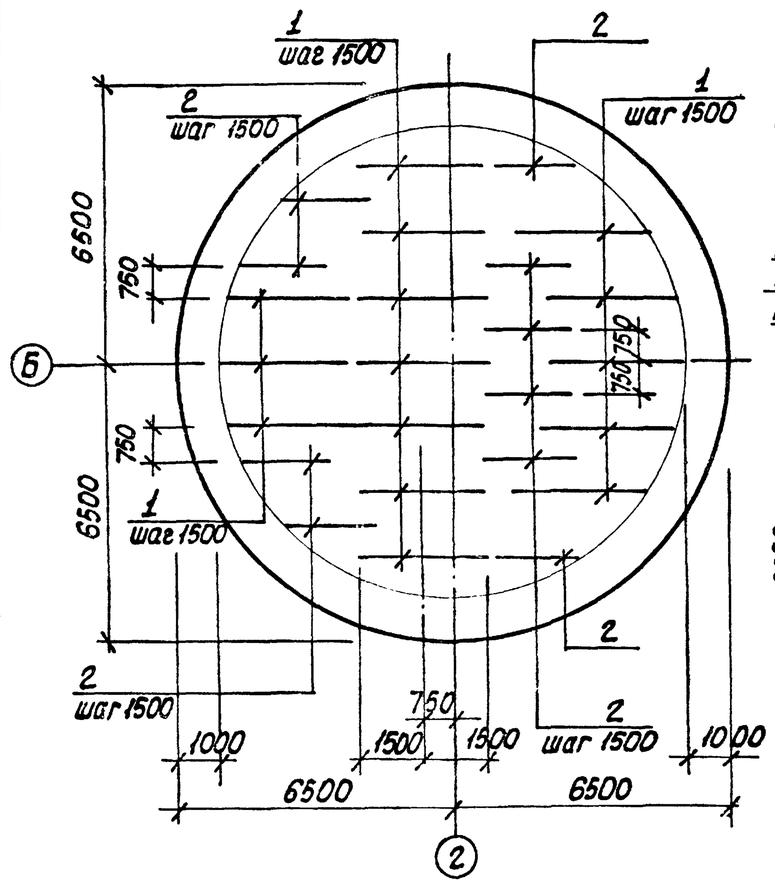

Раскрой сеток

Поз. 4, 5, 17, 18

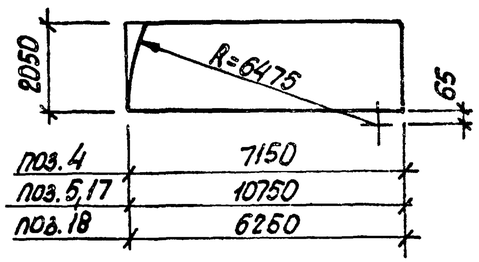

Поз. 6, 8, 16

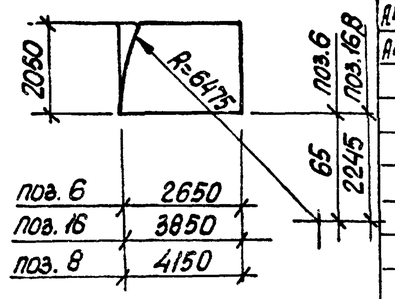

Поз. 10, 11, 15

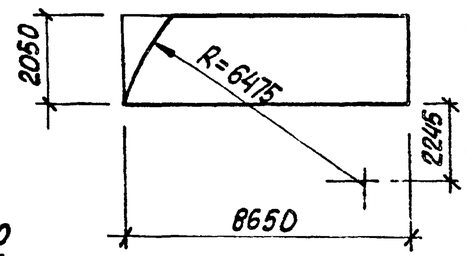

Поз. 7, 12

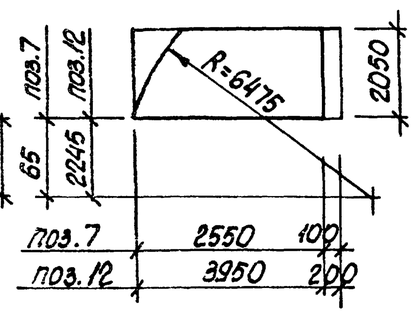

Поз. 9, 13, 14

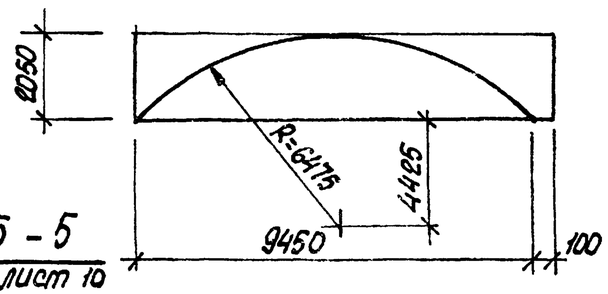

Спецификация днища ПДм1

Формат	Зона	Поз.	Обозначение	Наименование	Кол.	Примечание
				Сборочные единицы		
А4		1	902-1-73.83-КЖИ-Кр12	Каркас плоский Кр12	15	
А4		2	-Кр13	" Кр13	10	
А4		3	-Кр14	" Кр14	465	
				Сетка арматурная		
		4	ГОСТ 23279-78	С $\frac{16AIII-200}{6AI-600}$ 2050×7150 $\frac{275}{275}$	2	
		5	ГОСТ 23279-78	С $\frac{12AIII-200}{6AI-600}$ 2050×10750 $\frac{275}{275}$	2	
		6	ГОСТ 23279-78	С $\frac{12AIII-200}{6AI-600}$ 2050×2650 $\frac{125}{125}$	2	
		7	ГОСТ 23279-78	С $\frac{10AIII-200}{6AI-600}$ 2050×2650 $\frac{125}{125}$	4	
		8	ГОСТ 23279-78	С $\frac{16AIII-200}{6AI-600}$ 2050×4150 $\frac{275}{275}$	2	
		9	ГОСТ 23279-78	С $\frac{16AIII-200}{6AI-600}$ 2050×9550 $\frac{275}{275}$	2	
		10	ГОСТ 23279-78	С $\frac{16AIII-200}{6AI-600}$ 2050×8650 $\frac{125}{125}$	2	
		11	ГОСТ 23279-78	С $\frac{12AIII-200}{6AI-600}$ 2050×8650 $\frac{125}{125}$	2	
		12	ГОСТ 23279-78	С $\frac{12AIII-200}{6AI-600}$ 2050×4150 $\frac{275}{275}$	2	
		13	ГОСТ 23279-78	С $\frac{12AIII-200}{6AI-600}$ 2050×9550 $\frac{275}{275}$	2	
		14	ГОСТ 23279-78	С $\frac{10AIII-200}{6AI-600}$ 2050×9550 $\frac{275}{275}$	4	
		15	ГОСТ 23279-78	С $\frac{10AIII-200}{6AI-600}$ 2050×8650 $\frac{125}{125}$	4	
		16	ГОСТ 23279-78	С $\frac{10AIII-200}{6AI-600}$ 2050×3850 $\frac{125}{125}$	4	
		17	ГОСТ 23279-78	С $\frac{10AIII-200}{6AI-600}$ 2050×10750 $\frac{275}{275}$	4	
		18	ГОСТ 23279-78	С $\frac{16AIII-200}{6AI-600}$ 2050×6250 $\frac{125}{125}$	2	
				Детали		
Б4		19		ф22АIII ГОСТ 5781-82 ℓ=2100	63	6,27 кг
Б4		20		ф6АI ГОСТ 5781-82	п.м 400	0,22 кг
Б4		21*		ф16АIII ГОСТ 5781-82 ℓ=1080	24	1.70 кг
				Материалы		
				Бетон марки М200	57,5	м³

* Поз. 21 - см. ведомость деталей

Ведомость расхода стали на элемент, кг

Марка элемента	Изделия арматурные									Всего	Общий расход
	Арматура класса										
	АI			АIII							
	ГОСТ 5781-82			ГОСТ 5781-82							
	ф6	ф10	Итого	ф10	ф12	ф16	ф22		Итого		
ПДм1	310.9	171.0	481.9	962.4	842.6	2411.9	395.0		4611.9	5093.8	5093.8

4-4
лист 10

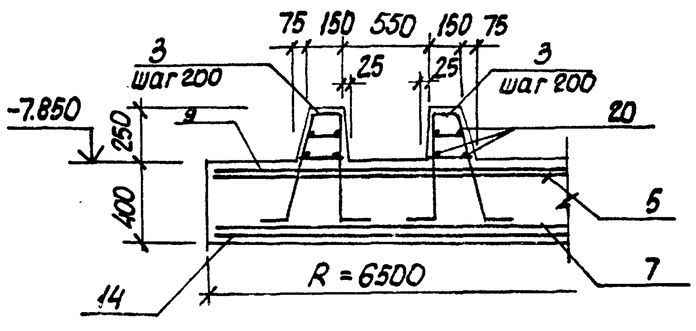

5-5
лист 10

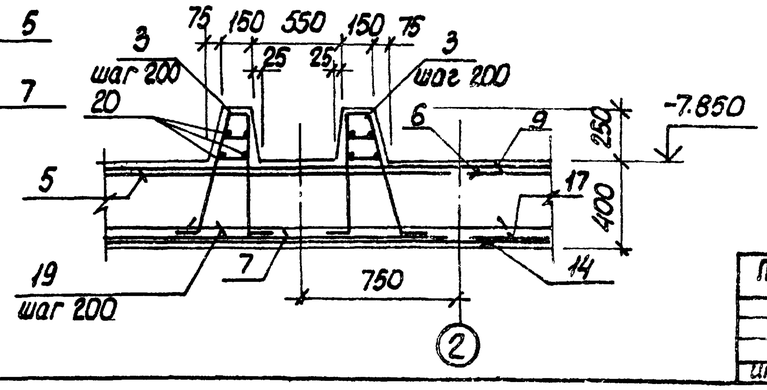

Ведомость деталей

Поз	Эскиз
21	930 150

Привязан

Инв. №

Нач. отд.	Шейко	
Н. контр.	Власенко	
Рук. гр.	Кунцевич	
Ст. инж.	Шмандий	
Инженер	Мирошниченко	

ТП 902-1-73.83 - КЖ

Канализационная насосная станция производительностью 200÷1200 м³/ч напором 12÷27м с решетками-дробилками

Плита днища ПДм1. Схема армирования. Спецификация.

Стадия	Лист	Листов
Р	11	

Союзводоканалниипроект Харьковский Водоканалпроект

Инв. № подл. | Подпись и дата | Взам. инв. №

19185-01

Типовой проект 902-1-73.83 Альбом IV

РКМ2

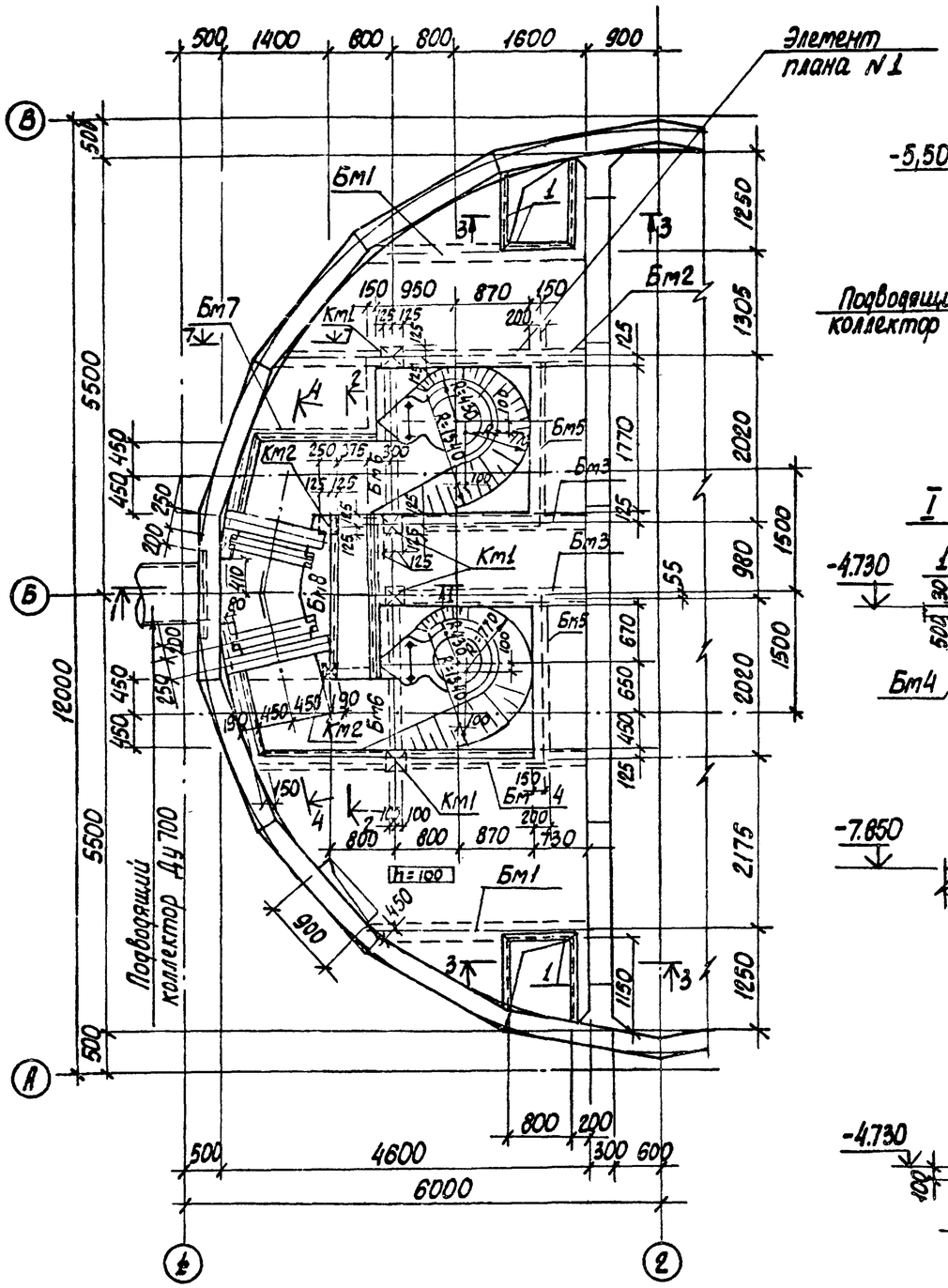

1-1

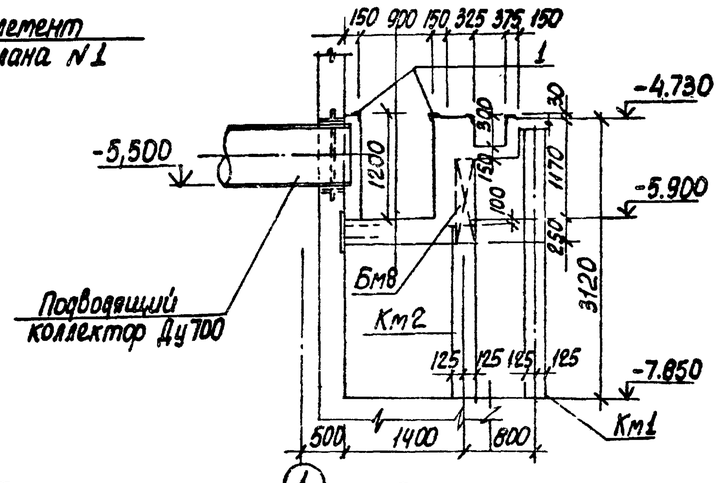

7-7

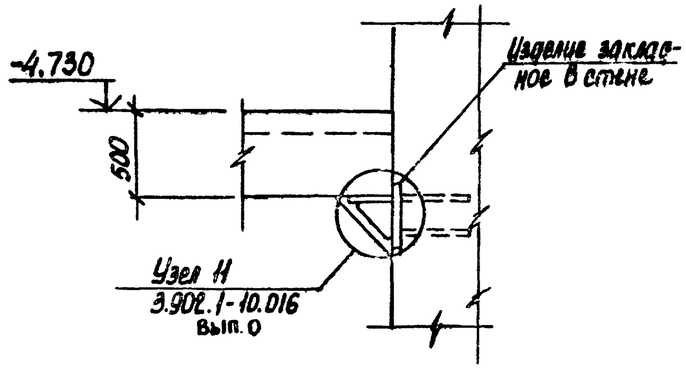

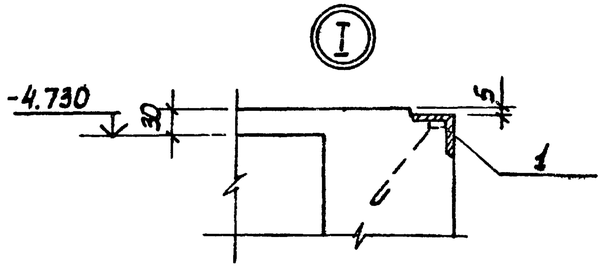

2-2

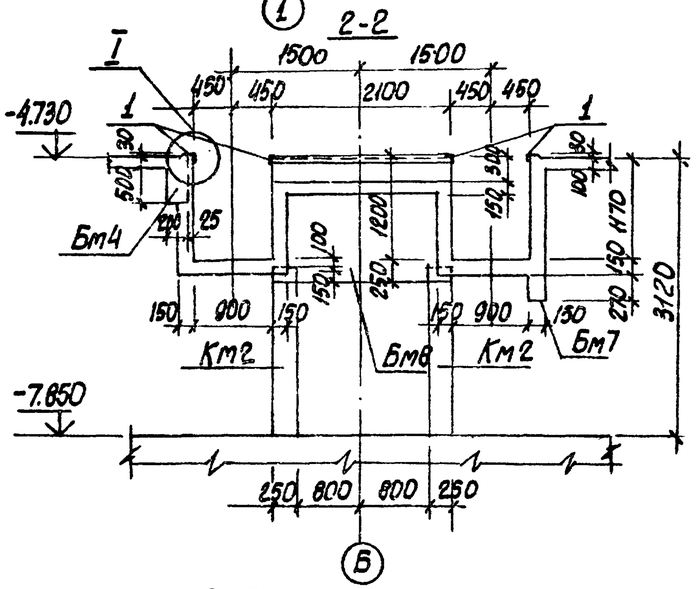

3-3

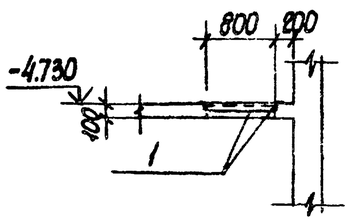

1. Внутренние поверхности лотков оштукатурить цементно-песчаным раствором состава 1:2 с железнением. На участке установки решеток стены затереть цементным раствором.
2. Рамы щитовых затворов и ремонтных решеток установить по механическим чертежам.

Согласовано: Отдел ЭП Бартон

Инв. N подл. | Подпись и дата | Взам. инв. N

Привязан:				ТП 902-1-73.83-КЖ			
	Нач. отд.	Шейко		Канализационная насосная станция производительность 200÷1200 м³/ч напором 12-27 с решетками-дробилками	Стадия	Лист	Листов
	Н. контр.	Власенко			Р	12	
	Рук. гр.	Кунцевич		РКМ2			
	Ст. инж.	Штандий		Перекрытие на отм -4.700 План и сечения 1-1÷3-3, 7-7	Укрводоканалгипроект Харьковский водоканалпроект		
Инв. №	Инжен.	Литвиненко					

19185-01 5

Типовой проект 901-1-73.83 Альбом IV

Элемент плана 1

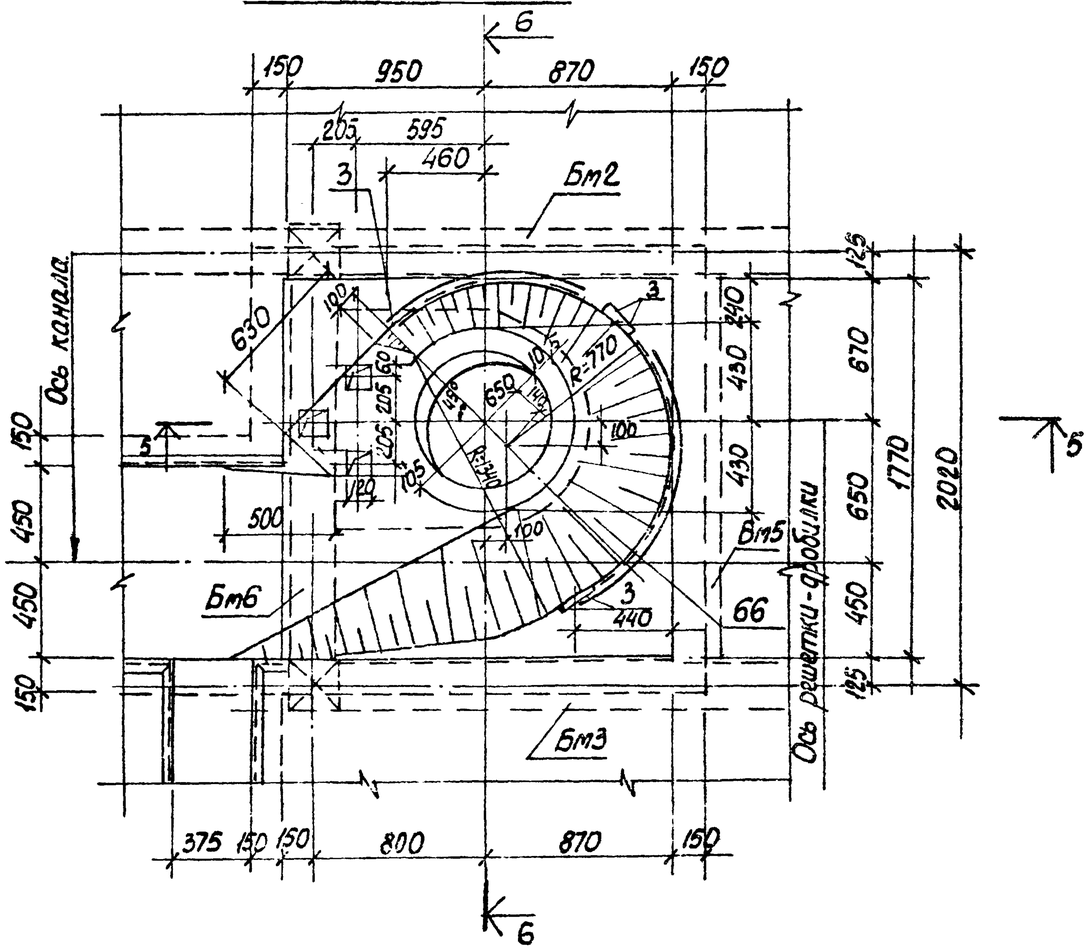

5-5

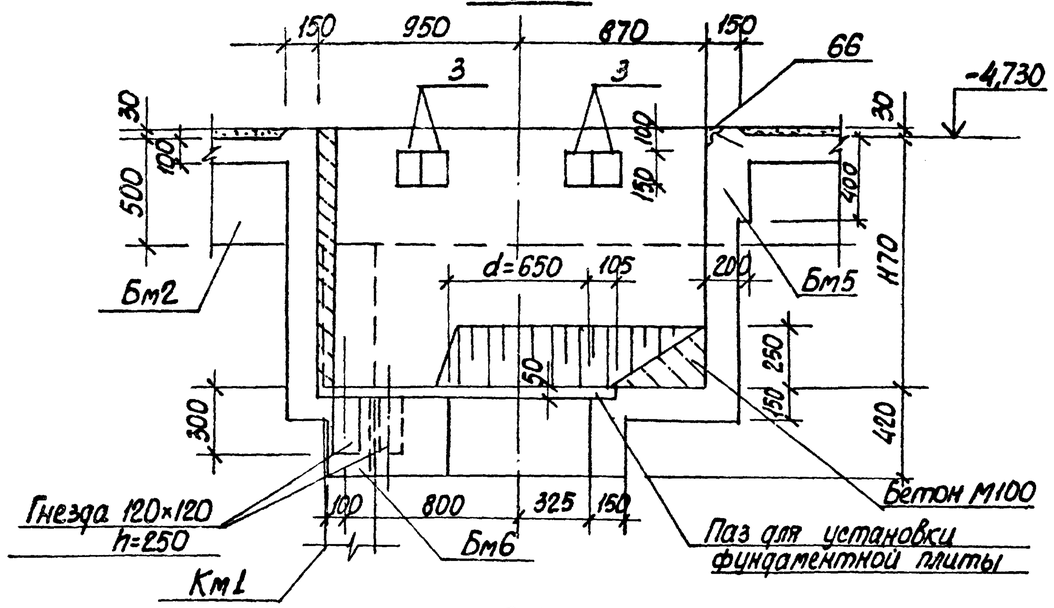

6-6

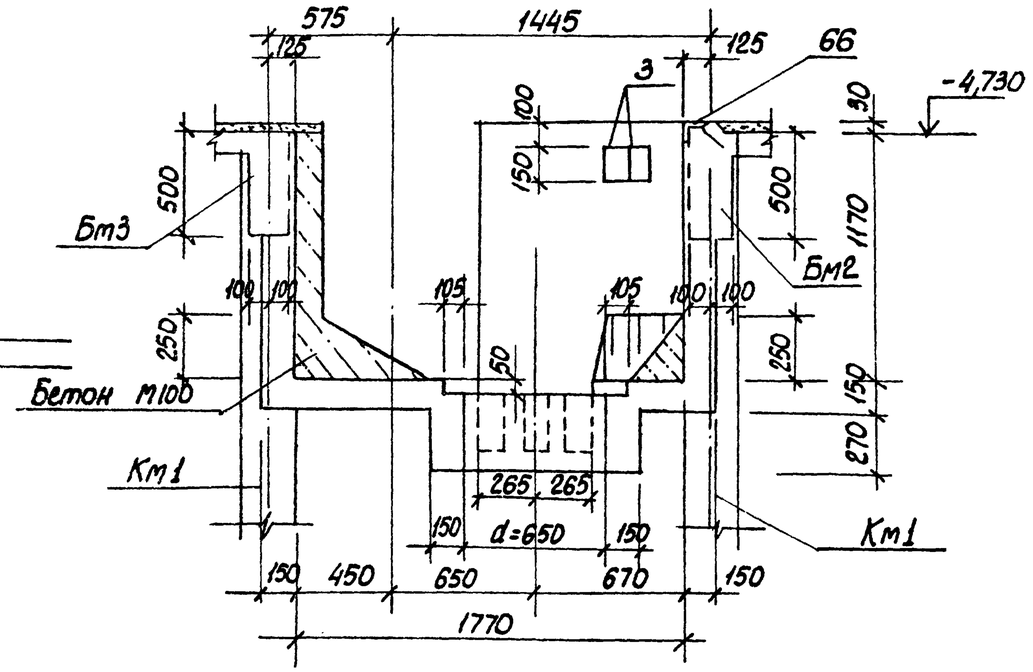

4-4

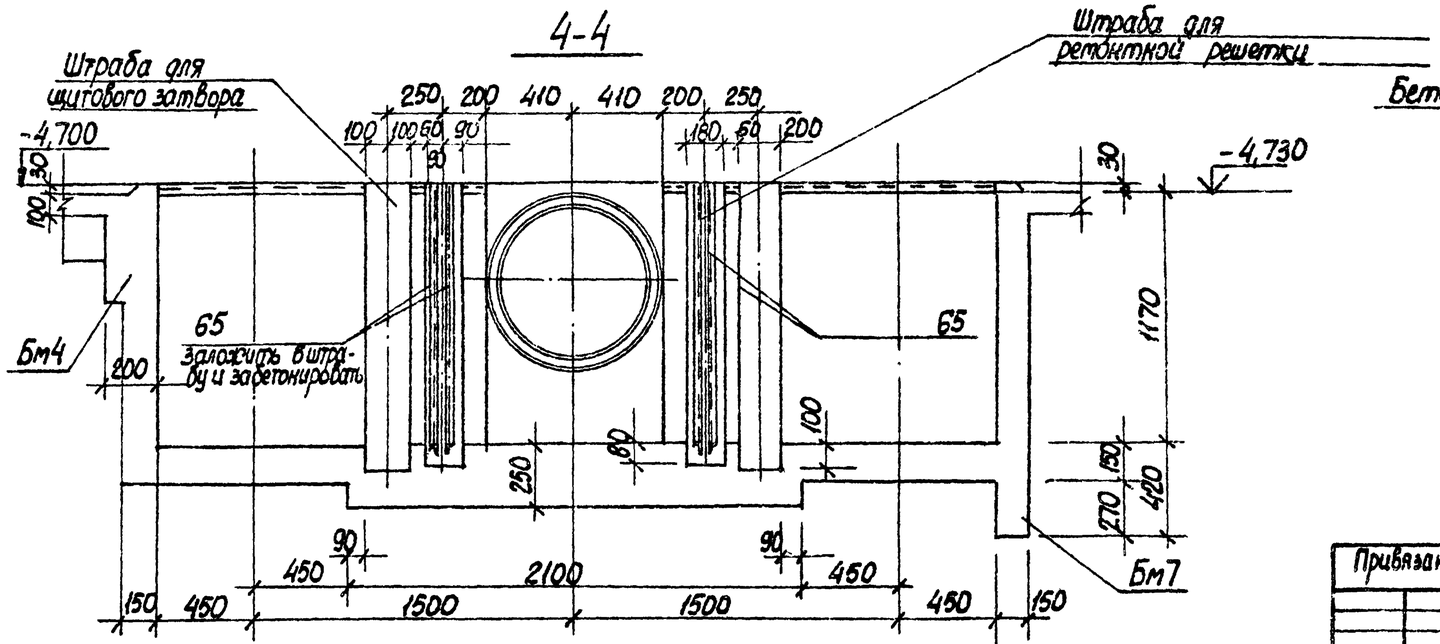

Привязан				ТП902-1-73.83-КН	
	Нач.отд	Шейко		Канализационная насосная станция производительностью 200-1200 м³/ч напором 15-27м с решетками-дробилками	Стадия: Р; Лист: 13; Листов:
	Н.контр.	Власенко			
	Рук.гр.	Кунцевич			
	Ст.инж.	Шманский		РКМ2	
Инв. №	Инжен.	Литвиненко		Перекрытие на отм.-4.700 Элемент плана 1. Сечения 4-4 и 6-6	Союзводоканалниипроект Харьковский Водоканалпроект

19185-01 16

Альбом IV

Типовой проект 902-1-73.83

Пм1

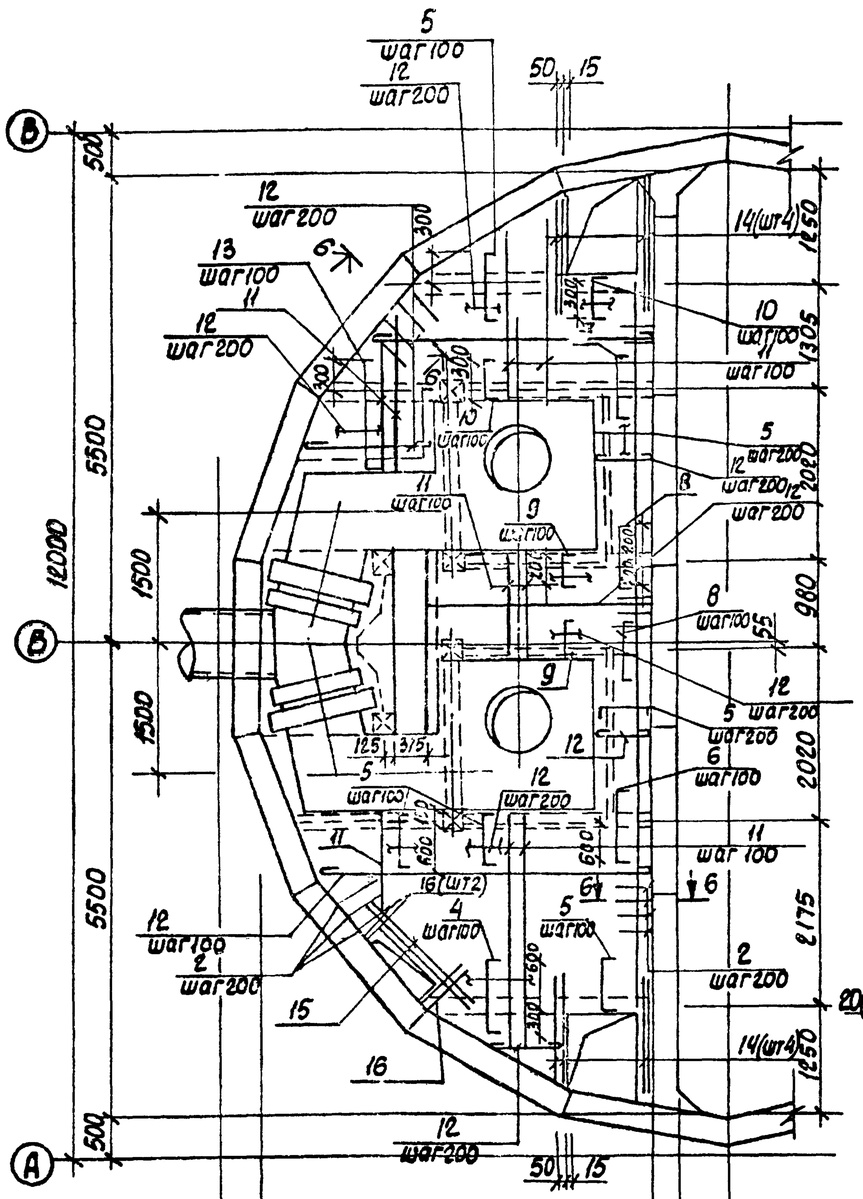

Расчетная схема Бм1

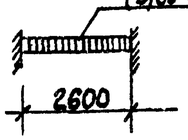

Бм1

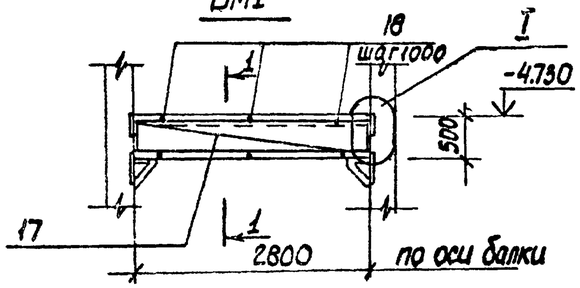

1-1

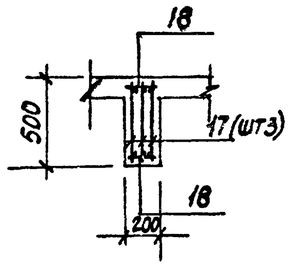

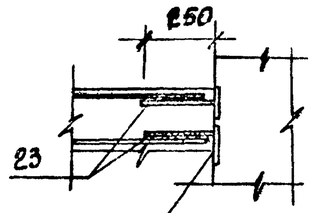

Изделие закладное в стене

Бм2

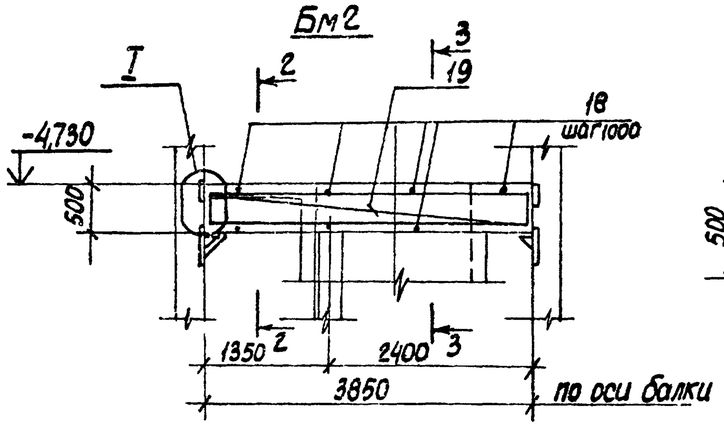

2-2

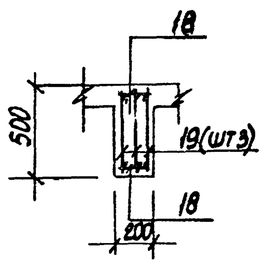

3-3

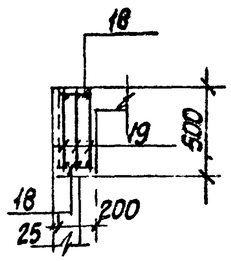

6-6

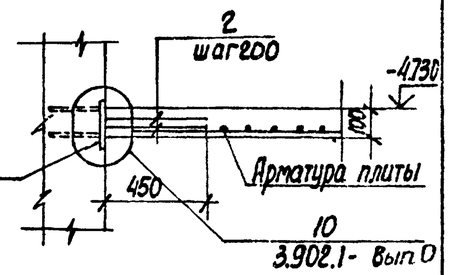

Изделие закладное в стене.

Арматура плиты

5-5

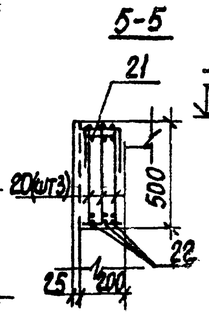

Бм3

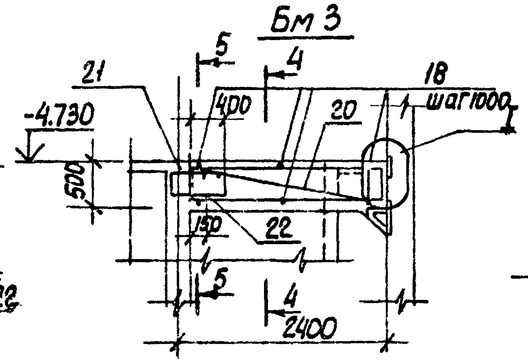

4-4

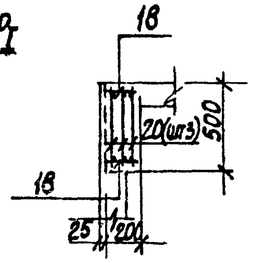

Расчетные схемы балок.

Бм2

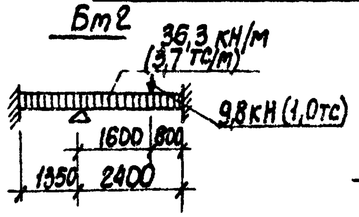

Бм3

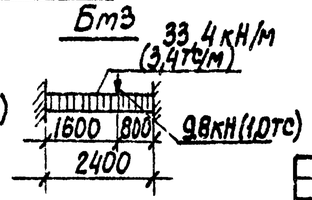

1. Защитный слой бетона до рабочей арматуры принят: в плите - 15 мм, в балках - 25 мм
2. Арматуру плиты и стержни поз. 2 сварить на монтаже между собой при их пересечении
3. Расчетная нагрузка на плиту составляет 17,7 кПа (1,8 тс/м2)

Привязан:				ТП 902-1-73.83-КЖ				
				Нач. отд.	Шейко	Канализационная насосная станция производительностью 200+1200 м3/ч напор 12-27 м с решетками-дробилками	Стадия	Лист	Листов
				Н. контр.	Власенко		Р	14	
				Рук. гр.	Кинцевич	РКМ2. Перекрытие на отм -4.200. Плита ПМ1. Балки Бм1 + Бм3. Схема армирования	Госстрой СССР Союзводоканалпроект Харьковский Водоканалпроект		
				Ст. инж.	Шмандий				
Инв. №				Инжен.	Литвиненко				

Инв. № подл. | Подпись и дата | Взам. инв. №

19185-01 17

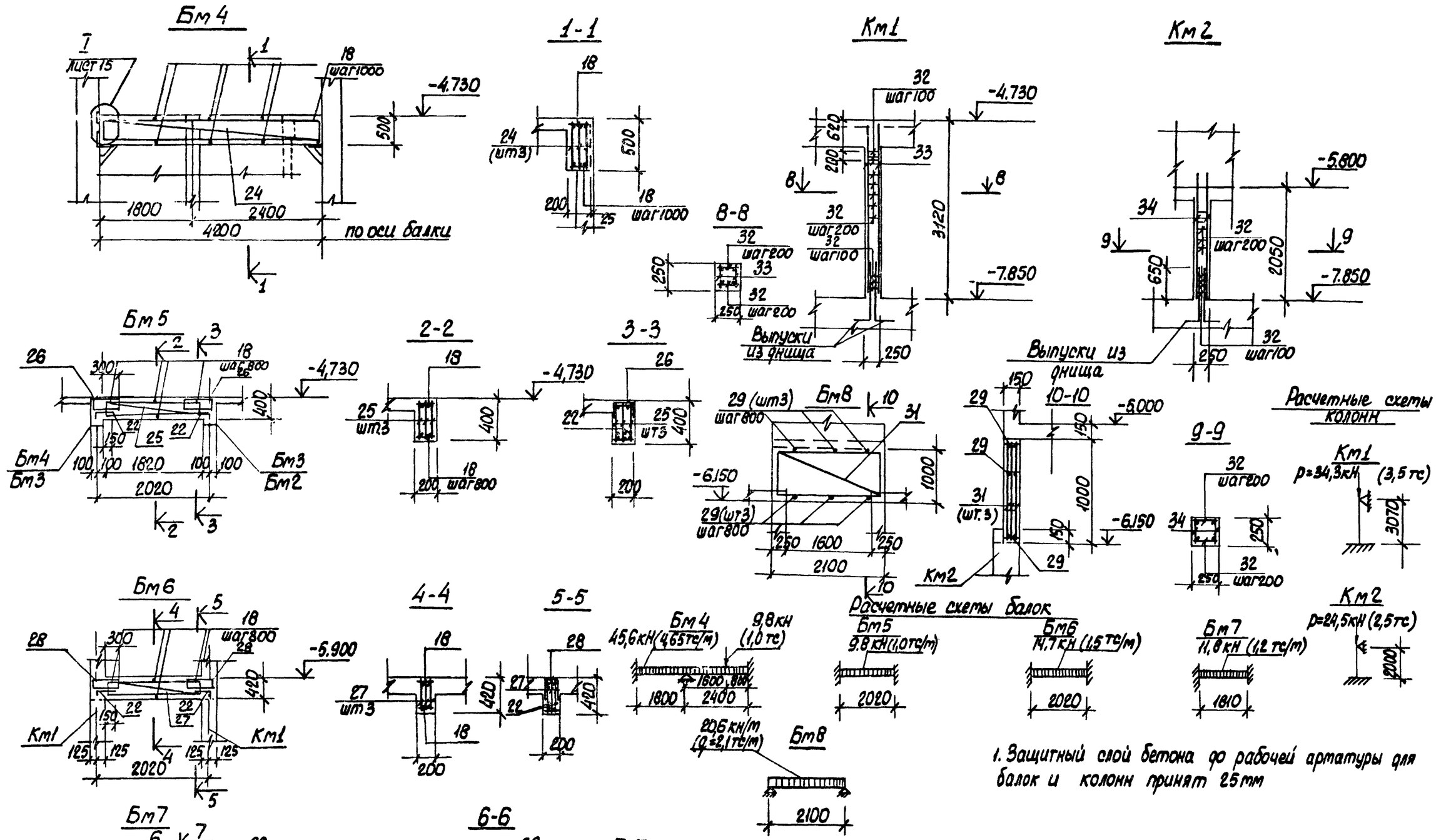

1. Защитный слой бетона до рабочей арматуры для балок и колонн принят 25мм

Привязан:					ТП 902-1-73.83-КЖС			
					Канализационная насосная станция производительностью 200÷1200 м³/ч напором 12-27 м с решетками-дробилками	Стадия	Лист	Листов
						Р	15	
Инв. №			Нач. отд.	Шейко	Перекрытие на отм. -4.900 Балки Бм4÷Бм8, колонны Км1, Км2 схема армирования	Союзводоканалпроект Харьковский Водоканалпроект		
			Н. контр.	Власенко				
			Рук. гр.	Концевич				
			Ст. инж.	Шманский				
			Инжен.	Литвиненко				

Альбом IV

Типовой проект 902-1-73.83

19185-01 18

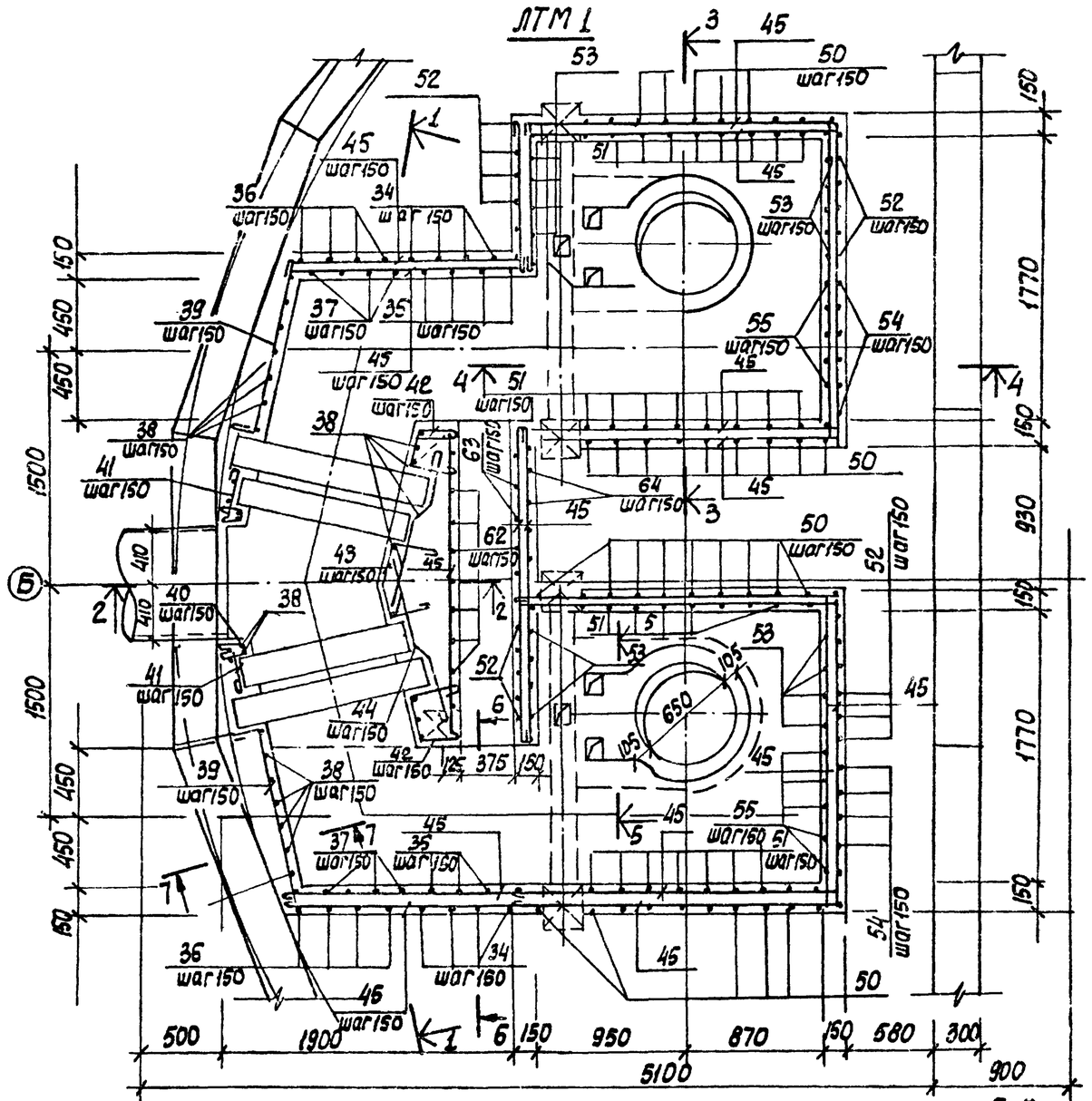

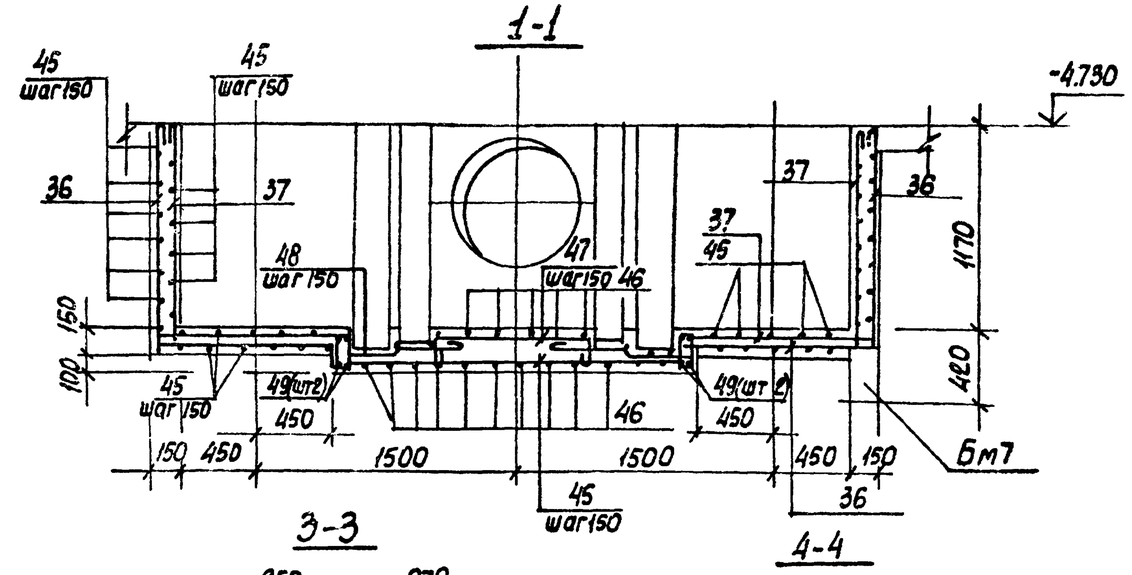

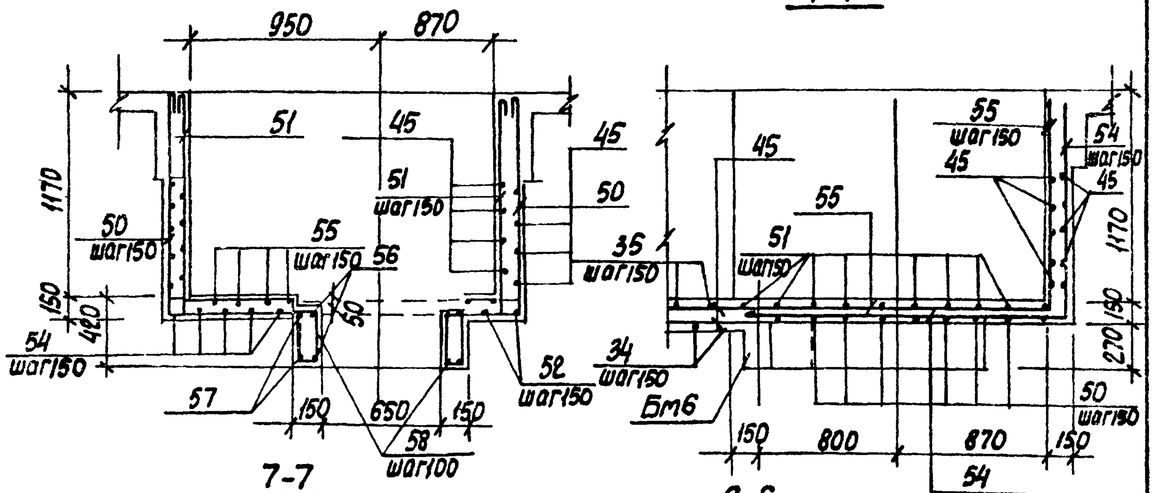

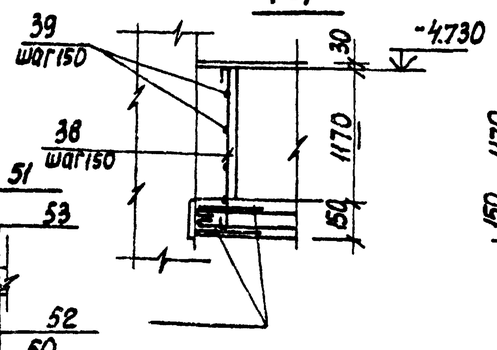

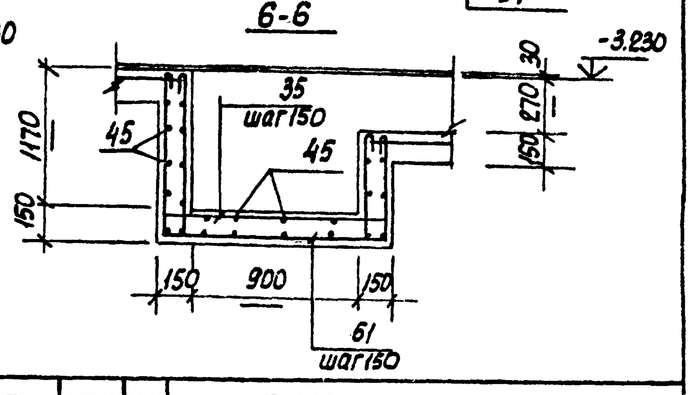

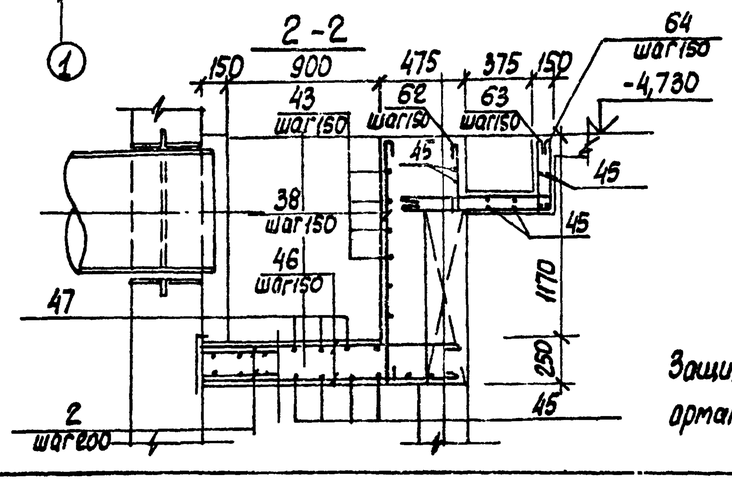

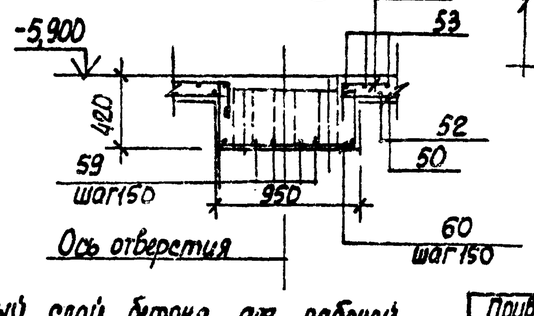

Защитный слой бетона для рабочей арматуры принят 15 мм.

Привязан:				ТП 902-1-73.83 -КЖС			
				Канализационная насосная станция производительностью 200÷1200 м³/ч и напором 12-27 м с решетками - дробилками	Стадия	Лист	Листов
		Нач.отд.	Шейко		Р	16	
		Н.контр.	Власенко				
		Рук.гр.	Кунцевич	Ркт 2 Перекрытие на отм -4.700 Лоток ЛТМ1 Схема армирования	Союзводоканалниипроект Харьковский Водоканалпроект		
		Ст.инж.	Штандий				
Инв. №		Инжен.	Литвиненко				

Альбом IV

Типовой проект 902-1-73.83

Инв. № подл. | Подпись и дата | Взам. инв. №

19185-01 19

Ведомость деталей

поз.	Эскиз	поз.	Эскиз
4	80 900 80	47	200 500÷900 200
5	80 700 80		
6	80 800 80	48	150 300 70 400 70
7	80 500 80		
8	80 400 80	50	1290 2040 1290
9	80 310 80		
10	80 410 80	51	1290 110 2040 110 110 110
13	80 1150 80		
22	150 300	52	1290 2080 1290
61	1290 1170 1010		
		53	1290 110 2080 1290 110 110 110
35	1290 1170 1010 110 110 110 110		
		54	2100 1290
36	1290 1160		
		55	1290 2100 110 110
37	110 1290 1160		
38	110 1290	56	450 600 450 900
39	120 1100	57	
40	120 105° 80 90° 120	58	110 340
41	320 50		
		59	520 380
42	250 300 105° 90° 250		
		60	380 910 380
43	300 300 150 90° 80° 300	62	390
		63	380 950 110 110
44	500 400 110 110		
46	1500÷1400	64	950 380

Спецификация к перекрытию РКм2 (начало)

Формат	Зона	Поз.	Обозначение	Наименование	Кол.	Прим.
				Плита Пм1 шт.1		
				Сборочные единицы		
		1	1.400-15 в.1; 550-07	Изделие закладное МН556	16,8	п.м.
		2	3.902.1. 1-10, в.0, л.15	Изделие соединительное Мс53	260	шт.
				Детали		
Б4		4*		ф10АIII ГОСТ5781-82 ℓ=1060	16	0,6кг
Б4		5*		ф8АIII то же ℓ=860	79	0,3кг
Б4		6*		ф8АIII " ℓ=960	7	0,4кг
Б4		7*		ф8АIII " ℓ=660	7	0,3кг
Б4		8*		ф8АIII " ℓ=910	14	0,4кг
Б4		9*		ф8АIII " ℓ=470	32	0,2кг
Б4		10*		ф8АIII " ℓ=570	24	0,2кг
Б4		11		ф8АIII "	пог.м 250,0	0,4кг
Б4		12		ф6АI ГОСТ5781-82	пог.м 170,0	0,22кг
Б4		13*		ф8АIII ГОСТ 5781-82 ℓ=1360	12	0,5кг
Б4		14		ф12АIII то же ℓ=1400	8	1,2кг
Б4		15		ф12АIII " ℓ=1800	2	1,6кг
Б4		16		ф12АIII " ℓ=800	4	0,7кг
				Балка Бм1 шт2		
				Сборочные единицы		
А4		17	902-1-73.87-КЖИ -Кр1	Каркас плоский Кр1	6	
				Детали		
Б4		18		ф6АI ГОСТ 5781-82 ℓ=180	12	0,1кг
Б4		23		ф16АIII ГОСТ 5781-82 ℓ=250	24	0,4кг
				Балка Бм2, шт.1		
				Сборочные единицы		
А4		19	902-1-73.83-КЖИ -Кр2	Каркас плоский Кр2	3	
				Детали		
Б4		18		ф6АI ГОСТ 5781-82 ℓ=180	8	0,1кг
Б4		23		ф16АIII ГОСТ 5781-82 ℓ=250	12	0,4кг

*) поз 4÷10, 13, 22 - см. Ведомость деталей.

Формат	Зона	Поз.	Обозначение	Наименование	Кол.	Прим.
				Балка Бм3 шт2		
				Сборочные единицы		
А4		20	902-1-73.83-КЖИ -Кр3	Каркас плоский Кр3	6	
А4		21	-КЖИ -С1	Сетка арматурная С1	2	
				Детали		
Б4		18		ф6АI ГОСТ 5781-82 ℓ=180	12	0,1кг
Б4		22*		ф10АIII ГОСТ 5781-82 ℓ=450	6	0,3кг
Б4		23		ф16АIII ГОСТ 5781-82 ℓ=250	12	0,4кг
				Балка Бм4, шт1		
				Сборочные единицы		
А4		24	902-1-73.83-КЖИ -Кр4	Каркас плоский Кр4	3	
				Детали		
Б4		18		ф6АI ГОСТ 5781-82 ℓ=180	10	0,1кг
Б4		23		ф16АIII 5781-82 ℓ=250	6	0,4кг
				Балка Бм5 шт.2		
				Сборочные единицы		
А4		25	902-1-73.83-КЖИ -Кр5	Каркас плоский Кр5	6	
А4		26	-КЖИ -С2	Сетка арматурная С2	4	
				Детали		
Б4		18		ф6АI ГОСТ 5781-82 ℓ=180	12	0,1кг
Б4		22*		ф10АIII ГОСТ 5781-82 ℓ=450	12	0,3кг
				Балка Бм6, шт2		
				Сборочные единицы		
А4		27	902-1-73.83-КЖИ -Кр6	Каркас плоский Кр6	6	
А4		28	-КЖИ -С3	Сетка арматурная С3	4	
				Детали		
Б4		18		ф6АI ГОСТ 5781-82 ℓ=180	12	0,1кг
Б4		22*		ф10АIII ГОСТ 5781-82 ℓ=450	12	0,3кг

Альбом IV

Типовой проект 902-1-73.83

Инв. № подл. | Подпись и дата | Взам. инв. №

Привязан:

Инв. №

Н.отдела	Шейко	
Н.контр.	Власенко	
Рук.гр.	Кунцевич	
Ст.инж.	Штранцай	
Инж.	Литвиненко	

ТП 902-1-73.83 -КЖ

Канализационная насосная станция производительностью 200÷1600м³/ч, напором 12-27м с рубленками-дробилками

Стадия	Лист	Листов
Р	17	

Рм2 Спецификация перекрытия (начало)

Союзводоканалниипроект Харьковский Водоканалпроект

Спецификация к перекрытию РКм2 (окончание)

Формат	Зона	Поз.	Обозначение	Наименование	Кол.	Прим.
				Балка Бм7, шт 1		
				Сборочные единицы		
А4		30	902-1-73.83-КЖИ -КР7	Каркас плоский КР7	3	
А4		СЗ	-КЖИ -СЗ	Сетка арматурная СЗ	2	
				Детали		
Б4		29		ф6АI ГОСТ 5781-82 ℓ=130	6	0,03кг
Б4		22*		ф10АIII ГОСТ 5781-82 ℓ=450	3	0,3 кг
				Балка Бм8, шт.1		
				Сборочные единицы		
А4		31	902-1-73.83-КЖИ- Кр11	Каркас плоский Кр11	3	
				Детали		
Б4		29		ф6АI ГОСТ 5781-82 ℓ=130	12	0,03кг
				Колонна Км1, шт 4		
				Сборочные единицы		
А4		33	902-1-73.83-КЖИ- Кр8	Каркас плоский Кр8	8	
				Детали		
Б4		32		ф8АI ГОСТ 5781-82 ℓ= 230	136	0,1кг
				Колонна Км2, шт 2		
				Сборочные единицы		
Б4		34	902-1-73.83-КЖИ- Кр9	Каркас плоский Кр9	4	
				Детали		
Б4		32		ф8АI ГОСТ 5781-82 ℓ=230	52	0,1 кг
				ЛТм1, шт 1		
				Сборочные единицы		
		2	3.902-1-10 В.0. л.15	Изделие закладное МС53	40	
		3	1.400-15.В1.120-37	Мн 111-2	6	
		66	1.400-15.В1 540-09	Мн 548	пог.м 3,2	
А4		65	902-1-73.83-КЖИ- Мн3	Мн3	4	
А4		49	902-1-73.83-КЖИ- Кр10	Каркас плоский Кр10	4	
				Детали		
Б4		61*		ф8АI ГОСТ 5781-82 ℓ=3590	8	1,4кг
Б4		35*		ф8АI ℓ=4030	8	1,6кг
Б4		36*		ф8АI ℓ=2570	8	1,0кг
Б4		37*		ф8АI ℓ=2790	8	1,1кг
Б4		38*		ф8АI ГОСТ 5781-82 ℓ=1410	35	0,6кг
Б4		39*		ф8АI ℓ=1340	16	0,5кг
Б4		40*		ф8АI ℓ=420	16	0,2кг
Б4		41*		ф8АI ℓ=490	16	0,2кг
Б4		42*		ф8АI ℓ=920	16	0,4кг
Б4		43*		ф8АI ℓ=1120	15	0,4кг
Б4		44*		ф8АI ℓ=1150	32	0,5кг
Б4		45		ф8АI	пог.м 265,0	104,7кг
Б4		46*		ф8АI ℓ=1450	28	0,6 кг
Б4		47*		ф8АI ℓ=1220	6	0,5кг
Б4		48*		ф8АI ℓ=1050	18	0,4кг
Б4		50*		ф12АIII ГОСТ 5781-82 ℓ=4620	24	4,1кг
Б4		51*		ф12АIII ℓ=5060	26	4,5кг
Б4		52*		ф12АIII ℓ=4660	12	4,1кг
Б4		53*		ф12АIII ℓ=5100	12	4,5кг
Б4		54*		ф12АIII ℓ=3390	12	3,0кг
Б4		55*		ф12АIII ℓ=3610	12	3,2кг
Б4		56*		ф12АIII ℓ=2620	4	2,3кг
Б4		57*		ф12АIII ℓ=3300	4	2,9кг
Б4		58*		ф6АI ГОСТ 5781-82 ℓ=1010	25	0,2кг
Б4		59*		ф12АIII ГОСТ 5781-82 ℓ=900	12	0,8 кг
Б4		60*		ф12АIII ℓ=1670	6	1,5кг
Б4		62*		ф8АI ГОСТ 5781-82 ℓ=510	15	0,2кг
Б4		63*		ф8АI ℓ=1670	14	0,7кг
Б4		64*		ф8АI ℓ=1450	14	0,6кг
				Материалы на РКм2		
				Бетон марки 200		12,0м³

*) Позиции 35÷44, 46÷48 и 50÷64 см. Ведомость деталей на листе 17.

Ведомость расхода стали на элемент, кг.

Марка элемента	Изделия арматурные											Изделия закладные							Общий расход
	Арматура класса										Всего	Арматура класса АIII			Прокат марки в ст.3 кп2			Всего	
	АI ГОСТ 5781-82				АIII ГОСТ 5781-82							ГОСТ 5781-82			ГОСТ 8509-72*				
	6	8		Итого	8	10	12	16		Итого		8	10	Итого	L50x5			Итого	
РКм2	110,64	295,7		406,34	163,3	280	480,5	392,5		1064,3	1470,64	6,6	12,0	18,6	62,7			62,7	81,3	1551,94

Привязан:

Инв. №

Н. отд.	Шейко	
Н. контр.	Власенко	
Рук. гр.	Кунцевич	
Ст. инж.	Шманай	
Инж.	Литвиненко	

ТП 902-1-73.83-КЖ

Канализационная насосная станция производительностью 200÷1200 м³/сут. напором 12÷27 м с решетками-дробилками

Стадия	Лист	Листов
Р	18	

РКм2 Спецификация перекрытия (окончание)

Госстрой СССР Союзводоканалниипроект Харьковский Водоканалпроект

Альбом IV

902-1-73.83

Типовой проект

Инв. № подл. | Подпись и дата | Взам. инв. №

19183-01 21

Альбом IV

Типовой проект 902-1-73.83

РКм3

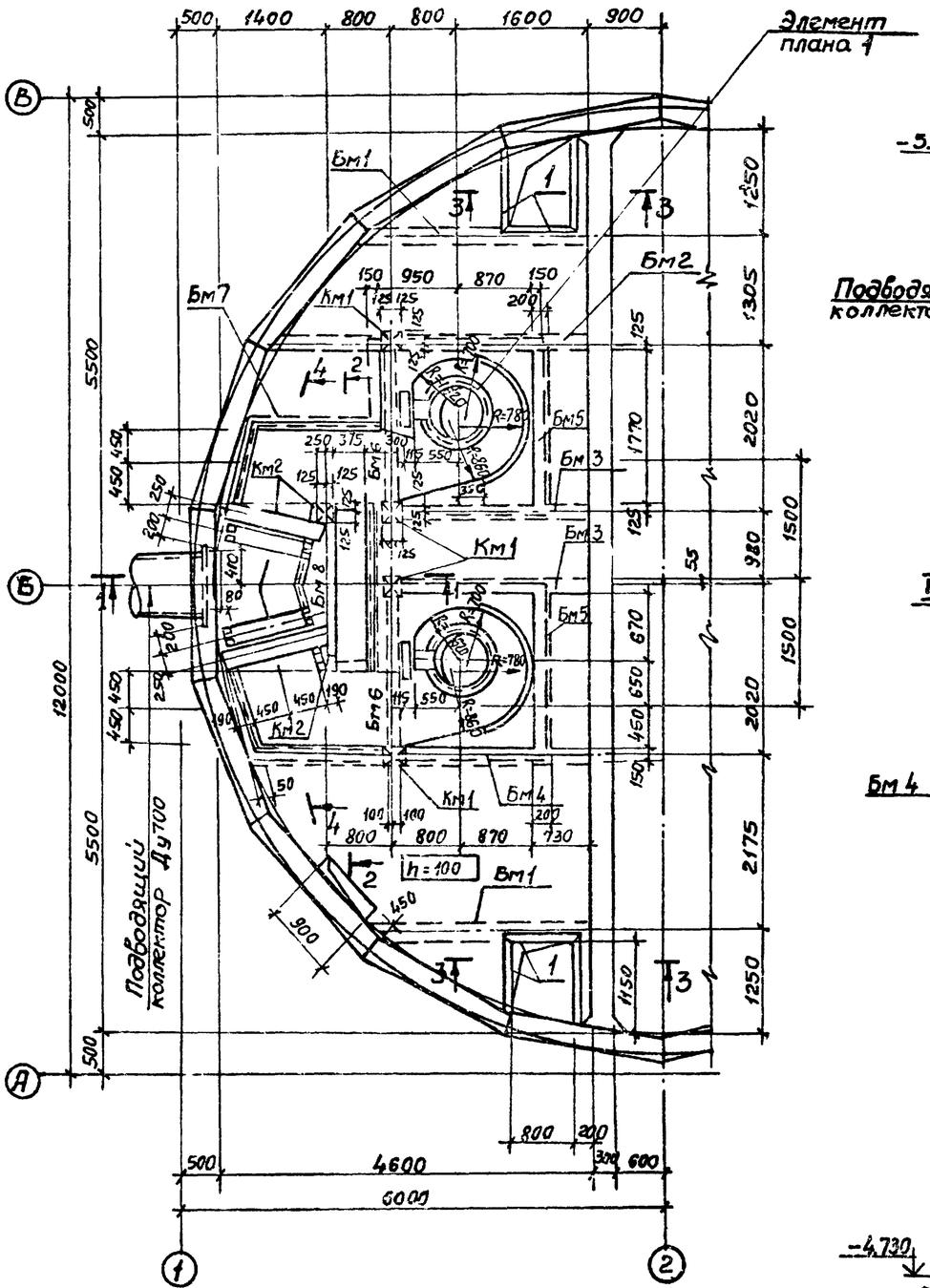

1-1

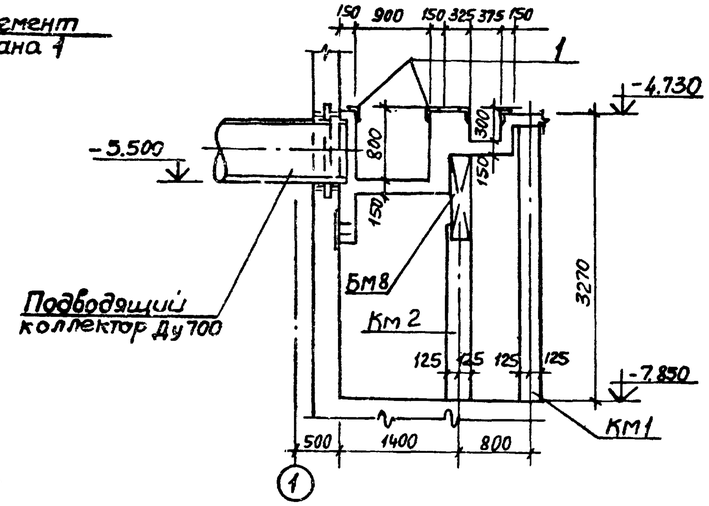

7-7

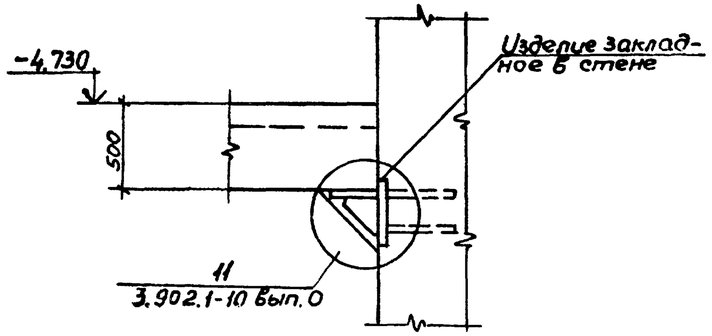

2-2

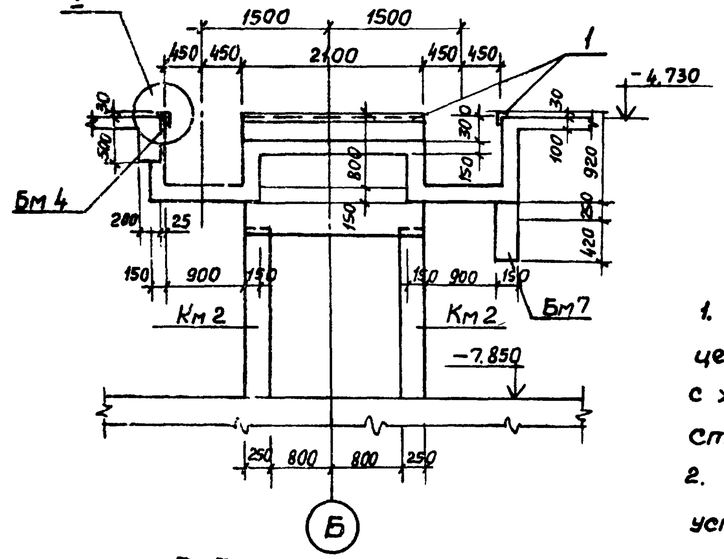

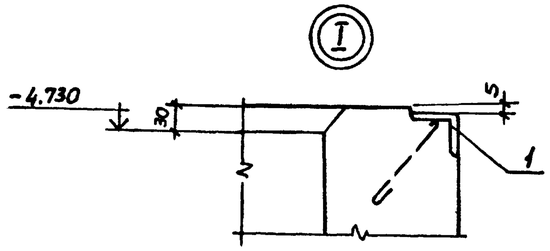

3-3

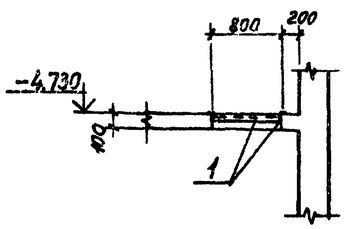

1. Внутренние поверхности лотков оштукатурить цементно-песчаным раствором состава 1:2 в=20мм с железнением. На участке установки решеток стены затереть цементным раствором
2. Рамы щитовых затворов и ремонтных решеток установить по механическим чертежам.

Нач.отд.	Шейко		
Н.контр.	Власенко		
Рук.гр.	Кунцевич		
Ст.инж.	Шмандий		
Инж.	Литвиненко		

Привязан

Инв. №

ТП 902-1-73.83-КЖ

Канализационная насосная станция производительностью 200÷1200 м³/ч напором 12-21м с решетками-дробилками

Стадия	Лист	Листов
Р	19	

РКМ3. Перекрытие на отм.-4.700. План и сечения 1-1÷3-3, 7-7

Госстрой СССР Союзводоканалниипроект Харьковский Водоканалпроект

19185-01 22

Инв.№ подл. | Подпись и дата | Взам.инв.№ | Отд.ЭЛ | Отд.ЭЛ | Бурчак

Элемент плана N1

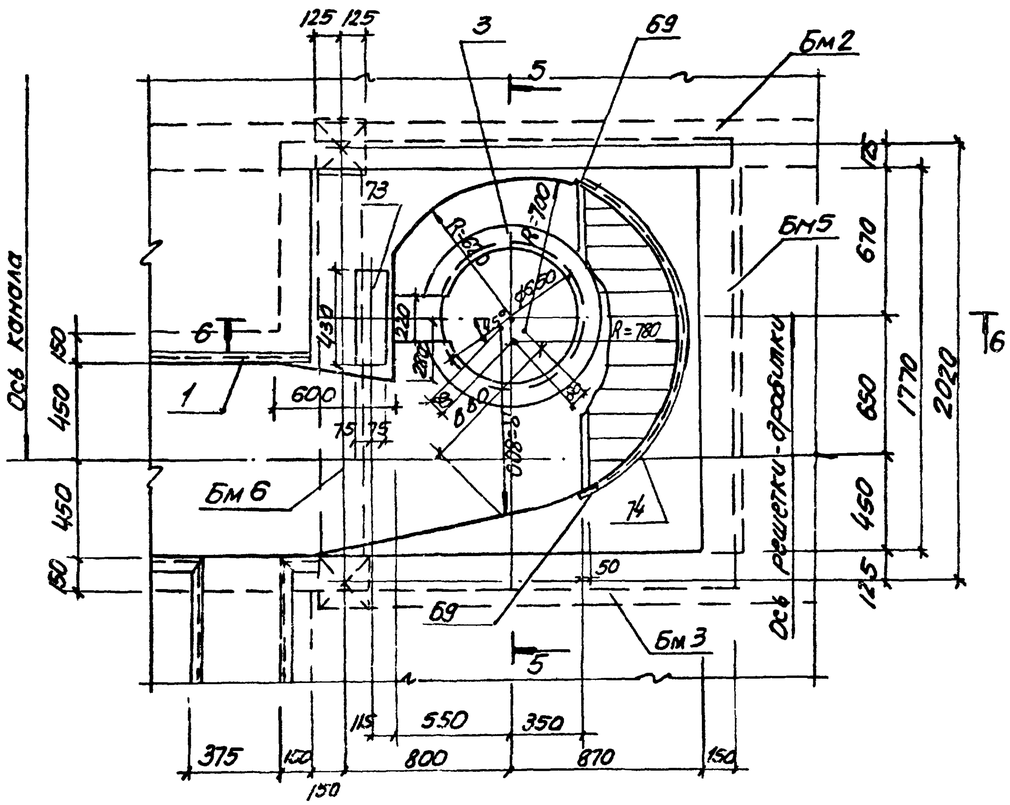

5 – 5

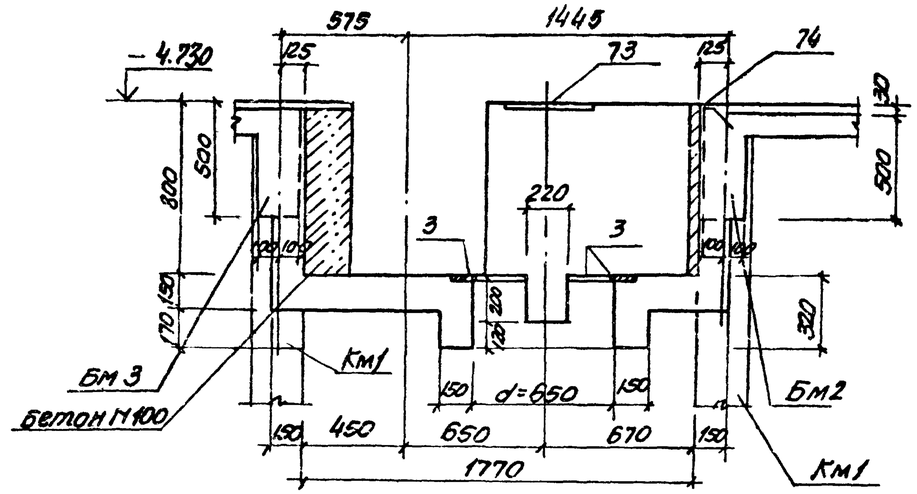

6 – 6

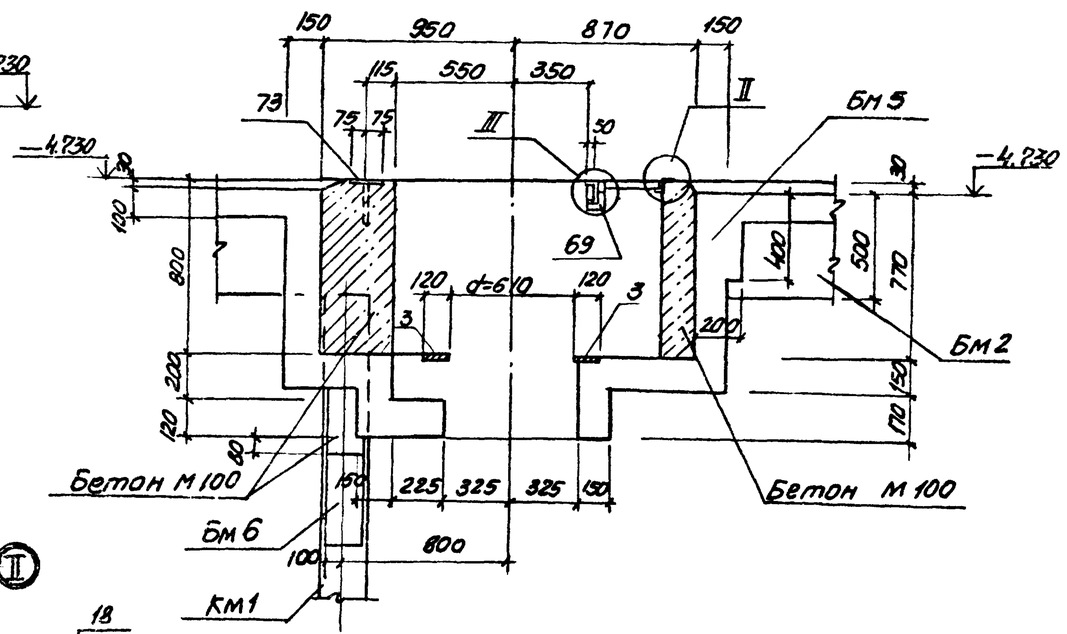

4 – 4

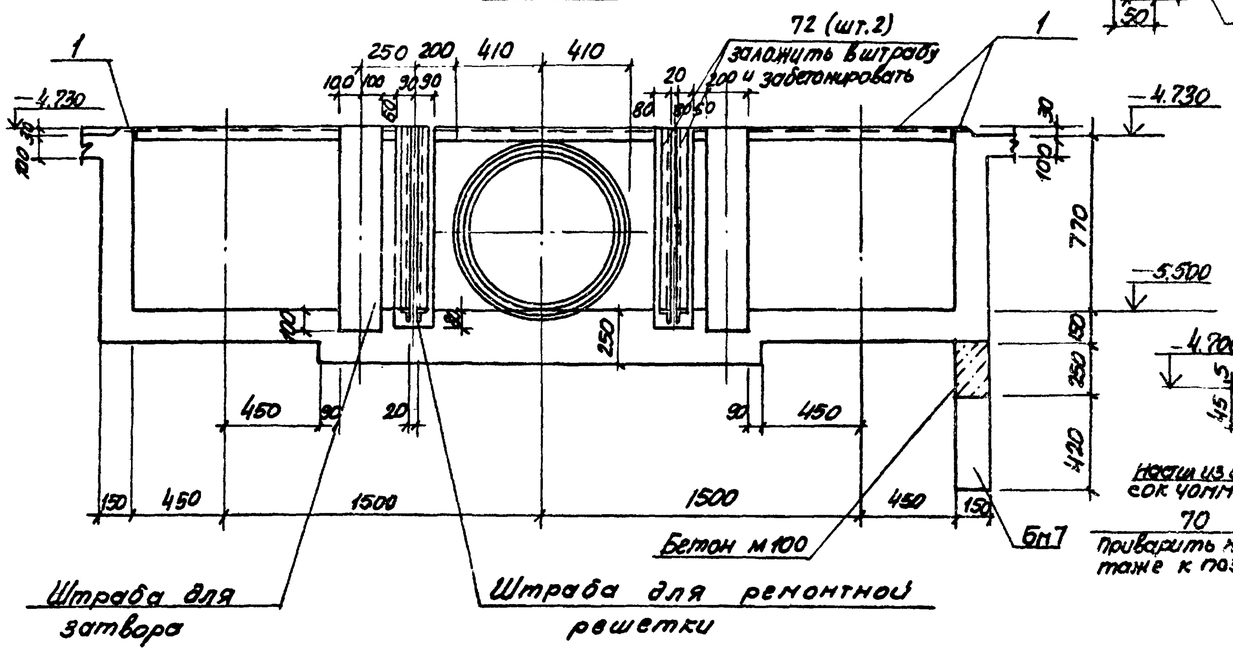

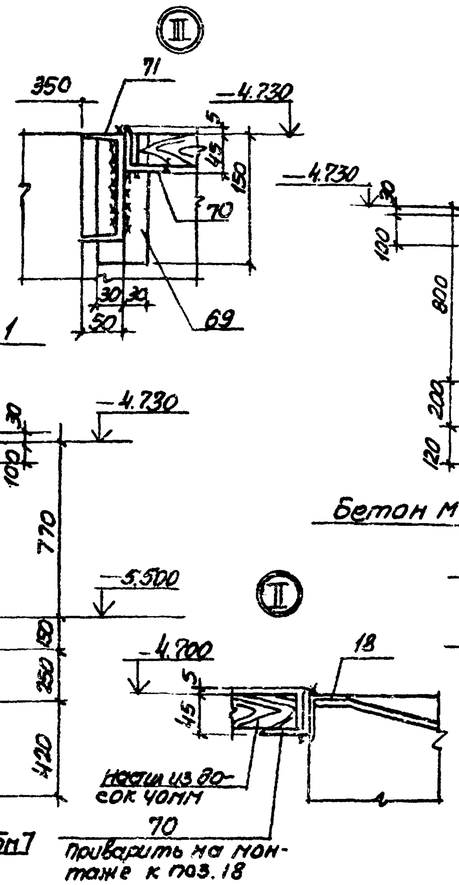

Привязан					ТП 902-1-73.83-КЖ		
				Нач.отд. Шейко	Канализационная насосная станция производительностью 200-1200м³/ч, напором 12-27м с решетками дробилками КРД-40М	Стадия	Лист	Листов
				Н.контр. Власенко		Р	20	
				Рук.гр. Кунцевич	РКм3. Перекрытие на отм-1,200. Элемент плана 1. Сечения 4-4 ÷ 6-6	Госстрой СССР Гипроводоканалпроект Харьковский Водоканалпроект		
				Ст.инж. Шпондин				
Инв N				Инжен. Литвиненко				

19185-01 23

Альбом IV

902-1-73.83

Типовой проект

Инв. N подл. | Подпись и дата | Взам. инв. N

Альбом IV

Типовой проект 902-1-73.83

ПМ2

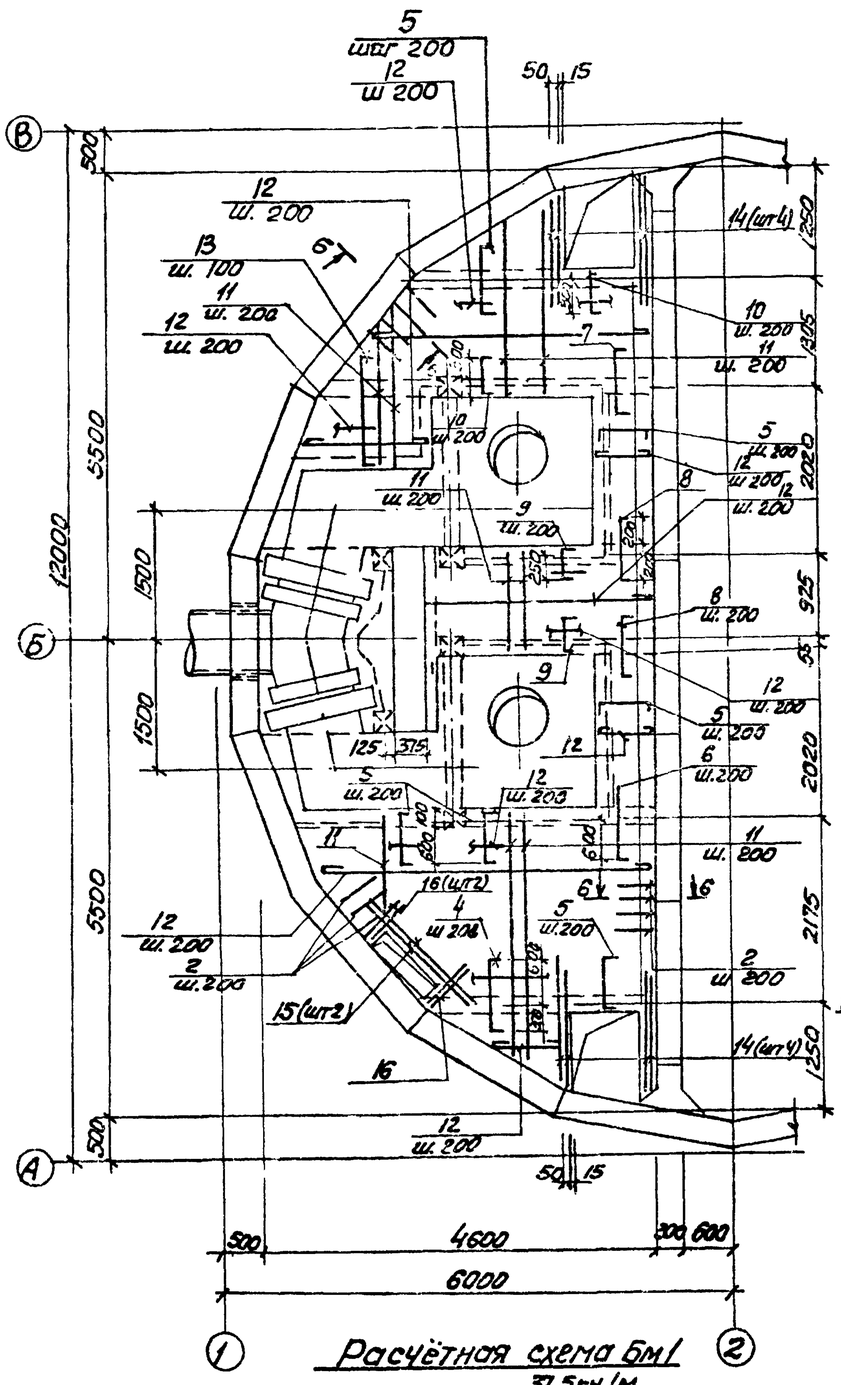

Расчётная схема Бм1

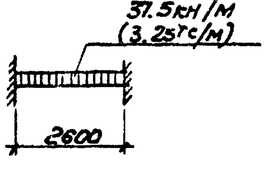

Бм1

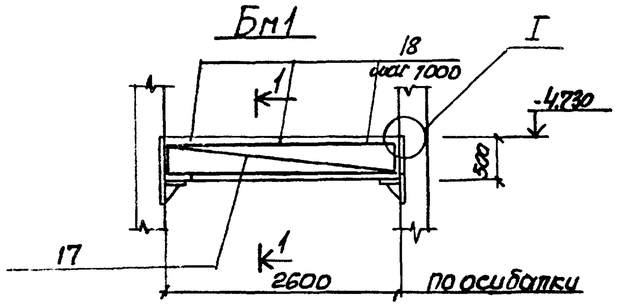

1–1

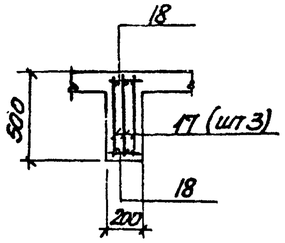

I

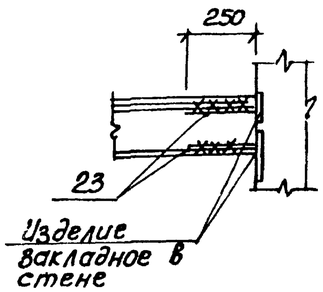

Бм2

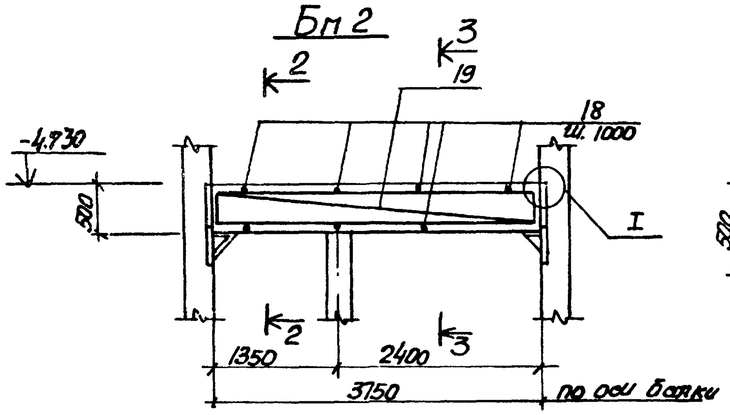

2–2

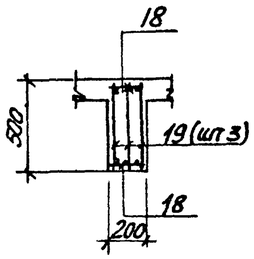

3–3

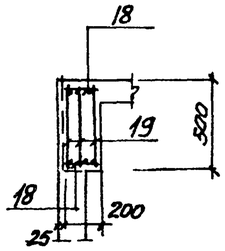

5–5

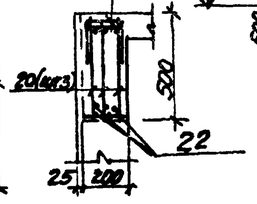

Бм3

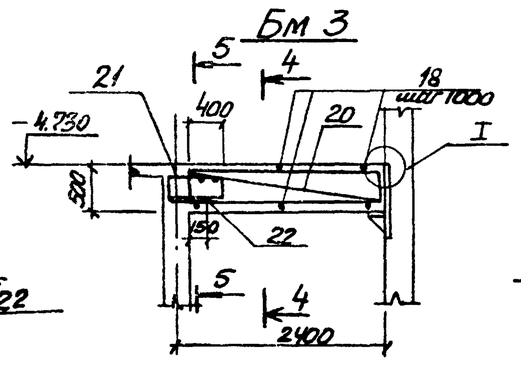

4–4

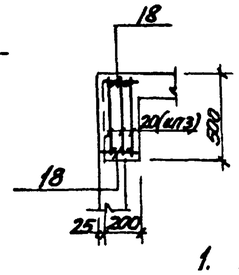

6–6

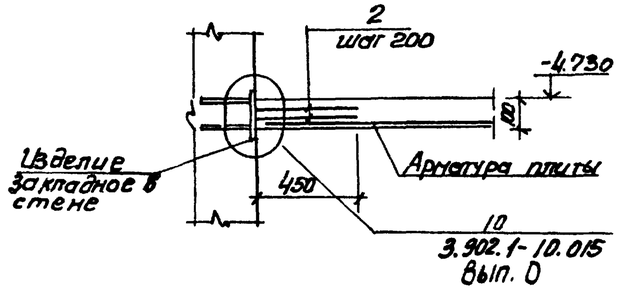

Расчётные схемы балок

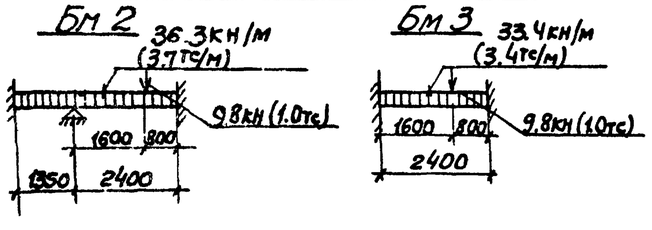

1. Защитный слой бетона для рабочей арматуры принят в плите - 15мм, в балках - 25мм
2. Арматуру плиты и стержни поз. 2 сварить на монтаже между собой при их пересечении
3. Рассчетная нагрузка на плиту составляет 7.65кПа (0.8тс/м²)

				ТП 902-1-73.83-КЖ			
Нач.отд	Шейко			Канализационная насосная станция производительностью 200-1000м³/сут. с решетками - дробилками	Стадия	Лист	Листов
Н.контр.	Власенко				Р	21	
Рук.гр	Кунцевич						
Ст.инж.	Шпонгайз			Рк.м3. Перекрытие на отм. -4.730. Плита Пм2, балки Бм1, Бм3. Схема армирования	Госстрой СССР Гипрокоммунэнергопроект Зоргрэсмонтаж Водоканалпроект		
Инж.	Литвиненко						
Инв.№							
Привязан:							

19185-01 24

Альбом IV

Типовой проект 902-1-73.83

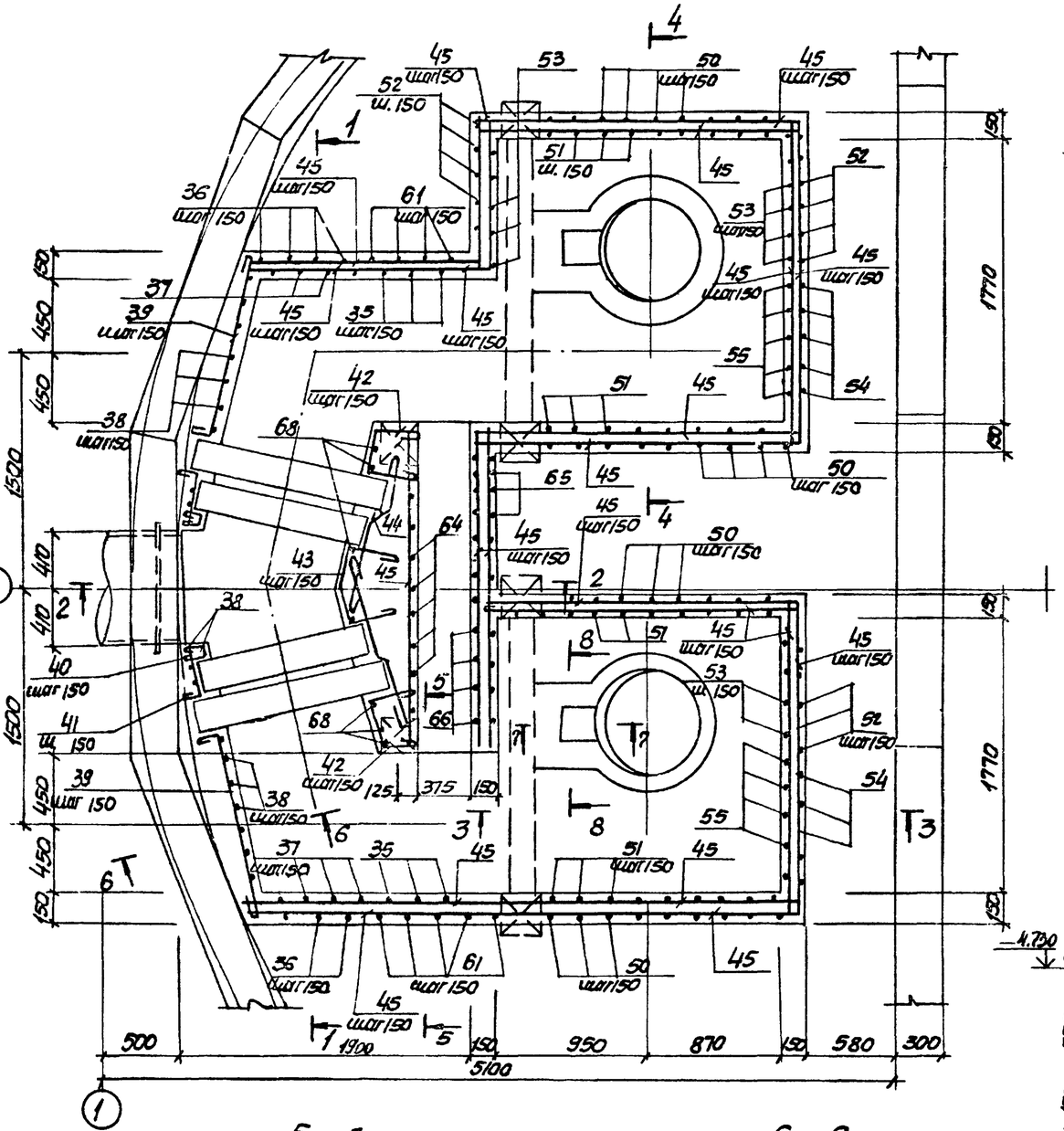

1–1

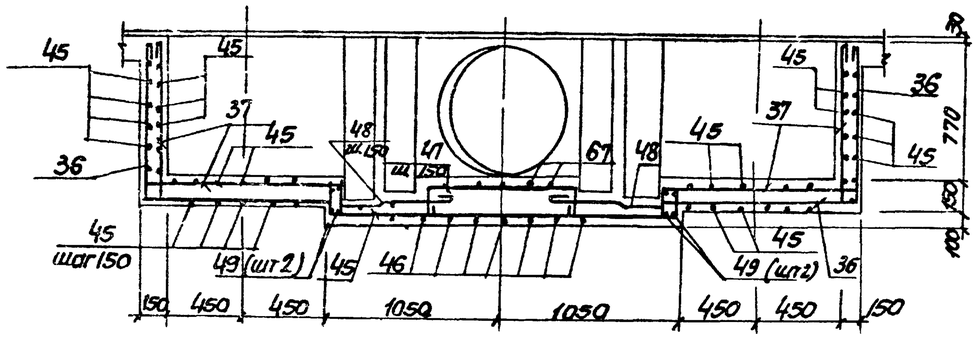

2–2

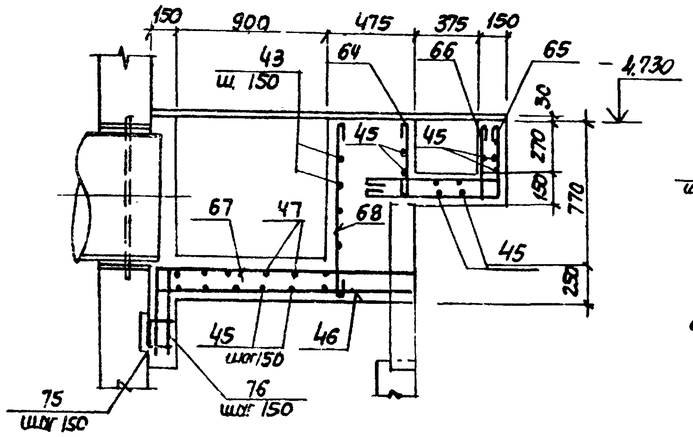

4–4

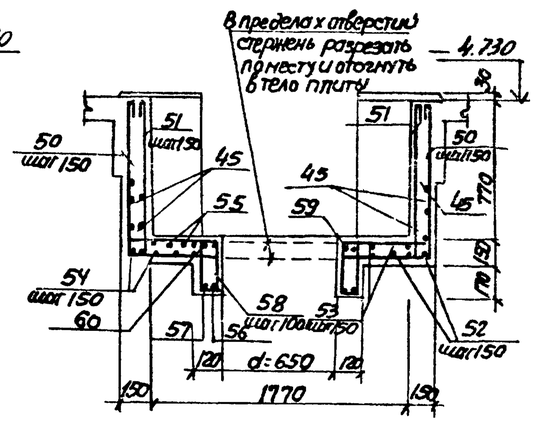

3–3

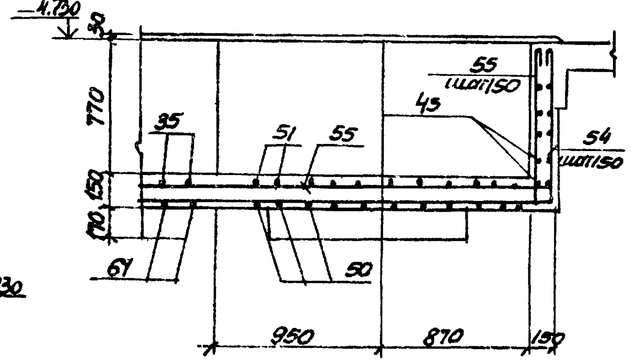

7–7

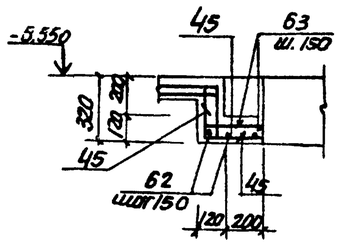

8–8

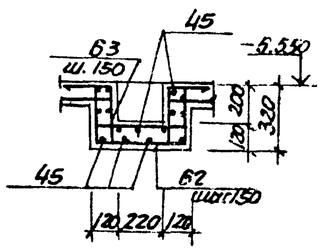

Защитный слой бетона для рабочей арматуры принят 15 мм

5–5

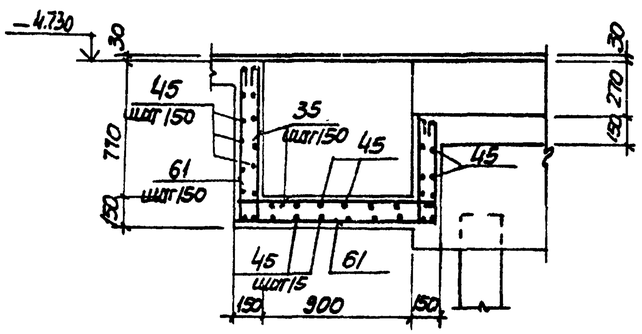

6–6

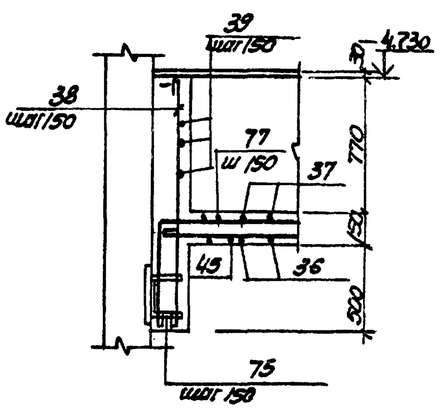

Нач. отд.	Шейко		
Н. контр.	Алексенко		
Рук. гр.	Кунцевич		
Ст. инж.	Абралова		
Инженер	Филиппова		

Привязан

Инв. N

ТП 902-1-73.83-КЖ

Канализационная насосная станция производительностью 600-1200 м³/ч, напором 12-27 м с решетками-дробилками

РКМ3. Перекрытие на отм. -4.700. Лоток Л1 м2

Схема армирования

Стадия	Лист	Листов
Р	22	

Госгражданстроя СССР Гипроводоканалпроект

Копировал: Пихорова

19185-01 25

Ведомость деталей

Поз.	Эскиз	Поз.	Эскиз
4	80 900 80	67	620 1500÷1900
5	80 700 80	68	980
6	80 800 80	46	1500÷1900
7	80 500 80		
8	80 400 80	51	110 890 2040 890 110 110 110
9	80 310 80		
10	80 410 80	50	890 2040 890
13	80 1150 80		
61	890 1170 610	52	890 2080 890
37	110 890 1160 110	53	110 890 110 110 2080 110
35	110 890 1170 610 110 110 110	54	2100 890
38	1380		
39	120 1100	55	2100 890 110
40	120 105° 80 120 90	56	450 680
42	300 250 105° 250	57	450 860
43	200 300 150° 90° 200 300	58	90 290
44	500 400 110	59	290 680 290 250
47	500÷900 200 200	60	290 60 450
41	320 50	62	290 430 290
48	150 70 300 70	64	390
36	290 1160	75	120 250 120
65	390 950	76	350 620
66	390 950 110 110	77	2000 680
		63	250 290 430 290 250 90 90 90

Спецификация к перекрытию РКМ3 (начало)

Формат	Зона	Поз.	Обозначение	Наименование	Кол.	Прим.
				Плита ПМ1 шт.1		
				Сборочные единицы		
		1	1.400-15.81.550-07	Изделие закладное МН555	16.8	Пог. м
		2	3.902.1.1-10.Вып. 0	Изделие соединительное МС 53	260	
				Детали		
Б.4		4*		⌀10 А III ГОСТ 5781-82 ℓ=1060	8	0,6кг
Б.4		5*		⌀8 А III ГОСТ 5781-82, ℓ=860	49	0,34кг
Б.4		6*		⌀8 А III ГОСТ 5781-82 ℓ=960	4	0,4кг
Б.4		7*		⌀8 А III ГОСТ 5781-82 ℓ=660	4	0,3кг
Б.4		8*		⌀8 А III ГОСТ 5781-82 ℓ=910	6	0,3кг
Б.4		9*		⌀8 А III ГОСТ 5781-82 ℓ=470	16	0,2кг
Б.4		10*		⌀8 А III ГОСТ 5781-82 ℓ=570	12	0,2кг
Б.4		11		⌀8 А III ГОСТ 5781-82	1250 п м	0,4кг
Б.4		12		⌀6 А I ГОСТ 5781-82	170 п м	0,22кг
Б.4		13*		⌀8 А III ГОСТ 5781-82 ℓ=1360	12	0,5кг
Б.4		14		⌀12 А III ГОСТ 5781-82 ℓ=1400	8	1,3кг
Б.4		15		⌀12 А III ГОСТ 5781-82 ℓ=1800	2	1,6кг
Б.4		16		⌀12 А III ГОСТ 5781-82 ℓ=800	4	0,7кг
				Балка Бм1 шт.2		
				Сборочные единицы		
11		17	902-1-73.83-КЖН-КР1	Каркас плоский Кр1	6	
				Детали		
Б.4		18		⌀6 А I ГОСТ 5781-82 ℓ=180	12	0,04кг
		23		⌀16 А III ГОСТ 5781-82 ℓ=250	24	0,4кг
				Балка Бм2 шт.1		
				Сборочные единицы		
11		19	902-1-73.83-КЖН-КР2	Каркас плоский Кр2	3	
				Детали		
Б.4		18		⌀6 А I ГОСТ 5781-82 ℓ=180	8	0,04кг
Б.4		23		⌀16 А III ГОСТ 5781-82 ℓ=250	12	0,4кг

*) Позиции 4÷10, 13, 22, 35÷44, 46÷48, 50÷68, 75÷77 см. Ведомость деталей.

Формат	Зона	Поз.	Обозначение	Наименование	Кол.	Прим
				Балка Бм3 шт.2		
				Сборочные единицы		
11	20		902-1-73.83-КЖИ-КР3	Каркас плоский Кр3	6	
11	21		-С1	Арматурная сетка С1	2	
				Детали		
Б.4	18			⌀6 А I ГОСТ 5781-82 ℓ=180	12	0,04кг
Б.4	22*			⌀10 А III ГОСТ 5781-82 ℓ=450	6	0,3кг
Б.4	23			⌀16 А III ГОСТ 5781-82 ℓ=250	12	0,4кг
				Балка Бм4 шт.2		
				Сборочные единицы		
11	24		902-1-73.83-КЖИ-Кр4	Каркас плоский Кр4	6	
				Детали		
Б.4	18			⌀6 А I ГОСТ 5781-82 ℓ=180	10	0,04кг
Б.4	23			⌀16 А III ГОСТ 5781-82 ℓ=250	24	0,4кг
				Балка Бм5 шт.2		
				Сборочные единицы		
11	25		902-1-73.83-КЖИ-Кр5	Каркас плоский Кр5	6	
11	26		-С2	Сетка арматурная С2	4	
				Детали		
Б.4	18			⌀6 А I ГОСТ 5781-82 ℓ=180	12	0,04кг
Б.4	22*			⌀10 А III ГОСТ 5781-82 ℓ=450	12	0,3кг
				Балка Бм6 шт.2		
				Сборочные единицы		
11	27		902-1-73.83-КЖИ-Кр6	Каркас плоский Кр6	6	
11	28		-С3	Сетка арматурная С3	4	
				Детали		
Б.4	18			⌀6 А I ГОСТ 5781-82 ℓ=180	12	0,04кг
Б.4	22			⌀10 А III ГОСТ 5781-82 ℓ=450	12	0,3кг

Альбом IV

Типовой проект 902-1-73.83

Инв. № подл. | Подпись и дата | Взам. инв. №

Привязан

Инв. №

Н. отд.	Шейко	
Н. контр.	Власенко	
Рук. гр.	Кунцевич	
Ст. инж.	Шпандий	
Инж.	Филиппова	

ТП 902-1-73.83 КЖ

Канализационная насосная станция производительностью 200÷1200 м³/ч напорам 12÷27 м с решетками-дробилками

Стадия	Лист	Листов
Р	23	

РКМ3

Спецификация к перекрытию (начало)

Госстрой СССР Союзводоканалниипроект Харьковский водоканалпроект

19185-01 26

Альбом IV

Типовой проект 902-1-73.83

Спецификация к перекрытию РКМ 3 (окончание)

Формат	Зона	Поз	Обозначение	Наименование	Кол.	Прим.
				Балка Бм 7 шт.1		
				Сборочные единицы		
А4		30	902-1-73.83-КЖИ-КР7	Каркас плоский КР7	3	
А4		28	-С3	Арматурная сетка С3	1	
				Детали		
Б4		22		Ф10АIII ГОСТ5781-82 ℓ=450	3	0,2кг
Б4		29		Ф6АI ГОСТ5781-82 ℓ=130	6	0,1кг
				Балка Бм 8, шт.1		
				Сборочные единицы		
А4		31	-КР11	Каркас плоский Кр11	3	
				Детали		
Б4		29		Ф6АI ГОСТ 5781-82 ℓ=130	12	0,03кг
				Колонна Км 1шт.4		
				Сборочные единицы		
А4		33	-КР8	Каркас плоский КР8	8	
				Детали		
Б4		32		Ф8АI ГОСТ 5781-82 ℓ=230	130	0,1кг
				Колонна КМ.2 шт.2		
				Сборочные единицы		
А4		34	-КР9	Каркас плоский КР9	4	
				Детали		
А4		32		Ф8АI ГОСТ 5781-82 ℓ=230	52	0,1кг
				Лоток ЛТм шт.1		
				Сборочные единицы		
А4		3	902-1-73.83-КЖИ-МН1	Изделие закладное Мн4	2	
		74	1.400-15 в. 1 540-09	" Мн548	п.м 9,2	
А4		72	902-1-73.83-КЖИ-МН2	" Мн25	4	
А4		49	902-1-73.83-КЖИ-Кр10	Каркас плоский КР10	4	
		69	1.400-15 в.1 110.04	Изделие закладное МН102-3	4	
Б4		70		Уголок Б 30×5 ГОСТ 8509-72* / Вст3кп2-1-ТУ14-1-3023-80	п.м 6,2	
Б4		71		Швеллер 14 ГОСТ 8240-76 / Вст3кп2-1-ТУ14-1-3023-80	п.м 2,8	
				Детали		
Б4		61*		Ф8АI ГОСТ 5781-82 ℓ=2710	8	1,6кг
Б4		39*		Ф8АI ГОСТ 5781-82 ℓ=320	8	1,0кг

Формат	Зона	Поз	Обозначение	Наименование	Кол.	Прим.
Б4		36*		Ф8АI ГОСТ5781-82 ℓ=2150	8	1,4кг
Б4		37*		Ф8АI То же ℓ=2370	8	1,1кг
Б4		38*		Ф8АI " ℓ=1410	35	0,6кг
Б4		39*		Ф8АI " ℓ=1320	22	1,1кг
Б4		40*		Ф8АI " ℓ=420	12	0,6кг
Б4		41*		Ф8АI " ℓ=490	12	0,2кг
Б4		42*		Ф8АI " ℓ=920	12	0,4кг
Б4		43*		Ф8АI " ℓ=1120	6	0,4кг
Б4		44*		Ф8АI " ℓ=1150	12	1,3кг
Б4		45		Ф8АI "	п.м 224	0,4кг
Б4		46*		Ф8АI " ℓср=1550	16	1,0кг
Б4		47*		Ф8АI " ℓср=1220	9	0,5кг
Б4		48*		Ф8АI " ℓ=1050	18	0,4кг
Б4		50*		Ф12АIII " ℓ=3820	24	3,7кг
Б4		67*		Ф8АI " ℓ=2170	16	0,9кг
Б4		68*		Ф8АI " ℓ=1080	9	0,4кг
Б4		75*		Ф10АIII " ℓ=490	28	0,3кг
Б4		76*		Ф8АI " ℓ=1070	16	0,4кг
Б4		77*		Ф8АI ГОСТ5781-82 ℓ=2920	12	1,2кг

Формат	Зона	Поз.	Обозначение	Наименование	Кол.	Прим.
Б4		51*		Ф12АIII ГОСТ5781-82 ℓ=4260	26	3,5кг
Б4		52*		Ф12АIII То же ℓ=3860	12	3,8кг
Б4		53*		Ф12АIII " ℓ=4300	12	3,5кг
Б4		54*		Ф12АIII " ℓ=2990	12	3,0кг
Б4		55*		Ф12АIII " ℓ=3210	12	2,3кг
Б4		56*		Ф12АIII " ℓ=2590	2	2,0кг
Б4		57*		Ф12АIII " ℓ=3150	2	2,7кг
Б4		58*		Ф6АI " ℓ=860	48	0,2кг
Б4		59*		Ф12АIII " ℓ=2700	2	0,8кг
Б4		60		Ф12АIII " ℓ=2860	2	1,4кг
Б4		62*		Ф8АIII " ℓ=1110	6	0,4кг
Б4		63*		Ф8АIII " ℓ=1820	6	0,8кг
Б4		64*		Ф8АI " ℓ=510	15	0,2кг
Б4		65*		Ф8АI " ℓ=1440	15	0,6кг
Б4		66*		Ф8АI " ℓ=1670	15	0,7кг
				Материалы на РКм3		
				Бетон м 200	10,4	м3

Ведомость расхода стали на элемент кг

Марка элемента	Изделия арматурные											Изделия закладные								Общий расход
	Арматура класса										Всего	Арматура класса			Прокат марки				Всего	
	АI				АIII							АIII			Вст3кп2-1					
	ГОСТ 5781-82				ГОСТ 5781-82							ГОСТ 5781-82			ГОСТ 8509-78	ГОСТ 19903-74				
	Ф6	Ф8		Итого	Ф8	Ф10	Ф12	Ф16	Ф25	Итого		Ф6	Ф10	Итого	L50×5	δ=6	δ=4	Итого		
РКМ3	16,4	275,1		387,0	83,34	23,4	409,4	429,4	23,0	968,5	1355,5	20,5	2,1	22,6	109,2	16,7	71,1	166,9	219,5	1645

*) поз. 21, 33-36, 39-44, 46-51, 53-58, 61-66 см. ведомость деталей на листе 23.

Привязан

Инв. №

Нач.отд.	Шейко		
Н.контр.	Власенко		
Рук.гр.	Кунчевич		
Ст.инж.	Шмандий		
Инж.	Филиппова		

ТП 902-1-73.83-КЖ

Канализационная насосная станция производительностью 200÷1200 м³/ч и напором 12÷27м с решетками-дробилками КРД-40м

РКм3

Спецификация перекрытия (окончание)

Стадия	Лист	Листов
Р	24	

Госстрой СССР Союзводоканалниипроект Харьковский Водоканалпроект

19185-01 27

Инв. № подл. | Подпись и дата | Взам. инв. №

Альбом IV

Типовой проект 902-1-73.83

Ведомость рабочих чертежей основного комплекта.

Лист	Наименование	Примечание
1	Общие данные (начало)	
2	Общие данные (окончание)	
3	Схема расположение лестниц и лестничных	
	площадок. Разрез 1-1; 2-2.	
4	Схемы узлов лестниц. Узел I.	
5	Узлы II÷V.	

Ведомость ссылочных и прилагаемых документов.

Обозначение	Наименование	Примечание
	Ссылочные	
1.459-2 Вып.1,2	Стальные лестницы, переходные	
	площадки, ограждения	

Техническая спецификация металла (начало).

Вид профиля и ГОСТ ТУ	Марка металла и ГОСТ	Обозначение и размер профиля мм.	№ п.п	Код: Марка металла	Код: Вид профиля	Код: Размер профиля	Количество шт.	Длина мм.	Масса металла по элементам конструкции, т: лестницы	площадки	ограждений		Общая масса, т	Масса потребности в металле по кварталам: I	II	III	IV	Заполняется БЦ
									Код элемента конструк.									
Швеллеры ГОСТ 8240-72*	ВСТ3КП2-1 ТУ14-1-3023-80	Швеллер 14 ГОСТ 8240-72* / ВСТ3КП2-(ТУ14-1-3023-80)	1	11240	28166					0,27			0,27					
		Швеллер 12 ГОСТ 8240-72* / ВСТ3КП2-(ТУ14-1-3023-80)	2	11240	26158					0,08			0,08					
			3															
	Итого:		4							0,35			0,35					
Всего профиля			5							0,35			0,35					
Сталь прокатная угловая равнополочная ГОСТ 8509-72*	ВСТ3КП2-1 ТУ14-1-3023-80	Уголок Б-100×100×8 / ГОСТ 8509-72* / ВСТ3КП2-(ТУ14-1-3023-80)	6	11240	21113					0,14			0,14					
			7															
	Итого:		8							0,14			0,14					
Всего профиля			9							0,14			0,14					
Сталь листовая рифленная ГОСТ 8568-77	ВСТ3КП2 ГОСТ 380-71*	Лист ромб-0-ПН-4,0×1000×1000 / СТ3КП2 ГОСТ 8568-77	10	11240	71315					0,26			0,26					
			11															
	Итого		12							0,26			0,26					
Всего профиля			13							0,26			0,26					
			14															

Типовой проект разработан в соответствии с действующими нормами и правилами.

Гл. инженер проекта /Лялюк/

Инв. № подл. | Подпись и дата | Взам. инв. №

Привязан

№

Нач.отд.	Шейко	
Н.конт.	Власенко	
Рук.гр.	Кунцевич	
Ст.инж.	Шмандий	
Инж.	Фоменко	

ТП 902-1-73.83-КМ

Канализационная насосная станция производительностью 200÷1200 м³/ч напором 12÷27 м с решетками-дробилками

Стадия	Лист	Листов
Р	1	5

Общие данные (начало)

Госстрой СССР Союзводоканалпроект Харьковский Водоканалпроект

19185-01 28

Типовой проект 902-1-73.83 Альбом IV

Техническая спецификация металла (окончание).

Вид профиля и ГОСТ, ТУ	Марка металла и ГОСТ	Обозначение и размер профиля мм.	№ п.п.	Код: Марка металла	Код: Вид профиля	Код: Размер профиля	Количество шт.	Длина мм.	Масса металла по элементам конструкций, т: лестницы (Код элемента конструкции)	площадки	ограждения		Общая масса в т	Масса потребности в металле по кварталам: I	II	III	IV	Заполняется в ц
1	2	3	4	5	6	7	8	9	10	11	12	13	14	15	16	17	18	19
Сталь листовая горячекатанная ГОСТ 19903-74			15															
	ВСТ3КП2-1 ТУ14-1-3023-80		16															
		Лист $\frac{6\ ГОСТ\ 19903-74}{ВСТ3КП2-1\ ТУ14-1-3023-80}$	17	11240	71110					0,06			0,06					
		Лист $\frac{10\ ГОСТ\ 19903-74}{ВСТ3КП2-1\ ТУ14-1-3023-80}$	18	11240	71110					0,04			0,04					
	Итого:		19							0,10			0,10					
Всего профиля			20							0,10			0,10					
			21															
Болты	ВСТ3КП2 ГОСТ 380-71*	Болт М12×5.58 ГОСТ-7798-70*	22	11240						0,03			0,03					
Всего профиля			23							0,03			0,03					
			24															
Итого масса металла			25							0,88			0,88					
Лестницы и ограждения	ВСТ3КП2 ГОСТ 380-71*		26	11240					0,56		0,21		0,77					
Всего масса металла			27						0,56	0,88	0,21		1,65					
В том числе по маркам	ВСТ3КП2-1		28	11240					—	0,59	—		0,59					
	ВСТ3КП2		29	11240					0,56	0,29	0,21		1,06					

Общие указания.

1. Разработку чертежей металлоконструкции производить согласно СН и П II-23-81 „Стальные конструкции. Нормы проектирования".
2. Соединение стальных элементов предусматривать ручной электродуговой сваркой.
3. Все сварные швы выполняются электродами типа Э42 и Э42А по ГОСТ 9467-75.
4. Предусмотреть антикоррозионную защиту металлоконструкции: произвести очистку поверхности стальных конструкций по требованиям ГОСТ, а 9.402-80 четвертой степени и окраску лакокрасочными материалами группы I согласно СН и П II-28-73* изд. 1980. „Защита строительных конструкций от коррозии. Нормы проектирования".

Ведомость металлоконструкций по видам профилей.

Наименование конструкции по номенклатуре прейскуранта № 01-09	Позиции по проекту № 01-09	N п.п.	Код конструкций	Масса конструкций вт: Всего стали повышенной прочности	по видам профилей стали: Балки и швеллеры	Крупносортная сталь	Среднесортная сталь	Мелкосортная сталь	Толстолистовая сталь	Гнутые и гнутосварные	Трубы	Прочие	Всего	Количество шт.	Серия типовых конструкций
Лестницы		1	526242			0,18				0,38			0,56		1.459-2 Вып.1
Площадки		2	526243		0,35	0,14			0,36			0,03	0,88		
Ограждения		3	526244					0,1		0,11			0,21		1.459-2 Вып.2
Итого					0,35	0,32		0,1	0,36	0,49		0,03	1,65		
Контрольная сумма															

Инв. № подл. | Подпись и дата | Взам. инв. №

Привязан:

Инв. №

Нач.отд.	Шейко		
Н.контр.	Власенко		
Рук.гр.	Кунцевич		
Ст.инж.	Шмандий		
Инж.	Ефименко		

ТП 902-1-73.83-КМ

Канализационная насосная станция производительностью 200÷1200 м³/ч напором 12÷27 м с решетками-дробилками

Стадия	Лист	Листов
Р	2	

Общие данные (окончание)

Госстрой СССР Союзводоканалниипроект Харьковский Водоканалпроект

19185-01 29

Альбом IV

Типовой проект 902-1-73.83

Схема расположения лестниц и лестничных площадок

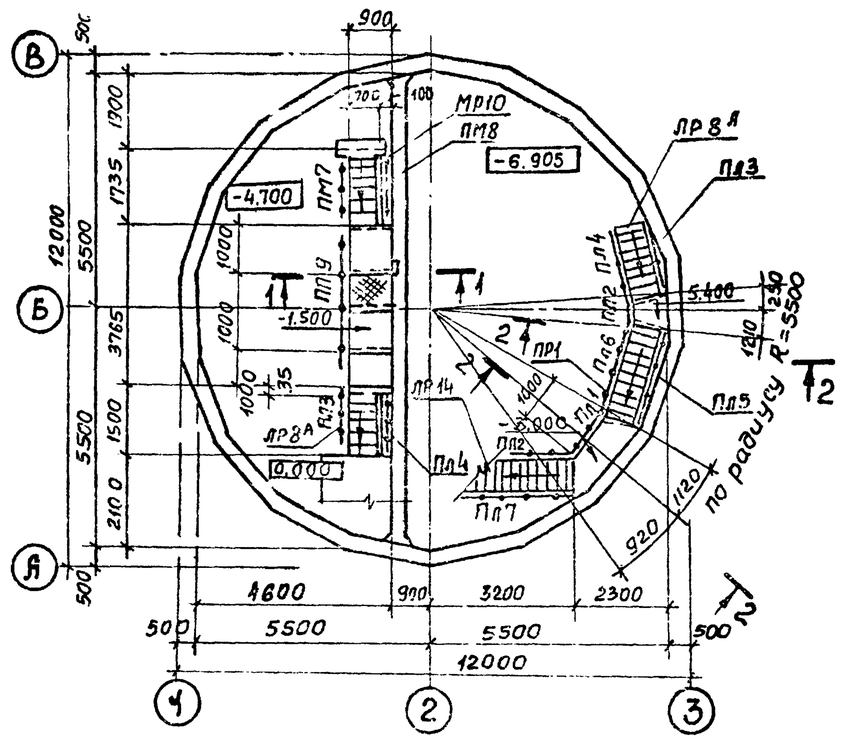

Схема расположения металлических щитов в помещении решеток

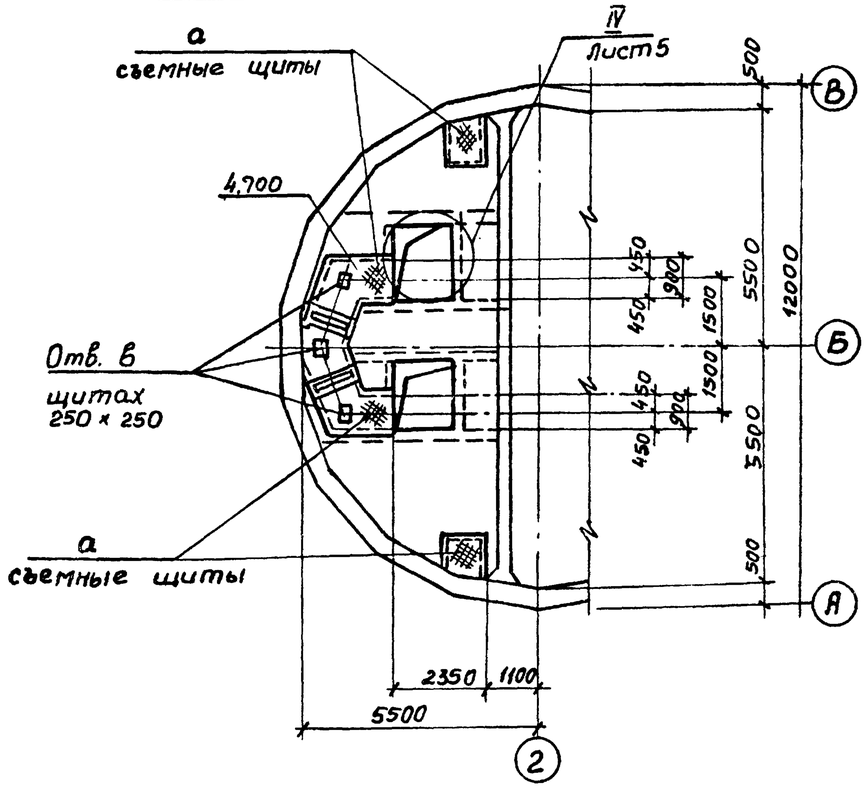

Схема расположения балок площадок на отм.;-5.400;-3.000 на отм.-1.500

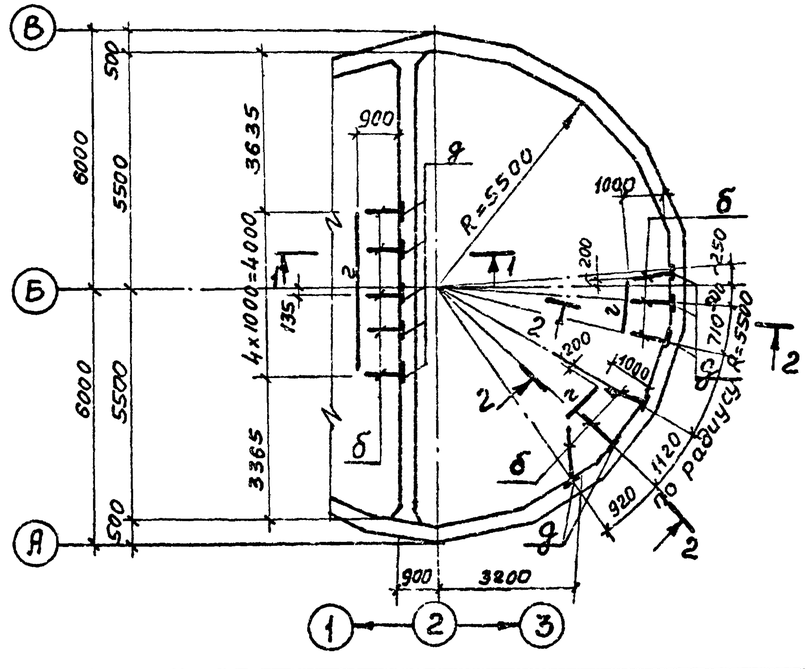

1-1 ; 2-2

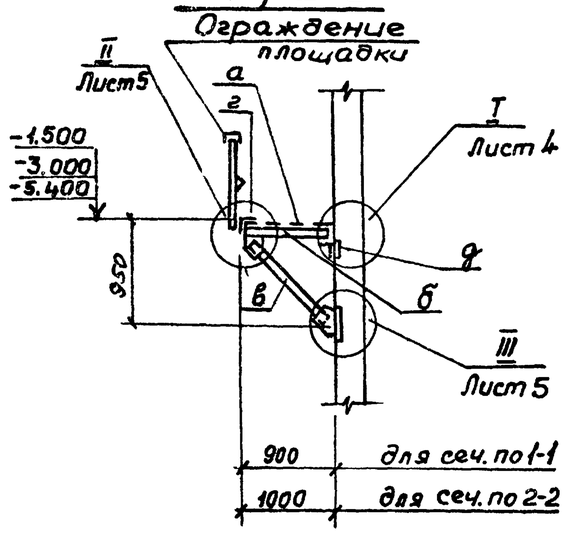

Привязан					ТП 902-1-73.83-КМ		
			Нач.отд.	Шейко	Канализационная насосная станция производительностью 200-1200 м³/ч напором 12÷27м с решетками-дробилками	Стадия: Р	Лист: 3 / Листов:
			Н.контр.	Власенко			
			Рук.гр.	Кунцевич	Схема расположения лестниц и лестничных площадок. Разрез 1-1; 2-2	Госстрой СССР Союзводоканалниипроект Харьковский Водоканалпроект	
			Ст.инж.	Шмаидий			
Инв. №			Инж.	Фоменко			

Инв.№ подл. | Подпись и дата | Взам.инв.№

19185-01 30

Типовой проект 902-1-73.83 Альбом IV

Схема узлов лестницы с отм.-1.500 на отм. 0.00

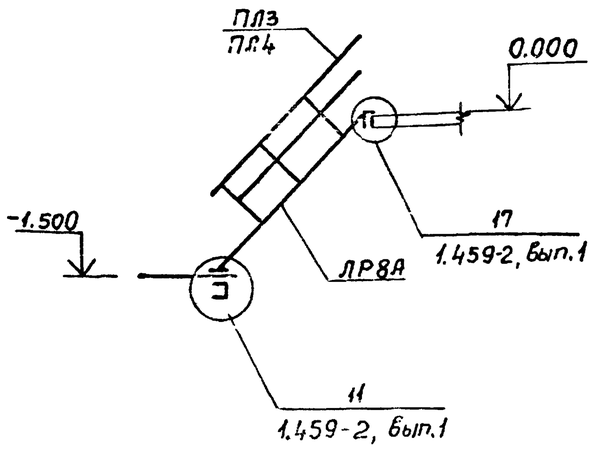

Схема узлов лестницы с отм. -6.905 на отм.-5.400

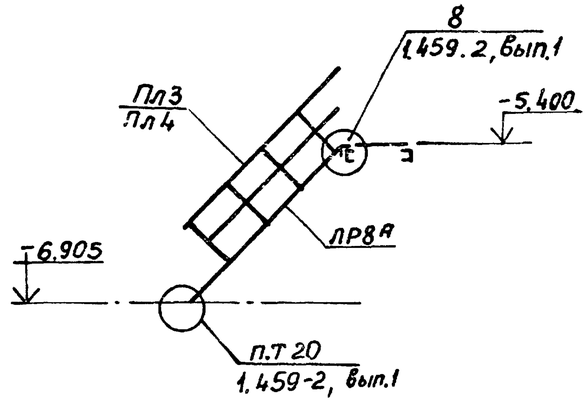

Схема узлов лестницы с отм.-4.700 на отм.-1.500

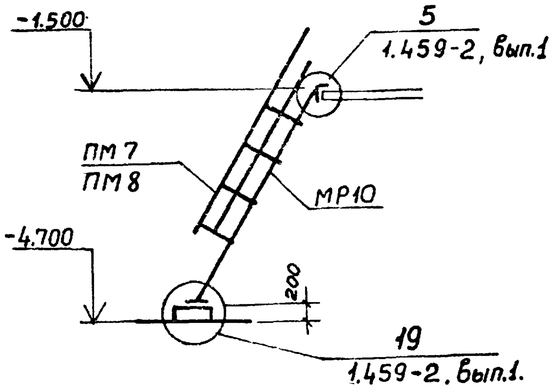

1-1

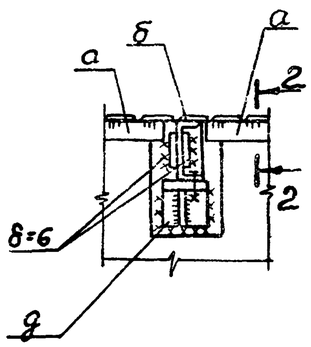

2-2

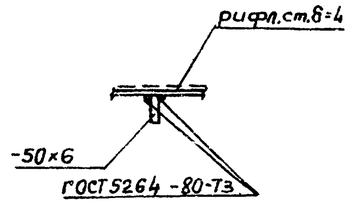

Схема узлов лестницы с отм. -5.400 на отм. -3.000

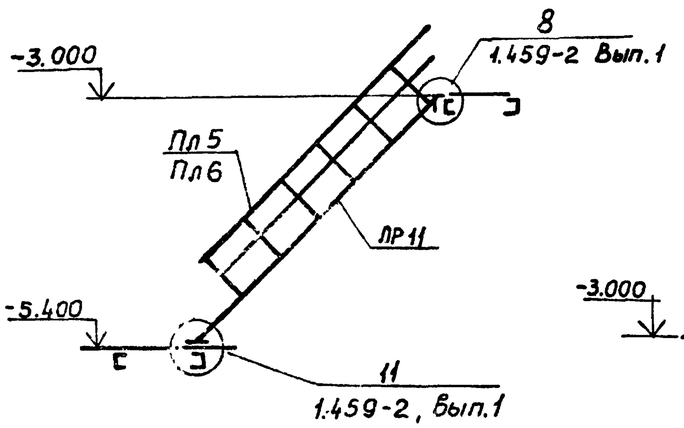

Схема узлов лестницы с отм.-3.000 на отм. 0.000

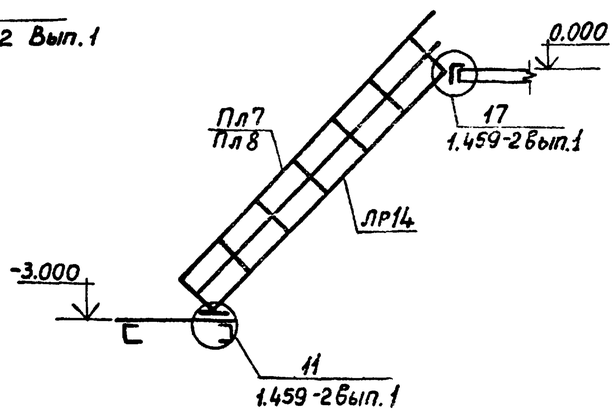

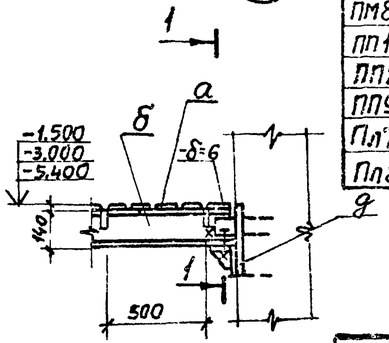

Ведомость элементов

Марка	Сечение: Эскиз	Поз.	Состав	Опорные усилия: M тс м	N тс	Q тс	Группа конструк.	Марка металла и ГОСТ	Примечание
а	1, 2, шаг 500	1	Рифл.ст. δ=4	Конструктивно			2 группа 4	Сталь ВСТ3 КП 2-1, ТУ14-1-3023-80	
		2	-50×6						
б	4, 1, 2, 3, шт-2	1	[14	Конструктивно					
		2	-δ=6	То же					
		3	-δ=10						
		4	М12						
в	3, 1, 2	1	[14	Конструктивно					
		2	-δ=10						
		3	М12						
г		1	L100×8	Конструктивно					
д	3, 1, 2	1	L100×8	Конструктивно					
		2	-δ=6						
		3	М12						
е			[12	Конструктивно					
ЛР11	1.459-2		Вып.1 л.16						
ЛР14	1.459-2		Вып.1 л.17						
ЛР8А	1.459-2		Вып.1 л.15						Уклон от 1% на 3,00 м по выпуску за счет средней части
МР10	1.459-2		Вып.1 л.24						
Пл3	1.459-2		Вып.2 л.43						
Пл4	1.459-2		Вып.2 л.43						
Пл5	1.459-2		Вып.2 л.44						
Пл6	1.459-2		Вып.2 л.44						
ПМ7	1.459-2		Вып.2 л.57						
ПМ8	1.459-2		Вып.2 л.57						
ПП1	1.459-2		Вып.2 л.75						
ПП2	1.459-2		Вып.2 л.75						
ПП9	1.459-2		Вып.2 л.79						
Пл7	1.459-2		Вып.2 л.45						
Пл8	1.459-2		Вып.2 л.45						

Привязан

Инв. №

Нач.отд.	Шейко	
Н.контр.	Власенко	
Рук.гр.	Кунцевич	
Ст.инж.	Шмандий	
Инж.	Фоменко	

ТП 902-1-73.83-КМ

Канализационная насосная станция производительностью 200 ÷ 1200 м³/ч напором 12÷27 м с решетками-дробилками.

Схемы узлов лестниц. Узел I

Стадия	Лист	Листов
Р	4	

Госстрой СССР Союзводоканалниипроект Харьковский Водоканалпроект

Подпись и дата | Взам.инв.№ | Инв.№ подл.

19185-01 31

Типовой проект 902-1-73.83 Альбом IV

II

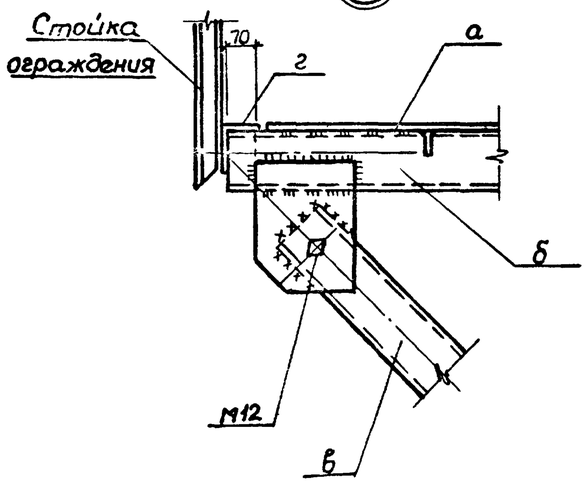

III

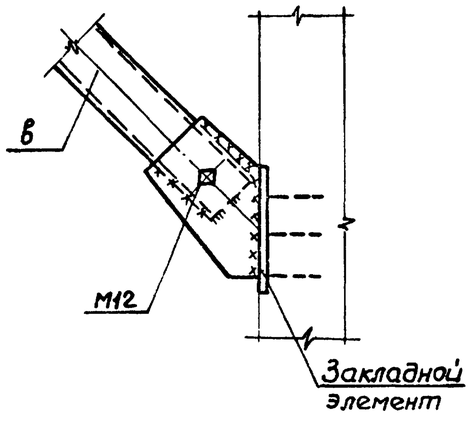

2-2

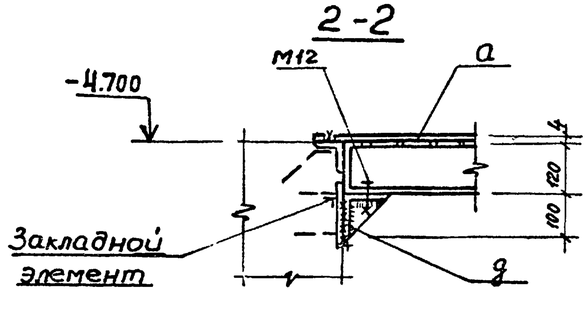

IV

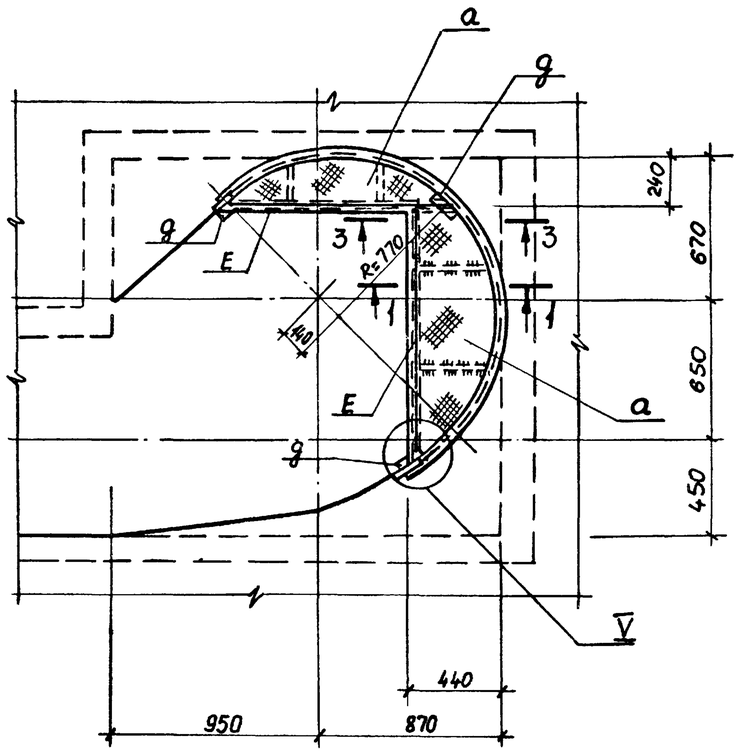

V

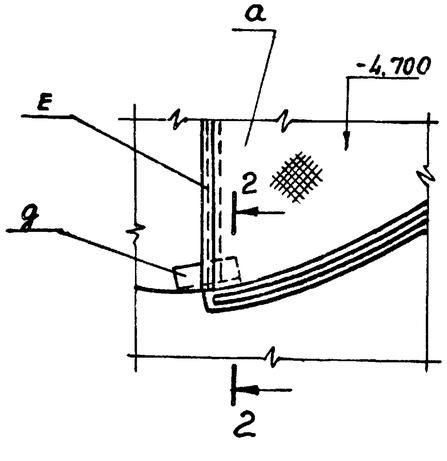

1-1

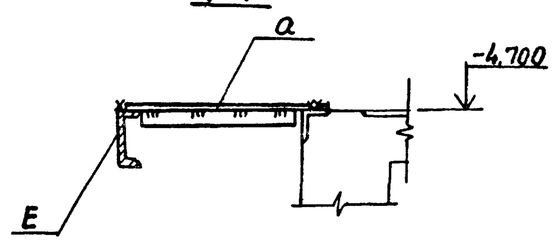

3-3

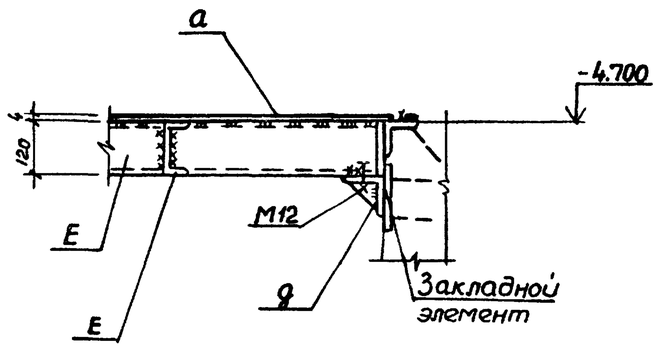

Узел IV; V-только для решетки-дробилки РД-600

Инв. № подл. | Подпись и дата | Взам. инв. №

Привязан			
Инв. №			

Нач.отд.	Шейко		
Н.контр.	Власенко		
Рук.гр.	Кунцевич		
Ст.инж.	Шпандий		
Инж.	Форменко		

ТП 902-1-73.83-КМ

Канализационная насосная станция производительностью 200÷1200 м³/ч напором 12-27 м с решетками-дробилками

Стадия	Лист	Листов
Р	5	

Узлы II – V

Госстрой СССР
Союзводоканалниипроект
Харьковский Водоканалпроект

19185-01