ТИПОВОЙ ПРОЕКТ
902-1-62

КАНАЛИЗАЦИОННАЯ НАСОСНАЯ СТАНЦИЯ

ПРОИЗВОДИТЕЛЬНОСТЬЮ 6 - 86 м³/ЧАС
ПРИ ГЛУБИНЕ ЗАЛОЖЕНИЯ ПОДВОДЯЩЕГО
КОЛЛЕКТОРА 5,0 м.

Альбом III

18302-01
ЦЕНА 1-60

ТИПОВОЙ ПРОЕКТ
902-1-62

КАНАЛИЗАЦИОННАЯ НАСОСНАЯ СТАНЦИЯ ПРОИЗВОДИТЕЛЬНОСТЬЮ 6-86 м³/ч ПРИ ГЛУБИНЕ ЗАЛОЖЕНИЯ ПОДВОДЯЩЕГО КОЛЛЕКТОРА 5,0 м

СОСТАВ ПРОЕКТА

АЛЬБОМ I	Технологические решения. Отопление и вентиляция. Внутренний водопровод и канализация /из типового проекта 902-1-60/
АЛЬБОМ II	Архитектурно-строительные решения. Надземная часть. Общие чертежи, узлы и детали. /из типового проекта 902-1-60/
АЛЬБОМ III	Строительные решения. Подземная часть. /Монолитный вариант/.
АЛЬБОМ IV	Изделия. /из типового проекта 902-1-60/
АЛЬБОМ V	Электрооборудование, автоматизация и технологический контроль. Чертежи монтажной зоны. /из типового проекта 902-1-60/.
АЛЬБОМ VI	Заказные спецификации. /из типового проекта 902-1-60/
АЛЬБОМ VII	Ведомости потребности в материалах.
АЛЬБОМ VIII	Сметы. Общая часть. /из типового проекта 902-1-60/.
АЛЬБОМ IX	Сметы. Подземная часть. /Монолитный вариант/.

АЛЬБОМ III

УТВЕРЖДЕН ГЛАВПРОМСТРОЙПРОЕКТОМ
ГОССТРОЯ СССР
ПРОТОКОЛ №15 ОТ 29 АПРЕЛЯ 1982 г.
ВВЕДЕН В ДЕЙСТВИЕ
В/О СОЮЗВОДОКАНАЛНИИПРОЕКТ
С 1 НОЯБРЯ 1982 г.
ПРИКАЗ № 194 ОТ 1 ОКТЯБРЯ 1982 г.

РАЗРАБОТАН
ПРОЕКТНЫМ ИНСТИТУТОМ
„ХАРЬКОВСКИЙ ВОДОКАНАЛПРОЕКТ"

Главный инженер института Г.А. Бондаренко
Главный инженер проекта В.Г. Балтер

				Привязан
Инв. №				

18302-01 2

СОДЕРЖАНИЕ

№№ п/п	Наименование	№№ листа	стр.
1	Содержание		2
	Основной комплект марки КЖ		
2	Общие данные.	1	3
3	Планы на отм. -3.600 и -6.900. Разрезы 1-1, 2-2		
	(открытый способ в сухих и мокрых грунтах).	2	4
4	Планы на отм -3.600 и -6.900. Разрезы 1-1, 2-2		
	(опускной способ в мокрых грунтах).	3	5
5	Схема расположения элементов подземной		
	части. Разрезы 1-1, 2-2 (открытый способ в сухих грунтах)	4	6
6	СТм1. Развертка. Разрез 3-3 (открытый		
	способ в сухих грунтах).	5	7
7	Схема расположения элементов подземной части.		
	Разрезы 1-1, 2-2 (опускной способ в мокрых грунтах)	6	8
8	СТм1. Развертка. Разрез 3-3 (опускной способ		
	в мокрых грунтах).	7	9
9	Плита днища ПДм1. Схема армирования.		
	(открытый способ в сухих грунтах).	8	10
10	Плита днища ПДм1. Схема армирования		
	(опускной способ в мокрых грунтах).	9	11

№№ п/п	Наименование	№№ листа	Стр
11	СТм1. Схема армирования (открытый		
	способ в сухих грунтах).	10	12
12	СТм1. Схема армирования и расположения		
	выпусков. Узлы I÷III (открытый способ в сухих		
	грунтах).	11	13
13	СТм1. Схема армирования (опускной способ		
	в мокрых грунтах).	12	14
14	СТм1. Схема армирования и расположения		
	выпусков. Узлы I÷II (опускной способ в мокрых грунтах)	13	15
15	СТм2. Схема армирования.	14	16
	Основной комплект марки КМ		
16	Общие данные.	1	17
17	Схемы расположения металлических лест-		
	ниц и лестничных площадок.	2	18
18	Схемы расположения лестниц. Сече-		
	ния 1-1 ÷ 7-7. Узел I	3	19

Типовой проект 902-1-62 Альбом III

Инв.N подл. | Подпись и дат. | Взам. инв.N

Привязан

Инв.N

Гл. спец. техотдела /Лучковский/

Типовой проект 902-1-62

Альбом III

Ведомость рабочих чертежей основного комплекта ТП 902-1-62 -КЖ

Лист	Наименование	Примечание
1	Общие данные	
2	Планы на отм. -3.600 и -6.900. Разрезы 1-1, 2-2	
	(открытый способ в сухих и мокрых грунтах)	
3	Планы на отм. -3.600 и -6.900 Разрезы 1-1, 2-2	
	(опускной способ в мокрых грунтах)	
4	Схема расположения элементов подземной части.	
	Разрезы 1-1, 2-2 (открытый способ в сухих грунтах).	
5	СТм1. Развёртка. Разрез 3-3.	
	(открытый способ в сухих грунтах)	
6	Схема расположения элементов подземной части.	
	Разрезы 1-1, 2-2 (опускной способ в мокрых грунтах)	
7	СТм1. Развёртка. Разрез 3-3.	
	(опускной способ в мокрых грунтах)	
8	Плита днища ПДм1. Схема армирования.	
	(открытый способ в сухих грунтах)	
9	Плита днища ПДм1. Схема армирования.	
	(опускной способ в мокрых грунтах)	
10	СТм1. Схема армирования (открытый	
	способ в сухих грунтах)	
11	СТм1. Схема армирования и расположения	
	Выпусков. Узлы I, II (открытый способ в	
	сухих грунтах)	
12	СТм1. Схема армирования (опускной способ	
	в мокрых грунтах).	
13	СТм1. Схема армирования и расположения	
	Выпусков. Узлы I, II.	
14	СТм2. Схема армирования.	

Ведомость спецификаций

Лист	Наименование	Примечан.
4,6	Спецификация к схеме расположения	
	элементов подземной части	
4,6	Спецификация к схеме расположения стен СТм1, СТм2	
8,9	Спецификация к плите днища ПДм1	
10,12	Спецификация к стене СТм1	
14	Спецификация к стене СТм2	

Типовой проект разработан в соответствии с действующими нормами и правилами и предусматривает мероприятия, обеспечивающие взрывную, взрывопожарную и пожарную безопасность при эксплуатации здания.

Главный инженер проекта /Балтер/

Инв. № подл. | Подпись и дата | Взам. инв. №

Расчётные схемы

в сухих грунтах, открытый способ производства работ в период строительства. В период эксплуатации

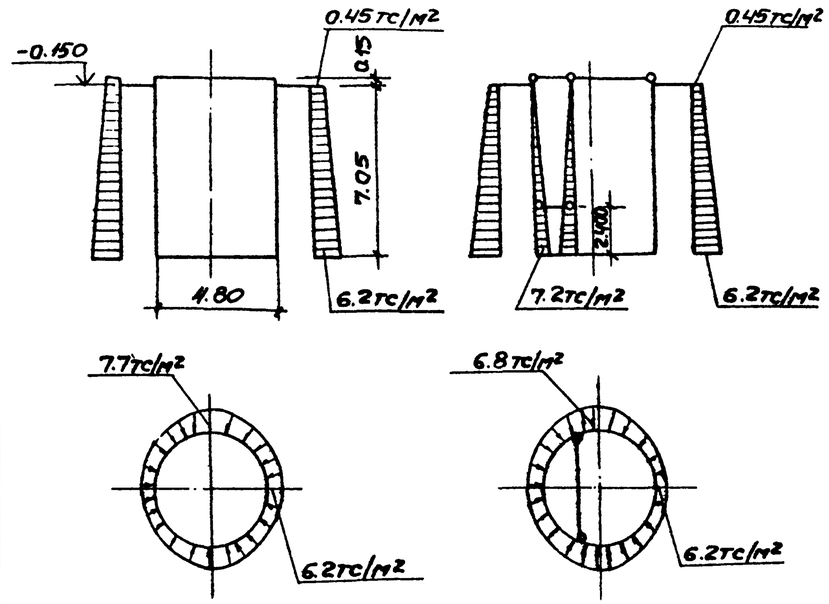

Расчётная схема

опускной способ

в период эксплуатации в мокрых грунтах

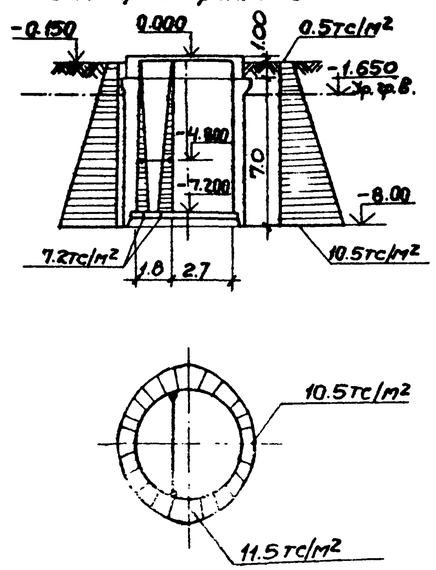

Ведомость ссылочных и прилагаемых документов

Обозначение	Наименование	Примеч.
	Ссылочные документы	
3.901-5	Сальники набивные Ду 50 ÷ 1400 мм	
	для пропуска труб через стены	
1.400-15 Вып. 0.1	Унифицированные закладные изделия же-	
	лезобетонных конструкций для крепления	
	технологических коммуникаций и устройств	
ГОСТ 23279-78	Сетки сварные из стержневой арма-	
	туры диаметром до 40 мм	
	Прилагаемые документы	
Т.п. 902-1-68 КЖ.ТМ1-ПДм1-Кр1	Каркас плоский Кр1	Ал. IV
-СТм1-Кр1	То же Кр1	Ал. IV
-СТм1-Кр2	" Кр2	Ал. IV
Т.п. 902-1-68 КЖ-ВМ Ал. VII	Ведомости потребности в материалах	

Общие указания.

1. Для монолитных железобетонных конструкций марка бетона по водонепроницаемости принята В4.
2. Марки бетона по морозостойкости принимаются для районов с расчётной зимней температурой наружного воздуха -20°, -30° и -40°С, Мрз-50.
3. Необетонируемые закладные детали согласно СНиП II-28-73* „Защита строительных конструкций от коррозии" подлежат защите от коррозии слоем цинка толщиной 120 мкм, наносимого методом металлизации. Прочие закладные детали должны иметь лакокрасочное покрытие группы II.

Нач. отд.	Шейко		
Н. контр.	Власенко		
Рук. гр.	Бродская		
Инж.	Ясинская		
Ст. техн.	Пушкарь		

Привязан

Госстрой СССР Союзводоканалпроект Харьковский Водоканалпроект

ТП 902-1-62 КЖ

Канализационная насосная станция производительностью 6-86 м³/ч

Стадия	Лист	Листов
Р	1	14

Общие данные

Госстрой СССР Союзводоканалпроект Харьковский Водоканалпроект

Альбом III

Типовой проект 902-1-62

План на отм. -3.600

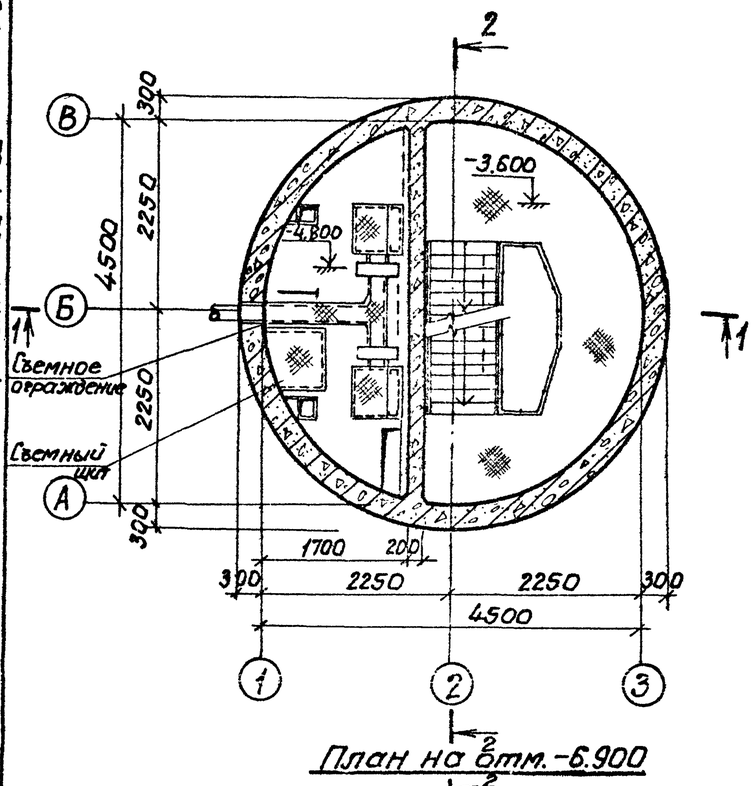

План на отм. -6.900

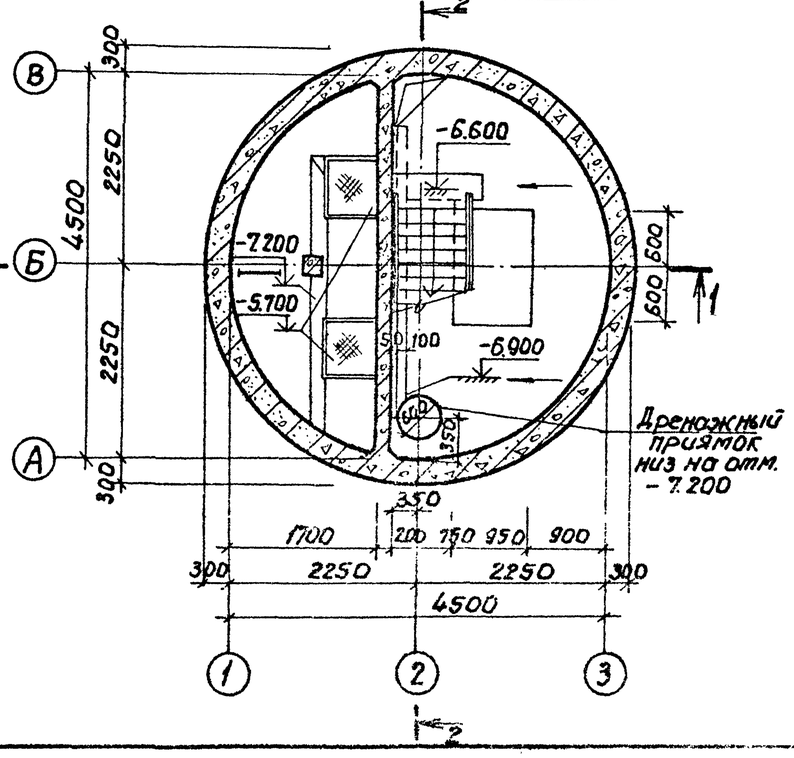

Разрез 1-1

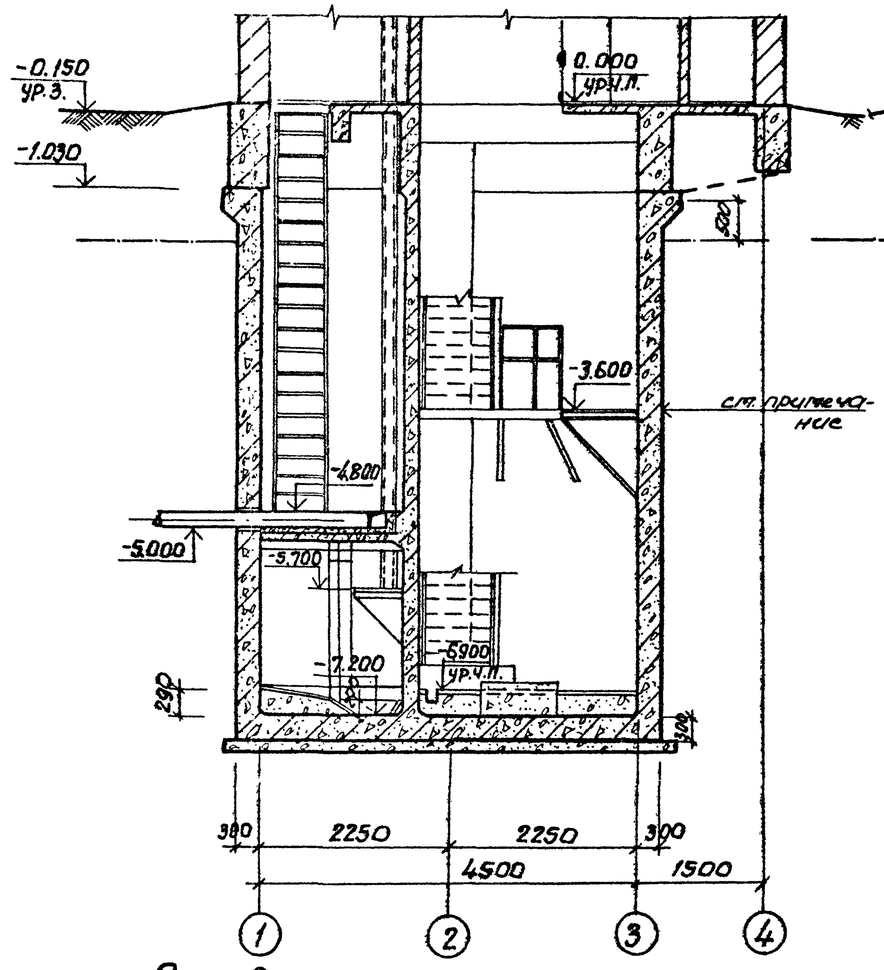

Разрез 2-2

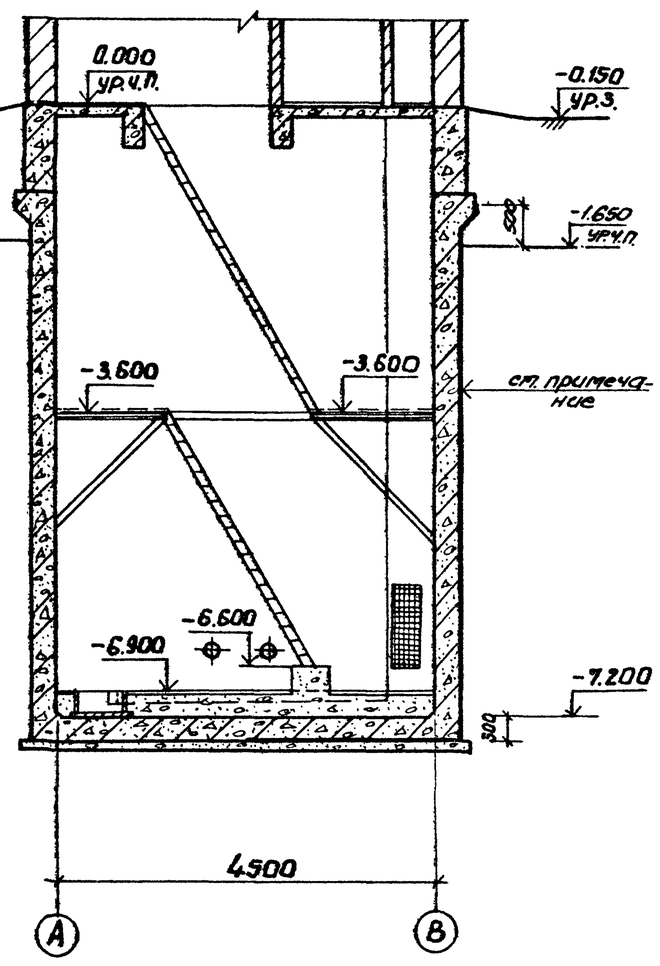

Основные строительные показатели.

Наименование	Ед.изм.	Кол.	Примечание
Площадь застройки	м²	—	см. альбом II
Полезная площадь	м²	15.0	
в том числе:			
Встроенные помещения	м²	—	
- на расчетную единицу	м²	0.3	
Строительный объем	м³	140.9	
- на расчетную единицу	м³	2.8	расчетная единица 46 м³/ч

Наружную гидроизоляцию стен и днища см. лист т.п. 902-1-60 -КЖ-2 альбом II

Согласовано: ВиК-3 Болтов

Инв. № подл. | Подпись и дата | Взам. инв. №

Привязан

Инв. №

Нач. отд.	Шейко		
Н. контр.	Авсеенко		
Рук. гр.	Корнеев		
Ст. арх.	Пилюгин		
Ст. арх.	Хесин		

ТП 902-1-62-КЖ

Канализационная насосная станция производительностью 6-86 м³/ч.

Планы на отм. -3.600 и -6.900. Разрезы 1-1, 2-2 (Открытый способ в сухих и мокрых грунтах).

Стадия	Лист	Листов
Р	2	

Госстрой СССР Союзводоканалпроект Харьковский Водоканалпроект

18302-01 5

Типовой проект 902-1-62 Альбом III

План на отм.-3.600

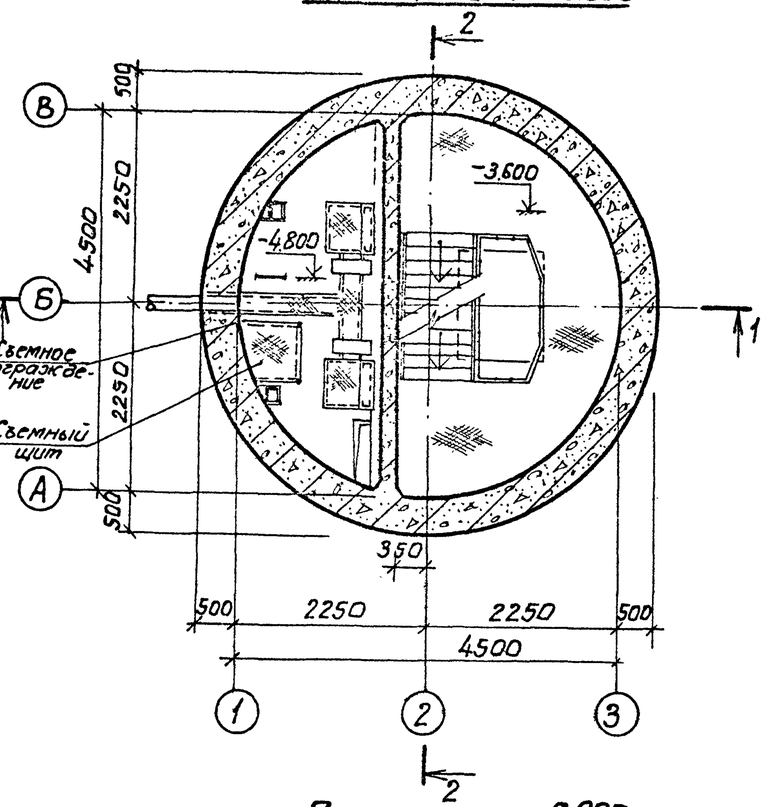

План на отм.-6.900

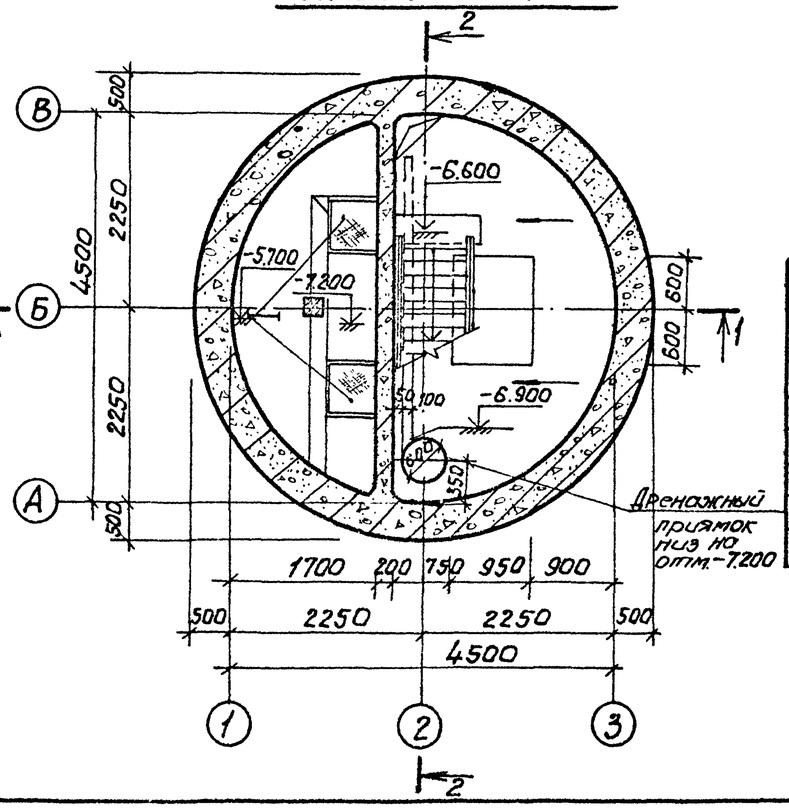

Разрез 1-1

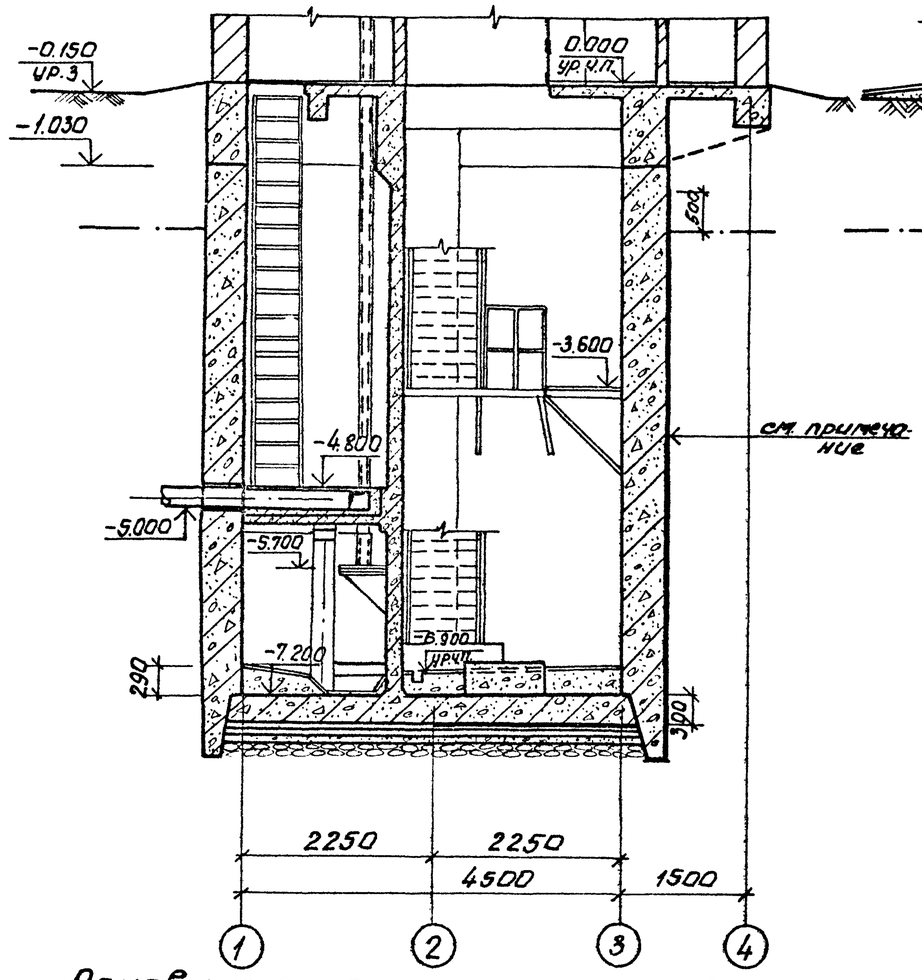

Разрез 2-2

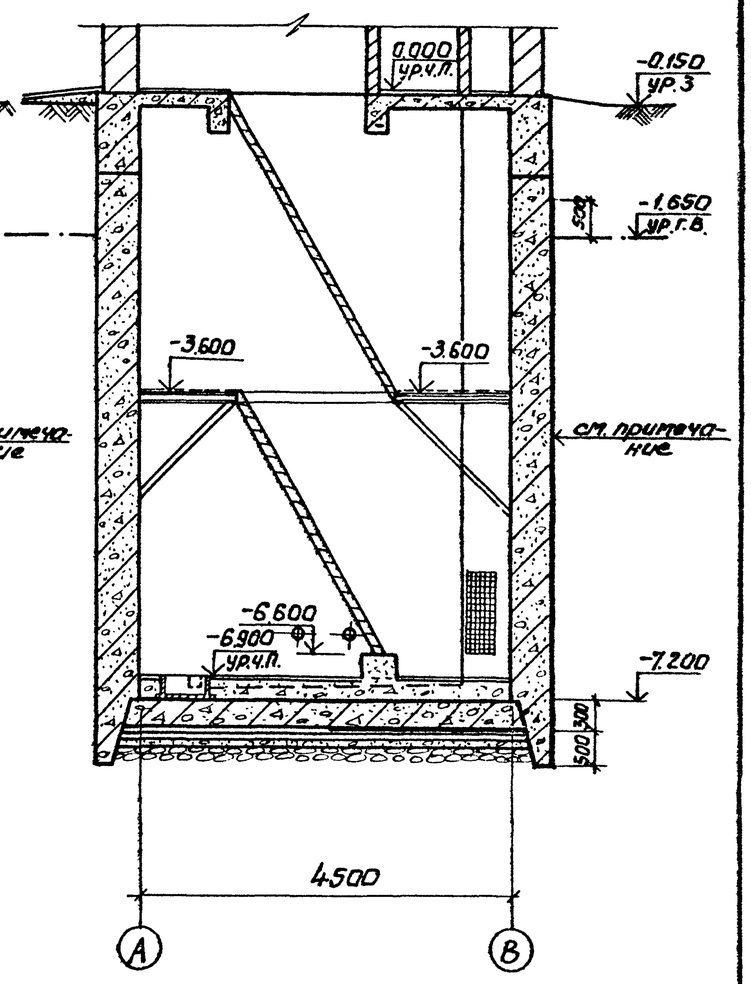

Основные строительные показатели.

Наименование	Ед.изм.	Кол.	Примечание
Площадь застройки	м²	—	см. альбом II
Полезная площадь	м²	15.02	
В том числе:			
Встроенные помещения	м²	—	
- на расчетную единицу	м²	0,3	
Строительный объем	м³	163,9	
- на расчетную единицу	м³	3,3	расчетная единица 46 м³/ч

Наружную гидроизоляцию стен и днища см. на листе ТП 902-1-60-КЖ-2, альбом II.

Согласовано: ВИК-3 Болтер

Инв.№ подл. | Подпись и дата | Взам. инв.№

Привязан					ТП 902-1-62-КЖ		
			Нач.отд.	Шейко	Канализационная насосная станция производительностью 6-86 м³/ч	Стадия	Лист	Листов
			Н.контр.	Власенко		Р	3	
			Рук.гр.	Юрьева	Планы на отм.-3.600 и -6.900. Разрезы 1-1; 2-2. Напускной способ в окрытых грунтах	Госстрой СССР Союзводоканалниипроект Харьковский Водоканалпроект	
Инв.№			Ст.арх.	Циторик			
			Ст.арх.	Хесина			

18302-01 6

Типовой проект 902-1-62 Альбом III

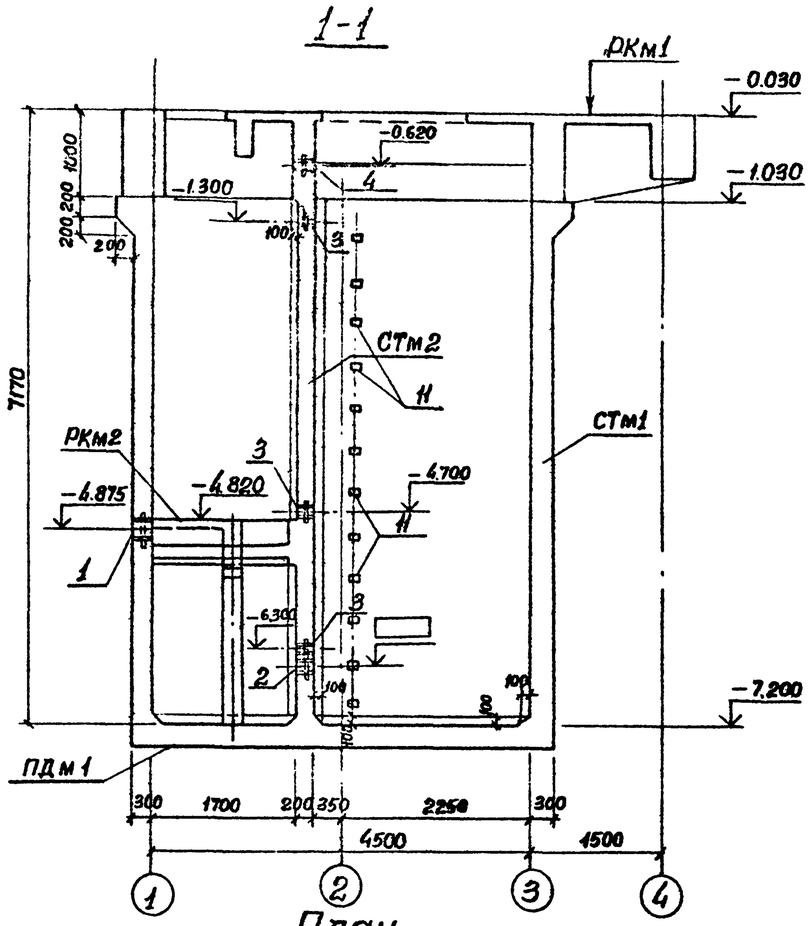

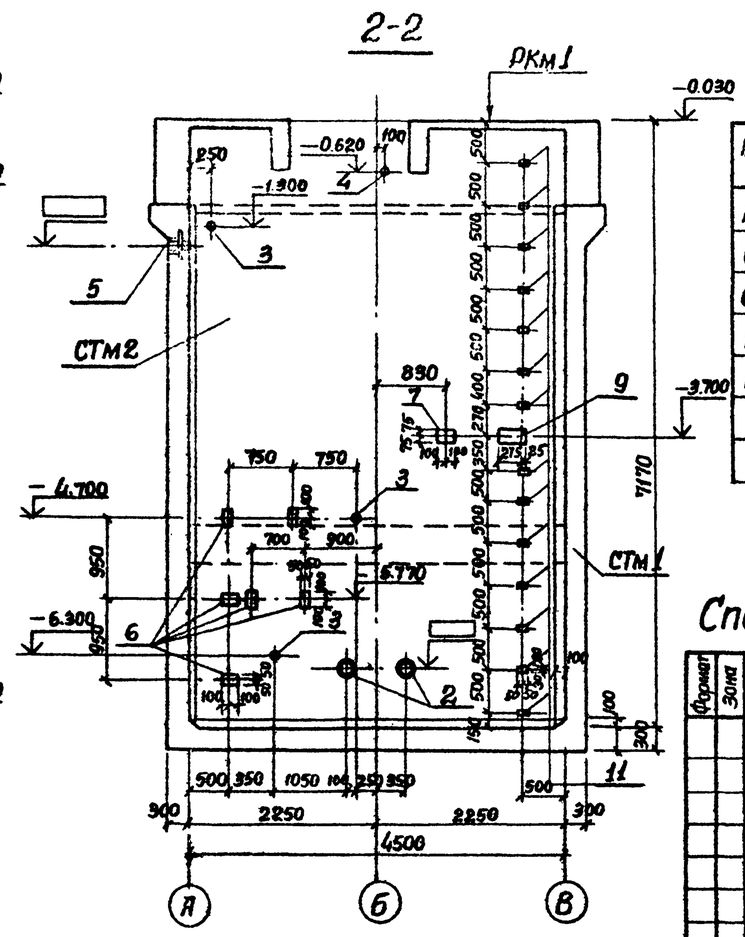

Спецификация к схеме расположения элементов подземной части

Марка поз.	Обозначение	Наименование	Кол.	Масса ед. кг	Примеч.
ПДм1	Лист 8	Плита днища ПДм1	1		
СТм1	Лист 10	Стена монолитная Стм1	1		
СТм2	Лист 14	То же Стм2	1		
РКм1	902-1-60 вып. II лист 4	Перекрытие РКм1	1		
РКм2	902-1-60 вып. II лист 14	то же РКм2	1		

Спецификация к схеме расположения стен СТм1, СТм2.

Формат	Зона	Поз.	Обозначение	Наименование	Колич.		Примеч.
				Сборочные единицы			
		1	3.901-5	Сальник Ду=250, ℓ=300	1		
		2	то же	То же ▭, ℓ=200		2	
		3	"	" Ду=50, ℓ=200		3	
		4	"	" Ду=100 ℓ=300		1	
		5	"	" Ду ▭ ℓ=300	1		
		6	1.400-15 в.1 120-23	Изделие закладное МН-108-6	4	26	2,7 кг
		7	1.400-15 в1.120-59	" МН114-6	19		3,3 кг.
		8	1.400-15. в.1.140-23	" ℓ=650 МН130-6		4	16.5 кг/п.м.
		9	1.400-15 в.1 150-29	" МН137-6	8	1	5.9 кг.
		10	1.400-15 в.1 110-04	МН102-3	7		0,6 кг.
		11	1.400-15 в.1 110-02	МН101-6	13	14	0,6 кг.
			Остальное см. спецификацию исполнения л.10,14.				

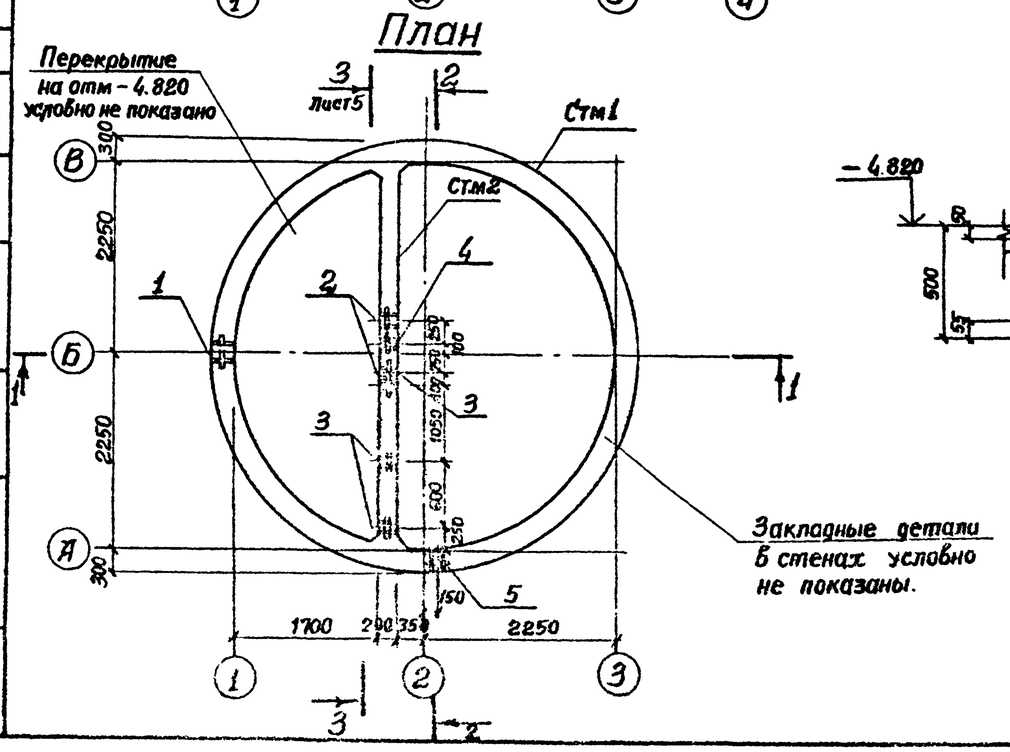

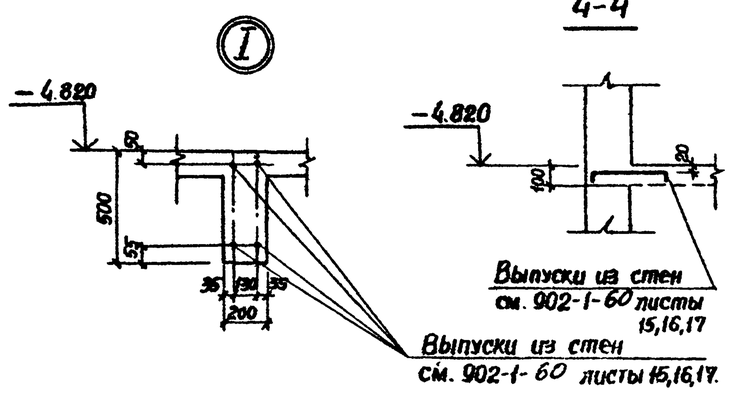

Марка	Старая	СТм1	СТм2
		Р	Р

Привязан:

Инв. №

Нач отд.	Шейко	
Н.контр.	Власенко	
Инж.гр.	Бродская	
Ст.инж.	Черенова	
Инжен.	Литвиненко	

ТП 902-1-62 - КЖ

Канализационная насосная станция производительностью 6÷86 м³/ч

Схема расположения элементов подземной части. Разрезы 1-1, 2-2. (Открытый способ в стенах грунта)

Стадия	Лист	Листов
Р	4	

Госстрой СССР Союзводоканалпроект Харьковский Водоканалпроект

Согласовано: Отдел ВиК-3, Мастер

Взам. инв. № | Подпись и дата | Инв. № подл.

18302-01 2 Формат 22

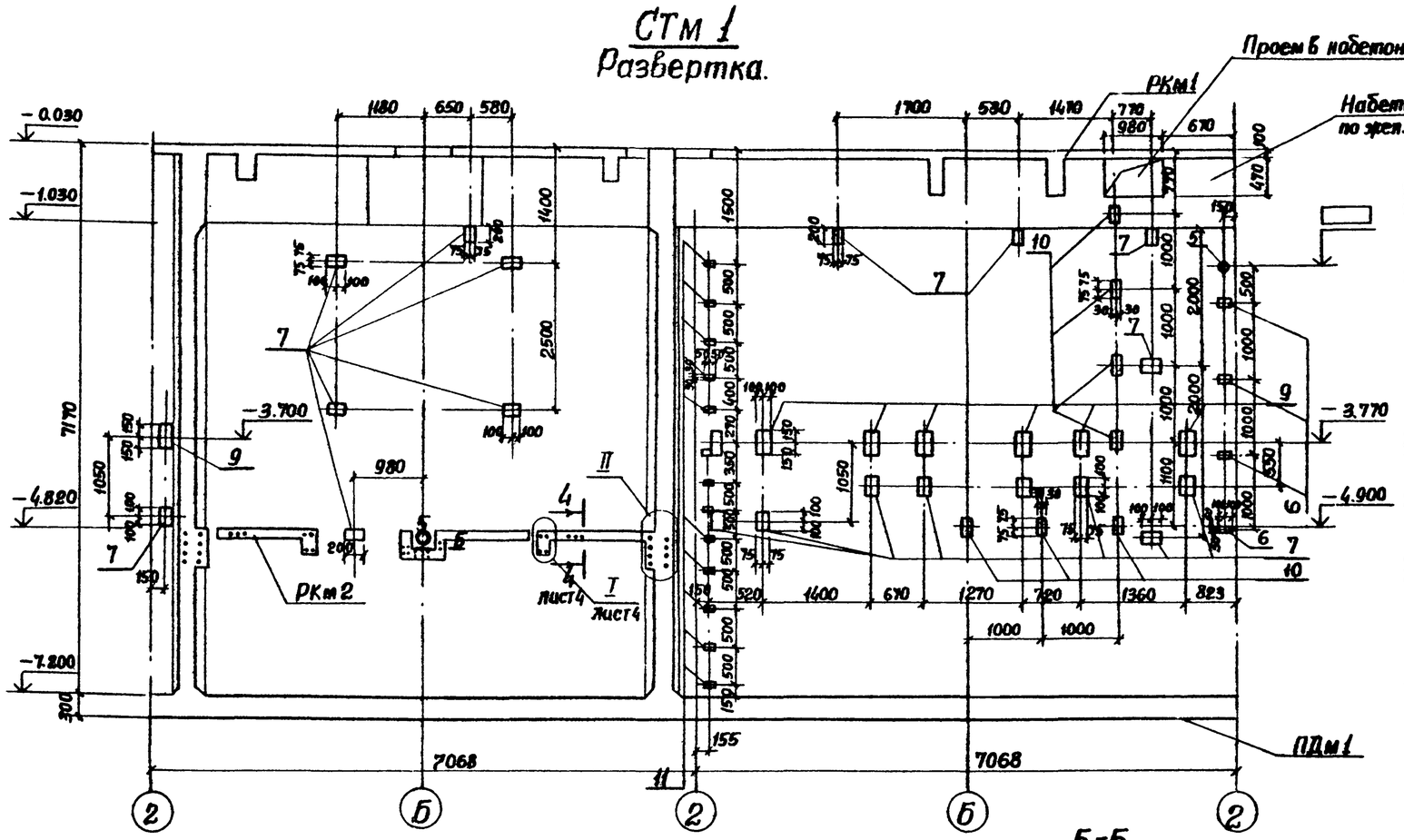

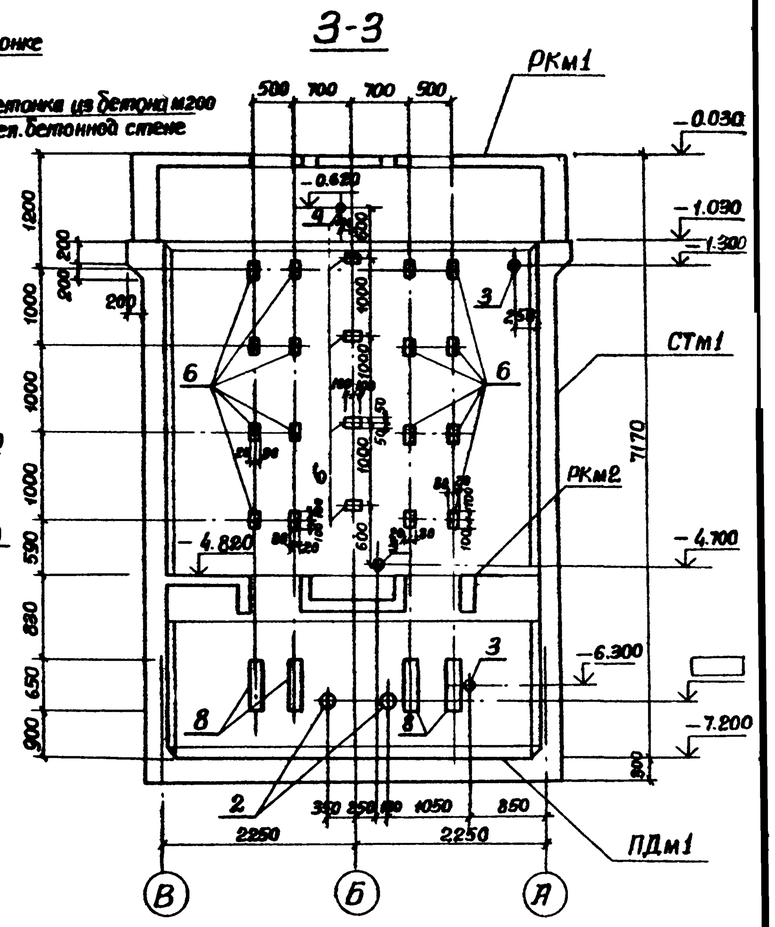

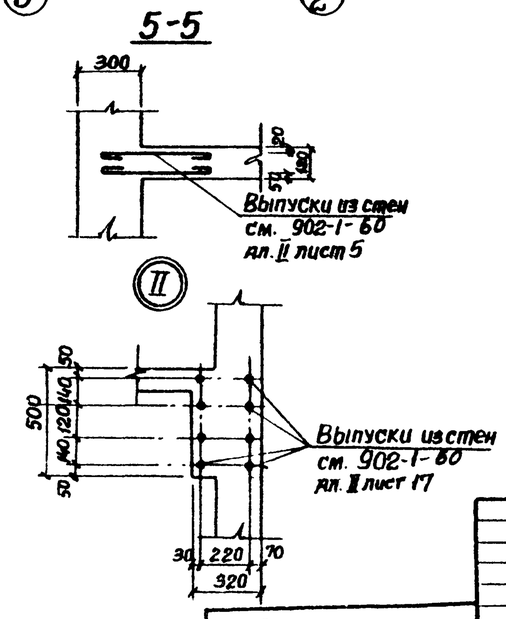

Таблица сальников

Марка насоса	Наименование: Сальники всасывающего трубопровода поз. 2 — Ду мм	Масса кг	Сальники напорного трубопровода поз. 3 — Ду мм	Масса кг	Прим.	Марка насоса	Наименование: Сальники всасывающего трубопровода поз. 2 — Ду мм	Масса кг	Сальники на напорного трубопровода поз. 3 — Ду мм	Масса кг	Примеч.
ФГ 57.5/9.5	100	6.2	100	8.2		ФГ 29/40	80	5.1	80	6.7	
ФГ 57.5/9.5а	100	6.2	100	8.2		ФГ 29/40а	80	5.1	80	6.7	
ФГ 57.5/9.5б	100	6.2	100	8.2		ФГ 29/40б	80	5.1	80	6.7	
ФГ 51/58	100	6.2	100	8.2		ФГ 14,5/10	50	3.8	50	5.0	
ФГ 51/58а	100	6.2	100	8.2		ФГ 14,5/10а	50	3.8	50	5.0	
ФГ 51/58б	100	6.2	100	8.2		ФГ 14,5/10б	50	3.8	50	5.0	
ФГ 25.5/14.5	80	5.1	80	6.7		ФГ 16/27	50	3.8	50	5.0	
ФГ 25.5/14.5а	80	5.1	80	6.7		ФГ 16/27а	50	3.8	50	5.0	
ФГ 25.5/14.5б	80	5.1	80	6.7		ФГ 16/27б	50	3.8	50	5.0	

Привязан:

Инв. №

Нач. отд.	Щейко	
Н. контр.	Власенко	
Рук. гр.	Бродская	
Ст. инж.	Черенова	
Инженер	Литвиненко	

ТП 902-1-62-КЖ

Канализационная насосная станция производительностью 6÷86 м³/ч

Стадия	Лист	Листов
Р	5	

СТм 1. Развертка. Разрез 3-3. Открытый способ в сухих грунтах

Госстрой СССР Союзводоканалпроект Харьковский Водоканалпроект

Типовой проект 902-1-62 Альбом III

Согласовано: Отдел ЭА, Мизяк, Маслов

Инв. № подл. | Подпись и дата | Взам. инв. №

18302-01 8 Формат 22

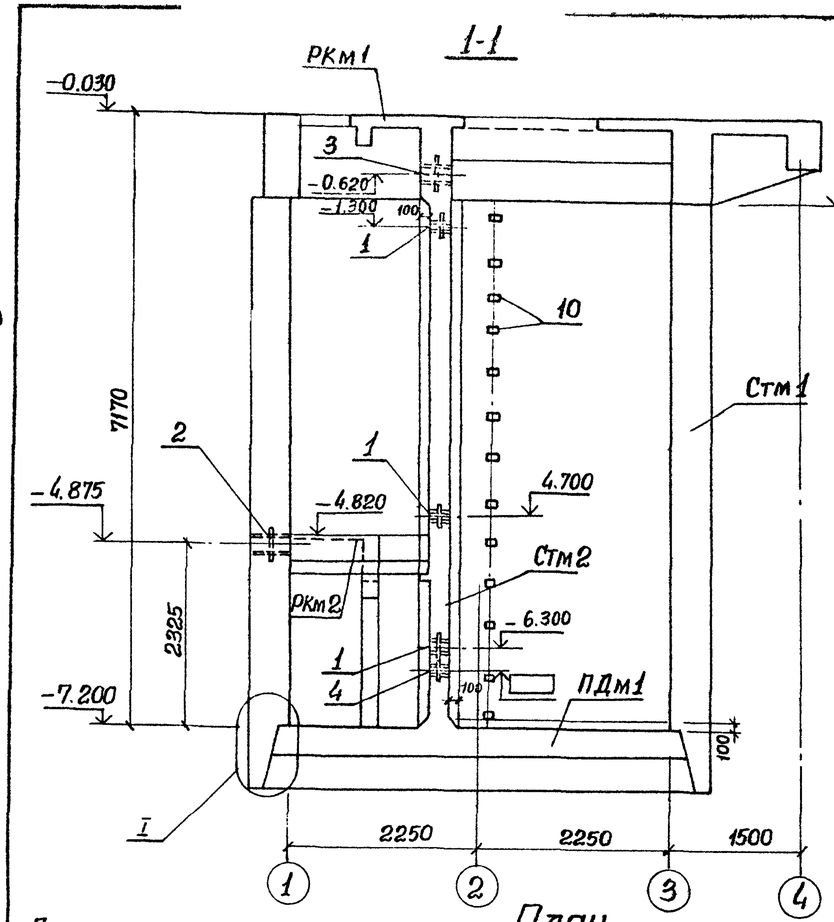

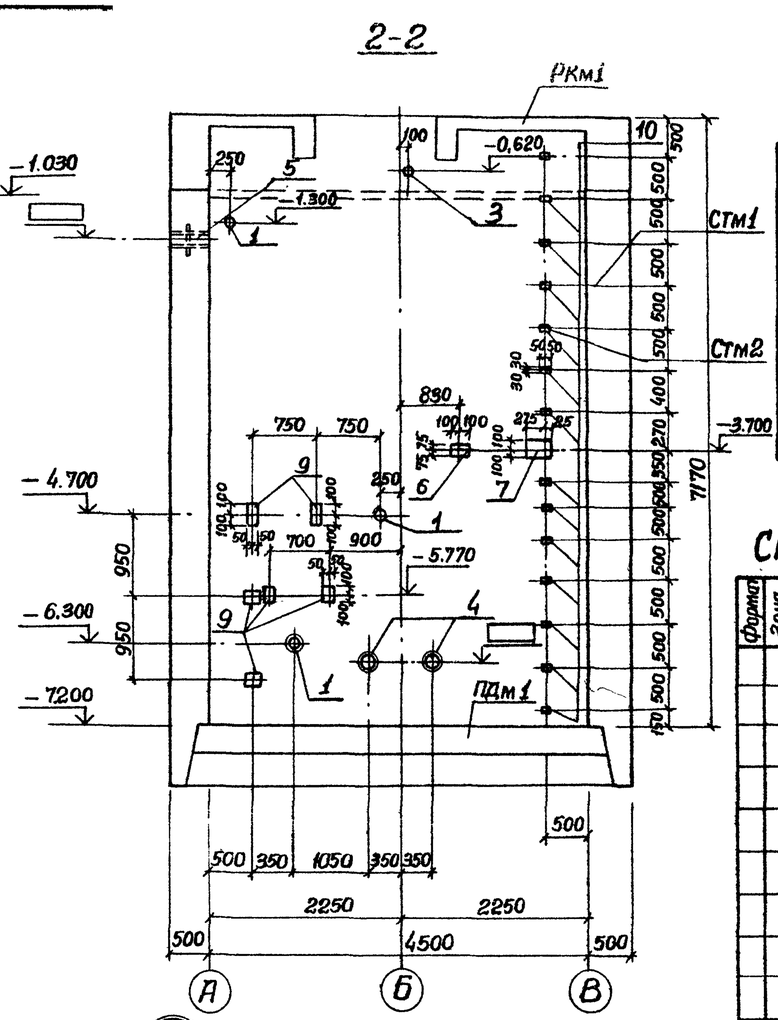

Спецификация к схеме расположения элементов подземной части.

Марка поз.	Обозначение	Наименование	Кол.	Масса ед, кг.	Примечание
ПДм1	Лист 9	Плита днища ПДм1	1		
СТм1	лист 12	Схема монолитная СТм1	1		
СТм2	Лист 14	То же СТм2	1		
РКм1	902-1-60 ал.II лист 4	Ребристая конструкция РКм1	1		
РКм2	902-1-60 ал.II лист 14	То же РКм2	1		

Спецификация к схеме расположения стен СТм1, СТм2

Формат	Зона	Позиц.	Обозначение	Наименование	Кол.		Примеч.
				Сборочные единицы			
		1	3.901-5	Сальник Ду 50 ℓ=200		3	
		2	То же	Тоже Ду 250 ℓ=500	1		
		3	"	" Ду 100 ℓ=300		1	
		4	"	" Ду ▭ ℓ=200		2	
		5	"	" Ду ▭ ℓ=500	1		
		6	1.400-15.В1 120-59	Изделие закладное МН114-6	19	1	3.3кг
		7	1.400-15.В1.150-29	То же МН137-6	8	1	5.9кг
		8	1.400-15.В1.140-23	" ℓ=650 МН130-6		4	п.м. 16.5кг
		9	1.400-15.В1.120-23	" МН108-6	4	26	2,7кг.
		10	1.400-15.В1.110-02	" МН101-6	13	14	0,6кг
		11	1.400-15.В1.110-04	" МН102-3	7		0.6кг
			Остальное см. спецификацию исполнения листы 12,14				
					СТм1	СТм2	

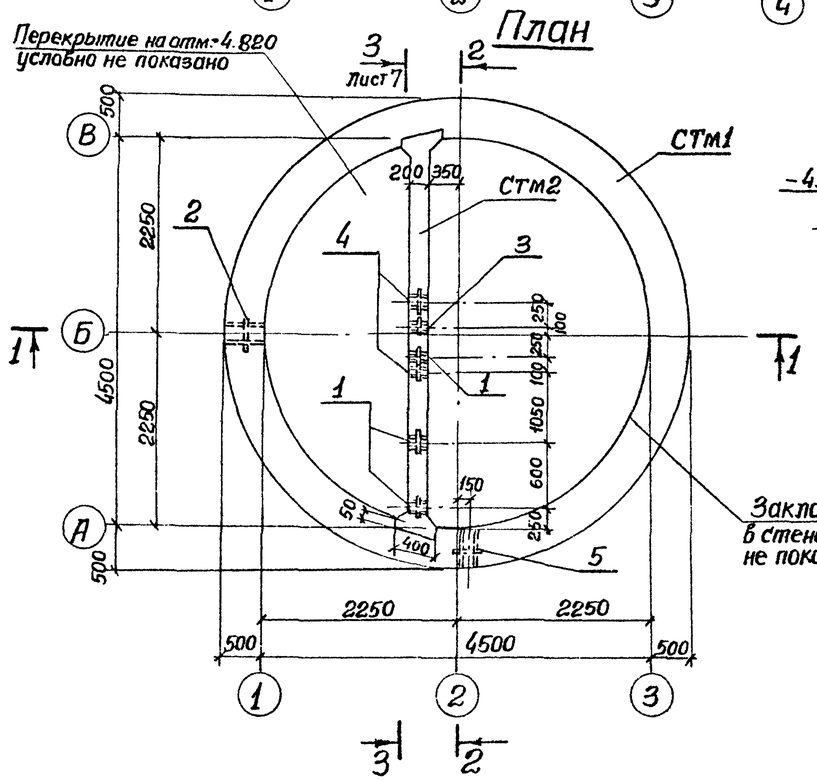

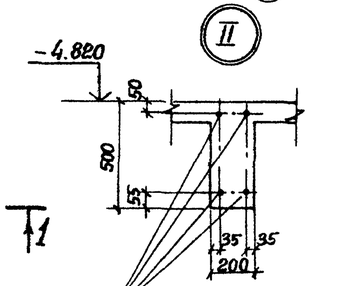

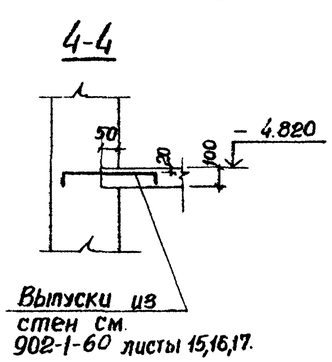

Альбом III

Типовой проект 902-1-62

Согласовано

Отдел ВиК-3 Мастро

Взам. инв. №

Подпись и дата

Инв. № подл.

Привязан

Инв. №

Нач. отд.	Шейко	
Н. контр.	Власенко	
Рук. гр.	Бродская	
Ст. инж.	Черенова	
Инж.	Мягкая	

ТП 902-1-62-КЖ

Канализационная насосная станция производительностью 6 ÷ 86 м³/ч

Схема расположения элементов подземной части. Разрезы 1-1, 2-2. (Опускной способ в мокрых грунтах)

Стадия	Лист	Листов
Р	6	

Госстрой СССР Союзводоканалниипроект Харьковский Водоканалпроект

18302-01 0

Альбом III

Типовой проект 902-1-62

3-3

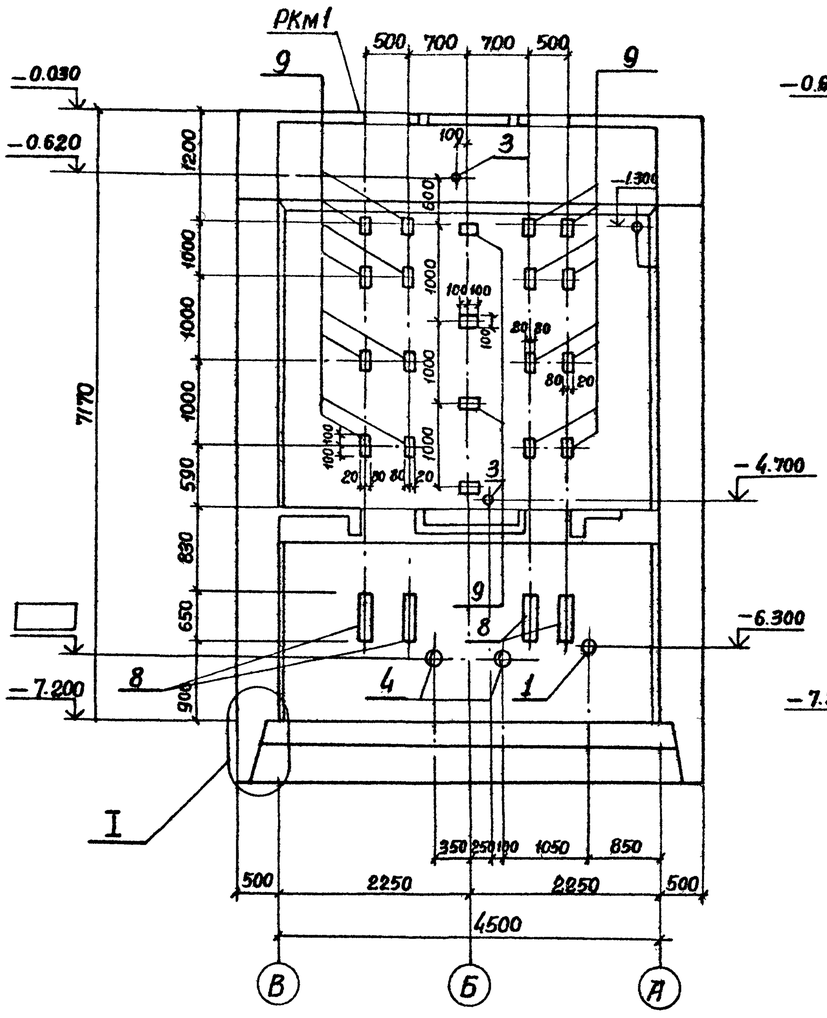

Стм 1
Разбертка

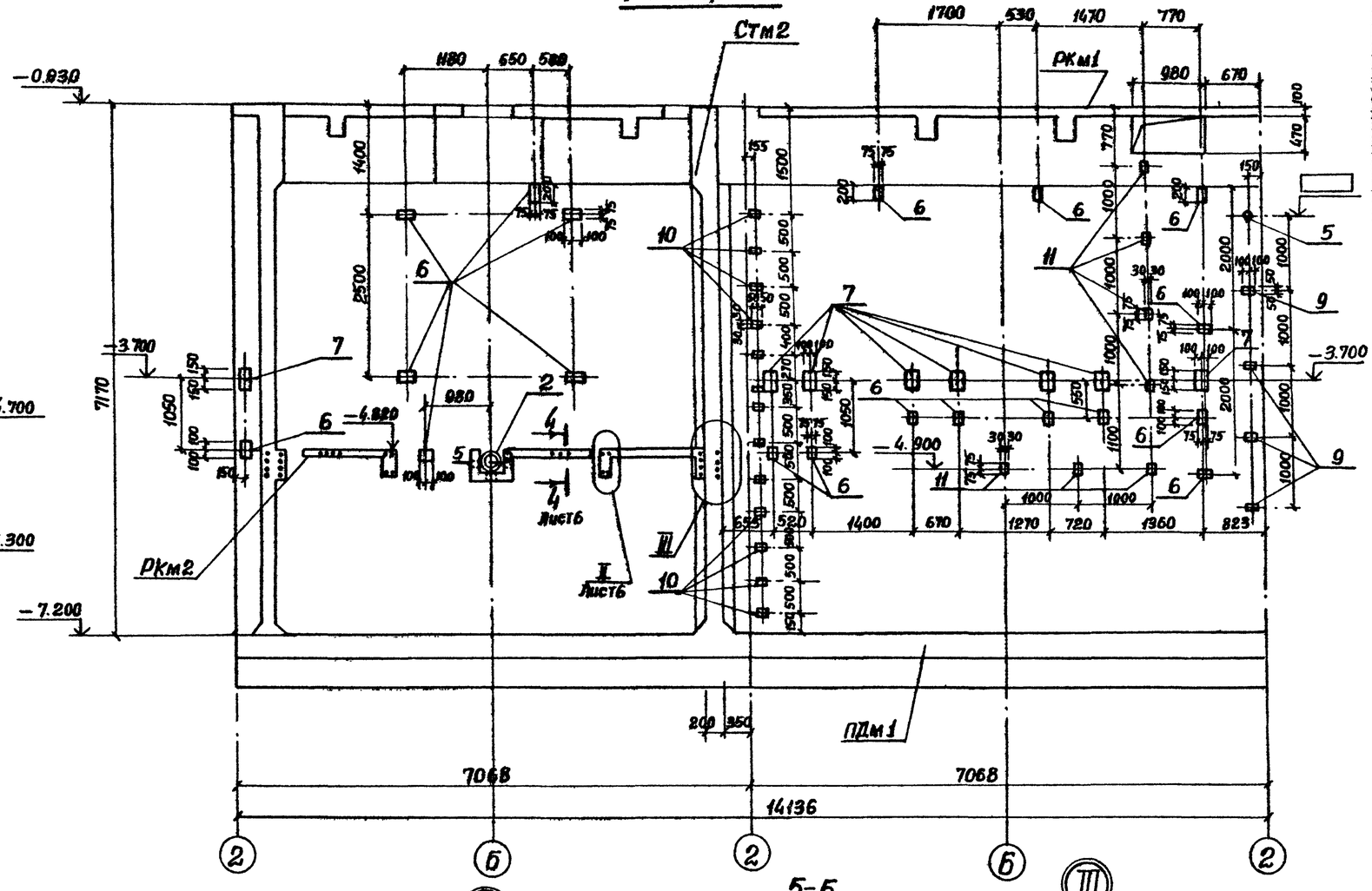

Таблица сальников

Марка насоса	Наименование: Сальник всасывающего трубопровода поз.4 Ду мм	Масса кг	Сальник напорного трубопровода поз.6 Ду, мм	Масса кг.	Примеч.	Марка насоса	Наименование: Сальник всасывающего трубопровода поз.4 Ду мм.	Масса кг.	Сальник напорного трубопровода поз.6 Ду мм.	Масса кг	Примеч.
ФГ57,5/9,5	100	6.2	100	8.2		ФГ 29/40	80	5.1	80	6.7	
ФГ57,5/9,5а	100	6.2	100	8.2		ФГ 29/40а	80	5.1	80	6.7	
ФГ57,5/9,5б	100	6.2	100	8.2		ФГ 29/40б	80	5.1	80	6.7	
ФГ 51/58	100	6.2	100	8.2		ФГ 14,5/10	50	3.8	50	5.0	
ФГ 51/58а	100	6.2	100	8.2		ФГ 14,5/10а	50	3.8	50	5.0	
ФГ 57/58б	100	6.2	100	8.2		ФГ 14,5/10б	50	3.8	50	5.0	
ФГ25,5/14,5	80	5.1	80	6.7		ФГ 16/27	50	3.8	50	5.0	
ФГ25,5/14,5а	80	5.1	80	6.7		ФГ 16/27а	50	3.8	50	5.0	
ФГ25,5/14,5б	80	5.1	80	6.7		ФГ 16/27б	50	3.8	50	5.0	

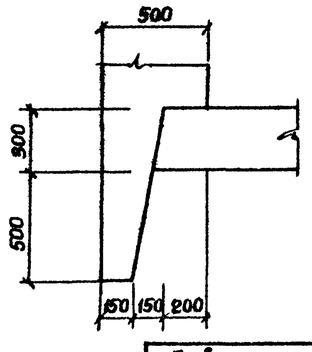

5-5

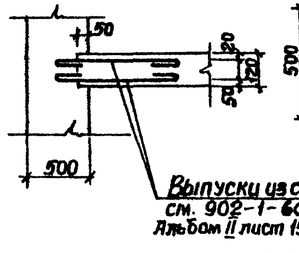

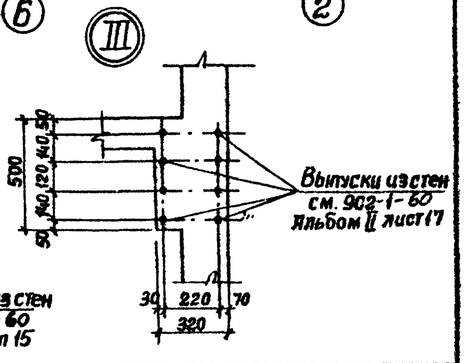

Согласовано

Отдел ЭП Мазяк

Инв. № подл. | Подпись и дата | Взам. инв. №

Привязан

Инв. №

Нач. отд.	Шейко	
Н. контр.	Власенко	
Рук. гр.	Бродская	
Ст. инж.	Черенова	
Инженер	Мягкая	

ТП 902-1-62-КЖ

Канализационная насосная станция производительностью 6÷86 м³/ч

Стм 1. Разбертка. Разрез 3-3. (Опускной способ в мокрых грунтах).

Стадия	Лист	Листов
Р	7	

Госстрой СССР Союзводоканалниипроект Харьковский Водоканалпроект

18302-01 10 Формат 22

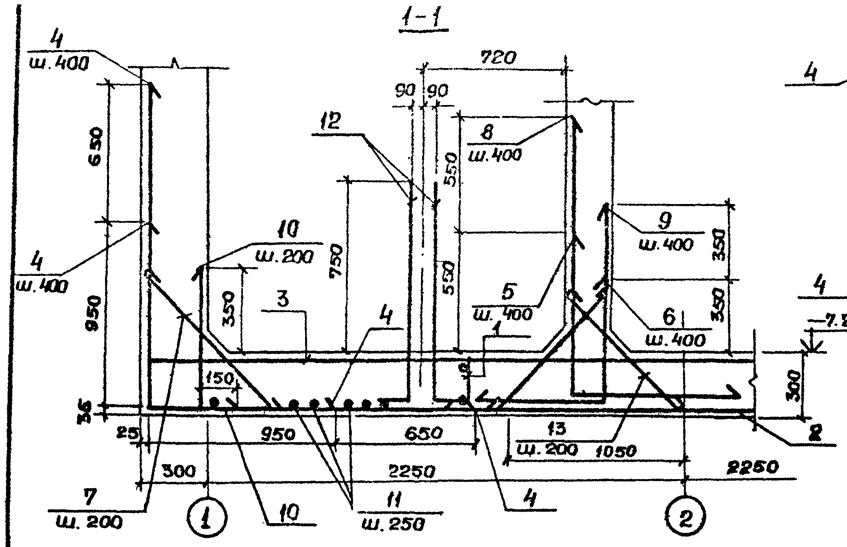

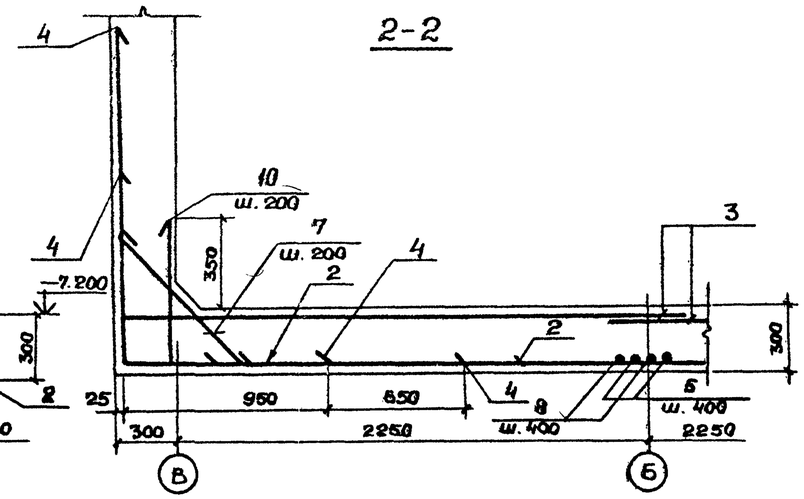

Схема расположения нижней арматуры

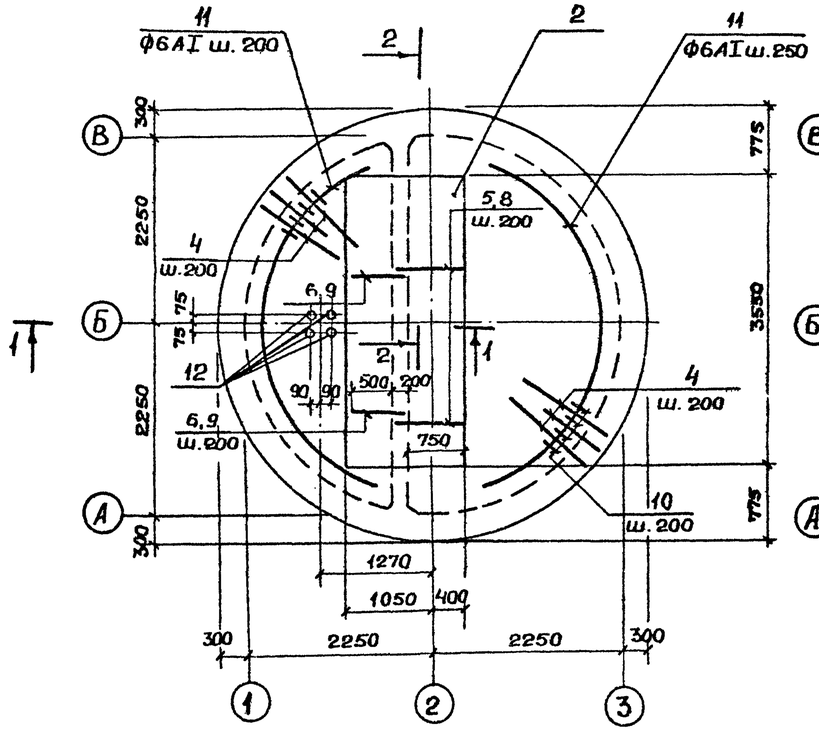

Схема расположения верхней арматуры

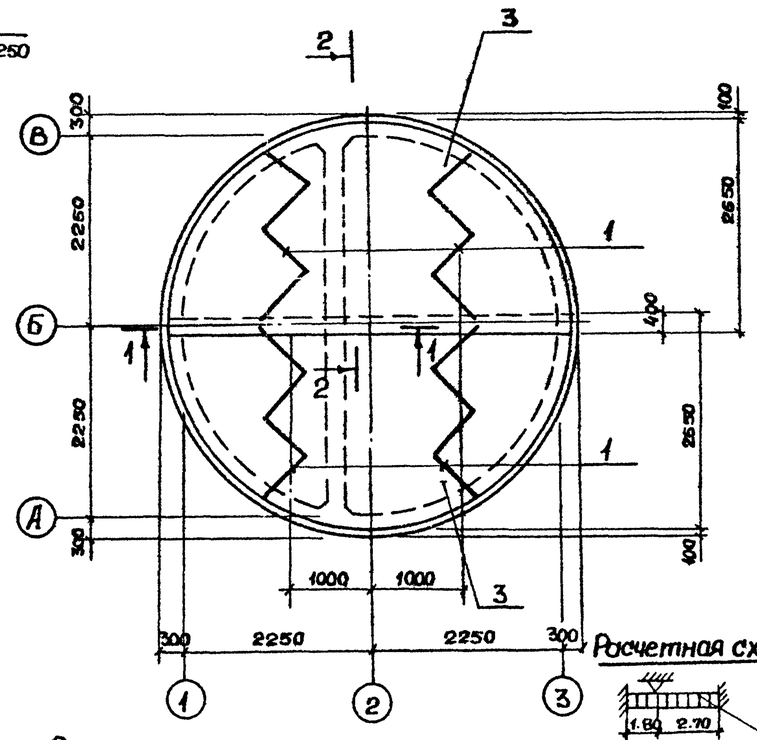

Расчетная схема

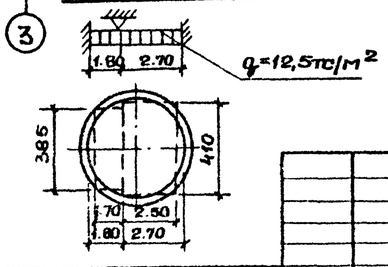

Раскрой сетки поз.3

$C\frac{10AIII-200}{8AI-200}\ 2650\times4900\ \frac{50}{60}$

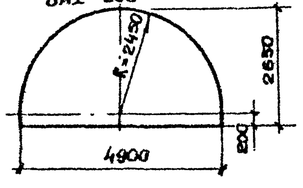

Спецификация к плите днища ПД,м1

			Обозначение	Наименование	Кол	Примеч
				Сборочные единицы		
11		1	902-1-60-КЖИ-ПДм1-Кр1Ап IV	Каркас плоский Кр1	4	
5.4		2	ГОСТ 23279-78	Сетка $C\frac{6AI-200}{12AIII-200}$ 4450×3550 $\frac{75}{75}$	1	29,5кг
5.4		3	ГОСТ 23279-78	" $C\frac{10AIII-200}{6AI-200}$ 2650×4900 $\frac{50}{50}$	2	68,5кг
				Детали		
5.4		4*		ф14АIII ГОСТ 5.1459-72* ℓ=2550	80	3,1кг
5.4		5*		ф12АIII ГОСТ 5.1459-72* ℓ=1120	12	1,53кг
5.4		6*		ф10АIII ГОСТ 5.1459-72* ℓ=1270	12	0,8кг
5.4		7*		ф10АI ГОСТ 5781-75 ℓ=1000	71	0,62кг
5.4		8*		ф12АIII ГОСТ 5.1459-72* ℓ=2270	11	2.0кг
5.4		9*		ф10АIII ГОСТ 5.1459-72* ℓ=1620	11	1,0кг
5.4		10*		ф10АIII ГОСТ 5.1459-72* ℓ=750	70	0,5кг
5.4		11		ф6АI ГОСТ 5781-75 ℓ=800	п.м	17,8кг
5.4		12*		ф16АIII ГОСТ 5.1459 ℓ=1200	4	1,9кг
5.4		13*		ф10АI ГОСТ 5781-75 ℓ=880	42	0,54кг
				Материалы		
				Бетон марки М200	6,2	м³

*) Поз. 4÷10,12,13 см Ведомость деталей.

Ведомость расхода стали на элемент, кг

Марка	Изделия арматурные										Всего
	Арматура класса										
	AI					AIII					
	ГОСТ 5781-75					ГОСТ 5.1459-72*					
	ф6	ф8	ф10		Итого	ф10	ф12	ф14	ф16	Итого	
ПД м1	24.1	59.4	80.7		164.2	140.3	63.6	248.0	7.6	459.5	623.7

Защитный слой бетона для нижней рабочей арматуры – 35мм, для верхней – 25мм.

Ведомость деталей

Поз	Эскиз
4	950 | 1600
5	800 | 920
6	670 | 600
7	900
8	1350 | 920

Поз	Эскиз
9	950 | 670
10	160 | 600
12	200 | 1000
13	750

Привязан

Инв. №

Нач.отд	Шейко	
Н.контр	Власенко	
Рук.гр.	Бродская	
Инжен	Сенитенко	
Инжен	Ясинская	

ТП 902-1-62-КЖС

Канализационная насосная станция производительностью 6÷86м³/ч

Плита днища ПДм1. Схема армирования. (Открытый способ в сухих грунтах)

Стадия	Лист	Листов
Р	8	

Госстрой СССР Союзводоканалниипроект Харьковский Водоканалпроект

Альбом III

Типовой проект 902-1-62

Подпись и дата | Взам. инв.№ | Инв. № подл.

18302-01 1-1

Формат 22

Альбом III

Типовой проект 902-1-62

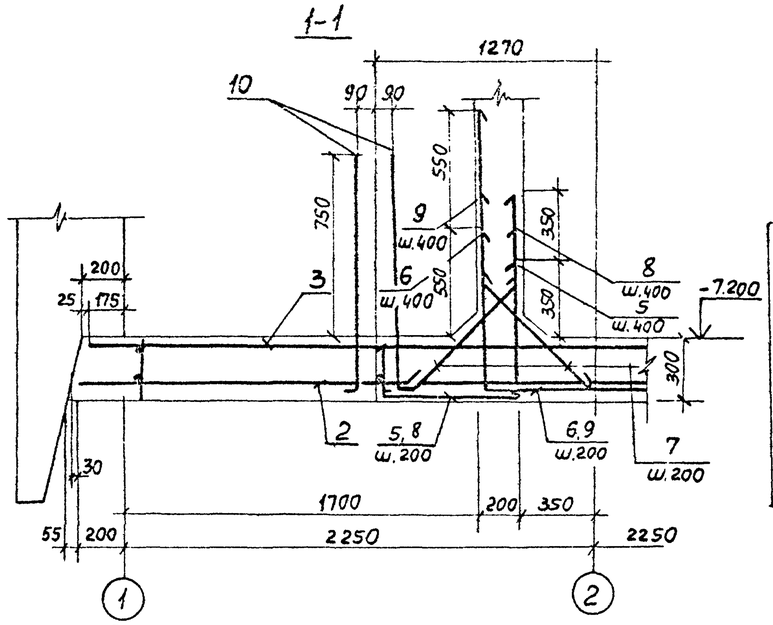

Схема раскладки нижних сеток

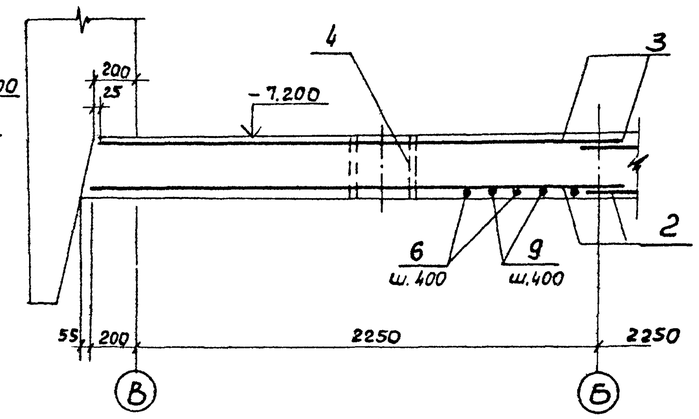

Схема раскладки верхних сеток

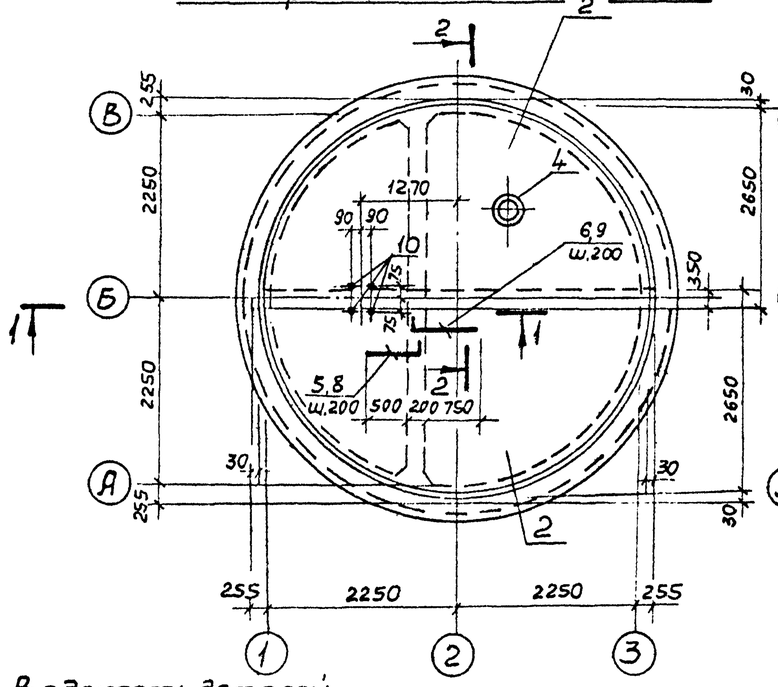

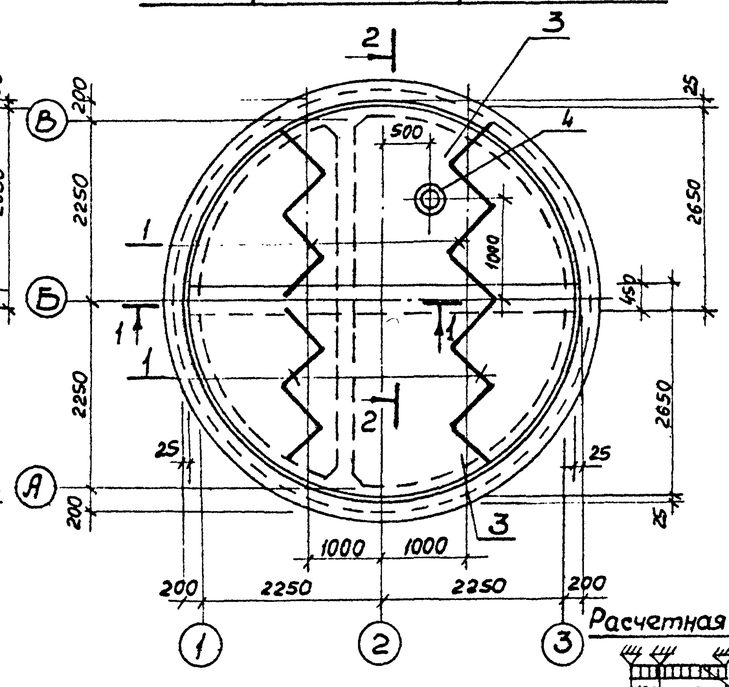

Спецификация к плите днища Дм 1

Формат	Зона	Поз.	Обозначения	Наименование	Кол.	Примеч.
				Сборочные единицы		
11		1	902-1 -КЖИ-ПДм1-КР1	Каркас плоский КР1	4	
Б4		2	ГОСТ 23279-78	Сетка $C\frac{10AIV-200}{6AI-200}$ 2650×4950 $\frac{75}{75}$	2	57,6 кг
Б4		3	ГОСТ 23279-78	" $C\frac{10AIV-200}{8AI-200}$ 2650×4850 $\frac{25}{25}$	2	68,5 кг
11		4	902-1-60-КЖИ-ПДм1-МН1	Изделие закладное МН1	1	
				Детали		
Б4		5*		Ф10AIII ГОСТ 5.1459-72* ℓ=1270	12	0,8 кг
Б4		6*		Ф12AIII ГОСТ 5.1459-72* ℓ=1720	12	1,53 кг
Б4		7*		Ф10AIII ГОСТ 5781-75 ℓ=880	42	0,54 кг
Б4		8*		Ф10AIII ГОСТ 5.1459-72* ℓ=1620	11	1,0 кг
Б4		9*		Ф12AIII ГОСТ 5.1459-72* ℓ=2270	11	2,0 кг
Б4		10*		Ф16AIII ГОСТ 5.1459-72* ℓ=1200	4	1,9 кг
				Материалы		
				Бетон марки 200	5,7	м³

*) Поз. 5÷10 см. Ведомость деталей.

Ведомость расхода стали на один элемент, кг

Марка	Изделия арматурные								Всего
	Арматура класса								
	AI				AIII				
	ГОСТ 5781-75				ГОСТ 5.1459-72*				
	Ф6	Ф8	Ф10	Итого	Ф10	Ф12	Ф16	Итого	
ПДм1	29,4	59,4	36,7	125,5	189,9	40,4	7,6	237,9	363,4

Продолжение

Марка	Изделия закладные									Всего	Общий расход стали
	Арматура класса			Прокат марки							
	AI			Вст3 кп2							
	ГОСТ 5781-75			ГОСТ 19903-74		ГОСТ 10704-76					
	Ф16		Итого	δ=6	δ=10	δ=16	Тр 426×10	Тр 820×7	Итого		
ПДм1	3,6		3,6	23,6	78,4	201	28,9	70,1	303	306,6	670,0

1. Защитный слой бетона для нижней рабочей арматуры - 35 мм, для верхней - 25 мм.
2. При установке изделия закладного МН1 (поз.4) арматуру днища вырезать по месту и приварить к корпусу изделия.

Ведомость деталей

Поз	Эскиз
5	670 | 600
6	800 | 920
7	750
8	950 | 870
9	1350 | 920
10	200 | 1000

Раскрой сеток

Поз.2 $C\frac{10AIII-200}{6AI-200}$ 2650×4950 $\frac{75}{75}$

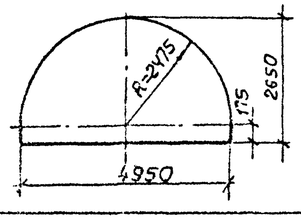

Поз. 3 $C\frac{10AIII-200}{8AI-200}$ 2650×4850 $\frac{25}{25}$

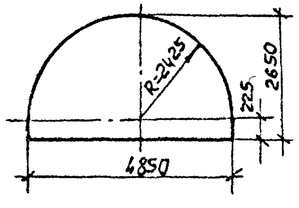

Расчетная схема

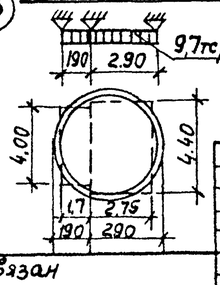

Привязан

Инв. №

Нач.отд.	Щейко	
Н.контр.	Власенко	
Рук.гр.	Бродская	
Ст.инж.	Енгальчева	
Инженер	Филиппова	

ТП 902-1-62-КЖ

Канализационная насосная станция производительностью 6÷86 м³/ч

Плита днища ПДм1. Схема армирования (опускной способ в мокрых грунтах)

Стадия	Лист	Листов
Р	9	

Госстрой СССР Союзводоканалниипроект Харьковский Водоканалпроект

Инв. № подл. | Подпись и дата | Взам. инв. №

18302-01 12

Типовой проект 902-1-62 Альбом III

Схема армирования.

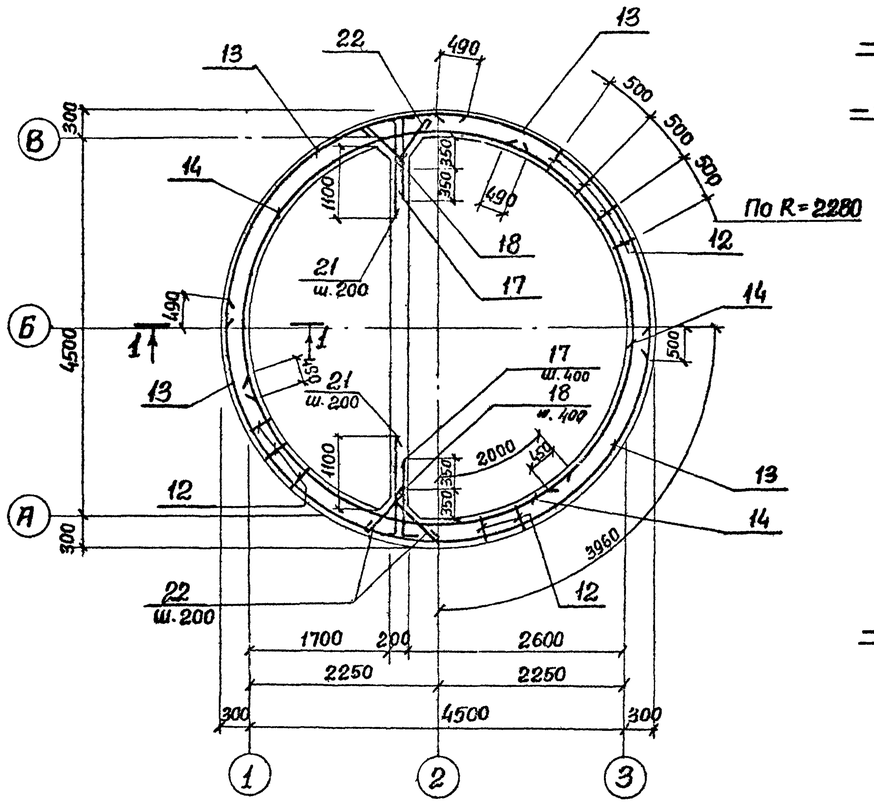

1-1

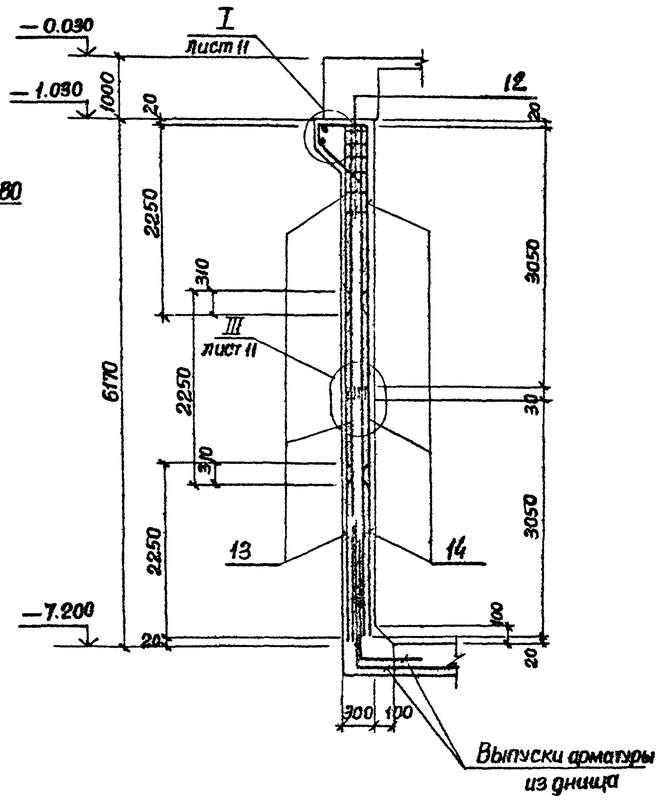

Развертка наружных сеток по R=2520

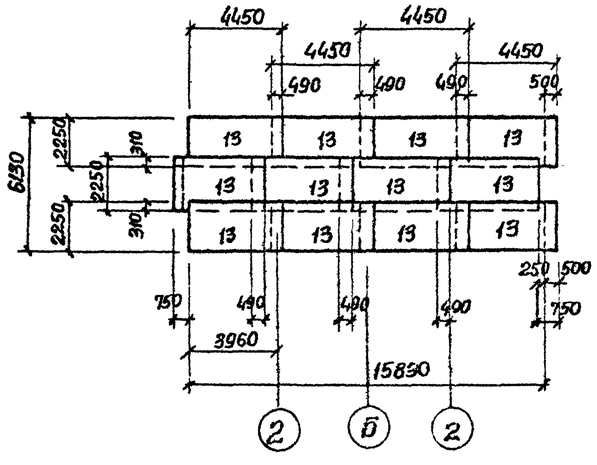

Развертка внутренних сеток по R=2280

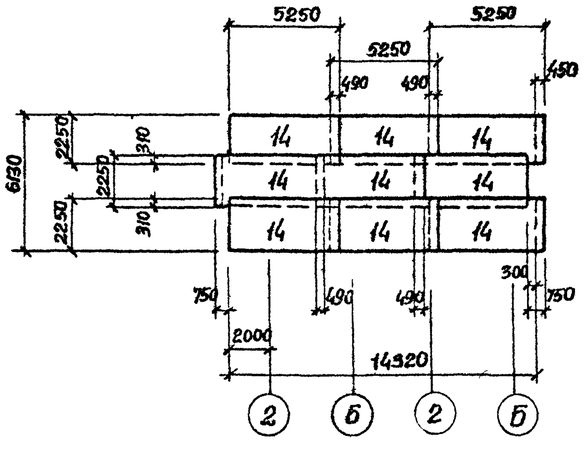

Спецификация к стене СТм1

Формат	Зона	Позиц.	Обозначение	Наименование	Кол.	Примеч.
				Сборочные единицы		
		–	Лист-4	Стена монолитная СТм1	1	
11		12	902-1-60-КЖИ-СТм1-Кр1	Каркас плоский Кр1	58	
Б4		13	ГОСТ 23279-78	Сетка $C\frac{10AIII-200}{10AIII-200}$ 2250×4450 $\frac{625}{25}$	12	62.10 кг
Б4		14	ГОСТ 23279-78	То же $C\frac{10AIII-200}{10AIII-200}$ 2250×5250 $\frac{25}{625}$	9	79.6 кг.
				Детали		
Б4		15		ф16AIII ГОСТ 5.1459-72* ℓ=1700	64	2,7 кг
Б4		16		ф10AIII ГОСТ 5.1459-72* ℓ=200	116	0,12 кг
Б4		17*		ф10AIII ГОСТ 5.1459-72* ℓ=1150	32	0,7 кг.
Б4		18*		ф10AIII ГОСТ 5.1459-72* ℓ=800	32	0,5 кг.
Б4		19*		ф10AIII ГОСТ 5.1459-72* ℓ=1340	80	0,83 кг
Б4		20*		ф10AIII ГОСТ 5.1459-72* ℓ=17700	2	11.0 кг
Б4		21*		ф10AIII ГОСТ 5.1459-72* ℓ=1550	64	0.96 кг.
Б4		22*		ф8AI ГОСТ 5781-75 ℓ=750	124	0,3 кг.
				Материалы		
				Бетон марки 200	28,9	м³

*) Поз. 17÷22 см. ведомость деталей на листе 11, остальное см. спецификацию исполнения.

Привязан:

Инв. №

Нач.отд.	Шейко	
Н.контр.	Власенко	
Рук.гр.	Бродская	
Ст.инж.	Енгалычева	
Инженер	Мяекая	

ТП 902-1-62-КЖ

Канализационная насосная станция производительностью 6÷86 м³/ч

Стадия	Лист	Листов
Р	10	

СТм 1. Схема армирования. (Открытый способ в сухих грунтах).

Госстрой СССР Союзводоканалниипроект Харьковский Водоканалпроект

Подпись и дата | Взам. инв. №

Инв. № подл.

18300-01 13

Формат 22

Типовой проект 902-1-62 Альбом III

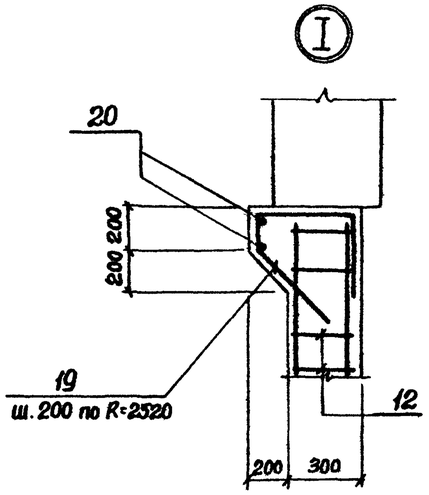

Раскрой сеток

Поз.14

Сетка $C\frac{10AIII-200}{10AIII-200}$ 2250×5250 $\frac{25}{625}$

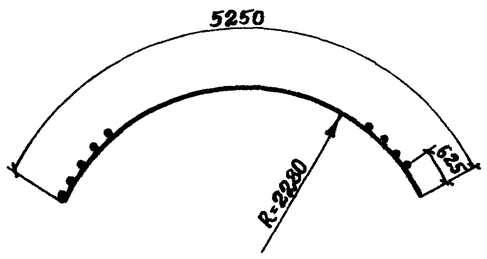

Поз.13

Сетка $C\frac{10AIII-200}{10AIII-200}$ 2250×4450 $\frac{625}{25}$

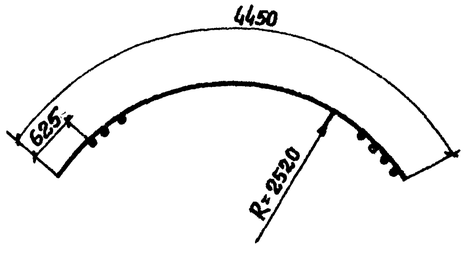

Схема расположения выпусков

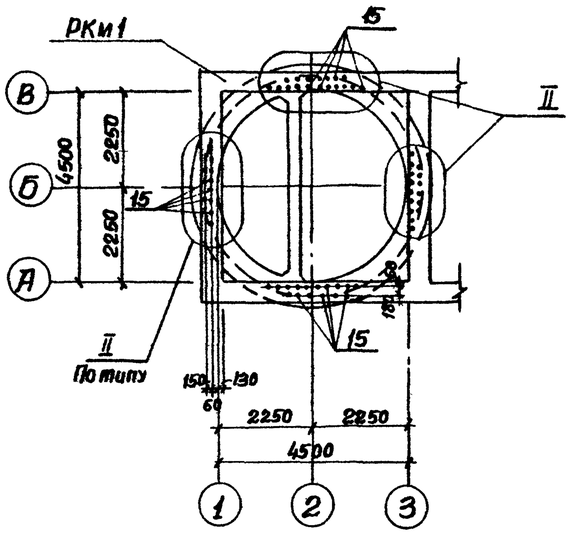

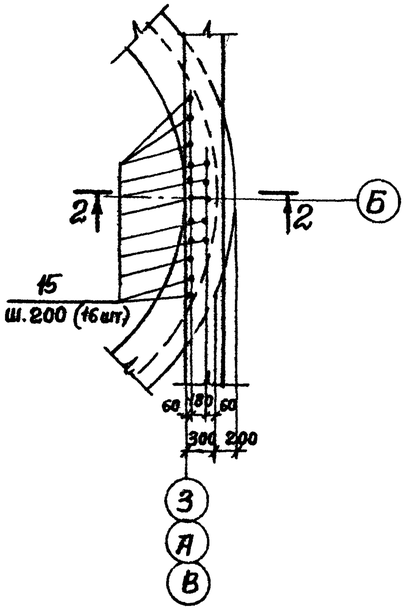

2-2

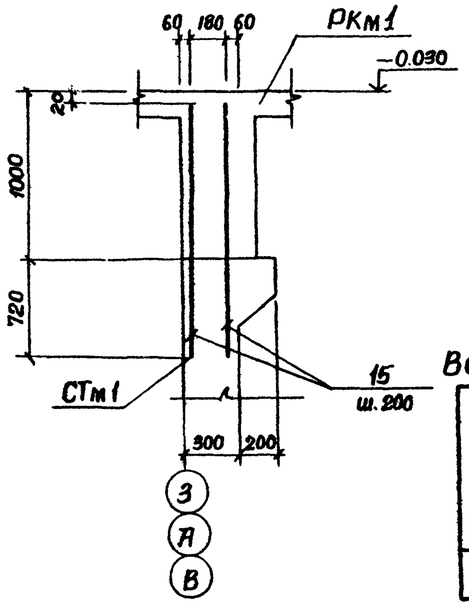

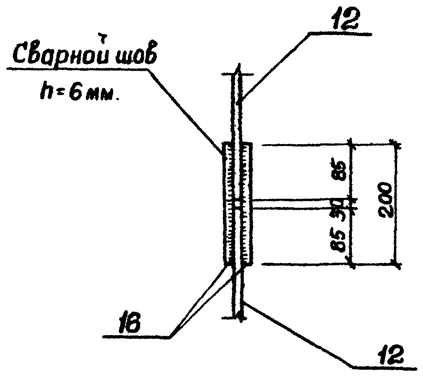

Ведомость деталей

Поз.	Эскиз
17	200 950
18	200 600
19	350 150 450 250
20	5440 30 30 Сварной шов h=4мм
21	200 1350
22	650

Ведомость расхода стали на один элемент, кг.

Марка элемента	Изделия арматурные					
	Арматура класса					Всего
	AI		AIII			
	ГОСТ 5781-75		ГОСТ 5.1459-72*			
	ф8	Итого	ф10	ф16	Итого	
СТм1	139,3	139.3	1800.7	173	1973.7	2113.0

Продолжение

Марка элемента	Изделия закладные								Всего	Общий расход
	Арматура класса				Прокат марки					
	AIII		AIII		Вст3кп2					
	ГОСТ 5.1459-72*		ГОСТ 5781-75		ГОСТ 19903-74					
	ф12	Итого	ф8	Итого	δ=6	δ=8	δ=10	Итого		
СТм1	21.0	21.0	2,7	2.7	6.7	74.3	28.0	109.0	132.7	2245.7

1. Защитный слой бетона для рабочей арматуры – 30мм.

2. В ведомости расхода стали сальники не учтены в виду их изменения в зависимости от марки насоса.

Привязан

Инв. №

Нач.отд.	Шейко	
Н.контр.	Власенко	
Рук.гр.	Бродская	
Ст.инж.	Енгальычева	
Инжен.	Мягкая	

ТП 902-1-62-КЖ

Канализационная насосная станция производительностью 6÷86 м³/ч

СТм1. Схема армирования и расположения выпусков. Узлы I÷III. (Открытый способ в сухих грунтах).

Стадия	Лист	Листов
Р	11	

Госстрой СССР Союзводоканалпроект Харьковский Водоканалпроект

Взам. инв.№ | Подпись и дата | Инв.№ подл.

18302-01 14 Формат 22

Схема армирования

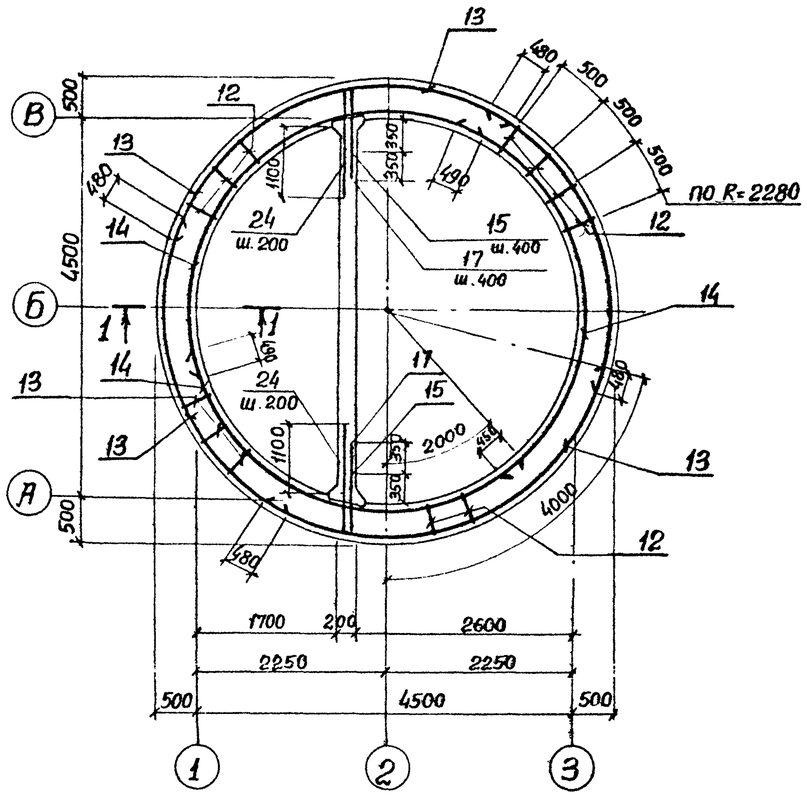

1-1

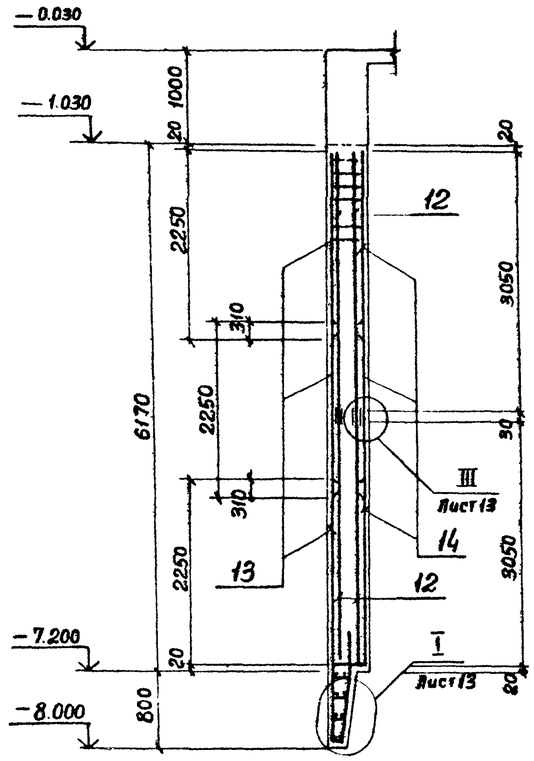

Развертка наружных сеток по R=2720

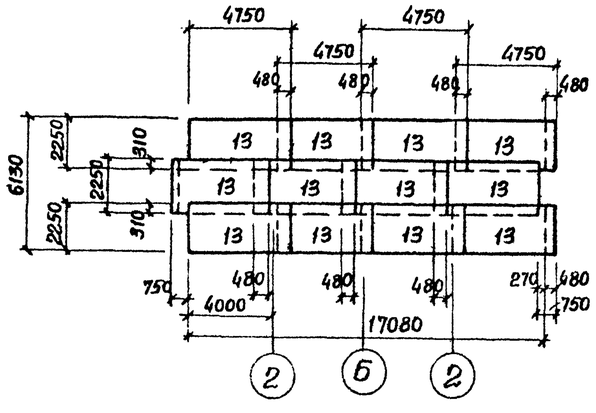

Развертка внутренних сеток по R=2280

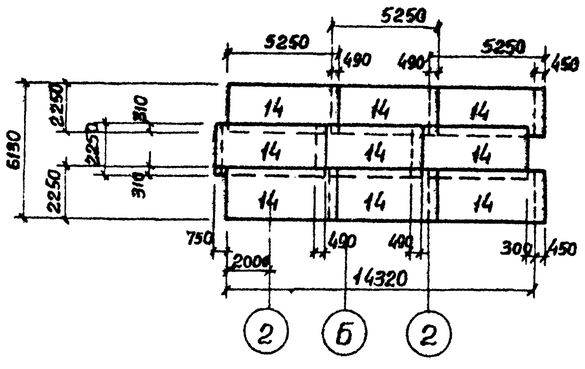

Спецификация к стене СТм1

Формат	Зона	Позиц.	Обозначение	Наименование	Кол.	Примеч.
				Сборочные единицы		
			Лист - 4	Стена монолитная СТм1		
11		12	902-1-60-КЖИ-СТм1-Кр2	Каркас плоский КР2	58	
Б4		13	ГОСТ 23279-78	Сетка $C\frac{10AIII-200}{8AI-200}$ 2250×4750 $\frac{25}{525}$	12	67.2 кг
Б4		14	ГОСТ 23279-78	То же $C\frac{10AIII-200}{8AI-200}$ 2250×5250 $\frac{625}{25}$	9	73.6 кг
				Детали		
Б4		15*		ф10AIII ГОСТ 5.1459-72* ℓ=1000	32	0.62 кг
Б4		16		ф16AIII ГОСТ 5.1459-72* ℓ=1700	56	2,7 кг
Б4		17*		ф10AIII ГОСТ 5.1459-72* ℓ=1350	32	0.83 кг
Б4		18*		ф16AIII ГОСТ 5.1459-72* ℓ=2920	86	4,6 кг
Б4		19*		ф16AIII ГОСТ 5.1459-72* $\ell_{ср}$=16660	5	26.3 кг
Б4		20*		ф16AIII ГОСТ 5.1459-72* ℓ=17700	5	27.9 кг
Б4		21*		ф10AIII ГОСТ 5.1459-72* ℓ=900	71	0.56 кг
Б4		22*		ф10AI ГОСТ 5781-75 $\ell_{ср}$=310	112	0,2 кг
Б4		23		ф10AIII ГОСТ 5.1459-72* ℓ=200	116	0,12 кг
Б4		24*		ф10AIII ГОСТ 5.1459-72* ℓ=1750	64	1.08 кг
				Материалы		
				Бетон марки М200	51.5	м³

*) Поз. 15,17÷22,24 см. ведомость деталей на листе 13, остальное см. спецификацию исполнения.

Альбом III

Типовой проект 902-1-62

Инв. № подл. | Подпись и дата | Взам. инв. №

Привязан

Инв. №

Нач. отд.	Шейко	
Н. контр.	Власенко	
Рук. гр.	Бродская	
Ст. инж.	Енгалычев	
Инженер	Мягкая	

ТП 902-1-62-КЖ

Канализационная насосная станция производительностью 6÷86 м³/ч

СТМ1. Схема армирования. (Опускной способ в мокрых грунтах).

Стадия	Лист	Листов
Р	12	

Госстрой СССР Союзводоканалниипроект Харьковский Водоканалпроект

18302-01 15 Формат 22

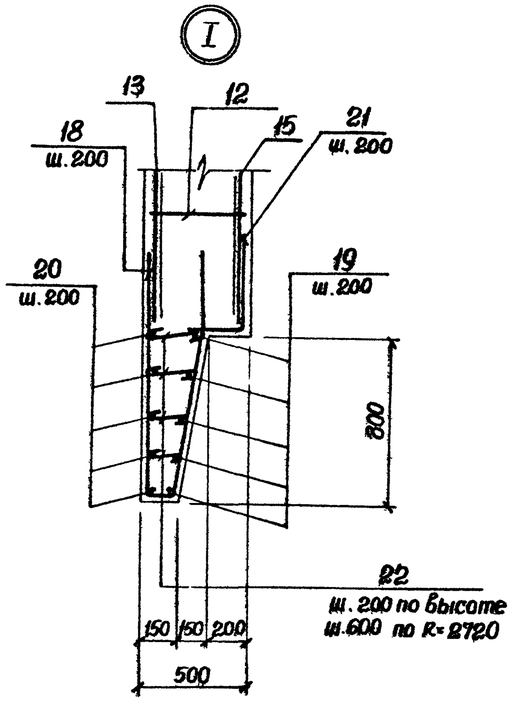

Схема расположения выпусков

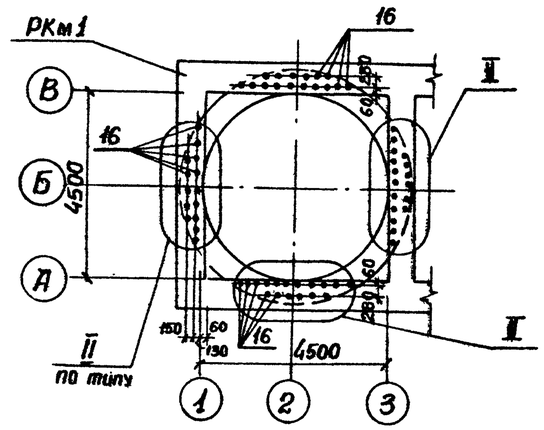

2-2

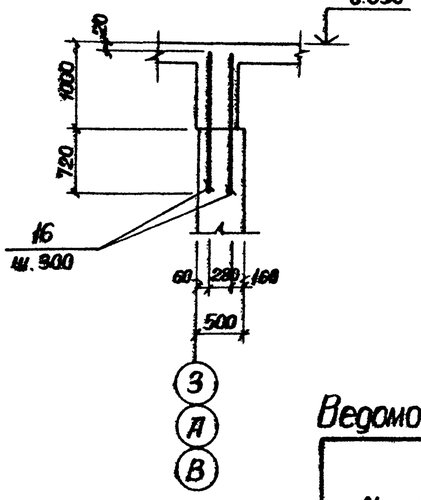

Ведомость деталей

Поз.	Эскиз
15	200 800
17	200 1150; 1300
18	250 1390 1500 90
19	200 4960÷5260 Сварной шов h=5мм
20	200 5440
21	450 450
22	120÷240
24	200 1550

Ведомость расхода стали на один элемент, кг.

Марка элемента	Изделия арматурные								Всего
	Арматура класса								
	AI				AIII				
	ГОСТ 5781-75				ГОСТ 5.1459-72*				
	ф8	ф10		Итого	ф10	ф16		Итого	
СТМ 1	176,5	22,4		198.9	1648.2	817.8		2466.0	2664,9

Продолжение

Изделия закладные										Общий расход
Арматура класса					Прокат марки				Всего	
AIII			AIII		Вст 3 кп 2					
ГОСТ 5.1459-72*			ГОСТ 5781-75		ГОСТ 19903-74					
ф12		Итого	ф8	Итого	δ=6	δ=8	δ=10	Итого		
21,0		21,0	2,7	2,7	6,7	74,3	28,0	109,0	132,7	2797,6

1. Защитный слой бетона для рабочей арматуры - 30мм.

2. В ведомости расхода стали сальники не учтены в виду их изменения в зависимости от марки насоса.

Раскрой сеток

Поз. 13

$C\ \frac{10AIII-200}{8AI-200}\ 2250\times4750\ \frac{25}{525}$

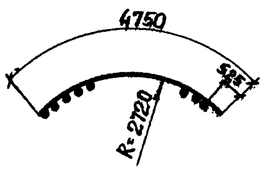

Поз. 14

$C\ \frac{10AIII-200}{8AI-200}\ 2250\times5250\ \frac{625}{25}$

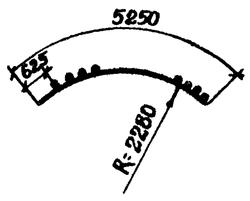

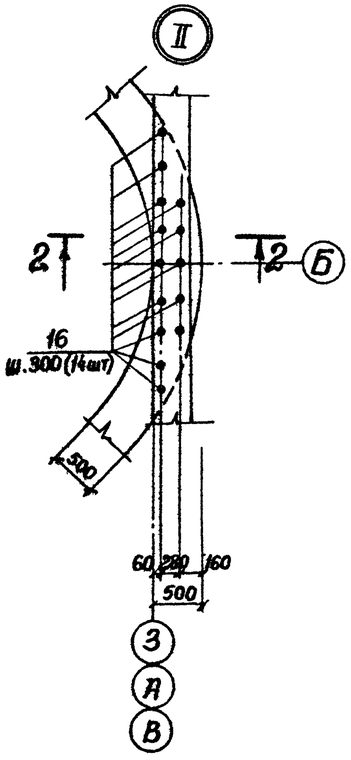

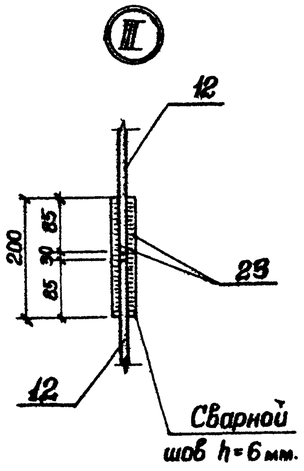

Привязан:						ТП 902-1-62-КЖ	
				Нач.отд.	Шейко		
				Н.контр.	Власенко		
				Рук.гр.	Бродская		
				Ст.инж.	Е.нтарычева	Канализационная насосная станция производительностью 6÷86 м³/ч	Стадия: Р; Лист: 13; Листов:
Инв.№				Инженер	Мягкая	СТМ 1. Схема армирования и расположение выпусков. Узлы I÷III. Опускной способ в мокрых грунтах.	Госстрой СССР Союзводоканалниипроект Харьковский Водоканалпроект

Инв.№ подл. | Подпись и дата | Взам. инв.№

18302-01 16 Формат 22

Типовой проект 902-1-62 Альбом III

1-1

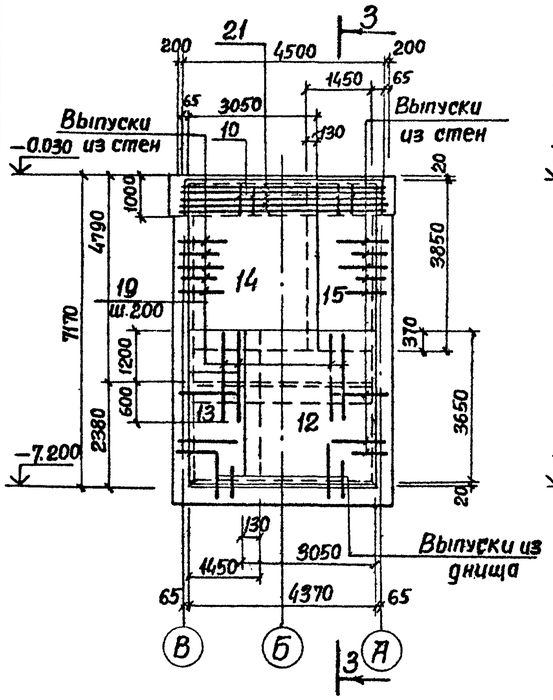

2-2

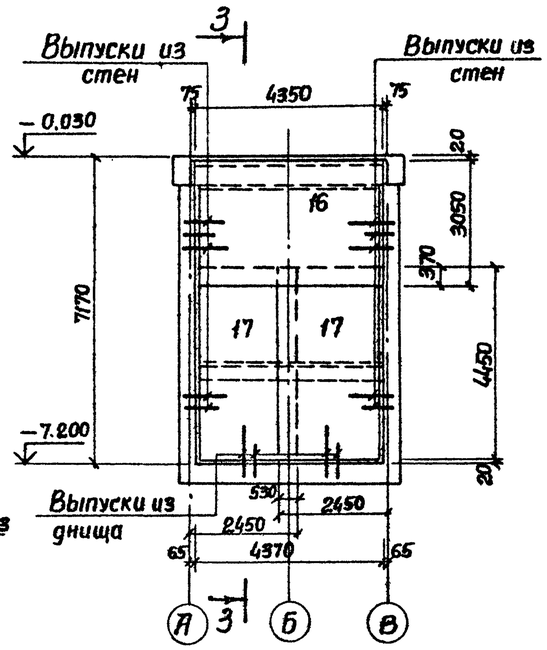

3-3

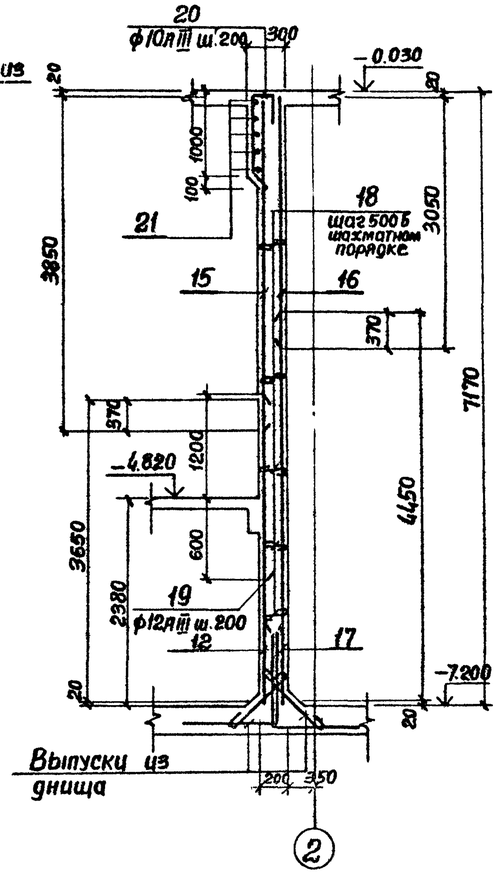

Схема армирования

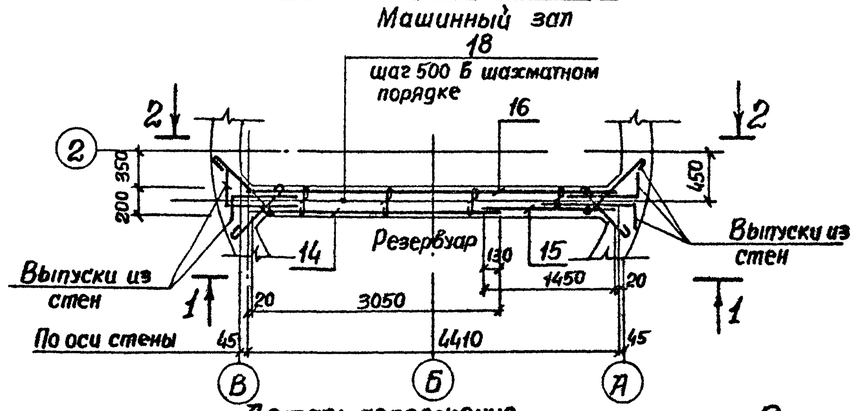

Деталь сопряжения стен для опускного метода производства работ

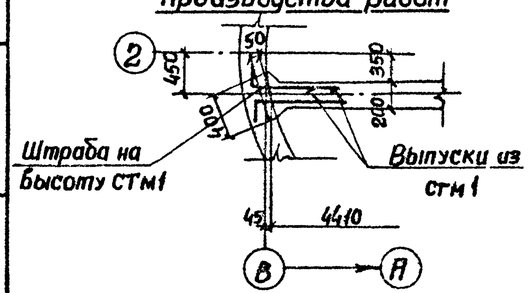

Расчетная схема

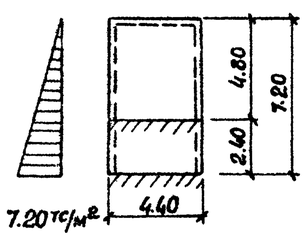

Ведомость деталей

Поз.	Эскиз
18	180
20	250, 950, 400, 350
21	200, 4900, 200

Спецификация к стене СТм2.

Формат	Зона	Поз.	Обозначение	Наименование	Кол.	Примеч.
				Сборочные единицы		
		—	Лист-4	Стена монолитная СТм2	1	
Б4		12	ГОСТ 23279-78	Сетка С $\frac{12АIII-200}{10АIII-200}$ 3050×3650 $\frac{25}{425}$	1	83,86 кг
Б4		13	ГОСТ 23279-78	То же С $\frac{12АIII-200}{10АIII-200}$ 1450×3650 $\frac{25}{425}$	1	41,13 кг
Б4		14	ГОСТ 23279-78	" С $\frac{10АIII-200}{10АIII-200}$ 3050×3850 $\frac{25}{25}$	1	75.64 кг
Б4		15	ГОСТ 23279-78	" С $\frac{10АIII-200}{10АIII-200}$ 1450×3850 $\frac{25}{25}$	1	36.9 кг
Б4		16	ГОСТ 23279-78	" С $\frac{10АIII-200}{10АIII-200}$ 3050×4350 $\frac{75}{75}$	1	84,34 кг
Б4		17	ГОСТ 23279-78	" С $\frac{10АIII-200}{10АIII-200}$ 2450×4450 $\frac{25}{425}$	2	67.44 кг
				Детали		
Б4		18*		ф8АI ГОСТ 5781-75 ℓ=280	117	0,11 кг
Б4		19		ф12АIII ГОСТ 5.1459-72* ℓ=1800	23	1,6 кг
Б4		20*		ф10АIII ГОСТ 5.1459-72 ℓ=1950	23	1,2 кг.
Б4		21*		ф12АIII ГОСТ 5.1459-72 ℓ=5300	5	4,7 кг
				Материалы		
				Бетон марки м200	7.0	$м^3$

*) Поз. 18, 20, 21 см. ведомость деталей. Остальное см спецификацию исполнения.

Ведомость расхода стали на один элемент, кг.

Марка элемента	Арматурные изделия							Всего
	Арматура класса							
	АI			АIII				
	ГОСТ 5781-75			ГОСТ 5.1459-72*				
	ф8		Итого	ф10	ф12		Итого	
СТм 2	12.9		12.9	406.6	138,1		544.7	557.6

Продолжение

Марка элемента	Изделия закладные										Общий расход
	Арматура класса				Прокат марки					Всего	
	АIII		АIII		ВСт3кп2						
	ГОСТ 5.1459-72*		ГОСТ 5781-75		ГОСТ 19903-74						
	ф12	Итого	ф8	Итого	-δ=6	-δ=8	-δ=10		Итого		
СТм 2	22.5	22.5	1,4	1,4	4,2	90,8	30.0		125,0	148,9	706.5

1. Защитный слой бетона для рабочей арматуры - 30 мм.
2. В ведомости расхода стали сальники не учтены в виду их изменения в зависимости от марки насоса.

Привязан

Инв. №

Нач.отд.	Шейко	
Н.контр.	Власенко	
Рук.гр.	Бродская	
Инженер	Абрамова	
Инженер	Никитенко	

ТП 902-1-62-КЖ

Канализационная насосная станция производительностью 6÷86 м³/ч

СТм2 Схема армирования

Стадия	Лист	Листов
Р	14	

Госстрой СССР Союзводоканалниипроект Харьковский Водоканалпроект

Инв. № подл. | Подпись и дата | Взам. инв. №

18302-01 17 Формат 22

Ведомость рабочих чертежей основного комплекта ТП 902-1-62-КМ

Лист	Наименование	Примечание
1	Общие данные	
2	Схемы расположения металлических лестниц и площадок	
3	Схемы расположения металлических лестниц и площадок. Сечения 1-1÷7-7. Узел 1.	

Ведомость ссылочных и прилагаемых документов

Обозначение	Наименование	Примечание
	Ссылочные документы	
1.459-2. Вып. 1,2	Стальные лестницы, переходные площадки, ограждения	
1.400-10/76 Вып. 8	Типовые узлы стальных конструкций одноэтажных производственных зданий	

Техническая спецификация металла

Вид профиля и ГОСТ, ТУ	Марка металла и ГОСТ	Обозначение и размер профиля, мм	№ п.п.	Код: Марки металла	Код: Вида профиля	Код: Размера профиля	Количество, шт.	Длина, мм	Масса металла по элементам конструкций, т: Лестницы (Код элемента конструкций)	Площадки	Ограждения			Общая масса, т	Масса потребности в металле по кварталам, т: I	II	III	IV	Заполняется ВЦ
1	2	3	4	5	6	7	8	9	10	11	12	13	14	15	16	17	18	19	20
Швеллеры ГОСТ 8240-72	Вст3кп2 ГОСТ 380-71*	Швеллер 12 ГОСТ 8240-72 / Ст3кп ГОСТ 535-79	1	11240	26158					0.2				0.2					
	Итого		2							0.2				0.2					
Всего профиля			3							0.2				0.2					
Сталь прокатная угловая равнополочная ГОСТ 8509-72	Вст3кп2 ГОСТ 380-71*	Уголок Б-100×100×8 ГОСТ 8509-72 / Ст3кп ГОСТ 535-79	4	11240	21113					0.3				0.3					
	Итого		5							0.3				0.3					
Всего профиля			6							0.3				0.3					
Сталь полосовая ГОСТ 103-76	Вст3кп2	Полоса 6×50 ГОСТ 103-76 / Ст3кп ГОСТ 535-79	7	11240	13110					0.08				0.08					
	ГОСТ 380-71*	Полоса 6×40 ГОСТ 103-76 / Ст3кп ГОСТ 535-79	8	11240	13110					0.02				0.02					
		Полоса 10×200 ГОСТ 103-76 / Ст3кп2 ГОСТ 535-79	9	11240	13110					0.7				0.7					
	Итого		10							0.8				0.8					
Всего профиля			11							0.8				0.8					
Сталь листовая рифлёная ГОСТ 8568-77	Вст3кп2 ГОСТ 380-71*	Лист рифлёный 0-ПН-4,0×1000×1000 Ст3кп ГОСТ 8568-77	12	11240	71315					0.5				0.5					
	Итого		13							0.5				0.5					
Всего профиля			14							0.5				0.5					
Сталь арматурная кл. А III ГОСТ 5.1459-72*	35ГС	Ф10	15	093004	11118					0.1				0.1					
	Итого		16							0.1				0.1					
Всего профиля			17							0.1				0.1					
Итого масса металла			18							1.9				1.9					
Стальные лестницы и ограждения	Вст3кп2 ГОСТ 380-71*		19	11240					0.35		0.1			0.45					
Всего масса металла			20						0.35	1.9	0.1			2.35					
В том числе по маркам	Вст3кп2		21	11240					0.35	1.8	0.1			2.25					
	35ГС		22	093004						0.1				0.1					

Ведомость металлоконструкций по видам профилей

Наименование конструкций по номенклатуре прейскуранта № 01-09	Позиции по прейскуранту № 01-09	№ п.п.	Код конструкции	Масса конструкций, т: Всего стали повышенной прочности	По видам стали: Балки и швеллеры	Крупносортная сталь	Мелкосортная сталь	Гнутые и стальные сварные	Всего	Количество шт.	Сечения типовых конструкций
Площадки		1	526243	—	0.2	1.6	0.1	—	1.9		
Лестницы и ограждения		2	526242	—	—	0.1	—	0.35	0.45		1.459-2 В.1,2
Итого		3		—	0.2	1.6	0.1	0.35	2.35		
Контрольная сумма											

Общие указания

1. Разработку чертежей металлоконструкций производить согласно СНиП II-23-80 „Стальные конструкции. Нормы проектирования".
2. Соединение стальных элементов предусматривать ручной электродуговой сваркой.
3. Все сварные швы выполняются электродами типа Э42 и Э42А по ГОСТ 9467-75.
4. Предусмотреть антикоррозионную защиту металлоконструкций: произвести очистку поверхности стальных конструкций от окислов по требованиям ГОСТ'а 9.402-80. четвертой степени и окраску лакокрасочными материалами группы I согласно СНиП II-28-73*„ Защита строительных конструкций от коррозии".

Типовой проект разработан в соответствии с действующими нормами и правилами и предусматривает мероприятия, обеспечивающие взрывную, взрывопожарную и пожарную безопасность при эксплуатации здания.

Главный инженер проекта /Баптер/

Альбом III

Типовой проект 902-1-62

Взам. инв. № | Подпись и дата | Инв. № подл.

Привязан

Инв. №

ТП 902-1-62-КМ

Нач. отд.	Шейко		
Н. контр.	Власенко		
Рук. гр.	Бродская		
Инжен.	Никитенко		
Инжен.	Доценко		

Канализационная насосная станция производительностью 6÷86 м³/ч

Стадия	Лист	Листов
Р	1	3

Общие данные

Госстрой СССР Союзводоканалниипроект Харьковский Водоканалпроект

18309-01 18

Типовой проект 902-1-62 Альбом III

Схема расположения лестницы и площадок на отм. -6.900, -5.700

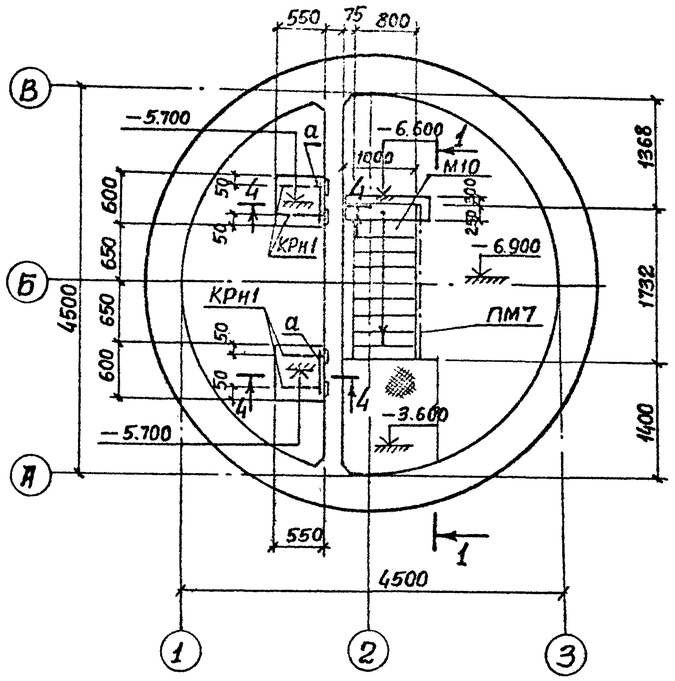

Схема балок на отм. -3.600

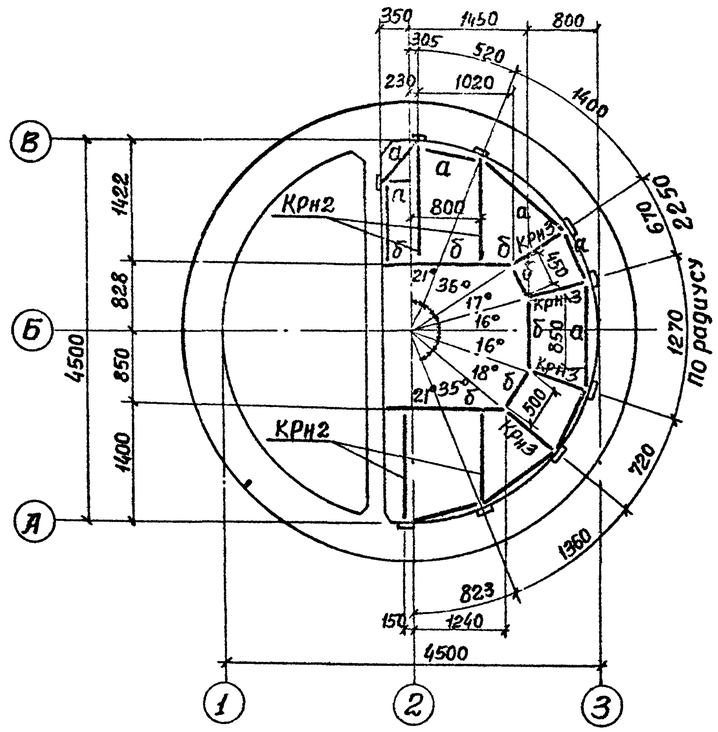

Ведомость элементов

Марка	Сечение			Опорные усилия			Группа констр	Марка металла	Примечания
	Эскиз	Поз.	Состав	M1 тс.м	N1 тс	Q1 тс			
М10	1.459-2		Вып.2 л.21					Вст3кп2	
М12	То же		Вып.2 л.22					То же	
С7*	"		Вып1 л.63					"	Укоротить на 1000 от берега
СК5*	"		Вып.2 л.90					"	То же
ПМ7	"		Вып.2 л.57					"	
ПМ9	"		Вып.2 л.58					"	
ПП1	"		Вып.2 л.75					"	
ПП2	"		Вып.2 л.75					"	
ПП4	"		Вып.2 л.76					"	
Вн8×23	ГОСТ 2319-70							ВМСТ3кп	

Схема расположения лестниц на отм. 0.000

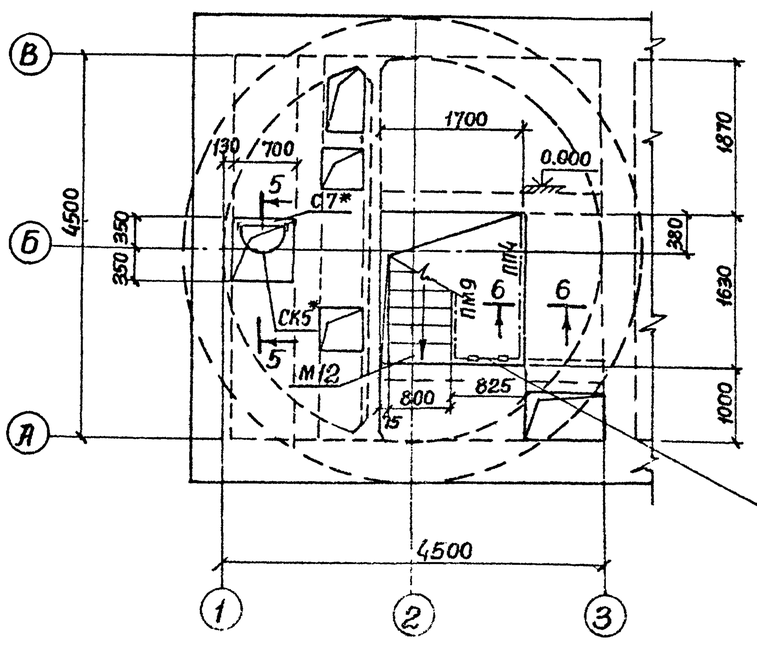

Съемная цепь Вн8×23

Схема расположения лестниц и площадки на отм. -3.600

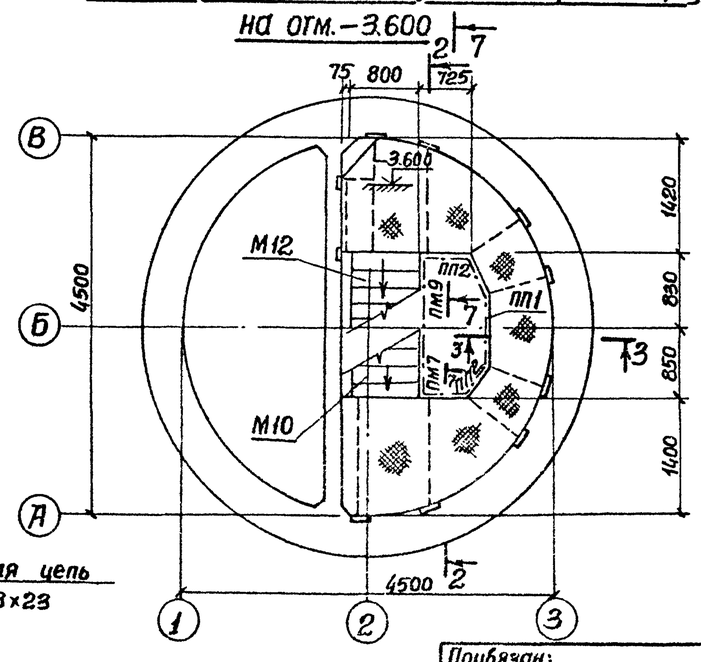

Привязан:					ТП 902-1-62-КМ		
Инв. №	Нач. отд.	Шедко		Канализационная насосная станция производительностью 6÷86 м³/ч	Стадия	Лист	Листов
	Н. контр.	Власенко			Р	2	
	Рук. гр.	Бродская		Схемы расположения металлических лестниц и лестничных площадок.	Госстрой СССР Союзводоканалниипроект Харьковский Водоканалпроект		
	Инжен.	Никитенко					
	Инжен.	Крекая					

Согласовано

Инв. № подл. | Подпись и дата | Взам. инв. №

Типовой проект 902-1-62 Альбом III

Согласовано

Инв № подл. | Подпись и дата | Взам. инв №

1-1

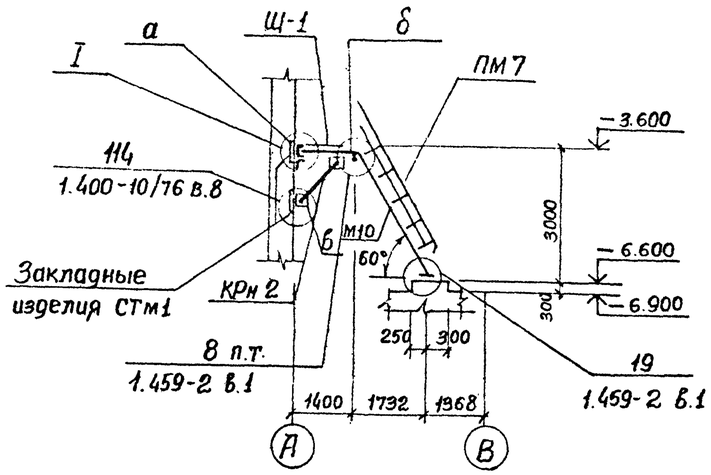

2-2

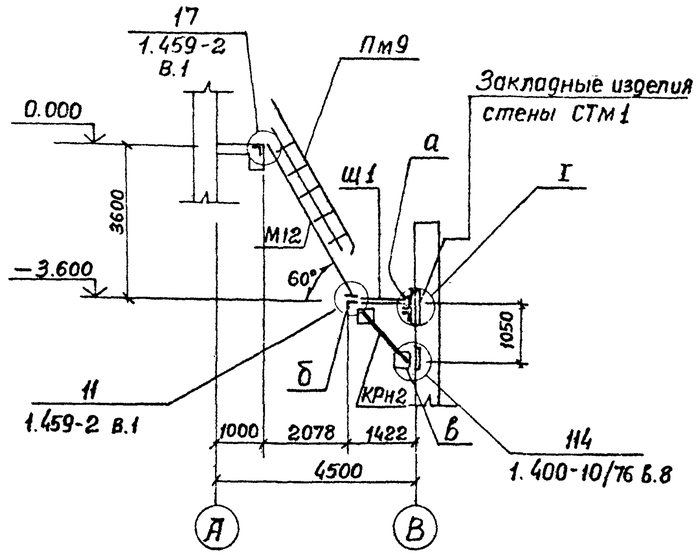

3-3

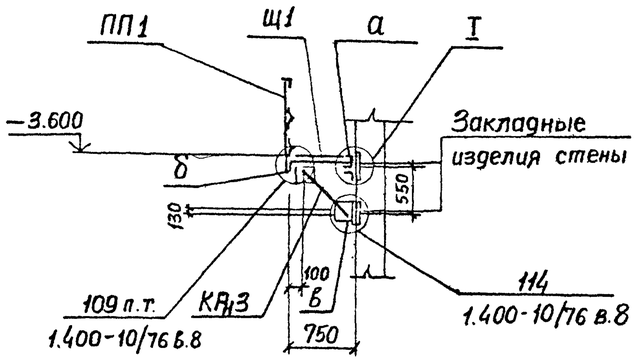

4-4

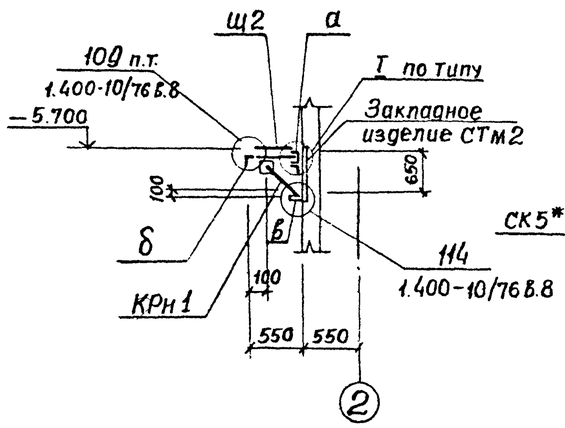

5-5

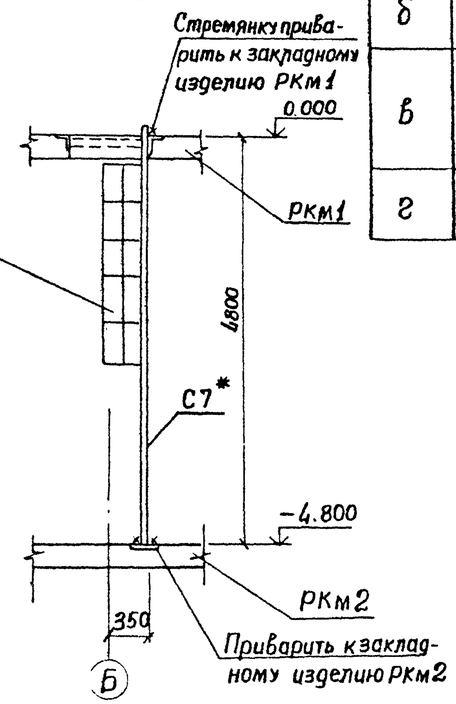

6-6

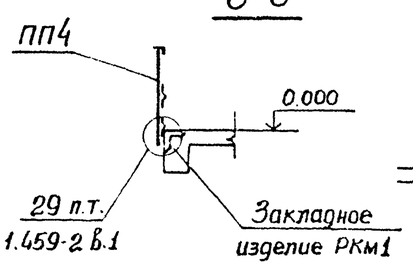

7-7

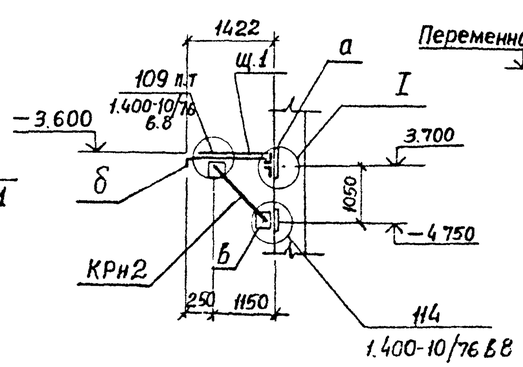

I

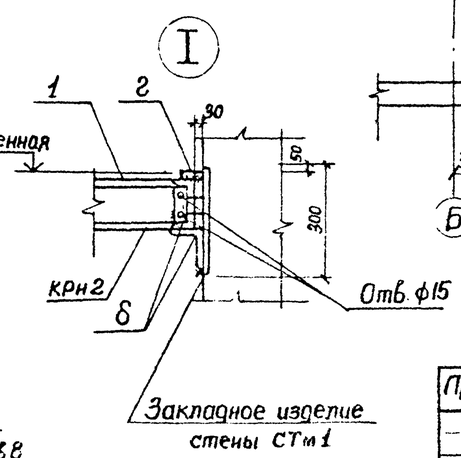

Ведомость элементов

Марка	Сечение: Эскиз	Поз.	Состав	Опорные усилия: M1 тс.м	N1 тс	Q тс		Марка металла	Примечания
Щ1	1, 2	1	Рифл.ст. δ=4	Конструктивно				Вст3кп2	
		2	-50×6		то	же		"	
КРм1 КРм2 КРм3	1, 3, 2	1	С12	Конструктивно				Вст3кп2	
		2	L100×8		то	же		"	
		3	-200×10		"			"	
Щ2	7, 2	2	-50×6	Конструктивно				Вст3кп2	
		7	6ф10АIII		"			"	
а	[	3	С12	Конструктивно				Вст3кп2	
б	L	4	L100×8	Конструктивно				Вст3кп2	
в		1	-200×10	Конструктивно				Вст3кп2	
								"	
г		1	- 40×6	Конструктивно				Вст3 кп2	

Сварку производить электродами типа Э42 и Э42А по ГОСТ 9467-75.
Толщину сварных швов принять по наименьшей толщине свариваемых конструкций, но не менее 4 мм.

Привязан

Инв №

Нач. отд	Шейко	
Н контр	Власенко	
Рук. гр.	Бродская	
Инж	Никитенко	
Инж.	Мягкая	

ТП 902-1-62-КМ

Канализационная насосная станция производительностью 6 ÷ 86 м³/ч

Схемы расположения лестниц. Сечения 1-1÷7-7. Узел „I"

Стадия	Лист	Листов
Р	3	

Госстрой СССР Союзводоканалниипроект Харьковский Водоканалпроект

18300-01