ТИПОВОЙ ПРОЕКТ
902-1-60

КАНАЛИЗАЦИОННАЯ НАСОСНАЯ СТАНЦИЯ

ПРОИЗВОДИТЕЛЬНОСТЬЮ 6-86 $м^3/ч$
ПРИ ГЛУБИНЕ ЗАЛОЖЕНИЯ
ПОДВОДЯЩЕГО КОЛЛЕКТОРА 2,6 м

Альбом III

18300-03
ЦЕНА 1-06

ТИПОВОЙ ПРОЕКТ
902-1-60

КАНАЛИЗАЦИОННАЯ НАСОСНАЯ СТАНЦИЯ ПРОИЗВОДИТЕЛЬНОСТЬЮ 6-86 м³/ч ПРИ ГЛУБИНЕ ЗАЛОЖЕНИЯ ПОДВОДЯЩЕГО КОЛЛЕКТОРА 2,6 м

СОСТАВ ПРОЕКТА

АЛЬБОМ I	Технологические решения. Отопление и вентиляция. Внутренний водопровод и канализация.
АЛЬБОМ II	Архитектурно-строительные решения. Надземная часть. Общие чертежи, узлы и детали.
АЛЬБОМ III	Строительные решения. Подземная часть.
АЛЬБОМ IV	Изделия.
АЛЬБОМ V	Электрооборудование, автоматизация и технологический контроль. Чертежи монтажной зоны.
АЛЬБОМ VI	Заказные спецификации.
АЛЬБОМ VII	Ведомости потребности в материалах.
АЛЬБОМ VIII.84	Сметы. Общая часть.
АЛЬБОМ IX.84	Сметы. Подземная часть.

АЛЬБОМ III

УТВЕРЖДЕН ГЛАВПРОМСТРОЙПРОЕКТОМ
ГОССТРОЯ СССР
ПРОТОКОЛ №15 ОТ 29 АПРЕЛЯ 1982 г.
ВВЕДЕН В ДЕЙСТВИЕ
В/О СОЮЗВОДОКАНАЛНИИПРОЕКТ
С 1 НОЯБРЯ 1982 г.
ПРИКАЗ №194 от 1 октября 1982 г.

РАЗРАБОТАН
ПРОЕКТНЫМ ИНСТИТУТОМ
„ХАРЬКОВСКИЙ ВОДОКАНАЛПРОЕКТ"

Главный инженер института Г.А.Бондаренко
Главный инженер проекта В.Г.Балтер

Внесены изменения 09.02.84
Вед. инж. Нарыжная

				Привязан
Инв. №				

18300-03 2

СОДЕРЖАНИЕ

№№ п/п	Наименование	№№ листа	стр
1	Содержание		2
	Основной комплект марки КЖ		
2	Общие данные	1	3
3	Планы на отм -2.400 и -4,500.		
	Разрезы 1-1, 2-2	2	4
4	Схема расположения элементов		
	подземной части (в сухих и мокрых грунтах)	3	5
5	СТм1. Развертка. Разрез 3-3 (в сухих		
	и мокрых грунтах)	4	6
6	Плита днища ПДМ1. Схема армиро-		
	вания /в сухих и мокрых грунтах)	5	7
7	СТМ1. Схема армирования	6	8
8	СТМ1. Схема армирования и		
	расположения выпусков. Узлы I, II	7	9
9	СТМ2. Схема армирования	8	10
	Основной комплект марки КМ		
10	Общие данные.	1	11
11	Схемы расположения металлических		
	лестниц и лестничных площадок.	2	12

Привязан

Инв.N

Ведомость рабочих чертежей основного комплекта ТП 902-1-60-КЖ

Лист	Наименование	Примечан.
1	Общие данные	
2	Планы на отм. -2.400 и -4.500	
	Разрезы 1-1, 2-2.	
3	Схема расположения элементов подземной части	
	(в сухих и мокрых грунтах)	
4	СТм1. Развёртка. Разрез 3-3. (в сухих и	
	мокрых грунтах)	
5	Плита днища ПДм1. Схема армирования	
	(в сухих и мокрых грунтах)	
6	СТм1. Схема армирования.	
7	СТм1. Схема армирования и расположения	
	выпусков. Узлы I, II	
8	СТм 2. Схема армирования	

Расчётные схемы в сухих грунтах

В период строительства

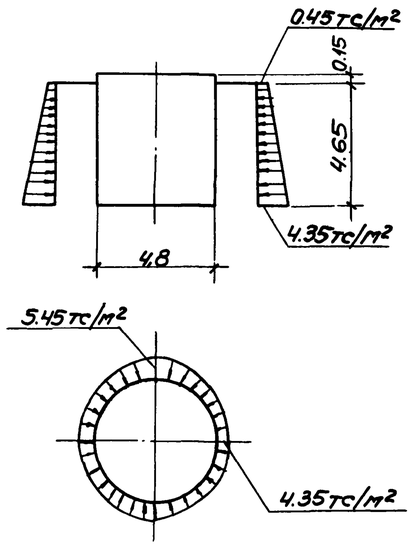

В период эксплуатации

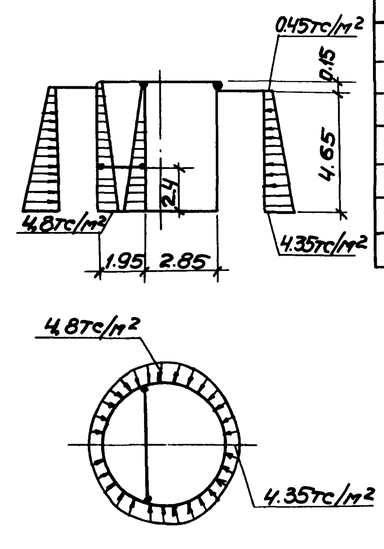

Ведомость спецификаций

Лист	Наименование	Примеч.
3	Спецификация к схеме расположения элементов	
	подземной части	
3	Спецификация к схеме расположения	
	стен СТм1 и СТм2	
5	Спецификация к плите днища ПДм1	
6	Спецификация к стене СТм1	
8	Спецификация к стене СТм2	

Ведомость ссылочных и прилагаемых документов

Обозначение	Наименование	Примечан.
	Ссылочные документы	
3.901-5	Сальники набивные Dy50÷1400мм	
	для пропуска труб через стены	
1.400-15 Вып. 0.1	Унифицированные закладные изделия	
	железобетонных конструкций для крепле-	
	ния технологических коммуникаций и устройств	
ГОСТ 23279-78	Сетки сварные из стержневой ар-	
	матуры диаметром до 40мм	
	Прилагаемые документы	
ТП 902-1-60-КЖ.ПДм1-КР1	Каркас плоский КР1	Ал. IV
ТП 902-1-60-КЖ.СТм1-КР1	Каркас плоский КР1	Ал. IV
ТП 902-1-60-КЖ-ВМ. Ал. VII	Ведомости потребности в материалах	

Расчётные схемы в мокрых грунтах

В период строительства

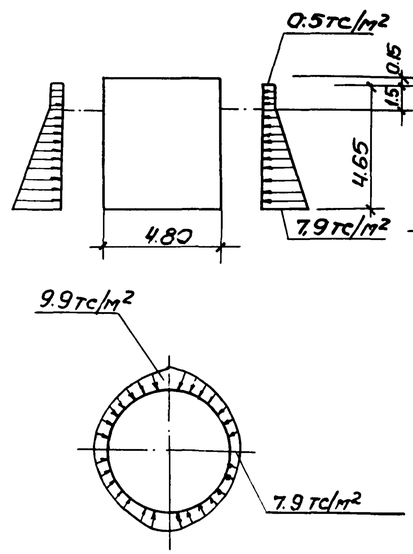

В период эксплуатации

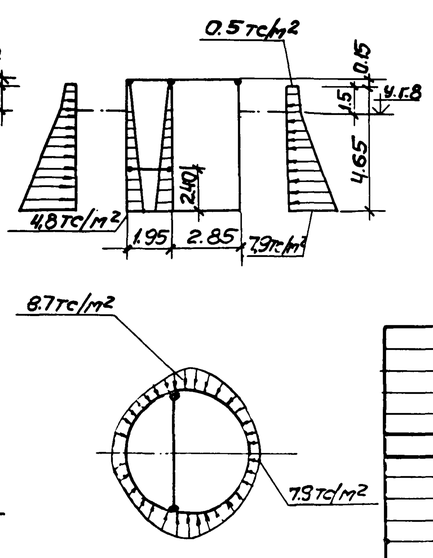

Общие указания

1. Для монолитных железобетонных конструкций марка бетона по водонепроницаемости принята В4.

2. Марки бетона по морозостойкости принимаются для районов с расчётной зимней температурой наружного воздуха -20°; -30° и -40°С. Мрз-50.

3. Необетонируемые закладные детали согласно СНиП III-28-73*. Защита строительных конструкций от коррозии, подлежат защите от коррозии слоем цинка толщиной 120мкм, наносимого методом металлизации. Прочие закладные детали должны иметь лакокрасочное покрытие группы II.

Типовой проект разработан в соответствии с действующими нормами и правилами и предусматривает мероприятия, обеспечивающие взрывную, взрывопожарную и пожарную безопасность при эксплуатации здания.

Главный инженер проекта /Балтер/.

Нач. отд.	Шейко		
Н. контр.	Власенко		
Рук. груп.	Бродская		
Инж.	Ясинская		
Инж.	Никитенко		

Прив. зсн

Госстрой СССР Союзводоканалпроект Харьковский Водоканалпроект

ТП 902-1-60-КЖ

Канализационная насосная станция производительностью 6÷86 м³/ч	Стадия	Лист	Листов
	Р	1	8
Общие данные	Госстрой СССР Союзводоканалпроект Харьковский Водоканалпроект		

Альбом III

Типовой проект 902-1-60

Инв. № подл. | Подпись и дата | Взам. инв. №

Альбом III

Типовой проект 902-1-60

План на отм. -2.400

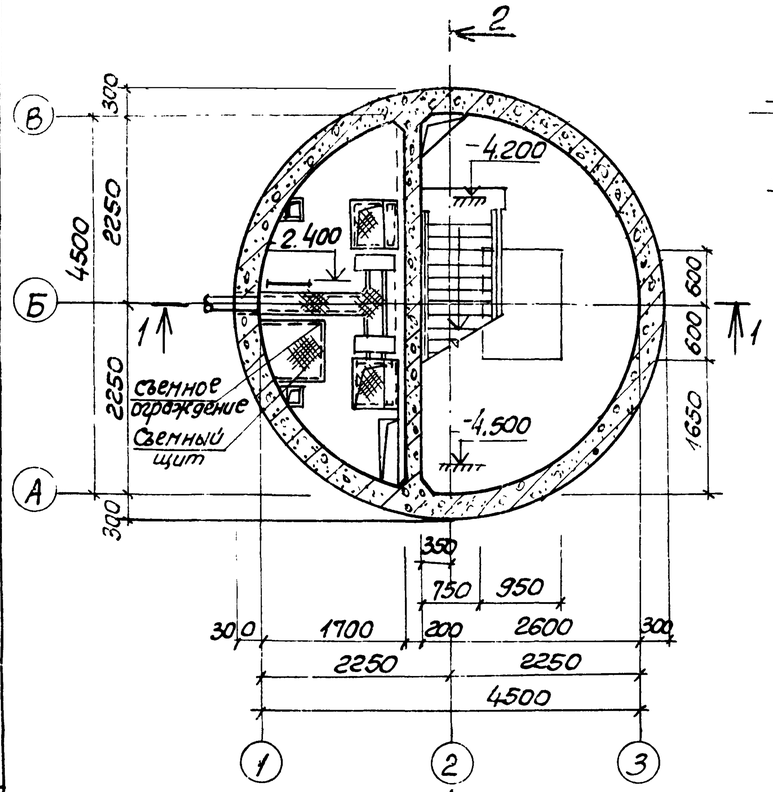

Разрез 1-1

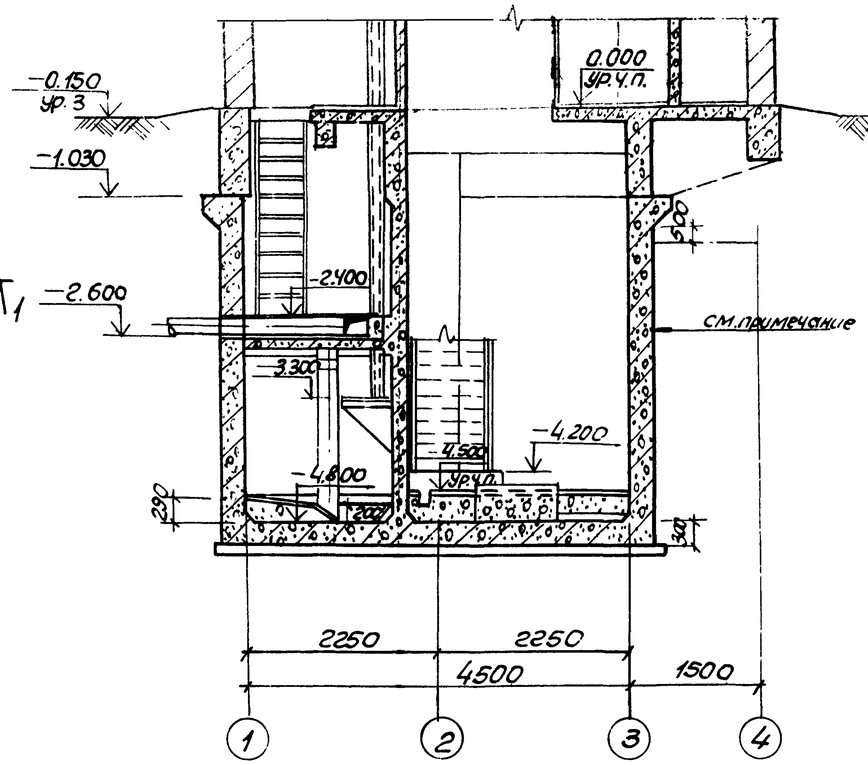

Разрез 2-2

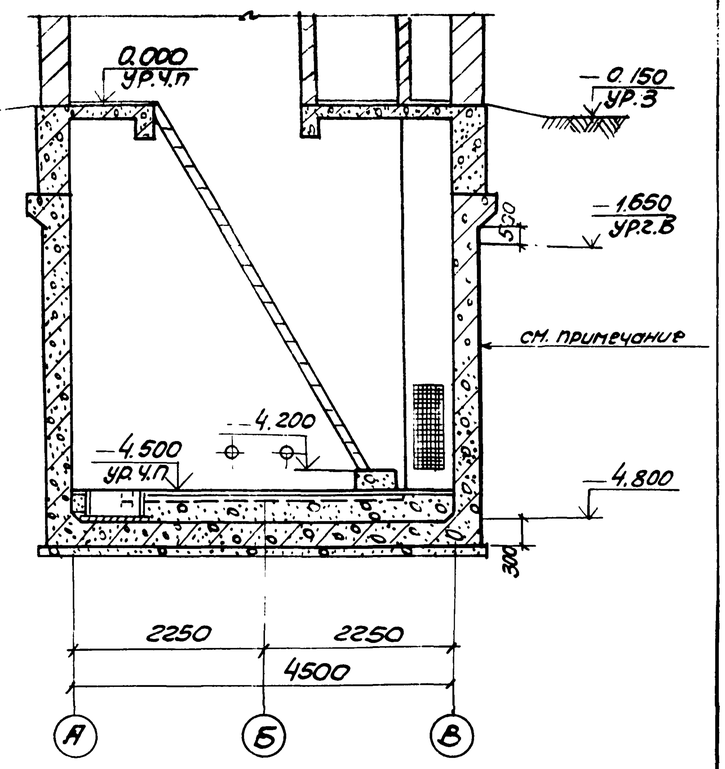

План на отм.-4.500

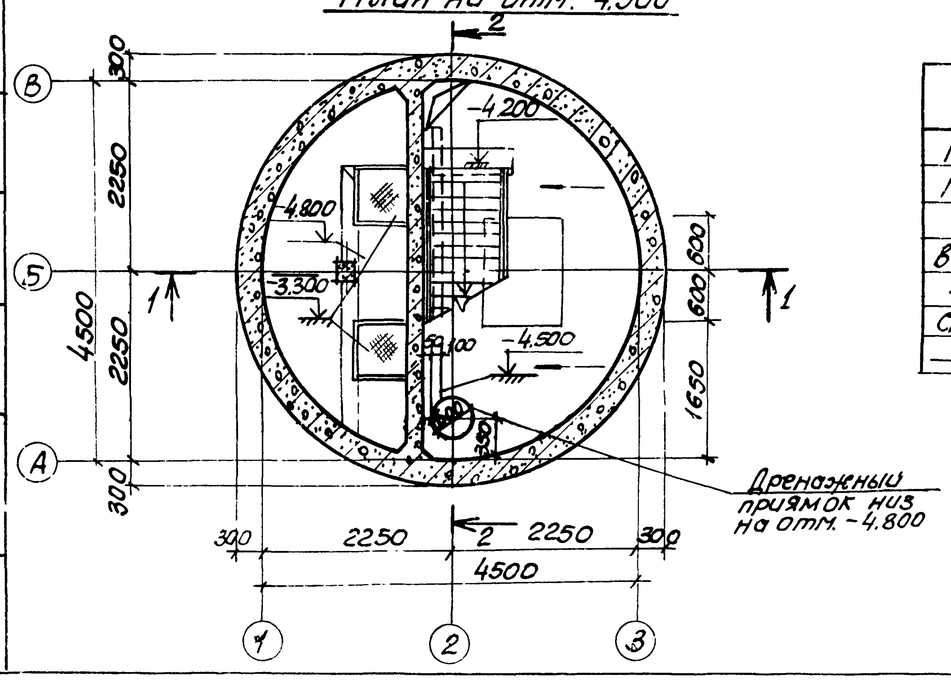

Основные строительные показатели.

Наименование	Едизм.	Кол.	Примечание
Площадь застройки	м2	—	см. альбом II
Полезная площадь	м2	150	
В том числе:			
Встроенные помещения	м2	—	
- на расчетную единицу	м2	0.3	
Строительный объем.	м3	91.9	
— на расчетную единицу	м3	1.8	расчетная единица 46 м3/ч.

Наружную гидроизоляцию стен и днища см. ТП 902-1-60-КЖ-2 альбом II

Нач.отд.	Шейко		
Н.контр.	Власенко		
Рук.гр.	Юрьева		
Ст.арх.	Цилюрик		
Ст.арх.	Есина		

Привязан

Инв. N

т.п. 902-1-60 - КЖ

Канализационная насосная станция производительностью 6÷86 м3/ч.

Планы на отм. -2.400 и -4.500 Разрезы 1-1, 2-2

Стадия	Лист	Листов
Р	2	

Госстрой СССР Союзводоканалниипроект, Харьковский Водоканалпроект

Инв. N подл. | Подпись и дата | Взам. инв. N | Вып. К-3 | Я-Б | Балтер

Типовой проект 902-1-60 Альбом III

1-1

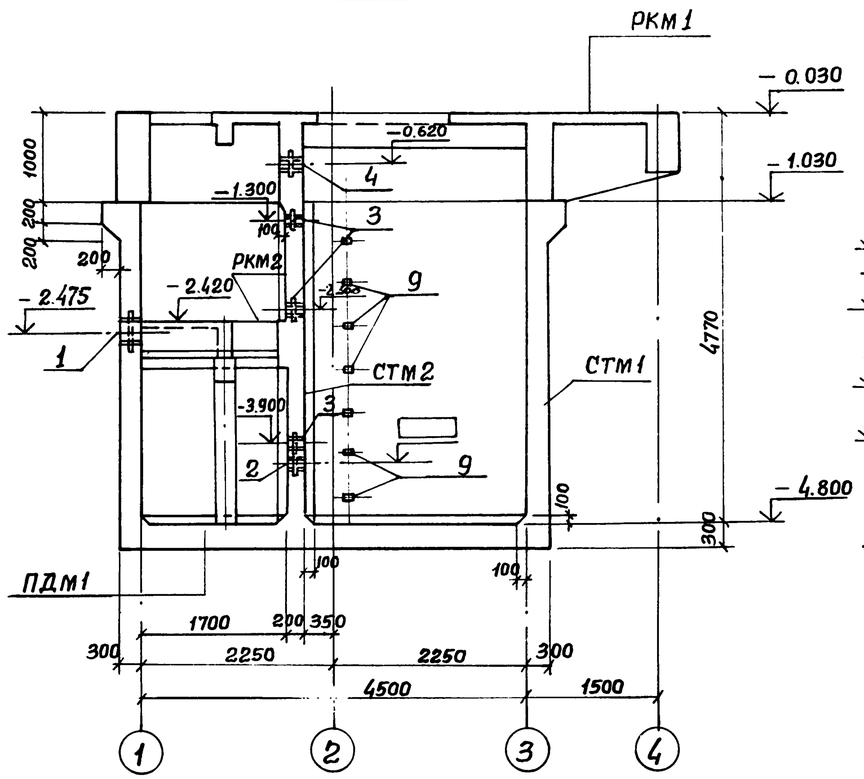

2-2

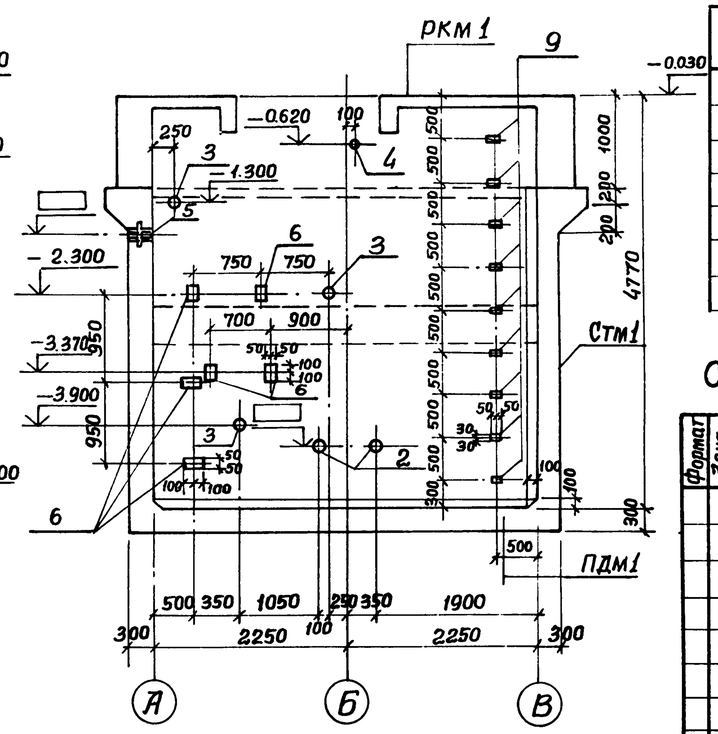

План

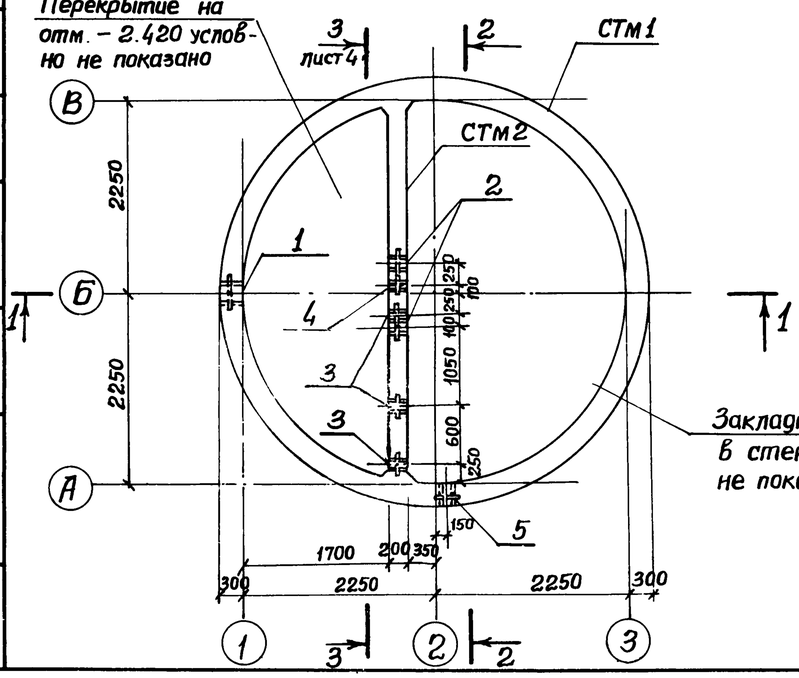

Закладные изделия в стенах условно не показаны.

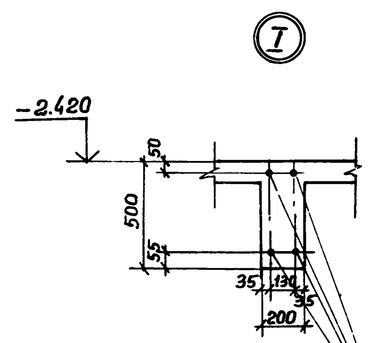

Выпуски из стен см. 902-1-60 альбом II листы 15,16,17

4-4

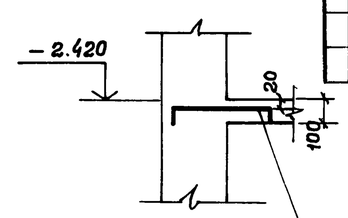

Выпуски из стен см. 902-1-60 альбом II листы 15, 16, 17

Спецификация к схеме расположения элементов подземной части

Марка	Обозначение	Наименование	Кол.	Масса ед. кг	Примеч.
РКМ1	902-1-60 ал.II лист 4	Перекрытие РКМ1	1		
РКМ2	902-1-60 ал.II лист 4	То же РКМ2	1		
СТМ-1	лист 6	Стена СТМ1	1		
СТМ2	лист 8	Стена СТМ2	1		
ПДМ1	лист 5	Плита днища ПДМ1	1		

Спецификация к схеме расположения стен СТМ1, СТМ2.

Формат	Зона	Поз.	Обозначение	Наименование	Кол.		Примеч.
				Сборочные единицы			
		1	3.901-5	Сальник Ду250. с=300	1		
		2	То же	То же Ду ▭ ℓ=200		2	
		3	"	" Ду 50 ℓ=200		3	
		4	"	" Ду 100 ℓ=300		1	
		5	"	" Ду ▭ ℓ=300	1		
		6	1.400-15 в.1 120-23	Изделие закладное МН108-6	2	16	2.7кг
		7	1.400-15 в.1 120-59	То же МН114-6	8		3,3кг
		8	1.400-15 в.1 140-23	" ℓ=650 МН130-6		4	1п.м. 16,5кг
		9	1.400-15 в1 110-02	" МН101-6	7	9	0.6кг
		10	1.400-15 в.1 110-04	" МН102-3	5		0.6кг
			Остальное см. спецификацию исполнения листы 6,8				

Марка	Стадия	
СТМ1	Р	Р
СТМ2		

Привязан:

Инв. №:

Нач.отд.	Шейко	
Н.контр.	Власенко	
Рук.гр.	Бродская	
Инжен.	Абрамова	
Инжен.	Литвиненко	

ТП 902-1-60-КЖ

Канализационная насосная станция производительностью 6÷86 м3/ч

Схема расположения элементов подземной части (в сухих и мокрых грунтах).

Стадия	Лист	Листов
Р	3	

Госстрой СССР Союзводоканалниипроект Харьковский Водоканалпроект

Отдел ВиК-3 Мастер Шейко
Сектор ОВ Раковская
Взам. инв.№ Подпись и дата Инв.№ подл.

18300-03 6

СТМ 1
Развертка

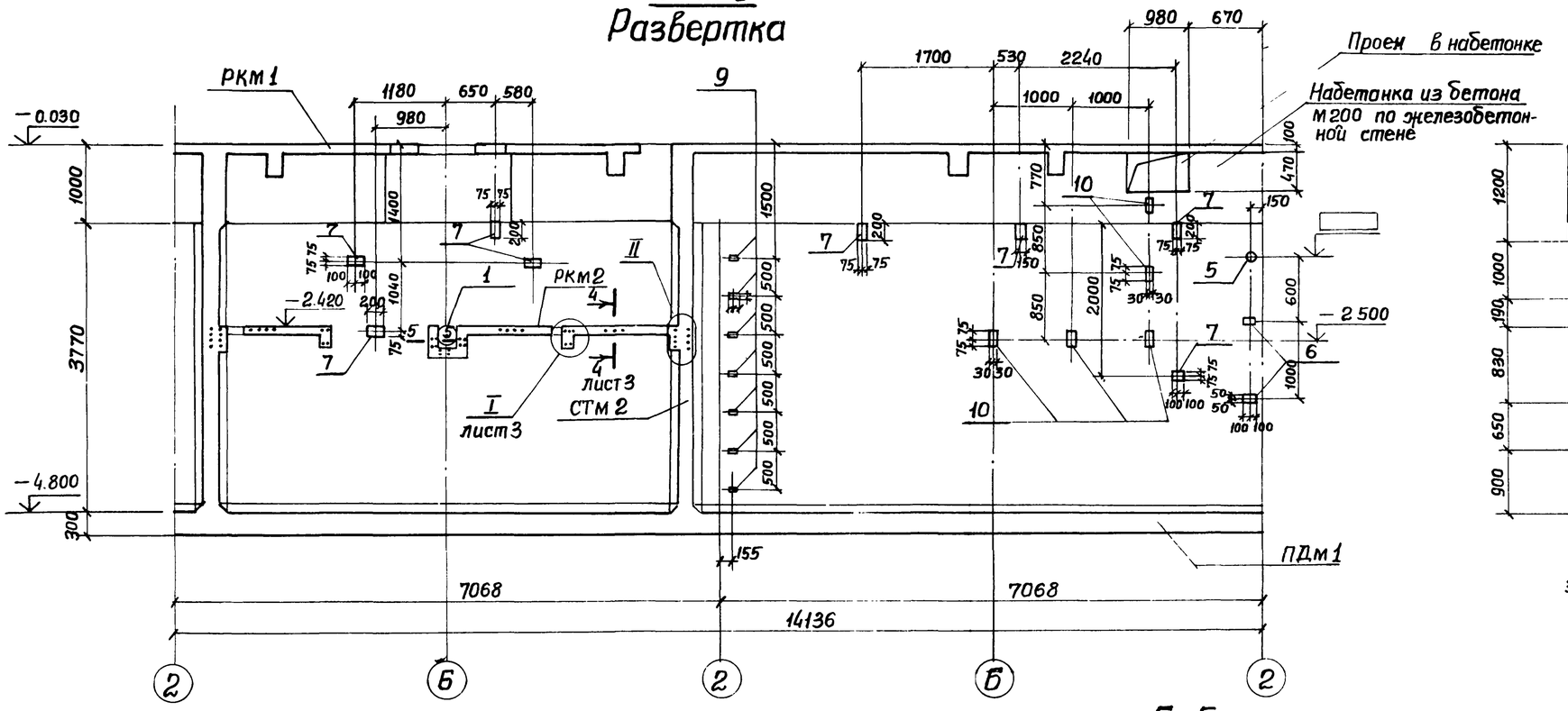

3-3

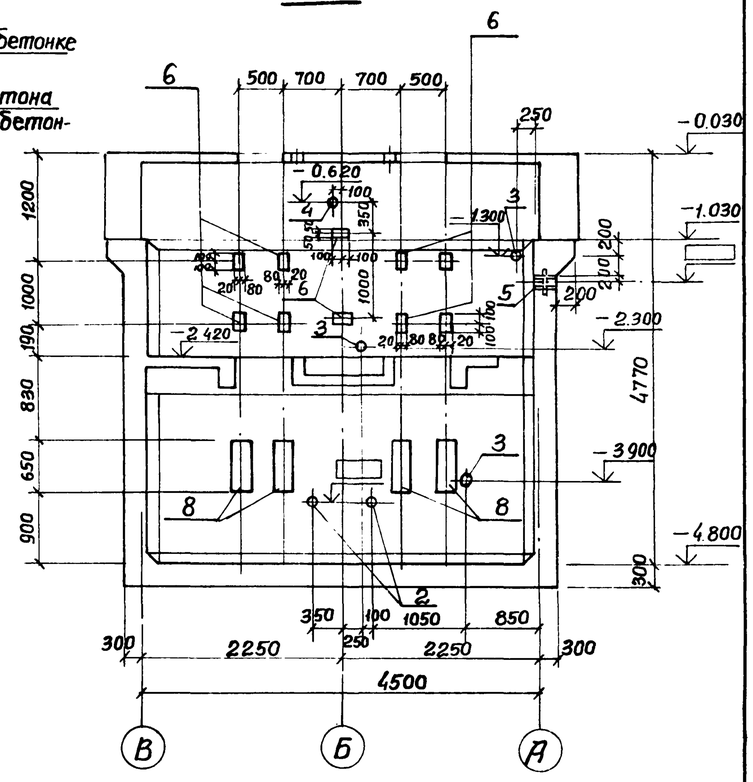

5-5

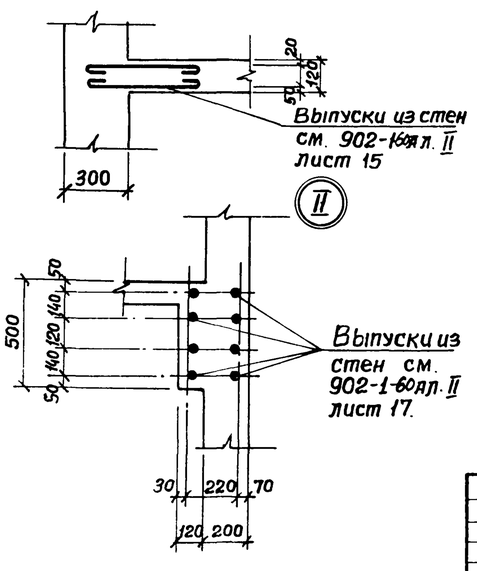

Таблица сальников

Марка насоса	Наименование: Сальники всасывающего трубопровода поз. 2		Сальники напорного трубопровода поз. 3		Примеч.	Марка насоса	Наименование: Сальники всасывающего трубопровода поз. 2		Сальники напорного трубопровода поз. 3		Примеч.
	Ду мм	Масса кг	Ду мм.	Масса кг.			Ду мм	Масса кг	Ду мм.	Масса кг.	
ФГ 57,5/9,5	100	6.2	100	8.2		ФГ 29/40	80	5.1	80	6.7	
ФГ 57.5/9,5а	100	6.2	100	8.2		ФГ 29/40а	80	5.1	80	6.7	
ФГ 57.5/9,5б	100	6.2	100	8.2		ФГ 29/40б	80	5.1	80	6.7	
ФГ 51/58	100	6.2	100	8.2		ФГ 14,5/10	50	3.8	50	5,0	
ФГ 51/58а	100	6.2	100	8.2		ФГ 14,5/10а	50	3.8	50	5,0	
ФГ 51/58б	100	6.2	100	8.2		ФГ 14,5/10б	50	3.8	50	5,0	
ФГ 25,5/14,5	80	5.1	80	6.7		ФГ 16/27	50	3.8	50	5,0	
ФГ 25/14,5а	80	5.1	80	6.7		ФГ 16/27а	50	3.8	50	5,0	
ФГ 25/14,5б	80	5.1	80	6.7		ФГ 16/27б	50	3.8	50	5,0	

Альбом III

Типовой проект 902-1-60

Привязан.

Инв. №

Нач. отд.	Шейко	
Н. контр.	Власенко	
Рук. гр.	Бродская	
Инжен.	Абрамова	
Инжен.	Литвиненко	

ТП 902-1-60-КЖ

Канализационная насосная станция производительностью 6 ÷ 86 м³/ч

СТМ 1. Развертка. Разрез 3-3. (в сухих и мокрых грунтах)

Стадия	Лист	Листов
Р	4	

Госстрой СССР Союзводоканалниипроект Харьковский Водоканалпроект

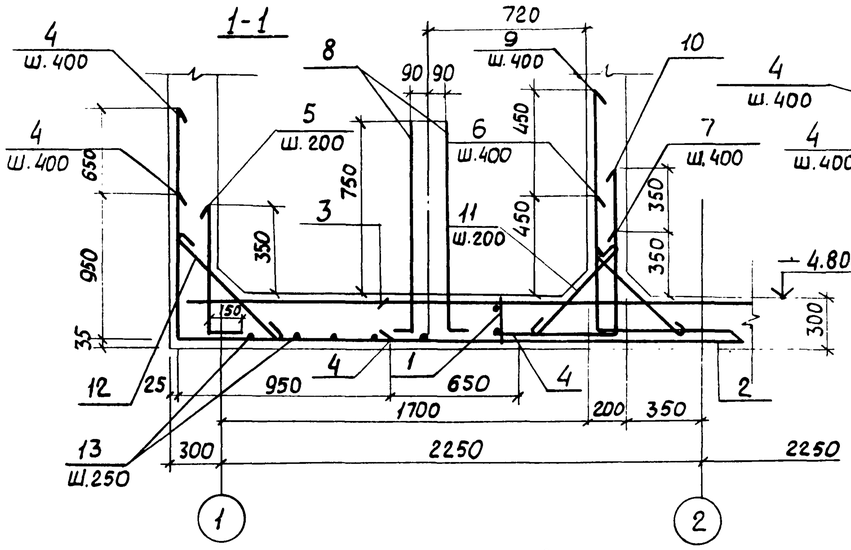

Схема расположения нижней арматуры.

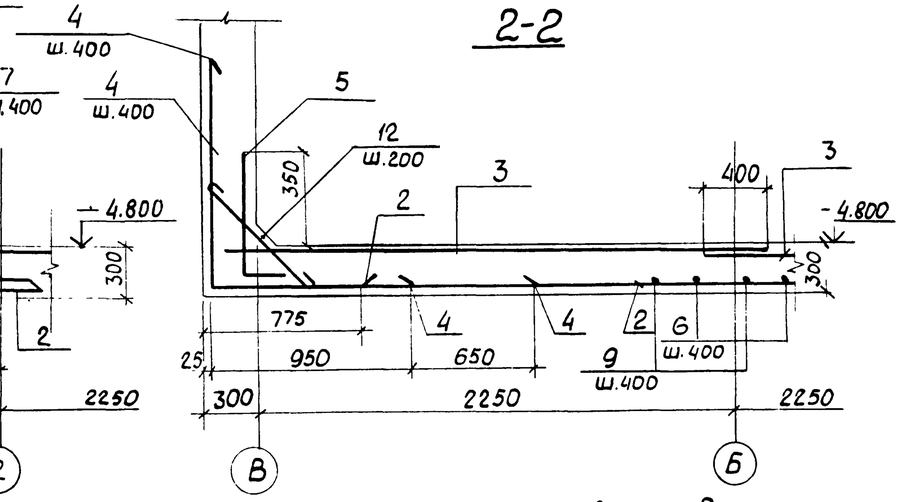

Схема расположения верхней арматуры

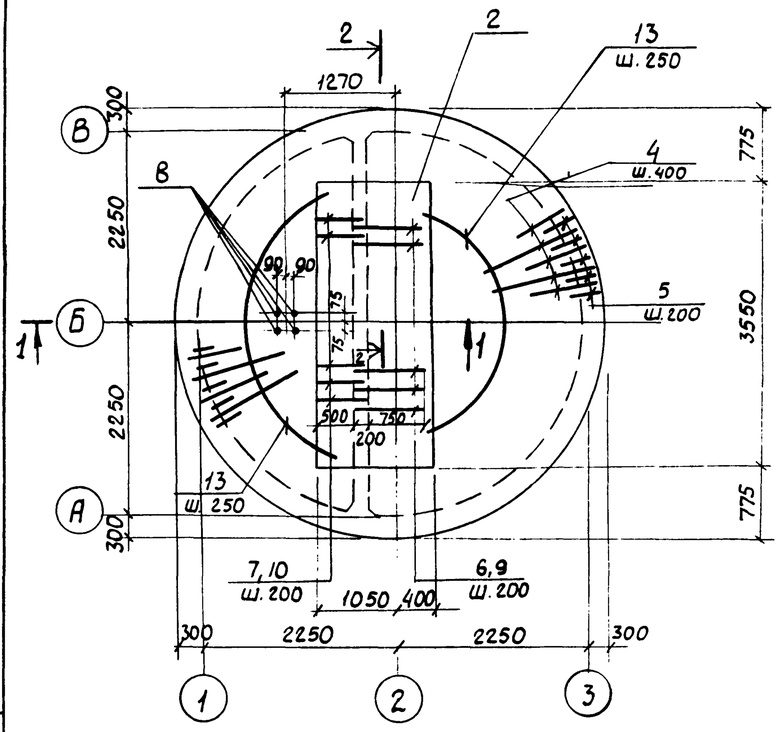

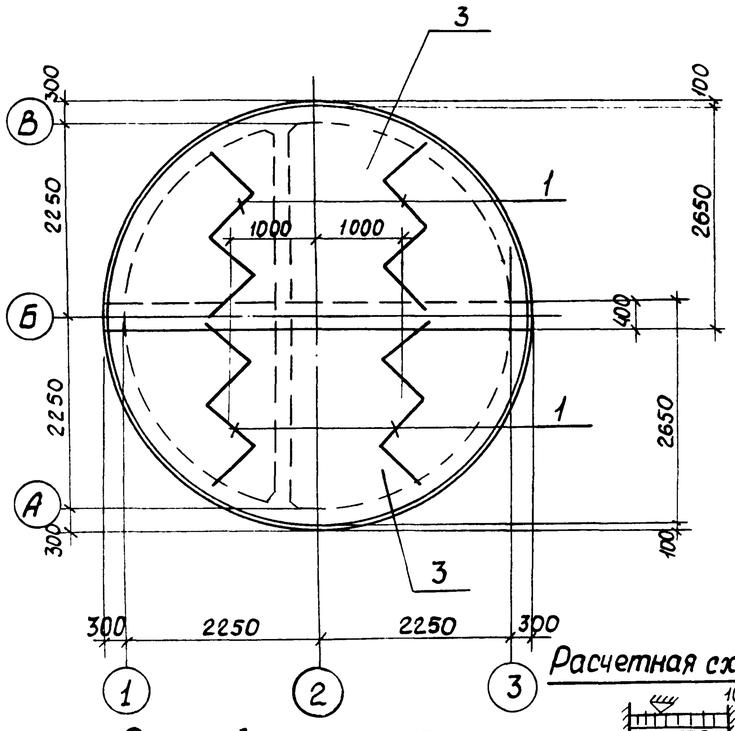

Спецификация к плите днища ПДм1

Формат	Зона	Поз.	Обозначение	Наименование	Кол.	Примеч.
				Сборочные единицы		
11		1	902-1-60 -КЖИ-ПДМ1-КР1	Каркас плоский КР1	4	
Б.ч		2	ГОСТ 23279-78	Сетка $C\frac{6AI-200}{12AIII-200}$ 1450×3550 $\frac{75}{75}$	1	29,5кг.
Б.ч		3	ГОСТ 23279-78	" $C\frac{10AIII-200}{8AI-200}$ 2650×4900 $\frac{50}{50}$	2	68,5кг
				Детали		
Б.ч		4*		ф14AIII ГОСТ 5.1459-72* ℓ=2550	80	3,1 кг.
Б.ч		5*		ф10AIII ГОСТ 5.1459-72* ℓ=950	70	0,5 кг
Б.ч.		6*		ф10AIII ГОСТ 5.1459-72* ℓ=1620	12	1,0 кг
Б.ч.		7*		ф10AIII ГОСТ 5.1459-72* ℓ=1270	12	0,8 кг
Б.ч.		8*		ф16AIII ГОСТ 5.1459-72* ℓ=1200	4	1,9 кг
Б.ч		9*		ф10AIII ГОСТ 5.1459-72* ℓ=2070	11	1,3 кг
Б.ч		10*		ф10AIII ГОСТ 5.1459-72* ℓ=1620	11	1,0 кг.
Б.ч		11*		ф 8AI ГОСТ 5781-75 ℓ=850	42	0,3 кг
Б.ч		12*		ф8AI ГОСТ 5781-75 ℓ=1000	71	0,4 кг
Б.ч		13		ф6AI ГОСТ 5781-75 ℓ=800	ПМ	17,8 кг
				Материалы		
				Бетон марки 200	6,2	м³

*) Поз. 4,5,6,7,8,9,10,11,12 см. ведомость деталей.

Ведомость расхода стали на один элемент, кг.

Марка	Изделия арматурные										Всего
	Арматура класса										
	AI ГОСТ 5781-75					AIII ГОСТ 5.1459-72*					
	ф6	ф8	ф10		Итого	ф10	ф12	ф14	ф16	Итого	
ПДм1	24,1	100,4	14,0		138,5	166,6	23,2	248,0	7,6	445,4	583,4

Защитный слой бетона для нижней рабочей арматуры - 35мм, для верхней - 25мм.

Ведомость деталей

Поз.	Эскиз
4	950 L 1600
5	150 L 600
6	700 L 920
7	600 L 670
8	200 L 1000

Поз.	Эскиз
9	920 L 1150
10	670 L 950
11	⊂ 750 ⊃
12	⊂ 900 ⊃

Раскрой сетки поз.3

$C\frac{10AIII-200}{8AI-200}$ 2650×4900 $\frac{50}{50}$

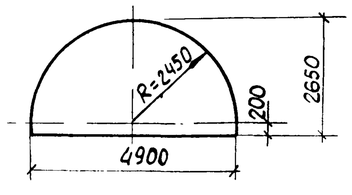

Расчетная схема

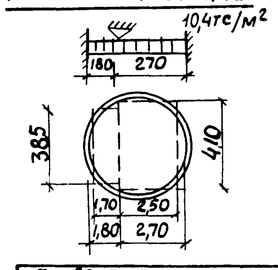

Привязан			
	Нач.отд	Шейко	
	Н.конт.	Власенко	
	Рук.гр.	Бродская	
	Вед.инж	Енгалычева	
Инв.№	Инжен.	Никитенко	

Т.П 902-1-60-КЖ

Канализационная насосная станция производительностью 6÷86 м³/ч

Плита днища ПДм1 Схема армирования. (В сухих и мокрых грунтах)

Стадия	Лист	Листов
Р	5	

Госстрой СССР Союзводоканалпроект Харьковский Водоканалпроект

Типовой проект 902-1-60 Альбом III

Схема армирования

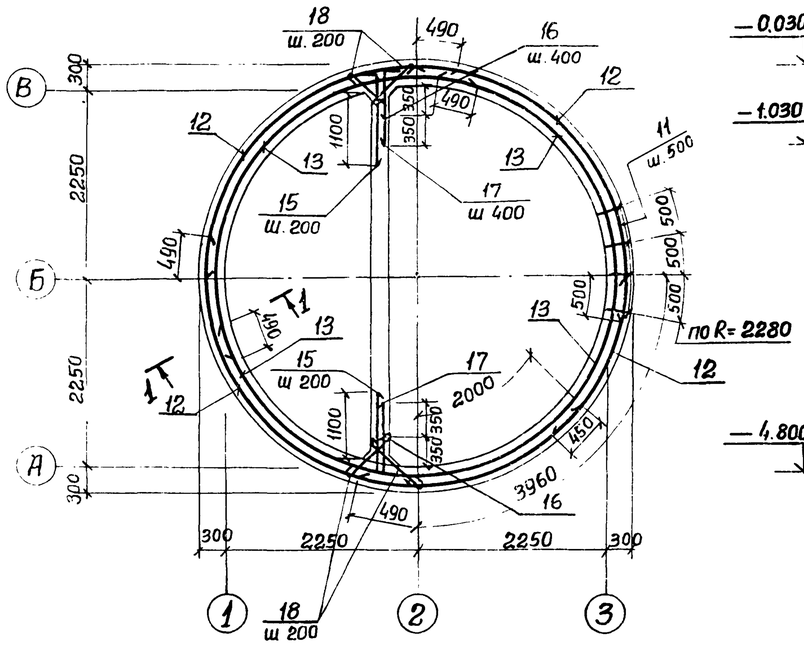

1-1

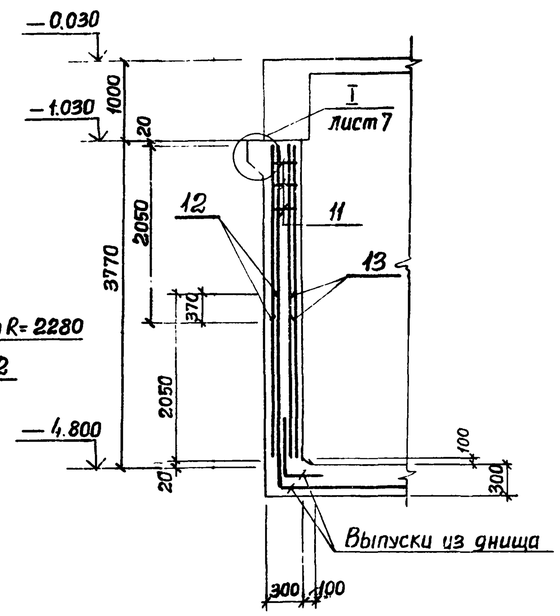

Развертка наружных сеток по R= 2520

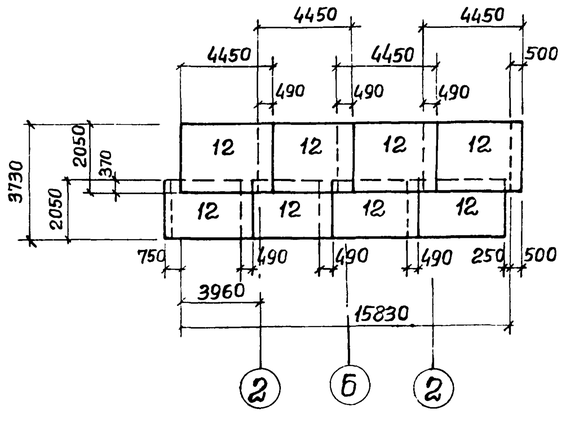

Развертка внутренних сеток по R= 2280

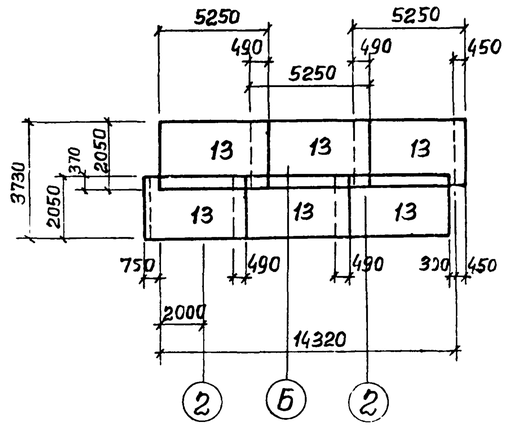

Спецификация к стене СТм1

Формат	Зона	Поз.	Обозначение	Наименование	Кол.	Примеч.
				Сборочные единицы		
		-	Лист -3	Стена монолитная СТм1	1	
11		11	902-1-60-КЖИ-СТм1-КР1	Каркас плоский КР1	29	
Б4		12	ГОСТ 23279-78	Сетка С $\frac{10AIII-200}{10AIII-200}$ 2050×4450 $\frac{625}{25}$	8	55,5 кг
Б4		13	ГОСТ 23279-78	То же С $\frac{10AIII-200}{10AIII-200}$ 2050×5250 $\frac{25}{625}$	6	66,0 кг
				Детали		
Б4		14*		ф10AIII ГОСТ 5.1459-72* ℓ=17700	2	11,0 кг
Б4		15*		ф10AIII ГОСТ 5.1459-72* ℓ=1550	40	0,96 кг
Б4		16*		ф10AIII ГОСТ 5.1459-72* ℓ=800	20	0,5 кг
Б4		17*		ф10AIII ГОСТ 5.1459-72* ℓ=1150	20	0,7 кг
Б4		18*		ф8AI ГОСТ 5781-75 ℓ=750	76	0,3 кг
Б4		19		ф16AIII ГОСТ 5.1459-72* ℓ=1700	64	2,7 кг
Б4		20*		ф10AIII ГОСТ 5.1459-72* ℓ=1340	80	0,83 кг
				Материалы		
				Бетон марки М200	18.1	м³

*) Поз 14÷18, 20 см. ведомость деталей на листе 7, остальное см. спецификацию исполнения.

Типовой проект 902-1-60 Альбом III

Инв. № подлинника и дата | Взам. инв. №

Привязан			
Инв. №			

Нач отд	Шейко	
Н контр	Власенко	
Рук. гр	Бродская	
Инжен	Никитенко	
Инжен.	Филиппова	

ТП 902-1-60-КЖ

Канализационная насосная станция производительностью 6 – 86 м³/ч

Стадия	Лист	Листов
Р	6	

СТМ 1. Схема армирования

Госстрой СССР Союзводоканалниипроект Харьковский Водоканалпроект

Альбом III
Типовой проект 902-1-60

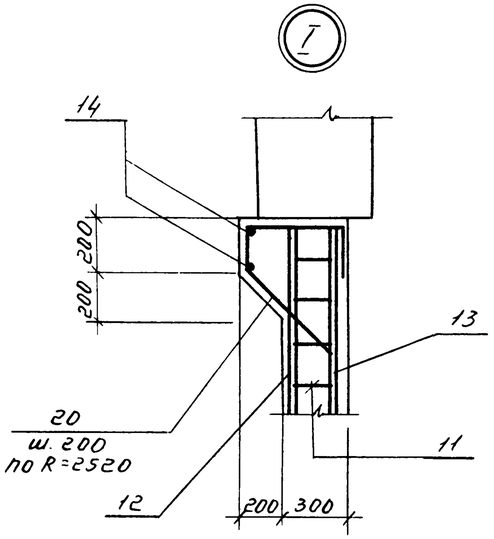

Схема расположения выпусков

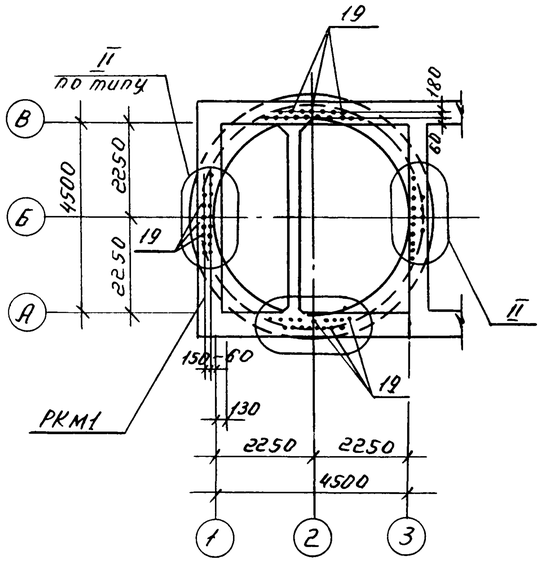

2 - 2

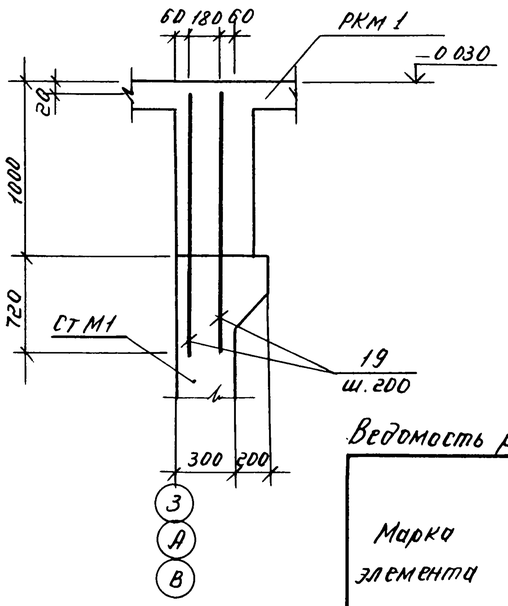

Ведомость деталей

Поз.	Эскиз
14	300, ⌀540, 300
15	200 L 1350
16	200 L 600
17	200 L 950
18	650
20	450; 150, 490, 250; 350

Ведомость расхода стали на один элемент, кг.

Марка элемента	Изделия арматурные							Всего
	Арматура класса							
	AI			AIII				
	ГОСТ 5781-75			ГОСТ 5.1459-72*				
	Ф8		Итого	Ф10		Ф16	Итого	
СТМ1	83.4		83.4	1113.6		172.8	1286.4	1369.8

Продолжение

Изделия закладные									Всего	Общий расход
Арматура класса				Прокат марки						
AIII		AIII		Вст 3 кп2						
ГОСТ 5781-75		ГОСТ 5.1459-72*		ГОСТ 19.903-74						
Ф8	Итого	Ф12	Итого	δ=6	δ=8	δ=10	—	Итого		
1.9	1.9	6.0	6.0	4.7	19.6	8.0	—	33.3	41.2	1411.0

1. Защитный слой бетона для рабочей арматуры - 30мм.
2. В ведомости расхода стали сальники не учтены в виду их изменения в зависимости от марки насоса.

Раскрой сеток

Поз. 13

Сетка С $\frac{10AIII-200}{10AIII-200}$ 2050x5250 $\frac{25}{625}$

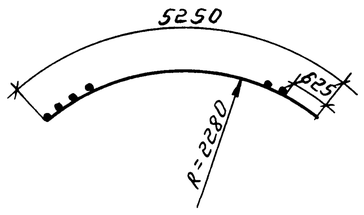

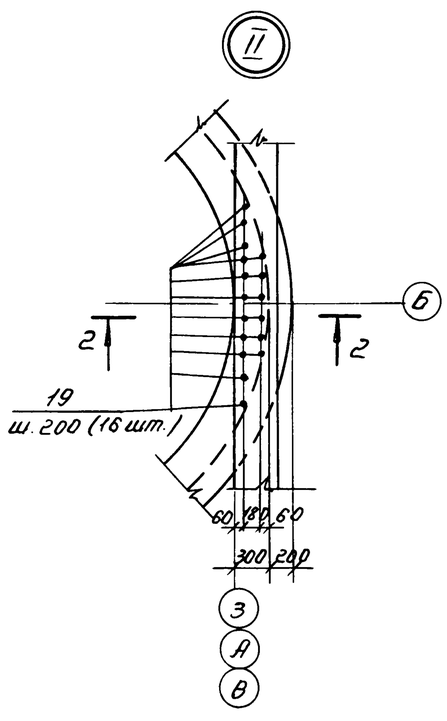

Поз. 12

Сетка С $\frac{10AIII-200}{10AIII-200}$ 2050x4450 $\frac{625}{25}$

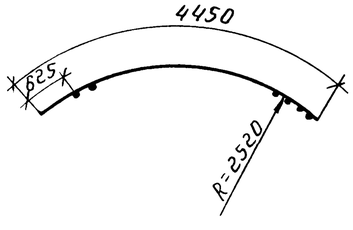

Привязан					
Инв №			Нач отд	Шейко	
			Н контр	Власенко	
			Рук гр	Бродская	
			Инжен	Никитенко	
			Инжен	Филиппова	

Т.П. 902-1-60-КЖ

Канализационная насосная станция производительностью 6÷86 м3/ч

СТМ 1
Схема армирования и расположения выпусков. Узлы I, II

Стадия	Лист	Листов
Р	7	

Госстрой СССР
Союзводоканалпроект
Харьковский Водоканалпроект

18300-03 10

Инв. № подл. | Подпись и дата | Взам. инв. №

Типовой проект 902-1-60 Альбом III

1-1

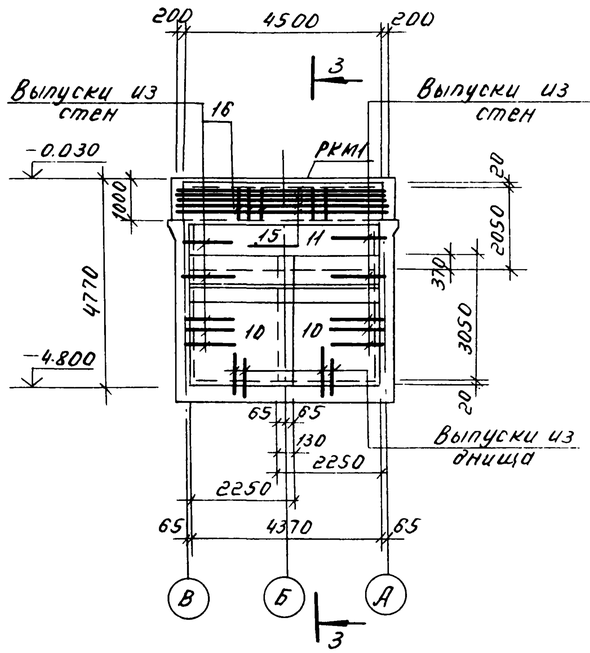

2-2

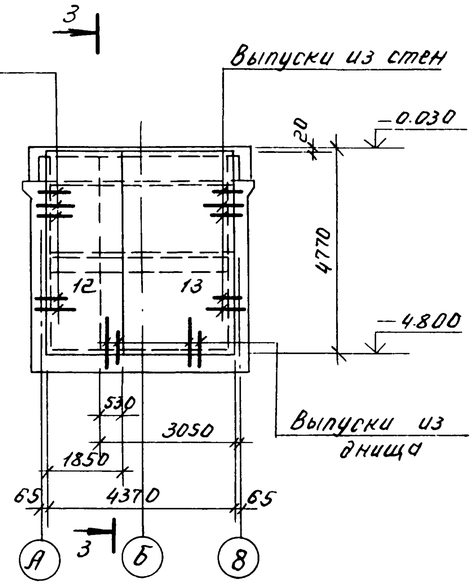

3-3

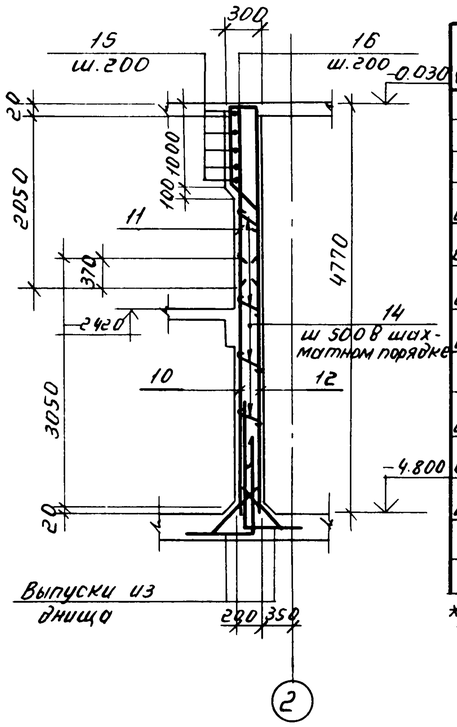

Спецификация к стене СТМ2

Формат	Зона	Поз.	Обозначение	Наименование	Кол	Примеч.
				Сборочные единицы		
		-	Лист-3	Стена монолитная СТМ2	1	
Б.4		10	ГОСТ 23279-78	Сетка С $\frac{10AIII-200}{6AI-200}$ 2250×3050 $\frac{25}{42.5}$	2	29.6 кг
Б.4		11	ГОСТ 23279-78	То же С $\frac{6AI-200}{10AIII-200}$ 2050×4350 $\frac{75}{75}$	1	38.4 кг
Б.4		12	ГОСТ 23279-78	" С $\frac{10AIII-200}{10AIII-200}$ 2050×4750 $\frac{75}{75}$	1	92.1 кг
Б.4		13	ГОСТ 23279-78	" С $\frac{10AIII-200}{10AIII-200}$ 1850×4750 $\frac{75}{75}$	1	56.7 кг
				Детали		
Б.4		14*		ФВАI ГОСТ 5781-75 ℓ=280	90	0,11 кг
Б.4		15*		Ф10АIII ГОСТ 5.1459-72* ℓ=5300	5	3.3 кг
Б.4		16*		Ф10АIII ГОСТ 5.1459-72* ℓ=1950	23	1.2 кг
				Материалы		
				Бетон марки 200	4.85	$м^3$

*) Поз.14,15,16 см. ведомость деталей. Остальное см спецификацию исполнения.

Схема армирования

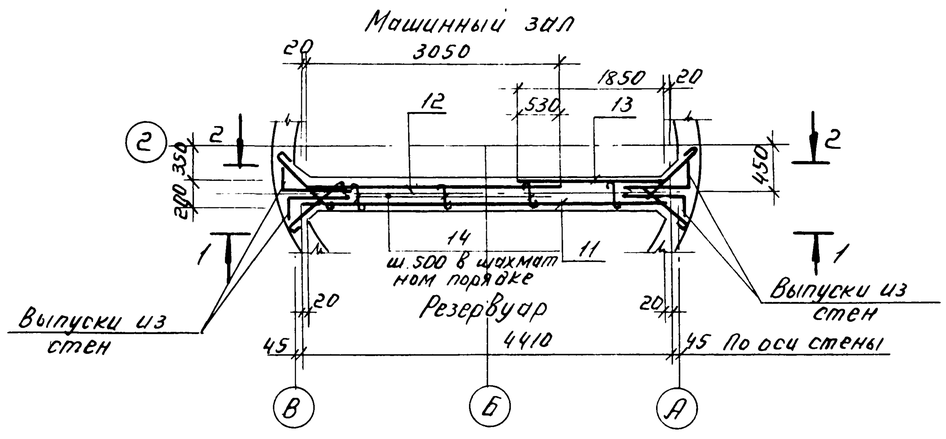

Ведомость расхода стали на один элемент

Марка элемента	Арматурные изделия							Всего
	Арматура класса							
	AI				AIII			
	ГОСТ 5781-75				ГОСТ 5.1459-72*			
	Ф6	Ф8		Итого	Ф10		Итого	
СТМ-2	24.6	9.9		34.5	266		266	300.5

Продолжение

Изделия закладные										Общий расход
Арматура класса				Прокат марки					Всего	
AI		AIII		ВСТ3КП2						
ГОСТ 5781-75		ГОСТ 5.1459-72*		ГОСТ 19903-74						
Ф8	Итого	Ф12	Итого	б=6	б=8	б=10		Итого		
0.9	0.9	15.6	15.6	2.7	73.2	20.8		96.7	113.2	413.7

Ведомость деталей

Поз	Эскиз
14	180
15	200 4900 200
16	250 950 400 350

Расчетная схема

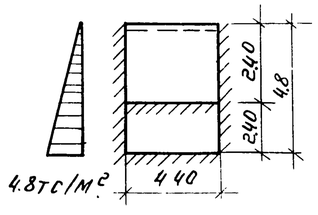

1. Защитный слой бетона для рабочей арматуры-30мм.
2. В ведомости расхода стали сальники не учтены в виду их изменения в зависимости от марки насоса

Нач отд.	Шейко		
Н контр.	Власенко		
Рук гр.	Бродская		
Ст. инж.	Енгалычев		
Инжен.	Никитенко		

Привязан

Инв. №

ТП 902-1-60-КЖ

Канализационная насосная станция производительностью 6÷86 м³/ч

Стадия	Лист	Листов
Р	8	

СТМ2. Схема армирования.

Госстрой СССР Союзводоканалниипроект Харьковский Водоканалпроект

18300-03 11

Инв. № подл. | Подпись и дата | Взам. инв. №

Ведомость рабочих чертежей основного комплекта ТП902-1-60 - КМ

Лист	Наименование	Примечан.
1	Общие данные	
2	Схемы расположения металлических лестниц и лестничных площадок	

Ведомость ссылочных и прилагаемых документов

Обозначение	Наименование	Примеч.
	Ссылочные документы	
1.459-2 Вып. 1.2	Стальные лестницы, переходные площадки, ограждения.	
1.400-10/76 Вып. 8	Типовые узлы стальных конструкций одноэтажных производственных зданий	

Ведомость металлоконструкций по видам профилей

Наименование конструкций по номенклатуре прейскуранта № 01-09	Позиции по прейскуранту № 01-09	№ п.п.	Код конструкции	Масса конструкций, т. Всего стали обыкновенного качества	Балки и швеллеры	Уголки	Полосы	Гнутые и сварные	Всего	Количество шт.	Серия типовых конструкций
					по видам профилей стали						
Площадки		1	526243	—	0.04	0.08	0.03	—	0.15		
Лестницы и огражден.		2	526242	—	—	0.06	—	0.23	0.29		1.459-2 В:1.2
Итого		3		—	0.04	0.16	0.03	0.23	0.44		
Контрольная сумма											

Типовой проект разработан в соответствии с действующими нормами и правилами и предусматривает мероприятия, обеспечивающие взрывную, взрывопожарную и пожарную безопасность при эксплуатации здания.

Главный инженер проекта /Балтер/

Техническая спецификация металла

Вид профиля и ГОСТ, ТУ	Марка металла и ГОСТ	Обозначение и размер профиля, мм.	№ п.п	Код: Марки металла	Вида профиля	Размера профиля	Количество, шт.	Длина, мм.	Масса металла по элементам конструкций, т. Лестницы	Площадки	Ограждение			Общая масса, т	Масса потребности в металле по кварталам, т I	II	III	IV	Заполняется ВЦ
									Код элемента конструкции										
1	2	3	4	5	6	7	8	9	10	11	12	13	14	15	16	17	18	19	20
Швеллеры ГОСТ 8240-72	В ст3 кп2 ГОСТ 380-71*	Швеллер 12 ГОСТ 8240-72 / Ст3 кп ГОСТ 535-79	1	11240	26158					0.04				0.04					
	Итого		2							0.04				0.04					
Всего профиля			3							0.04				0.04					
Сталь прокатная угловая равнополочная ГОСТ 8509-72	В ст3 кп2 ГОСТ 380-71*	Уголок Б-100х100х8 ГОСТ 8509-72 / Ст3 кп ГОСТ 535-79	4	11240	21113					0.05				0.05					
	Итого		5							0.05				0.05					
Всего профиля			6							0.05				0.05					
Сталь полосовая ГОСТ 103-76	В ст3 кп2	Полоса 6х40 ГОСТ 103-76 / Ст3 кп ГОСТ 535-79	7	11240	13110					0.01				0.01					
	ГОСТ 380-71	Полоса 6х50 ГОСТ 103-76 / Ст3 кп ГОСТ 535-79	8	11240	13110					0.01				0.01					
		Полоса 10х200 ГОСТ 103-76 / Ст3 кп ГОСТ 535-79	9	11240	13110					0.01				0.01					
	Итого		10							0.03				0.03					
Всего профиля			11							0.03				0.03					
Сталь листовая рифлёная ГОСТ 8568-77	В ст3 кп2 ГОСТ 380-71*	Лист ромб. 0-ПН-4 0х1000х1000 Ст3кп ГОСТ 8568-77	12	11240	71315														
	Итого		13																
Всего профиля			14																
Сталь арматурная кл. А III ГОСТ 5.1459-72*	35ГС	Ф10	15	093004	11118					0.03				0.03					
	Итого		16							0.03				0.03					
Всего профиля			17							0.03				0.03					
Итого масса металла			18							0.15				0.15					
Стальные лестницы и ограждения	В ст3 кп2 ГОСТ 380-71*		19	11240					0.23		0.06			0.29					
Всего масса металла			20						0.23	0.15	0.06			0.44					
В том числе по маркам	В ст3 кп2		21	11240					0.23	0.12	0.06			0.41					
	35ГС		22	093004						0.03				0.03					

Общие указания:

1. Разработку чертежей металлоконструкций производить согласно СНиП II-23-80 „Стальные конструкции. Нормы проектирования".
2. Соединение стальных элементов предусматривать ручной электродуговой сваркой.
3. Все сварные швы выполняются электродами типа Э42 и Э42А по ГОСТ 9467-75.
4. Предусмотреть антикоррозионную защиту металлоконструкций: произвести очистку поверхности стальных конструкций от окислов по требованиям ГОСТ'а 9.402-80 четвертой степени и окраску лакокрасочными материалами группы I согласно СНиП II-28-73* „Защита строительных конструкций от коррозии.

Альбом III

Типовой проект 902-1-60

Инв. № подл. | Подп. и дата | Взам. инв. №

Привязан:

Инв. №

т.п 902-1-60-КМ

Нач. отд.	Шейко		
Н. контр.	Власенко		
Рук. гр.	Бродская		
Инжен.	Ясинская		
Инжен.	Доценко		

Канализационная насосная станция производительностью 6÷86 м³/ч

Стадия	Лист	Листов
Р	1	

Общие данные

Госстрой СССР Союзводоканалниипроект Харьковский Водоканалпроект

18300-03 12

Типовой проект 902-1-60 Альбом III

Схема расположения лестницы и площадок на отм. -3.300 и -4.500.

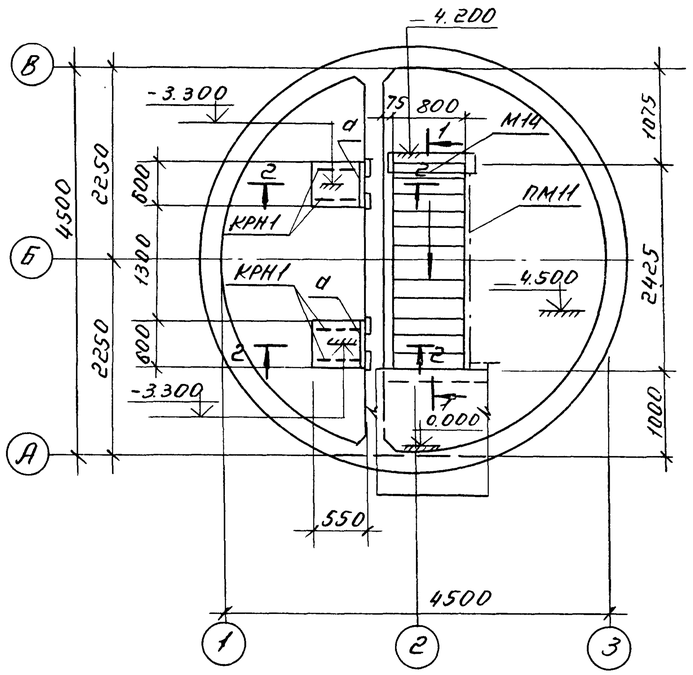

Схема расположения лестницы и ограждений на отм. 0.000

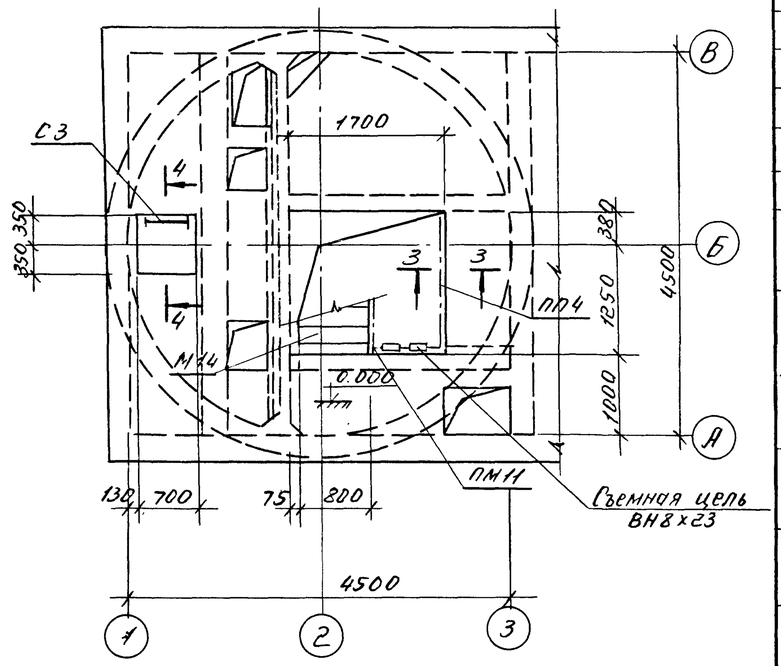

Ведомость элементов

Марка	Сечение: Эскиз	Поз	Состав	Опорные усилия: M тс.м	N тс	Q тс		Марка металла	Примечание
М14	1.459-2		Вып.гл.23					Вст3кп2	
ПМ11	То же		Вып.гл.59					То же	
ПП4	"		Вып.гл.76					"	
С3	"		Вып.1л.62						Укоротить на 1000 от верха
Щ1		1	6Ф10АIII	Конструктивно				Вст3кп2	
		2	-50х6		То же			То же	
КРН1		1	С12		"			"	
		2	L100х8		"			"	
		3	-200х10		"			"	
а		1	С12	Конструктивно				Вст3кп2	
б		1	L100х8	Конструктивно				Вст3кп2	
в		1	-200х10	Конструктивно				Вст3кп2	
г		1	-40х6	Конструктивно				Вст3кп2	
ВН8х23	ГОСТ2319-70							ВМСт3сп	

1-1

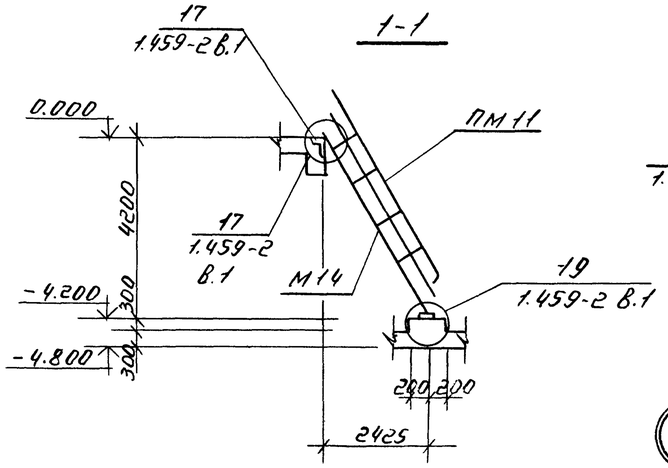

2-2

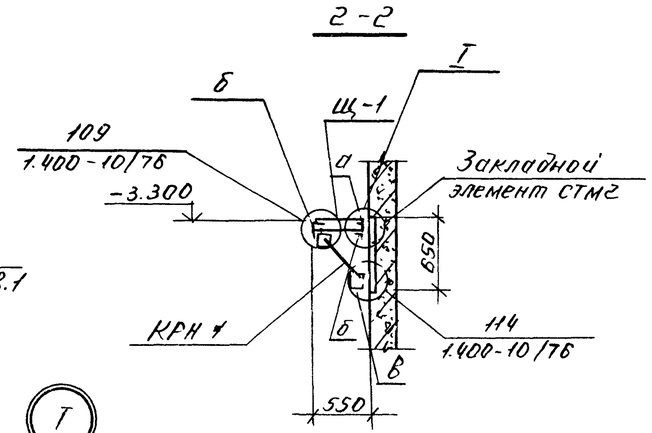

4-4

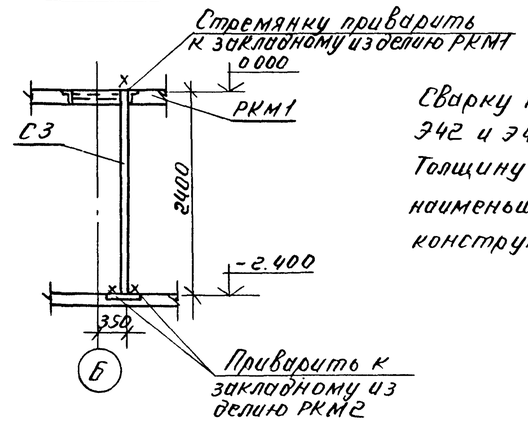

Сварку производить электродами типа Э42 и Э42А по ГОСТ 9467-75.
Толщину сварных швов принять по наименьшей толщине свариваемых конструкций, но не менее 4 мм.

3-3

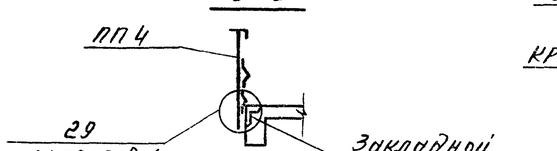

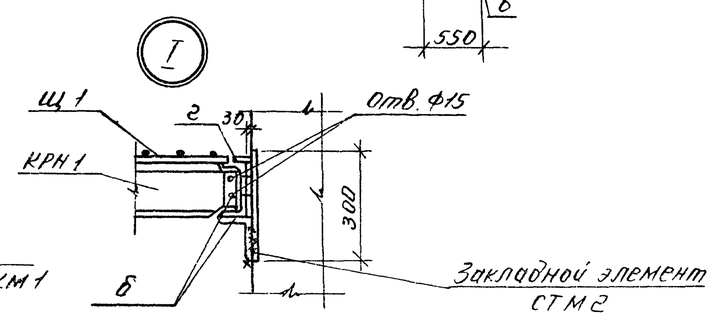

Привязан:			
Инв. №	Нач.отд.	Щейко	
	Н.контр.	Власенко	
	Рук.гр.	Бродская	
	Инженер	Никитенко	
	Инженер	Мягкая	

ТП 902-1-60-КМ

Канализационная насосная станция производительностью Б=8 м³/ч	Стадия	Лист	Листов
	Р	2	
Схемы расположения металлических лестниц и лестничных площадок	Госстрой СССР Союзводоканалпроект Харьковский Водоканалпроект		

18300-03 (13)

Инв. № подл. | Подп. и дата | Взам. инв. №