ПРОЕКТНЫЙ ИНСТИТУТ ЛЕНЖИЛПРОЕКТ

УСТАНОВКА ШИБЕРА НА КОТЛЕ „ТУЛА-3"

РАБОЧАЯ ДОКУМЕНТАЦИЯ

СТ-019

1978

Инв.N подл.	Подп. и дата	Взам.инв.N	Инв.N дубл.	Подп. и дата
5677/1				

ПРОЕКТНЫЙ ИНСТИТУТ ЛЕНЖИЛПРОЕКТ

УСТАНОВКА ШИБЕРА НА КОТЛЕ „ТУЛА-3"

РАБОЧАЯ ДОКУМЕНТАЦИЯ

СТ 019

Согласовано: С фиксатором герт. СТ 019.03

Гл. инженер Управления „Ленгаз"

/Барбухин/

/Главный инженер /Иванов/

Начальник отдела /Воронцов/

29/III 78г.

Главный инженер проекта /Винер/

29.III 78г

1978

Инв. N подл.	Подп. и дата	Взам. инв. N	Инв. N дубл.	Подп. и дата
5676				

№строки	Формат	Обозначение	Наименование	Кол. листов	№ экз.	Примечание стр.
1	–	СТ 019 ТП	Ведомость			3
2	11	СТ 019	Установка шибера			
			на котле „Тула-3"	2		4
3	12	СТ 019 МЧ	То же	2		5,6
4	11	СТ 019 01	Газоход под шибер	1		7
5	12	СТ 019 01 СБ	То же	1		8
6	11	СТ 019 02	Кронштейн с			
			роликом	2		9
7	12	СТ 019,02 СБ	То же	1		10
8	11	СТ 019.03	Фиксатор	1		10
9	11	СТ 019.03 СБ	То же	1		11
10	11	СТ 019.04	Фиксатор	1		11
11	11	СТ 019.04 СБ	То же	1		12
12	11	СТ 019.04,01	Корпус фиксатора	1		13
13	11	СТ 019.05	Противовес	1		13
14	11	СТ 019.05 СБ	То же	1		14
15	12	СТ 019.06	Шибер	1		15
16	11	СТ 019.01.01	Короб фланце-			
			вый	1		16
17	11	СТ 019.01.01.01	Фланец	1		16
18	11	СТ 019.01.01.02	Короб	1		17
19	11	СТ 019.01.01 СБ	Короб фланце-			
			вый	1		17
20	12	СТ 019.01.01.01 СБ	Фланец	1		18
21	11	СТ 019.01.02	Рама	1		19
22	11	СТ 019.01.02 СБ	То же	1		19
23	11	СТ 019.02.01	Кронштейн	1		20
24	11	СТ 019.02.01 СБ	То же	1		20
25	11	СТ 019.02 02	Ось	1		21
26	11	СТ 019.02.03	Ролик	1		21
27	11	СТ 019.03.01	Опора фикса-			
			тора шибера	1		22
28	11	СТ 019.03.01.СБ	То же	1		22
29	11	СТ 019.02.01.01	Планка	1		23
30	11	СТ 019.03.01.01	То же	1		23

Подп. и дата | Инв. N дубл. | Взам. инв. N | Подп. и дата | Подп.

Изм	Лист	N докум.	Подп.	Дата	СТ 019 ТП		
Разраб.		Федорова		27.3.78	Ведомость	Лит.	Лист 1 / Листов 2
Пров.		Радкевич		27.3.78		Институт	

Формат	Зона	Поз.	Обозначение	Наименование	Кол.	Примечание
				Документация		
12			СТ 019 МЧ	Монтажный чертеж		
				Сборочные единицы		
11		1	СТ 019 01	Газоход под шибер	2	
11		2	СТ 019 02	Кронштейн с роликом	1	
		3	- 01	Кронштейн с роликом	1	
		4	- 02	Кронштейн с роликом	1	
		5	- 03	Кронштейн с роликом	1	
11		6	СТ 019 03	Фиксатор		2 шт. Допуск Замена на поз.7
11		7	СТ 019 04	Фиксатор		2 шт Допуск Замена на поз.6
11		8	СТ 019 05	Противовес	2	
				Детали		
12		9	СТ. 019. 06	Шибер	2	
				Стандартные изделия		
		10		Гайка М8,5 ГОСТ 5915-70	24	

Формат	Зона	Поз.	Обозначение	Наименование	Кол.	Примечание
				Материалы		
		11		Прокладка 480×380 Картон асбестовый ГОСТ 2850-75	2	
		12		Канат 1.7-Г-11-Лс-Р-160 ГОСТ 3063-66	20	м

Подп. и дата | Инв. N дубл. | Взам. инв. N | Подп. и дата | Инв. N подл.

Изм.	Лист	N докум.	Подп.	Дата
Разраб.		Федорова		23.3.78
Пров.		Радкевич		

СТ 019

Установка шибера на котле

Лит.	Лист	Листов
	1	2

Институт

СТ. 019. МЧ

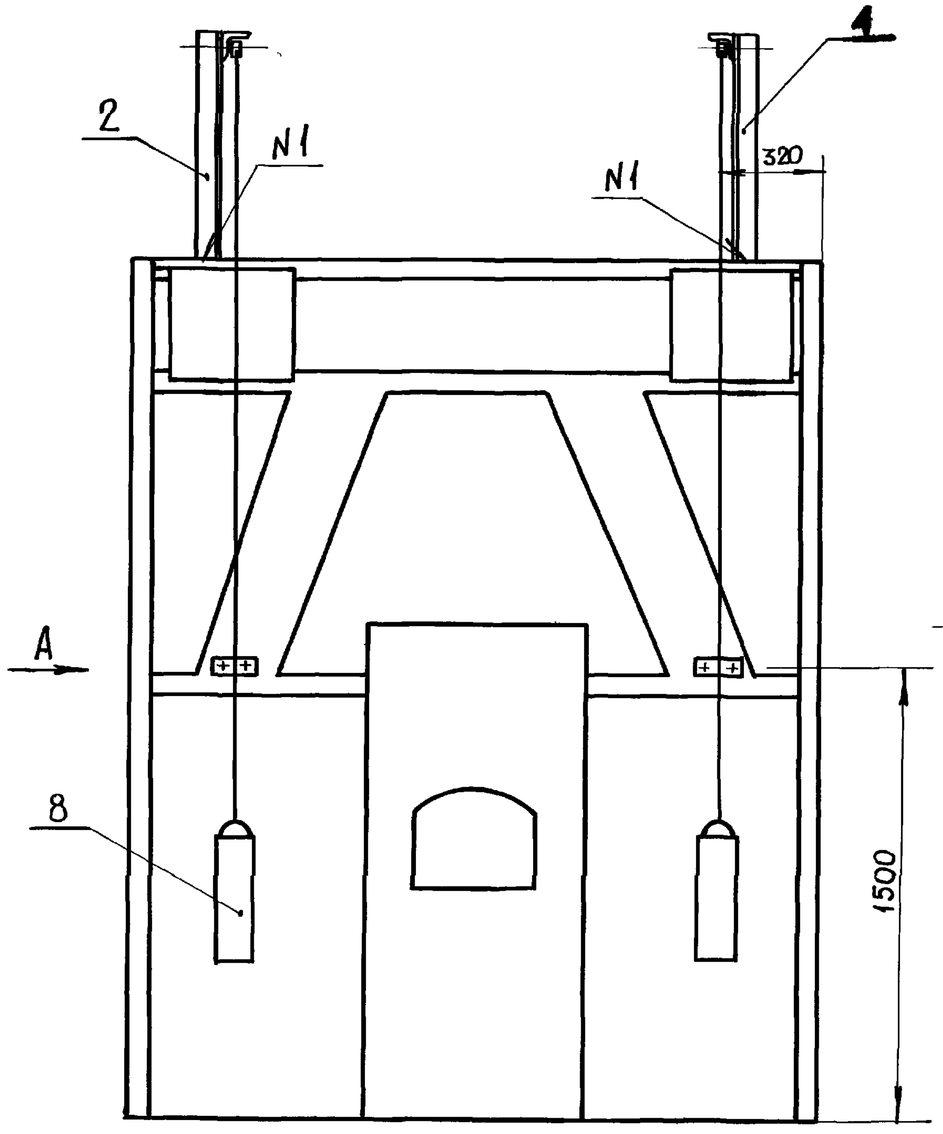

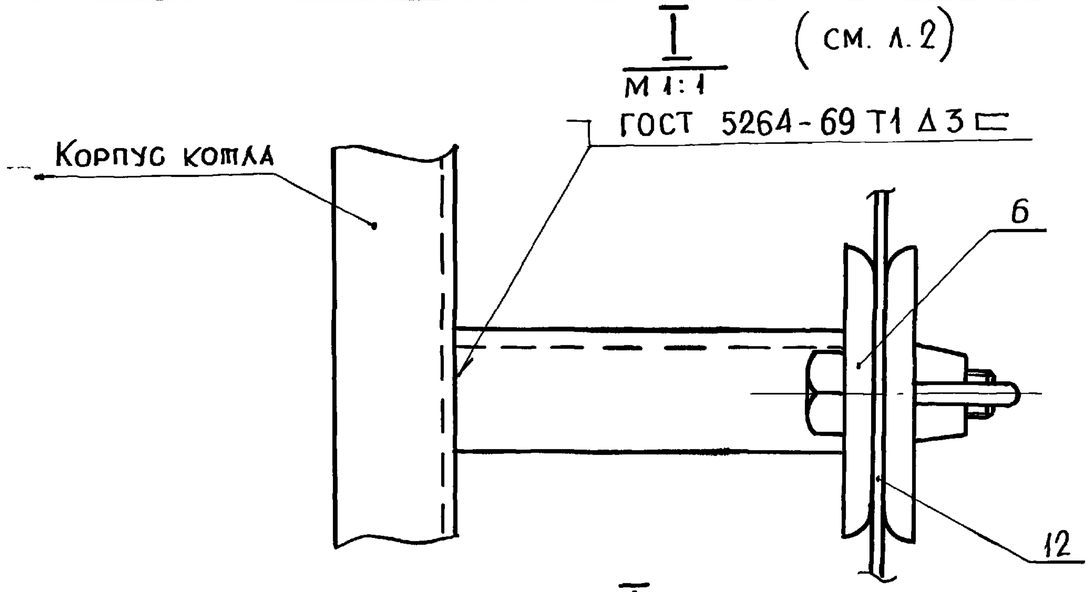

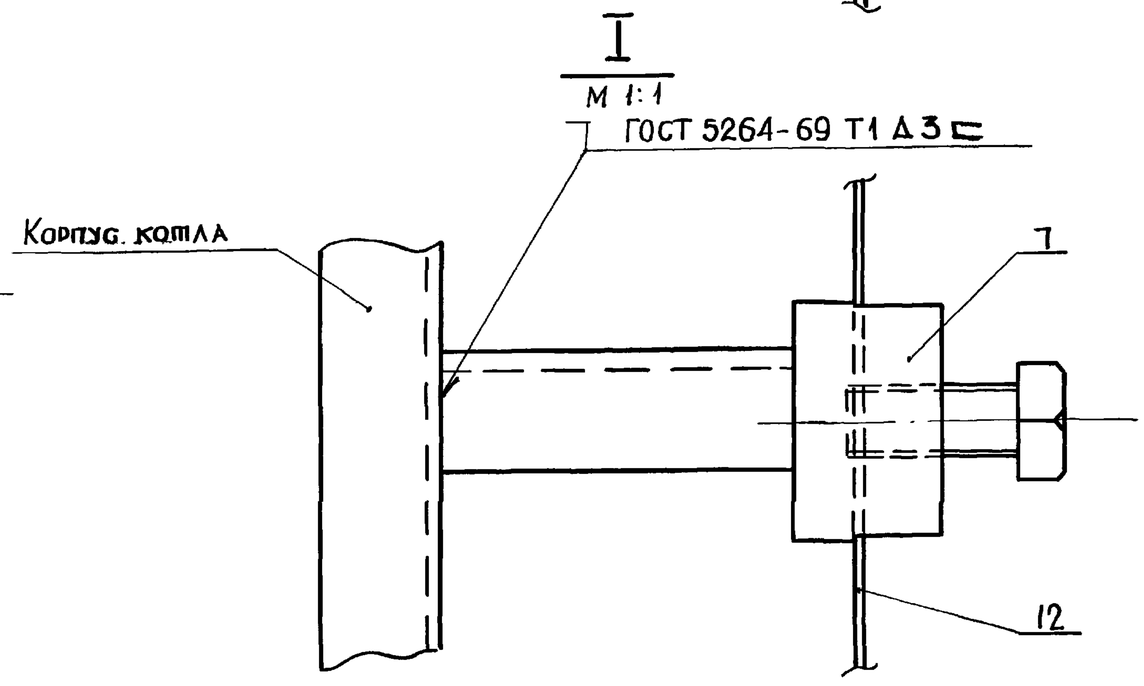

Изм	Лист	N докум.	Подп.	Дата	СТ. 019. МЧ			
Разраб.		Федорова		2.2.78	Установка шибера на котле „Тула-3"	Лит.	Масса	Масшт. 1:20
Пров.		Радкевич		27.1.78		Лист 1	Листов 2	
Н. контр.						Проектный институт		

Подп. и дата | Взам. инв. N | Инв. N дубл. | Подп. и дата | Инв. N подл. 5860

СТ. 019. М4

Вид Б

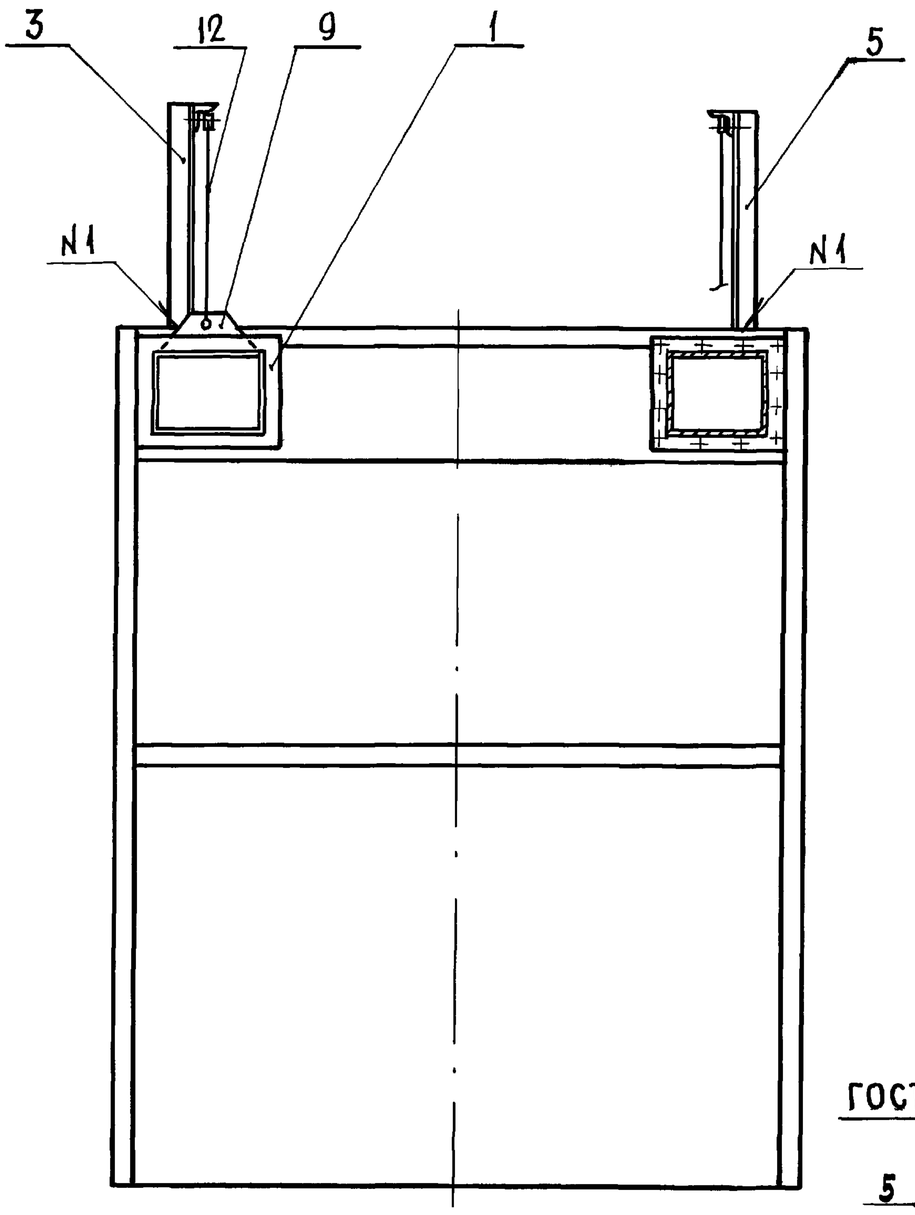

Вид А

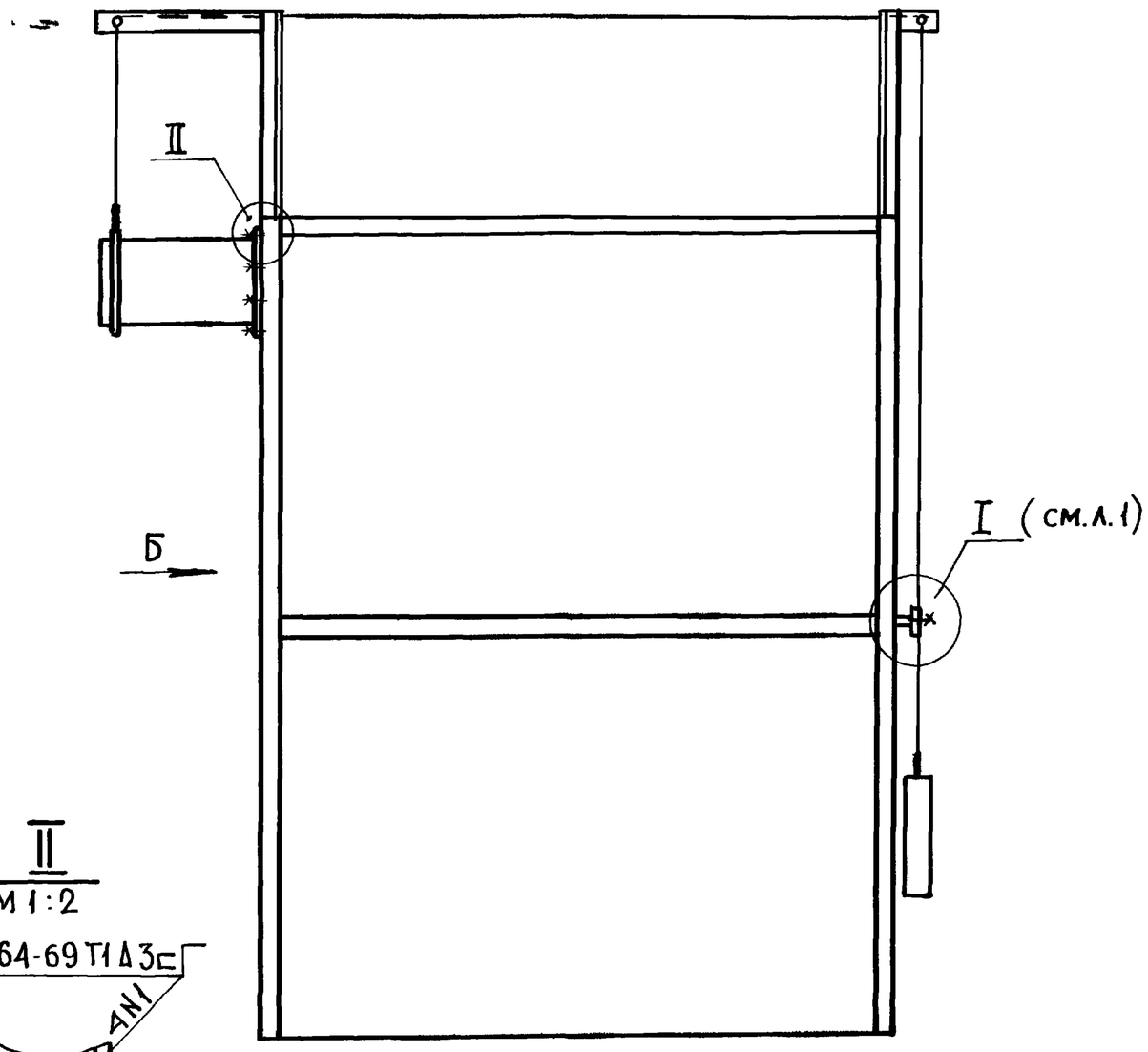

II
М 1:2

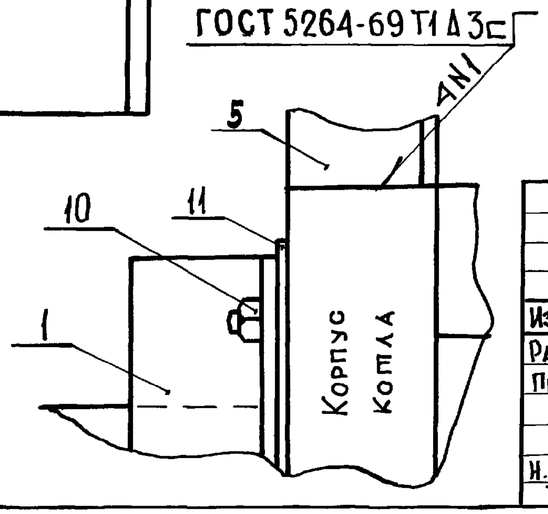

Изм	Лист	N докум.	Подп.	Дата
Разраб.		Федорова		21.3.78
Пров.		Радкевич		27.3.78
Н.контр.				
Утв.				

СТ. 019. М4

Установка шивера на котле „Тула-3"

Лит.	Масса	Масшт.
		1:20
Лист 2	Листов 2	

Проектный институт Ленжилпроект

Подп. и дата	Инв. N дубл.	Взам. инв. N	Подп. и дата	Инв. N подл.
				570

Формат	Зона	Поз.	Обозначение	Наименование	Кол.	Примечание
				Документация		
			СТ 019 01 СБ	Сборочный чертеж		
				Сборочные единицы		
11		1	СТ 019 01 01	Короб фланцевый	1	
11		2	СТ 019 01 02	Рама	1	
11		3	СТ 019 01 01 01	Фланец	1	

Взам. инв. N | Подп. и дата | Инв. N дубл. | Подп. и дата | Инв. N подл. 571

Изм.	Лист	N. докум.	Подп.	Дата
Разраб		Федорова		27.3.78
Пров.		Радкевич		27.3.78
Н контр.				
Утв.				

СТ 019 01

Газоход под шибер.

Лит.	Лист	Листов
		1

Проектный институт Ленжилпроект

СТ 019 01 СБ

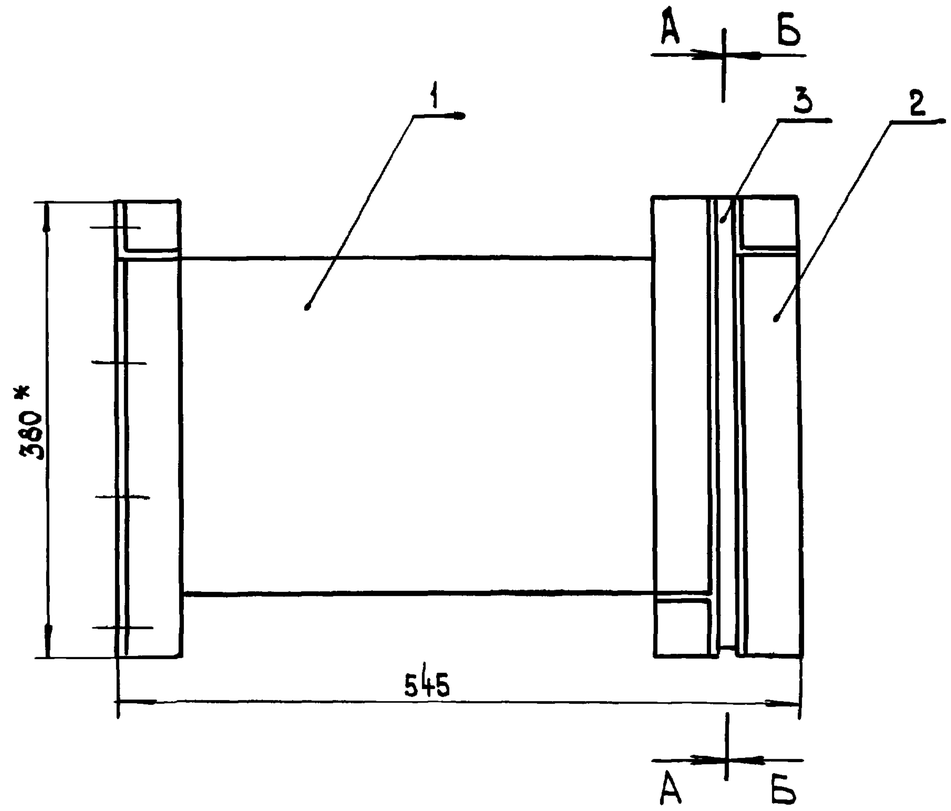

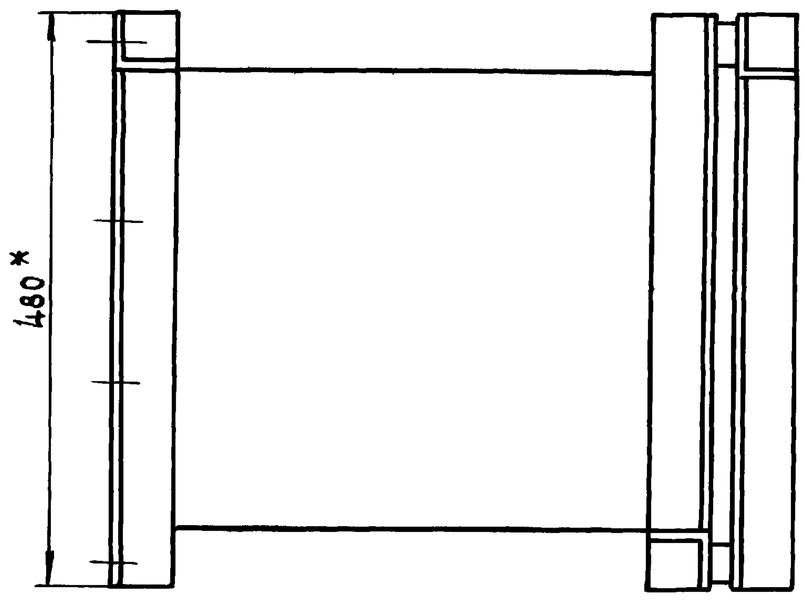

А - А

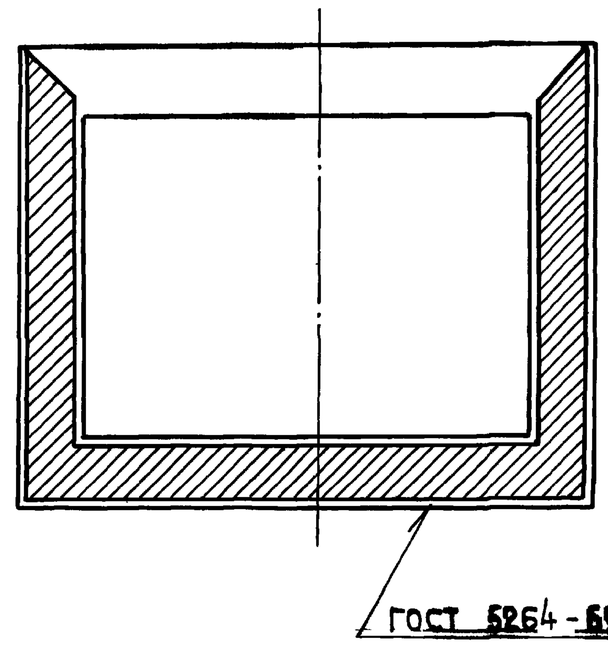

ГОСТ 5264-69 Н1 Δ5

Вид Б-Б - зеркальное отражение вида А-А

*Размер для справки.

					СТ 019 01 СБ			
Изм.	Лист	N докум	Подп.	Дата	Газоход под шибер	Лит	Масса	Масштаб
Разраб.		Федорова		15.3.78			37 кг	1:5
Пров.		Радкевич		27.3.78		Лист	Листов 1	
Н. контр.						Институт Ленжилпроект		
Утв.								

Инв. N подл.	Подп. и дата	Взам. инв. N	Инв. N дубл.	Подп. и дата
572				

Формат	Зона	Поз.	Обозначение	Наименование	Кол.	Примечание
				Документация		
12			СТ 019 02	Сборочный чертеж		
				Детали		
11		1	СТ 019 02 02	Ось	1	
11		2	СТ 019 02 03	Ролик	1	
				Стандартные изделия		
		3		Гайка М 8.5 ГОСТ 5915-70	1	
		4		Шайба 8 65Г 029 ГОСТ 6402-70	1	
			Переменные	данные для исполнений		
				СТ 019 02		
				Сборочные единицы		

Изм.	Лист	N докум.	Подп.	Дата	СТ 019 02		
Разраб.		Федорова		18.3.78	Кронштейн с роликом	Лит.	Лист 1 / Листов 2
Пров.		Радкевич		27.3.78		Институт Ленжилпроект	
Н. контр.							
Утв.							

Подп. и дата | Инв. N дубл. | Взам. инв. N | Подп. и дата | Инв. N подл. 573

Формат	Зона	Поз.	Обозначение	Наименование	Кол.	Примечание
11		5	СТ 019 02 01	Кронштейн	1	
				СТ 019 02 -01		
				Сборочные единицы		
11		5	СТ 019 02 01-01	Кронштейн	1	
				СТ 019 02 -02		
				Сборочные единицы		
11		5	СТ 019 02 01-02	Кронштейн	1	
				СТ 019 02 -03		
				Сборочные единицы		
11		5	СТ 019 02 01-03	Кронштейн	1	

Подп. и дата | Инв. N дубл. | Взам. инв. N | Подп. и дата | Инв. N подл. 574

Изм.	Лист	N докум.	Подп.	Дата	СТ 019 02	Лист 2

СТ 019 02 СБ

СТ 019 02 } изображено
СТ 019 02 - 01
СТ 019 02 - 02 } зеркальное отражение
СТ 019 02 - 03

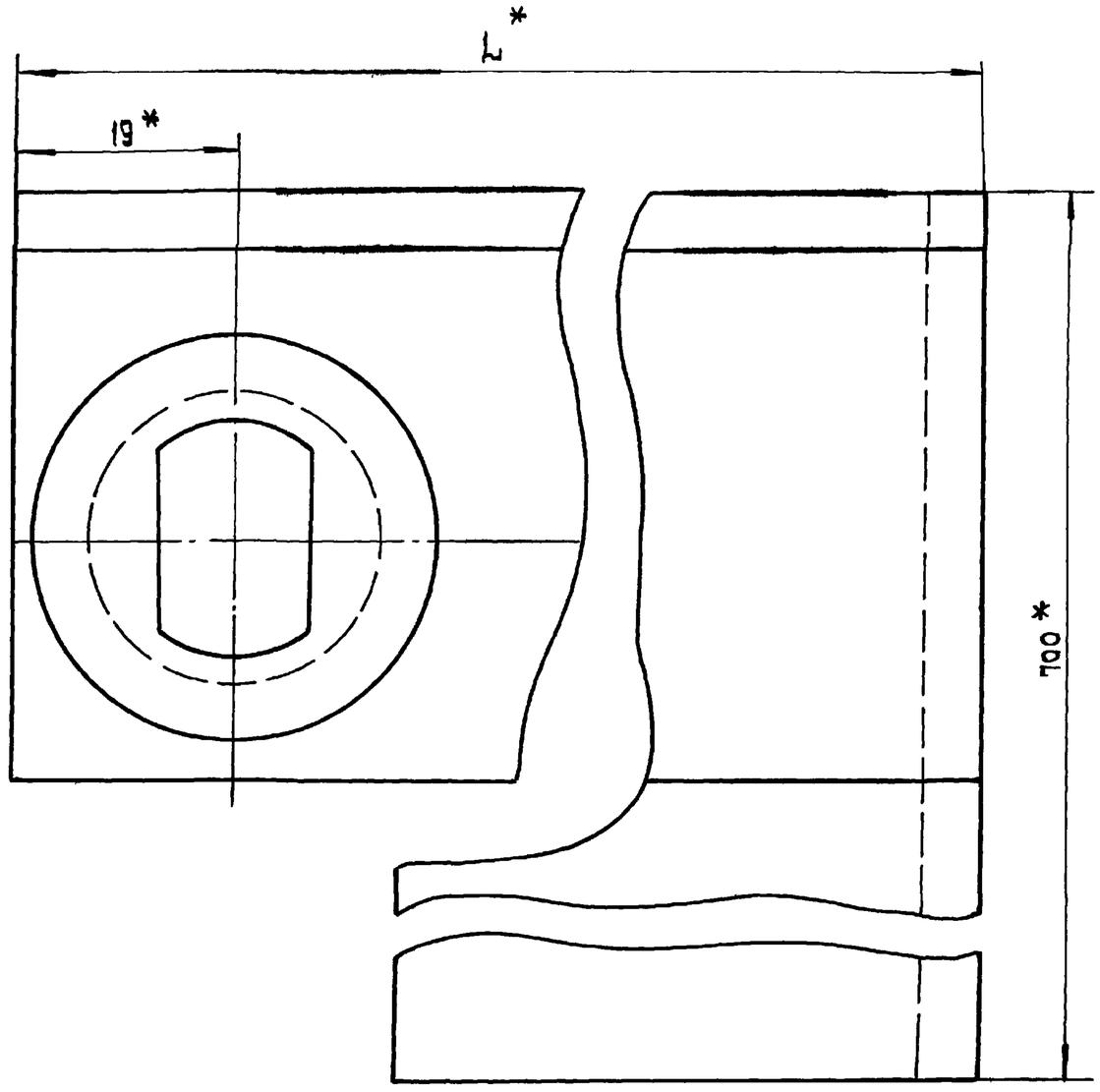

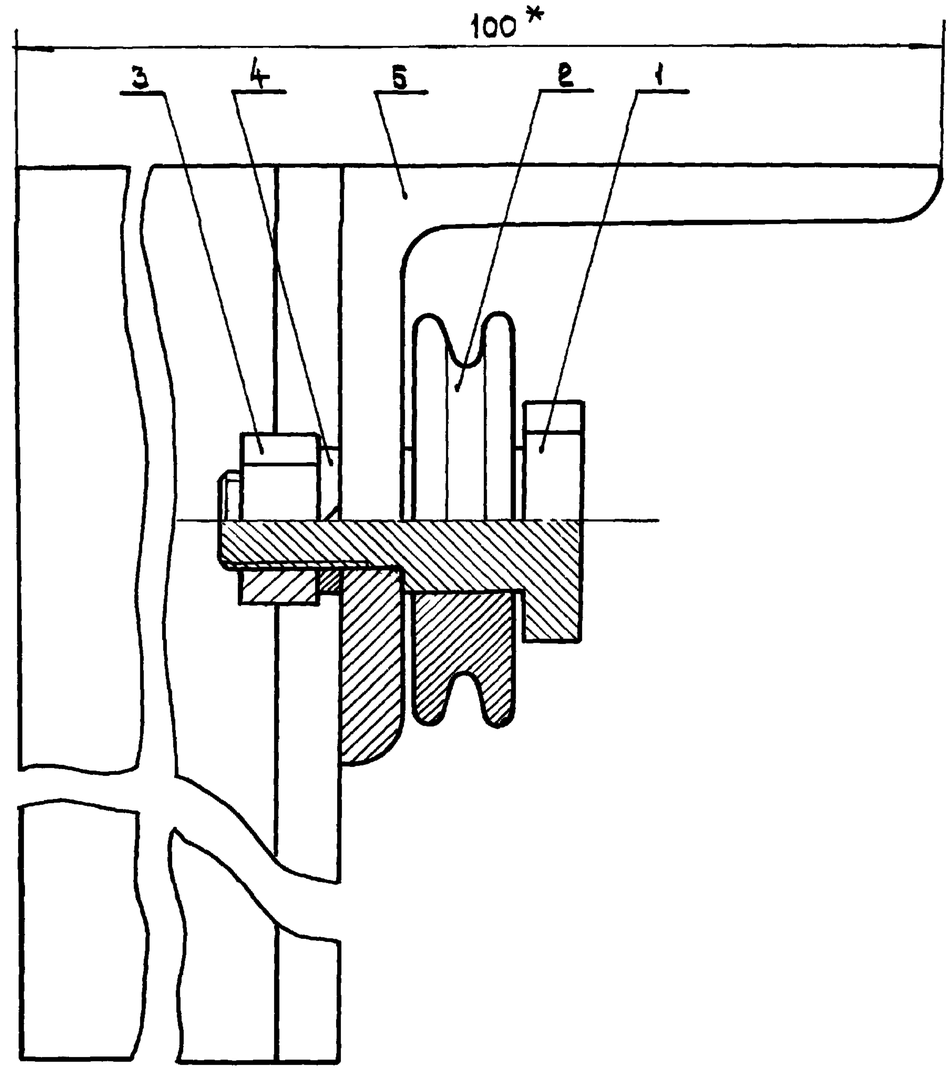

Обозначение	L	Масса кг.
СТ 019 02	128	3,1
-01	566	4,9
-02	128	3,1
-03	566	4,9

* Размер для справки

Изм	Лист	N Докум	Подп.	Дата	СТ 019 02 СБ			
Разраб		Окуневич		23.2.78	Кронштейн с роликом	Лит	Масса см. табл.	Масшт 2:1
Пров		Радкевич		27.3.78		Лист	Листов 1	
Т. контр.					—	Институт Ленжилпроект		
Н контр.								
Утв.								

Инв. N подл. | Подп. и дата | Взам. инв. N | Инв. N дубл. | Подп. и дата

535

Формат	Зона	Поз.	Обозначение	Наименование	Кол.	Примечание
				Документация		
11			СТ 019 03 СБ	Сборочный чертеж		
				Сборочные единицы		
11		1	СТ 019 03 01	Опора фиксатора	1	
				Детали		
11		2	СТ 019 03 01 01	Планка	1	
				Стандартные изделия		
		3		Гайка М8 ГОСТ 3032-76	2	

Изм	Лист	N докум.	Подп.	Дата
Разраб		Федорова		21.3.78
Пров.		Радкевич		27.3.78
Н контр.				
Утв.				

СТ 019 03

Фиксатор

Лит.	Лист	Листов
		1

Институт Ленжилпроект

Подп. и дата | Инв. N дубл. | Взам. инв. N | Подп. и дата | Инв. N подл. 5746

СТ 019 03 СБ

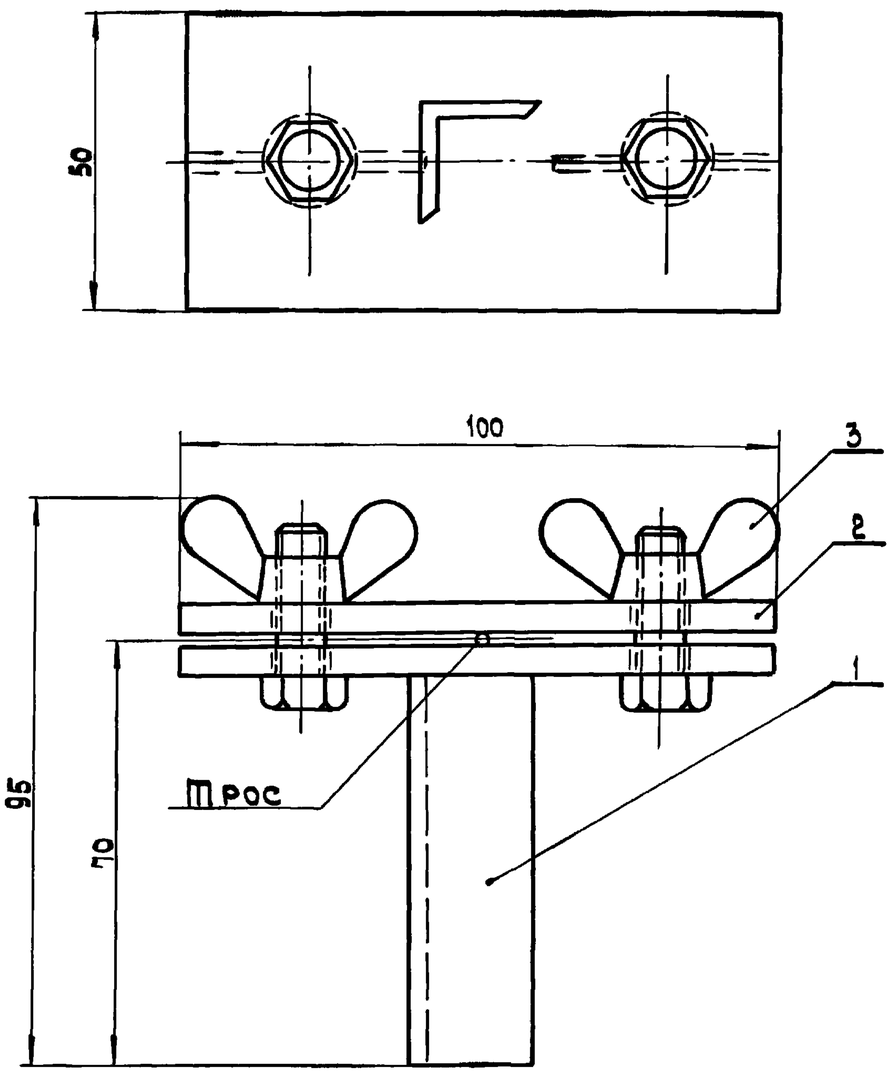

Изм	Лист	N докум.	Подп.	Дата
Разраб		Федорова		21.3.78
Пров.		Радкевич		27.3.78
Н контр				
Утв.				

СТ 019 03 СБ

Фиксатор

Лит.	Масса	Масштаб
	0,6 кг	1:1
Лист	Листов 1	

Институт Ленжилпроект

Подп. и дата | Инв. N дубл. | Взам. инв. N | Подп. и дата | Инв. N подл. 5744

Формат	Зона	Поз	Обозначение	Наименование	Кол.	Примечание
				Документация		
11			СТ 019 04 СБ	Сборочный чертеж		
				Детали		
11		1	СТ 019 04 01	Корпус фиксатора	1	
				Стандартные изделия		
		2		Болт М 12 × 25		
				ГОСТ 7798-70	1	
				Материалы		
		3		Уголок 20×20×3 ГОСТ 8509-72 / Ст3 ГОСТ 535-58		
				ℓ = 55	1	

Изм.	Лист	N докум	Подп.	Дата	СТ 019 04		
Разраб.		Федорова		21.3.78	Фиксатор	Лит	Лист / Листов 1
Пров.		Радкевич		27.3.78		Институт Ленжилпроект	
Н контр							
Утв.							

Подп. и дата | Инв. N дубл. | Взам. инв. N | Подп. и дата | Инв. N подл. 578

12

СТ 019 04 СБ

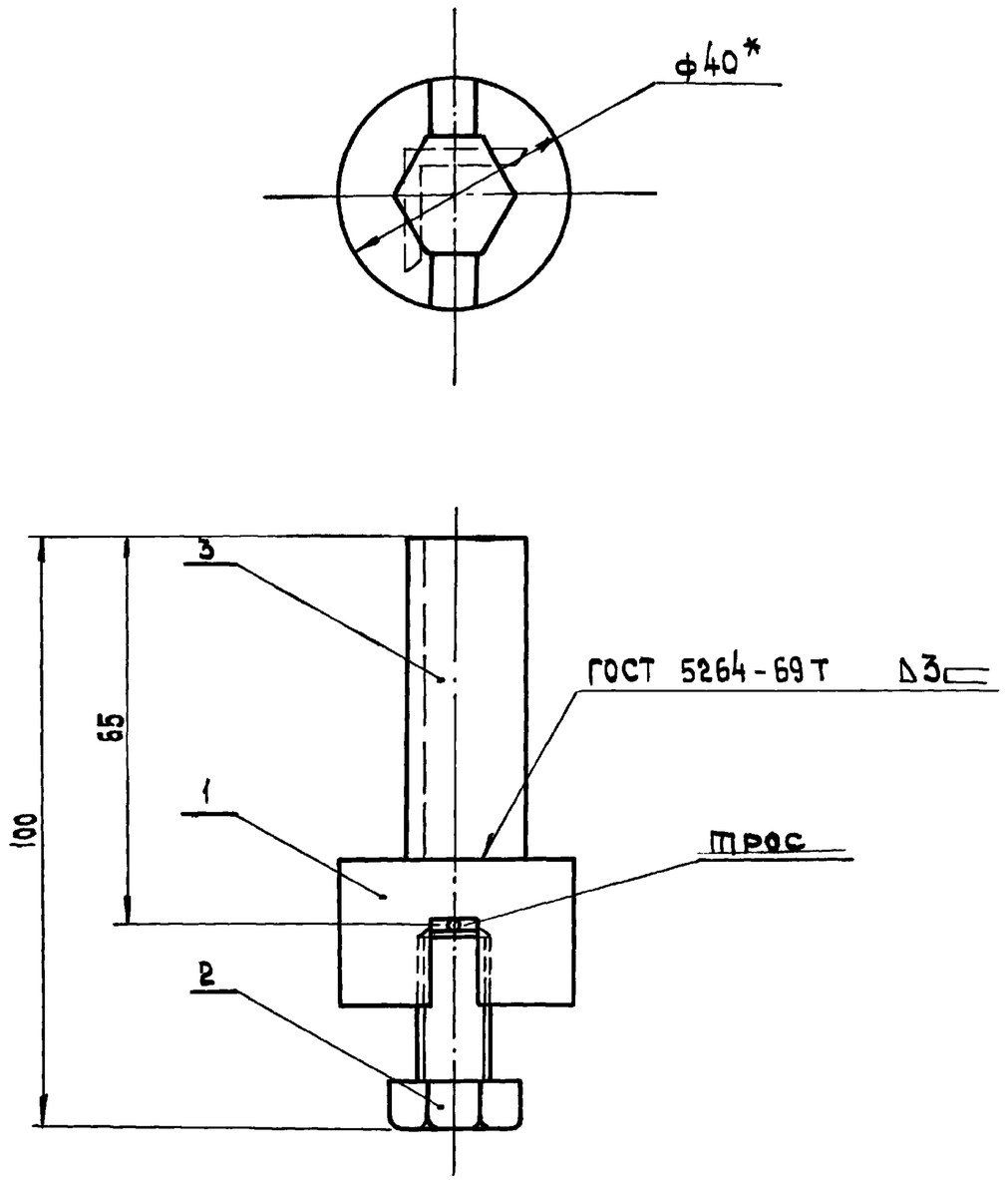

* Размер для справки

Изм.	Лист	N докум.	Подп.	Дата	СТ 019 04 СБ		
Разраб.		Федорова		20.3.78	Фиксатор	Лит.	Масса 0,35 кг / Масштаб 1:1
Пров.		Радкевич				Лист	Листов 1
Н контр.						Институт Ленжилпроект	
Утв.							

Подп. и дата | Инв. N дубл. | Взам. инв. N | Подп. и дата | Инв. N подл. 579

Формат А1

СТ 019. 04. 01

Rz 80 (√)

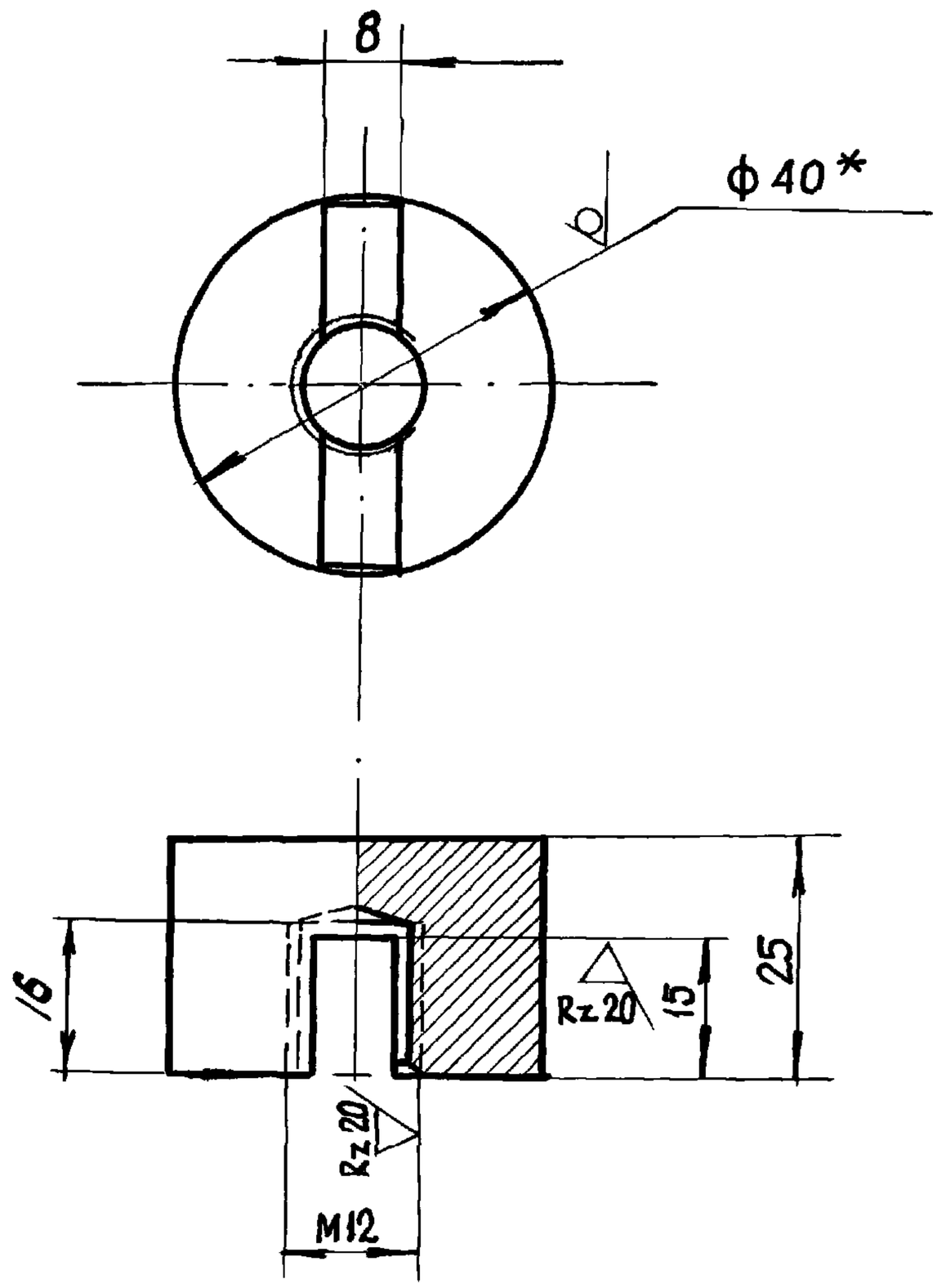

* Размер для справки.
Предельные отклонения линейных размеров отверстий по A_7, валов - по B_7, остальных - по CM_7.

Изм	Лист	N докум.	Подп.	Дата	СТ 019. 04. 01			
Разраб.		Федорова		21.3.72	Корпус фиксатора	Лит.	Масса	Масшт.
Пров.		Радкевич		27.3.72			0,2 кг	1:1
						Лист	Листов 1	
Н. контр.					Круг 40 ГОСТ 2590-71 / Ст.3 ГОСТ 535-58	Проектный институт ЛЕННИИПРОЕКТ		
Утв.								

Подп. и дата | Инв. N дубл. | Взам. инв. N | Подп. и дата | Инв. N подл. 580

СТ 019. 05 СБ

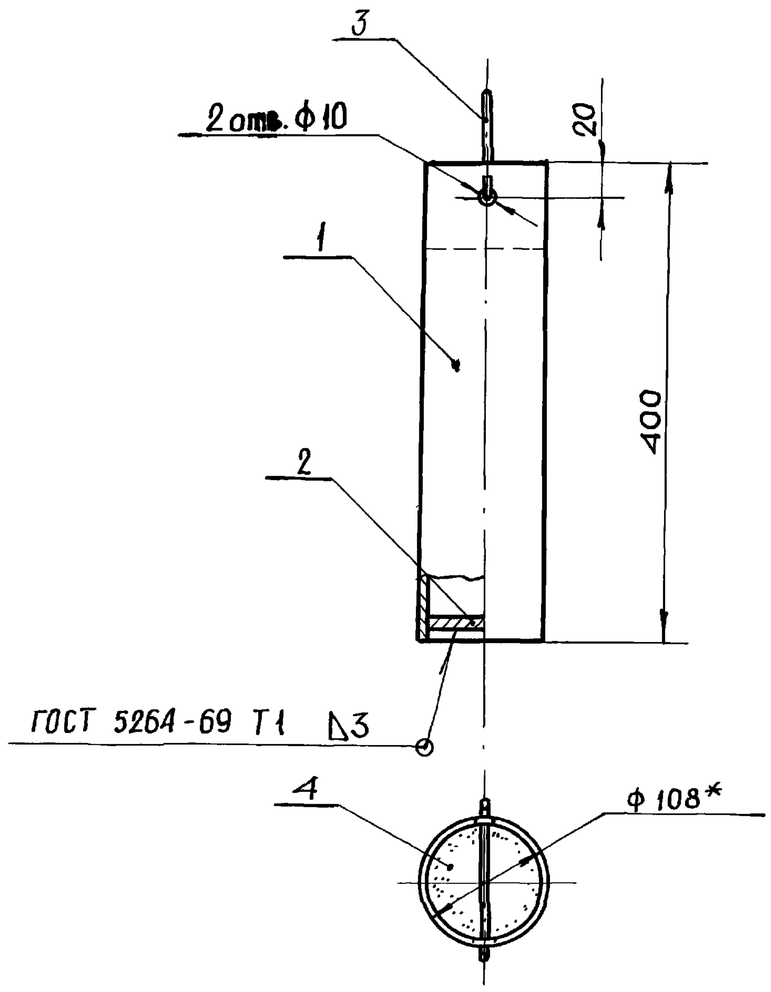

* Размер для справки

Изм.	Лист	N докум.	Подп.	Дата
Разраб.		Федорова		21.3.78
Пров.		Радкевич		27.3.78
Н.контр.				
Утв.				

СТ 019. 05 СБ

Противовес

Лит.	Масса	Масшт.
	8,2	1:5

Лист | Листов 1

Проектный институт Ленжилпроект

Ф-11

Подп. и дата | Инв. N дубл. | Взам. инв. N | Подп. и дата | Инв. N подл. 581

Формат	Зона	Поз.	Обозначение	Наименование	Кол.	Примечание
				Документация		
			СТ. 019. 05	Сборочный чертеж		
				Детали		
Б4		1	СТ. 019. 05. 01	Корпус		
				Труба 108×4 ГОСТ 8732-70 / Д ГОСТ 8731-74	4	кг
Б4		2	СТ. 019. 05. 02	Заглушка ф 98 Вт		
				Лист 5 ГОСТ 19903-74 / Ст 3сп ГОСТ 14637-69	0,3	кг
Б4		3	СТ. 019. 05. 03	Душка		
				Круг 5 ГОСТ 2590-71 / Ст 3 ГОСТ 535-58		
				ℓ = 300	0,05	кг
				Материал		
		4		Песок ГОСТ 8736-67	4	кг

Изм.	Лист	N докум.	Подп.	Дата
Разраб.		Федорова		21.3.78
Провер.		Радкевич		27.3.78
Н.контр.				
Утв.				

СТ 019. 05

Противовес

Лит.	Лист	Листов
		1

Проектный институт Ленжилпроект

Подп. и дата | Инв. N дубл. | Взам. инв. N | Подп. и дата | Инв. N подл. 582

Ф-11

СТ. 019. 06

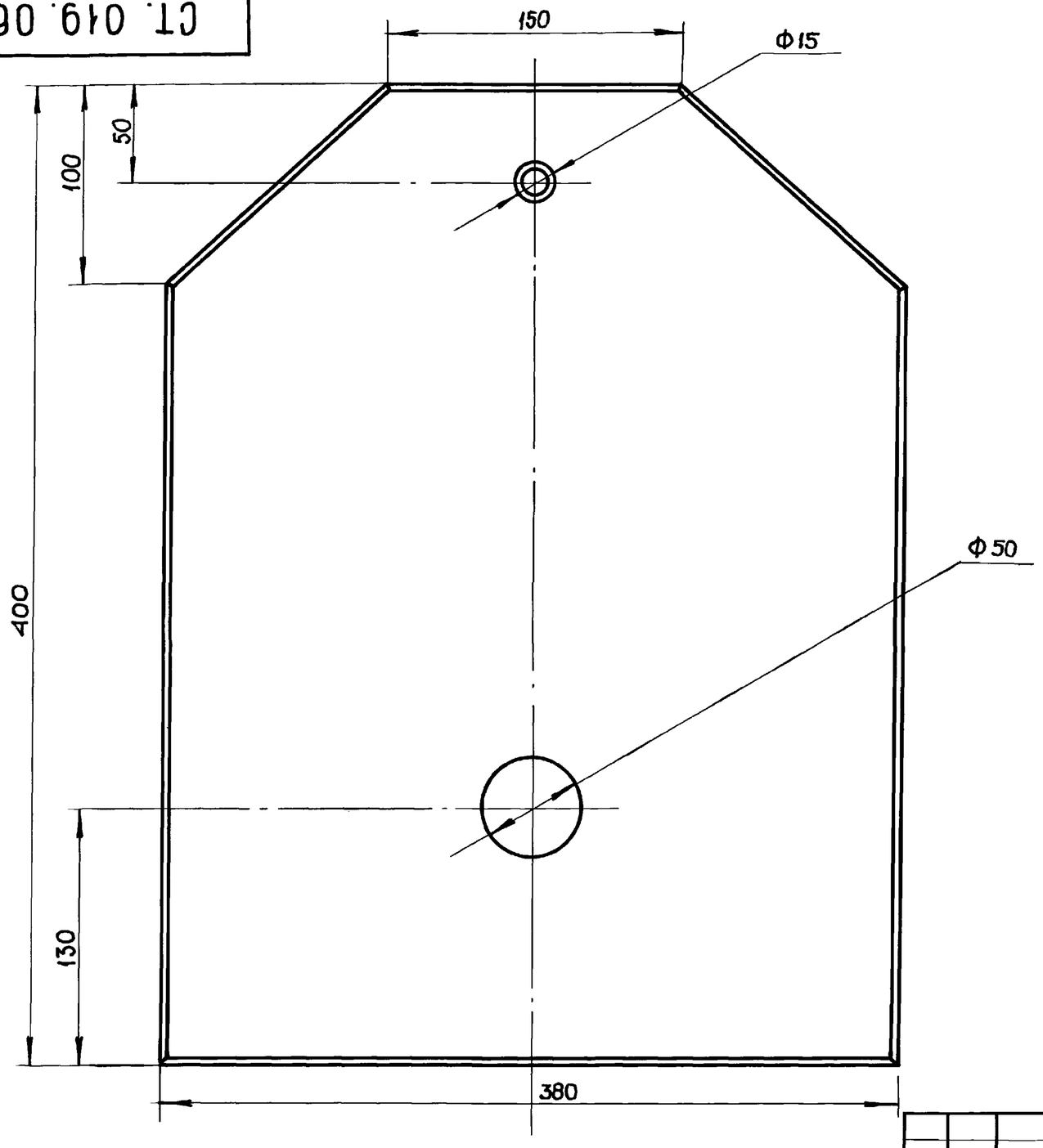

Rz 80 (√)

Неуказанные предельные отклонения линейных размеров
валов – по B_7
отверстий – по A_7
остальных – по CM_7

Изм.	Лист	N докум.	Подп.	Дата
Разраб.		Федорова		21.3.78
Пров.		Радкевич		27.3.78
Н. контр.				

СТ. 019. 06

Шибер

Лит.	Масса	Масшт.
	8,2 кг	1:2,5

Лист | Листов 1

Лист 8 ГОСТ 19903-74 / Ст 3 сп ГОСТ 14637-69

Проектный институт

В.N подл.	Подп. и дата	Взам.инв.N	Инв.N дубл.	Подп. и дата
5263				

Формат	Зона	Поз.	Обозначение	Наименование	Кол.	Примечание
				Документация		
12			СТ 019.01.01.01 СБ	Сборочный чертеж		
				Материалы		
		1		Уголок 50×50×5 ГОСТ 8509-72 / Ст 3 ГОСТ 535-58 ℓ=330 B_7	2	
		2		Уголок 50×50×5 ГОСТ 8509-72 / Ст 3 ГОСТ 535-58 ℓ=430 B_7	2	

Подп. и дата | Инв. N дубл. | Взам. инв. N | Подп. и дата | Инв. N подл. 534

Изм.	Лист	N докум.	Подп.	Дата
Разраб.		Федорова		21.3.78
Пров.		Радкевич		27.3.78
Н. контр.				
Утв.				

СТ 019 01 01 01

Фланец.

Лит.	Лист	Листов
		1

Проектный институт Ленжилпроект

Формат 11

Формат	Зона	Поз.	Обозначение	Наименование	Кол.	Примечание
				Документация		
			СТ 019.01.01 СБ	Сборочный чертеж		
				Сборочные единицы		
12		1	СТ 019 01 01 01	Фланец	1	
12		2	-01	Фланец	1	
				Детали		
11		3	СТ 019 01 01 02	Короб	1	

Подп. и дата | Инв. N дубл. | Взам. инв. N | Подп. и дата | Инв. N подл. 535

Изм.	Лист	N докум.	Подп.	Дата
Разраб.		Федорова		21.3.78
Пров.		Радкевич		27.3.78
Н. контр.				
Утв.				

СТ 019 01 01

Короб фланцевый

Лит.	Лист	Листов
		1

Проектный институт Ленжилпроект

Формат 11

СТ 019.01.01.02

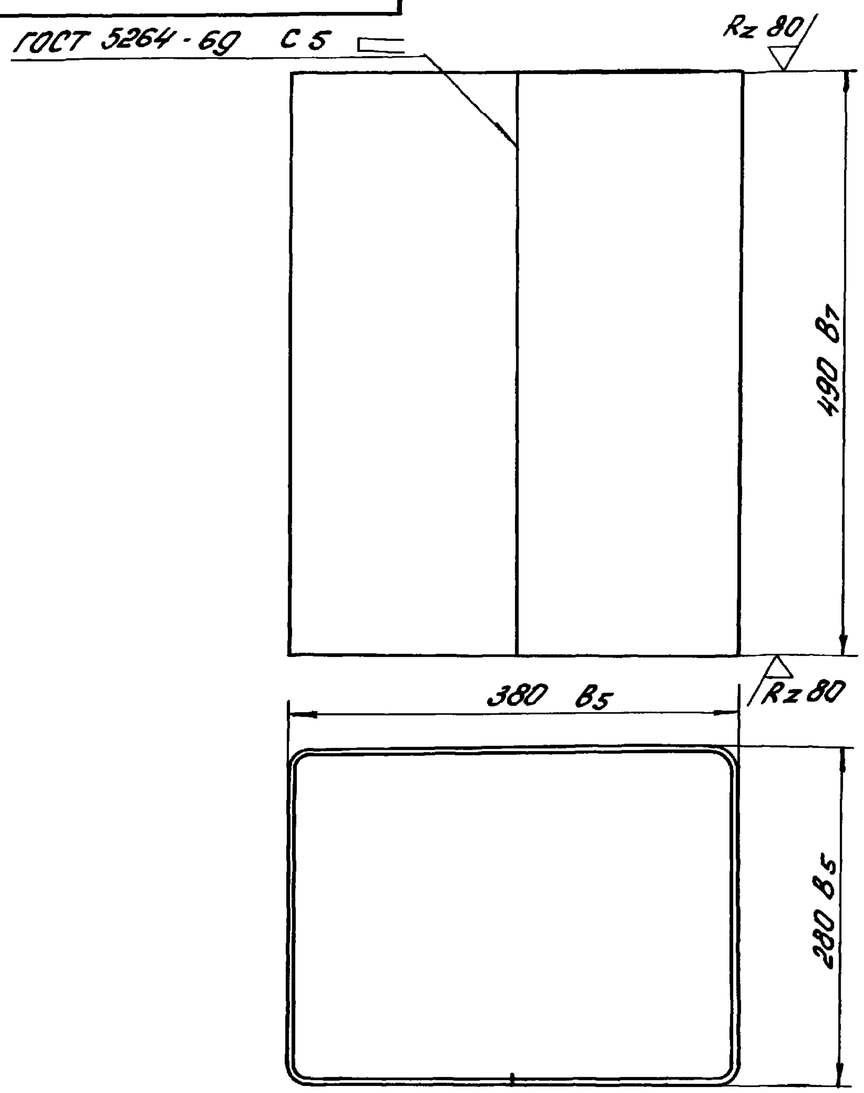

Внутренние радиусы сгибов 2 мм

Изм.	Лист	N докум.	Подп.	Дата	СТ 019.01.01.02	
Разраб.		Федорова		21.3.78	Короб.	Лит. / Масса 15кг / Масшт. 1:5
Пров.		Радкевич		27.3.78		Лист / Листов 1
Н.контр.					Лист 3 ГОСТ 19903-74 / Ст 0 ГОСТ 14637-69	проектный институт ЛЕНЖИЛПРОЕКТ
Утв.						

Формат 11

Инв. N подл. 536 | Подп. и дата | Взам. инв. N | Инв. N дубл. | Подп. и дата

СТ 019.01.01.СБ

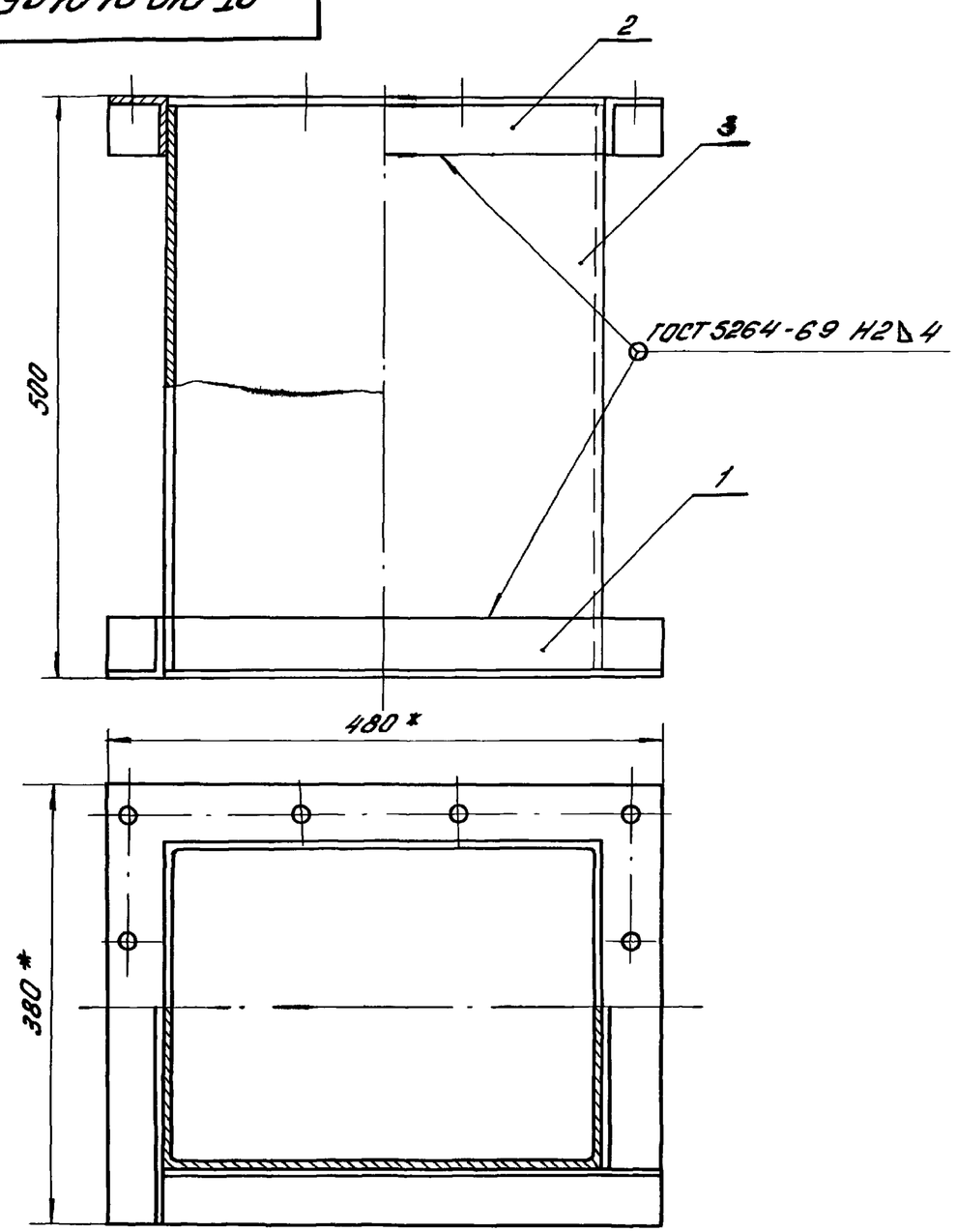

* Размер для справки

Изм.	Лист	N докум.	Подп.	Дата	СТ 019.01.01 СБ	
Разраб.		Федорова		21.3.78	Короб фланцевый.	Лит. / Масса 26кг / Масшт. 1:5
Пров.		Радкевич		27.3.78		Лист / Листов 1
Н.контр.						проектный институт ЛЕНЖИЛПРОЕКТ
Утв.						

Формат 11

Инв. N подл. 537 | Подп. и дата | Взам. инв. N | Инв. N дубл. | Подп. и дата

СТ 019.01.01.01 СБ

Рис. 1

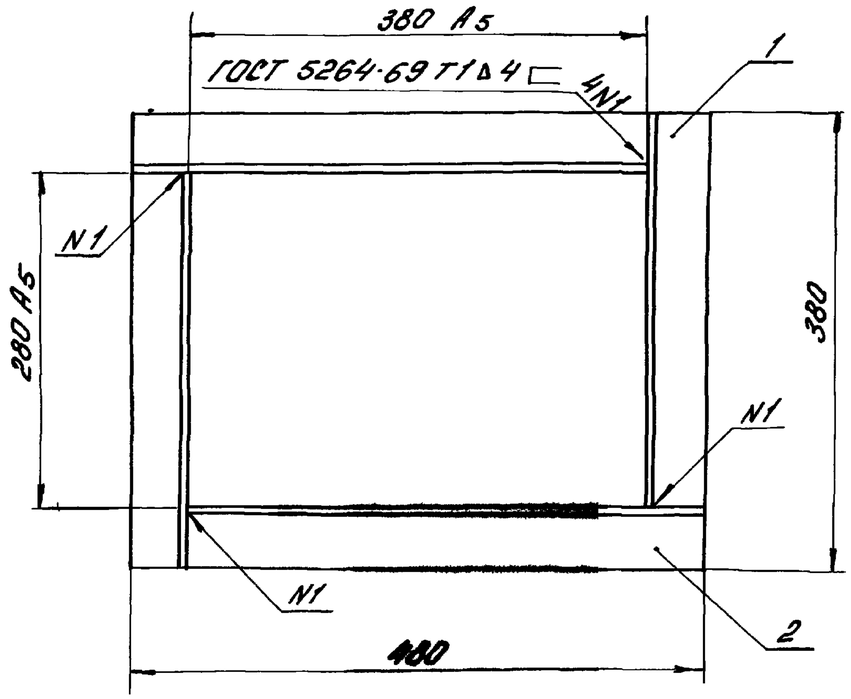

Рис. 2

Остальное см рис.1

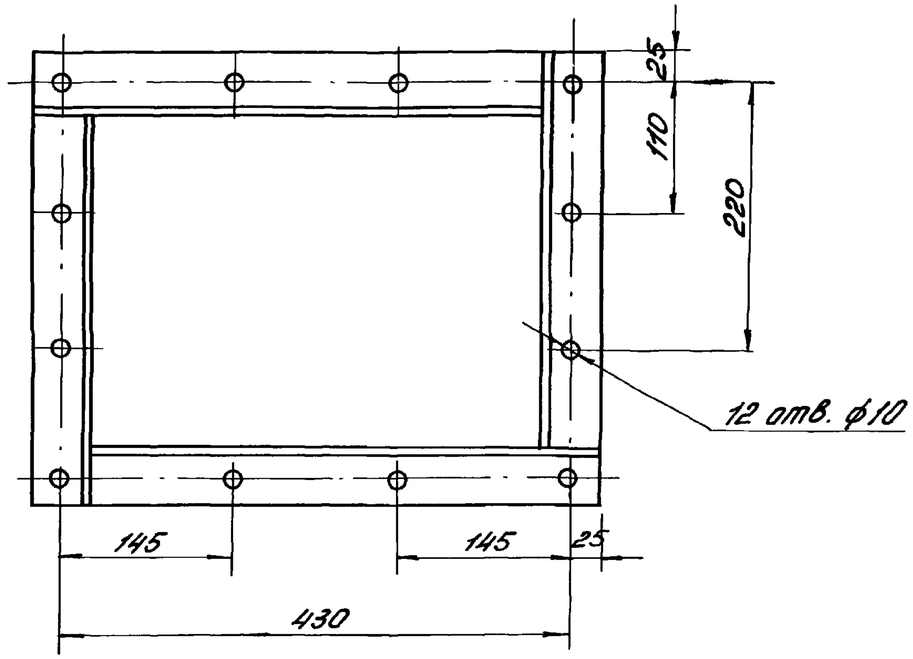

Неуказанные предельные отклонения линейных размеров отверстий - по А7, валов - по В7.

Отклонение размера между осями двух любых отверстий ± 2,8.

Обозначение	Рис.	Масса кг
СТ 019.01.01.01	1	5,75
-01	2	5,6

Изм.	Лист	N докум.	Подп.	Дата	СТ 019.01.01.01 СБ		
Разраб.		Федорова		21.3.78	Фланец.	лит.	Масса: см. табл.	Масш. 1:5
Пров.		Родкевич		27.3.78		Лист	Листов 1	
Н. контр.						проектный институт ЛЕНЖИЛПРОЕКТ	
Утв.							

Инв. N подл. 588 | Подп. и дата | Взам. инв. N | Инв. N дубл. | Подп. и дата

Формат 19

Формат	Зона	Поз.	Обозначение	Наименование	Кол.	Примечание
				Документация		
			ст 019.01.02 СБ	Сборочный чертеж		
				Детали		
Б4		1	ст 019 010201	Брусок		
				Полоса $\frac{\text{Б-2 14×40 ГОСТ 103-76}}{\text{Ст3 ГОСТ 535-58}}$	2	
				Материал		
		2		Полоса $\frac{\text{Б-2 14×40 ГОСТ 103-76}}{\text{Ст 3 ГОСТ 535-58}}$		
				ℓ=390 Вт	1	1,7 кг

Подп. и дата | Инв. N дубл | Взам. инв. N | Подп. и дата | Инв. N подл. 534

Изм.	Лист	N докум.	Подп.	Дата
Разраб.		Федорова		21.3.78
Пров.		Радкевич		27.3.78
Н контр				
Утв.				

ст 019 01 02

РАМА

Лит	Лист	Листов
		1

Институт Ленжилпроект

Формат 11

СТ 019 01 02 СБ

Rz 80 (✓)

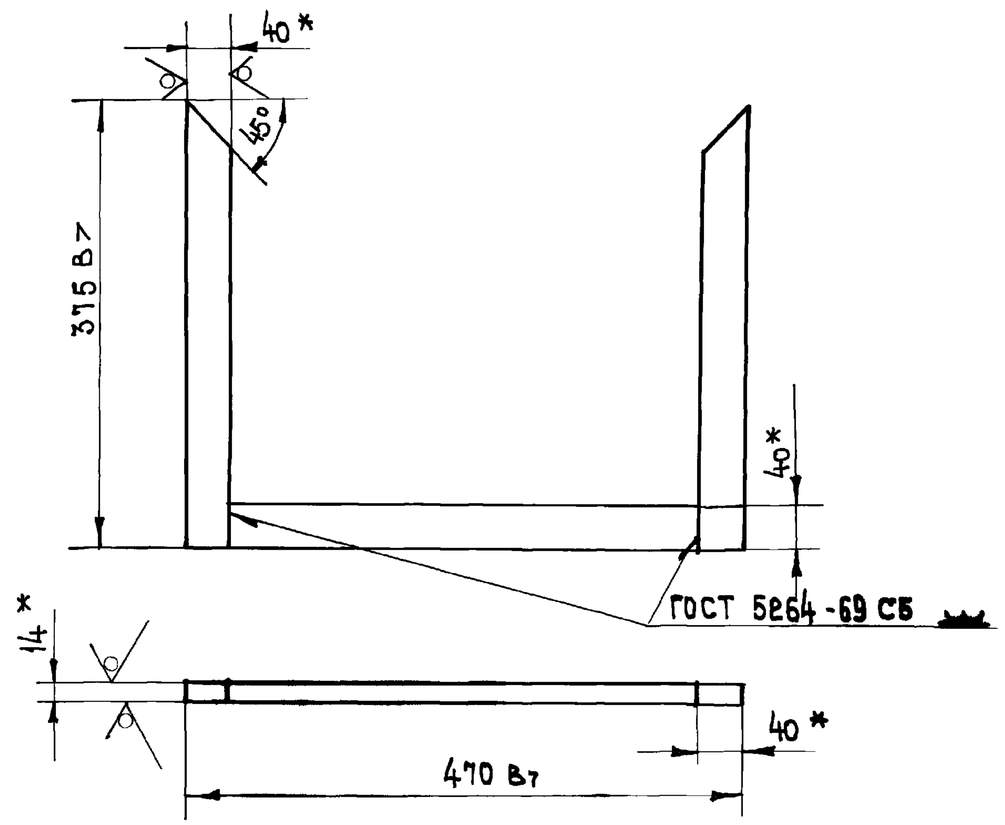

Подп. и дата | Инв. N дубл | Взам. инв. N | Подп. и дата | Инв. N подл. 534

Изм.	Лист	N докум.	Подп.	Дата
Разраб.		Федорова		21.3.78
Пров.		Радкевич		27.3.78
Н контр.				
Утв.				

ст 019 01 02 СБ

РАМА

Лит.	Масса	Масштаб
	4,96 кг	1:5

Лист | Листов 1

Институт Ленжилпроект

Формат 11

Формат	Зона	Поз.	Обозначение	Наименование	Кол.	Примечание
				Документация		
11			СТ 019. 02.01 СБ	Сборочный чертеж		
				Материалы		
		1		Уголок $\frac{50\times50\times5\ ГОСТ\ 8509-72}{Ст3\ ГОСТ\ 535-58}$	1	
			Переменные	данные для исполнений		
				СТ 019 0201		
				Детали		
11		2	СТ 019 02 01-01	Планка	1	
				СТ 019 02 01 -01		
				Детали		
11		2	СТ 019 02 0101-01	Планка	1	
				СТ 019 02 01 -02		
				Детали		
11		2	СТ 019 02 0101-02	Планка	1	
				СТ 019 02 01 -03		
				Детали		
11		2	СТ 019 02 0101-03	Планка	1	

Изм.	Лист	N докум.	Подп.	Дата
Разраб.		Федорова		13.03.78
Пров.		Радкевич		27.3.78
Н. контр.				
Утв.				

СТ 019 02 01

Кронштейн

Лит	Лист	Листов
		1

институт ЛЕНЖИЛПРОЕКТ

Формат 11

Подп. и дата | Инв. N дубл. | Взам. инв. N | Подп. и дата | Инв. N подл.

СТ 019 02 01 СБ

Рис. 1

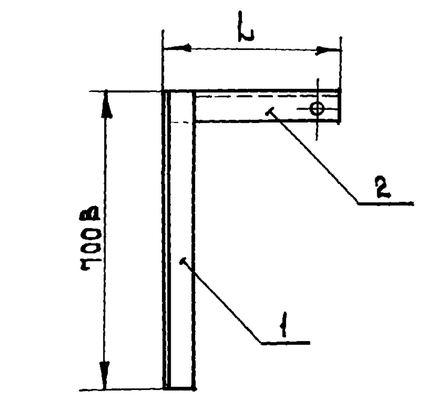

Рис. 2

Зеркальное отражение
Остальное см. рис. 1

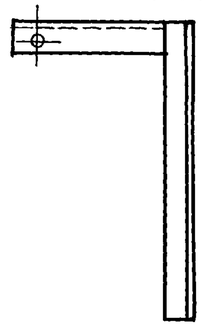

ГОСТ 5264-69 Н2

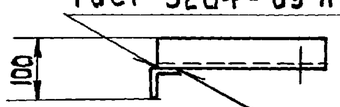

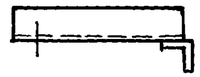

ГОСТ 5264-69 Н2

Обозначение	Рис.	L	Масса кг
СТ 019 0201	1	128	3,1
-01		566	5,7
-02	2	128	3,1
-03		566	5,7

Изм.	Лист	N докум.	Подп.	Дата
Разраб.		Федорова		21.3.78
Пров.		Радкевич		27.3.78
Н. контр.				
Утв.				

СТ 019 02 01 СБ

Кронштейн

Лит.	Масса	Масштаб
	см. табл.	—

Лист | Листов 1

институт ЛЕНЖИЛПРОЕКТ

Формат 11

Подп. и дата | Инв. N дубл. | Взам. инв. N° | Подп. и дата | Инв. N подл.

СТ 019.02.03

Rz40 (√)

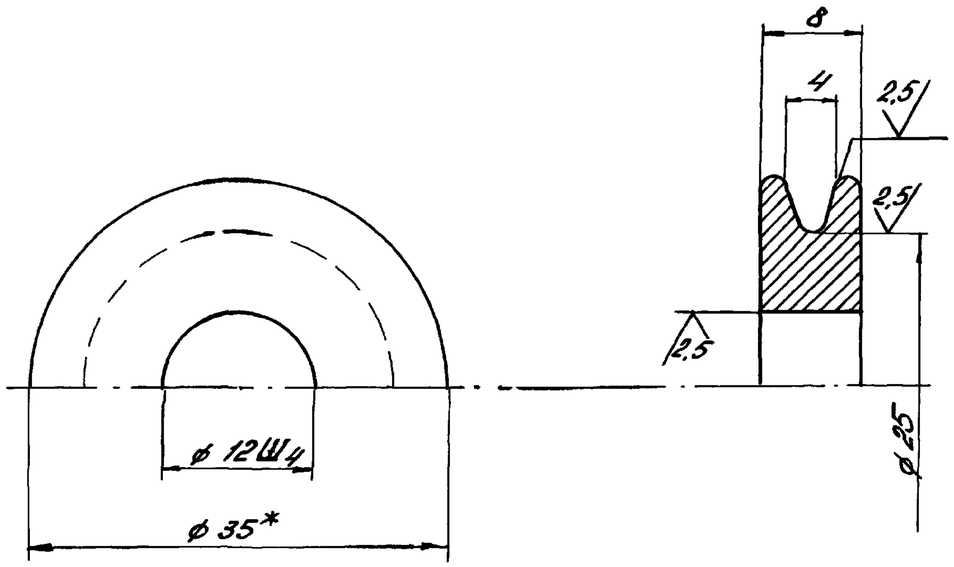

1. Неуказанные предельные отклонения линейных размеров валов - по В7, остальные - по СМ7.
2. Радиусы скруглений - 1мм

Изм.	Лист	N докум.	Подп.	Дата	СТ 019.02.03			
Разраб.		Федорова		21.3.76	Ролик	Лит.	Масса 0,01кг	Масшт 2:1
Пров.		Радкевич		27.3.76		Лист	Листов 1	
Н. контр.					Пруток Д1 кр35Н ГОСТ 21488-76	Проектный институт ЛЕНЖИЛПРОЕКТ		
Утв.								

Инв. N подл. 503 | Подп. и дата | Взам. инв. N | Инв. N дубл. | Подп. и дата

СТ 019.02.02

Rz40 (√)

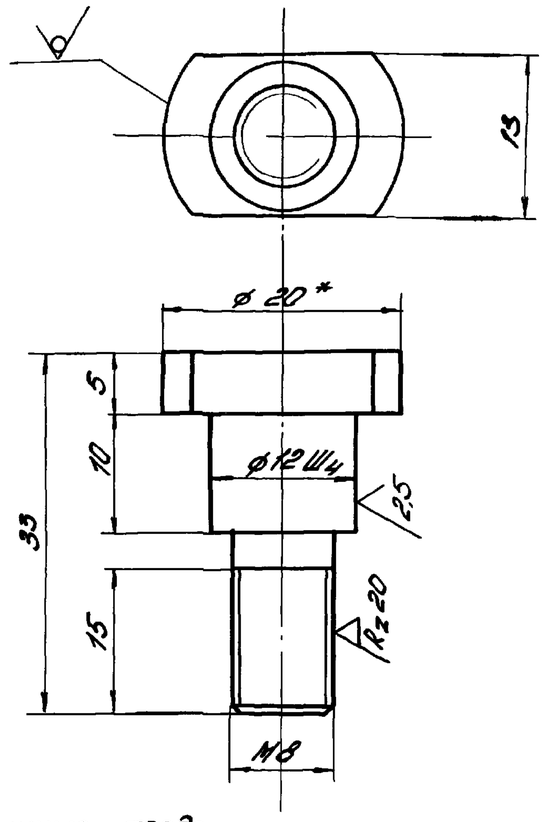

Неуказанные предельные отклонения линейных размеров валов - по В7, остальных - по СМ7.
* Размер для справки.

Изм.	Лист	N докум.	Подп.	Дата	СТ 019.02.02			
Разраб.		Федорова		21.3.76	Ось.	Лит.	Масса 0.03кг	Масш. 2:1
Пров.		Радкевич		21.3.76		Лист	Листов 1	
Н. контр.					Круг 20 ГОСТ 2590-71 / Ст3 ГОСТ 535-58	Проектный институт ЛЕНЖИЛПРОЕКТ		
Утв.								

Инв. N подл. 504 | Подп. и дата | Взам. инв. N | Инв. N дубл. | Подп. и дата

Форм.	Зона	Поз.	Обозначение	Наименование	Кол.	Примечание
				Документация		
11			СТ 019.03.01 СБ	Сборочный чертеж		
				Детали		
11		1	СТ 019.03.01.01	Планка	2	
				Стандартные изделия		
		2		Болт М8×25 ГОСТ 7798-70	2	
				Материал		
		3		Уголок 20×20×3 ГОСТ 8509-72 / Ст.3 ГОСТ 535-58	1	

Подп. и дата | Инв. N дубл. | Взам. инв. N | Подп. и дата | Инв. N подл. 595

Изм.	Лист	N докум.	Подп.	Дата	СТ 019.03.01		
Разраб.		Федорова		21.3.78	Опора фиксатора шибера	Лит.	Лист / Листов 1
Провер.		Радкевич		27.3.78		Проектный институт Ленжилпроект	
Н. контр.							
Утв.							

Ф-11

СТ 019.03.01 СБ

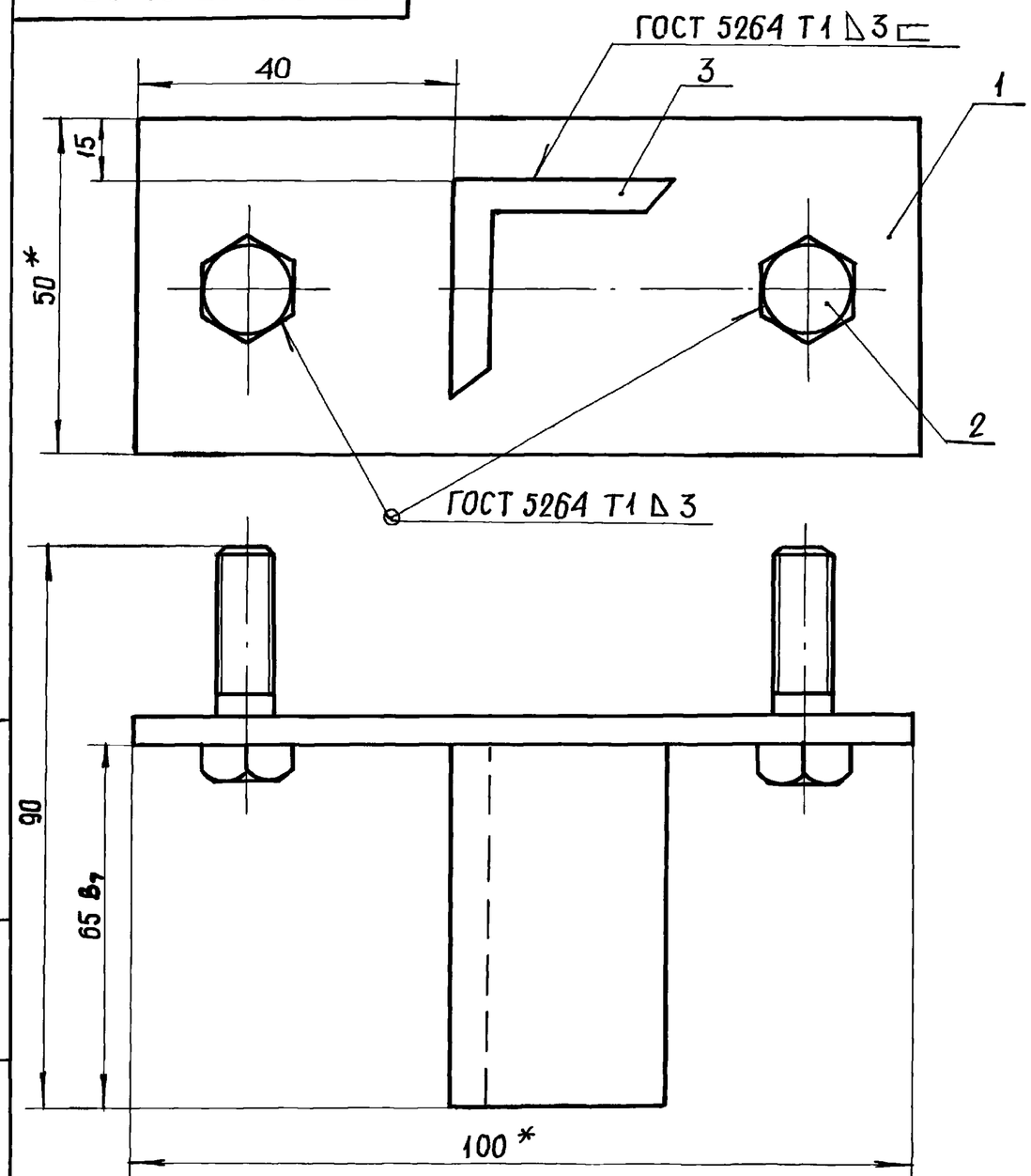

* Размер для справки

Подп. и дата | Инв. N дубл. | Взам. инв. N | Подп. и дата | Инв. N подл. 596

Изм.	Лист	N докум	Подп.	Дата	СТ 019.03.01 СБ		
Разраб.		Федорова		21.3.78	Опора фиксатора шибера	Лит.	Масса 0,33кг / Масшт. 1:1
Провер.		Радкевич		27.3.78		Лист / Листов 1	
Н. контр.						Проектный институт Ленжилпроект	
Утв.							

Ф-11

Рис. 1

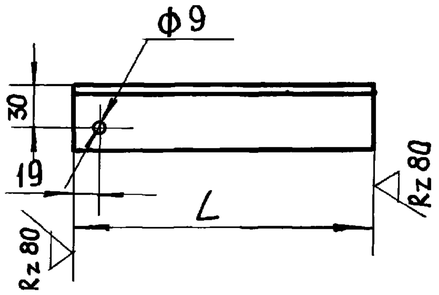

Рис. 2

Зеркальное отражение
Остальное см. рис. 1

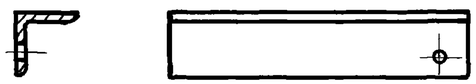

Обозначение	Рис.	L	Масса кг.
СТ 019.02.01.01	1	122	0,46
– 01		560	2,1
– 02	2	122	0,46
– 03		560	2,1

Предельные отклонения линейных размеров отверстий – по A_7, валов – по B_7, остальных – по CM_7.

Изм.	Лист	№ докум.	Подп.	Дата	СТ 019.02.01 01			
Разраб.		Окуневич		27.3.78	ПЛАНКА	Лит.	Масса см. табл.	Масшт. 1:5
Провер.		Радкевич		27.3.78		Лист	Листов 1	
Н. контр.					Уголок 50×50×5 ГОСТ 8509-72 / Ст3 ГОСТ 535-58	Проектный институт ЛЕНГИПРОЕКТ		
Утв.								

Инв. № подл. | Подп. и дата | Взам. инв. № | Инв. № дубл. | Подп. и дата

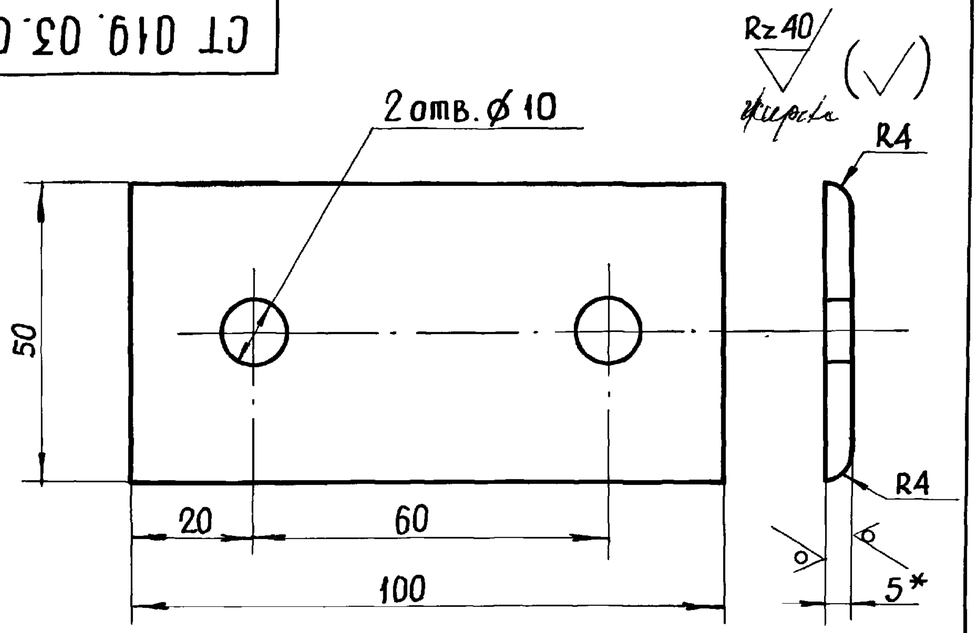

* Размер для справки.

Предельные отклонения линейных размеров отверстий – по A_7, валов – по B_7, остальных – по CM_7.

Изм.	Лист	N докум.	Подп.	Дата	СТ 019.03.01 01			
Разраб.		Федорова		27.3.78	ПЛАНКА	Лит.	Масса 0,2 кг	Масшт. 1:1
Провер.		Радкевич		27.3.78		Лист	Листов 1	
Н. контр.					Лист 5 ГОСТ 19903-74 / Ст3сп ГОСТ 14637-69	Проектный институт ЛЕНГИПРОЕКТ		
Утв.								

Инв. № подл. | Подп. и дата | Взам. инв. № | Инв. № дубл. | Подп. и дата