СЕРИЯ 1.436 2-17

ОКНА С ПЕРЕПЛЕТАМИ ИЗ ОДИНАРНЫХ ПРЯМОУГОЛЬНЫХ СТАЛЬНЫХ ТРУБ И МЕХАНИЗМЫ ОТКРЫВАНИЯ

ВЫПУСК 5

МЕХАНИЗМЫ ОТКРЫВАНИЯ ФРАМУГ. ТИП Б

РАБОЧИЕ ЧЕРТЕЖИ

17661-07.
ЦЕНА 2-89

Содержание альбома

Обозначение	Наименование	Стр.
	Содержание альбома	2÷4
М61.00.00.000.ТУ	Технические условия	4÷5
М61.00.00.000	Механизм рычажный	6
М61.00.00.000.СБ	Механизм рычажный	7÷8
	Сборочный чертеж	
М61.00.00.001	Рычаг	9
М61.00.00.002	Ручка	10
М61.00.00.003	Палец	10
М61.00.00.004	Пружина	11
М61.00.00.005	Втулка	12
М61.00.00.006	Кронштейн	12
М61.00.00.007	Кронштейн	13
М61.01.00.000	Вилка	13
М61.01.00.001	Болт	14
М61.01.00.002	Штифт	14
М61.01.00.003	Вилка	15
М61.02.00.000	Скоба	15
М61.02.00.000СБ.	Скоба	16
	Сборочный чертеж	
М61.02.00.001	Палец	16
М61.02.00.002	Шайба	17
М61.02.00.003	Втулка	17
М61.02.00.004	Фиксатор	18
М61.02.00.005	Скоба	18
М61.02.01.000	Палец в сборе	19
М61.02.01.001	Палец	19
М61.02.01.002	Скоба	20
М61.03.00.000	Кожух	20
М61.03.00.000.СБ	Кожух	21
	Сборочный чертеж	
М61.03.00.001	Пластина	21
М61.03.00.002	Скоба	22
М61.03.00.003	Пластина	22
М61.03.00.004	Пластина	23
М61.04.00.000	Кронштейн	23
М61.04.00.001	Пластина	24
М61.04.00.002	Зацеп	24
М62.00.00.000	Механизм рычажный	25
М62.00.00.000.СБ	Механизм рычажный.	26
	Сборочный чертеж	
М62.00.00.001	Крючок	27
М62.00.00.002	Опора	27
М62.00.00.003	Шайба	28
М62.00.00.004	Палец	28
М62.00.00.005	Скоба	29
М62.01.00.000	Рычаг	29
М62.01.00.000.СБ.	Рычаг	30
	Сборочный чертеж	
М62.01.00.001	Вал	30
М62.01.00.002	Рукоятка	31
М62.01.00.002-01	Рукоятка	31
М62.01.00.003	Ось	31
М62.01.00.004	Заглушка	32
М62.02.00.000	Вал	32
М62.02.00.000.СБ.	Вал	33
	Сборочный чертеж	
М62.02.00.001	Ось	34
М62.02.00.002	Ось	34

Обозначение	Наименование	Стр.
М63.08.00.000.СБ.	Кронштейн	73
	Сборочный чертеж	
М63.08.00.001	Скоба	73
М63.08.00.002	Шпилька	74
М63.08.00.003	Платик	74

Государственный комитет СССР
по делам строительства
ГПИ Промстройпроект

Утверждаю:
Гл инженер института
(В.И. Королев)
15.08.81 г.

Технические условия
М61.00.00.000 ТУ.

Начальник отдела СКО-2
(М.Г. Людковский)
10.08.81 г.

Руководитель разработки
(Г.М. Никитин)
5.08.81 г.

1981 г.

Формат	Зона	Поз.	Обозначение	Наименование	Кол.	Прим.
				Документация		
12			МБ1. 00.00.000. СБ	Сборочный чертеж		
11			МБ1. 00.00.000. ТУ	Технические условия		
				Сборочные единицы		
11		1	МБ1. 01.00.000	Вилка	1	
11		2	МБ1. 02.00. 000	Скоба	1	
11		3	МБ1.03.00.000	Кожух	1	
11		4	МБ1. 04.00. 000	Кронштейн	1	
				Детали		
12		7	МБ1. 00. 00.001	Рычаг	1	
11		8	МБ1. 00. 00. 002	Ручка	1	
11		9	МБ1. 00. 00.003	Палец	1	
12		10	МБ1. 00. 00. 004	Пружина	1	
11		11	МБ1.00.00.005	Втулка	1	
11		12	МБ1. 00.00.006	Кронштейн	1	
11		13	МБ1. 00.00.007	Кронштейн	1	

Формат	Зона	Поз.	Обозначение	Наименование	Кол.	Прим.
				Стандартные изделия		
		16		Винт 2М6×8. 58.019 ГОСТ 17473-72	4	
		17		Штифт 5Г×10 ГОСТ 3128-70	1	
		18		Шайба В-011 ГОСТ 11371-78	2	
		19		Шплинт 2×16-001 ГОСТ 397-79	2	

Н. контр.	Маркина		4.08.80	МБ1. 00.00.000		
Исполнит.	Земскова		15.01.80	Механизм рычажный	Стадия: Р	Лист: 1 / Листов: 2
Пров	Никитина		10.08.80		Госстрой СССР ПРОМСТРОЙПРОЕКТ Москва	
Гл. инж. пр.	Никитин		10.08.80			
Нач. отд.	Людковский		10.08.80			

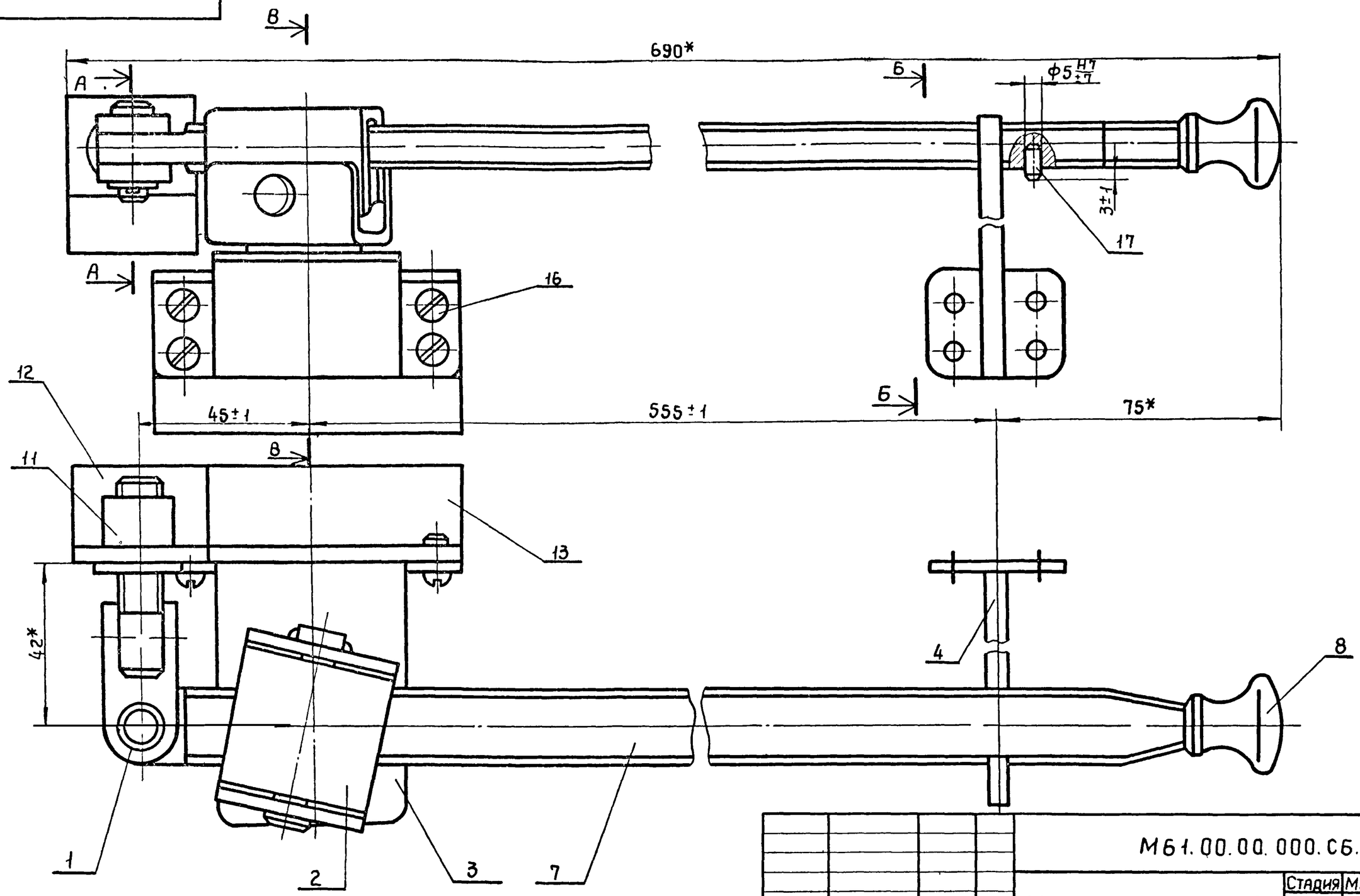

1. *Размеры для справок.
2. Остальные технические требования см. М61.00.00.000ТУ.

Н.контр.	Маркина		8.08.80	М61.00.00.000.СБ.		
Исполнит.	Никитина		4.08.80	Механизм рычажный Сборочный чертеж	Стадия	Масса	Масштаб
Пров.	Никитин		10.08.80		Р	2,1	1:1
Гл.инж.пр	Никитин		10.08.80		Лист 1	Листов 2	
Нач.отд.	Людковский		10.08.80		Госстрой СССР Промстройпроект Москва		

Серия 1.436.2-17. Выпуск 5.

Инв.№подл. | Подпись и дата | Взам.инв.№

17661-07 8

А-А

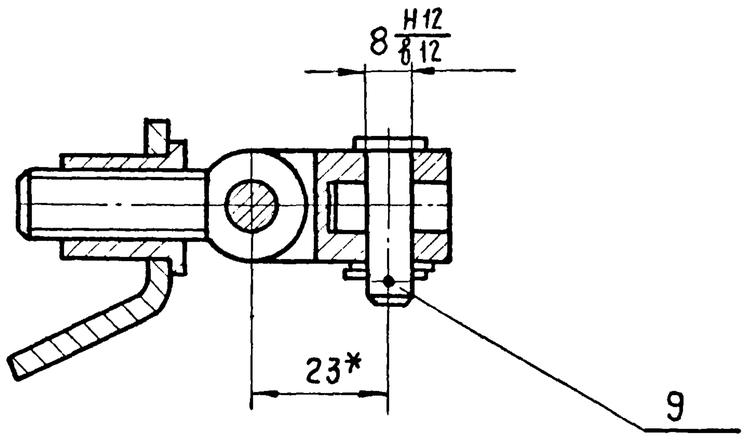

В-В

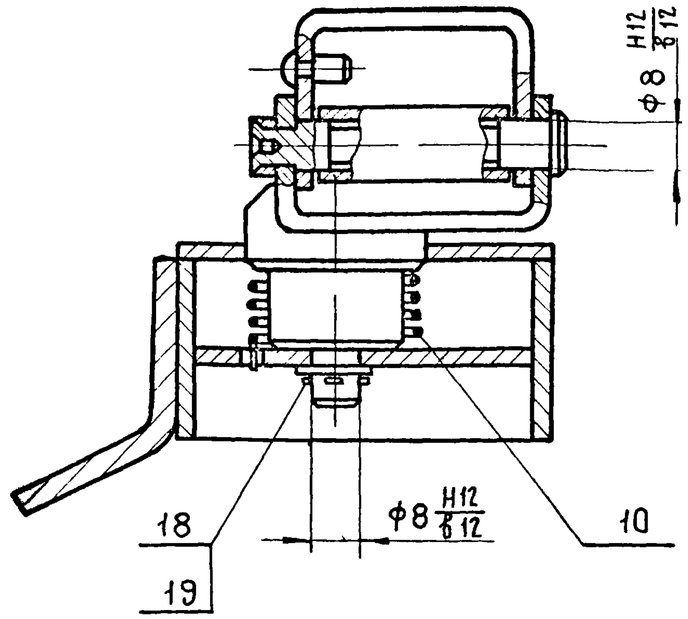

Б-Б

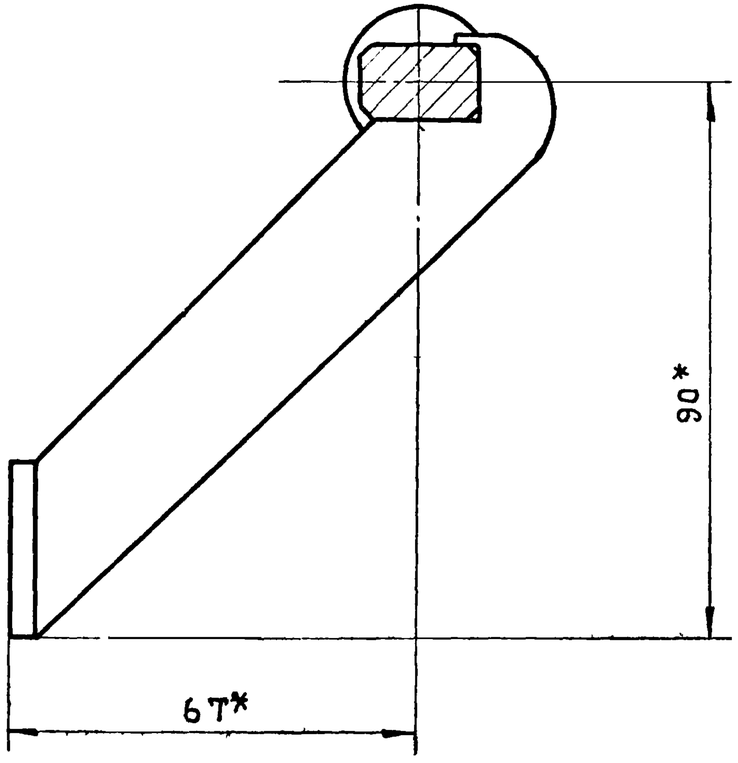

М61.00.00.001.

Серия 1.436.2-17. Выпуск 5.

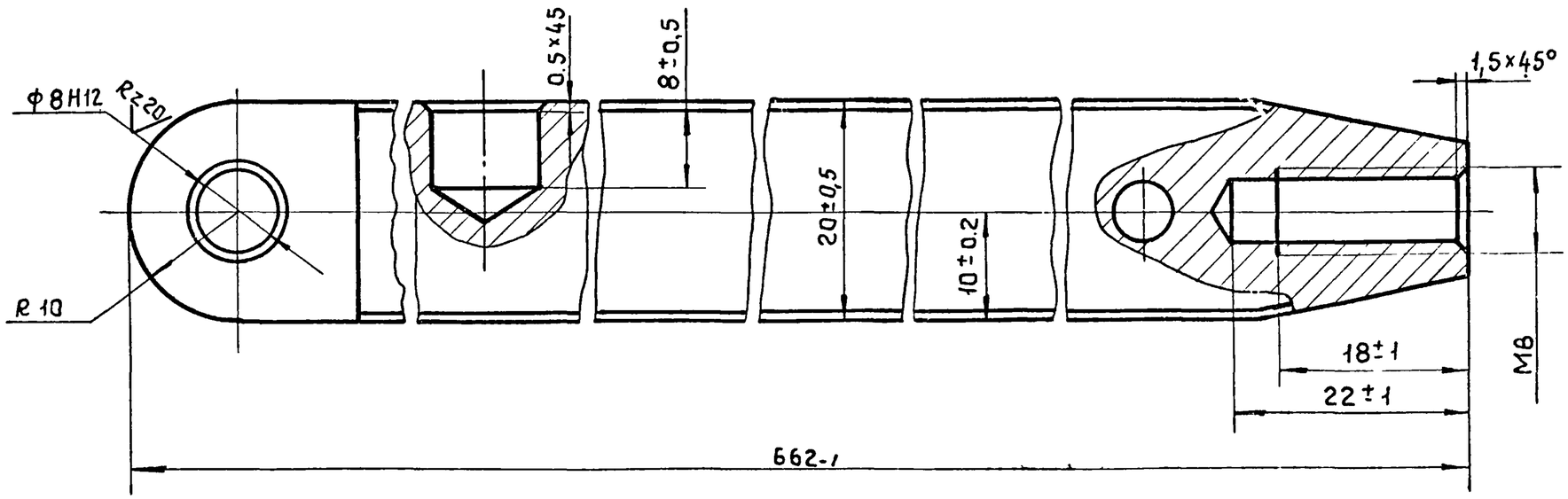

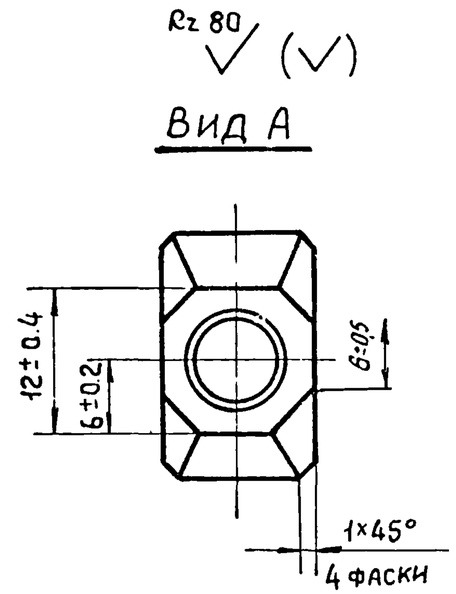

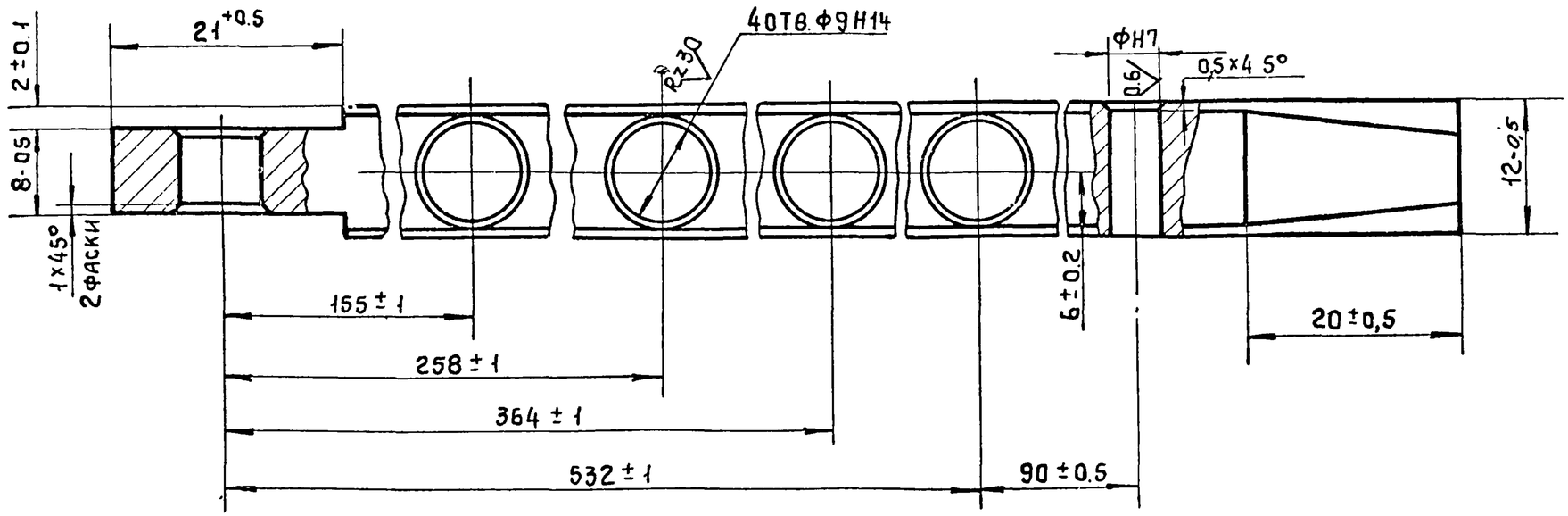

				М61.00.00.001.		
				Рычаг	Стадия	Масса	Масшт
					Р	1.08	2:1
Н. контр.	Никитина		9.08.80		Лист	Листов 1
Исполн.	Земскова		15.07.80	Сталь 45 ГОСТ 1050-74	Госстрой СССР ПРОМСТРОЙПРОЕКТ Москва	
Провер.	Никитин		10.08.80			
Глинж.пр	Никитин		10.08.80			
Нач. отд.	Людковский		10.08.80			

Инв.№подл. | Подпись и дата | Взам.инв.№

17661-07 10

Формат 12

МБ1.00.00.002.

Rz 25 (√)

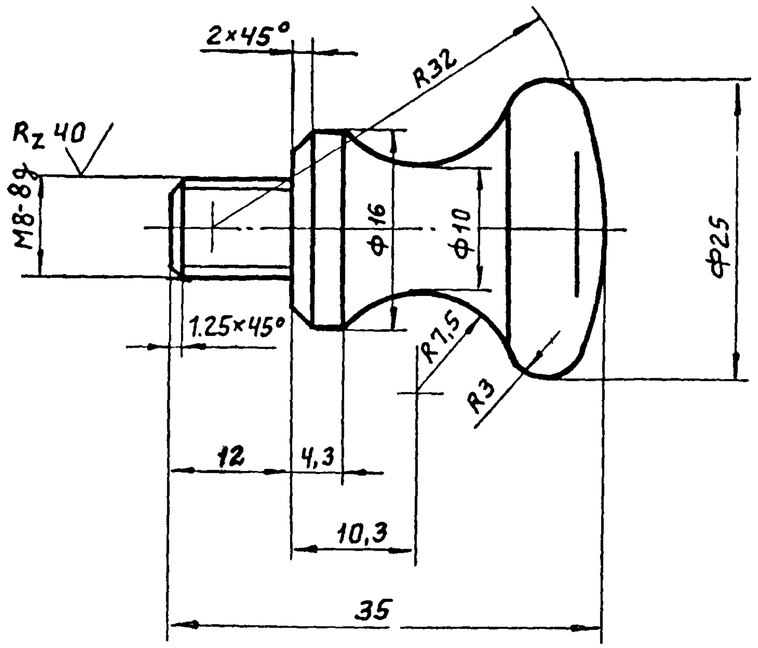

1. Неуказанные предельные отклонения размеров H14, h14, $\pm\frac{IT14}{2}$.
2. Покрытие Х36.

				МБ1.00.00.002.		
Н.контр.	Маркина		4.08.80	Ручка	Стадия: Р	Масса: 0,05	Масштаб: 2:1
Исполн.	Никитина		2.07.80		Лист	Листов 1
Пров.	Никитин		5.08.80	Сталь 3 ГОСТ 380-71	Госстрой СССР Промстройпроект Москва
Гл.инж.пр.	Никитин		5.08.80		
Нач.отд.	Людковский		10.08.80		

МБ1.00.00.003.

Rz 80

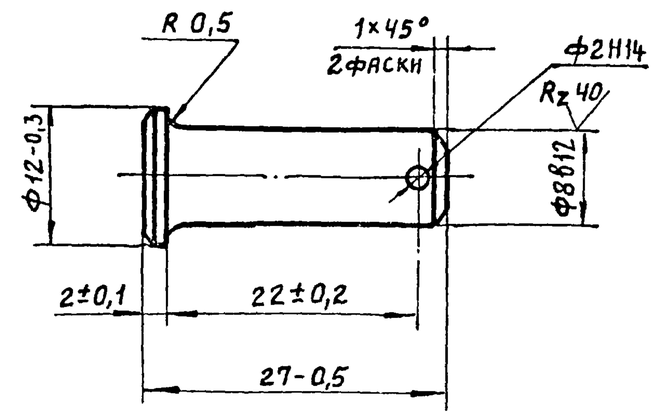

Покрытие КД 10.

				МБ1.00.00.003.		
Н.контр.	Маркина		4.08.80	Палец	Стадия: Р	Масса: 0,01	Масштаб: 2:1
Исполн.	Никитина		2.07.80		Лист	Листов 1
Провер.	Никитин		5.08.80	Сталь 45 ГОСТ 1050-74	Госстрой СССР Промстройпроект Москва
Гл.инж.пр.	Никитин		5.08.80		
Нач.отд.	Людковский		10.08.80		

Инв. № подл. | Подпись и дата | Взам. инв. №

17661-07 11

М61.00.00.004.

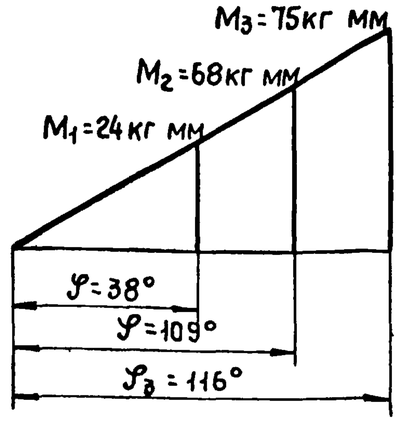

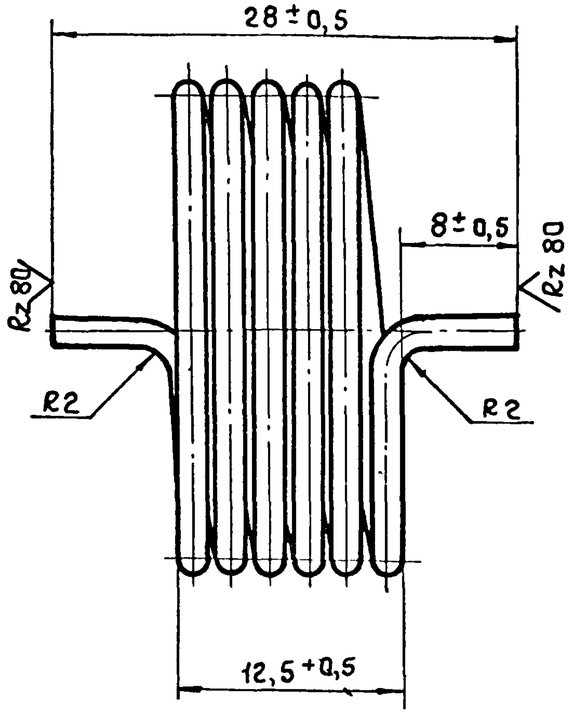

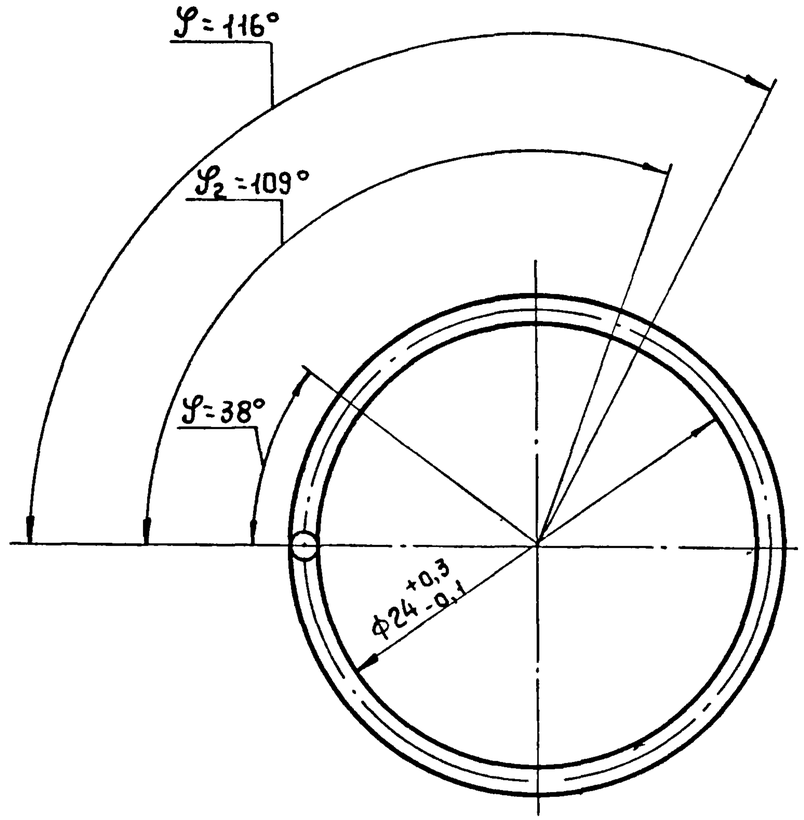

Число рабочих витков	n	5,5
Направление навивки пружины	—	левое
Длина развернутой пружины	L мм	474
Шаг пружины	t	2,2

Н. контр.	Маркина		7.08.80
Инженер	Никитина		2.07.80
Провер.	Никитин		5.08.80
Гл. инж. пр.	Никитин		5.08.80
Нач. отд.	Людковский		10.08.80

М61.00.00.004.

Пружина

Стадия	Масса	Масштаб
Р	0,012	2,5:1
Лист	Листов 1	

Проволока II-2 ГОСТ 9389-75

Госстрой СССР Промстройпроект Москва

17661-07 12

Формат 12

Серия 1.436.2-17. Выпуск 5.

Взам. инв. № | Подпись и дата | Инв. № подл.

М61.00.00.005.

Rz 60 (√)

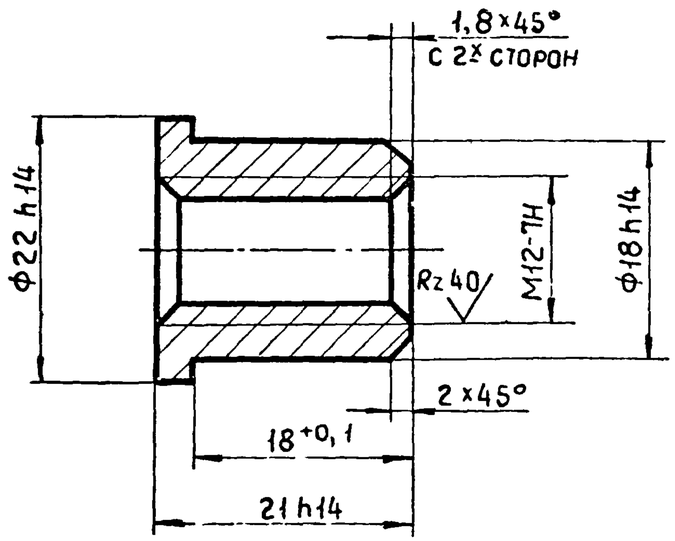

				М61.00.00.005.		
				Втулка	Стадия	Масса	Масштаб
					Р	0,02	2:1
Н.контр.	Маркина		8.08.80		Лист	Листов 1
Исполн.	Никитина		4.08.80	Сталь 10 ГОСТ 1050-74	Госстрой СССР Промстройпроект Москва	
Пров.	Никитин		10.08.80			
Гл.инж.пр.	Никитин		12.08.80			
Нач.отд.	Людковский		10.08.80			

М61.00.00.006

Rz 60

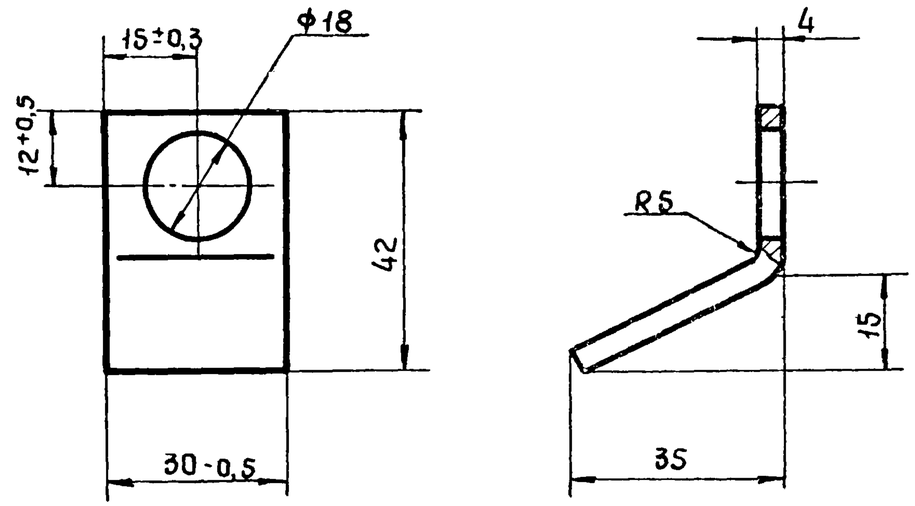

Неуказанные предельные отклонения размеров, H14, h14; $\pm\frac{IT14}{2}$

				М61 00 00.006		
				Кронштейн	Стадия	Масса	Масштаб
					Р	0,048	1:1
Н.контр.	Маркина		8.08.80		Лист	Листов 1
Исполн.	Никитина		4.08.80	Ст.3 ГОСТ 380-71*	Госстрой СССР Промстройпроект Москва	
Пров.	Никитин		9.08.80			
Гл.инж.пр.	Никитин		9.08.80			
Нач.отд.	Людковский		10.08.80			

Взам. инв. № | Подпись и дата | Инв. № подл.

МБ1.00.00.007

Rz60

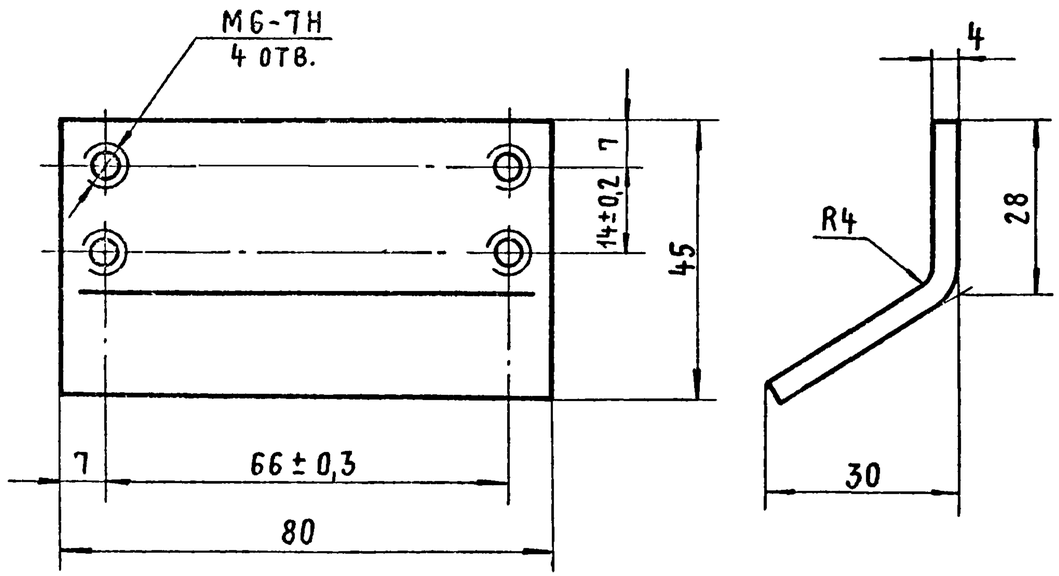

Неуказанные предельные отклонения размеров, H14, h14, ± $\frac{IT14}{2}$.

Н. контр.	Маркина		4.08.80	МБ1.00.00.007	
Исполн.	Никитина		2.07.80	Кронштейн	Стадия: Р; Масса: 0,15; Масштаб: 1:1
Пров.	Никитин		5.08.80		Лист; Листов 1
Гл. инж. пр.	Никитин		5.08.80	Ст.3 ГОСТ 380-71	Госстрой СССР Промстройпроект Москва
Нач. отд.	Людковский		6.08.80		

Серия 1.436.2-17. Выпуск 5.

Инв. № подл. | Подпись и дата | Взам. инв. №

МБ1.01.00.000

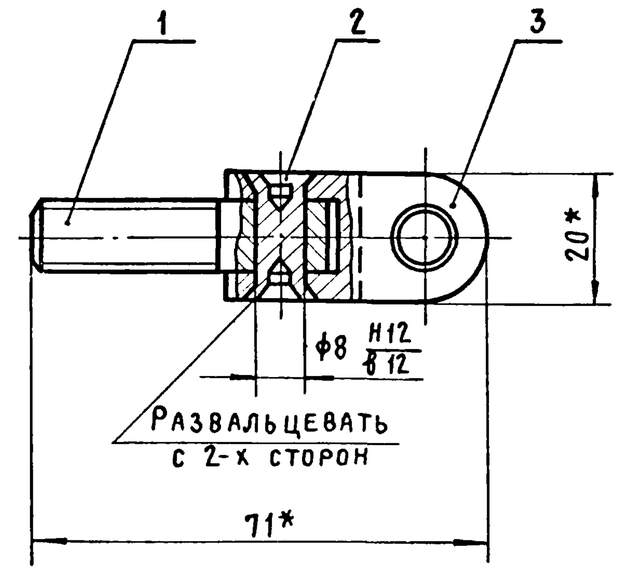

1.* Справочные размеры.
2. После сборки дет. поз. 1 должна свободно перемещаться относительно дет. поз. 3.
3. Остальные технические требования см. МБ1.00.00.000ТУ.

Формат	Зона	Поз.	Обозначение	Наименование	Кол.	Примечание
				Детали		
11		1	МБ1.01.00.001	Болт	1	
11		2	МБ1.01.00.002	Штифт	1	
11		3	МБ1.01.00.003	Вилка	1	

Н. контр.	Маркина		4.08.80	МБ1.01.00.000	
Исполн.	Никитина		2.07.80	Вилка	Стадия: Р; Масса: 0,092; Масштаб: 1:1
Пров.	Никитин		5.08.80		Лист; Листов 1
Гл. инж. пр.	Никитин		5.08.80		Госстрой СССР Промстройпроект Москва
Нач. отд.	Людковский		6.08.80		

Инв. № подл. | Подпись и дата | Взам. инв. №

МБ1. 01. 00. 001.

Rz 80 (√)

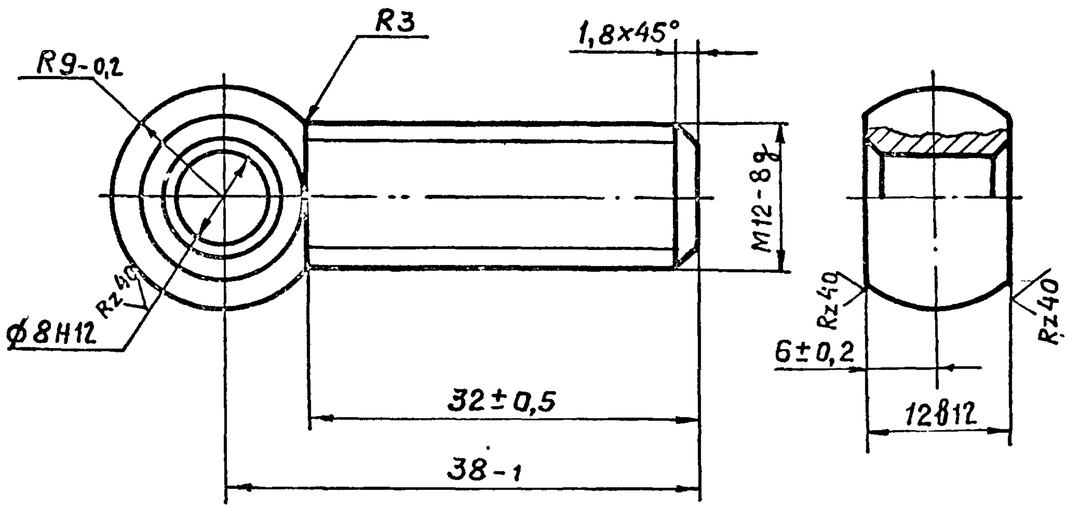

Покрытие КД 10

				МБ1. 01. 00. 001.		
				Болт	Стадия	Масса	Масштаб
					Р	0,04	2:1
Н контр	Маркина		4.08.80		Лист	Листов 1
Исполн.	Никитина		2.07.80			
Пров.	Никитин		5.08.80	Сталь 45 ГОСТ 1050-74	Госстрой СССР ПРОМСТРОЙПРОЕКТ Москва	
Гл. инж. пр.	Никитин		5.08.80			
Нач. отд.	Людковский		6.08.80			

МБ1. 01. 00. 002.

Rz 80 (√)

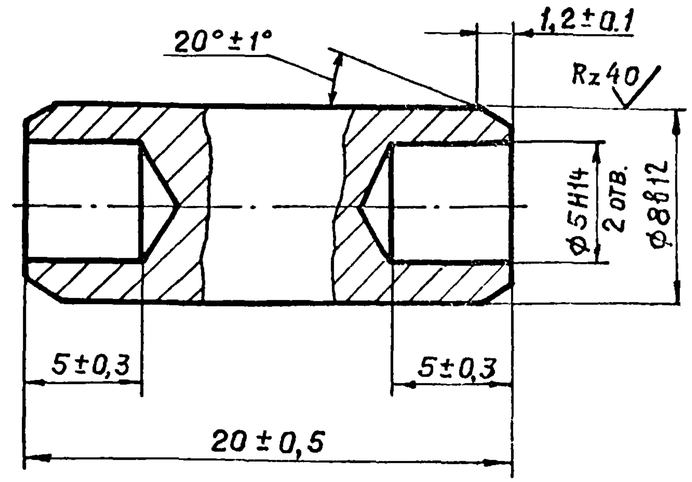

Покрытие КД 10

				МБ1. 01. 00. 002.		
				Штифт	Стадия	Масса	Масштаб
					Р	0,007	4:1
Н. контр.	Маркина		4.08.80		Лист	Листов 1
Исполн.	Никитина		2.07.80			
Пров.	Никитин		5.08.80	Сталь 45 ГОСТ 1050-74	Госстрой СССР ПРОМСТРОЙПРОЕКТ Москва	
Гл. инж. пр.	Никитин		5.08.80			
Нач. отд.	Людковский		6.08.80			

Взам. инв. № | Подпись и дата | Инв. № подл.

МБ1. 01. 00. 003.

Rz80 (√)

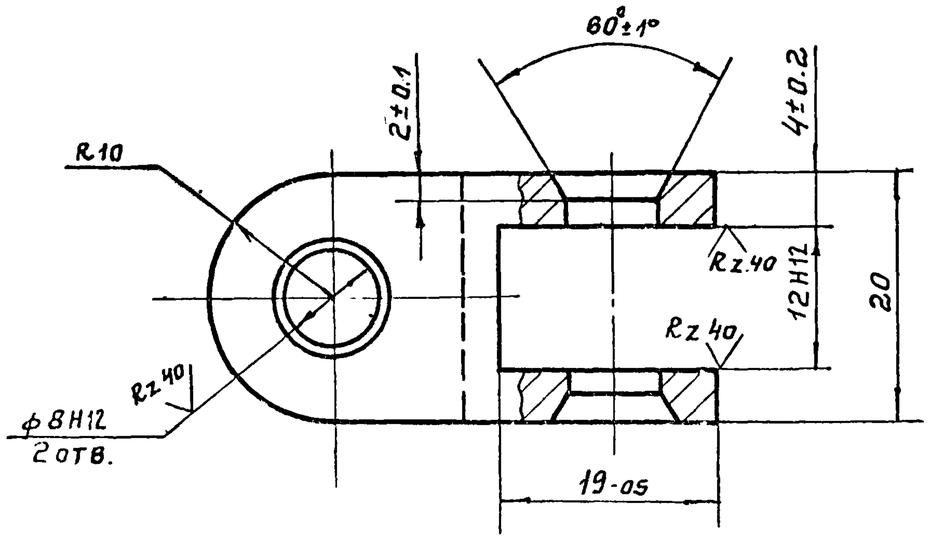

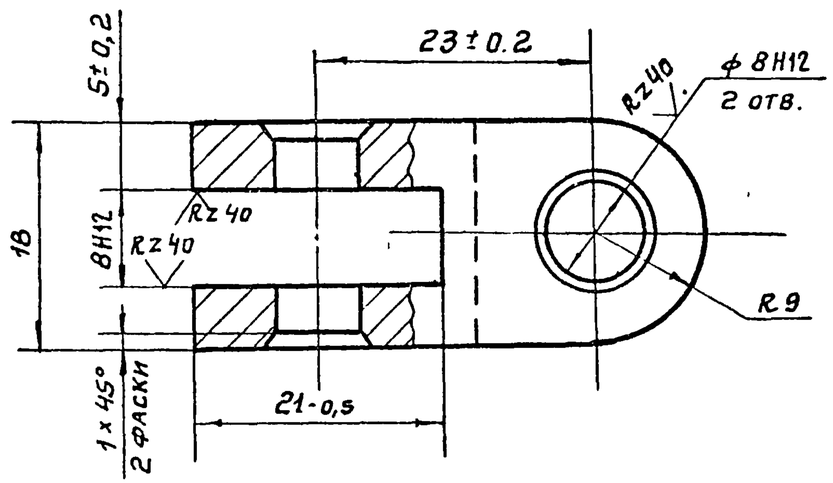

1. Покрытие Кд 10.
2. Неуказанные предельные отклонения размеров H14, h14, $\pm \frac{IT14}{2}$.

Формат	Зона	Поз.	Обозначение	Наименование	Кол.	Прим
				Документация		
12			МБ1. 02. 00. 000 СБ	Сборочный чертеж		
11			МБ1. 00. 00. 000 ТУ	Технические усилия		
				Сборочные единицы		
11		1	МБ1. 02 01 000	Палец в сборе	1	
				Детали		
11		2	МБ1. 02. 00. 001.	Палец	1	
11		3	МБ1. 02. 00. 002.	Шайба	1	
11		4	МБ1. 02. 00. 003.	Втулка	1	
11		5	МБ1. 02. 00. 004.	Фиксатор	1	
11		6	МБ1. 02. 00. 005.	Скоба	1	

Взам. инв. № | Подп. и дата | Инв. № подл.

Н. контр.	Маркина		4.08.80
Исполн.	Никитина		2.07.80
Пров.	Никитин		5.08.80
Гл. инж. пр.	Никитин		5.08.80
Нач. отд.	Людковский		6.08.80

МБ1. 01. 00. 003.

Вилка

Стадия	Масса	Масштаб
Р	0.045	2:1
Лист	Листов 1	

Сталь 45 ГОСТ 1050-74

Госстрой СССР ПРОМСТРОЙПРОЕКТ Москва

Формат 11

Взам. инв. № | Подпись и дата | Инв. № подл.

Н. контр.	Маркина		4.08.80
Исполнит.	Никитина		2.07.80
Провер.	Никитин		5.08.80
Гл. инж. пр.	Никитин		5.08.80
Нач. отд.	Людковский		6.08.80

МБ1. 02. 00. 000.

Скоба

Стадия	Лист	Листов
Р		1

Госстрой СССР ПРОМСТРОЙПРОЕКТ Москва

Формат 11

МБ1.02.00.000 СБ

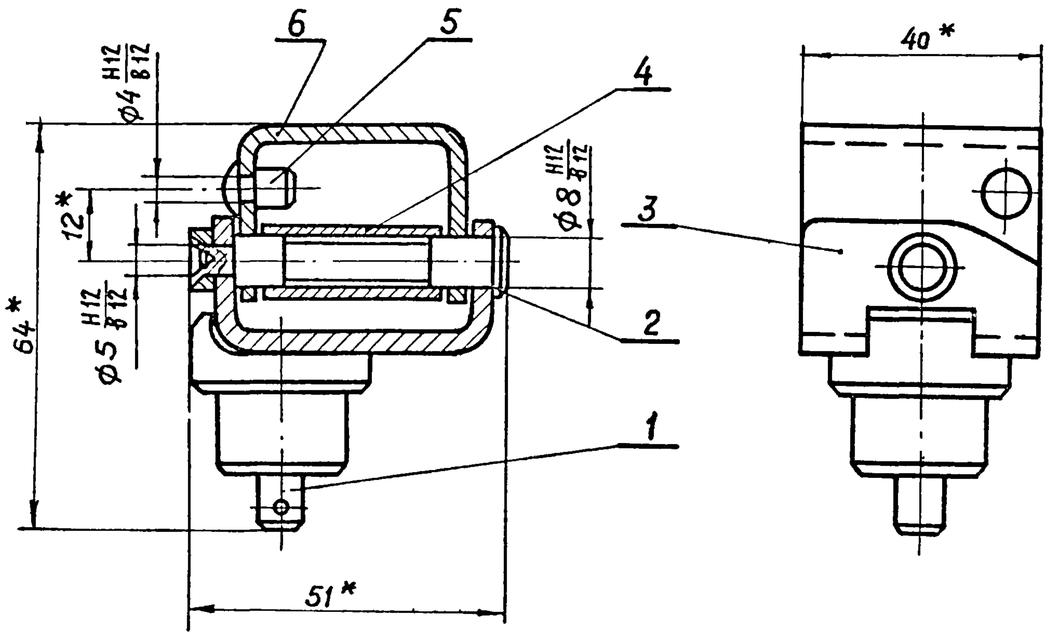

*1. Размеры для справок.

2. Перед сборкой заложить смазку в проточку пальца и смазать втулку внутри.

3. После сборки дет. поз. 6 и 4 должны свободно вращаться относительно дет. поз. 2.

4. Остальные технические требования см. МБ1.00.00.000ТУ

				МБ1. 02. 00. 000. СБ		
				Скоба. Сборочный чертеж	Стадия: Р	Масса: 0,26	Масштаб: 1:1
Н. контр.	Маркина		4.08.80		Лист	Листов 1
Исполнит.	Никитина		2.07.80		Госстрой СССР ПРОМСТРОЙПРОЕКТ Москва
Провер.	Никитин		5.08.80		
Гл. инж. пр.	Никитин		5.08.80		
Нач. отд.	Людковский		6.08.80		

МБ1.02.00.001

Rz 80 (√)

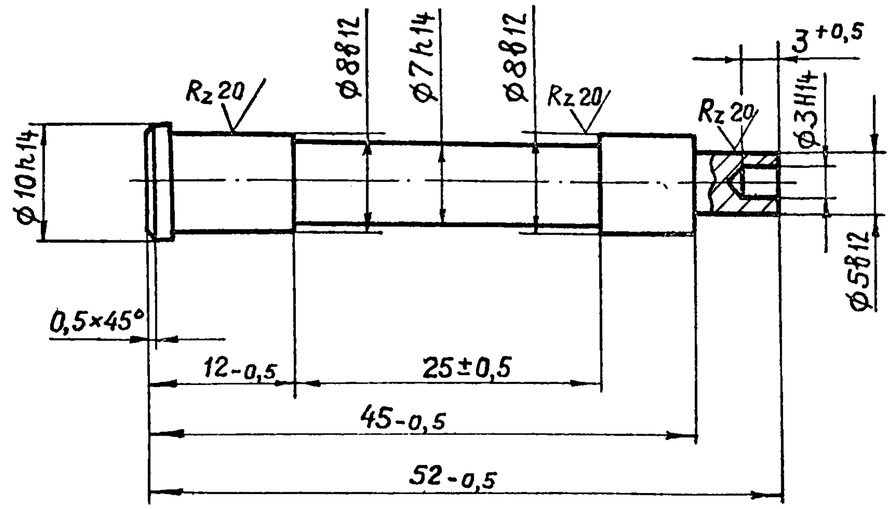

Покрытие Кд10.

Взам. инв. № | Подпись и дата | Инв. № подл.

				МБ1. 02. 00. 001		
				Палец	Стадия: Р	Масса: 0,02	Масштаб: 2:1
Н. контр.	Маркина		4.08.80		Лист	Листов 1
Исполн.	Никитина		2.07.80		Госстрой СССР ПРОМСТРОЙПРОЕКТ Москва
Пров.	Никитин		5.08.80	Ст.3 ГОСТ 380-71	
Гл. инж. пр.	Никитин		5.08.80		
Нач. отд.	Людковский		6.08.80		

Серия 1.436.2-17. Выпуск 5.

МБ1.02.00.002.

Rz 80 (√)

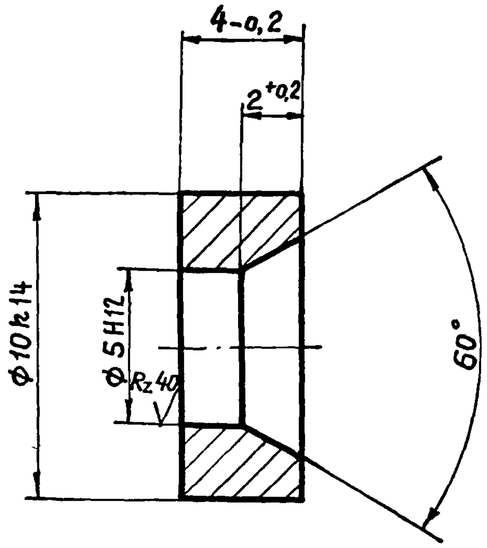

Покрытие КД10

Н. контр.	Маркина		4.08.80	МБ1. 02.00.002.		
Исполн.	Никитина		2.07.80	Шайба	Стадия: Р	Масса: 0,001	Масштаб: 5:1
Пров.	Никитин		5.08.80		Лист	Листов 1
Гл. инж. пр.	Никитин		5.08.80	Ст.3 ГОСТ 380-71	Госстрой СССР ПРОМСТРОЙПРОЕКТ Москва
Нач. отд.	Людковский		6.08.80		

Взам. инв. № | Подпись и дата | Инв. № подл.

МБ1.02.00.003.

Rz 80 (√)

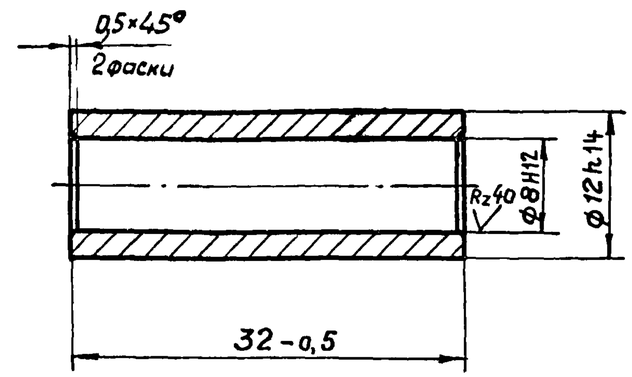

1. HRC 45±5.
2. Покрытие МНХ-39

Н. контр.	Маркина		4.08.80	МБ1. 02.00.003.		
Исполн.	Никитина		2.07.80	Втулка	Стадия: Р	Масса: 0,016	Масштаб: 2:1
Пров.	Никитин		5.08.80		Лист	Листов 1
Гл. инж. пр.	Никитин		5.08.80	Сталь 45 ГОСТ 1050-74	Госстрой СССР ПРОМСТРОЙПРОЕКТ Москва
Нач. отд.	Людковский		6.08.80		

Взам. инв. № | Подпись и дата | Инв. № подл.

МБ1. 02. 00. 004

Rz 80 (√)

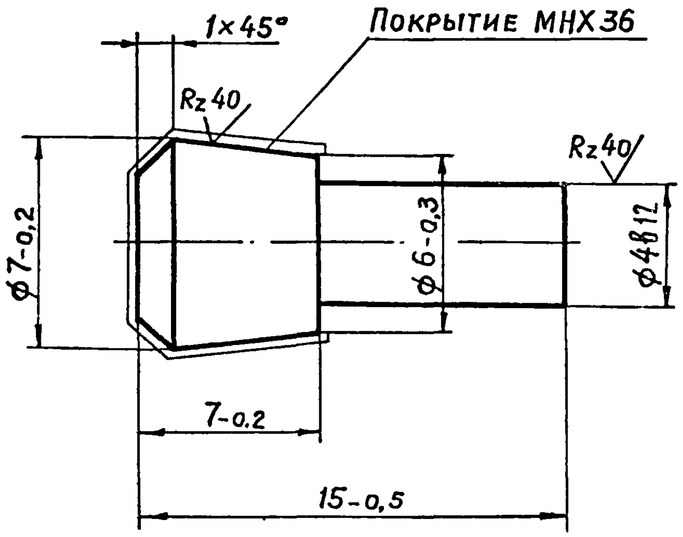

Н.контр.	Маркина		4.08.80	МБ1. 02. 00. 004.		
Исполн.	Никитина		2.07.80	Фиксатор	Стадия: Р	Масса: 0,004	Масштаб: 5:1
Пров.	Никитин		5.08.80		Лист	Листов 1
Гл.инж.пр.	Никитин		5.08.80	Сталь 45. ГОСТ 1050-74	Госстрой СССР ПРОМСТРОЙПРОЕКТ Москва	
Нач. отд.	Людковский		6.08.81			

МБ1. 02. 00. 005

Rz 80 (√)

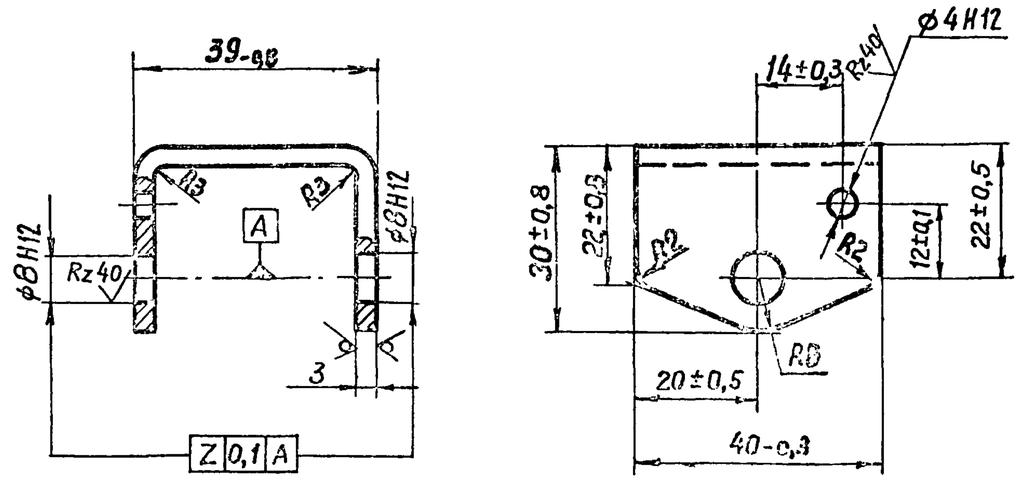

Покрытие КД 10

Н.контр.	Маркина		1.08.80	МБ1. 02. 00. 005		
Исполн.	Никитина		2.07.80	Скоба	Стадия: Р	Масса: 0,08	Масштаб: 1:1
Пров.	Никитин		5.08.80		Лист	Листов 1
Гл.инж.пр.	Никитин		5.08.80	Ст. 3 ГОСТ 380-71	Госстрой СССР ПРОМСТРОЙПРОЕКТ Москва	
Нач. отд.	Людковский		5.08.80			

Инв. № подл. | Подпись и дата | Взам. инв. №

Серия 1.436.2-17. Выпуск 5

М61.02.0.000.

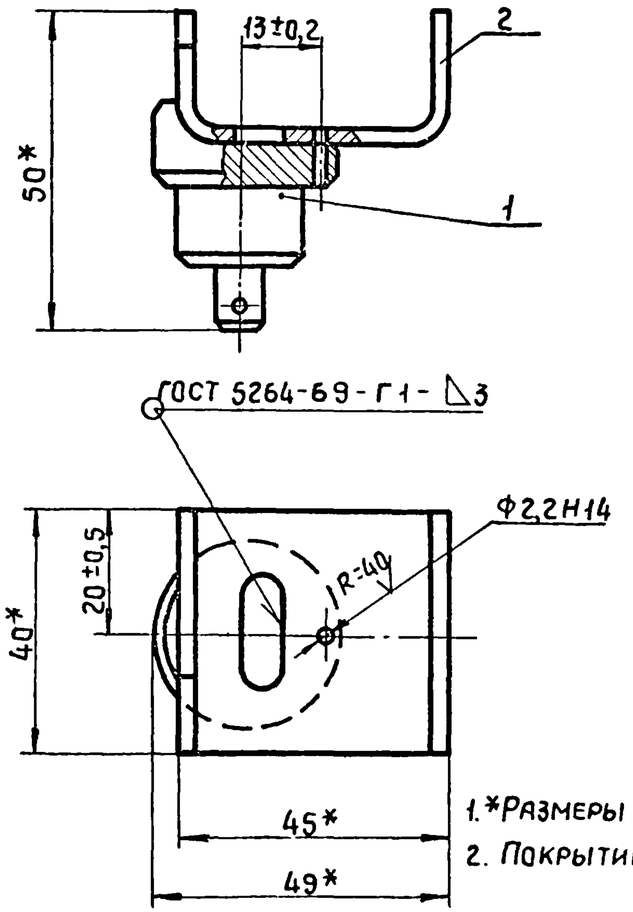

1. *Размеры для справки
2. Покрытие Кд10

Формат	Зона	Поз.	Обозначение	Наименование	Кол.	Примечание
				Детали		
11		1	М61 02 01 001	Палец	1	
11		2	М61 02 01 002	Скоба	1	

Н.контр.	Маркина		4.08.80	М61.02.01.000.		
Исполн.	Никитина		2.07.80	Палец в сборе	Стадия: Р	Масса: 0,14 / Масштаб: 1:1
Пров.	Никитин		5.08.80		Лист	Листов 1
Гл.инж.пр.	Никитин		5.08.80		Госстрой СССР Промстройпроект Москва	
Нач.отд.	Людковский		6.08.80			

Взам.инв.№ | Подпись и дата | Инв.№ подл.

М61.02.01.001.

Rz60 (√)

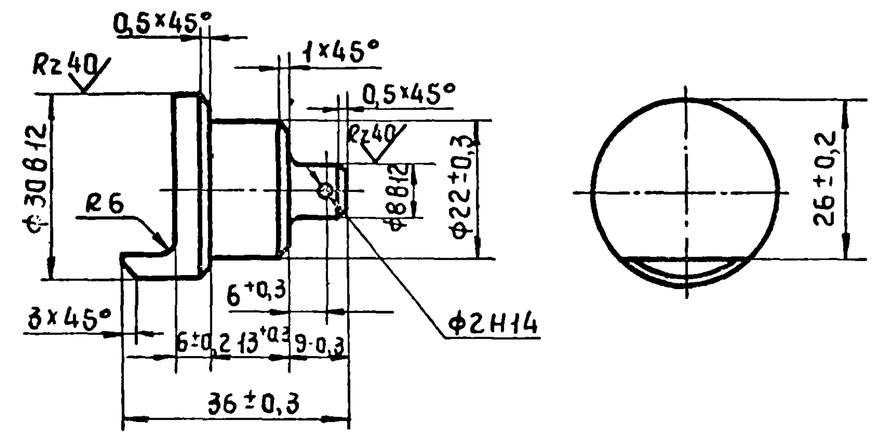

Н.контр.	Маркина		4.08.80	М61.02.01.001.		
Исполн.	Никитина		2.07.80	Палец	Стадия: Р	Масса: 0,07 / Масштаб: 1:1
Пров.	Никитин		5.08.80		Лист	Листов 1
Гл.инж.пр.	Никитин		5.08.80	Сталь 20 ГОСТ 1050-74	Госстрой СССР Промстройпроект Москва	
Нач.отд.	Людковский		6.08.80			

Взам.инв.№ | Подпись и дата | Инв.№ подл.

17561-07 90

МБ1.02.01.002.

Rz 80 √(√)

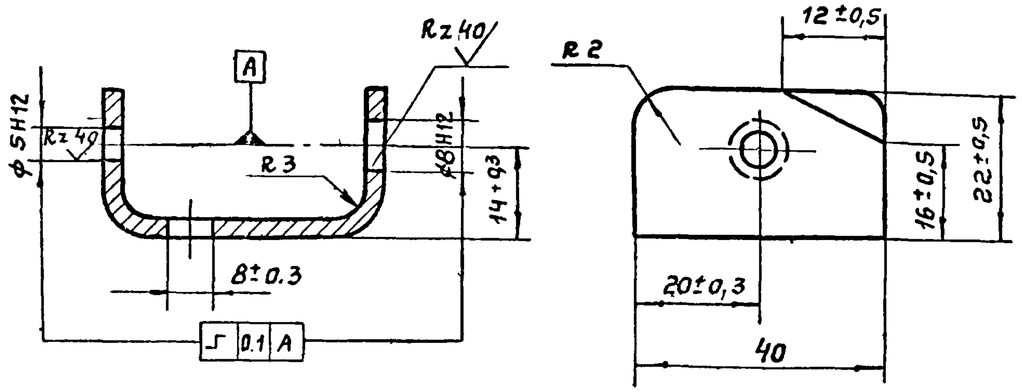

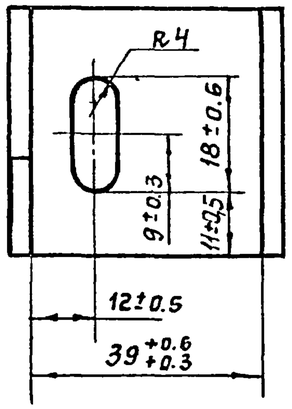

Формат	Зона	Поз.	Обозначение	Наименование	Кол.	Прим
				Документация		
12			МБ1.03.00.000 СБ.	Сборочный чертеж		
11			МБ1.00.00.000 ТУ	Технические условия		
				Детали		
11		1	МБ1. 03.00.001.	Пластина	1	
11		2	МБ1 03.00.002.	Скоба	1	
11		3	МБ1. 03. 00. 003.	Пластина	1	
11		4	МБ1. 03. 00. 004.	Пластина	1	

Взам. инв. № | Подпись и дата | Инв. № подл.

Н. контр.	Маркина	Марк	4.08.80	МБ1. 02. 01. 002.		
Исполнит.	Никитина	Никит	2.07.80	Скоба	Стадия: Р	Масса: 0.07
Провер.	Никитин	Никит	5.08.80		Масштаб: 1:1	Лист:
Гл. инж. пр.	Никитин	Никит	5.08.80	Ст.3 ГОСТ 380-71	Листов 1	
Нач. отд.	Людковский	Лк	6.08.80		Госстрой СССР ПРОМСТРОЙПРОЕКТ Москва	

Формат 11

Н. контр.	Маркина	Марк	4.08.80	МБ1. 03.00. 000.		
Исполнит.	Никитина	Никит	2.07.80	Кожух	Стадия: Р	Лист:	Листов: 1
Пров.	Никитин	Никит	5.08.80		Госстрой СССР ПРОМСТРОЙПРОЕКТ Москва	
Гл. инж. пр.	Никитин	Никит	5.08.80			
Нач. отд.	Людковский	Лк	6.08.80			

17661-07 21

Формат 11

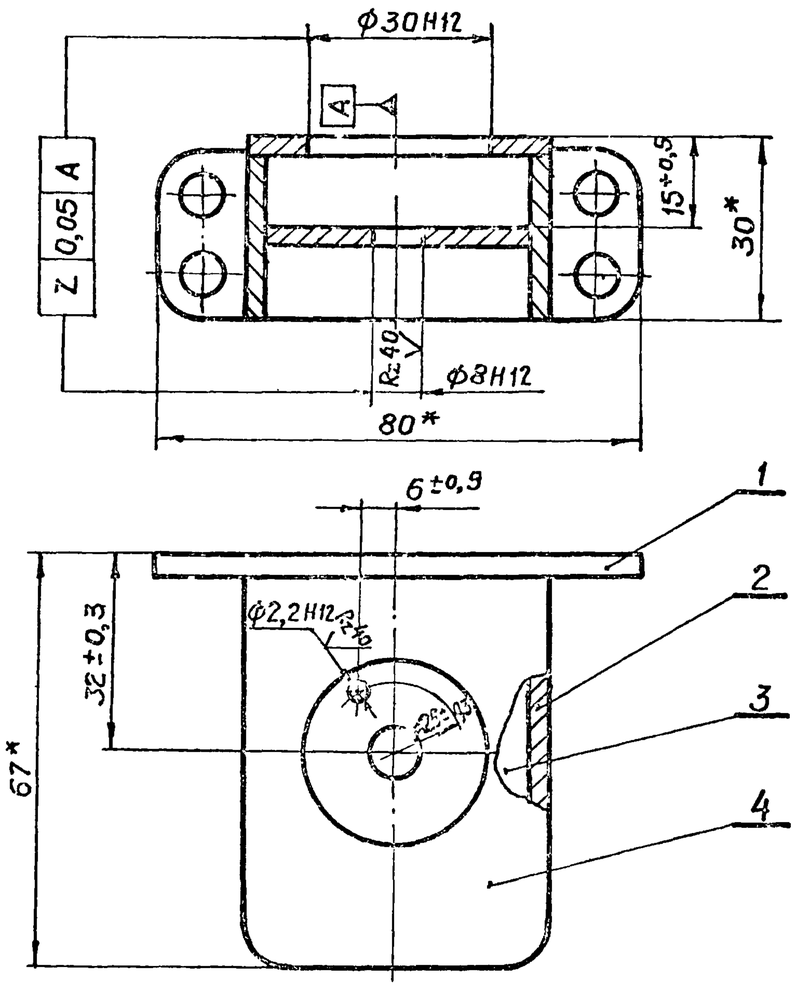

1. * Размеры для справки.
2. Сварку выполнять по периметру примыкания деталей по ГОСТ 5264-69 – 71 – Δ3.
3. Покрытие Кд10.

Н. контр.	Маркина		4.08.80	МБ1.03.00.000.СБ		
Исполн.	Никитина		2.07.80	Кожух Сборочный чертеж	Стадия: Р	Масса: 0,2	Масштаб: 1:1
Пров.	Никитин		5.08.80		Лист	Листов 1
Гл. инж. пр.	Никитин		5.08.80		Госстрой СССР ПРОМСТРОЙПРОЕКТ Москва	
Нач. отд.	Людковский		6.08.80			

Серия 1.436.2-17. Выпуск 5

Инв. № подл. | Подпись и дата | Взам. инв. №

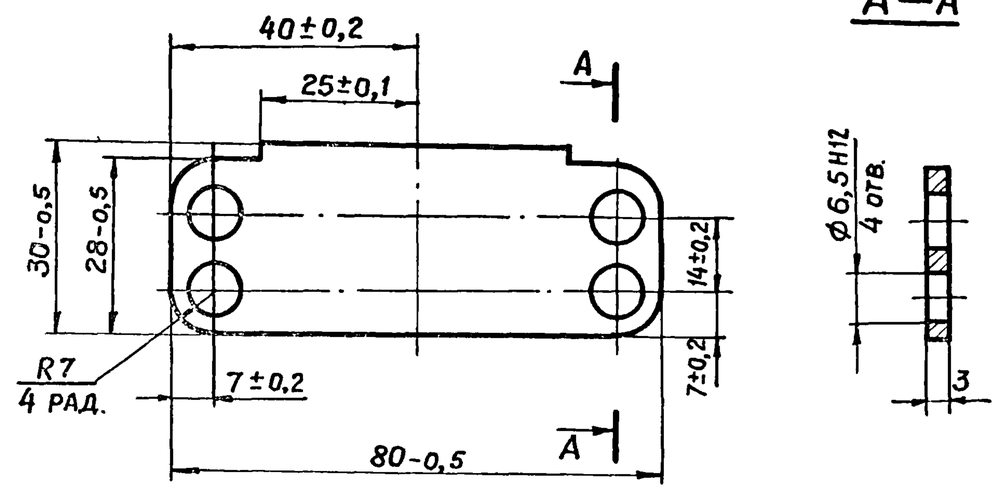

Н. контр.	Маркина		4.08.80	МБ1.03.00.001.		
Исполн.	Никитина		2.07.80	Пластина	Стадия: Р	Масса: 0,02	Масштаб: 1:1
Пров.	Никитин		5.08.80		Лист	Листов 1
Гл. инж. пр.	Никитин		5.08.80	Ст.3 ГОСТ 380-71	Госстрой СССР ПРОМСТРОЙПРОЕКТ Москва	
Нач. отд.	Людковский		6.08.80			

Инв. № подл. | Подпись и дата | Взам. инв. №

М61. 03. 00. 003.

Rz 80

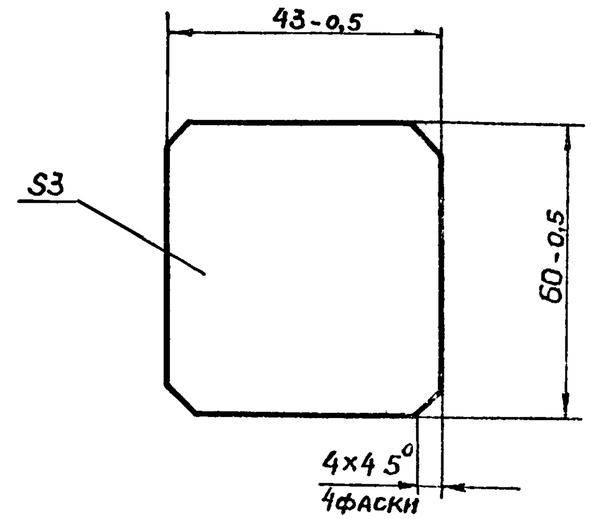

				МБ1. 03. 00. 003.		
Н. контр.	Маркина		4.08.80	Пластина	Стадия	Масса	Масштаб
Исполн.	Никитина		2.07.80		Р	0,04	1:1
Пров.	Никитин		5.08.80		Лист	Листов 1
Гл. инж. пр.	Никитин		5.08.80	Ст. 3 ГОСТ 380-71	Госстрой СССР Промстройпроект Москва	
Нач. отд.	Людковский		6.08.80			

Инв. № подл. | Подпись и дата | Взам. инв. №

М61. 03. 00. 002.

Rz 80

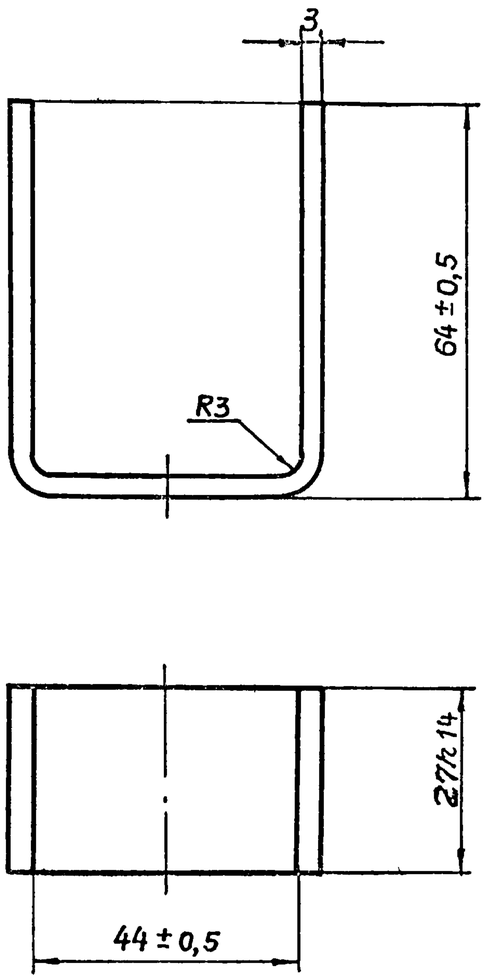

				МБ1. 03. 00. 002.		
Н. контр.	Маркина		4.08.80	Скоба	Стадия	Масса	Масштаб
Исполн.	Никитина		2.07.80		Р	0,1	1:1
Пров.	Никитин		5.08.80		Лист	Листов 1
Гл. инж. пр.	Никитин		5.08.80	Ст. 3 ГОСТ 380-71	Госстрой СССР Промстройпроект Москва	
Нач. отд.	Людковский		6.08.80			

МБ1.03.00.004.

Rz80

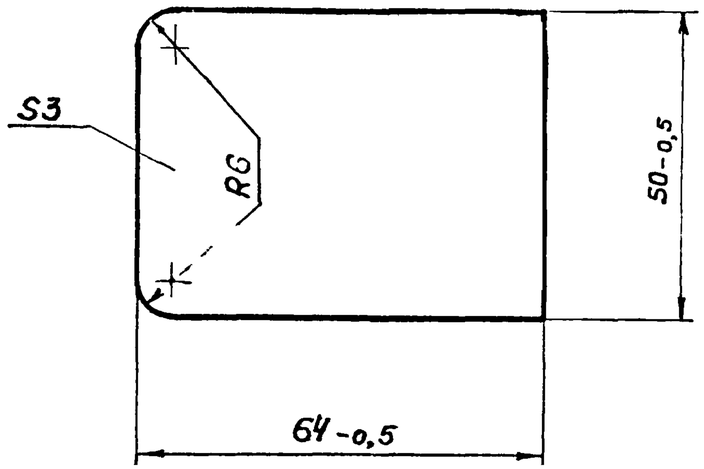

СЕРИЯ 1.436.2-17. Выпуск 5.

Н. контр.	Маркина		4.08.80	МБ1.03.00.004.		
Исполн.	Никитина		2.07.80	Пластина	Стадия: Р	Масса: 0,06	Масштаб: 1:1
Пров.	Никитин		5.08.80		Лист	Листов 1
Гл.инж.пр.	Никитин		5.08.80	Ст.3 ГОСТ 380-71	Госстрой СССР ПРОМСТРОЙПРОЕКТ Москва
Нач. отд.	Людковский		6.08.80		

Взам. инв. № | Подпись и дата | Инв. № подл.

МБ1.04.00.000.

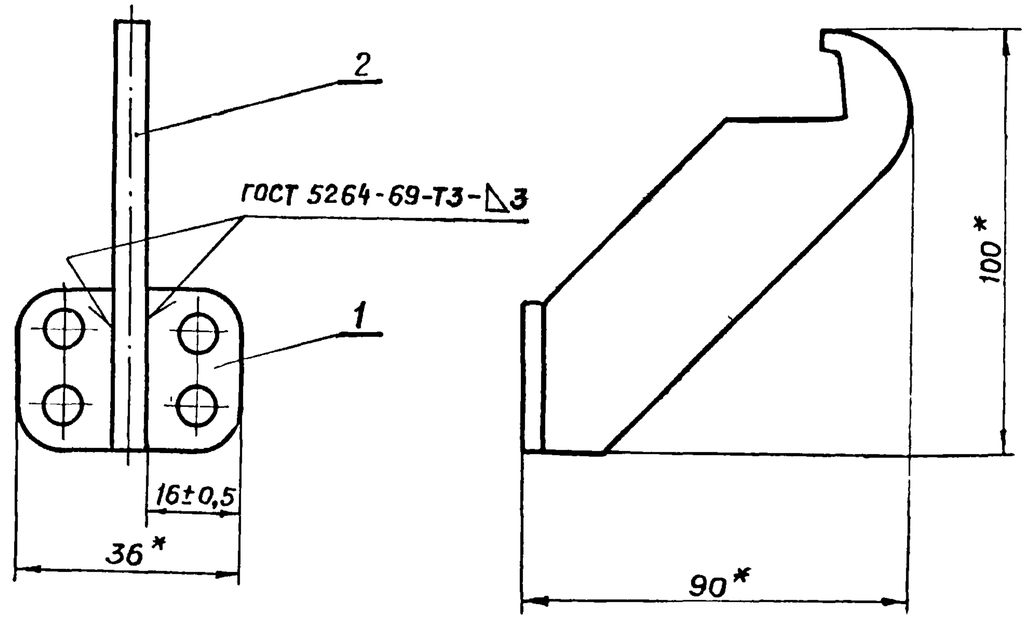

1.* Размеры для справки.

2. Покрытие КД10

Формат	Зона	Поз.	Обозначение	Наименование	Кол.	Примечание
				Детали		
11		1	МБ1.04.00.001.	Пластина	1	
11		2	МБ1.04.00.002.	Зацеп	1	

Н. контр.	Маркина		4.08.80	МБ1.04.00.000.		
Исполн.	Никитина		2.07.80	Кронштейн	Стадия: Р	Масса: 0,09	Масштаб: 1:1
Пров.	Никитин		5.08.80		Лист	Листов 1
Гл.инж.пр.	Никитин		5.08.80		Госстрой СССР ПРОМСТРОЙПРОЕКТ Москва
Нач. отд.	Людковский		6.08.80		

Взам. инв. № | Подпись и дата | Инв. № подл.

МБ1.04.00.001

Rz 80

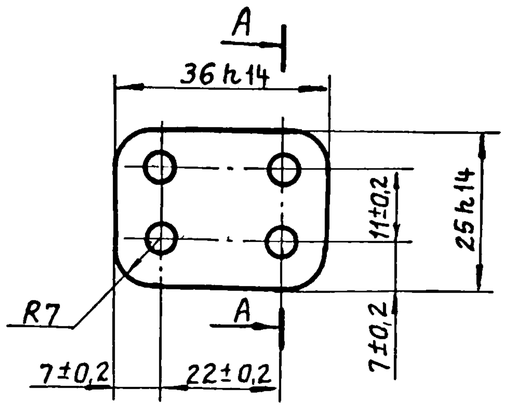

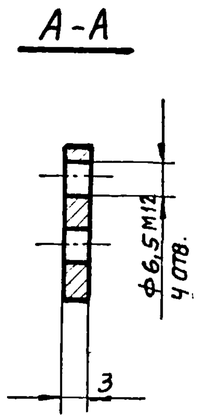

				МБ1.04.00.001.		
				Пластина	Стадия	Масса	Масштаб
					Р	0,03	1:1
Н. контр.	Маркина		4.08.80		Лист	Листов 1
Исполнит.	Никитина		2.07.80			
Провер.	Никитин		5.08.80	Ст. 3 ГОСТ 380-71	Госстрой СССР Промстройпроект Москва	
Гл. инж. пр.	Никитин		5.08.80			
Нач. отд.	Людковский		6.08.80			

МБ1.04.00.002.

Rz 80

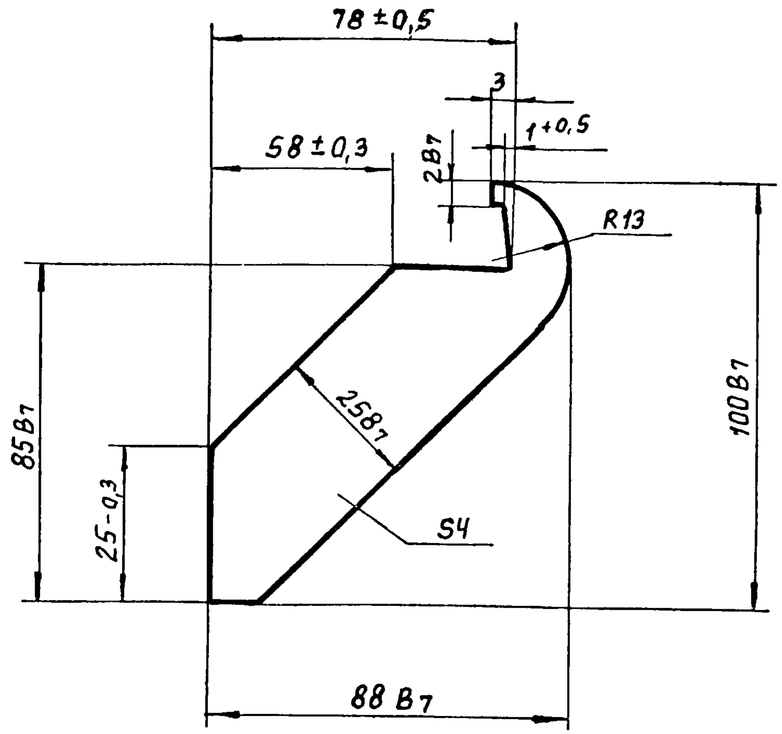

				МБ1.04.00.002.		
				Зацеп	Стадия	Масса	Масштаб
					Р	0,06	1:1
Н. контр.	Маркина		4.08.80		Лист	Листов 1
Исполнит.	Никитина		2.07.80			
Провер.	Никитин		5.08.80	Ст. 3 ГОСТ 380-71	Госстрой СССР Промстройпроект Москва	
Гл. инж. пр.	Никитин		5.08.80			
Нач. отд.	Людковский		6.08.80			

Взам. инв. № | Подпись и дата | Инв. № подл.

Серия 1.436.2-17. Выпуск 5

Формат	Зона	Поз.	Обозначение	Наименование	Кол.	Примечание
				Документация		
12			МБ2.00.00.000.СБ	Сборочный чертеж		
11			МБ1.00.00.000.ТУ	Технические условия		
				Сборочные единицы		
11		2	МБ2.02.00.000	Вал	1	
				Детали		
11		4	МБ2.00.00.001	Крючок	1	
11		5	МБ2.00.00.002	Опора	3	
11		6	МБ2.00.00.003	Шайба	1	
11		7	МБ2.00.00.004	Палец	1	
11		8	МБ2.00.00.005	Скоба	2	

Взам. инв. № | Подпись и дата | Инв. № подл.

Н. контр.	Маркина		4.08.80	МБ2.00.00.000
Исполн.	Никитина		2.07.80	Механизм рычажный
Провер.	Никитин		5.08.80	Стадия: Р; Лист: 1; Листов: 2
Гл. инж. пр.	Никитин		5.08.80	Госстрой СССР ПРОМСТРОЙПРОЕКТ Москва
Нач. отд.	Людковский		6.08.80	

Формат	Зона	Поз.	Обозначение	Наименование	Кол.	Примечание
				Стандартные изделия		
		10		Гайка М8.5.019.ГОСТ 5915-70	1	
		11		Шайба 8.01.019 ГОСТ 11371-78	1	
		12		Шплинт 2х16.001.ГОСТ 391-79	1	
			Переменные данные для испытаний			
				МБ2.00.00.000		
				Сборочные единицы		
11		1	МБ2.01.00.000	Рычаг	1	
				МБ2.00.00.000-01		
				Сборочные единицы		
11		1	МБ2.01.00.000-01	Рычаг	1	

Взам. инв. № | Подпись и дата | Инв. № подл.

Изм. | Лист | № докум. | Подп. | Дата

МБ2.00.00.000 — Лист 2

МБ2.00.00.000СБ

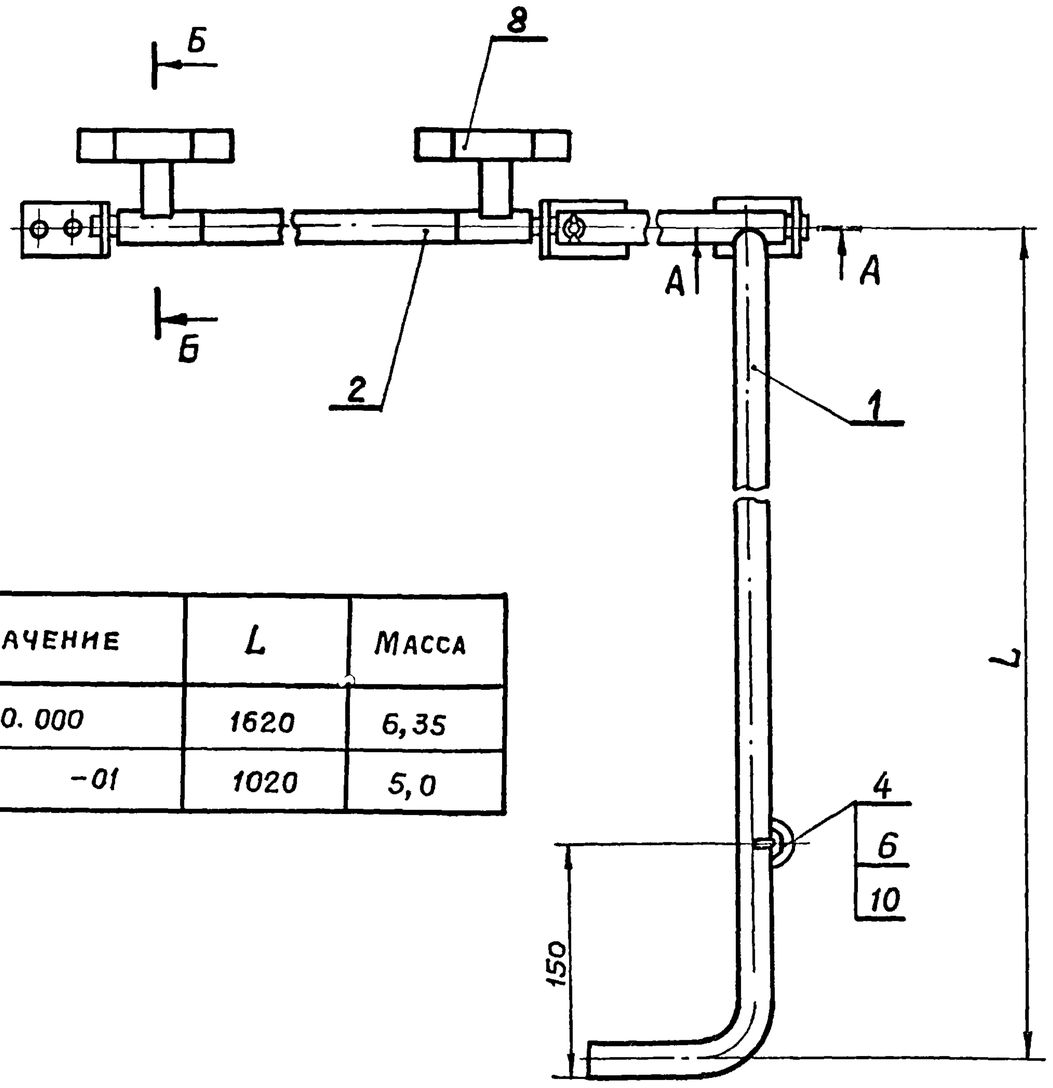

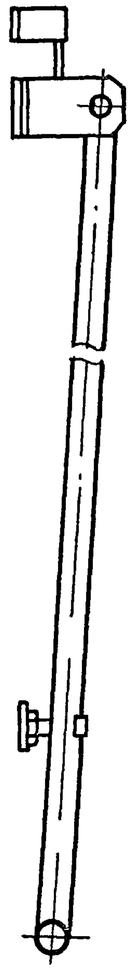

А – А
М 1:2

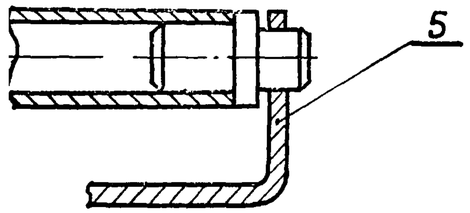

Б – Б
М 1:2

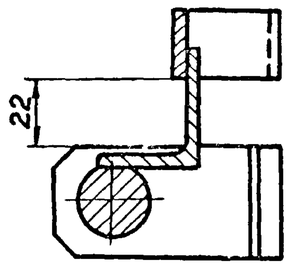

В – В
М 1:1

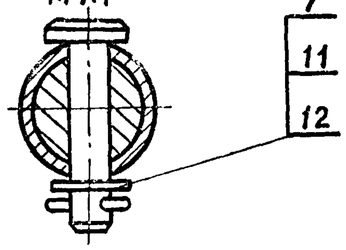

Обозначение	L	Масса
МБ2.00.00.000	1620	6,35
-01	1020	5,0

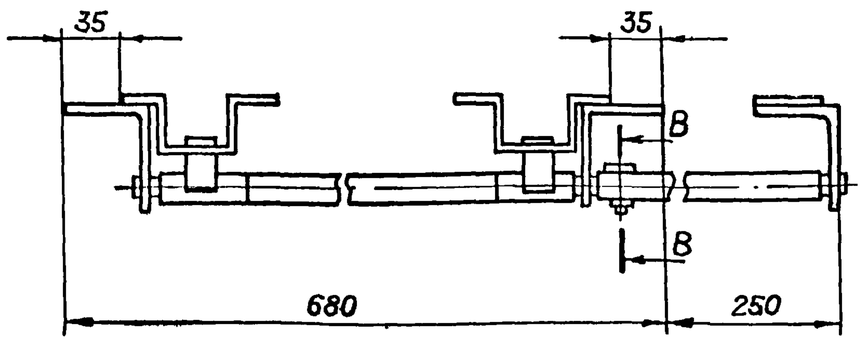

Технические требования см. МБ1.00.00.000 ТУ.

Н. контр.	Маркина		4.08.80
Исполн.	Никитина		2.07.80
Пров.	Никитин		5.08.80
Гл. инж. пр.	Никитин		5.08.80
Нач. отд.	Людковский		6.08.80

МБ2.00.00.000СБ

Механизм рычажный
Сборочный чертеж

Стадия	Масса	Масштаб
Р	См. таблицу	–
Лист	Листов 1	

Госстрой СССР
ПРОМСТРОЙПРОЕКТ
Москва

Серия 1.436.2-17. Выпуск 5

М62.00.00.001

Rz 180 (√)

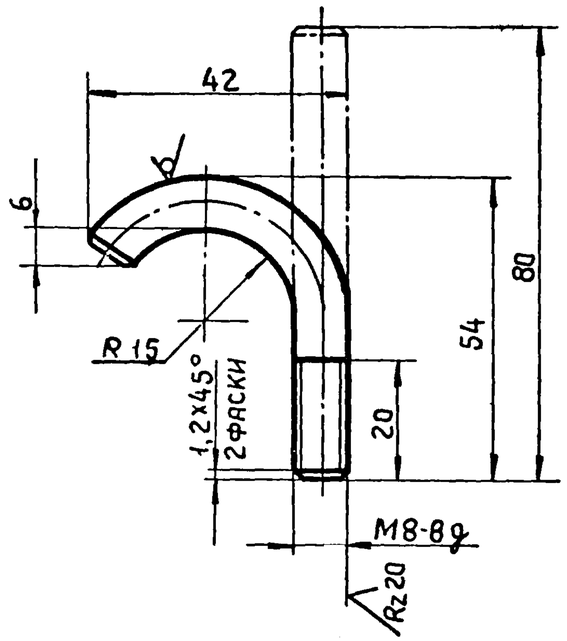

Неуказанные предельные отклонения размеров: $H14, h14, \pm\frac{IT14}{2}$

Н.контр.	Маркина		4.08.80	М62.00.00.001.		
Исполн.	Никитина		2.07.80	Крючок	Стадия: Р	Масса: 0,03	Масштаб: 1:1
Пров.	Никитин		5.08.80		Лист	Листов 1
Гл.инж.пр.	Никитин		5.08.80	Круг 8 ГОСТ 2590-71 / Ст.3 ГОСТ 535-79	Госстрой СССР Промстройпроект Москва
Нач.отд.	Людковский		6.08.80		

Инв.№ подл. | Подпись и дата | Взам.инв.№

М62.00.00.002

(√)

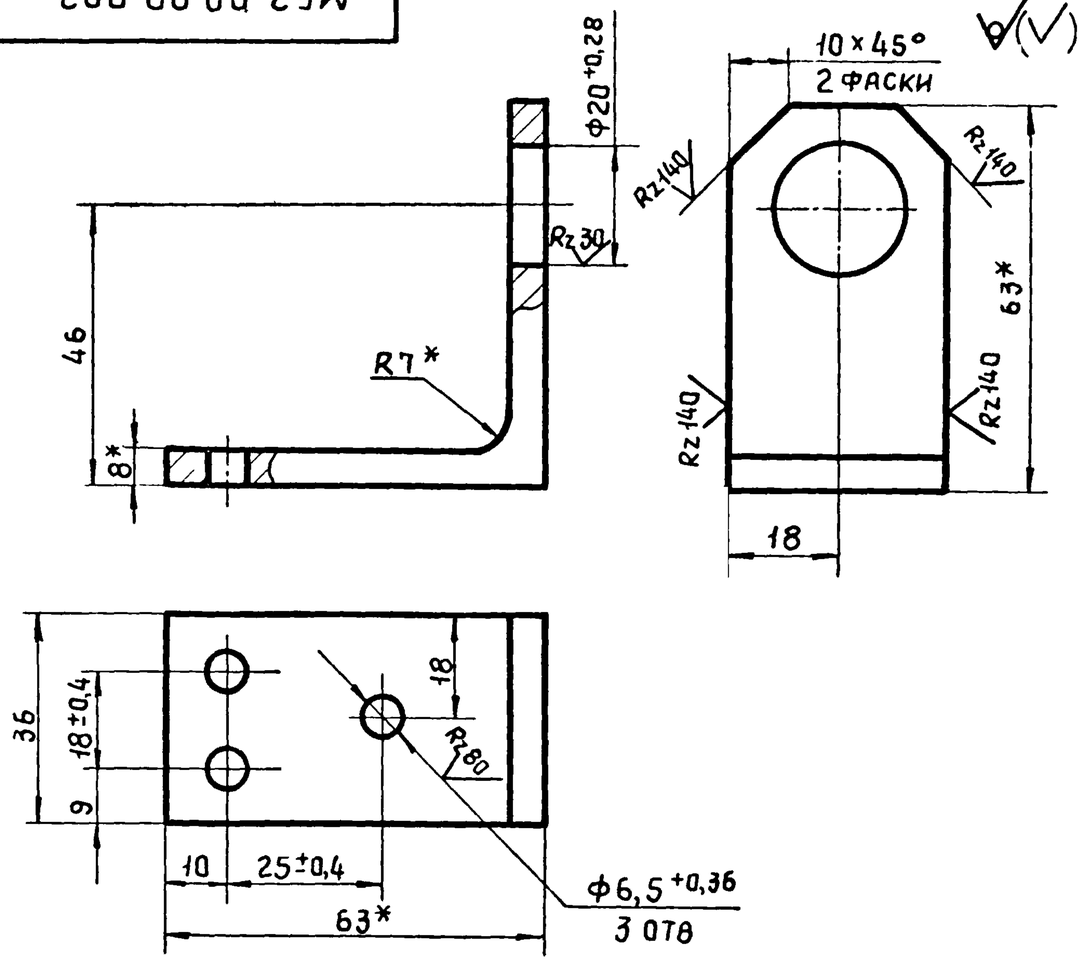

1. Размеры для справок
2. Неуказанные предельные отклонения размеров $H14, h14, \pm\frac{IT14}{2}$

Н.контр.	Маркина		4.08.80	М62.00.00.002.		
Исполн.	Никитина		2.07.80	Опора	Стадия: Р	Масса: 0,21	Масштаб: 1:1
Пров.	Никитин		5.08.80		Лист	Листов 1
Гл.инж.пр.	Никитин		5.08.80	Уголок 6-63x63x6 ГОСТ 8509-72 / Ст.3 ГОСТ 535-79	Госстрой СССР Промстройпроект Москва
Нач.отд.	Людковский		6.08.80		

Инв.№ подл. | Подпись и дата | Взам.инв.№

МБ2.00.00.004

Rz60 (√)

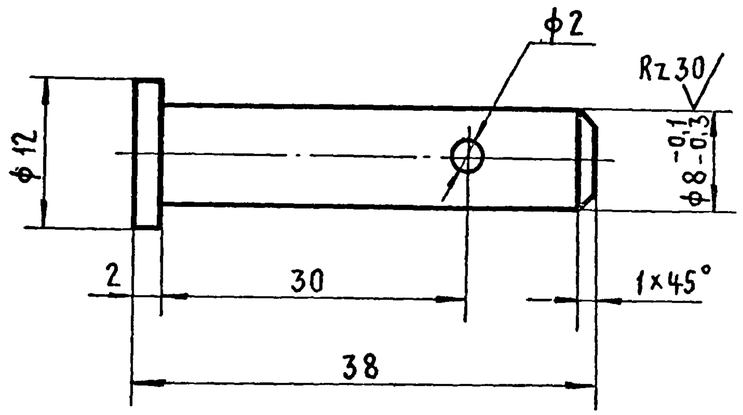

1. Неуказанные предельные отклонения размеров, $H14$, $h14$, $\pm\frac{IT14}{2}$.

Н. контр.	Маркина		4.08.80	МБ2.00.00.004		
Исполн.	Никитина		2.07.80	Палец	Стадия: Р	Масса: 0,015	Масштаб: 2:1
Пров.	Никитин		5.08.80		Лист	Листов 1
Гл. инж. пр.	Никитин		5.08.80	Сталь 45 ГОСТ 1050-74*	Госстрой СССР Промстройпроект Москва
Нач. отд.	Людковский		6.08.80		

Инв. № подл. | Подпись и дата | Взам. инв. №

МБ2.00.00.003

(√)

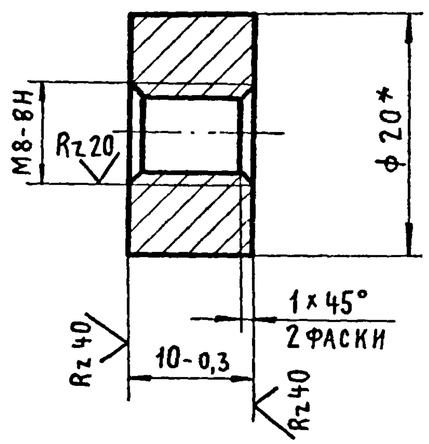

* Размер для справок.

Н. контр.	Маркина		4.08.80	МБ2.00.00.003		
Исполн.	Никитина		2.07.80	Шайба	Стадия: Р	Масса: 0,02	Масштаб: 2:1
Пров.	Никитин		5.08.80		Лист	Листов 1
Гл. инж. пр.	Никитин		5.08.80	Круг ⌀20 ГОСТ 2590-71 / Ст. 3 ГОСТ 535-79	Госстрой СССР Промстройпроект Москва
Нач. отд.	Людковский		6.08.80		

Серия 1.436.2-17. Выпуск 5.

МБ2.00.00.005.

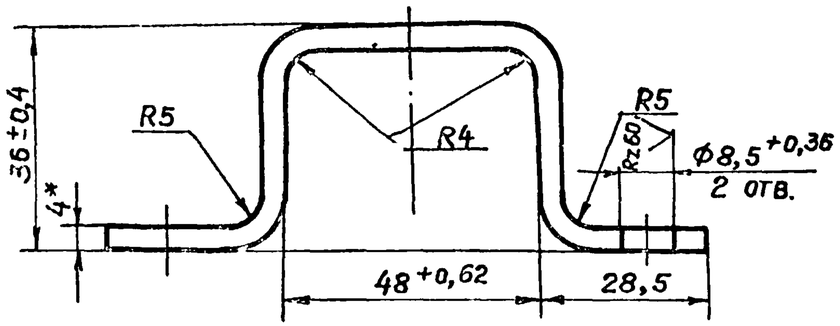

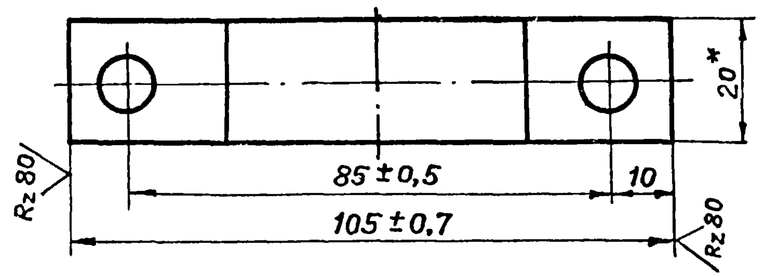

1. Длина развертки L=158.
2.* Размеры для справок.

Инв. № подл.	Подпись и дата	Взам. инв. №

Н. контр.	Маркина		4.08.80
Исполн.	Никитина		2.07.80
Пров.	Никитин		5.08.80
Гл. инж. пр.	Никитин		5.08.80
Нач. отд.	Людковский		6.08.80

МБ2.00.00.005.

Скоба

Стадия	Масса	Масштаб
Р	0,095	1:1

Лист | Листов 1

Полоса 4×20 ГОСТ 103-76 / Ст.3 ГОСТ 535-79

Госстрой СССР ПРОМСТРОЙПРОЕКТ Москва

Инв. № подл.	Подпись и дата	Взам. инв. №

Формат	Зона	Поз.	Обозначение	Наименование	Кол. на исполн. –	Кол. на исполн. 01	Примечание
				Документация			
11			МБ2.01.00.000.СБ.	Сборочный чертеж	×	×	
				Детали			
11		1	МБ2.01.00.001.	Вал	1	1	
11		2	МБ2.01.00.002.	Рукоятка	1		
11			–01	Рукоятка		1	
11		3	МБ2.01.00.003.	Ось	1	1	
11		4	МБ2.01.00.004.	Заглушка	1	1	

МБ2.01.00.000.

Рычаг

Стадия	Лист	Листов
Р		1

Госстрой СССР ПРОМСТРОЙПРОЕКТ Москва

Н. контр.	Маркина	4.08.80
Исполн.	Никитина	2.07.80
Пров.	Никитин	5.08.80
Гл. инж. пр.	Никитин	5.08.80
Нач. отд.	Людковский	6.08.80

МБ2.01.00.000СБ

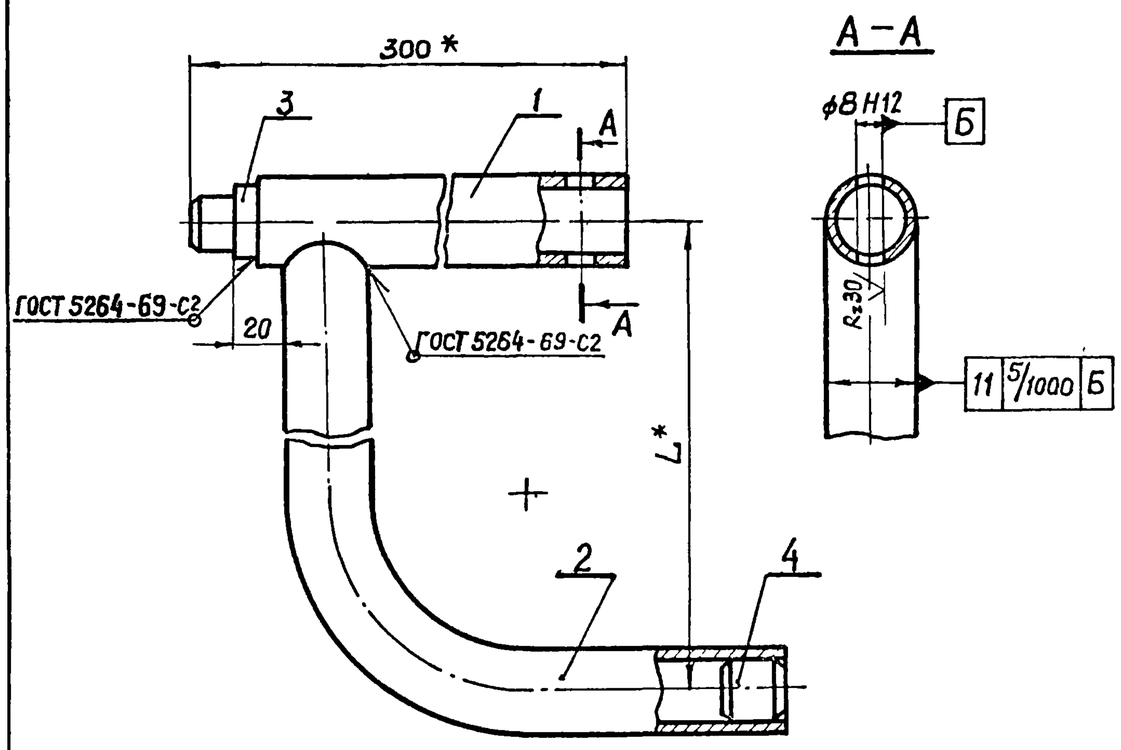

Обозначение	L*	Масса
МБ2.01.00.000	1620	4,05
-01	1020	2,68

* Размеры для справок.

				МБ2.01.00.000СБ			
				Рычаг Сборочный чертеж	Стадия	Масса	Масштаб
					Р	См. табл.	
Н. контр.	Маркина		3.07.80		Лист	Листов	
Исполн.	Никитина		2.07.80		Госстрой СССР ПРОМСТРОЙПРОЕКТ Москва		
Пров.	Никитин		5.08.80				
Гл. инж. пр	Никитин		5.08.80				
Нач. отд.	Людковский		10.08.80				

МБ2.01.00.001

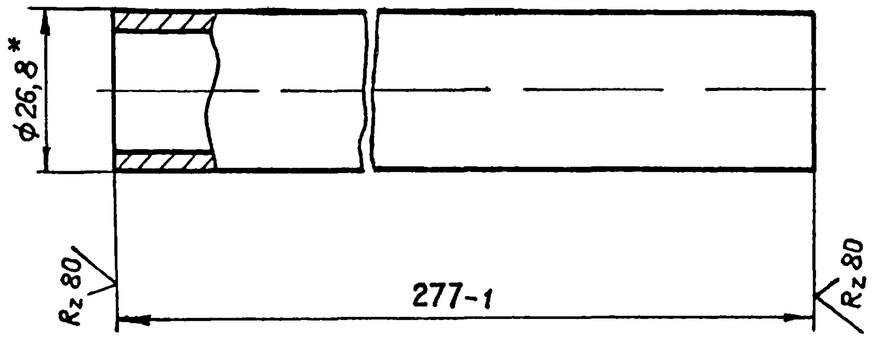

* 1. Размер для справки.

2. Острые кромки притупить.

				МБ2.01.00.001			
				Вал	Стадия	Масса	Масштаб
					Р	0,55	1:1
Н. контр.	Маркина		3.07.80		Лист	Листов 1	
Исполн.	Никитина		2.07.80		Госстрой СССР ПРОМСТРОЙПРОЕКТ Москва		
Пров.	Никитин		5.08.80	Труба 20×2,35 ГОСТ 3262-75			
Гл. инж. пр	Никитин		5.08.80				
Нач. отд.	Людковский		10.08.80				

Взам. инв. № | Подпись и дата | Инв. № подл.

Серия 1.436.2-17 Выпуск 5.

М62.01.00.002

Rz 80 (√)

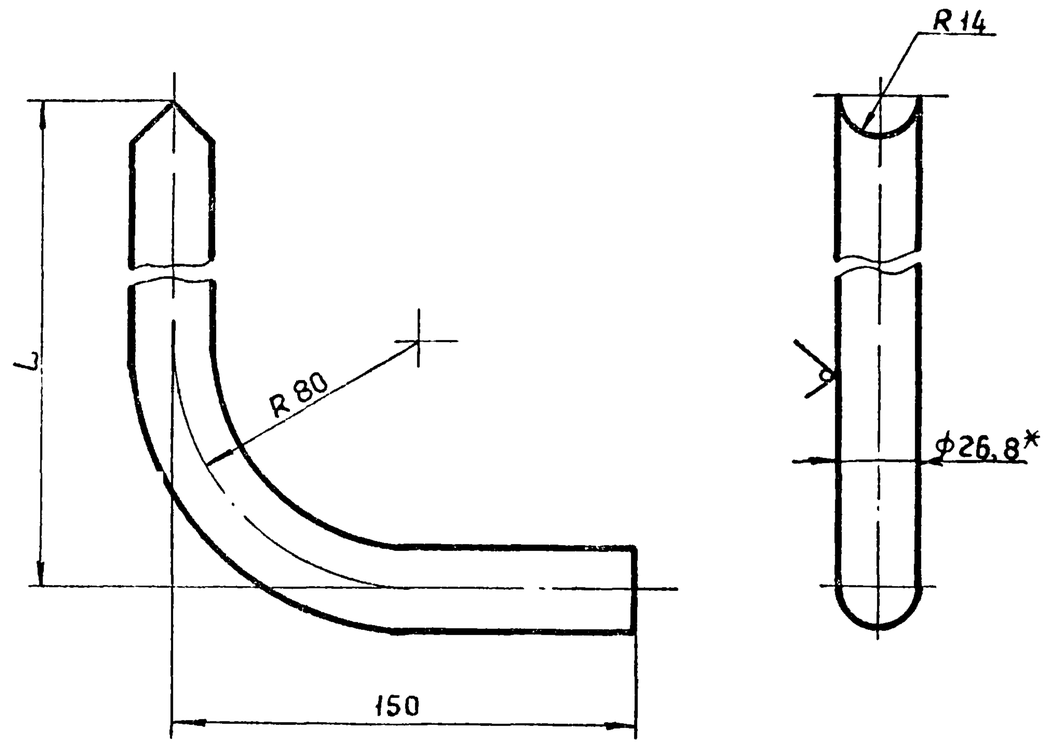

Обозначение	L	Длина развертки	Масса
М62.01.00.002.	1606	1726	3,4
-01	1006	1126	2,03

* Размер для справки

Н.контр.	Маркина		4.08.80	М62 01 00 002			
Исполнит.	Никитина		2.07.80	Рукоятка	Стадия	Масса	Масштаб
Пров.	Никитин		5.08.80		Р	См. таблицу	-
Гл.инж.пр	Никитин		5.08.80		Лист	Листов 1	
Нач.отд	Людковский		6.08.80	Труба 20×2,3 ГОСТ 3262-75	Госстрой СССР ПРОМСТРОЙПРОЕКТ Москва		

Взам.инв.№ | Подпись и дата | Инв.№ подл.

М62.01.00.003

Rz 30 (√)

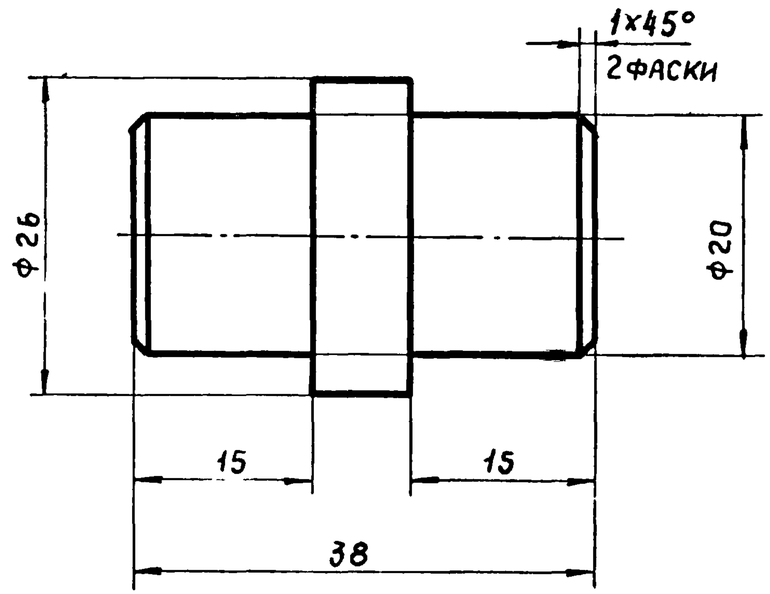

1. Острые кромки притупить
2. Неуказанные предельные отклонения размеров, H14, h14, $\pm\frac{IT14}{2}$

Н.контр.	Маркина		4.08.80	М62.01.00.003			
Исполн.	Никитина		2.07.80	Ось	Стадия	Масса	Масштаб
Пров.	Никитин		5.08.80		Р	0,1	2:1
Гл.инж.пр	Никитин		5.08.80		Лист	Листов 1	
Нач.отд	Людковский		6.08.80	Сталь 45 ГОСТ 1050-74*	Госстрой СССР ПРОМСТРОЙПРОЕКТ Москва		

Взам.инв.№ | Подпись и дата | Инв.№ подл.

МБ2.01.00.004

Rz 80

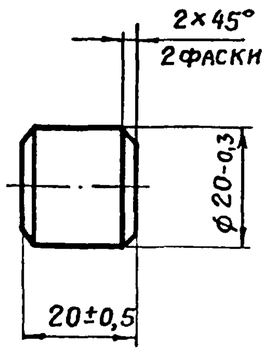

Н. контр.	Маркина		4.08.80	МБ2.01.00.004		
Исполн.	Никитина		2.07.80	Заглушка	Стадия: Р	Масса: 0,049	Масштаб: 1:1
Пров.	Никитин		5.08.80		Лист	Листов 1
Гл. инж. пр.	Никитин		5.08.80	Ст.3 ГОСТ 380-71	Госстрой СССР ПРОМСТРОЙПРОЕКТ Москва	
Нач. отд.	Людковский		8.08.80			

Формат	Зона	Поз.	Обозначение	Наименование	Кол.	Примечание
				Документация		
12			МБ2.02.00.000.СБ	Сборочный чертеж		
				Детали		
11		1	МБ2.02.00.001.	Ось	1	
11		2	МБ2.02.00.002.	Ось	1	
11		3	МБ2.02.00.003.	Труба	1	
11		4	МБ2.02.00.004.	Уголок	2	

Взам. инв. № | Подпись и дата | Инв. № подл.

Н. контр.	Маркина		4.08.80	МБ2.02.00.000.		
Исполн.	Никитина		2.07.80	Вал	Стадия: Р	Лист	Листов 1
Пров.	Никитин		5.07.80		Госстрой СССР ПРОМСТРОЙПРОЕКТ Москва	
Гл. инж. пр.	Никитин		5.07.80			
Нач. отд.	Людковский		8.08.80			

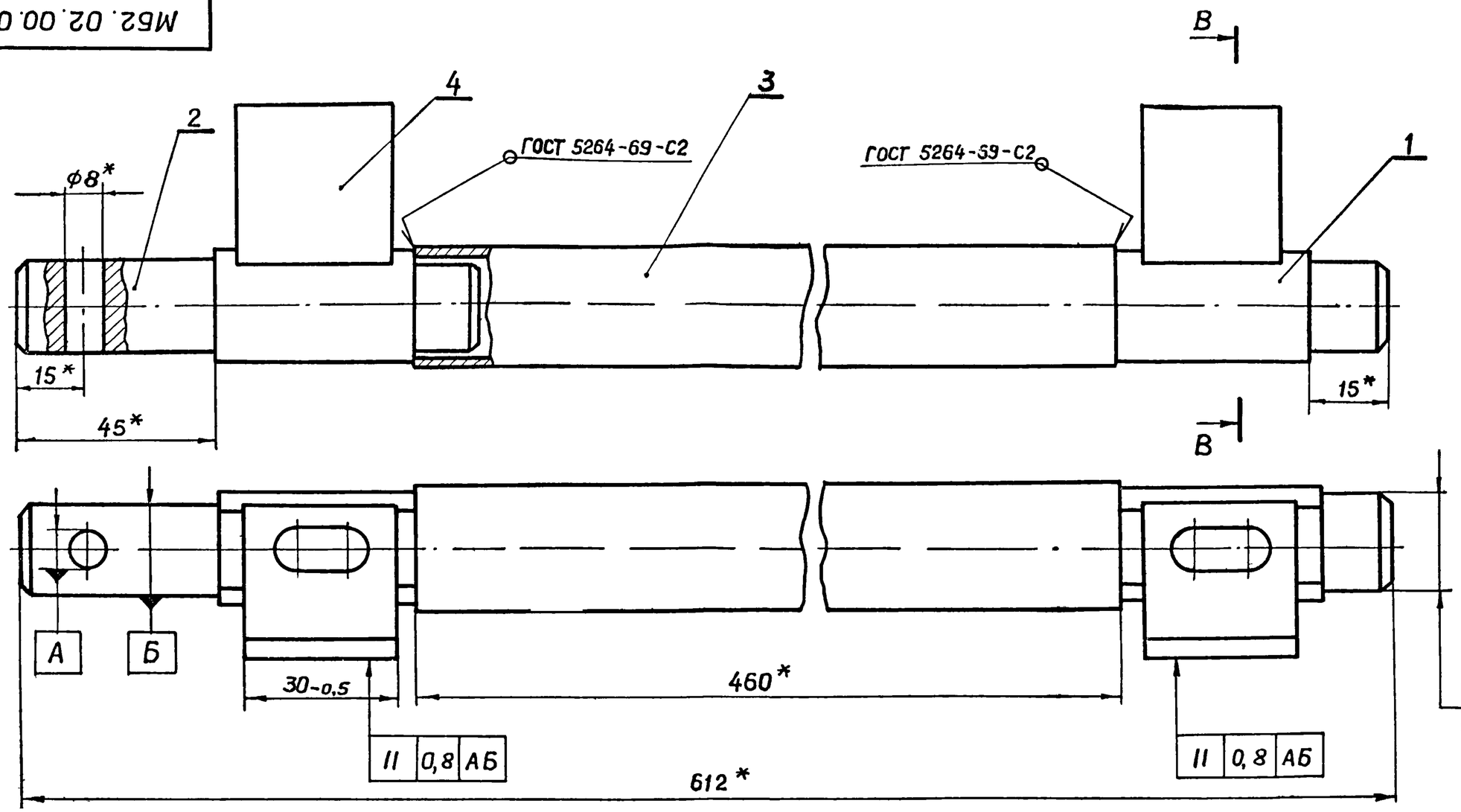

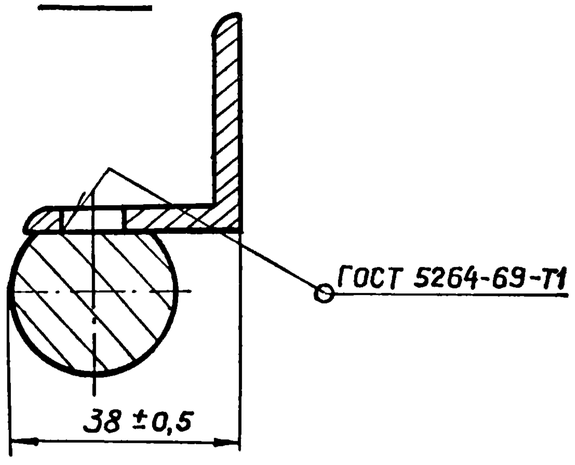

* Размеры для справок

Н. контр.	Маркина		4.08.80	МБ2.02.00.000.СБ		
Исполн.	Никитина		2.07.80	Вал Сборочный чертеж	Стадия	Масса	Масштаб
					Р	1,5	1:1
Пров.	Никитин		5.08.80		Лист	Листов 1
Гл. инж. пр.	Никитин		5.08.80		Госстрой СССР ПРОМСТРОЙПРОЕКТ Москва	
Нач. отд.	Людковский		8.08.80			

Серия 1.436.2. Выпуск 5.

Инв. № подл. | Подпись и дата | Взам. инв. №

17661-07 34

М62.02.00.001.

Rz40

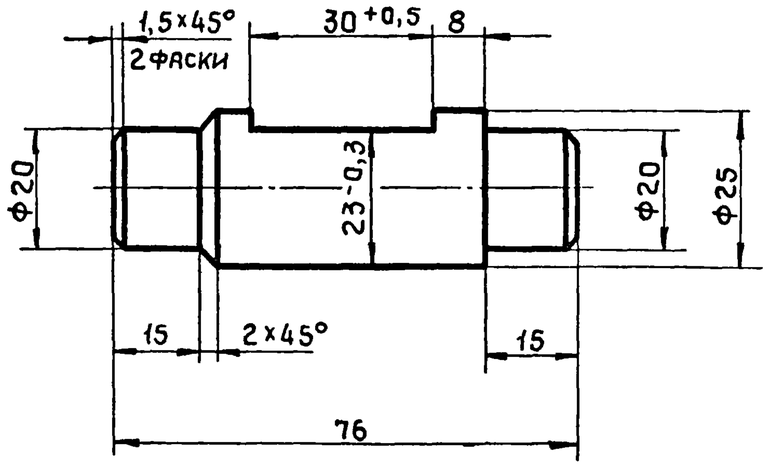

1. Неуказанные предельные отклонения размеров $H14$, $h14$, $\pm\frac{IT14}{2}$

				М62.02.00.001.		
				Ось	Стадия	Масса	Масштаб
					Р	0,245	1:1
Н.контр.	Маркина		4.08.80		Лист	Листов 1
Исполн.	Никитина		2.07.80			
Пров.	Никитин		5.08.80	Сталь 45. ГОСТ 1050-74*	Госстрой СССР Промстройпроект Москва	
Гл.инж.пр	Никитин		5.08.80			
Нач.отд.	Людковский		6.08.80			

М62.02.00.002.

Rz40

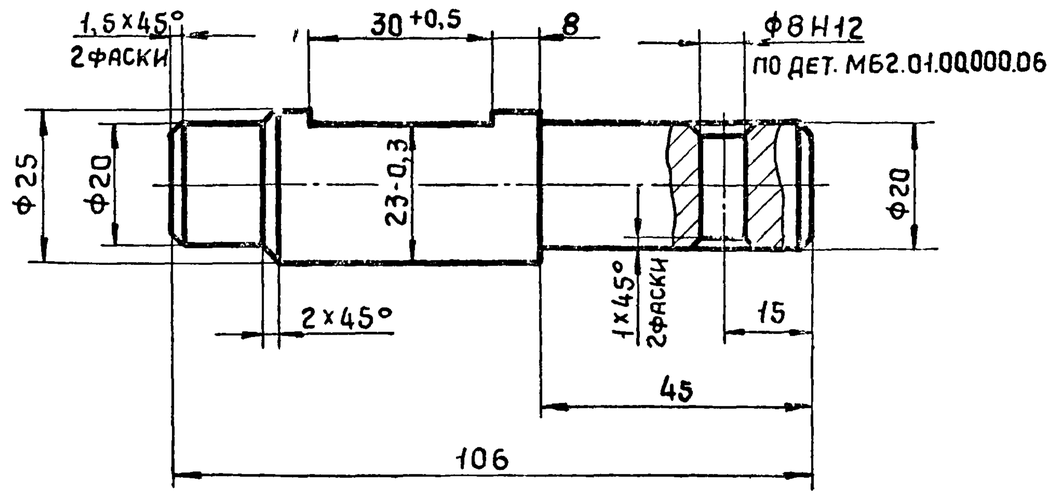

1. Неуказанные предельные отклонения размеров $H14$, $h14$, $\pm\frac{IT14}{2}$

				М62.02.00.002		
				Ось	Стадия	Масса	Масштаб
					Р	0,315	1:1
Н.контр.	Маркина		4.08.80		Лист	Листов 1
Исполн.	Никитина		2.07.80			
Пров.	Никитин		5.08.80	Сталь 45 ГОСТ 1050-74*	Госстрой СССР Промстройпроект Москва	
Гл.инж.пр	Никитин		5.08.80			
Нач.отд.	Людковский		6.08.80			

Серия 1.436.2-17. Выпуск 5.

МБ2.02.00.003

Rz 80 (√)

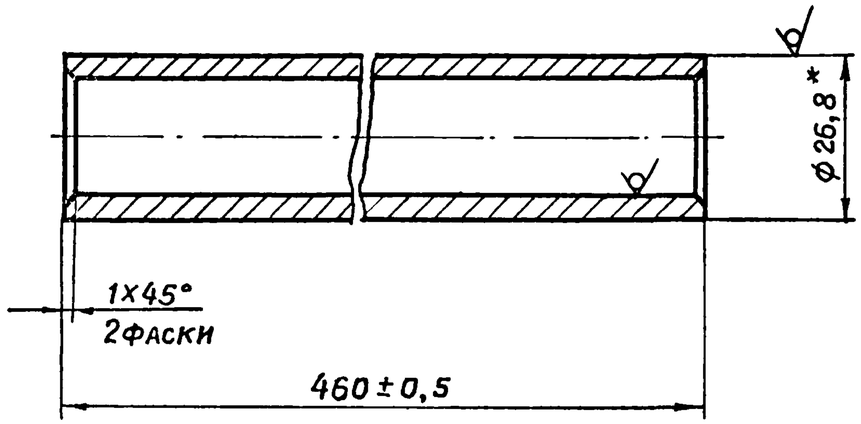

* Размер для справки

Н. контр.	Маркина		3.07.80	МБ2.02.00.003		
Исполн.	Никитина		2.07.80	Труба	Стадия: Р	Масса: 0,934	Масштаб: 1:1
Пров.	Никитин		5.08.80		Лист	Листов 1
Гл. инж. пр.	Никитин		5.08.80	Труба 20х2,3 ГОСТ 3262-75	Госстрой СССР ПРОМСТРОЙПРОЕКТ Москва
Нач. отд.	Людковский		8.08.80		

Взам. инв. № | Подпись и дата | Инв. № подл.

МБ2.02.00.004

Rz 80 (√)

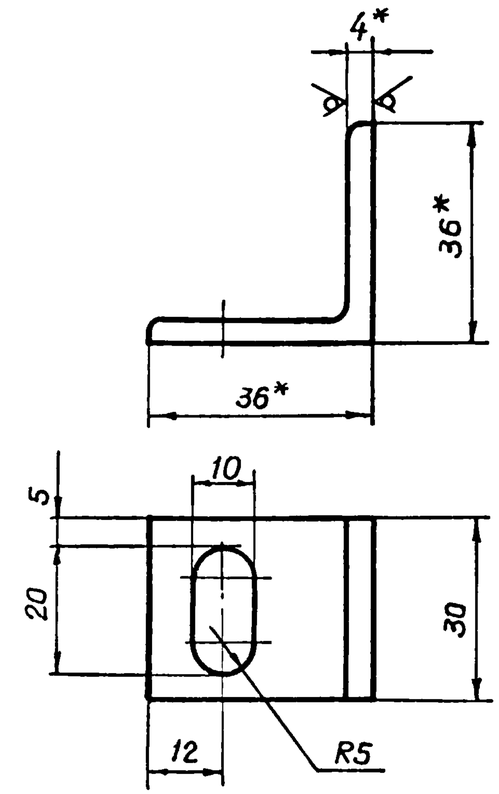

1. * Размеры для справок.
2. Неуказанные предельные отклонения размеров, $H14$, $h14$, $\pm\frac{IT14}{2}$.

Н. контр.	Маркина		3.07.80	МБ2.02.00.004		
Исполн.	Никитина		2.07.80	Уголок	Стадия: Р	Масса: 0,06	Масштаб: 1:1
Пров.	Никитин		5.08.80		Лист	Листов 1
Гл. инж. пр.	Никитин		5.08.80	Угол. Б-36х36х4 ГОСТ 8509-72 / Равнобок. Ст.3 ГОСТ 535-79	Госстрой СССР ПРОМСТРОЙПРОЕКТ Москва
Нач. отд.	Людковский		8.08.80		

Взам. инв. № | Подпись и дата | Инв. № подл.

Формат	Зона	Поз.	Обозначение	Наименование	Кол. на исполн. МБ3.00.00.000 —	01	02	03	04	05	06	07	08	09	Примечание
				Документация											
11			МБ1.00.00.000.ТУ	Технические условия	X	X	X	X	X	X	X	X	X	X	
12			МБ3.00.00.000.СБ	Сборочный чертеж	X	X	X	X	X	X	X	X	X	X	
				Сборочные единицы											
11		1	МБ3.01.00.000	Редуктор	1	1	1	1	1	1	1	1	1	1	
11		2	МБ3.02.00.000	Рычаг	4	4	4	4	4	4	4	4	4	4	
11		3	МБ3.03.00.000	Вал	1	2	3	4	5	6	7	1	2	3	
				Стадия	Р	Р	Р	Р	Р	Р	Р	Р	Р	Р	
				Шифр	МВР20-12.60	МВР20-18.60	МВР20-24.60	МВР20-30.60	МВР20-36.60	МВР20-42.60	МВР20-48.60	МВР20.12.48	МВР20.18.48	МВР20-24.48	

Исполнения 10÷19-см. листы 4÷6
20÷30-см. листы 7÷9
32÷41-см. листы 10÷12

Н. контр.	Маркина		4.08.80
Исполн.	Никитина		2.07.80
Провер.	Никитин		5.08.80
ГИП	Никитин		5.08.80
Нач. отд.	Людковский		6.08.80

МБ3.00.00.000

Механизм винторычажный

Стадия	Лист	Листов
Р	1	12

Госстрой СССР
ПРОМСТРОЙПРОЕКТ
Москва

Формат 11

Инв. № подл.	Подпись и дата	Взам. инв. №

Формат	Зона	Поз.	Обозначение	Наименование	Кол. на исполн. МБ3.00.00.000 —	01	02	03	04	05	06	07	08	09	Примечание
		4	МБ3.03.00.000 -01	Вал	1	1	1	1	1	1	1	1	1	1	
		5	-02	Вал	2	2	2	2	2	2	2	2	2	2	
		6	-03	Вал	1	1	1	1	1	1	1				
		7	-04	Вал	1	1	1	1	1	1	1	2	2	2	
11		8	МБ3.04.00.000	Опора	2	2	2	2	2	2	2	2	2	2	
		10	-01	Опора	2	2	2	2	2	2	2	2	2	2	
11		12	МБ3.05.00.000.	Фиксатор	1	1	1	1	1	1	1	1	1	1	
11		14	МБ3.06.00.000.	Ручка	1	1	1	1	1	1	1	1	1	1	
11		15	МБ3.07.00.000.	Кронштейн	4	4	4	4	4	4	4	4	4	4	
11		16	МБ3.08.00.000	Кронштейн	1	1	1	1	1	1	1	1	1	1	
				Детали											
11		19	МБ3.00.00.001	Ось	8	8	8	8	8	8	8	8	8	8	
11		20	МБ3.00.00.002	Втулка	4	4	4	4	4	4	4	4	4	4	
11		21	МБ3.00.00.003	Рычаг	4	4	4	4	4	4	4	4	4	4	
11		22	МБ3.00.00.004	Втулка	1	1	1	1	1	1	1	1	1	1	

МБ3.00.00.000

Лист 2

Копировал: Матвеева

Формат 11

Инв № подл	Подпись и дата	Взам инв №

Формат	Зона	Поз	Обозначение	Наименование	Кол на исполн МБ3 00 00 000										Примечание
					–	01	02	03	04	05	06	07	08	09	
				Стандартные изделия											
		25		Гайка М10 5 016 ГОСТ 5915-70	10	10	10	10	10	10	10	10	10	10	
		26		Шайба 10-005 ГОСТ 6958-78	10	10	10	10	10	10	10	10	10	10	
		27		Шайба 12-005 ГОСТ 11371-78	4	4	4	4	4	4	4	4	4	4	
		28		Штифт 4х25 ГОСТ 3129-70	12	13	14	15	16	17	18	12	13	14	
		29		Муфта Д10 ГОСТ 5147-69	1	1	1	1	1	1	1	1	1	1	

	Лист
МБ3 00 00 000	3

Формат 11

Инв. № подл.	Подпись и дата	Взам. инв. №

Формат	Зона	Поз.	Обозначение	Наименование	Кол. на исполн. МБ3.00.00.000										Примечание
					10	11	12	13	14	15	16	17	18	19	
				Документация											
11			МБ1. 00. 00. 000. ТУ	Технические условия	×	×	×	×	×	×	×	×	×	×	
12			МВ3. 00. 00. 000 – СБ	Сборочный чертеж	×	×	×	×	×	×	×	×	×	×	
				Сборочные единицы											
11		1	МБ3 01. 00. 000	Редуктор	1	1	1	1	1	1	1	1	1	1	
11		2	МБ3 02. 00. 000	Рычаг	4	4	4	4	2	2	2	2	2	2	
11		3	МБ3. 03. 00. 000	Вал	4	5	6	7	1	2	3	4	5	6	
11		4	– 01	Вал	1	1	1	1	1	1	1	1	1	1	
11		5	– 02	Вал	2	2	2	2	1	1	1	1	1	1	
11		6	– 03	Вал					1	1	1	1	1	1	
				Стадия	Р	Р	Р	Р	Р	Р	Р	Р	Р	Р	
				Шифр	МВР20-30.48	МВР20-36.48	МВР20-42.48	МВР20.48.48	МВР10-12	МВР10-18	МВР10-24	МВР10-30	МВР10-36	МВР10-42	

	Лист
МБ3. 00. 00. 000	4

Копировал: Матвеева Формат 11

4766/1-07 38

3.1

Формат	Зона	Поз.	Обозначение	Наименование	Кол. на исполн. МБ3 00.00.000										Примечание
					10	11	12	13	14	15	16	17	18	19	
11		7	МБ3.03.00.000 - 04	Вал	2	2	2	2							
11		8	МБ3 04.00.000	Опова	2	2	2	2	1	1	1	1	1	1	
11		10	-01	Опора	2	2	2	2	1	1	1	1	1	1	
11		12	МБ3 05.00.000	Фиксатор	1	1	1	1	1	1	1	1	1	1	
11		14	МБ3 06.00.000	Ручка	1	1	1	1	1	1	1	1	1	1	
11		15	МБ3.07.00.000	Кронштейн	4	4	4	4	2	2	2	2	2	2	
11		16	МБ3.08.00.000	Кронштейн	1	1	1	1	1	1	1	1	1	1	
				Детали											
11		19	МБ3 00.00.001	Ось	8	8	8	8	4	4	4	4	4	4	
11		20	МБ3 00.00.002	Втулка	4	4	4	4	2	2	2	2	2	2	
11		21	МБ3 00.00.003	Рычаг	4	4	4	4	2	2	2	2	2	2	
11		22	МБ3 00.00.004	Втулка	1	1	1	1	1	1	1	1	1	1	

МБ3 00.00.000 — Лист 5

Формат 11

Инв.№ подл	Подпись и дата	Взам.инв.№

Формат	Зона	Поз.	Обозначение	Наименование	Кол. на исполн. МБ3 00.00.000-										Примечания
					10	11	12	13	14	15	16	17	18	19	
				Стандартные изделия											
		25		Гайка М10.5.016 ГОСТ 5915-70	10	10	10	10	6	6	6	6	6	6	
		26		Шайба 10-005 ГОСТ 5958-78	10	10	10	10	6	6	6	6	6	6	
		27		Шайба 12-005 ГОСТ 11371-78	4	4	4	4	2	2	2	2	2	2	
		28		Штифт 4х25 ГОСТ 3129-70	15	16	17	18	8	9	10	11	12	13	
		29		Муфта А 10 ГОСТ 5147-69	1	1	1	1	1	1	1	1	1	1	

МБ3 00.00.000 — Лист 6

Копировал Матвеева — Формат 11

Формат	Зона	Поз.	Обозначение	Наименование	Кол. на исполн. МБ3.00.00.000											Примечание
					20	21	22	23	24	25	26	27	28	29	30	
				Документация												
11			МБ1.00.00.000 ТУ	Технические условия	X	X	X	X	X	X	X	X	X	X	X	
12			МБ3.00.00.000-СБ	Сборочный чертеж	X	X	X	X	X	X	X	X	X	X	X	
				Сборочные единицы												
11		1	МБ3 01.00.000	Редуктор	1	1	1	1	1	1	1	1	1	1	1	
11		2	МБ3 02.00.000	Рычаг	2	4	4	4	4	4	4	4	4	4	4	
11		3	МБ3.03.00.000	Вал	7	1	2	3	4	5	6	7	1	2	3	
11		4	-01	Вал	1	1	1	1	1	1	1	1	1	1	1	
11		5	-02	Вал	1	2	2	2	2	2	2	2	2	2	2	
11		6	-03	Вал	1	1	1	1	1	1	1	1				
				Стадия	Р	Р	Р	Р	Р	Р	Р	Р	Р	Р	Р	
				Шифр	МВР1.0-18	МВР2Р-12-60	МВР2Р-18-60	МВР2Р-24-60	МВР2Р-30.60	МВР2Р-36-60	МВР2Р-42-60	МВР2Р-48-60	МВР2Р-12.48	МВР2Р-18-48	МВР2Р-24.48	

Формат	Зона	Поз.	Обозначение	Наименование	Кол. на исполн. МБ3.00.00.000-											Примечан.
					20	21	22	23	24	25	26	27	28	29	30	
11		7	МБ3.03.00.000 -04	Вал		1	1	1	1	1	1	1	2	2	2	
11		8	МБ3.04.00.000	Опора	1											
11		9	-01	Опора		2	2	2	2	2	2	2	2	2	2	
11		10	-02	Опора	1											
11		11	-03	Опора		2	2	2	2	2	2	2	2	2	2	
11		12	МБ3.05.00.000	Фиксатор	1											
11		13	-01	Фиксатор		1	1	1	1	1	1	1	1	1	1	
11		14	МБ3.06.00.000	Ручка	1	1	1	1	1	1	1	1	1	1	1	
11		15	МБ3.07.00.000	Кронштейн	2	4	4	4	4	4	4	4	4	4	4	
11		16	МБ3.08.00.000	Кронштейн	1											
11		17	-01	Кронштейн		1	1	1	1	1	1	1	1	1	1	
				Детали												
11		19	МБ3.00.00.001	Ось	4	8	8	8	8	8	8	8	8	8	8	
11		20	МБ3.00.00.002	Втулка	2	4	4	4	4	4	4	4	4	4	4	
11		21	МБ3.00.00.003	Рычаг	2	4	4	4	4	4	4	4	4	4	4	
11		22	МБ3.00.00.004	Втулка	1	1	1	1	1	1	1	1	1	1	1	

Формат	Зона	Поз.	Обозначение	Наименование	Кол. на исполн. МБ3.00.00.000											Примеч.
					20	21	22	23	24	25	26	27	28	29	30	
				Стандартные изделия												
		25		Гайка М10.5.016 ГОСТ 5915-70	6	10	10	10	10	10	10	10	10	10	10	
		26		Шайба 10.005 ГОСТ 6968-78	6	10	10	10	10	10	10	10	10	10	10	
		27		Шайба 12.005 ГОСТ 11371-78	2	4	4	4	4	4	4	4	4	4	4	
		28		Штифт 4х25 ГОСТ 3129-70	8	12	13	14	15	16	17	18	12	13	14	
		29		Муфта А10 ГОСТ 5147-69	1	1	1	1	1	1	1	1	1	1	1	

МБ3. 00. 00. 000

Лист 9

Формат 11

Инв. № подл.	Подпись и дата	Взам. инв. №

Формат	Зона	Поз.	Обозначение	Наименование	Кол. на исполн. МБ3.00.00.000											Примеч.
					31	32	33	34	35	36	37	38	39	40	41	
				Документация												
11			МВ1. 00. 00. 000 ТУ	Технические условия	х	х	х	х	х	х	х	х	х	х	х	
12			МБ3. 00. 00. 000 -31СБ	Сборочный чертеж	х	х	х	х	х	х	х	х	х	х	х	
				Сборочные единицы												
11		1	МБ3.01.00. 000	Редуктор	1	1	1	1	1	1	1	1	1	1	1	
11		2	МБ3.02.00.000	Рычаг	4	4	4	4	2	2	2	2	2	2	2	
11		3	МБ3.03.00.000	Вал	4	5	6	7	1	2	3	4	5	6	7	
11		4	-01	Вал	1	1	1	1	1	1	1	1	1	1	1	
11		5	-02	Вал	2	2	2	2	1	1	1	1	1	1	1	
11		6	-03	Вал					1	1	1	1	1	1	1	
				Стадия	Р	Р	Р	Р	Р	Р	Р	Р	Р	Р	Р	
				Шифр	МВР2Р-30.48	МВР2Р-36.48	МВР2Р-42.48	МВР2Р.48.48	МВР1Р-12	МВР1Р-18	МВР1Р-24	МВР1Р-30	МВР1Р-36	МВР1Р-42	МВР1Р-48	

МБ3. 00. 00. 000

Лист 10

Копировал Матвеева

Формат 11

17661-07 ЦИ

40

Инв.№ подл	Подпись и дата	Взам.инв.№

Формат	Зона	Поз.	Обозначение	Наименование	Кол. на исполн. МБ3.00.00.000											Примеч.
					31	32	33	34	35	36	37	38	39	40	41	
11		7	МБ3.03.00.000 -04	Вал	2	2	2	2								
11		9	МБ3.04.00.000 - 02	Опора	2	2	2	2	1	1	1	1	1	1	1	
11		11	-03	Опора	2	2	2	2	1	1	1	1	1	1	1	
11		13	МБ3. 05.00.000 -01	Фиксатор	1	1	1	1	1	1	1	1	1	1	1	
11		14	МБ3. 06.00. 000	Ручка	1	1	1	1	1	1	1	1	1	1	1	
11		15	МБ3. 07. 00. 000	Кронштейн	4	4	4	4	2	2	2	2	2	2	2	
11		17	МБ3 08.00.000.-01	Кронштейн	1	1	1	1	1	1	1	1	1	1	1	
				Детали												
11		19	МБ3.00.00.001	Ось	8	8	8	8	4	4	4	4	4	4	4	
11		20	МБ3. 00.00.002	Втулка	4	4	4	4	2	2	2	2	2	2	2	
11		21.	МБ3. 00. 00.003	Рычаг	4	4	4	4	2	2	2	2	2	2	2	
11		22	МБ3.00.00.004	Втулка	1	1	1	1	1	1	1	1	1	1	1	

Инв.№ подл	Подпись и дата	Взам.инв.№

Формат	Зона	Поз.	Обозначение	Наименование	Кол. на исполн. МБ3.00.00.000-											Примеч.
					31	32	33	34	35	36	37	38	39	40	41	
				Стандартные изделия												
		25		Гайка М10.5.016 ГОСТ 5915-70	10	10	10	10	6	6	6	6	6	6	6	
		26		Шайба 10-005 ГОСТ 6958-78	10	10	10	10	6	6	6	6	6	6	6	
		27		Шайба 12-005 ГОСТ 11371-78	4	4	4	4	2	2	2	2	2	2	2	
		28		Штифт 4х25 ГОСТ 3129-70	15	16	17	18	8	9	10	11	12	13	14	
		29		Муфта А10 ГОСТ 5147-69	1	1	1	1	1	1	1	1	1	1	1	

МБ3.00.00.000СБ

Рис. 1

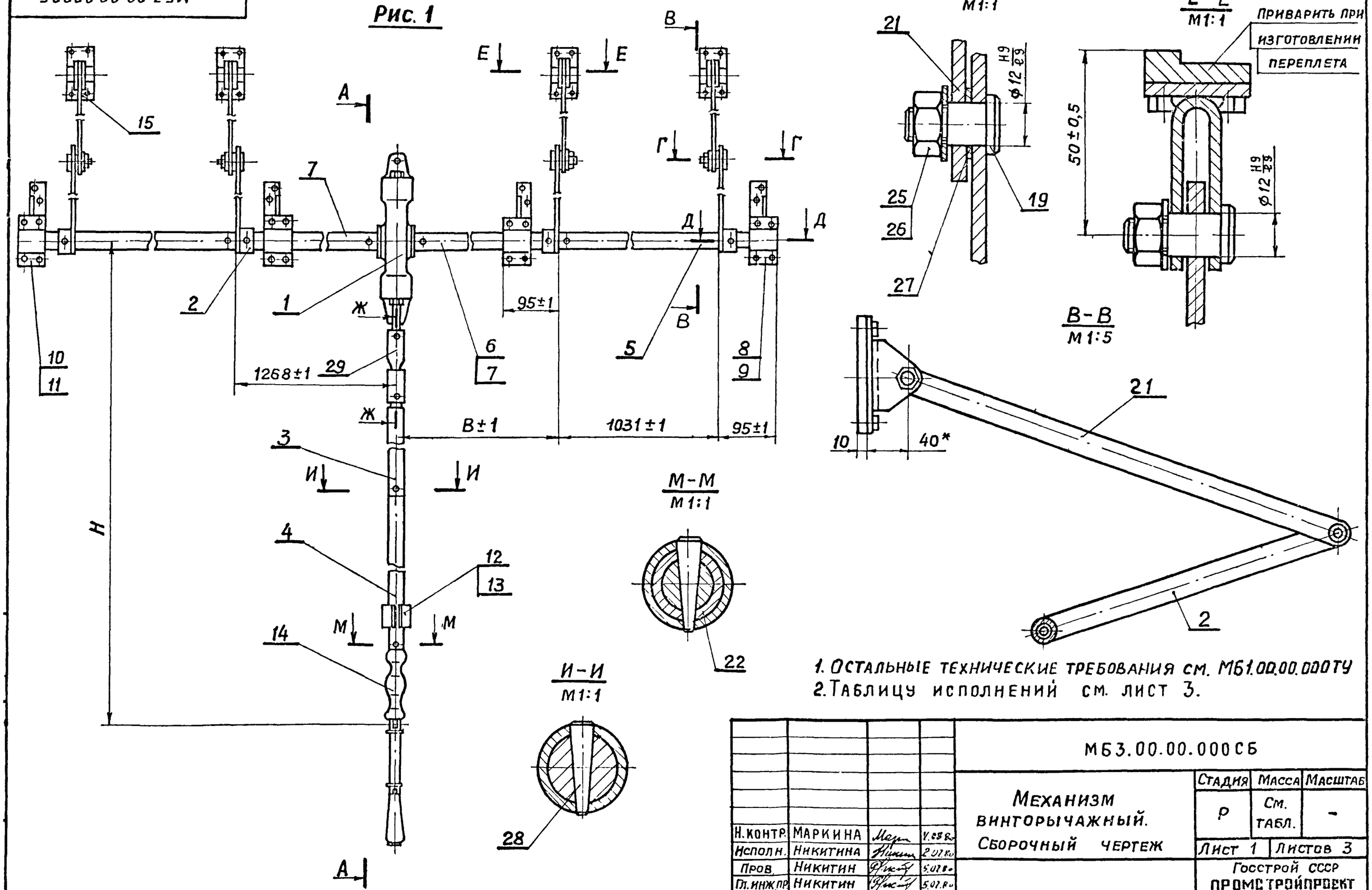

1. ОСТАЛЬНЫЕ ТЕХНИЧЕСКИЕ ТРЕБОВАНИЯ СМ. МБ1.00.00.000ТУ
2. ТАБЛИЦУ ИСПОЛНЕНИЙ СМ. ЛИСТ 3.

Н.контр.	МАРКИНА		V.88 г.	МБ3.00.00.000СБ		
Исполн.	Никитина		2.07.80	Механизм винторычажный. Сборочный чертеж	Стадия: Р	Масса: См. табл.	Масштаб: -
Пров.	Никитин		5.07.80		Лист 1	Листов 3
Гл.инж.пр.	Никитин		5.07.80		Госстрой СССР ПРОМСТРОЙПРОЕКТ Москва	
Нач. отд.	Людковский		8.08.80			

М63.00.00.000СБ

Рис. 2 Остальное см. рис. 1

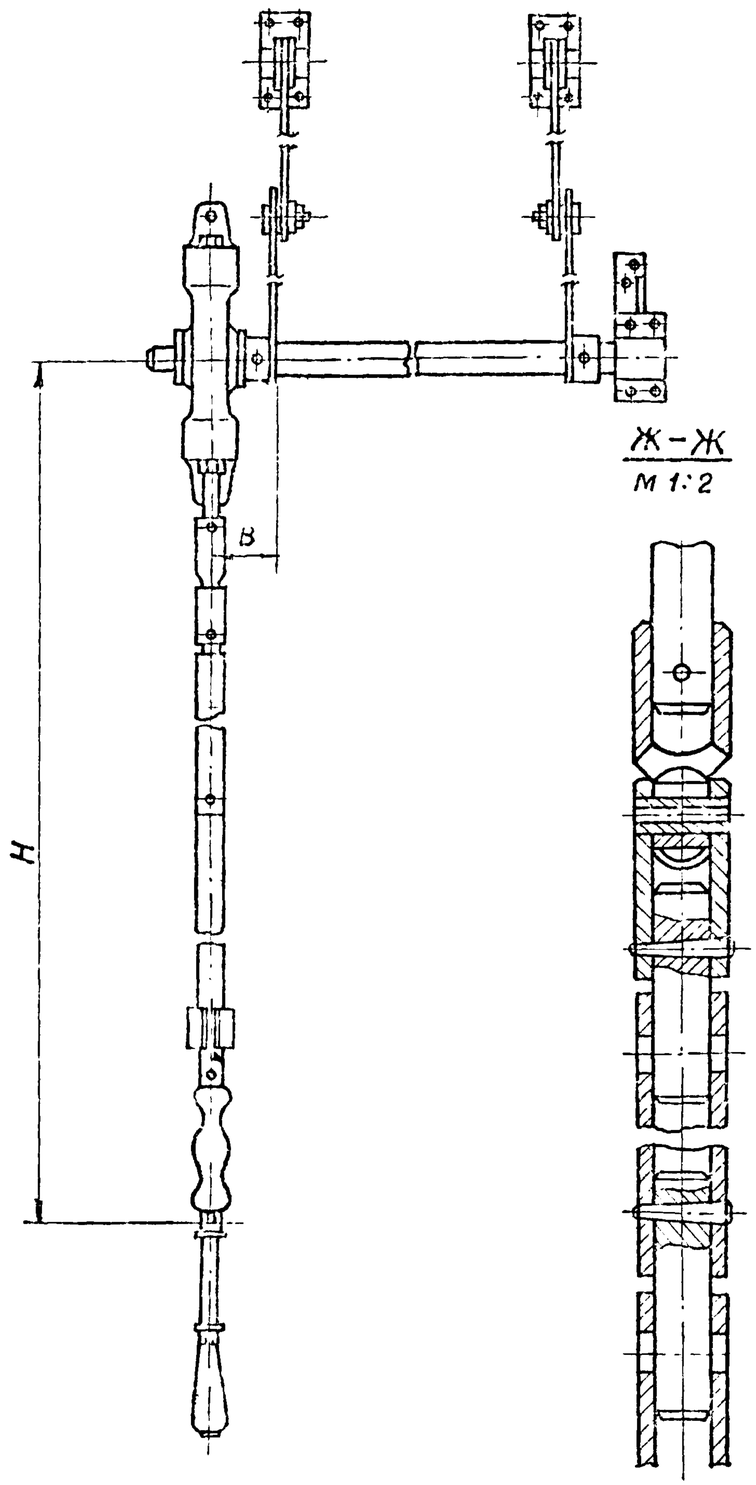

Ж-Ж
М 1:2

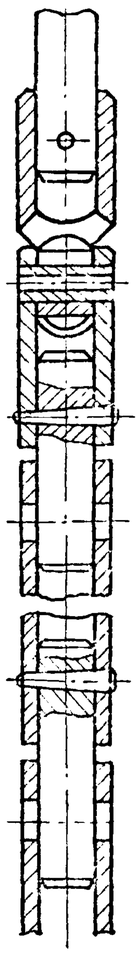

А-А
М 1:5

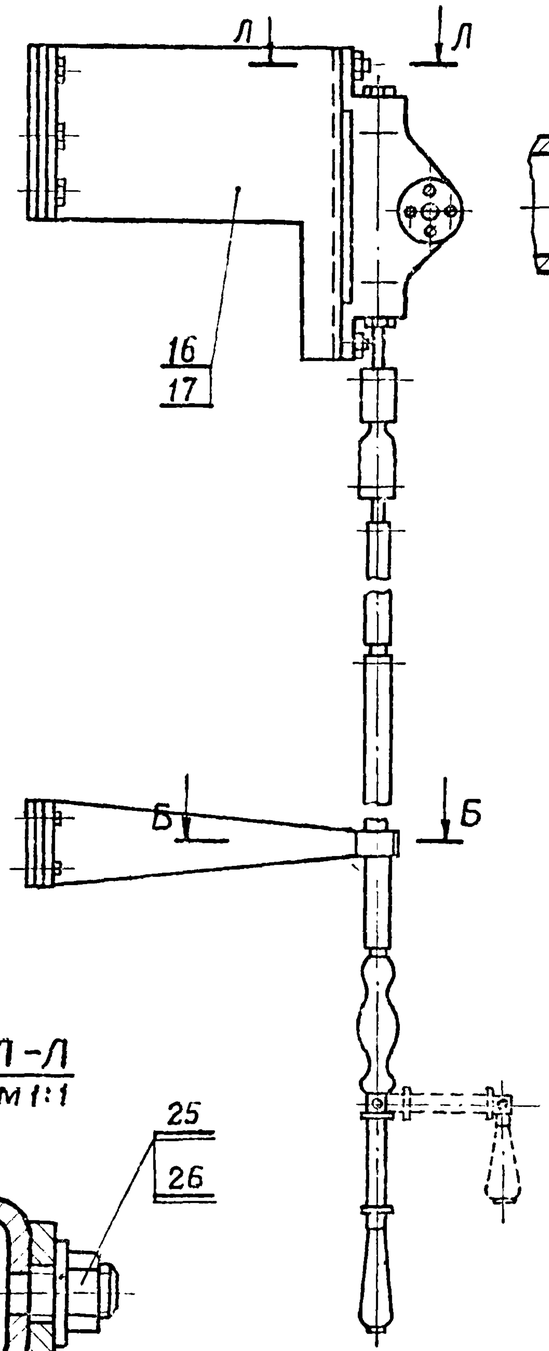

Д-Д
М 1:1

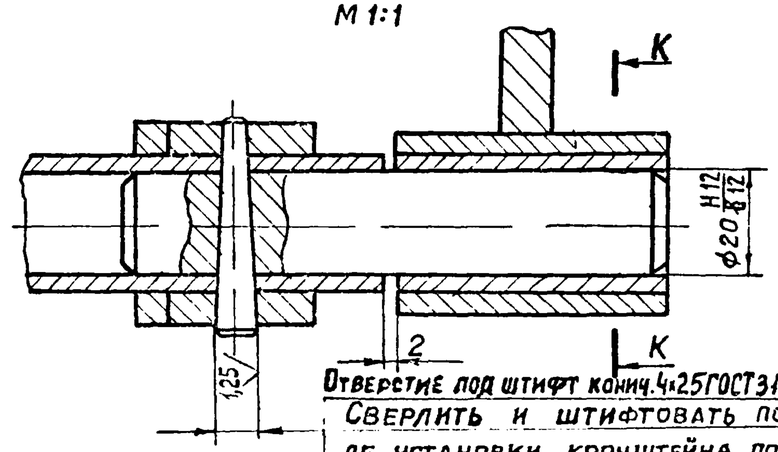

Отверстие под штифт конич. 4×25 ГОСТ 3129-70
Сверлить и штифтовать после установки кронштейна поз. 11 и плотного закрывания фрамуги

К-К
М 1:1

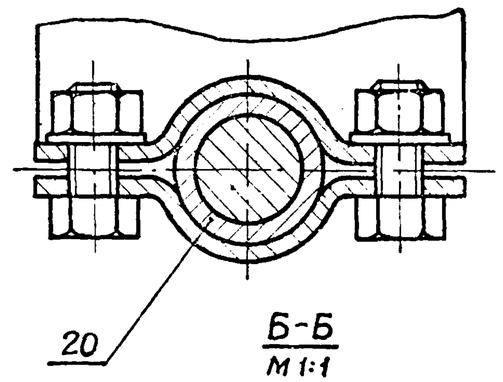

Б-Б
М 1:1

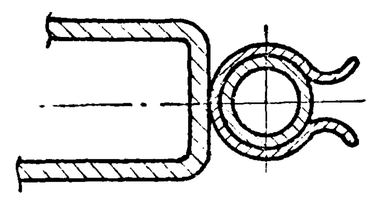

Л-Л
М 1:1

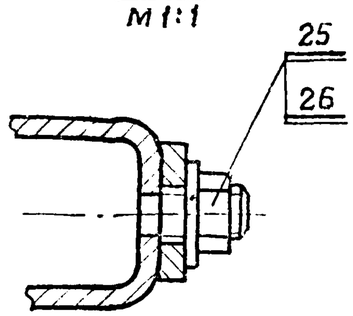

Серия 1.436.2-17. Выпуск 5.

Инв. № подл.	Подпись и дата	Взам. инв. №

М63.00.00.000СБ	Лист 2

МБ3.00.00.000СБ

Обозначение	Рис	Шифр	В мм	Н мм	Масса кгс	Тип окна
1	2	3	4	5	6	7
МБ3. 00. 00 000 СБ	1	МВР2.0-12.60	79	1200	21,00	С одинарным переплетом
-01	1	МВР2.0-18.60	79	1800	21,85	—"—
-02	1	МВР2.0-24.60	79	2400	22,70	—"—
-03	1	МВР2.0-30.60	79	3000	23,55	—"—
-04	1	МВР2.0-36.60	79	3600	24,40	—"—
-05	1	МВР2.0-42.60	79	4200	25,25	—"—
-06	1	МВР2.0-48.60	79	4800	26,1	—"—
-07	1	МВР2.0-12.48	1268	1200	22,47	—"—
-08	1	МВР2.0-18.48	1268	1800	23,32	—"—
-09	1	МВР2.0-24.48	1268	2400	24,17	—"—
-10	1	МВР2.0-30.48	1268	3000	25,02	—"—
-11	1	МВР2.0-36.48	1268	3600	25,87	—"—
-12	1	МВР2.0-42.48	1268	4200	26,72	—"—
-13	1	МВР2.0-48.48	1268	4800	27,57	—"—
-14	2	МВР1.0-12	79	1200	14,50	—"—
-15	2	МВР1.0-18	79	1800	15,35	—"—
-16	2	МВР1.0-24	79	2400	16,2	—"—
-17	2	МВР1.0-30	79	3000	17,05	—"—
-18	2	МВР1.0-36	79	3600	17,90	—"—
-19	2	МВР1.0-42	79	4200	18,75	—"—
-20	2	МВР1.0-48	79	4800	19,60	—"—
-21	1	МВР2.Р-12.60	79	1200	19,40	С раздельным переплетом
-22	1	МВР2.Р-18.60	79	1800		—"—
-23	1	МВР2Р-24.60	79	2400	21,11	С раздельным переплетом
-24	1	МВР2Р-30.60	79	3000	21,96	—"—
-25	1	МВР2Р-36.60	79	3600	22,81	—"—
-26	1	МВР2Р-42.60	79	4200	23,66	—"—
-27	1	МВР2Р-48.60	79	4800	24,51	—"—
-28	1	МВР2Р-12.48	1268	1200	20,87	—"—
-29	1	МВР2Р-18.48	1268	1800	21,72	—"—
-30	1	МВР2Р-24.48	1268	2400	22,57	—"—
-31	1	МВР2Р-30.48	1268	3000	23,42	—"—
-32	1	МВР2Р-36.48	1268	3600	24,27	—"—
-33	1	МВР2Р-42.48	1268	4200	25,12	—"—
-34	1	МВР2Р-48.48	1268	4800	25,97	—"—
-35	2	МВР2Р-12	79	1200	12,9	—"—
-36	2	МВР1Р-18	79	1800	13,75	—"—
-37	2	МВР1Р-24	79	2400	14,6	—"—
-38	2	МВР1Р-30	79	3000	15,45	—"—
-39	2	МВР1Р-36	79	3600	16,3	—"—
-40	2	МВР1Р-42	79	4200	12,15	—"—
-41	2	МВР1Р-43	79	4800	18,00	—"—

МБ 3.00.00.001

Rz 80 (√)

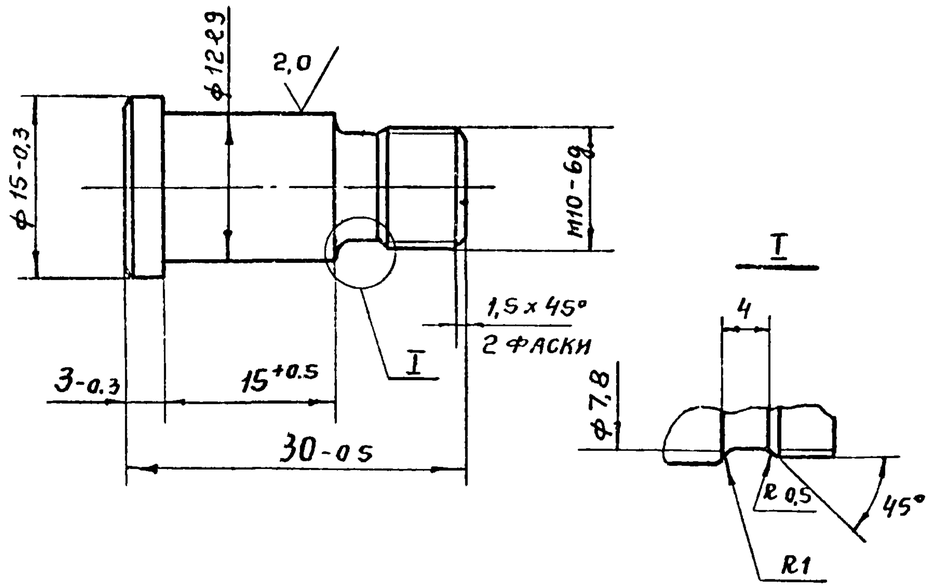

Н. контр.	Маркина		4.08.80	МБ. 3.00.00.001		
Исполн.	Никитина		2.07.80	Ось	Стадия: Р	Масса: 0,024	Масштаб: 2:1
Пров.	Никитин		5.08.80		Лист	Листов 1
Гл. инж. пр.	Никитин		5.08.80	Сталь 45 ГОСТ 1050-74	Госстрой СССР ПРОМСТРОЙПРОЕКТ Москва	
Нач. отд.	Людковский		8.08.80			

Серия 1.436.2-17 Выпуск 5.

Взам. инв. № | Подп. и дата | Инв. № подл.

Формат 11

МБ 3.00.00.002

Rz 80 (√)

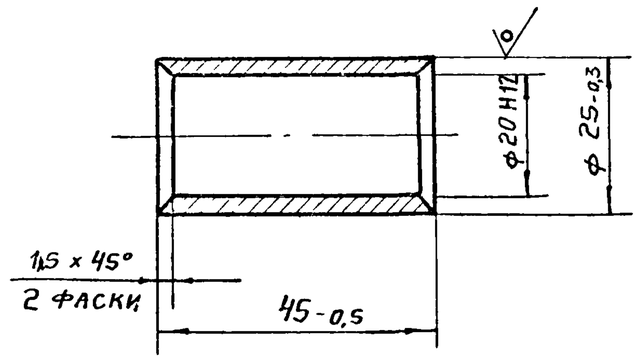

Н. контр.	Маркина		4.08.80	МБ 3. 00.00. 002		
Исполн.	Никитина		2.07.80	Втулка	Стадия: Р	Масса: 0,035	Масштаб: 1:1
Пров.	Никитин		5.08.80		Лист	Листов 1
Гл. инж. пр.	Никитин		5.08.80	Труба 25x3 ГОСТ 8734-75 / В20 ГОСТ 8733-74	Госстрой СССР ПРОМСТРОЙПРОЕКТ Москва	
Нач. отд.	Людковский		8.08.80			

Взам. инв. № | Подп. и дата | Инв. № подл.

Копировал Матвеева Формат 11

МБ3.00.00.003

Rz 60 (√)

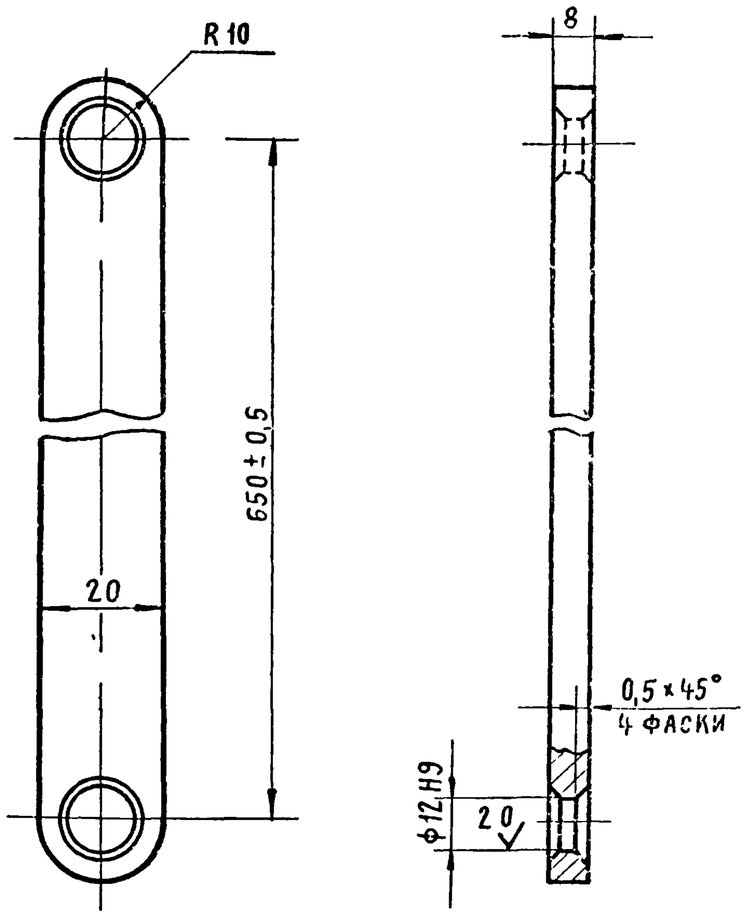

1. Неуказанные предельные отклонения размеров, H14, h14, $\pm \frac{IT14}{2}$
2. Цементировать h 0,2 ÷ 0,3 мм.
   HRC 56 ... 60.

Н. контр.	Маркина		4.08.80	МБ3.00.00.003		
Исполнит.	Никитина		2.07.80	Рычаг	Стадия: Р	Масса: 0,5	Масштаб: 1:1
Пров.	Никитин		5.08.80		Лист	Листов 1
Гл. инж. пр.	Никитин		5.08.80	Сталь 20 ГОСТ 1050-74	Госстрой СССР ПРОМСТРОЙПРОЕКТ Москва
Нач. отд.	Людковский		8.08.80		

МБ3.00.00.004

Rz 40 (√)

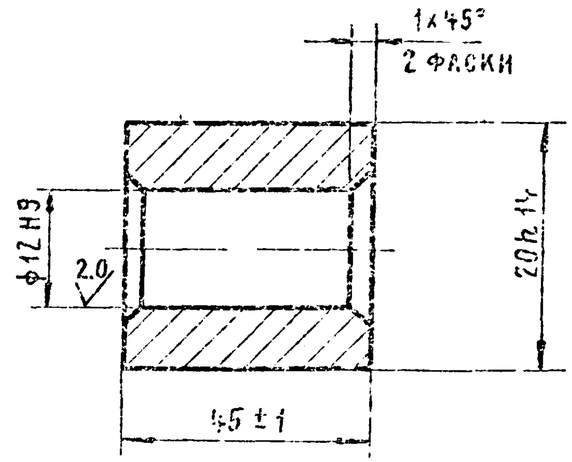

Н. контр.	Маркина		4.08.80	МБ3.00.00.004		
Исполнит.	Никитина		2.07.80	Втулка	Стадия: Р	Масса: 0,083	Масштаб: 2:1
Пров.	Никитин		5.08.80		Лист	Листов 1
Гл. инж. пр.	Никитин		5.09.80	Ст. 3 ГОСТ 380-71*	Госстрой СССР ПРОМСТРОЙПРОЕКТ Москва
Нач. отд.	Людковский		3.06.80		

Взам. инв. № | Подпись и дата | Инв. № подл.

Формат	Зона	Поз.	Обозначение	Наименование	Кол.	Прим.
				Документация		
12			МБ3. 01.00.000.СБ	Сборочный чертеж		
11			МБ1.00.00.000 ТУ	Технические условия		
				Сборочные единицы		
11		1	МБ 3.01.10.000	Рычаг	1	
				Детали		
12		4	МБ 3.01.00.001	Корпус	1	
11		5	МБ 3.01.00.002	Втулка	1	
11		6	МБ 3.01.00.003	Втулка	1	
11		7	МБ 3.01.00.004	Гайка	1	
11		8	МБ 3.01.00.005	Гайка	1	
11		9	МБ 3.01.00.006	Ползун	1	
12		10	МБ 3.01.00.007	Направляющая	1	
11		11	МБ 3.01.00.008	Винт	1	
12		12	МБ 3.01.00.009	Прокладка	1	
11		13	МБ 3.01.00.011	Крышка	2	
11		14	МБ 3.01.00.012	Вал	1	

Серия 1.436.2-17. Выпуск 5.

Взам. инв. № | Подп. и дата | Инв. № подл.

Н. контр.	Маркина		4.08.80
Инженер	Никитина		2.07.80
Провер.	Никитин		5.06.80
Гл. инж. пр.	Никитин		5.06.80
Нач. отд.	Людковский		8.08.80

МБ 3.01.00.000

Редуктор

Стадия	Лист	Листов
Р	1	2

Госстрой СССР
ПРОМСТРОЙПРОЕКТ
Москва

Формат 11

Формат	Зона	Поз.	Обозначение	Наименование	Кол.	Примеч.
				Стандартные изделия		
		20		Шарик d. 8 ГОСТ 3722-60	1	
		21		Шарикоподшипник 8103	1	
				ГОСТ 6874-75		
		22		Манжета I-I-10		
				ГОСТ 8752-70		
		23		Шпонка 6×6×22	1	
				ГОСТ 23360-78		
		24		Винт М4×10.58	8	
				ГОСТ 1491-72		
		25		Винт М4×12-58	4	
				ГОСТ 17475-72		

Взам. инв. № | Подпись и дата | Инв. № подл.

МБ. 3.01.00.000

Лист 2

МБ3.01.00.000.СБ.

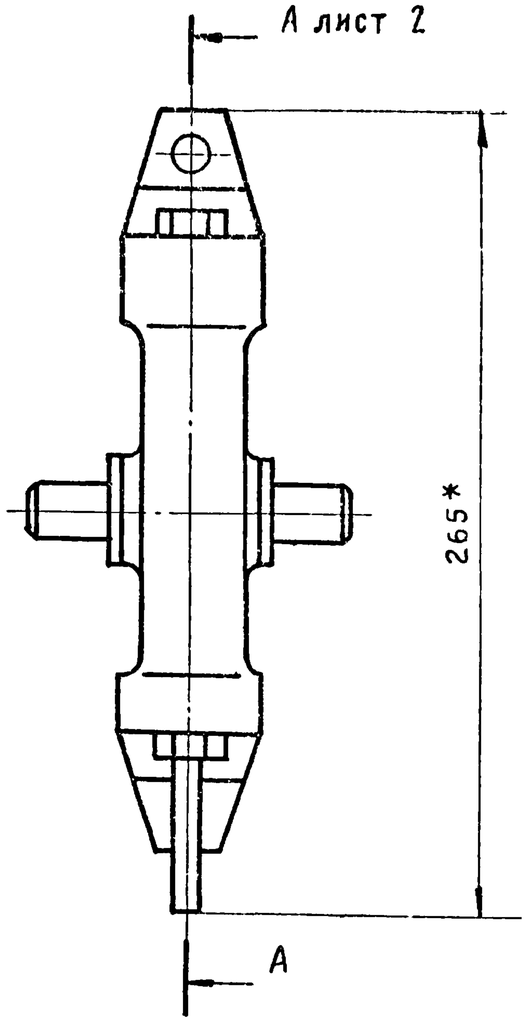

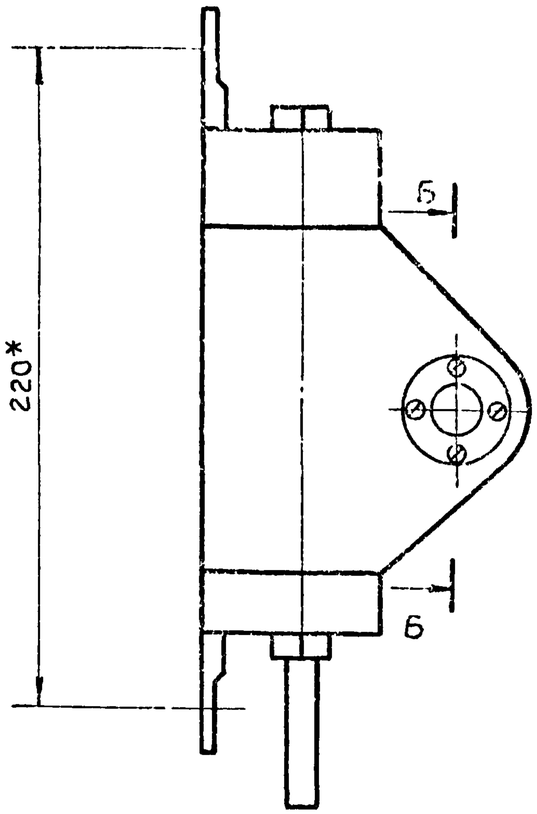

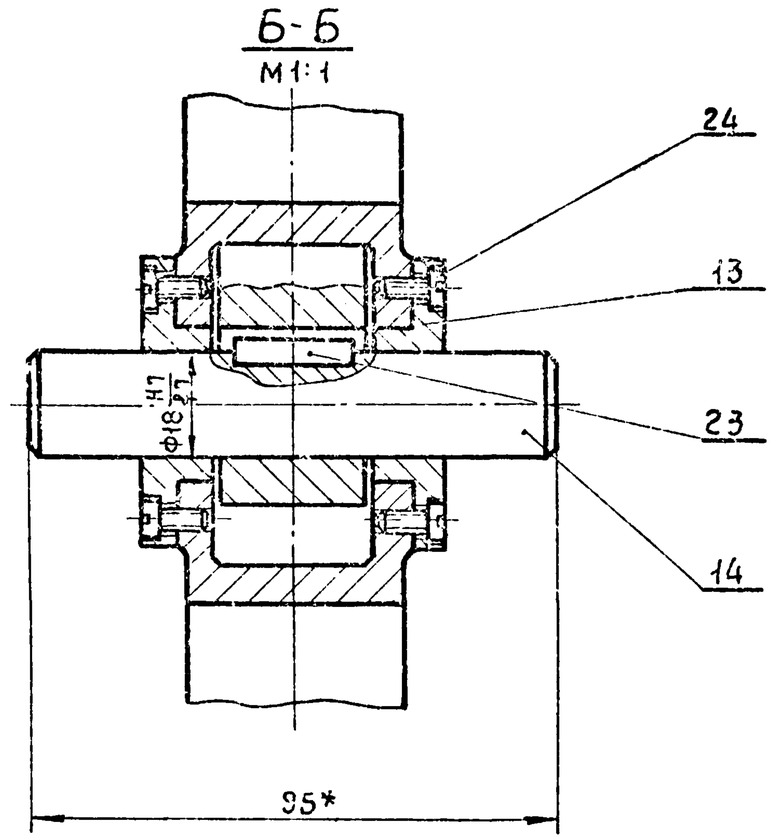

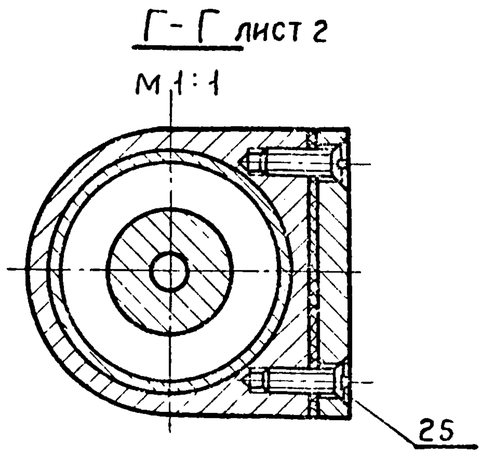

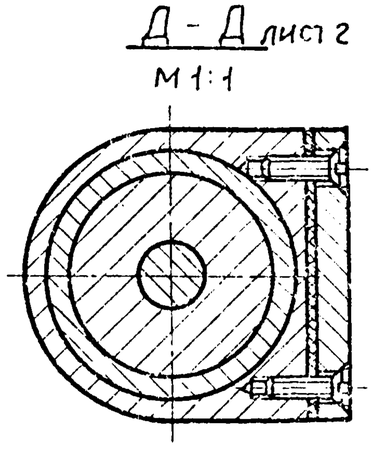

1. *Размеры для справок.
2. Перед сборкой редуктора все трущиеся поверхности смазать смазкой УС-2 ГОСТ 1033-73.
3. Остальные технические требования см. МБ1.00.00.000ТУ.

				МБ3.01.00.000.СБ.		
Н.контр.	Маркина		4.08.90	Редуктор. Сборочный чертеж	Стадия	Масса	Масштаб
Исполнил	Никитина		2.07.90		Р	1,8	1:2
Провер.	Никитин		5.08.90		Лист 1	Листов 2	
Гл.инж.пр.	Никитин		5.08.90		Госстрой СССР ПРОМСТРОЙПРОЕКТ Москва		
Нач.отд.	Людковский		8.08.90				

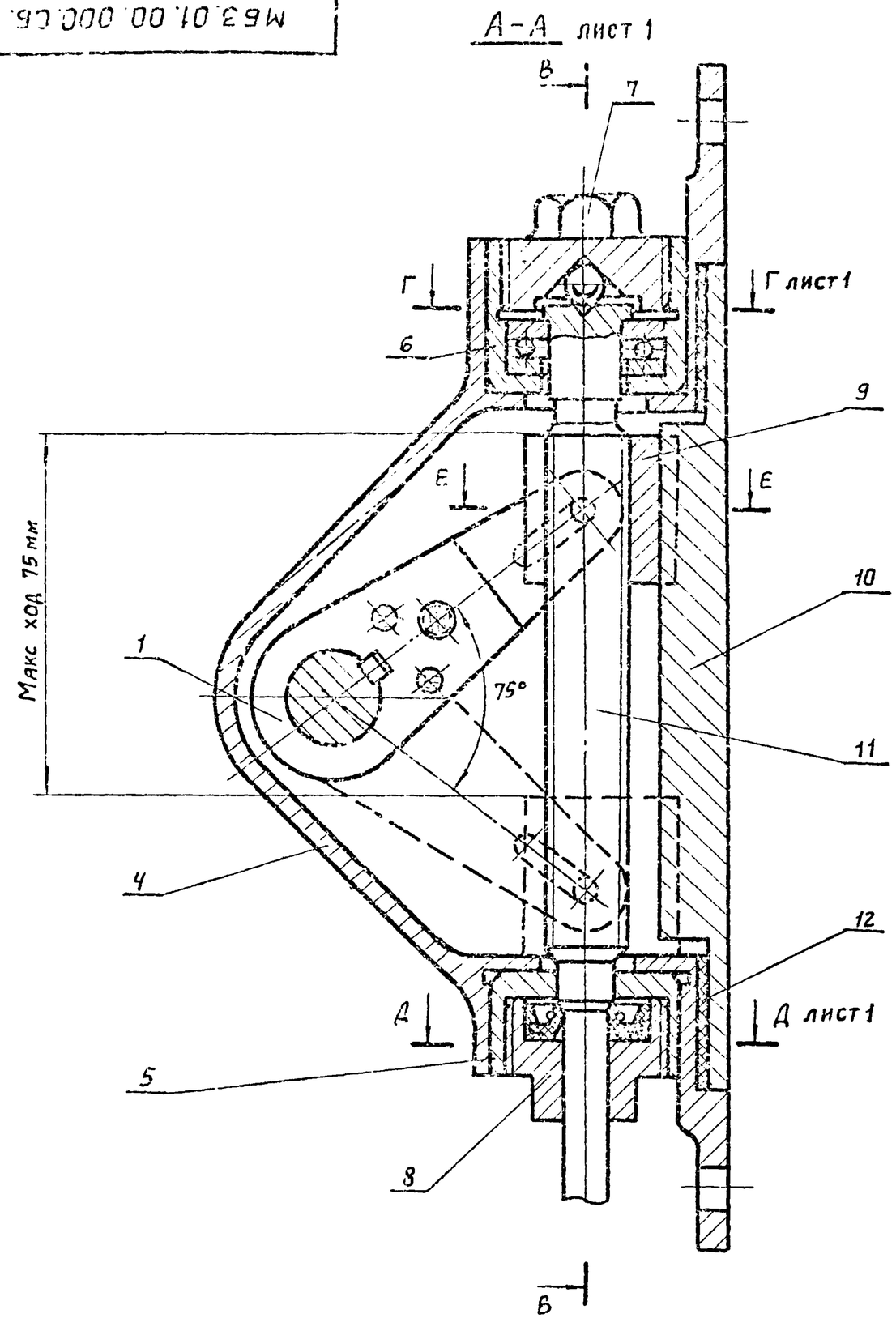

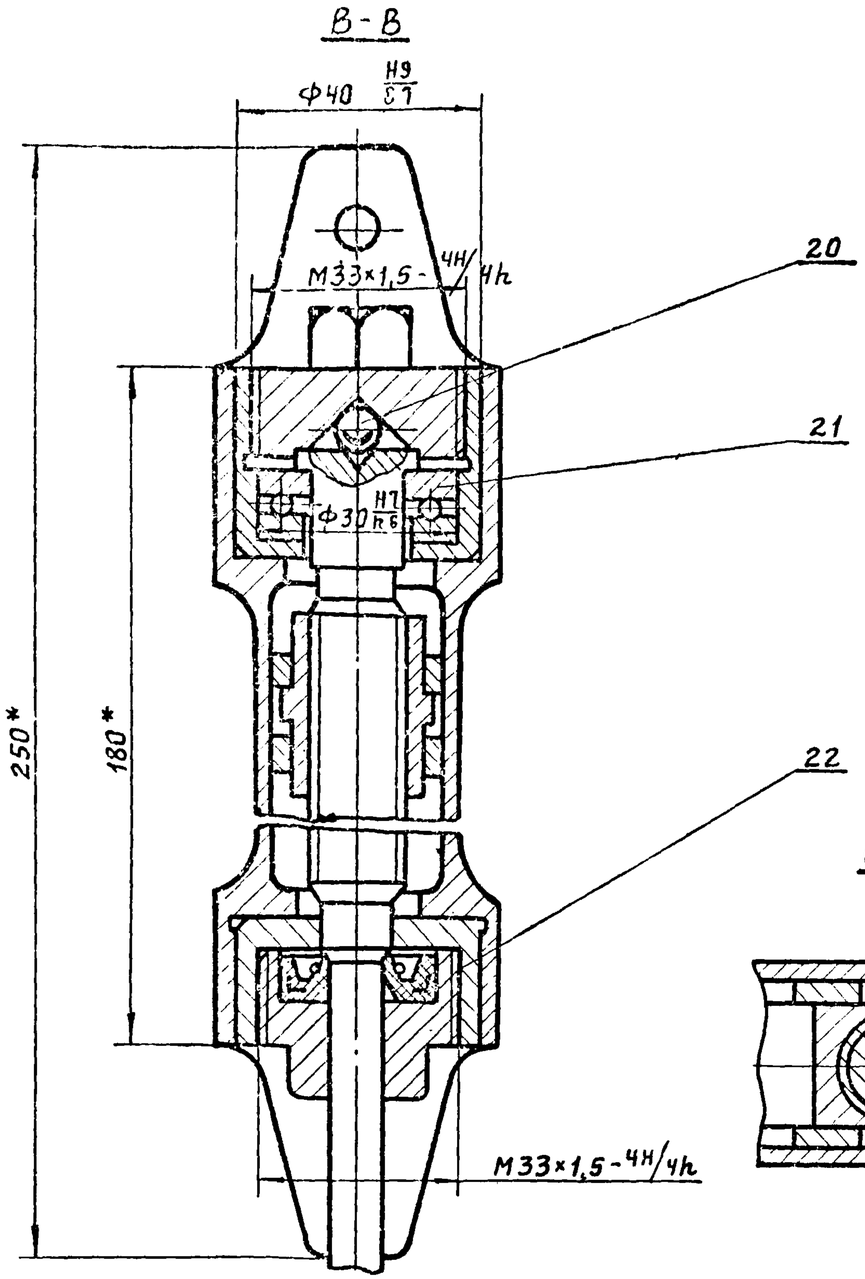

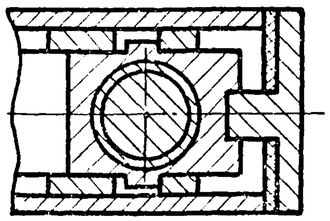

Серия 1.436.2-17. Выпуск 5.

Инв. № подл.	Подпись и дата	Взам. инв. №

М63.01.00.000.СБ	Лист 2

МБ3.01.00.001

(V)

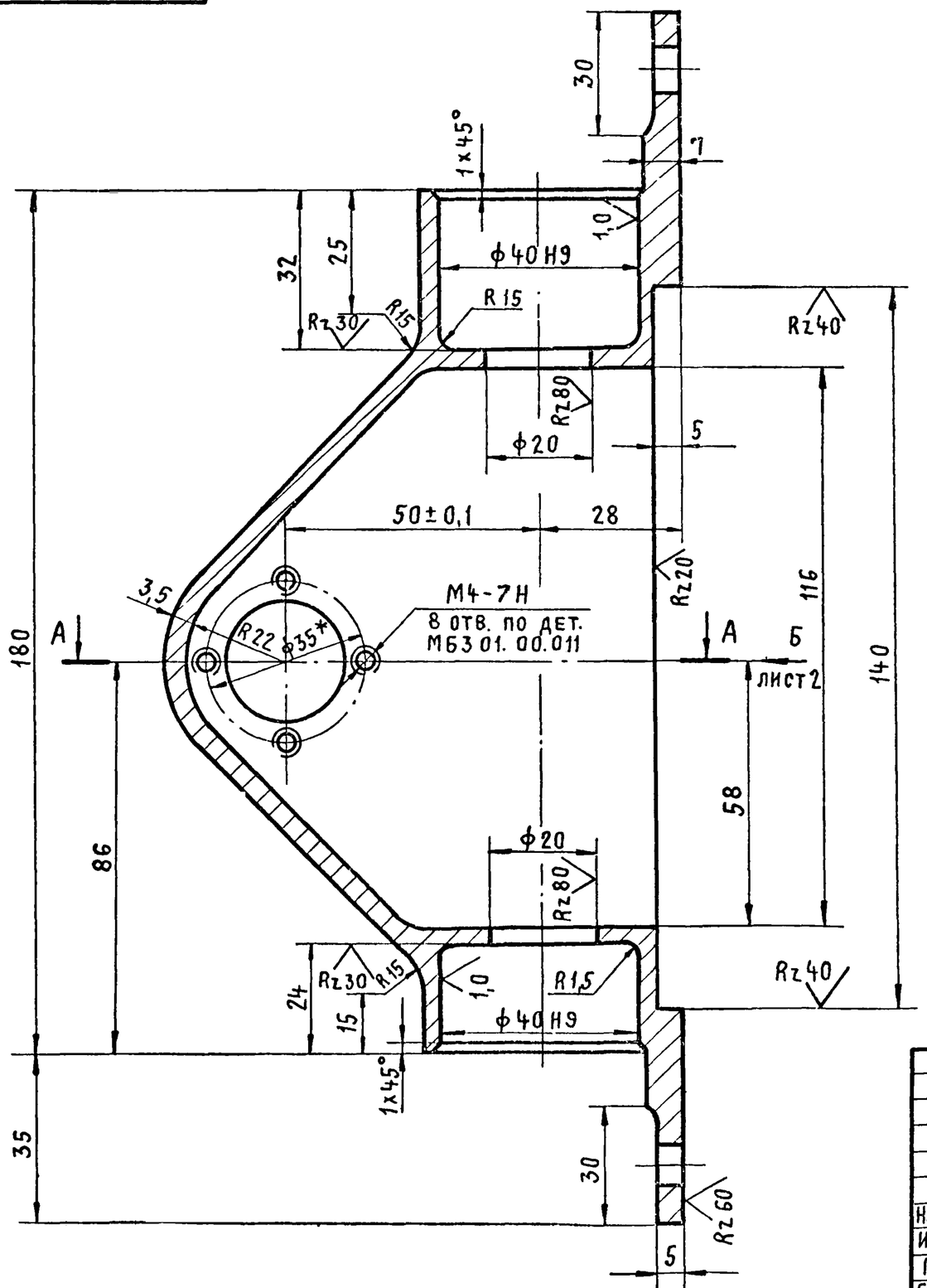

А - А

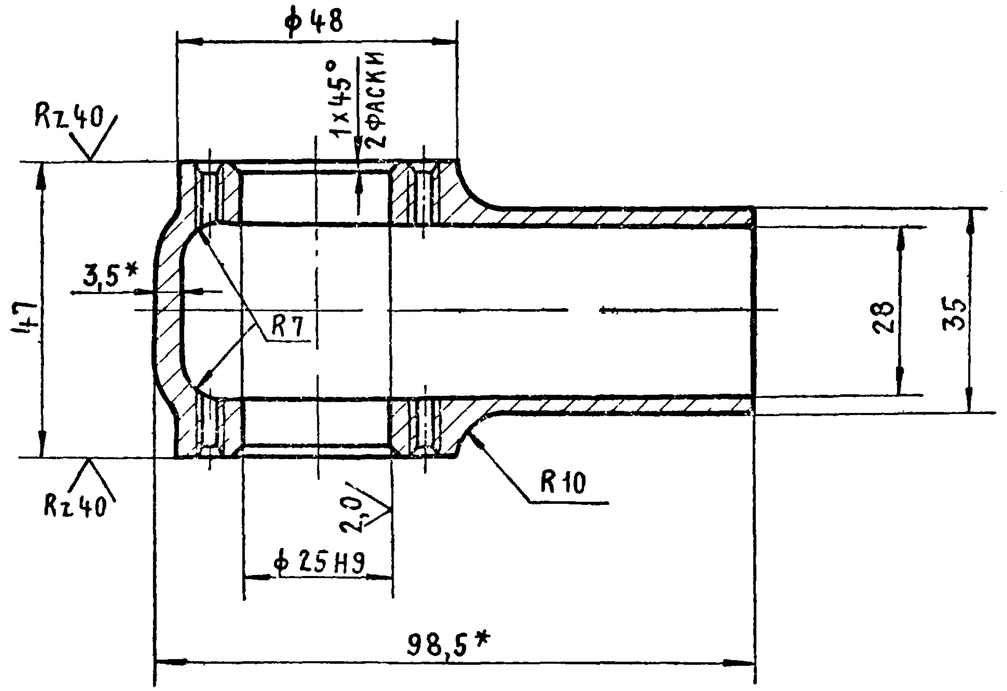

1. Неуказанные предельные отклонения размеров, $H14$, $h14$, $\pm\frac{IT14}{2}$
2.* Размеры для справок.

				МБ3. 01.00.001		
				Корпус	Стадия	Масса	Масштаб
					Р	0,6	1:1
Н.контр.	Маркина		4.08.80		Лист 1	Листов 2
Исполн.	Никитина		2.07.80			
Пров.	Никитин		5.08.80	Сплав АЛ9 ГОСТ 2685-75	Госстрой СССР Промстройпроект Москва	
Гл.инж.пр.	Никитин		5.08.80			
Нач.отд.	Людковский		8.08.80			

МБ3.01.00.001

Вид Б лист 1

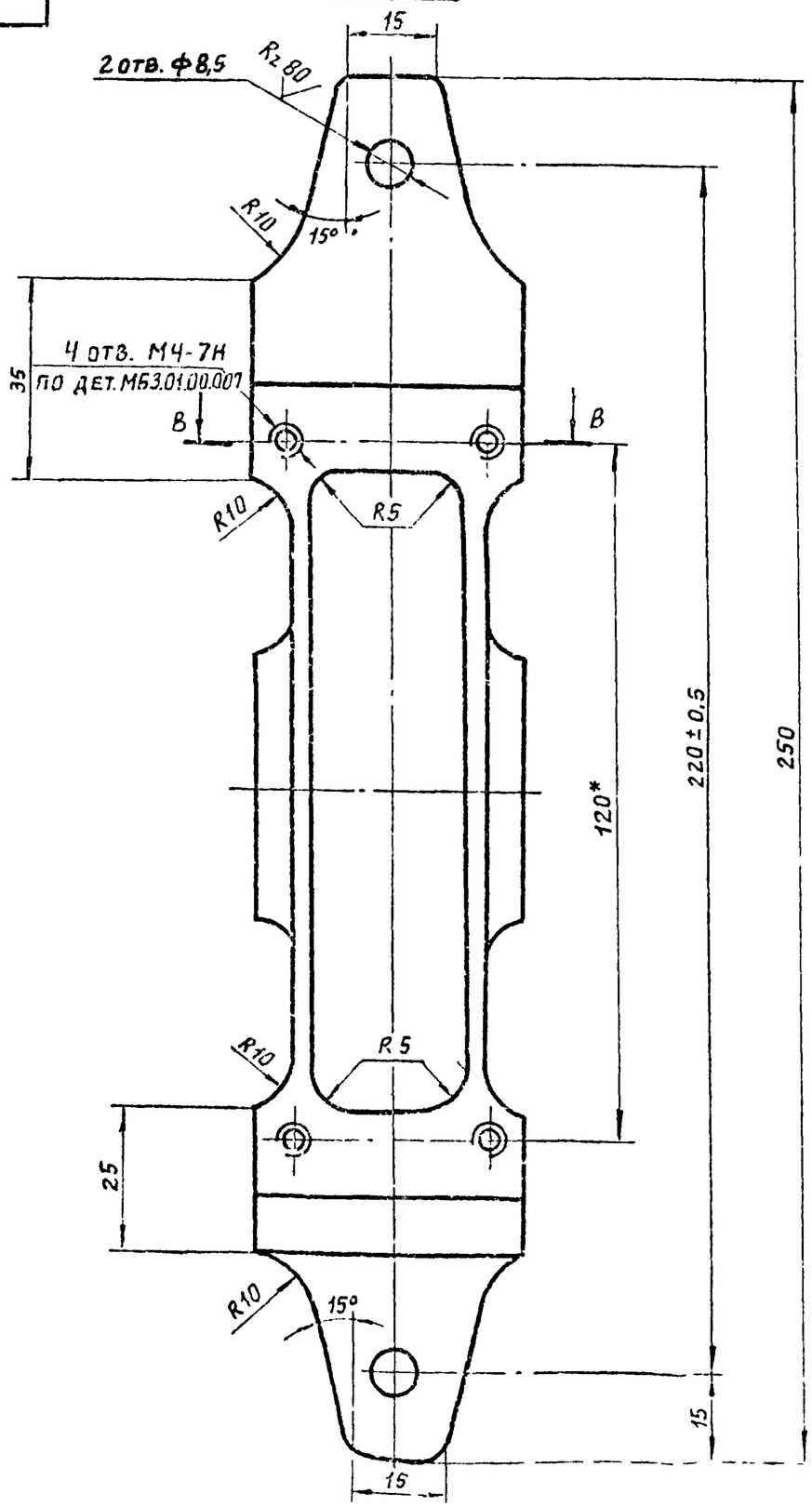

В - В

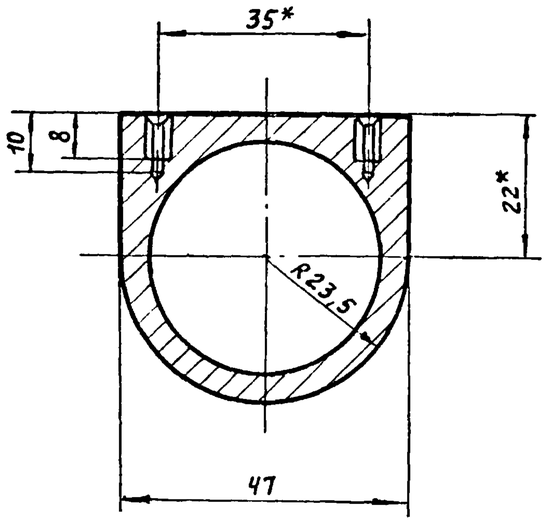

Серия 1.436.2-17 Выпуск 5

Взам. инв. №	
Подпись и дата	
Инв. № подл.	

МБ3.01.00.001	Лист 2

МБ3.01.00.003

Rz 30 (√)

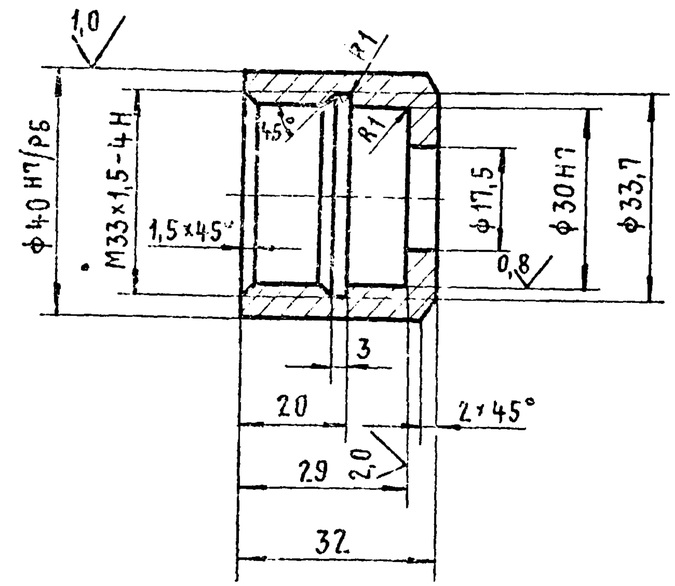

1. Неуказанные предельные отклонения размеров, $H14, h14, \pm\frac{IT14}{2}$

				МБ3. 01. 00. 003			
				Втулка	Стадия	Масса	Масштаб
					Р	0,08	1:1
Н.контр.	Маркина		4.08.80		Лист	Листов 1	
Исполнит.	Никитина		2.07.80				
Пров.	Никитин		5.07.80	Латунь ЛС63 ГОСТ 15527-70	Госстрой СССР ПРОМСТРОЙПРОЕКТ Москва		
Гл.инж.пр.	Никитин		5.07.80				
Нач. отд.	Людковский		6.08.80				

Инв.№ подл. | Подпись и дата | Взам.инв.№

17661-07 53

МБ3.01.00.002

Rz 30 (√)

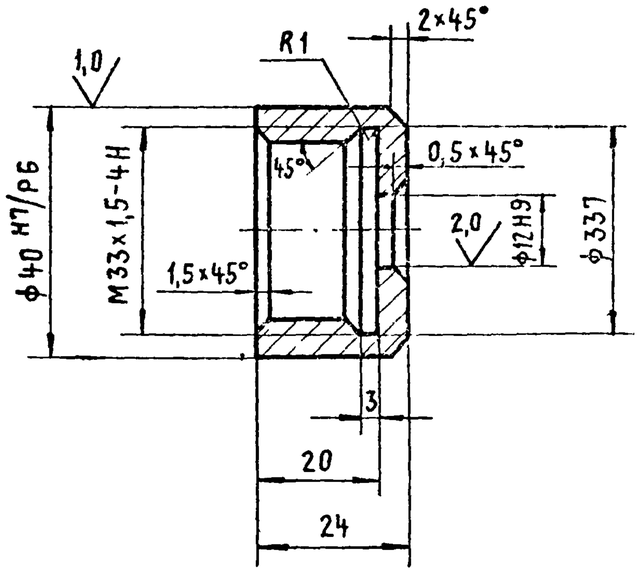

1. Неуказанные предельные отклонения размеров, $H14, h14, \frac{IT14}{2}$

				МБ3 01 00 002			
				Втулка	Стадия	Масса	Масштаб
					Р	0,07	1:1
Н.контр.	Маркина		4.08.80		Лист	Листов 1	
Исполнит.	Никитина		2.07.80				
Пров.	Никитин		9.07.80	Латунь ЛС63 ГОСТ 15527-70	Госстрой СССР ПРОМСТРОЙПРОЕКТ Москва		
Гл.инж.пр.	Никитин		5.07.80				
Нач. отд.	Людковский		8.08.80				

МБ3.01.00.004

Rz 30 (√)

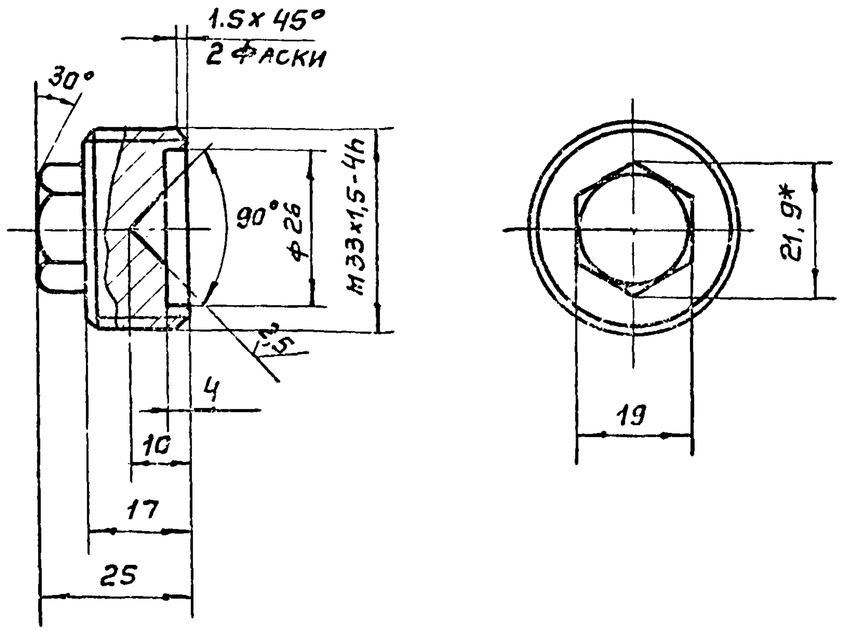

1. Размеры для справок.
2. Неуказанные предельные отклонения размеров, $H14, h14, \pm \frac{IT14}{2}$.
3. Покрытие Х36.
4. HRC 40... 45.

Н. контр.	Никитина		4.07.80	МБ3.01.00.004		
Исполн.	Земскова		7.07.80	Гайка	Стадия: Р	Масса: 0,11	Масштаб: 1:1
Пров.	Никитин		5.08.80		Лист	Листов 1
Гл. инж. пр.	Никитин		5.08.80	Сталь 45 ГОСТ 1050-74	Госстрой СССР ПРОМСТРОЙПРОЕКТ Москва	
Нач. отд.	Людковский		6.08.80			

Серия 1.436.2-17. Выпуск 5

Инв. № подл. | Подпись и дата | Взам. инв. №

МБ3.01.00.005

Rz 30 (√)

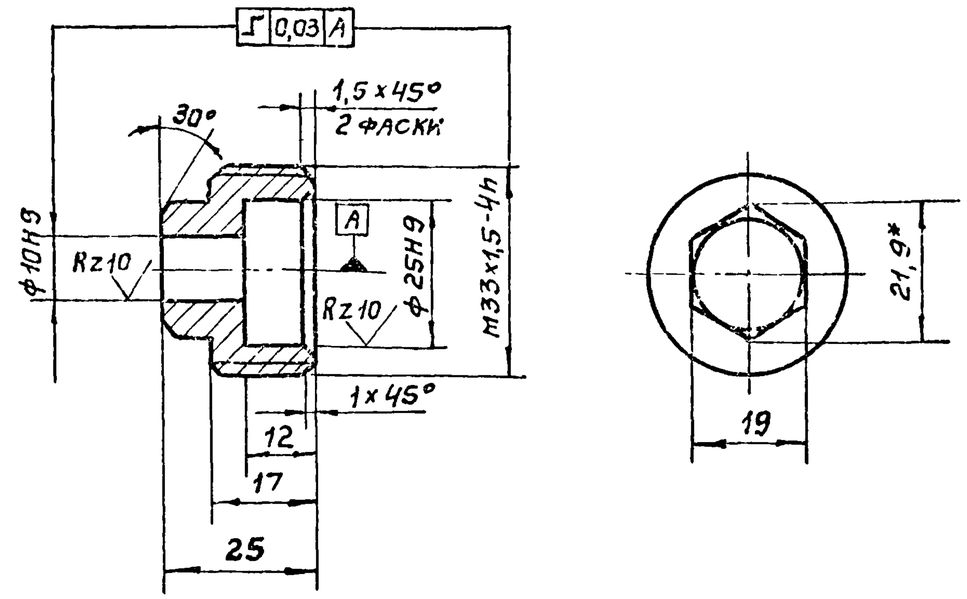

1. Неуказанные предельные отклонения размеров, $H14, h14, \pm \frac{IT14}{2}$
2. *Размеры для справок
3. Покрытие Х36.
4. HRC 40... 45.

Н. контр.	Никитина		4.08.80	МБ3.01.00.005		
Исполн.	Земскова		7.07.80	Гайка	Стадия: Р	Масса: 0,08	Масштаб: 1:1
Пров.	Никитин		5.08.80		Лист	Листов 1
Гл. инж. пр.	Никитин		5.08.80	Сталь 45 ГОСТ 1050-74	Госстрой СССР ПРОМСТРОЙПРОЕКТ Москва	
Нач. отд.	Людковский		5.08.80			

Инв. № подл. | Подпись и дата | Взам. инв. №

МБ3.01.00.006

Rz 30 (√)

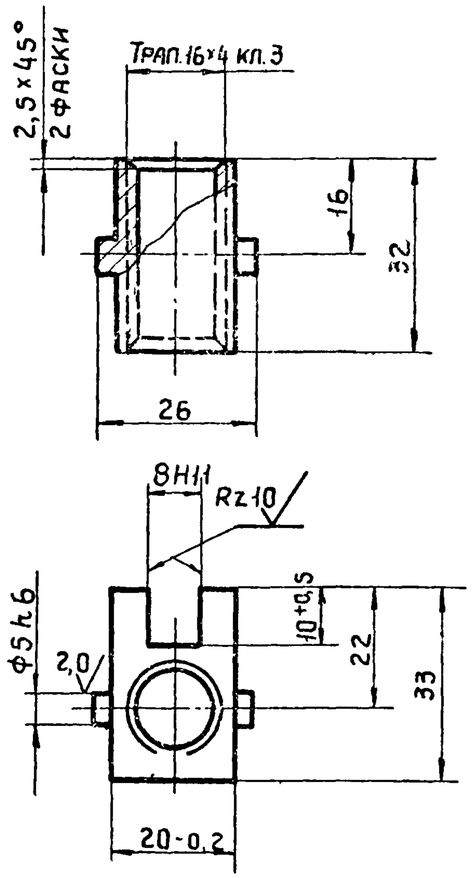

1. Неуказанные предельные отклонения размеров, H14, h14, $\pm\frac{IT14}{2}$

				МБ3.01.00.006.		
				Ползун	Стадия: Р	Масса: 0,115	Масштаб: 1:1
Н.контр.	Маркина		4.08.80		Лист	Листов 1
Исполн.	Никитина		2.07.80			
Пров.	Никитин		5.08.80	Бронза БРОЦС 44-17 ГОСТ 613-79	Госстрой СССР Промстройпроект Москва	
Гл.инж.пр	Никитин		5.08.80			
Нач.отд.	Людковский		6.08.80			

МБ3.01.00.007

Rz 60 (√)

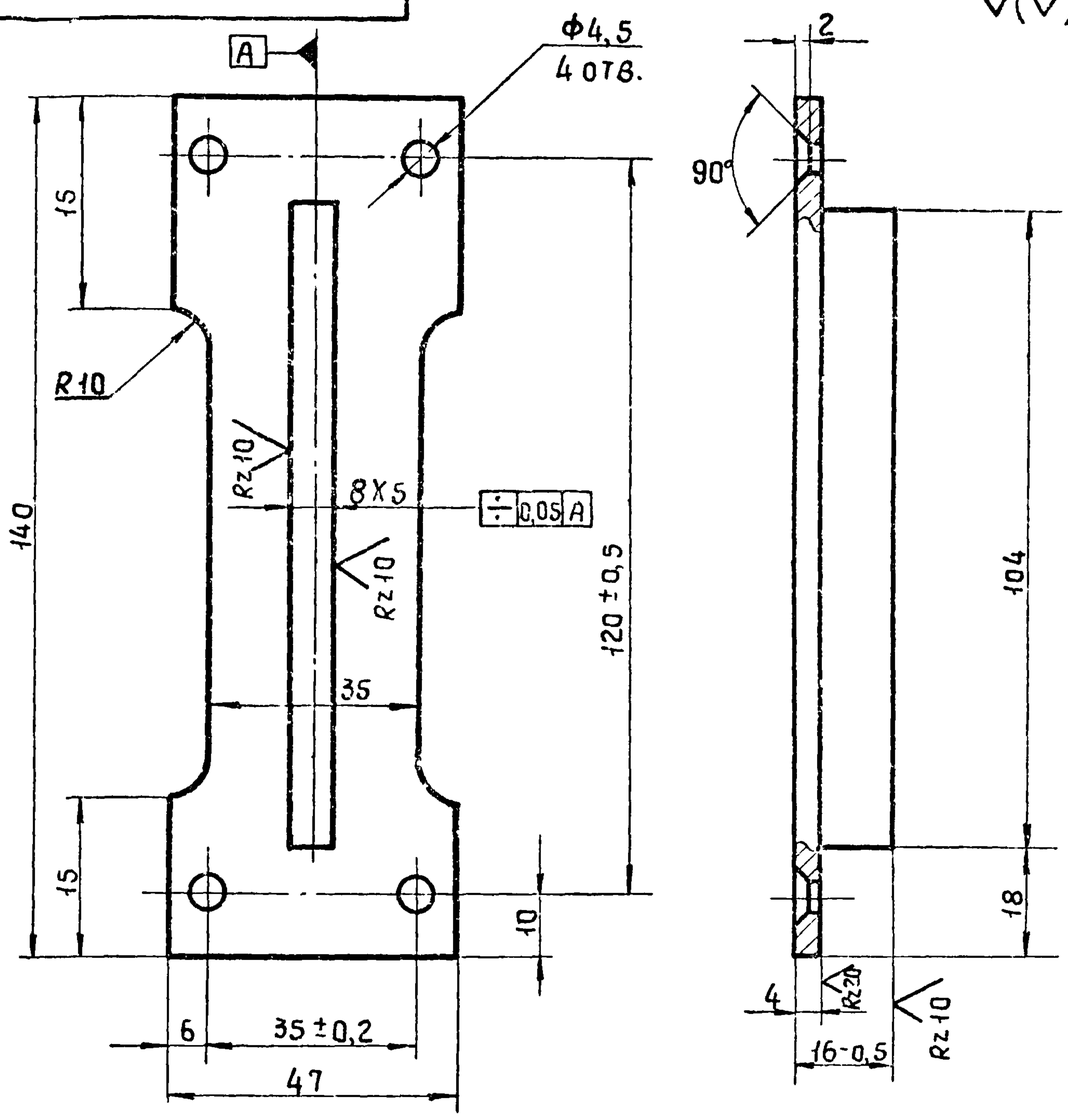

1. Неуказанные предельные отклонения размеров, H14, h14, $\pm\frac{IT14}{2}$

				МБ3.01.00.007.		
				Направляющая	Стадия: Р	Масса: 0,26	Масштаб: 1:1
Н.контр.	Маркина		4.08.80		Лист	Листов 1
Исполн.	Никитина		2.07.80			
Пров.	Никитин		5.08.80	Сталь 45 ГОСТ 1050-74	Госстрой СССР Промстройпроект Москва	
Гл.инж.пр	Никитин		5.08.80			
Нач.отд.	Людковский		6.08.80			

Взам.инв.№ | Подпись и дата | Инв.№ подл.

МБ3. 01. 00. 008

Rz 20 (√)

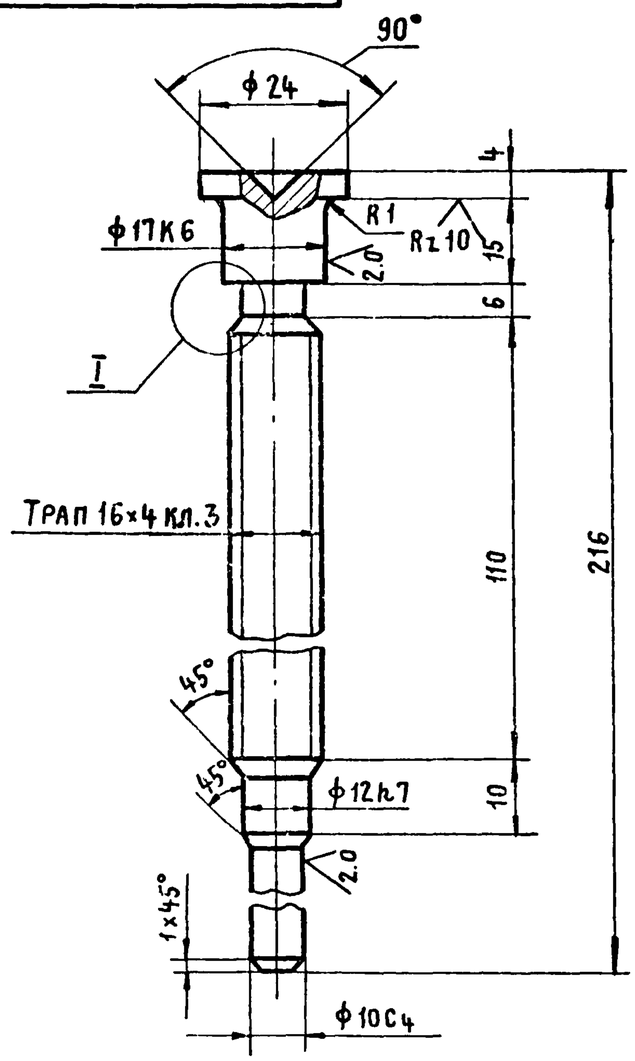

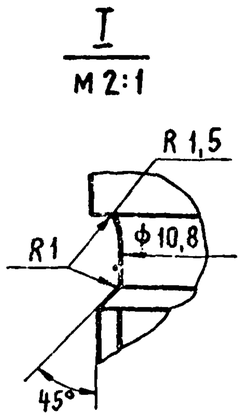

1. Неуказанные предельные отклонения размеров, H14, h14, $\pm \frac{IT14}{2}$.
2. HRC 30... 40.

Н. контр.	Маркина		4.08.80	МБ3. 01. 00. 008		
Исполн.	Никитина		2.07.80	Винт	Стадия: Р	Масса: 0,28	Масштаб: 1:1
Пров.	Никитин		5.08.80		Лист	Листов 1
Гл. инж. пр.	Никитин		5.08.80	Сталь 45 ГОСТ 1050-74.	Госстрой СССР Промстройпроект Москва
Нач. отд.	Людковский		8.08.80		

Серия 1.436.2-17. Выпуск 5.

Взам. инв. № | Подпись и дата | Инв. № подл.

МБ3. 01. 00. 009

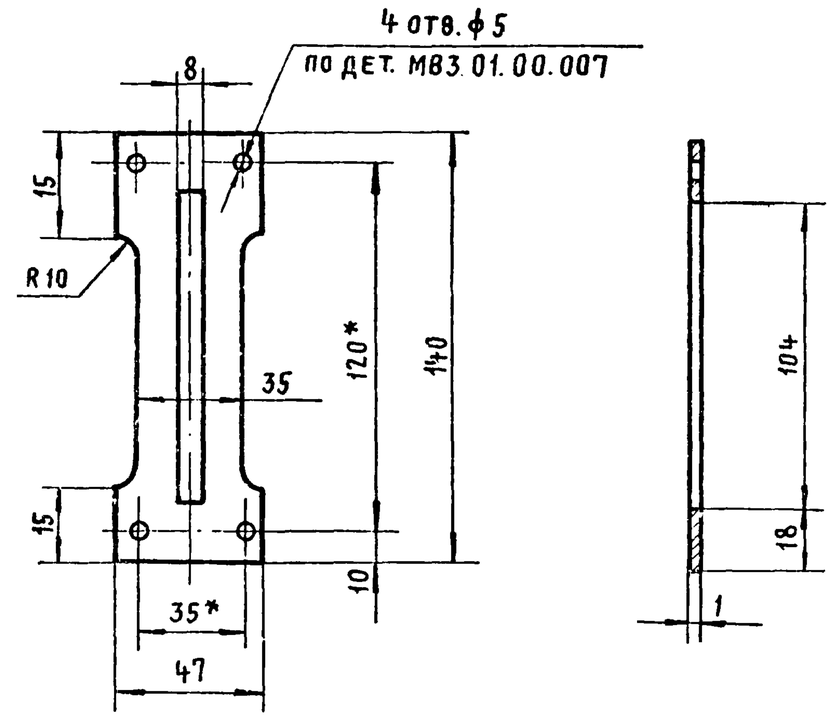

1.* Размеры для справок.
2. Неуказанные предельные отклонения размеров, H14, h14, $\pm \frac{IT14}{2}$.

Н. контр.	Маркина		4.08.80	МБ3. 01. 00. 009		
Исполн.	Никитина		2.07.80	Прокладка	Стадия: Р	Масса: 0,04	Масштаб: 1:2
Пров.	Никитин		5.08.80		Лист	Листов 1
Гл. инж. пр.	Никитин		5.08.80	Паронит ПМБ 1,0 ГОСТ 481-71	Госстрой СССР Промстройпроект Москва
Нач. отд.	Людковский		8.08.80		

Взам. инв. № | Подпись и дата | Инв. № подл.

МБ3. 01. 00. 011

Rz 20 (√)

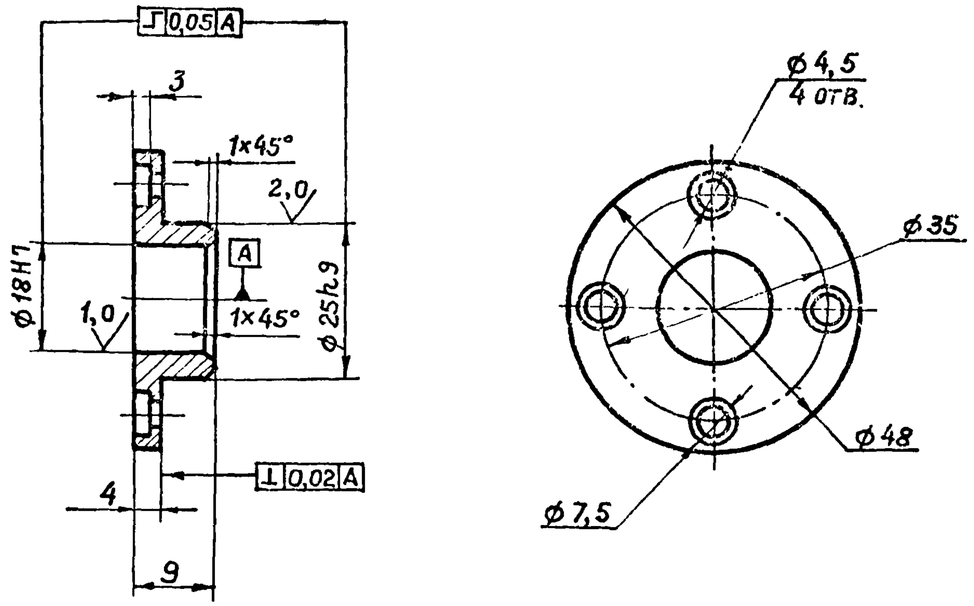

Неуказанные предельные отклонения размеров, $H14, h14, \pm \frac{IT14}{2}$.

				МБ3. 01. 00. 011.		
				Крышка	Стадия	Масса	Масштаб
					Р	0,05	1:1
Н. контр.	Маркина		4.08.80		Лист	Листов 1
Исполн.	Никитина		2.07.80			
Пров.	Никитин		5.08.80	Бронза Бр ОЦС4-4-17 ГОСТ 613-79	Госстрой СССР ПРОМСТРОЙПРОЕКТ Москва	
Гл.инж.пр	Никитин		5.08.80			
Нач. отд.	Людковский		8.08.80			

МБ3. 01. 00. 012

Rz 10 (√)

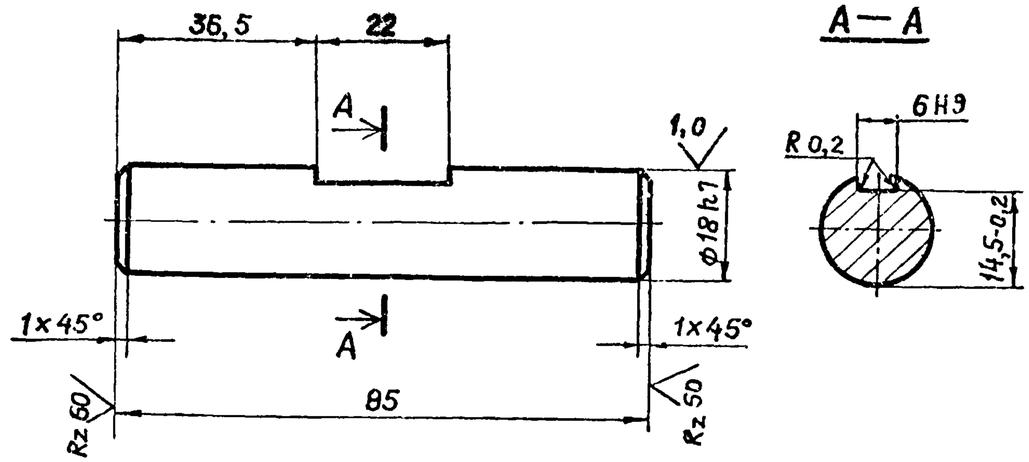

1. Неуказанные предельные отклонения размеров $H14, h14, \pm \frac{IT14}{2}$.
2. HRC 40...48

				МБ3. 01. 00. 012.		
				Вал	Стадия	Масса	Масштаб
					Р	0,18	1:1
Н. контр.	Маркина		4.08.80		Лист	Листов 1
Исполн.	Никитина		2.07.80			
Пров.	Никитин		5.08.80	Сталь 40Х. ГОСТ 4543-71	Госстрой СССР ПРОМСТРОЙПРОЕКТ Москва	
Гл.инж.пр	Никитин		5.08.80			
Нач. отд.	Людковский		8.08.80			

Взам. инв. № | Подпись и дата | Инв. № подл.

Формат	Зона	Поз.	Обозначение	Наименование	Кол.	Прим.
				Документация		
11			МБ3.01.01.000.СБ	Сборочный чертеж		
11			МБ1.00.00.000ТУ	Технические условия		
				Детали		
11		1	МБ3.01.0.1.001	Кулиса	2	
				Стандартные изделия		
		2		Винт М6×20.2.55 ГОСТ 10342-63	1	
		3		Шайба 6 65Г 0.29 ГОСТ 6402-70	1	
		4		Штифт 5Г×25 ГОСТ 3128-70	2	

Серия 1.436.2-17. Выпуск 5.

Взам. инв. № | Подп. и дата | Инв. № подл.

Н. контр.	Маркина		4.08.80	МБ3.01.01.000		
Исполнит.	Никитина		2.07.80	Рычаг	Стадия: Р	Лист:	Листов: 1
Пров.	Никитина		5.08.80		Госстрой СССР ПРОМСТРОЙПРОЕКТ Москва	
Гл. инж. пр.	Никитин		5.08.80			
Нач. отд.	Людковский		8.08.80			

МБ3.01.01.000.СБ.

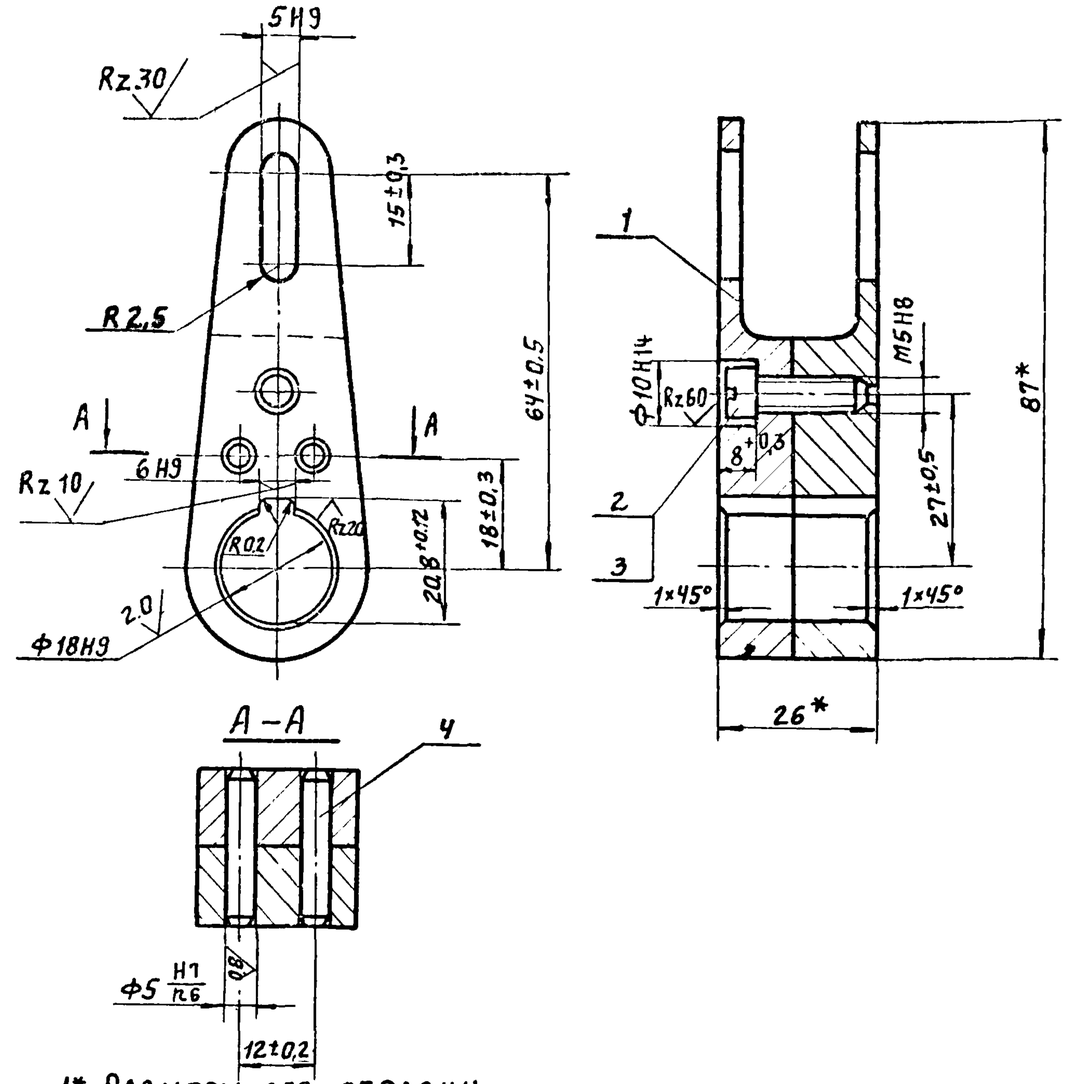

1* Размеры для справки.
2. Цементировать h 0,2-0,3 мм. HRC 56...60
3. Покрытие Х36.

Взам. инв. № | Подпись и дата | Инв. № подл.

Н. контр.	Маркина		4.08.80	МБ3.01.01.000.СБ.		
Исполнит.	Никитина		2.07.80	Рычаг Сборочный чертеж	Стадия: Р	Масса: 0,27	Масштаб: 1:1
Провер.	Никитин		5.08.80		Лист:	Листов 1
Гл. инж. пр.	Никитин		5.08.80		Госстрой СССР ПРОМСТРОЙПРОЕКТ Москва	
Нач. отд.	Людковский		8.08.80			

М63.01.01.001

Rz 60

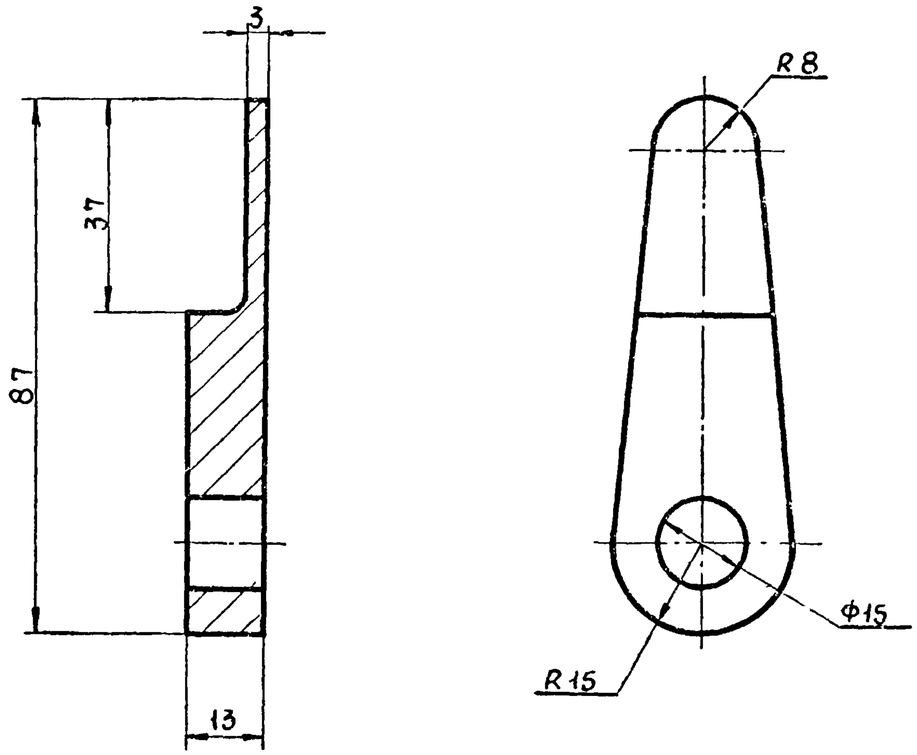

1. Неуказанные предельные отклонения размеров: $H14, h14, \pm\frac{IT14}{2}$

				М63.01.01.001		
				Кулиса	Стадия: Р	Масса: 0,13	Масштаб: 1:1
Н.контр.	Маркина		4.08.80		Лист	Листов 1
Исполнит.	Никитина		2.07.80		
Провер.	Никитин		5.08.80	Сталь 45 ГОСТ 1050-74	Госстрой СССР Промстройпроект Москва
Гл.инж.пр	Никитин		5.08.80		
Нач.отд.	Людковский		6.08.80		

М63.02.00.000

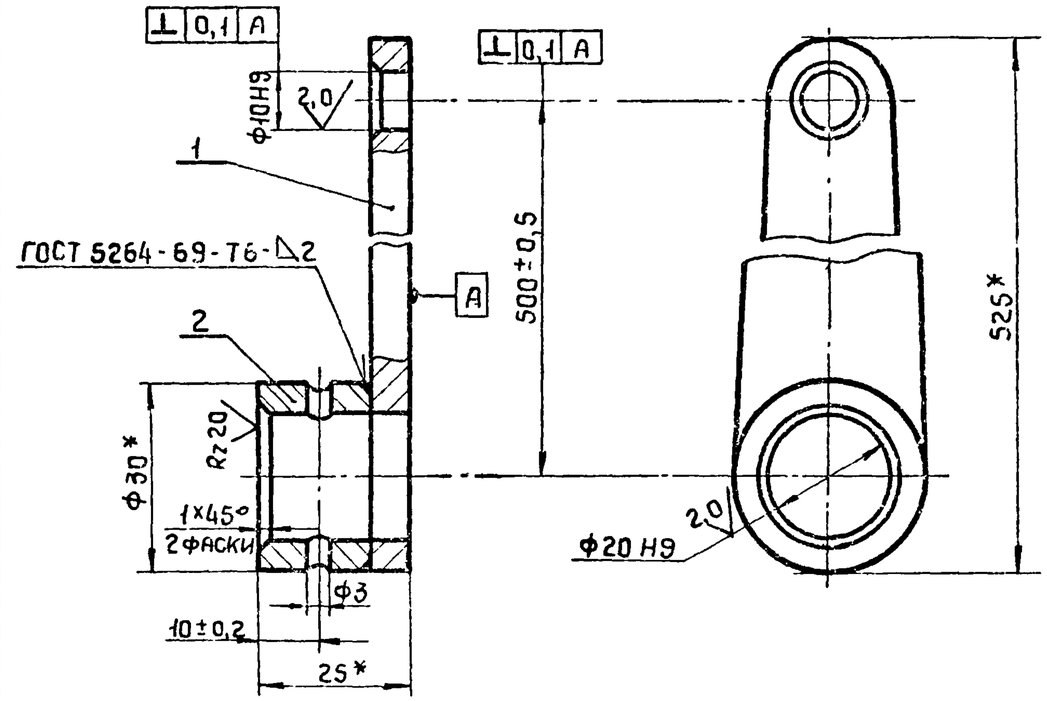

1. *Размеры для справок.
2. Неуказанные предельные отклонения размеров $H14, h14, \pm\frac{IT14}{2}$
3. Цементировать h 0,2-0,2-0,3 мм. HRC 56-60.
4. Покрытие Х36.

Формат	Зона	Поз.	Обозначение	Наименование	Кол.	Примечан.
				Детали		
11		1	М63.02.00.001	Рычаг	1	
11		2	М63.02.00.002	Втулка	1	

Взам.инв.№ | Подпись и дата | Инв.№ подл.

				М63.02.00.000		
				Рычаг	Стадия: Р	Масса: 0,3	Масштаб: 1:1
Н.контр.	Маркина		4.08.80		Лист	Листов 1
Исполнит.	Никитина		2.07.80		
Пров.	Никитин		5.08.80		Госстрой СССР Промстройпроект Москва
Гл.инж.пр	Никитин		5.08.80		
Нач.отд.	Людковский		6.08.80		

МБ3.02.00.001

Rz 60

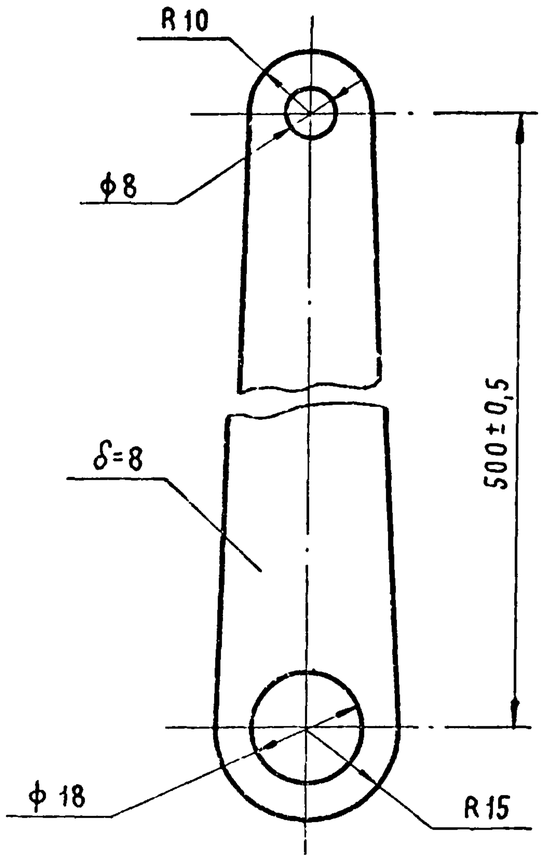

1. Неуказанные предельные отклонения размеров, $H14$, $h14$, $\pm\frac{IT14}{2}$.
2. Цементировать h 0,2-0,3 мм.
   HRC 56...60.

Н. контр.	Маркина		4.08.80	МБ3.02.00.001		
Исполнит.	Никитина		2.07.80	Рычаг	Стадия: Р	Масса: 0,6	Масштаб: 1:1
Пров.	Никитин		5.08.80		Лист	Листов 1
Гл. инж. пр.	Никитин		5.08.80	Сталь 20 ГОСТ 1050-74	Госстрой СССР Промстройпроект Москва
Нач. отд.	Людковский		8.08.80		

Взам. инв. № | Подп. и дата | Инв. № подл.

МБ3.02.00.002

Rz 60

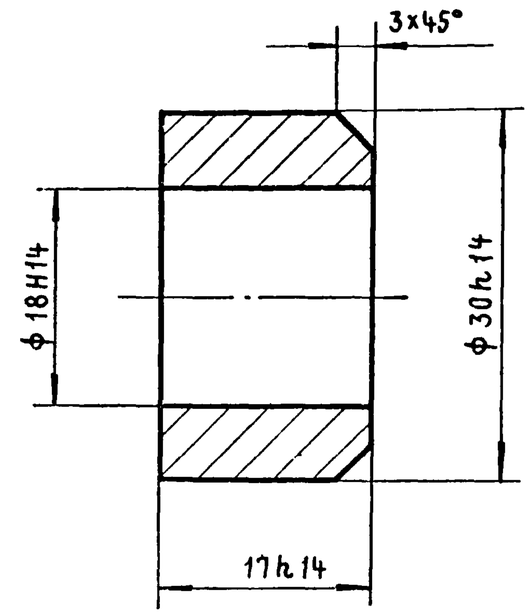

Н. контр.	Маркина		4.08.80	МБ3.02.00.002		
Исполнит.	Никитина		2.07.80	Втулка	Стадия: Р	Масса: 0,02	Масштаб: 2:1
Проверил	Никитин		5.08.80		Лист	Листов 1
Гл. инж. пр.	Никитин		5.08.80	Сталь 20 ГОСТ 1050-74	Госстрой СССР Промстройпроект Москва
Нач. отд.	Людковский		8.08.80		

Взам. инв. № | Подп. и дата | Инв. № подл.

МБ3.03.00.000СБ

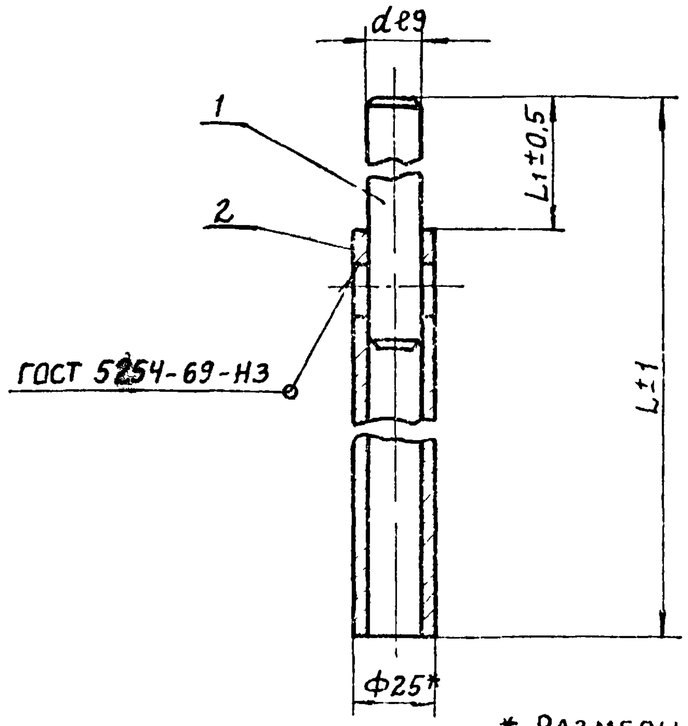

* Размеры для справок.

Обозначение	L	L1	d	Масса	Примен.
МБ3.03.00.000	620	20	10	0,85	
-01	315	20	20	0,5	
-02	1030	95	20	1,59	
-03	150	125	20	0,33	
-04	1145	115	20	1,8	

Обозначение	Наименование	Кол. на исполн. МБ3.03.00.000-					Примечание
		–	01	02	03	04	
	Документация						
МБ3.03.00.000 СБ	Сборочный чертеж	X	X	X	X	–	
	Детали						
МБ3.03.00.001	Ось	1					
-01	Ось		1	1	1	1	
МБ3.03.00.002	Труба	1					
-01	Труба		1				
-02	Труба			1			
-03	Труба				1		
-04	Труба					1	

Формат	Зона	Поз.
11		
11		1
11		
11		2
11		
11		
11		
11		

МБ3.03.00.000

Н.контр.	Маркина		1.08.80
Исполн.	Никитина		2.07.80
Пров.	Никитин		5.08.80
Гл.инж.пр.	Никитин		5.08.80
Нач.отд.	Людковский		8.08.80

Копировал

Формат 11

Стадия	Лист	Листов
Р		1

Госстрой СССР Промстройпроект Москва

Вал

Инв. № подл. | Подпись и дата | Взам. инв. №

Н.контр.	Маркина		4.08.80
Исполн.	Никитина		2.07.80
Пров.	Никитин		5.08.80
Гл.инж.пр.	Никитин		5.08.80
Нач.отд.	Людковский		8.08.80

МБ3.03.00.000СБ

Вал

Сборочный чертеж.

Стадия	Масса	Масштаб
Р	см. табл.	

Лист | Листов 1

Госстрой СССР Промстройпроект Москва

Серия 1.436.2-17. Выпуск 5.

М63.03.00.001

Rz 60 (√)

Рис. 1

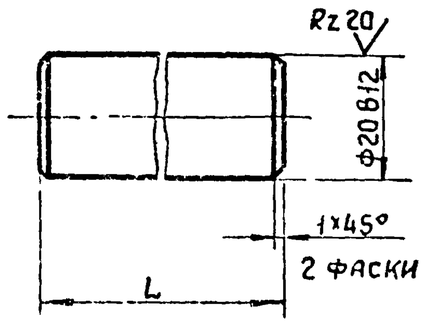

Рис. 2

Остальное см. рис. 1

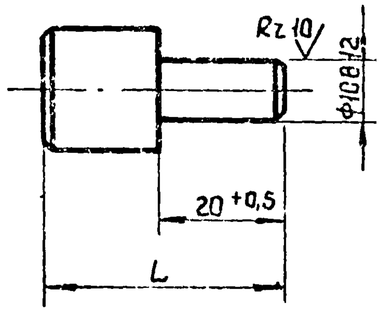

Обозначение	Рис.	L -0,5	Масса
М63.03.00.001	2	40	0,06
-01	1	135	0,33

Н.контр.	Маркина		4.08.80	М63 03 00 001		
Исполнит.	Никитина		2.07.80	Ось	Стадия: Р	Масса: См. табл.
Провер.	Никитин		5.08.80		Лист	Листов 1
Гл.инж.пр.	Никитин		5.08.80	Ст 3 ГОСТ 380-71	Госстрой СССР ПРОМСТРОЙПРОЕКТ Москва	
Нач.отд.	Подковский		6.08.80			

Взам.инв.№ | Подпись и дата | Инв.№ подл.

М63.03.00.002

Rz 60 (√)

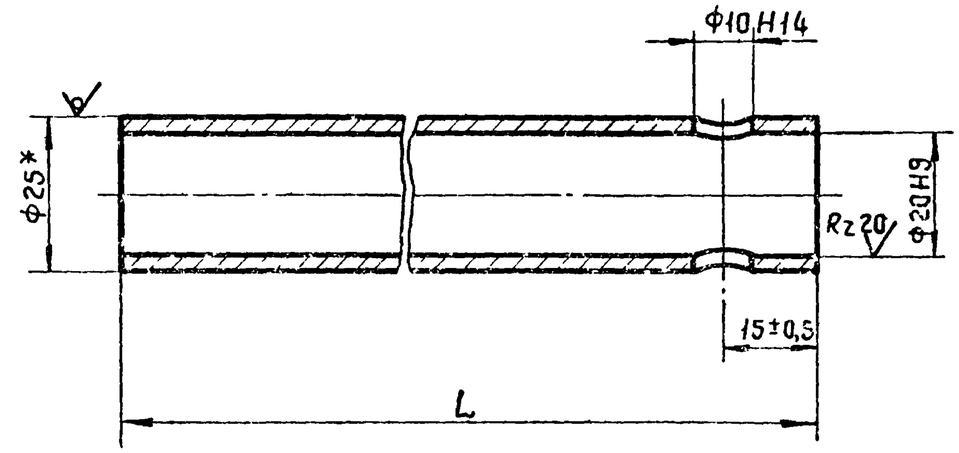

Обозначение	L-0,5	Масса	Примеч.
М63.03.00.002	600	0,83	
-01	295	0,4	
-02	935	1,3	
-03	25	0,034	
-04	1030	1,45	

* Размер для справки

Н.контр.	Маркина		4.08.80	М63.03.00.002.		
Исполнит.	Никитина		2.07.80	Труба	Стадия: Р	Масса: См. табл.
Провер.	Никитин		5.08.80		Лист	Листов 1
Гл.инж.пр.	Никитин		5.08.80	Сталь 20 ГОСТ 1050-74	Госстрой СССР ПРОМСТРОЙПРОЕКТ Москва	
Нач.отд.	Подковский		6.08.80			

Взам.инв.№ | Подпись и дата | Инв.№ подл.

Обозначение	Наименование	Кол. на исполн. МБ3.04.00.000- -01	02	03	Примеч.
	Документация				
МБ3.04.00.000СБ	Сборочный чертёж				
	Детали				
МБ3.04.00.001	Пластина	1	1	1	
МБ3.04.00.002	Кронштейн	1	1	1	
-01	Кронштейн				
МБ3.04.00.003	Хомут	2	2	2	
	Стандартные изделия				
Болт М6-6g×8 ГОСТ 7798-70		4	4	4	
Гайка М6 ГОСТ 5915-70		4	4	4	

11	1	МБ3.04.00.000СБ			
11	2	МБ3.04.00.002			
11	3	МБ3.04.00.003			
	4				
	5				

МБ3.04.00.000

Опора

Н. контр.	Маркина		4.08.80
Исполн.	Никитина		2.08.80
Провер.	Никитин		5.08.80
ГИП	Никитин		5.08.80
Нач.СКО-2	Людковский		8.08.80

Стадия	Лист	Листов
Р		1

Госстрой СССР ПРОМСТРОЙПРОЕКТ Москва

Копировал Матвеева

Формат 11

МБ3.04.00.000СБ

Рис. 1.

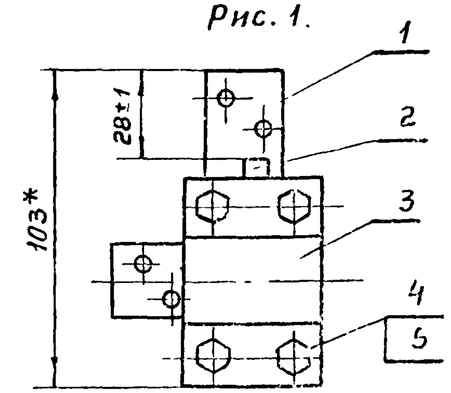

Рис. 2 - Зеркально
Остальное по Рис. 1

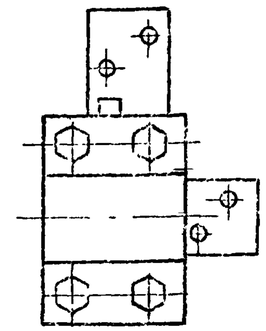

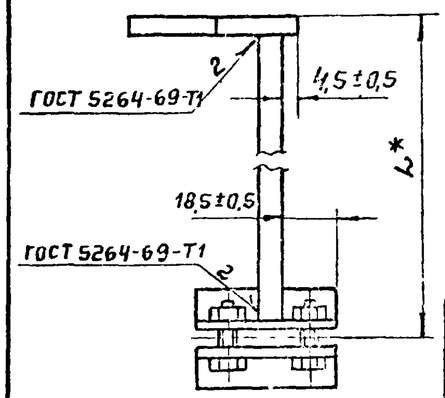

* Размеры для справок

Обозначение	Рис.	L мм	Масса
МБ3.04.00.000	1	310	1,46
-01	2	310	1,46
-01	1	180	0,94
-03	2	180	0,94

Инв. № подл. | Подпись и дата | Взам. инв. №

Н. контр.	Маркина		4.08.80
Исполн.	Никитина		2.08.80
Провер.	Никитин		5.08.80
ГИП	Никитин		5.08.80
Нач.СКО-2	Людковский		8.08.80

МБ3.04.00.000СБ

Опора
Сборочный чертеж

Стадия	Масса	Масшт.
Р	Ст. Табл.	
Лист	Листов 1	

Госстрой СССР ПРОМСТРОЙПРОЕКТ Москва

Копировал Матвеева

Формат 11

Серия 1.436.2-17. Выпуск 5.

МБ3.04.00.001

Rz 40 (√)

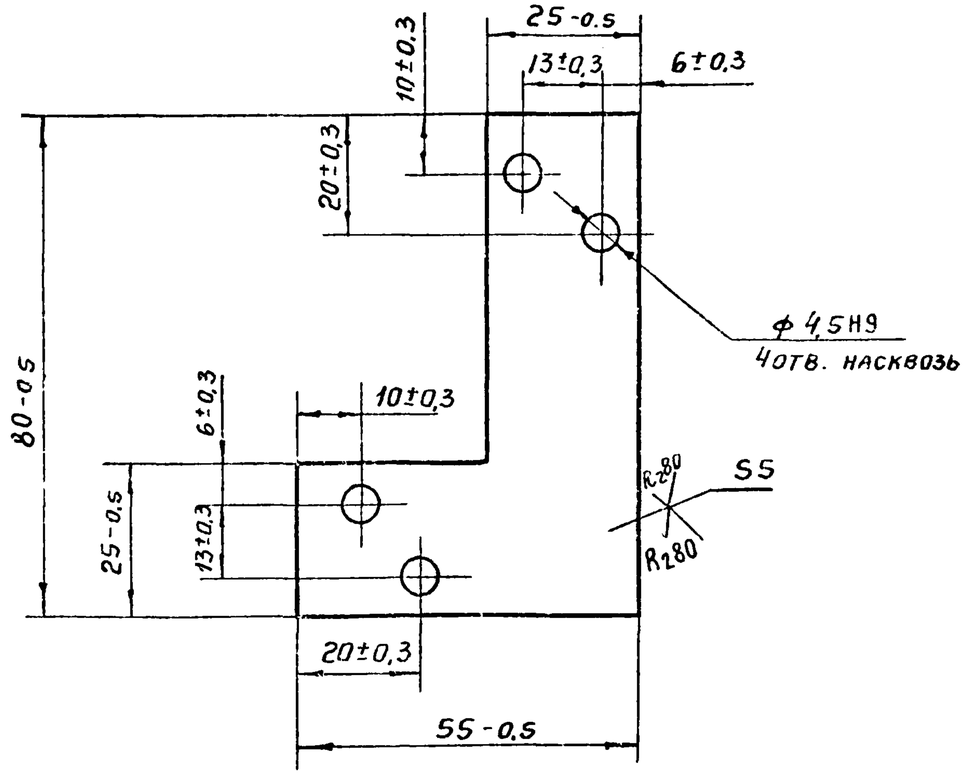

Н. контр.	Маркина		4.08.80	МБ3.04.00.001		
Исполн	Никитина		2.07.80	Пластина	Стадия: Р	Масса: 0,08	Масшт.: 1:1
Провер.	Никитин		5.08.80		Лист	Листов 1
ГИП	Никитин		5.08.80	Ст 3. ГОСТ 380-71	Госстрой СССР ПРОМСТРОЙПРОЕКТ Москва	
Нач. отд.	Людковский		8.08.80			

Инв. № подл. | Подпись и дата | Взам. инв. №

Копировал Матвеева Формат 11

МБ3.04.00.002

Rz 40 (√)

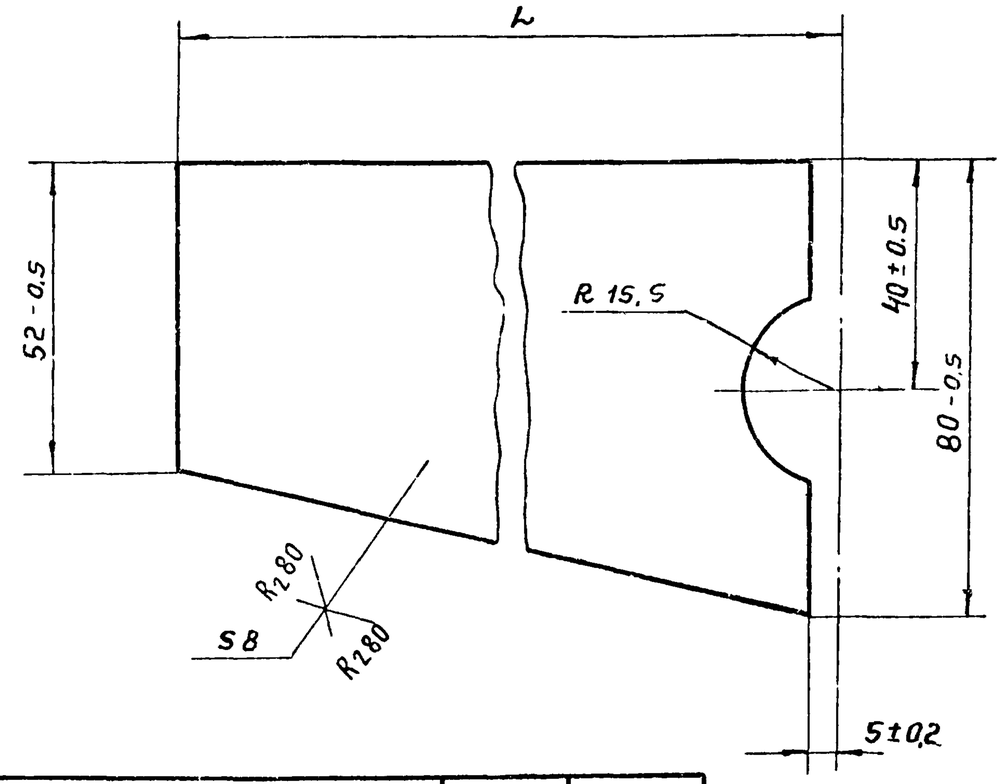

Обозначение	L мм	Масса
МБ3.04.00.002	300	1,12
-01	170	0,62

Н. контр.	Маркина		4.08.80	МБ3.04.00.002		
Исполн	Никитина		2.07.80	Кронштейн	Стадия: Р	Масса: см. табл.	Масшт.
Провер.	Никитин		5.08.80		Лист	Листов 1
ГИП	Никитин		5.08.80	Ст 3 ГОСТ 380-71	Госстрой СССР ПРОМСТРОЙПРОЕКТ Москва	
Нач. отд.	Людковский		8.08.80			

Инв. № подл. | Подпись и дата | Взам. инв. №

Копировал Матвеева Формат 11

МБ3.04.00.003

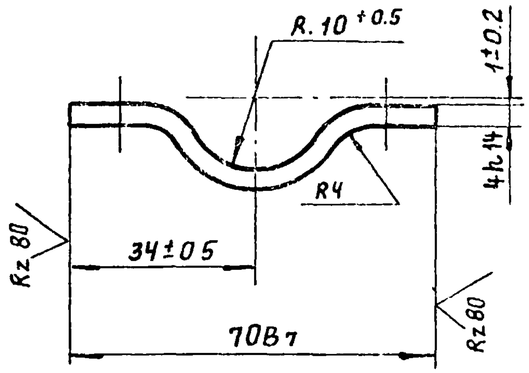

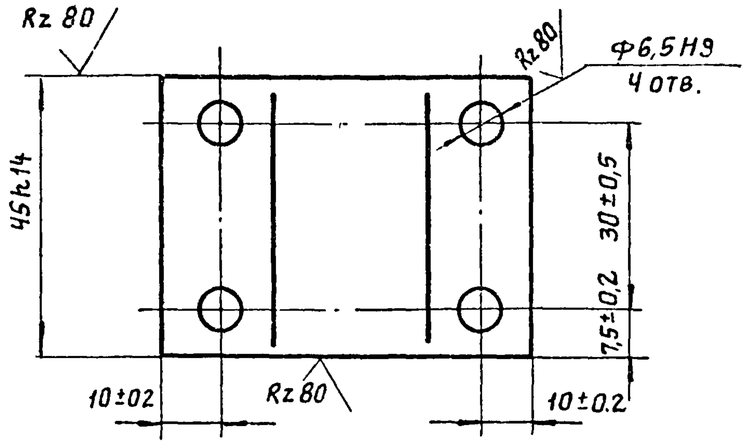

Исполн.	Никитина		2.07.80	МБ3.04.00.003		
Провер.	Никитин		5.07.80	Хомут	Стадия: Р	Масса: 0.12 / Масштаб: 1:1
Н контр.	Маркина		4.07.80		Лист	Листов 1
ГИП	Никитин		5.07.80	Ст. 3 ГОСТ 380-71	Госстрой СССР ПРОМСТРОЙПРОЕКТ г. Москва	
Нач.отд.	Людковский		5.07.80			

Инв.№ подл. | Подпись и дата | Взам. инв.№

Поз.	Обозначение	Наименование	Кол. на испол. МБ3.05.00.000	Примечание
		Документация		
	МБ3.05.00.000.СБ	Сборочный чертеж	X	
		Детали		
1	МБ3.05.00.001	Скоба	1 1	
2	МБ3.05.00.002	Кронштейн	1	
	-01	Кронштейн	1	
3	МБ3.05.00.003	Платик	1 1	
		Стандартные изделия		
5		Болт М6х8g х 8-01 ГОСТ 7798-70*	4 4	
Формат	Зона			
11				
11				
11				
11				

МБ3.05.00.000

Н. конст.	Маркина		4.07.80
Исполн.	Никитина		2.07.80
Провер.	Никитин		5.07.80
Гл.инж.пр.	Никитин		5.07.80
Нач.отд.	Людковский		5.07.80

Фиксатор

Стадия	Лист	Листов
Р		1

Госстрой СССР ПРОМСТРОЙПРОЕКТ Москва

Формат 11

Копировал: Свинарева

Серия 1.436.2-17. Выпуск 5.

МБ3.05.00.000СБ

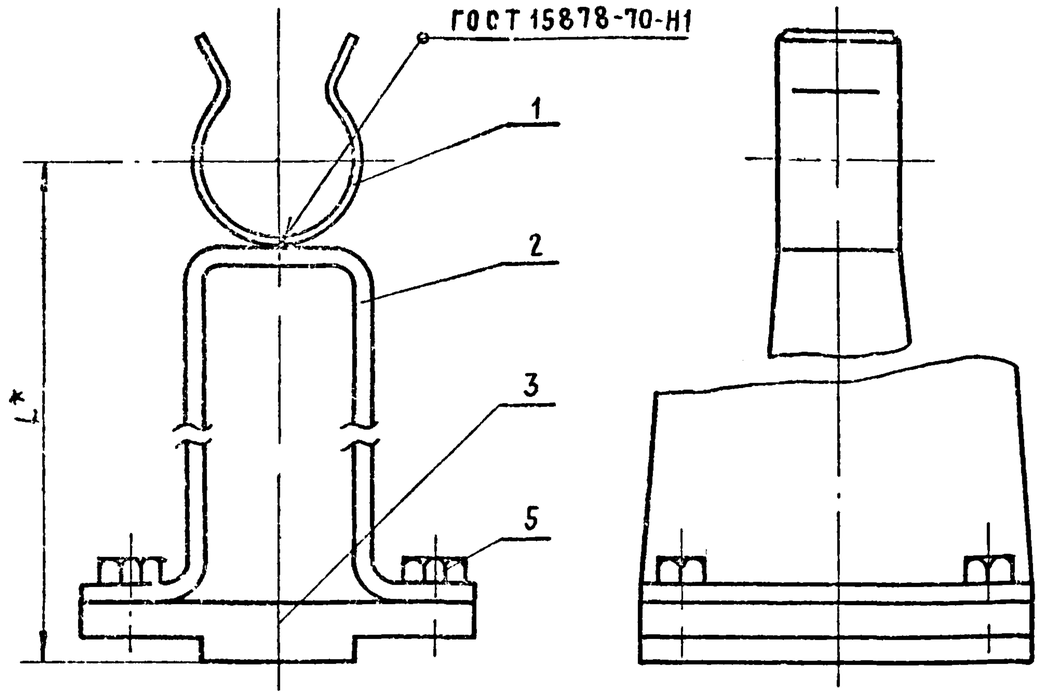

* Размер для справки

Обозначение	L*	Масса
МБ3.05.00.000	310	0,97
-01	180	0,71

Н.контр.	Маркина		4.08.80	МБ3.05.00.000СБ	
Исполнит.	Никитина		2.07.80	Фиксатор. Сборочный чертеж	Стадия: Р; Масса: См. табл.; Масштаб:
Пров.	Никитин		5.08.80		Лист; Листов 1
ГИП	Никитин		5.08.80		Госстрой СССР ПРОМСТРОЙПРОЕКТ Москва
Нач.отд.	Людковский		8.08.80		

Взам.инв.№ | Подпись и дата | Инв.№ подл.

МБ3.05.00.001

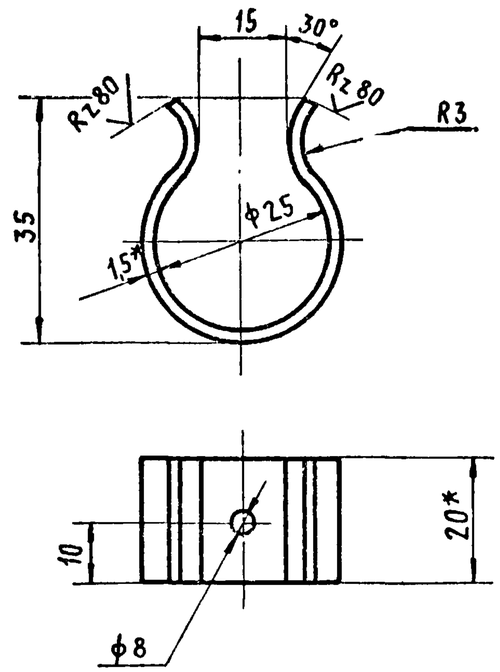

1. * Размеры для справок.
2. Неуказанные предельные отклонения размеров, $H14, h14, \pm \frac{IT14}{2}$.

Исполн.	Никитина		2.07.80	МБ3.05.00.001	
Провер.	Никитин		5.08.80	Скоба	Стадия: Р; Масса: 0,008; Масштаб: 1:1
Н.контр.	Маркина		4.08.80		Лист; Листов 1
ГИП	Никитин		5.08.80	Лента 2П-1,5×20. ГОСТ 21996-76	Госстрой СССР ПРОМСТРОЙПРОЕКТ Москва
Нач.отд.	Людковский		8.08.80		

Взам.инв.№ | Подпись и дата | Инв.№ подл.

М65.05.00.002

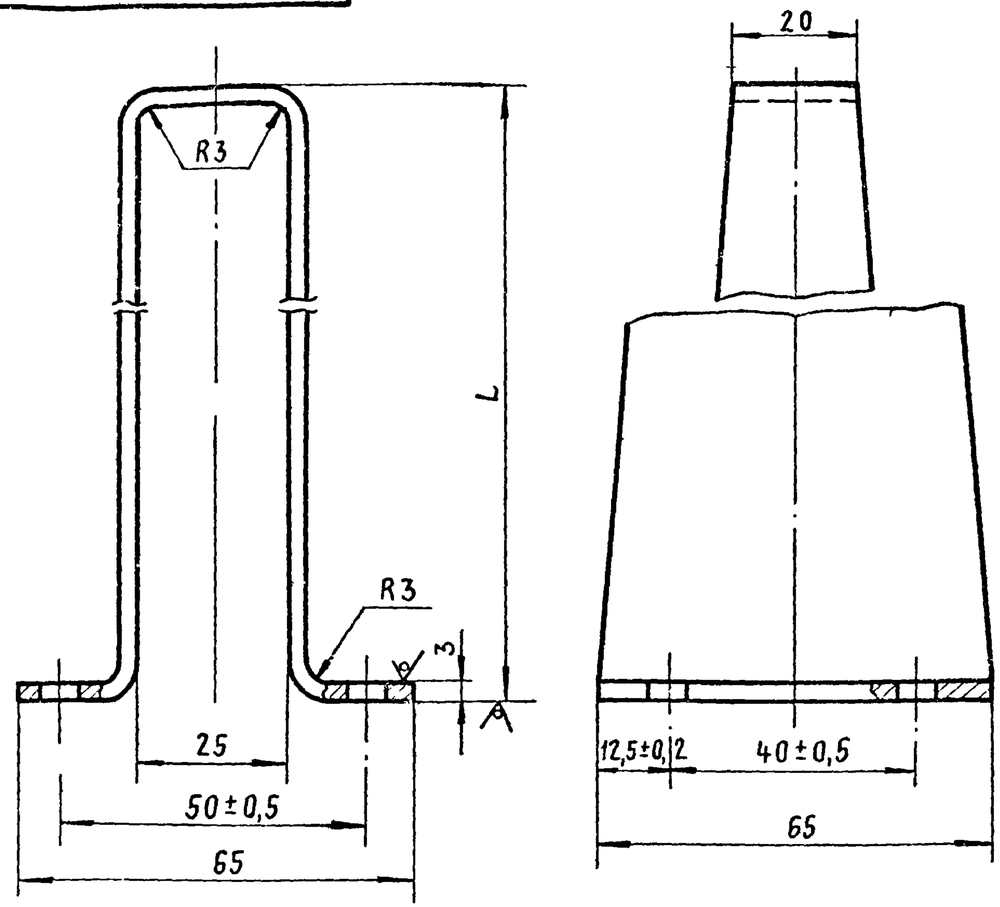

Неуказанные предельные отклонения размеров, H14, h14, $\pm \frac{IT14}{2}$.

Обозначение	L	Масса
М65.05.00.002	286	0,71
-01	156	0,45

				М65.05.00.002		
Исполн.	Никитина		2.07.80	Кронштейн	Стадия: Р	Масса: См. табл.	Масштаб
Провер.	Никитин		5.08.80		Лист	Листов 1
Н.контр.	Маркина		4.08.80	Ст.3 ГОСТ 380-71	Госстрой СССР Промстройпроект Москва
ГИП	Никитин		5.08.80		
Нач.отд.	Людковский		8.08.80		

М63.08.00.003

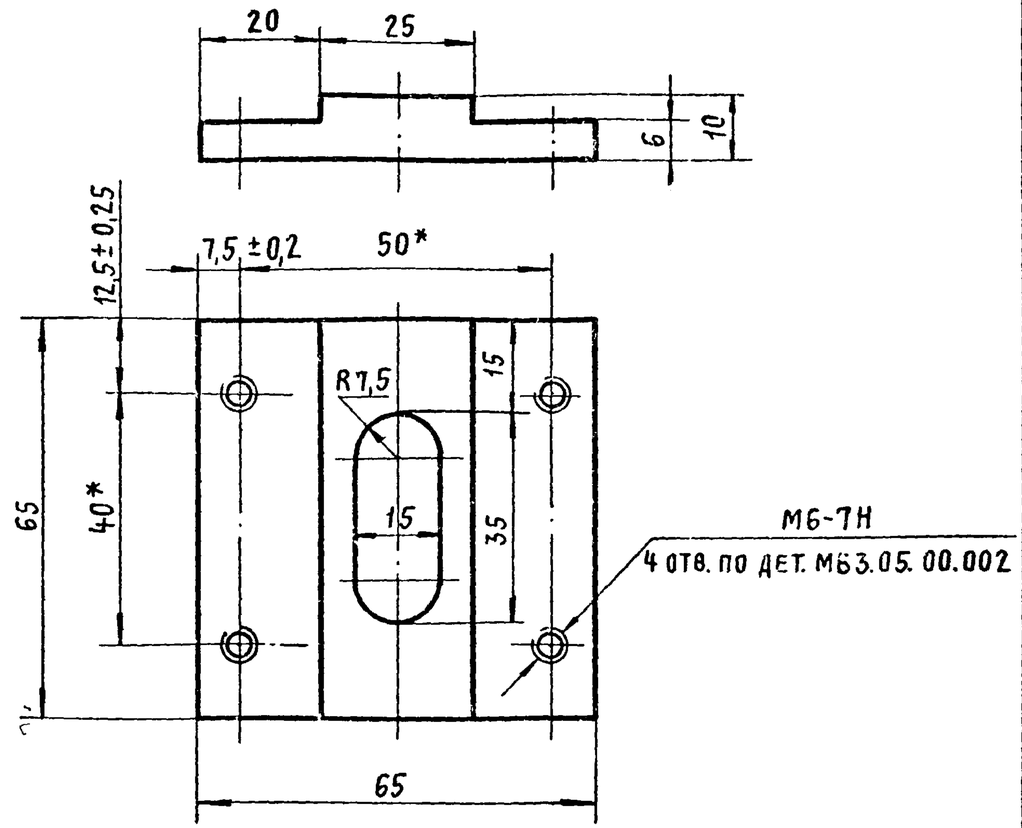

1.* Размеры для справки.

2. Неуказанные предельные отклонения размеров, H14, h14, $\pm \frac{IT14}{2}$.

Взам. инв. № | Подпись и дата | Инв. № подл.

				М63.05.00.003		
Исполнит.	Никитина		2.07.80	Пластик	Стадия: Р	Масса: 0,25	Масштаб: 1:1
Провер.	Никитин		5.08.80		Лист	Листов 1
Н.контр.	Маркина		4.08.80	Ст.3 ГОСТ 380-71*	Госстрой СССР Промстройпроект Москва
Гл.инж.пр.	Никитин		5.08.80		
Нач.отд.	Людковский		8.08.80		

Формат	Зона	Поз.	Обозначение	Наименование	Кол.	Примеч.
				Документация		
11			МБ3.06.00.000.СБ	Сборочный чертеж		
				Детали		
11		1	МБ3.06.00.001	Ось	1	
11		2	МБ3.06.00.002	Рукоятка	1	
11		3	МБ3.06.00.003	Тяга	1	
11		4	МБ3.06.00.004	Ось	1	
11		5	МБ3.06.00.005	Рукоятка	1	
11		6	МБ3.06.00.006	Ось	2	
				Стандартные изделия		
		8		Кольцо 1А10 ГОСТ 13940-68	2	

Серия 1.436.2-17. Выпуск 5

Взам. инв. № | Подп. и дата | Инв. № подл.

Исполн.	Никитина		2.01.8.	МБ3.06.00.000
Провер.	Никитин		5.08.8.	Ручка
Н. контр.	Маркина		4.08.8.	Стадия: Р; Лист: ; Листов: 1
Гл. инж. пр.	Никитин		5.08.8.	Госстрой СССР ПРОМСТРОЙПРОЕКТ Москва
Нач. отд.	Людковский		8.08.8.	

Формат 11

МБ3.06.00.000СБ

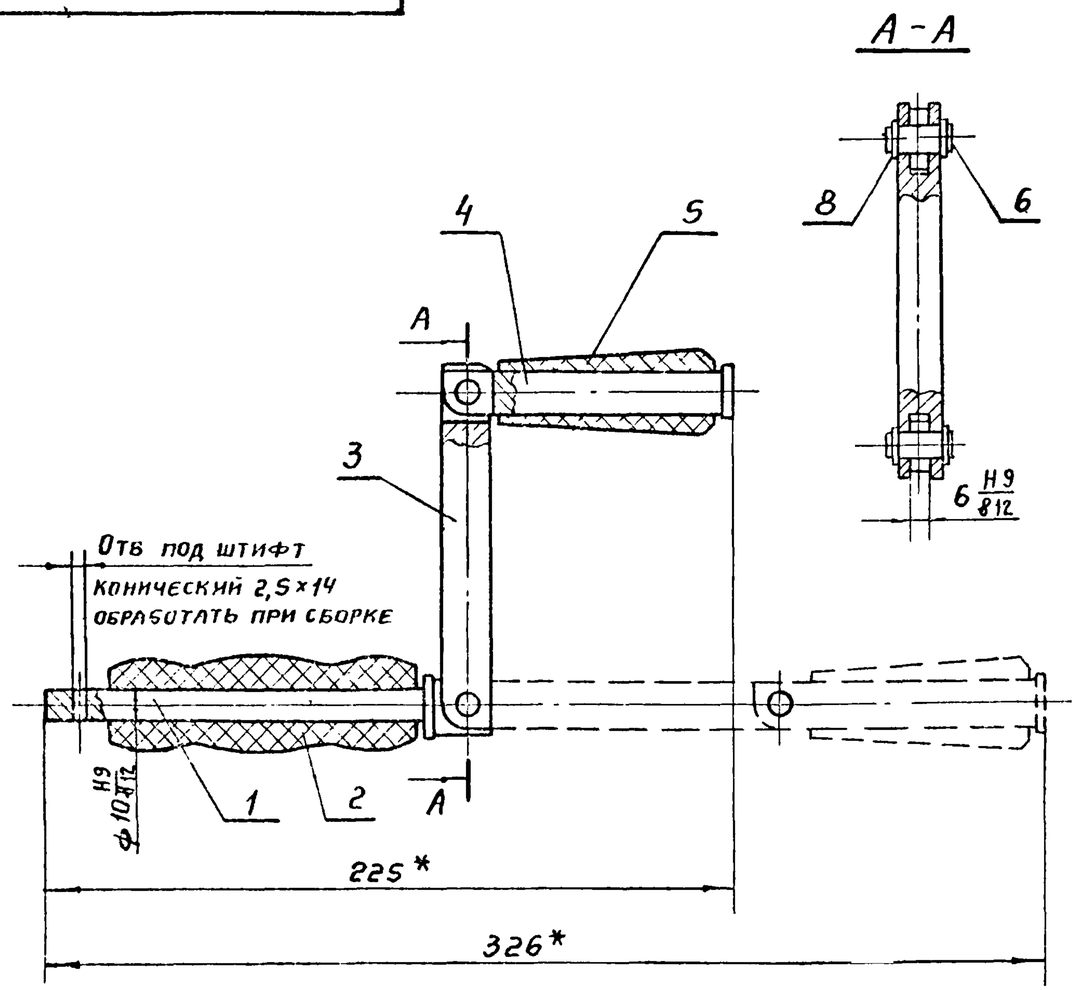

* Размеры для справок

Взам. инв. № | Подпись и дата | Инв. № подл.

Н. контр.	Маркина		4.08.8.	МБ3.06.00.000.СБ
Исполн.	Никитина		2.01.8.	Ручка
Провер.	Никитин		5.08.8.	Сборочный чертеж
Гл. инж. пр.	Никитин		5.08.8.	Стадия: Р; Масса: 0,5; Масштаб: 1:2
Нач. отд.	Людковский		8.08.8.	Лист: ; Листов: 1

Госстрой СССР ПРОМСТРОЙПРОЕКТ Москва

М63.06.00.001

Rz 60 (√)

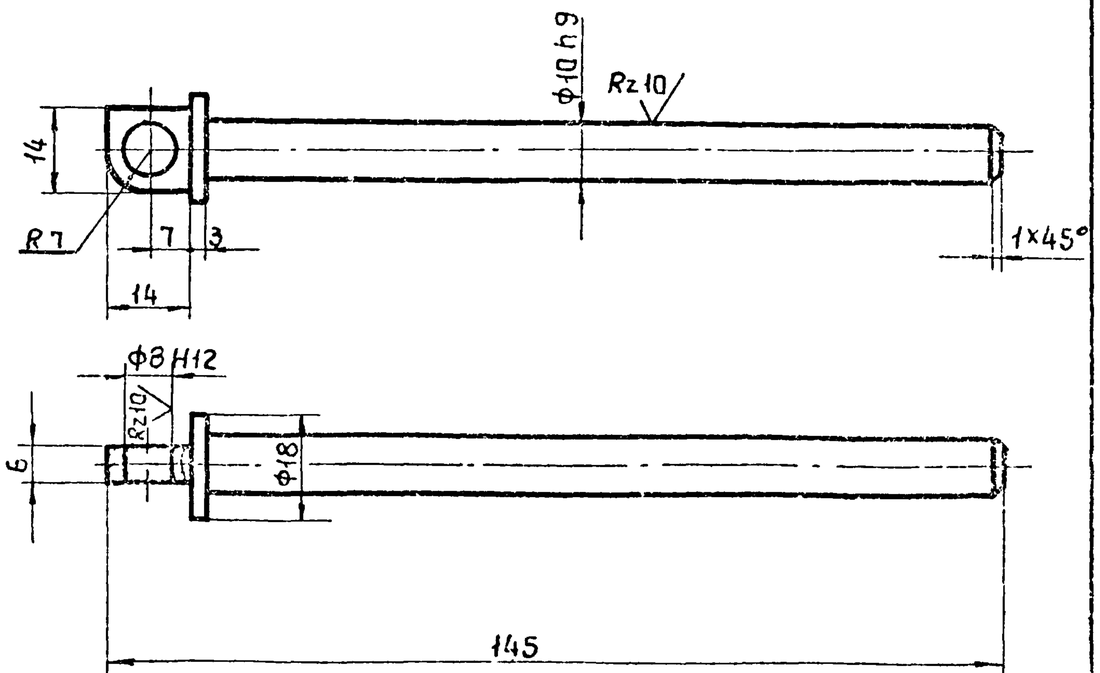

1. Неуказанные предельные отклонения размеров, H14, h14, $\pm\frac{IT14}{2}$

				М63.06.00.001.		
				Ось	Стадия	Масса	Масштаб
					Р	0,1	1:1
Н.контр.	Никитина		4.08.80		Лист	Листов 1
Исполн.	Земскова		2.07.80			
Пров.	Никитин		5.08.80	Сталь 45 ГОСТ 1050-74	Госстрой СССР Промстройпроект Москва	
Гл.инж.пр.	Никитин		5.08.80			
Нач.отд.	Людковский		6.08.80			

М63.06.00.002

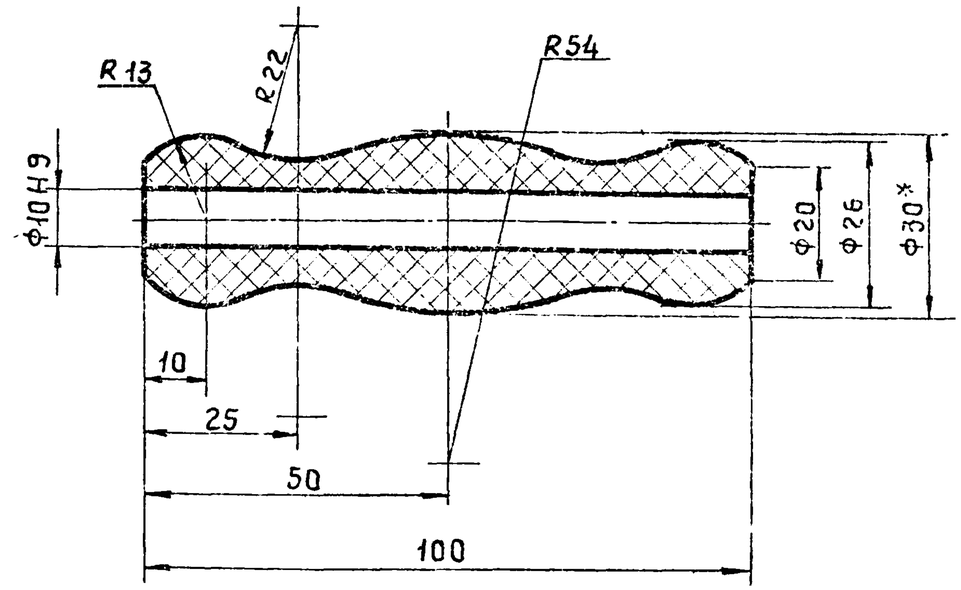

1. Размер для справки.
2. Неуказанные предельные отклонения размеров, H14, h14, $\pm\frac{IT14}{2}$

				М63.06.00.002.		
				Ручка	Стадия	Масса	Масштаб
					Р	0,04	1:1
Н.контр.	Никитина		4.08.80		Лист	Листов 1
Исполн.	Земскова		2.07.80			
Пров.	Никитин		5.08.80	Эбонит Ф30 ГОСТ 2748-77	Госстрой СССР Промстройпроект Москва	
Гл.инж.пр.	Никитин		5.08.80			
Нач.отд.	Людковский		5.08.80			

Инв.№ подл. | Подпись и дата | Взам.инв.№

Серия 1.436.2-17. Выпуск 5.

М63. 06. 00.003

Rz 60 (√)

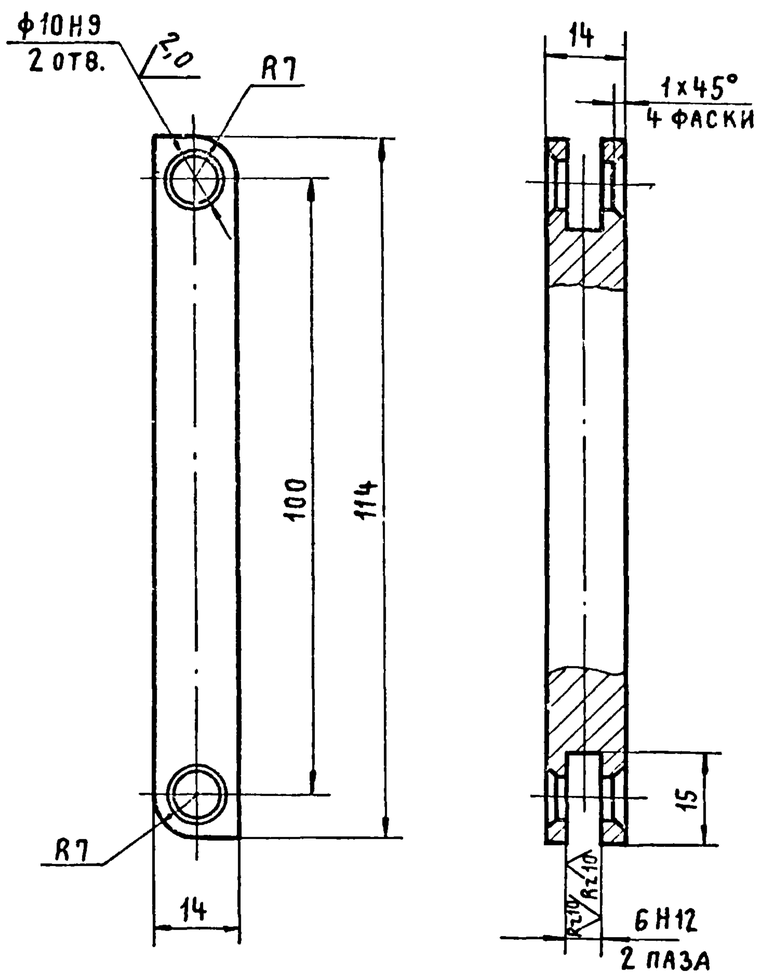

1. Неуказанные предельные отклонения размеров, $H14, h14, \pm \frac{IT14}{2}$.
2. Покрытие М6Н9Х3.

Н. контр.	Никитина		4.08.80	М63. 06. 00.003		
Исполн.	Земскова		15.07.80	Тяга	Стадия: Р; Масса: 0,15; Масштаб: 1:1	Лист; Листов 1
Провер.	Никитин		5.08.80	Сталь 45. ГОСТ 1050-74	Госстрой СССР Промстройпроект Москва	
Гл. инж. пр.	Никитин		5.08.80			
Нач. отд.	Людковский		8.08.80			

Инв. № подл. | Подпись и дата | Взам. инв. №

М63. 06. 00. 004

Rz 60 (√)

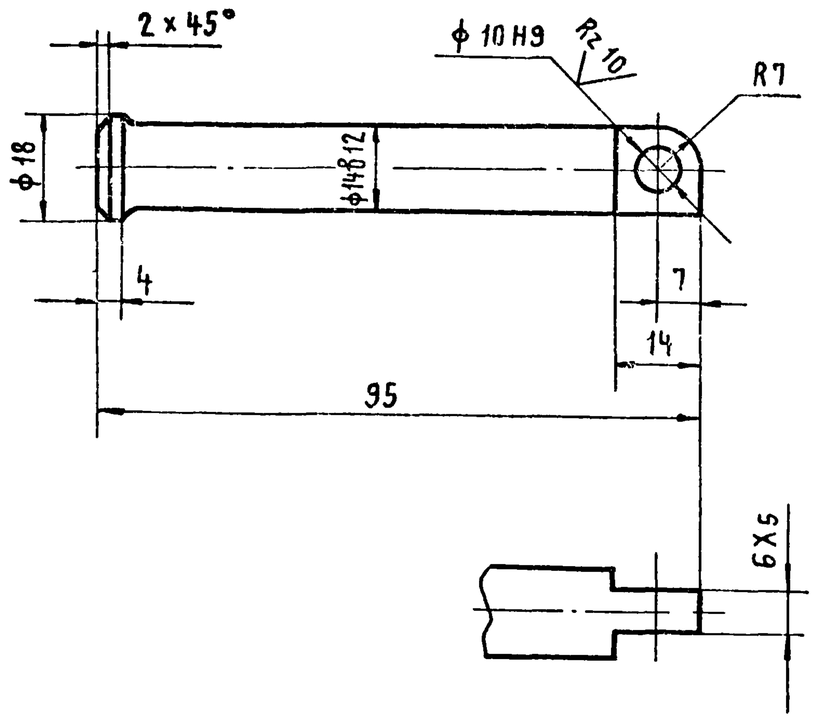

1. Неуказанные предельные отклонения размеров, $H14, h14, \pm \frac{IT14}{2}$.

Н. контр.	Никитина		4.08.80	М63. 06. 00.004		
Исполн.	Земскова		15.07.80	Ось	Стадия: Р; Масса: 0,12; Масштаб: 1:1	Лист; Листов 1
Провер.	Никитин		5.08.80	Сталь 45 ГОСТ 1050-74	Госстрой СССР Промстройпроект Москва	
Гл. инж. пр.	Никитин		5.08.80			
Нач. отд.	Людковский		8.08.80			

Инв. № подл. | Подпись и дата | Взам. инв. №

МБ3.06.00.005

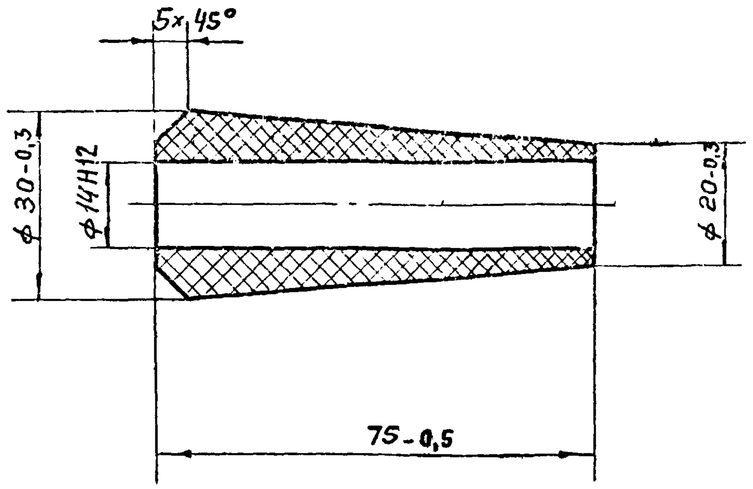

Н. контр.	Маркина		4.08.80	МБ3.06.00.005		
Исполн.	Никитина		2.07.80	Ручка	Стадия: Р	Масса: 0,03	Масштаб: 1:1
Провер.	Никитин		5.08.80		Лист	Листов 1
ГИП	Никитин		5.08.80	Смола полиамидная 63 ГОСТ 10589-73	Госстрой СССР ПРОМСТРОЙПРОЕКТ Москва
Нач. отд.	Людковский		8.08.80		

Формат 11

МБ3.07.00.000.

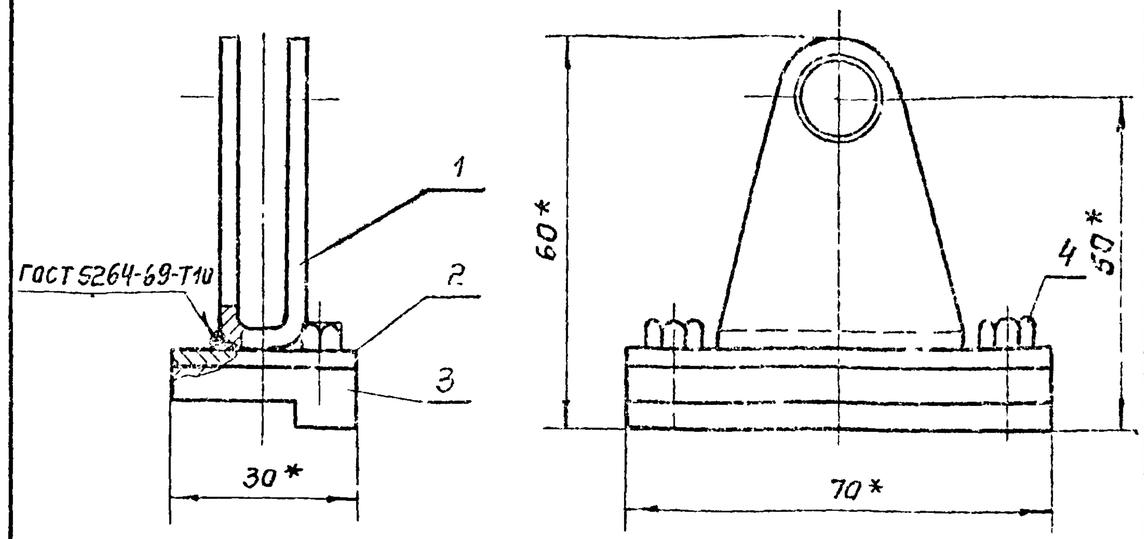

* Размеры для справок.

Формат	Зона	Поз	Обозначение	Наименование	Кол	Примечание
				Детали		
11		1	МБ3.07.00.001	Вилка	1	
11		2	МБ3.07.00.002.	Пластина	1	
11		3	МБ3.07.00.003	Платик	1	
				Стандартные изделия		
		4		Болт М6×6g×8.01 ГОСТ 7798-70	4	

Инв. № подл. | Подпись и дата | Взам. инв. №

Н. контр.	Маркина		4.08.80	МБ3.07.00.000.		
Исполнит.	Никитина		2.07.80	Кронштейн	Стадия: Р	Масса: 0,19	Масштаб: 1:1
Провер.	Никитин		5.08.80		Лист	Листов 1
Гл. инж. пр.	Никитин		5.08.80		Госстрой СССР ПРОМСТРОЙПРОЕКТ Москва
Нач. отд.	Людковский		8.08.80		

МБ3.07.00.001

Rz 80 (√)

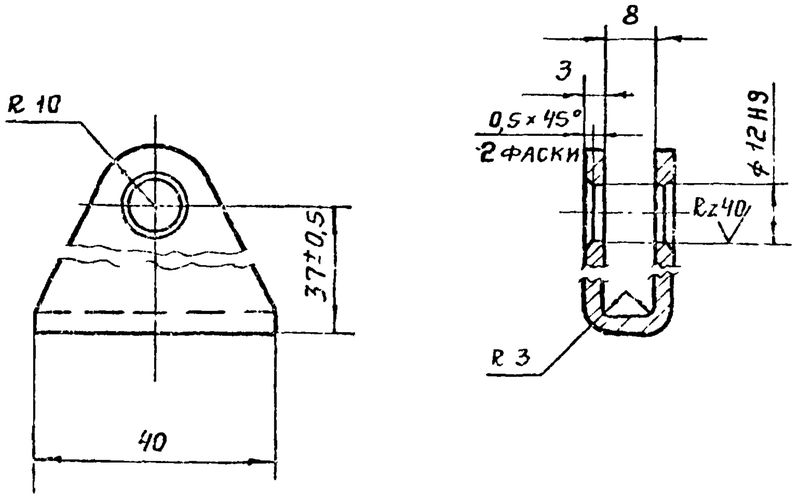

1. Неуказанные предельные отклонения размеров, $H14, h14, \pm\frac{IT14}{2}$.
2. HRC 28÷32

   Цементировать 0,2÷0,3 мм

				МБ3.07.00.001		
				Вилка	Стадия: Р	Масса: 0,03	Масштаб: 1:1
					Лист	Листов 1
Исполн.	Никитина		2.07.80	Сталь 3 ГОСТ 380-71	Госстрой СССР ПРОМСТРОЙПРОЕКТ Москва	
Н. контр.	Маркина		4.08.80			
Провер.	Никитин		5.08.80			
Гл. инж. пр.	Никитин		5.08.80			
Нач. отд.	Людковский		5.08.80			

Копировал: Формат 11

МБ3.07.00.002

Rz 80 (√)

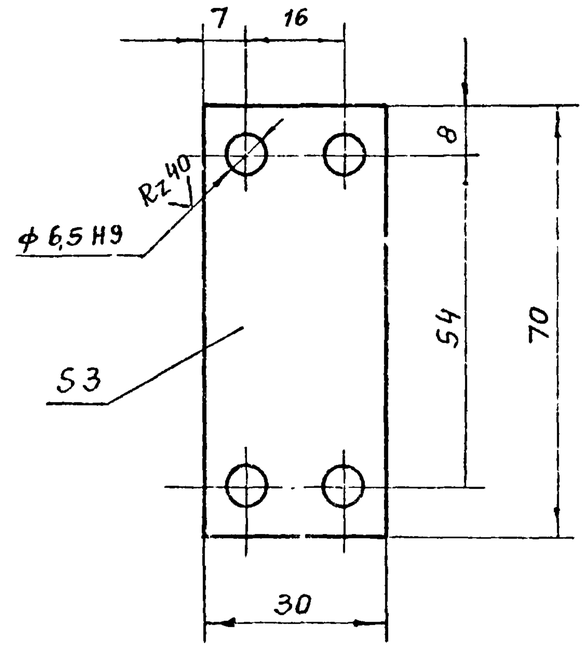

1. Неуказанные предельные отклонения размеров, $H14, h14, \pm\frac{IT14}{2}$.

				МБ3.07.00.002		
				Пластина	Стадия: Р	Масса: 0,04	Масштаб: 1:1
					Лист	Листов 1
Н. контр.	Маркина		4.08.80	Ст 3 ГОСТ 380-71	Госстрой СССР ПРОМСТРОЙПРОЕКТ Москва	
Исполнит.	Никитина		2.07.80			
Пров.	Никитин		5.08.80			
Гл. инж. пр.	Никитин		5.08.80			
Нач. отд.	Людковский		5.08.80			

Серия 1.436.2-17. Выпуск 5.

Инв. № подл. | Подпись и дата | Взам. инв. №

Копировал 17661-07 72 Формат 11

М63.07.00.003

Rz 60

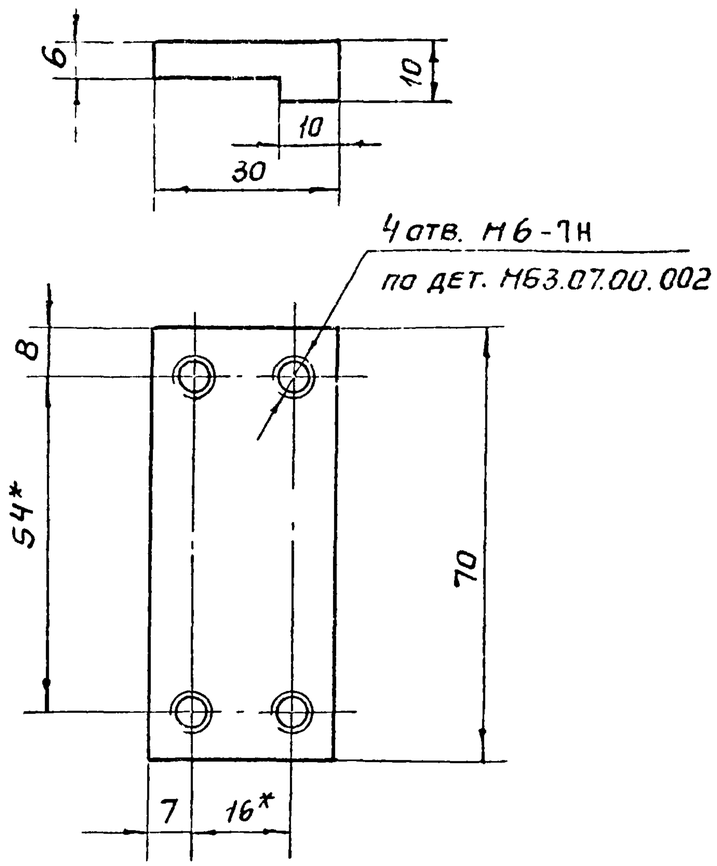

1. Неуказанные предельные отклонения размеров,

$H14, h14, \pm \frac{IT14}{2}$.

2. Размеры для справки

Исполн.	Никитина		2.07.80
Пров.	Никитин		5.08.80
Н. контр.	Маркина		4.08.80
Гл. инж. пр.	Никитин		5.08.80
Нач. отд.	Людковский		8.08.80

М63.07.00.003

Платик

Стадия	Масса	Масштаб
Р	0,12	1:1
Лист	Листов 1	

Ст.3 ГОСТ 380-71*

Госстрой СССР
Промстройпроект
Москва

Формат 11

| Обозначение | Наименование | Кол. на исполн. М63.08.00.000 | | |

Серия 1.436.2-17. Выпуск 5

М63.08.00.000С6

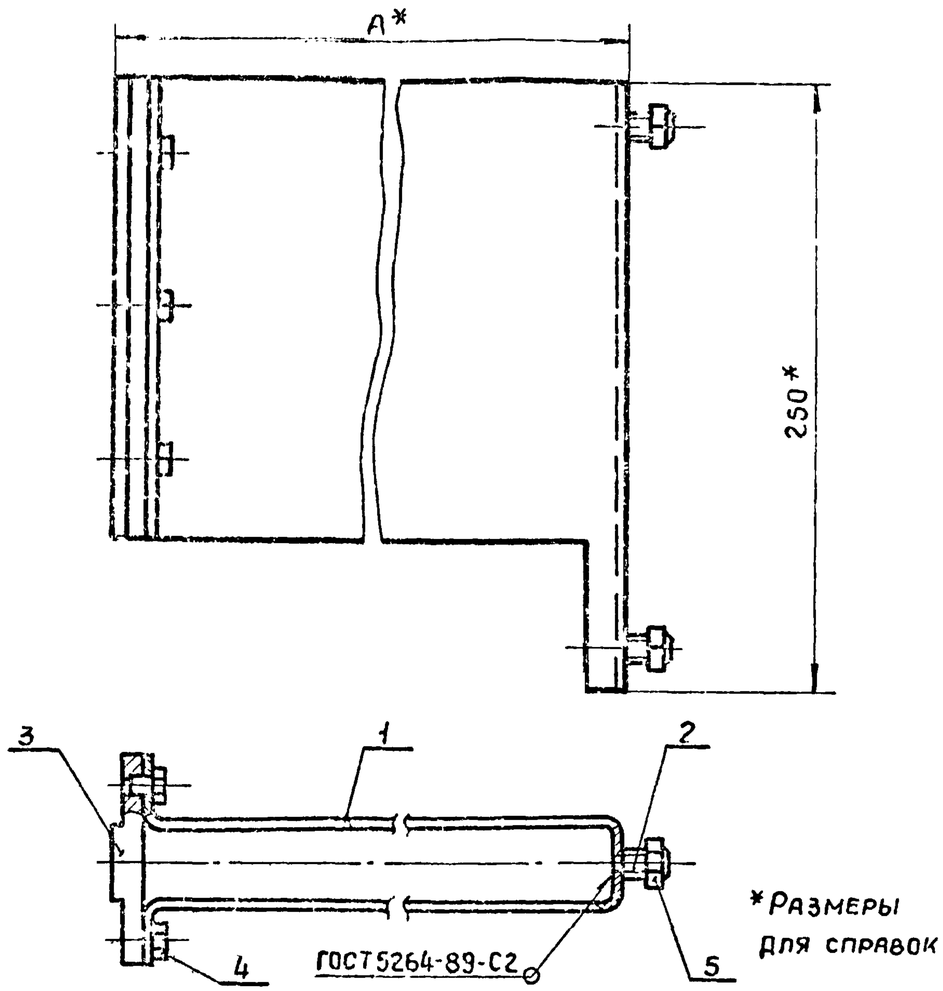

Обозначение	А	Масса
М63.08.00.000.	286	3,13
-01	156	1,84

Н.контр.	Маркина		4.08.80	Кронштейн Сборочный чертеж
Исполн.	Никитина		2.07.80	
Провер.	Никитин		5.08.80	
ГИП	Никитин		5.08.80	
Нач.отд.	Людковский		6.08.80	

М63.08.00.000С6

Стадия	Масса	Масштаб
Р	См. табл.	
Лист	Листов 1	

Госстрой СССР ПРОМСТРОЙПРОЕКТ Москва

Инв.№ подл. | Подпись и дата | Взам.инв.№

М63.08.00.001

Rz 80

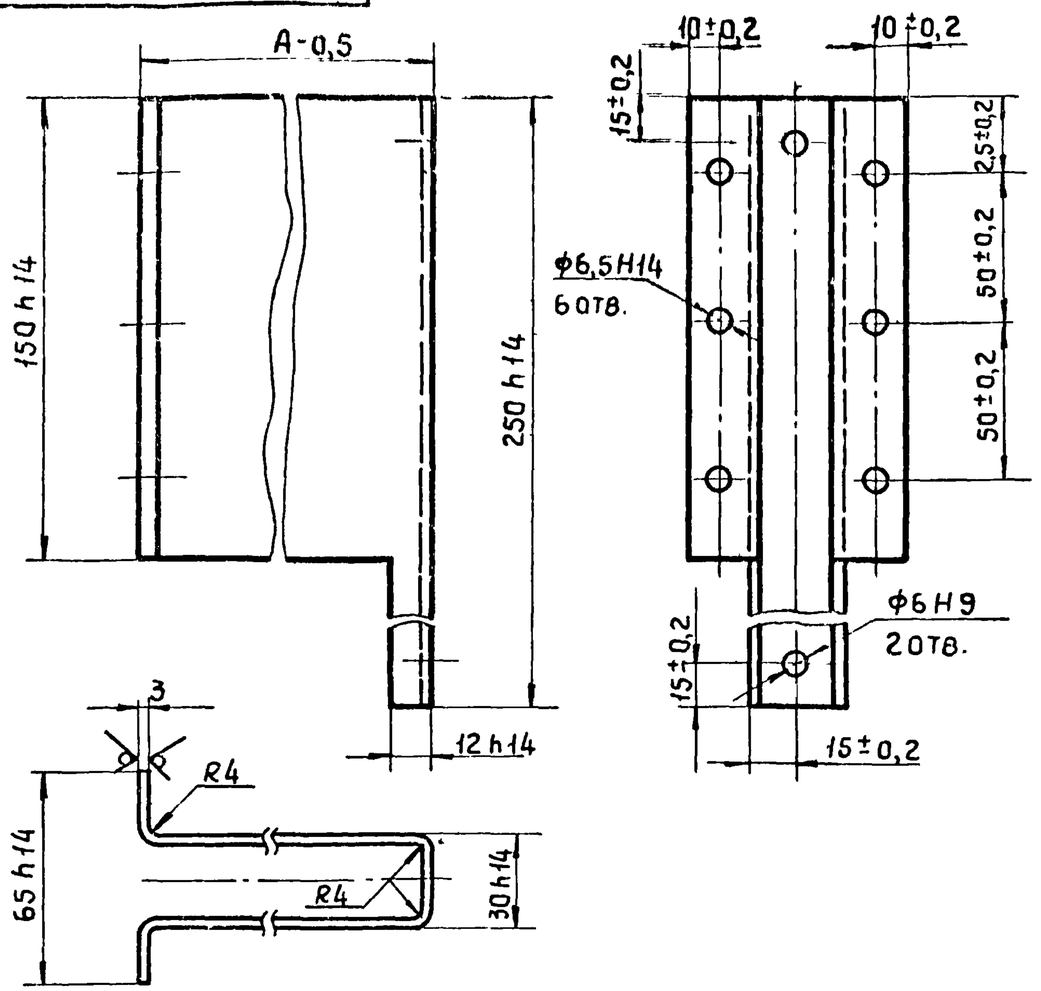

Обозначение	А мм	Масса
М63.08.00.001.	276	2,63
-01	146	1,34

Н.контр.	Маркина		4.08.80	Скоба
Исполн.	Никитина		2.07.80	
Провер.	Никитин		5.08.80	
ГИП	Никитин		5.08.80	Ст.3 ГОСТ 380-71
Нач.отд.	Людковский		6.08.80	

М63.08.00.001.

Стадия	Масса	Масштаб
Р	См. табл.	
Лист 1	Листов 1	

Госстрой СССР ПРОМСТРОЙПРОЕКТ Москва

Инв.№ подл. | Подпись и дата | Взам.инв.№

М63.08.00.002

Rz 60 (✓)

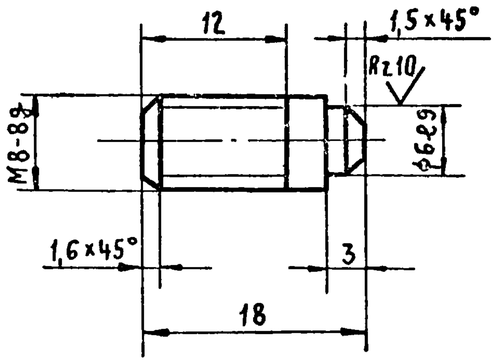

Неуказанные предельные отклонения размеров, H14, h14, $\pm \frac{IT14}{2}$.

				М63.08.00.002		
				Шпилька.	Стадия: Р	Масса: 0,005	Масштаб: 2:1
					Лист	Листов 1
Исполн.	Никитина		2.07.80	Сталь 20 ГОСТ 1050-74	Госстрой СССР ПРОМСТРОЙПРОЕКТ Москва
Провер.	Никитин		5.08.80		
Н. контр.	Маркина		4.08.80		
Гл. инж. пр.	Никитин		5.08.80		
Нач. отд.	Людковский		8.08.80		

М63.08.00.003

Rz 60 (✓)

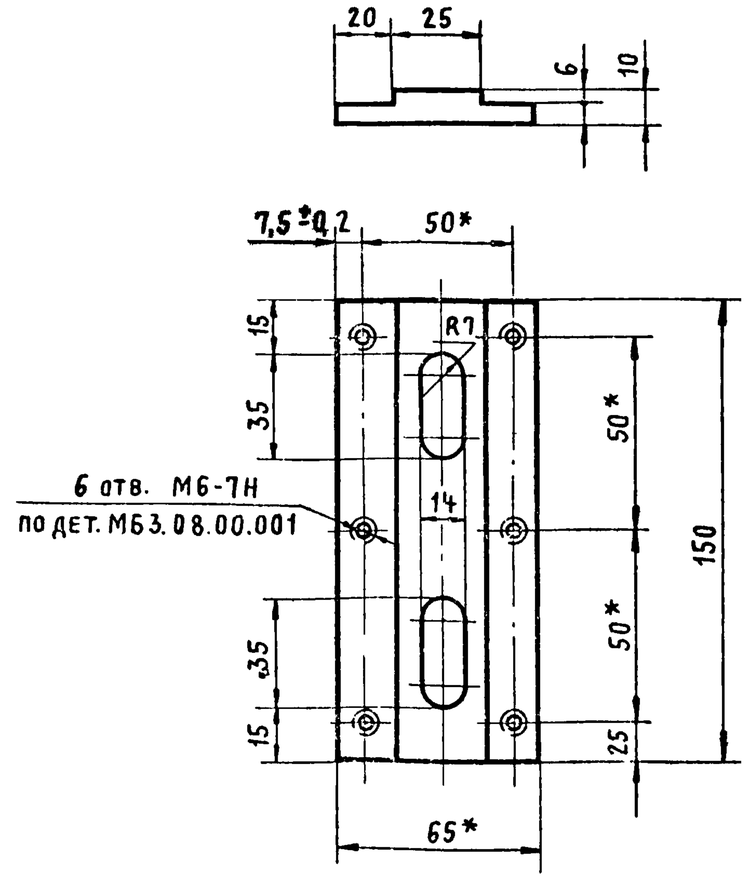

1.* Размеры для справки.
2. Неуказанные предельные отклонения размеров, H14, h14, $\pm \frac{IT14}{2}$.

Взам. инв. № | Подпись и дата | Инв. № подл.

				М63.08.00.003		
				Платик	Стадия: Р	Масса: 0,5	Масштаб: 1:2
					Лист	Листов 1
Исполн.	Никитина		2.07.80	Ст.3 ГОСТ 380-71*	Госстрой СССР ПРОМСТРОЙПРОЕКТ Москва
Провер.	Никитин		5.08.80		
Н. контр.	Маркина		4.08.80		
Гл. инж. пр.	Никитин		5.08.80		
Нач. отд.	Людковский		8.08.80		