ТИПОВЫЕ КОНСТРУКЦИИ, ИЗДЕЛИЯ И УЗЛЫ ЗДАНИЙ И СООРУЖЕНИЙ

СЕРИЯ 1.436.2-17

ОКНА С ПЕРЕПЛЁТАМИ ИЗ ОДИНАРНЫХ ПРЯМОУГОЛЬНЫХ СТАЛЬНЫХ ТРУБ И МЕХАНИЗМЫ ОТКРЫВАНИЯ

ВЫПУСК 3

ЖАЛЮЗИ, ВЕТРОВЫЕ РИГЕЛИ, НАЩЕЛЬНИКИ, СЛИВЫ И ЭЛЕМЕНТЫ КРЕПЛЕНИЯ

РАБОЧИЕ ЧЕРТЕЖИ

17661-05

ЦЕНА 1-94

ЦЕНТРАЛЬНЫЙ ИНСТИТ О ПРОЕКТИРОВАНИЯ
ГО Р

Москва, ная ул., 22

Сдано в пе 1985 года

Заказ № 62 раж 520 экз.

ТИПОВЫЕ КОНСТРУКЦИИ, ИЗДЕЛИЯ И ВИДЫ ЗДАНИЙ И СООРУЖЕНИЙ

СЕРИЯ 1.436.2-17

ОКНА С ПЕРЕПЛЕТАМИ ИЗ ОДИНАРНЫХ ПРЯМОУГОЛЬНЫХ СТАЛЬНЫХ ТРУБ И МЕХАНИЗМЫ ОТКРЫВАНИЯ

ВЫПУСК 3

ЖАЛЮЗИ, ВЕТРОВЫЕ РИГЕЛИ, НАЩЕЛЬНИКИ, СЛИВЫ И ЭЛЕМЕНТЫ КРЕПЛЕНИЯ

РАБОЧИЕ ЧЕРТЕЖИ

РАЗРАБОТАНЫ

ПРОЕКТНЫМ ИНСТИТУТОМ
ГИПРОСПЕЦЛЕГКОНСТРУКЦИЯ

ЗАМ. ДИРЕКТОРА ИНСТИТУТА — МАРШЕВ Ю.А.
/ ГЛАВНЫЙ КОНСТРУКТОР ПРОЕКТА — ЛЕБЕДЕВ В.Г.

ГПИ "ПРОМСТРОЙПРОЕКТ"

ГЛАВНЫЙ ИНЖЕНЕР ИНСТИТУТА — КОРОЛЕВ В.И.
ГЛАВНЫЙ КОНСТРУКТОР ИНСТИТУТА — БЕЗРУКОВ В.М.
ГЛАВНЫЙ ИНЖЕНЕР ПРОЕКТА — ЛЮДКОВСКИЙ М.Г.

УТВЕРЖДЕНЫ

ПОСТАНОВЛЕНИЕМ ГОССТРОЯ СССР
от 5.02.1982г. №8; введены в действие с 1.02.1982г.

Содержание

Обозначение	Наименование	Стр.
	Содержание	2
1.436.2-17.1.00.00.00.01	Профиль резиновый	4
1.436.2-17.1.00.00.00.02	Уплотнение	4
1.436.2-17.1.00.00.00.03	Уплотнение	5
1.436.2-17.1.00.00.00.04	Уголок	5
1.436.2-17.1.00.00.00.05	Уголок	6
1.436.2-17.1.00.00.00.06	Профиль	6
1.436.2-17.1.00.00.00.07	Вкладыш	7
1.436.2-17.1.00.00.00.08	Профиль	7
1.436.2-17.1.00.00.00.09	Профиль	8
1.436.2-17.1.01.00.00.02	Штапик	8
1.436.2-17.1.01.00.00.01	Стекло	9
1.436.2-17.1.01.00.00.04	Подкладка	10
1.436.2-17.1.01.01.00.01	Серьга	10
1.436.2-17.1.01.01.00.02	Скоба	11
1.436.2-17.1.01.01.00.03	Стяжка	11
1.436.2-17.1.01.01.00.04	Уголок	12
1.436.2-17.1.01.01.00.05	Платик	13
1.436.2-17.1.01.01.00.06	Стойка	13
1.436.2-17.1.01.01.00.07	Нащельник	14
1.436.2-17.1.01.01.00.09	Стяжка	14
1.436.2-17.1.01.01.00.10	Стойка	15
1.436.2-171.02.00.00.04	Вкладыш	15
1.436.2-17.1.02.00.00.01	Стеклопакет	16
1.436.2-17.1.02.01.00.01	Уголок	17
1.436.2-17.1.03.01.00.01	Притвор	18
1.436.2-17.1.03.02.01.01	Притвор	18
1.436.2-17.1.03.02.00.03	Серга	19
1.436.2-17.1.04.01.01.01	Притвор	19
1.436.2-17.2.11.01.00.01	Стяжка	20
1.436.2-17.2.11.01.00.02	Стяжка	20
1.436.2-17.2.11.00.00.03	Стяжка	21
1.436.2-17.2.14.01.01.01	Уголок	21
1.436.2-17.3.01.00.00.00	Ветровой ригель	22
1.436.2-17.3.01.00.00.00СБ	Ветровой ригель Сборочный чертеж	22
1.436.2-17.3.02.00.00.00	Ветровой ригель	23
1.436.2-17.3.02.00.00.00СБ	Ветровой ригель Сборочный чертеж	23
1.436.2-17.3.03.00.00.00	Ветровой ригель	24
1.436.2-17.3.03.00.00.00СБ	Ветровой ригель Сборочный чертеж	24
1.436.2-17.3.04.00.00.00	Ветровой ригель	25
1.436.2-17.3.04.00.00.00СБ	Ветровой ригель Сборочный чертеж	25
1.436.2-17.3.05.00.00.00	Кронштейн	26
1.436.2-17.3.05.00.00.00СБ	Кронштейн Сборочный чертеж	26
1.436.2-17.3.06.00.00.00	Кронштейн	27
1.436.2-17.3.06.00.00.00СБ	Кронштейн Сборочный чертеж	27
1.436.2-17.3.07.00.00.00	Нащельник	28
1.436.2-17.3.07.00.00.00СБ	Нащельник Сборочный чертеж	30
1.436.2-17.3.08.00.00.00	Решетка жалюзийная	31
1.436.2-17.3.08.00.00.00СБ	Решетка жалюзийная	
	Сборочный чертеж	33
1.436.2.17.3.09.00.00.00	Вставка жалюзийная	35
1.436.2-17.3.09.00.00.00СБ	Вставка жалюзийная	
	Сборочный чертеж	36
1.436.2-17.3.10.00.00.00	Нащельник	37
1.436.2-17.3.10.00.00.00СБ	Нащельник Сборочный чертеж	39
1.436.2-17.3.00.00.00.01	Элемент крепления	40

Содержание

Обозначение	Наименование	Стр.
1.436.2-17.3.00.00.00.02	Элемент крепления	40
1.436.2-17.3.00.00.00.03	Элемент крепления	41
1.436.2-17.3.00.00.00.04	Планка	41
1.436.2-17.3.00.00.00.05	Профиль Заготовка	42
1.436.2-17.3.00.00.00.06	Профиль Заготовка	42
1.436.2-17.3.00.00.00.07	Профиль Заготовка	43
1.436.2-17.3.00.00.00.08	Профиль Заготовка	43
1.436.2-17.3.00.00.00.09	Профиль	44
1.436.2-17.3.00.00.00.10	Профиль	44
1.436.2-17.3.00.00.00.11	Слив	45
1.436.2-17.3.00.00.00.12	Слив	45
1.436.2-17.3.00.00.0013	Нащельник	46
1.436.2-17.3.00.00.0014	Слив	46
1.436.2-17.3.00.00.00.15	Нащельник	47
1.436.2-17.3.08.00.00.01	Окантовка	48
1.436.2-17.3.09.00.00.01	Балка	48
1.436.2-17.3.08.00.00.02	Опора	49

1.00.00.00.01

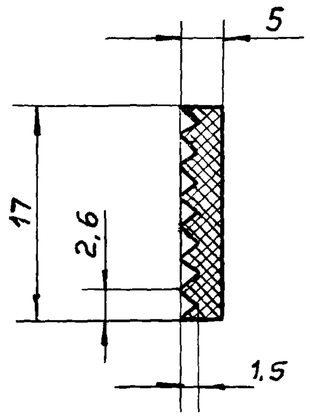

1. Скругление углов R1 не более 0,5 мм.
2. Длина отрезков 3,0 м. Допускаются поставки 20% от общего количества профиля отрезками не менее 1,5 м. Резина износостойкая, морозостойкая, светостойкая черного цвета.
Температура среды минус 40°С до +50°С.
3. Предел прочности при разрыве не менее 35 кгс/см.²
4. Твердость по Шору 55... 70.
5. Масса 1 пог. м. = 0,4 кг

				1.436.2-17.1.00.00.00.01		
Разраб.	Зотова	Зотова	03.03.81	Профиль резиновый	Стадия: Р	Масса: см Т.Т.	Масштаб: 2:1
Пров.	Кашкинов		03.03.81		Лист	Листов 1
Т. контр.	Захарова		03.03.81			
Рук. пр.	Лебедев		03.03.81	Резиновая смесь 7-НО-68-1 ТУ38-005-204-71	Минмонтажспецстрой СССР Гипроспецлегконструкция
Н. контр.	Веневцева		04.03.81		
Утв.					

Серия 1.436.2-17, вып.3

Взам. инв. № | Подпись и дата | Инв. № подл.

1.00.00.00.02

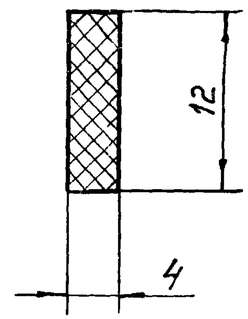

Масса 1 пог. м. = 0,29 кг

5

				1.436.2-17.1.00.00.00.02		
Разраб.	Зотова	Зотова	03.03.81	Уплотнение	Стадия: Р	Масса: см. Т.Т.	Масштаб: 2:1
Пров.	Кашкинов		03.03.81		Лист	Листов 1
Т. контр.	Захарова		03.03.81			
Рук. пр.	Лебедев		03.03.81	Резина губчатая техническая с двумя пленками S=4 ТУ38-105867-75	Минмонтажспецстрой СССР Гипроспецлегконструкция
Н. контр.	Веневцева		04.03.81		
Утв.					

Взам. инв. № | Подп. и дата | Инв. № подл.

1.00.00.00.03

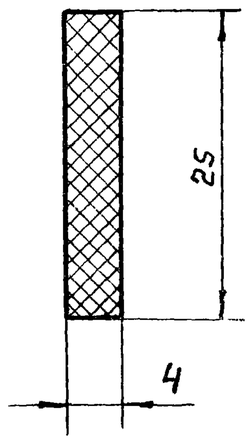

Масса 1 пог. м = 0,6 кг

Серия 1.436.2-17, вып. 3

				1436 2-17 1 00 00 0003		
Разраб.	Зотова		03.03.81	Уплотнение	Стадия: Р	Масса: См. Т.Т.	Масштаб: 2:1
Пров.	Кашкинов		03.03.81		Лист	Листов 1
Т.контр.	Захарова		03.03.81	Резина губчатая техническая с двумя пленками S=4 ТУ38-105867-75	Минмонтажспецстрой СССР Гипроспецлегконструкция	
Рук. пр.	Лебедев		03.03.81			
Н.контр.	Веневцева		03.03.81			
Утв.						

Взам. инв. № | Подпись и дата | Инв. № подл.

1.00.00.00.04

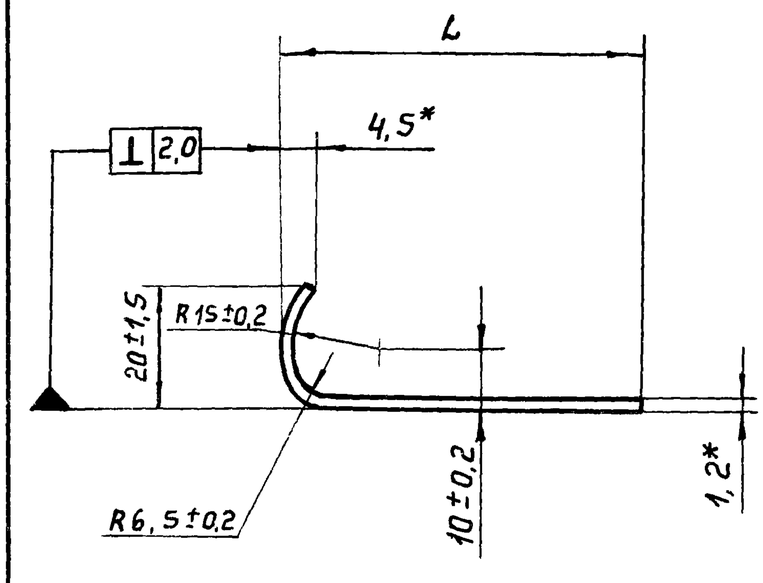

Обозначение	L, мм	Масса, 1 пог. м.	Материал
1.00.00.00.04	35±0,3	0,50	Лента 10пс-м-нт-2-0 1,2×53 ГОСТ 503-71
-01	55±0,4	0,69	Лента 10пс-м-нт-2-0 1,2×73 ГОСТ 503-71

1. *Размеры для справок.
2. Остальные технические требования по 1.00.00.00.00.ТУ

				1.436.2-17.1.00.00.00.04		
Разраб.	Зотова		03.03.81	Уголок	Стадия: Р	Масса: См. табл.	Масштаб: 1:1
Пров.	Кашкинов		03.03.81		Лист	Листов 1
Т.контр.	Захарова		03.03.81	См. таблицу	Минмонтажспецстрой СССР Гипроспецлегконструкция	
Рук. пр.	Лебедев		03.03.81			
Н.контр.	Веневцева		03.03.81			
Утв.						

Взам. инв. № | Подп. и дата | Инв. № подл.

17661-05 6

1.00.00.00.05

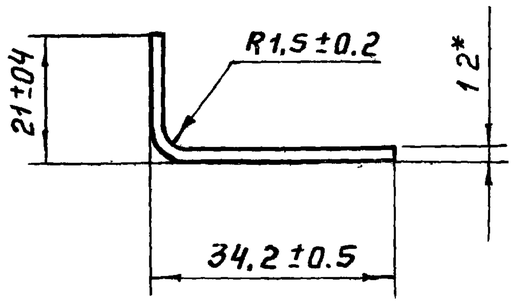

1. *Размер, для справок.
2. Масса 1 пог. м. = 0,5 кг.
3. Остальные технические требования по 1.00.00.00.00 ТУ.

Серия 1.436.2-17, вып.3

Взам. инв. № | Подп. и дата | Инв. № подл

				1.436.2-17.1.00.00.00.05		
Разраб	Зотова		03.03.81	Уголок	Стадия	Масса	Масштаб
Пров	Кашкинов		03.03.81		Р	См. Т.Т.	1:1
Т. контр.	Захарова		03.03.81		Лист	Листов 1	
Рук. пр.	Лебедев		03.03.81	Лента 10пс-м-нт-2-0 1,2×53 ГОСТ 503-71	Минмонтажспецстрой СССР Гипроспецлегконструкция	
Н. контр.	Веневцева		03.03.81			
Утв						

1.00.00.00.06

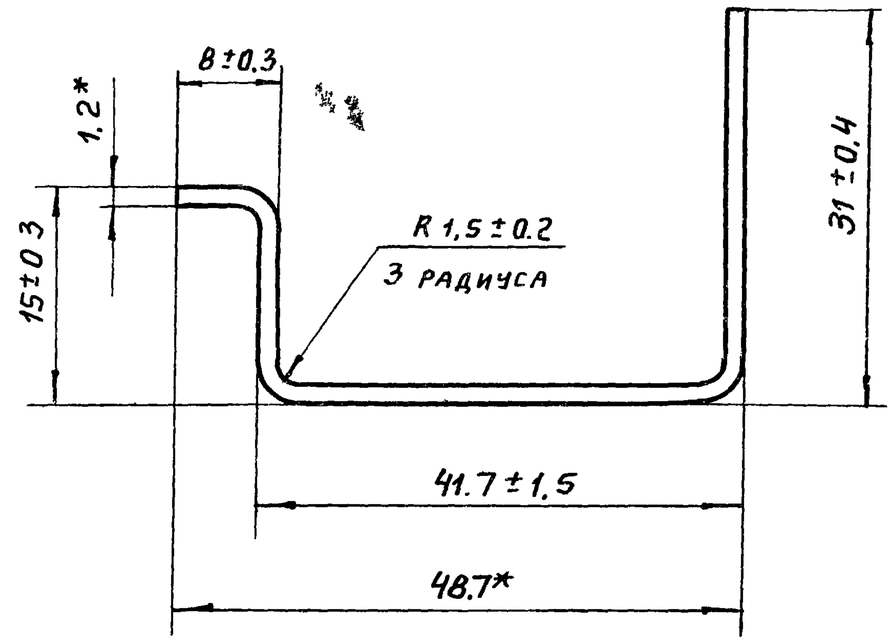

1. *Размер для справок.
2. Масса 1 пог. м = 0,85 кг.
3. Остальные технические требования по 1.00.00.00.00.ТУ.

Взам. инв. № | Подп. и дата | Инв. № подл

				1.436.2-17.1.00.00.00.05		
Разраб	Зотова		03.03.81	Профиль	Стадия	Масса	Масштаб
Пров.	Кашкинов		03.03.81		Р	См. Т.Т.	2:1
Т. контр.	Захарова		03.03.81		Лист	Листов 1	
Рук. пр.	Лебедев		03.03.81	Лента 10пс-м-нт-2-0 1 2×90 ГОСТ 503-71	Минмонтажспецстрой СССР Гипроспецлегконструкция	
Н. контр.	Веневцева		03.03.81			
Утв.						

17661-05 7

1.00.00.00.07

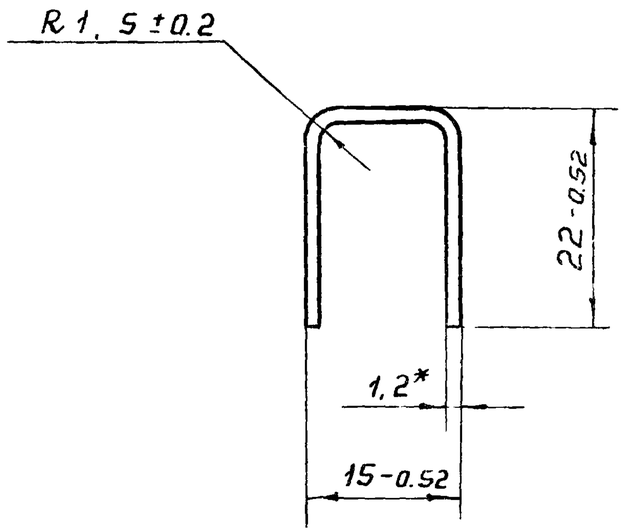

1. * Размер для справок.
2. Масса 1 пог. м = 0,5 кг.
3. Остальные технические требования по 1.00.00.00.00 ТУ.

Разраб.	Зотова		03.03.81	1.436.2-17.1.00.00.00.07		
Пров.	Кашкинов		03.03.81	Вкладыш	Стадия	Масса	Масштаб
Т. контр.	Захарова		03.03.81		Р	См. Т. Т.	2:1
Рук. пр.	Лебедев		03.03.81		Лист	Листов 1
Н. контр.	Веневцева		03.03.81	Лента 10пс-м-нт-2-0 1,2×53 ГОСТ 503-71	Минмонтажспецстрой СССР
Утв.					Гипроспецлегконструкция

Взам. инв. № | Подп. и дата | Инв. № подл.

1.00.00.00.04

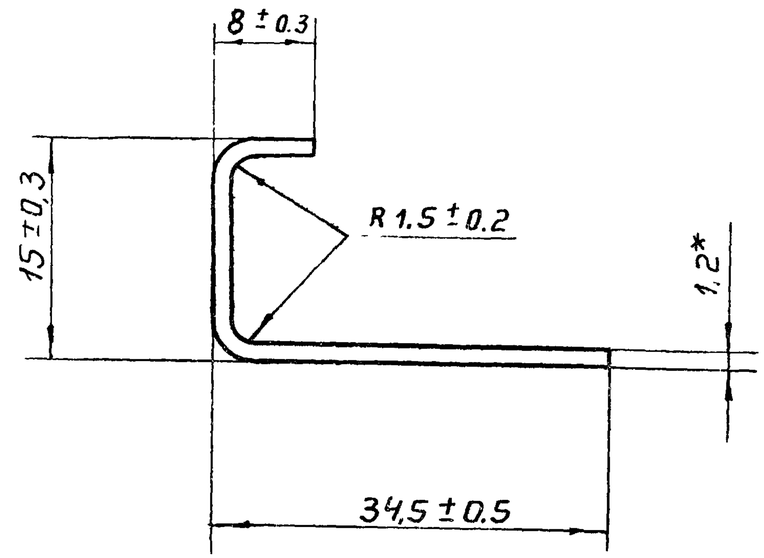

1. * Размер для справок.
2. Масса 1 пог. м = 0,5 кг.
3. Остальные технические требования по 1.00.00.00.00 ТУ.

Разраб.	Зотова		03.03.81	1.436.2-17.1.00.00.00.08		
Пров.	Кашкинов		03.03.81	Профиль	Стадия	Масса	Масштаб
Т. контр.	Захарова		03.03.81		Р	См. Т. Т.	2:1
Рук. пр.	Лебедев		03.03.81		Лист	Листов 1
Н. контр.	Веневцева		03.03.81	Лента 10пс-м-нт-2-0 1,2×53 ГОСТ 503-71	Минмонтажспецстрой СССР
Утв.					Гипроспецлегконструкции

Взам. инв. № | Подп. и дата | Инв. № подл.

1.00.00.00.09

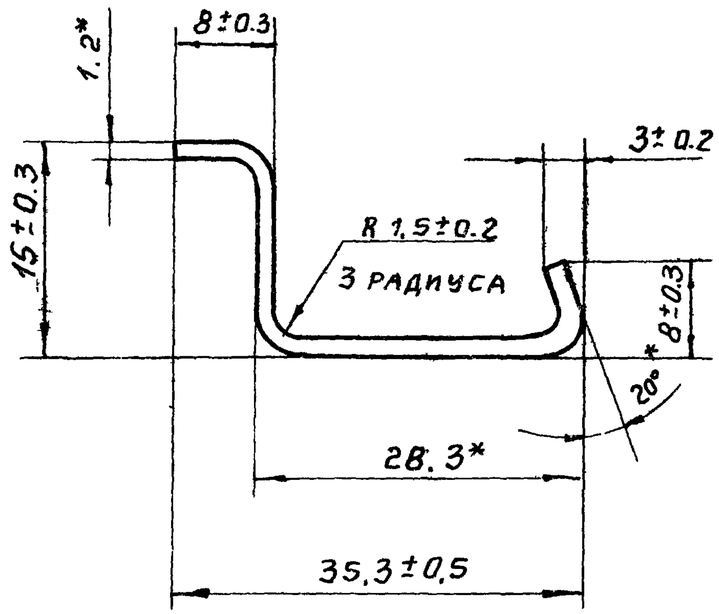

1. * Размеры для справок.
2. Масса 1 пог м = 0,5 кг.
3. Остальные технические требования по 1.00.00.00 00 ТУ.

Серия 1.436.2-17, Вып.3

Разраб.	Зотова		03.03.81	1.436.2-17.1.00.00.00.09.		
Пров.	Кашкинов		03.03.81	Профиль	Стадия: Р	Масса: См. Т.Т.	Масштаб: 2:1
Т.контр.	Захарова		03.03.81		Лист	Листов 1
Рук. пр.	Лебедев		03.03.81	Лента 10пс-м-нт-2-0 1,2×53 ГОСТ 503-71	Минмонтажспецстрой СССР Гипроспецлегконструкция	
Н.контр.	Веневцева		03.03.81			
Утв.						

Взам. инв. № | Подп. и дата | Инв. № подл.

1.01.00.00.02

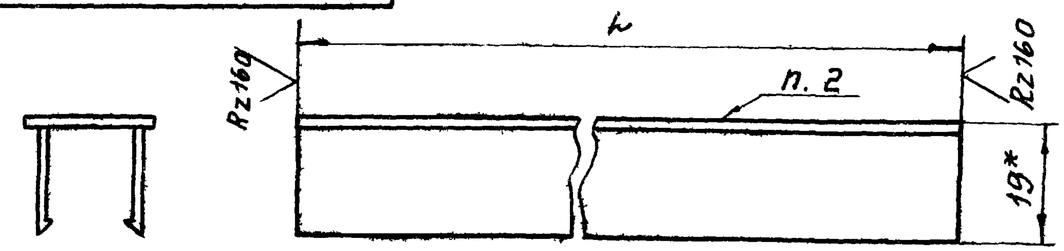

Обозначение	Марка	L, мм	Масса, кг
1.01.00.00.02	Ш0	454.5±0.8	0,099
-01	Ш1	1752.5±1.5	0,38
-02	Ш2	1162.5±1.2	0.25
-03	Ш3	1054.5±1.2	0.229
-04	Ш4	562.5±0.9	0.122
-05	Ш5	1654.5±1.5	0.359
-06	Ш6	534.5±0.9	0.116
-07	Ш7	737.5±1.0	0.16
-08	Ш8	964.5±1.1	0.209
-09	Ш9	1072.5±1.2	0.233
-10	Ш10	1564.5±1.3	0.339
-11	Ш11	364.5±0.8	0.079
-12	Ш12	1662.5±1.5	0.361
-13	Ш13	472.5±0.8	0.103
-14	Ш14	444.5±0.8	0.096

1. * Размер для справок.
2. Маркировать по таблице. Способ нанесения и шрифт по 1.00.00.00.00 ТУ.

Разраб.	Зотова		03.03.81	1.436.2-17-00.00.00.02.		
Пров.	Кашкинов		03.03.81	Штапик	Стадия: Р	Масса: См. табл.	Масштаб: 1:1
Т.контр.	Захарова		03.03.81		Лист	Листов 1
Рук. пр.	Лебедев		03.03.81	Профиль алюминиевый АО-36 ПС 885-44И	Минмонтажспецстрой СССР Гипроспецлегконструкция	
Н.контр.	Веневцева		03.03.81			
Утв.						

Взам. инв. № | Подп. и дата | Инв. № подл.

1.01.00.00.01

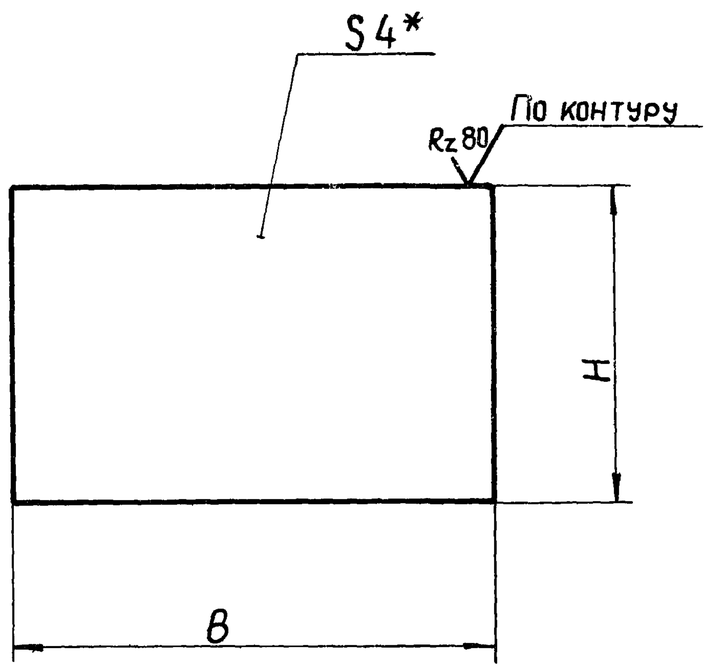

Обозначение	Марка	H × B, мм	Площадь, м²	Масса, кг
1.01.00.00.01	C1	480 × 1740	0,84	8,74
-01	C2	480 × 1150	0,55	5,72
-02	C3	1080 × 550	0,59	6,14
-03	C4	1080 × 1150	1,24	12,9
-04	C5	1680 × 550	0,92	9,57
-05	C6	1680 × 1150	1,93	20,07
-06	C7	560 × 550	0,31	3,22
-07	C8	560 × 1150	0,64	6,66
-08	C9	1080 × 725	0,78	8,11
-09	C10	1680 × 725	1,22	12,69
-10	C11	560 × 725	0,41	4,26
-11	C12	990 × 1060	1,05	10,92
-12	C13	1590 × 1060	1,69	17,58
-13	C14	390 × 1650	0,64	6,66
-14	C15	390 × 1060	0,41	4,26
-15	C16	990 × 460	0,46	4,78
-16	C17	1590 × 460	0,73	7,59
-17	C18	470 × 460	0,22	2,29
-18	C19	470 × 1060	0,5	5,2

*Размер для справок.

				1.436.2-17.1.00.00.00.01		
				Стекло	Стадия	Масса	Масштаб
Разраб.	Зотова		03.02.81		Р	См. табл.	
Пров.	Кашкинов		03.02.81				
Т.контр.	Захарова		03.02.81		Лист	Листов 1	
Рук.пр.	Лебедев		03.02.81	Стекло оконное б=4 ГОСТ 111-78	Минмонтажспецстрой СССР Гипроспецлегконструкция	
Н.контр.	Веневцева		03.02.81			
Утв.						

1.01.00.00.04

Rz 80

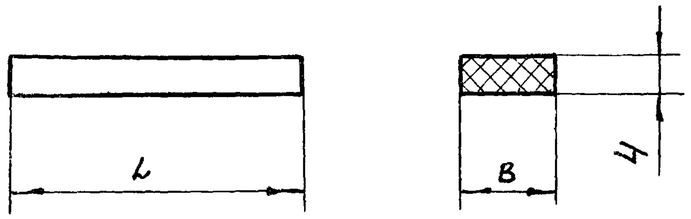

Обозначение	Размеры, мм		Масса, кг
	L	B	
1.01.00.00.04	50	4	0,0008
-01	100	23	0,009

				1436.2-17.1.01.00.00.04		
Разраб.	Зотова		03.03.81	Подкладка	Стадия: Р	Масса: См. табл. / Масштаб
Пров.	Кашкинов		03.03.81		Лист	Листов 1
Т. контр.	Захарова		03.03.81	Полиэтилен низкого давления марка 20Ч-15, сорт 1 ГОСТ 16338-77	Минмонтажспецстрой СССР Гипроспецлегкоконструкция	
Рук. пр.	Лебедев		03.03.81			
Н. контр.	Веневцева		03.03.81			
Утв.						

1.01.01.00.01

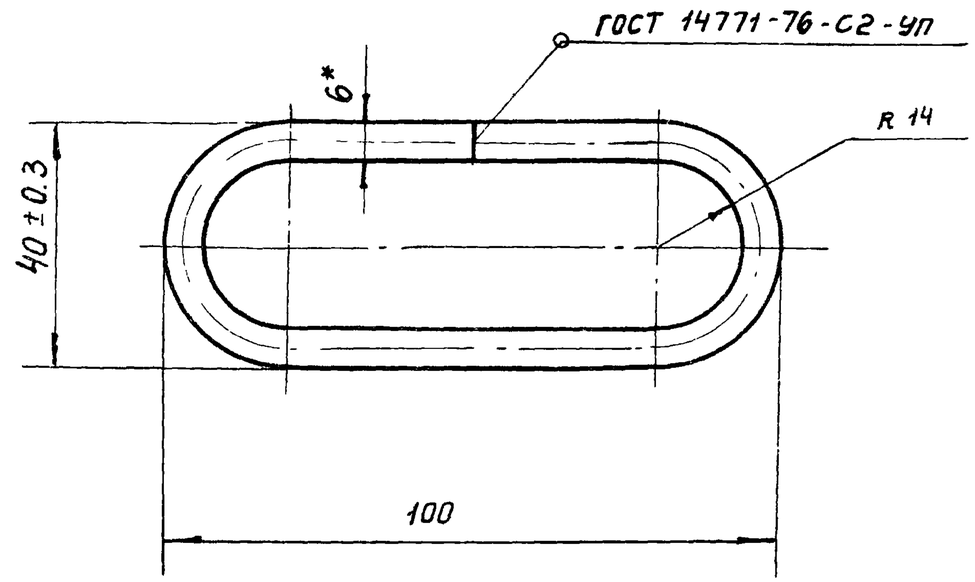

1. * Размер для справок.
2. Длина развертки L = 226.76 мм.
3. Остальные технические требования по 1.00.00.00.00 ТУ.

(11)

				1.436.2-17.1.01.01.00.01		
Разраб.	Зотова		03.03.81	Серьга	Стадия: Р	Масса: 0,05 / Масштаб: 1:1
Пров.	Кашкинов		03.03.81		Лист	Листов 1
Т. контр.	Захарова		03.03.81	Круг $\frac{В6\ ГОСТ\ 2590-71}{В\ Ст\ 3кп-2\ ГОСТ\ 535-79}$	Минмонтажспецстрой СССР Гипроспецлегкоконструкция	
Рук. пр.	Лебедев		03.03.81			
Н. контр.	Веневцева		03.03.81			
Утв.						

Инв. № подл. | Подп. и дата | Взам. инв. №

Серия 1.436.2-17, вып.3

1.01.01.00.02

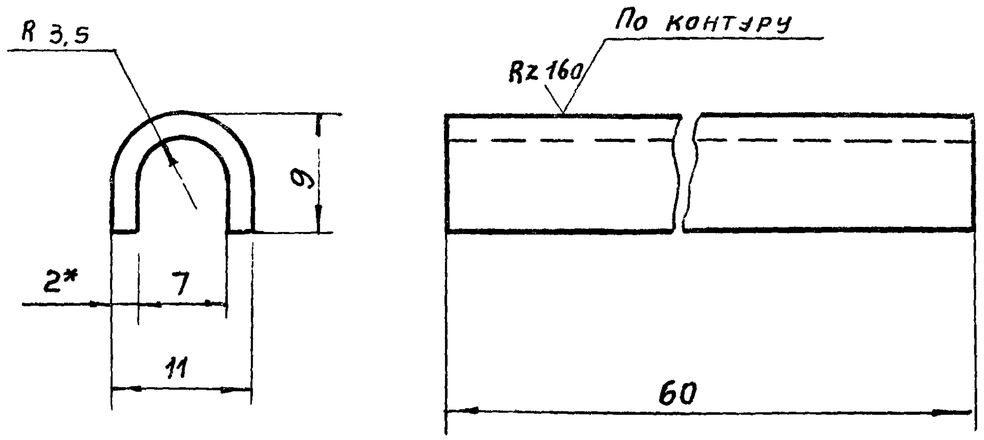

1. * Размер для справок.
2. Остальные технические требования по 1.00.00.00 ТУ

				1.436.2-17.1.01.01.00.02		
Разраб.	Затова		03.03.81	Скоба	Стадия	Масса	Масштаб
Пров.	Кашкинов		03.03.81		Р	0,02	2:1
Т.контр.	Захарова		03.03.81		Лист	Листов 1	
Рук.пр.	Лебедев		03.03.81	Лист 6-ПН-2 ГОСТ 19904-74	Миннонтажспецстройсср	
Н.контр.	Веневцева		03.03.81	4-IV-8 Ст. 3 кп-2 ГОСТ 16523-70	Гипроспецлегконструкция	
Утв.						

1.01.01.00.03

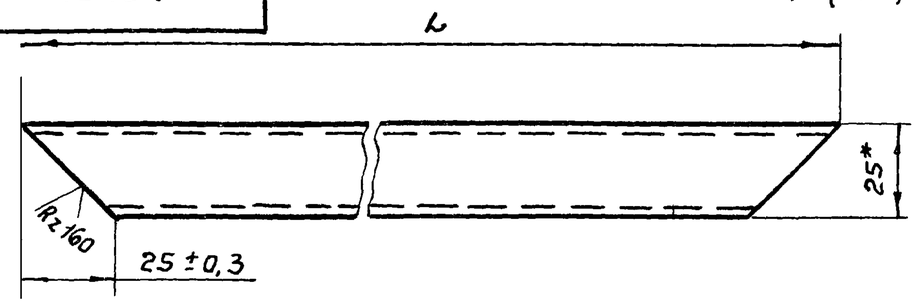

Обозначение	L, мм	Масса, кг
1.01.01.00.03	545 ±0,9	0,99
-01	1805 ±1,5	3,4
-02	2405 ±1,7	4,55
-03	2995 ±2.0	5,67
-04	1145 ±1,2	2,14
-05	5975 ±2.7	11,36
-06	1745 ±1,5	3,29
-07	1980 ±1,5	3,73
-08	4785 ±2,5	9.09
-09	2345 ±1,7	4.43
-10	1055 ±1,2	1,97
-11	1655 ±1,5	3.11
-12	1125 ±1,2	2,1
-13	455 ±0,8	0,82
-14	525 ±0,9	0,96
-15	1715 ±1,5	3,23
-16	535 ±0,9	0,97

1. * Размер для справок
2. Остальные технические требования по 1.00.00.00.00 ТУ

Взам. инв. №
Подп. и дата
Инв. № подл.

				1.436.2-17.1.01.01.00.03			
Разраб.	Затова		03.03.81	Стяжка	Стадия	Масса	Масштаб
Пров.	Кашкинов		03.03.81		Р	Ст. табл.	1:2
Т.контр.	Захарова		03.03.81		Лист	Листов 1	
Рук.пр.	Лебедев		03.03.81	Труба 40х25х2-10пс ТУ14-3-462-76	Миннонтажспецстройсср	
Н.контр.	Веневцева		03.03.81		Гипроспецлегконструкция	
Утв.						

1.01.01.00.04

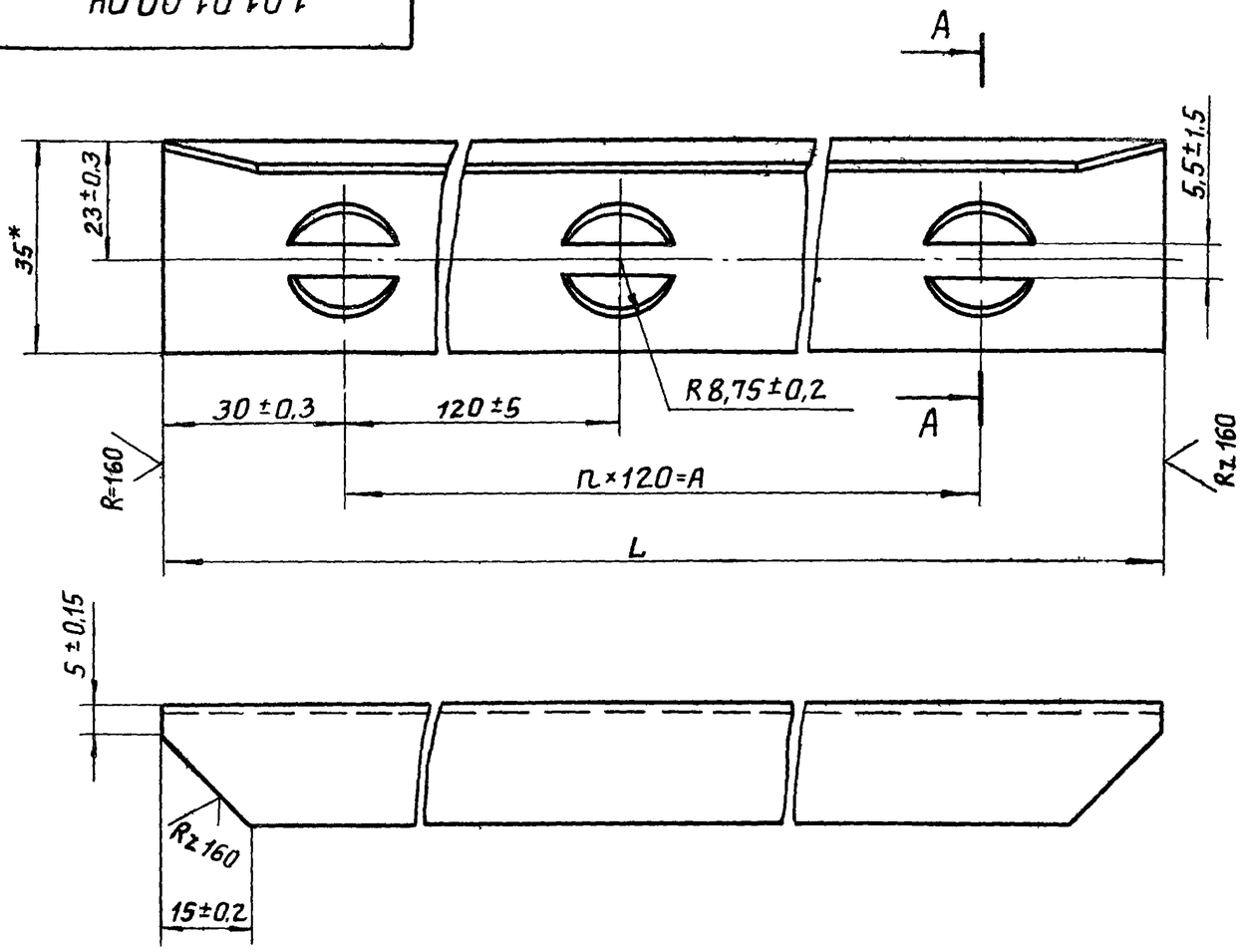

Обозначение	Размеры, мм		Масса, кг
	n×120=A ±СМ7	L В7	
1.01.01.00.04	3×120=360	485	0,22
-01	14×120=1680	1745	0,81
-02	9×120=1080	1155	0,54
-03	4×120=480	555	0,25
-04	8×120=960	1085	0,50
-05	13×120=1560	1685	0,78
-06	4×120=480	565	0,26
-07	5×120=600	730	0,34
-08	7×120=840	995	0,46
-09	12×120=1440	1595	0,74
-10	8×120=960	1065	0,49
-11	2×120=240	395	0,18
-12	3×120=360	465	0,21
-13	13×120=1560	1655	0,77
-14	3×120=360	475	0,22

* Размеры для справок.

А-А

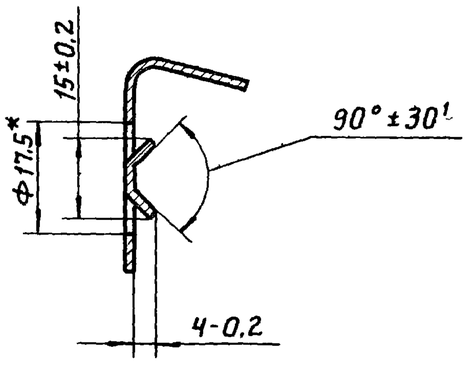

Серия 1.436.2-17, вып. 3

Разраб.	Зотова		17.03.81	1.436.2-17.1.01.01.00.04.
Пров.	Кашкинов		17.03.81	Уголок
Т. контр.	Захарова		17.03.81	
Рук. пр.	Лебедев		17.03.81	Заготовка 1.00.00.00.04
Н. контр.	Веневцева		17.03.81	
Утв.				

Стадия	Масса	Масштаб
Р	См табл.	1:1
Лист	Листов 1	

Минмонтажспецстрой СССР Гипроспецлегконструкция

1.01.01.00.05

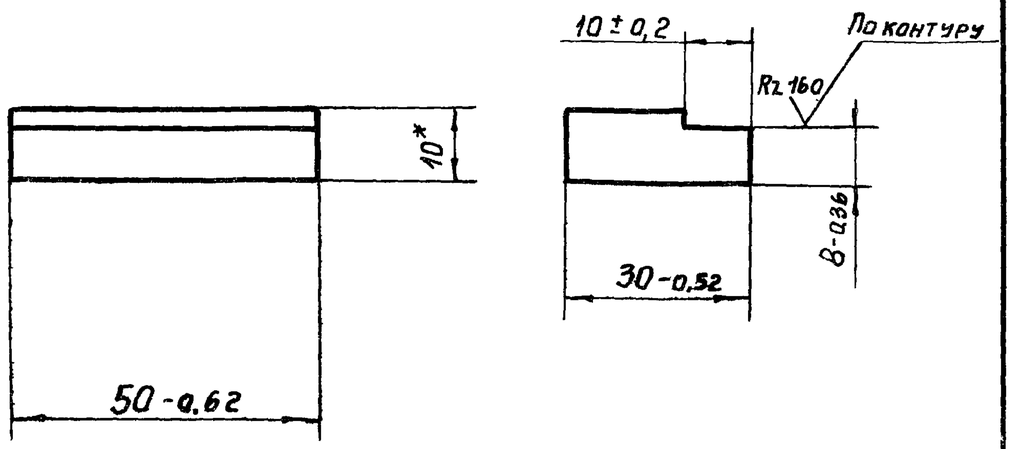

* Размер для справок.

				1436.2-17.1.01.01.00.05		
Разраб.	Зотова		03.03.81	Платик	Стадия: Р	Масса: 0.11	Масштаб: 1:1
Пров.	Кашкинов		03.03.81		Лист	Листов 1
Т. контр.	Захарова		03.03.81			
Рук. пр.	Лебедев		03.03.81	Лист Б-ПН-10 ГОСТ 19903-74	Минмонтажспецстрой СССР
Н. контр.	Веневцева		03.03.81	Вст 3кп 2 ГОСТ 14637-69	Гипроспецлегконструкция
Утв.					

1.01.01.00.06

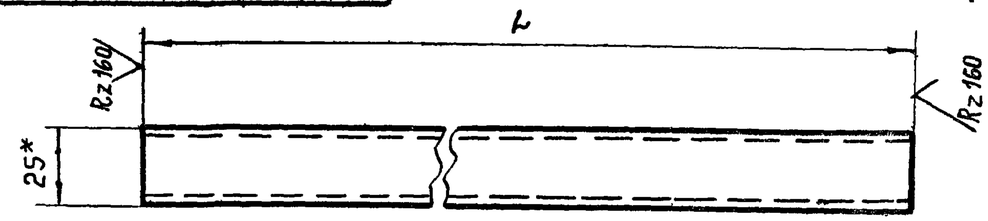

Обозначение	L, мм	Масса, кг
1.01.01.00.06	495 ± 0.8	0.95
-01	1095 ± 1,2	2.09
-02	1695 ± 1.5	3,24
-03	2295 ± 1.7	4.38
-04	565 ± 0,9	1.08
-05	1165 ± 1,2	2.23

1.* Размер для справок.

2. Остальные технические требования по 1.00.00.00.00 ТУ

Взам. инв. №

Подп. и дата

Инв. № подл.

				1436 2-17.1.01.01.00.06		
Разраб.	Зотова		03.03.81	Стойка	Стадия: Р	Масса: см. табл.	Масштаб: 1:2
Пров.	Кашкинов		03.03.81		Лист	Листов 1
Т. контр.	Захарова		03.03.81			
Рук. пр.	Лебедев		03.03.81	Труба 40×25×2-10пс ТУ14-3-462-76	Минмонтажспецстрой СССР
Н. контр.	Веневцева		03.03.81		Гипроспецлегконструкция
Утв.					

17661-05 14

1.01.01.00.07

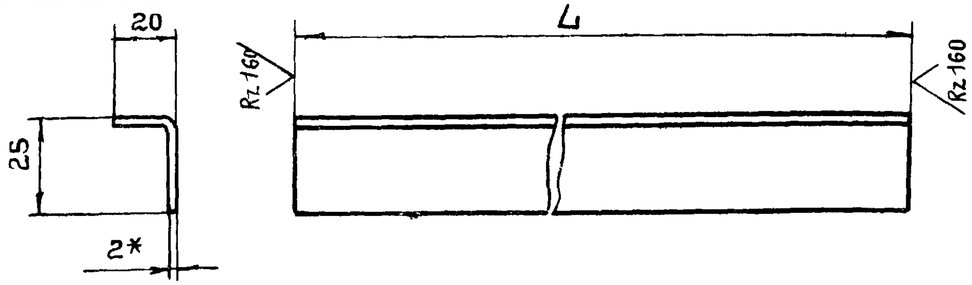

Обозначение	L мм	Масса, кг
1.01.01.00.07	1805 ± 1.5	1.17
-01	2405 ± 1.7	1.56
-02	2995 ± 2.0	1.95
-03	5975 ± 2.7	3.88
-04	1980 ± 1.5	1.29
-05	4785 ± 2.5	3.11

1. * Размер для справок.

2. Остальные технические требования по 1.00.00.00 ТУ.

Разраб.	Зотова		03.03.81	1.436.2-17.1.01.01.00.07		
Пров.	Кашкинов		03.03.81	Нащельник	Стадия: Р	Масса: См. табл.	Масштаб: 1:2
Т. контр.	Захарова		03.03.81		Лист	Листов 1
Рук. пр.	Лебедев		03.03.81	Уголок 25х20х2 ГОСТ 19772-74 / ВСт3кп2 ГОСТ 11474-76	Минмонтажспецстрой СССР Гипроспецлегконструкция
Н. контр.	Веневцева		03.03.81		
Утв.					

1.01.01.00.09

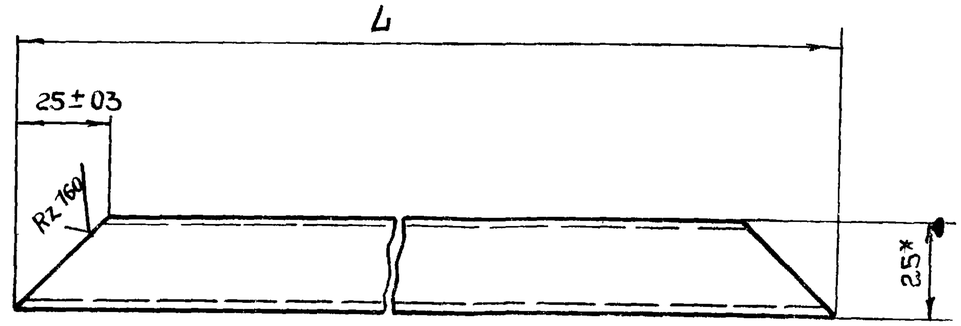

Обозначение	L, мм	Масса, кг
1.01.01.00.09	1805 ± 1.5	3.97
-01	2345 ± 1.7	5.17
-02	2405 ± 1.7	5.30
-03	2995 ± 2.0	6.62
-04	5975 ± 2.7	13.30
-05	1980 ± 1.5	4.36
-06	4785 ± 2.5	10.61
-07	545 ± 0.9	1.16
-08	1145 ± 1.2	2.50
-09	1745 ± 1.5	3.84
-10	1055 ± 1.2	2.30
-11	1655 ± 1.5	3.63
-12	1125 ± 1.2	2.45

1. * Размер для справок.

2. Остальные технические требования по 1.00.00.00 ТУ

Взам. инв. № | Подпись и дата | Инв. № подл.

Разраб.	Зотова		03.03.81	1.436.2-17.1.01.01.00.09		
Пров.	Кашкинов		03.03.81	Стяжка	Стадия: Р	Масса: См. табл.	Масштаб: 1:2
Т. контр.	Захарова		03.03.81		Лист	Листов 1
Рук. пр.	Лебедев		03.03.81	Труба 50х25х2-10 ПС ТУ14-3-462-76	Минмонтажспецстрой СССР Гипроспецлегконструкция
Н. контр.	Веневцева		03.03.81		
Утв.					

17661-05 15

1.01.01.00.10

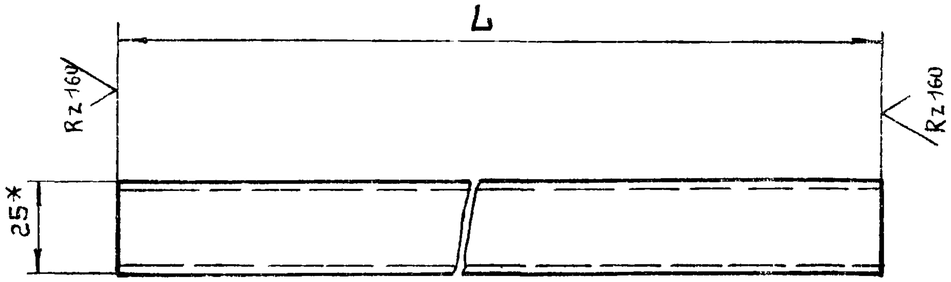

Обозначение	L мм	Масса, кг
1.01.01.00.10	2295±1.7	5.12
-01	565±0.9	1.26
-02	1165±1.2	2.6
-03	740±1.0	1.65
-04	495±0.8	1.1
-05	1095±1.2	2.44
-06	1695±1.5	3.78

1.* Размер для справок.

2. Остальные технические требования по 1.00.00.00 ТУ.

Разраб.	Зотова		03.03.81	1.436.2-17.1.01.01.00.10			
Пров.	Кашкинов		03.03.81	Стойка	Стадия	Масса	Масштаб
Г.контр.	Захарова		03.03.81		Р	См. табл.	1:2
Рук.пр.	Лебедев		03.03.81		Лист	Листов 1	
Н.контр.	Веневцева		03.03.81	Труба 50×25×2-10пс ТУ 14-3-462-76	Минмонтажспецстрой СССР Гипроспецлегконструкция		
Утв.							

1.02.00.00.04

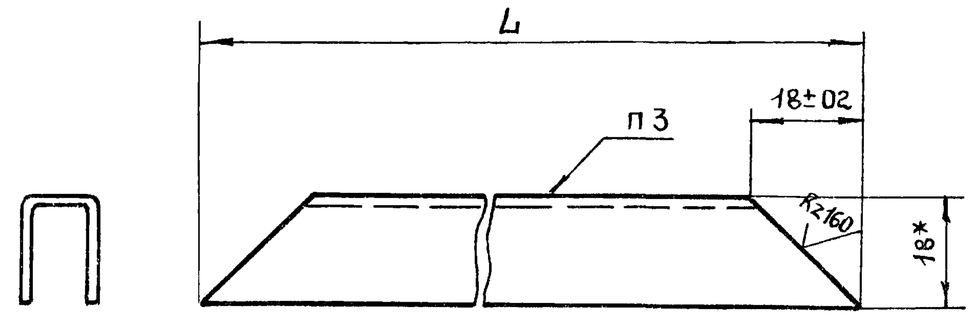

Обозначение	Марка	L, мм	Масса, кг
1.02.00.00.04	В0	456.5±0.8	0.18
-01	В1	1752.5±1.5	0.70
-02	В2	1162.5±1.2	0.46
-03	В3	1056.5±1.2	0.42
-04	В4	562.5±0.9	0.22
-05	В5	1656.5±1.5	0.66
-06	В6	536.5±0.9	0.21
-07	В7	737.5±1.0	0.29
-08	В8	966.5±1.1	0.38
-09	В9	1072.5+1.2	0.42
-10	В10	1566.5±1.3	0.62

1.* Размер для справок.
2. Заготовку и материал вкладыша см. черт. 1.00.00.00.07.
3. Маркировать по таблице. Способ нанесения и шрифт по 1.00.00.00.00 ТУ.

Разраб.	Зотова		03.03.81	1.436.2-17.1.02.00.00.04.			
Пров.	Кашкинов		03.03.81	Вкладыш	Стадия	Масса	Масштаб
Г.контр.	Захарова		03.03.81		Р	См. табл.	1:1
Рук.пр.	Лебедев		03.03.81		Лист	Листов 1	
Н.контр.	Веневцева		03.03.81	Заготовка 1.00.00.00.07	Минмонтажспецстрой СССР Гипроспецлегконструкция		

Взам. инв. № | Подпись и дата | Инв. № подл.

1.02.00.00.01

(V)

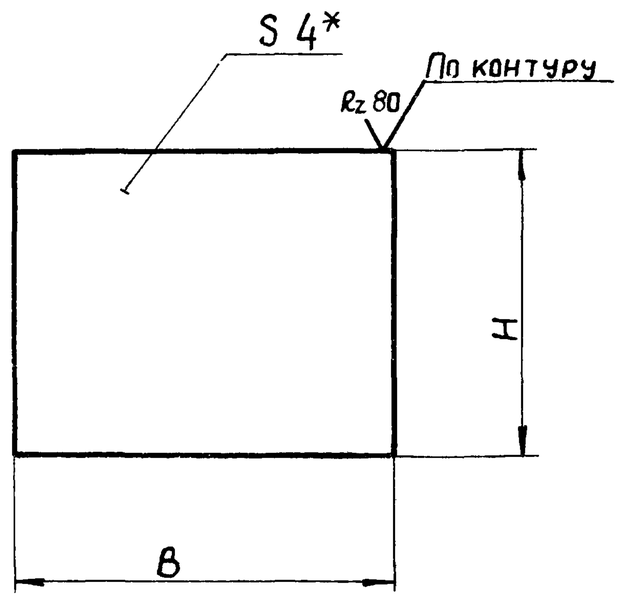

Обозначение	Марка	H × B мм	Площадь, м²	Масса, кг
1.02.00.00.01	СП1	1080 × 550	1,18	12,28
-01	СП2	1080 × 1150	2,48	25,8
-02	СП3	1680 × 550	1,84	19,14
-03	СП4	1680 × 1150	3,86	40,14
-04	СП5	560 × 550	0,62	6,44
-05	СП6	560 × 1150	1,28	13,32
-06	СП7	1080 × 725	1,56	16,22
-07	СП8	1680 × 725	2,44	25,38
-08	СП9	560 × 725	0,82	8,52
-09	СП10	990 × 1060	2,1	21,84
-10	СП11	1590 × 1060	3,38	35,16

1. *Размер для справок
2. Стекло S = 4мм
3. Толщина воздушной прослойки 15мм

(17)

				1.436.2-17.1.02.00.00.01		
Разраб.	Зотова		11.03.87	Стеклопакет.	Стадия: Р	Масса: См. табл.	Масштаб: 1:1
Пров	Кашкинов		03.03.87		Лист	Листов 1
Т.контр.	Захарова		03.03.87			
Рук.пр.	Лебедев		03.03.87	Стеклопакет ТУ21-23-87 78	Минмонтажспецстрой СССР Гипроспецлегконструкция	
Н.контр.	Веневцева		03.03.87			
Утв.						

Серия 1.436.2-17, вып.3

Инв.№ подл. | Подпись и дата | Взам.инв.№

1.02.01.00.01

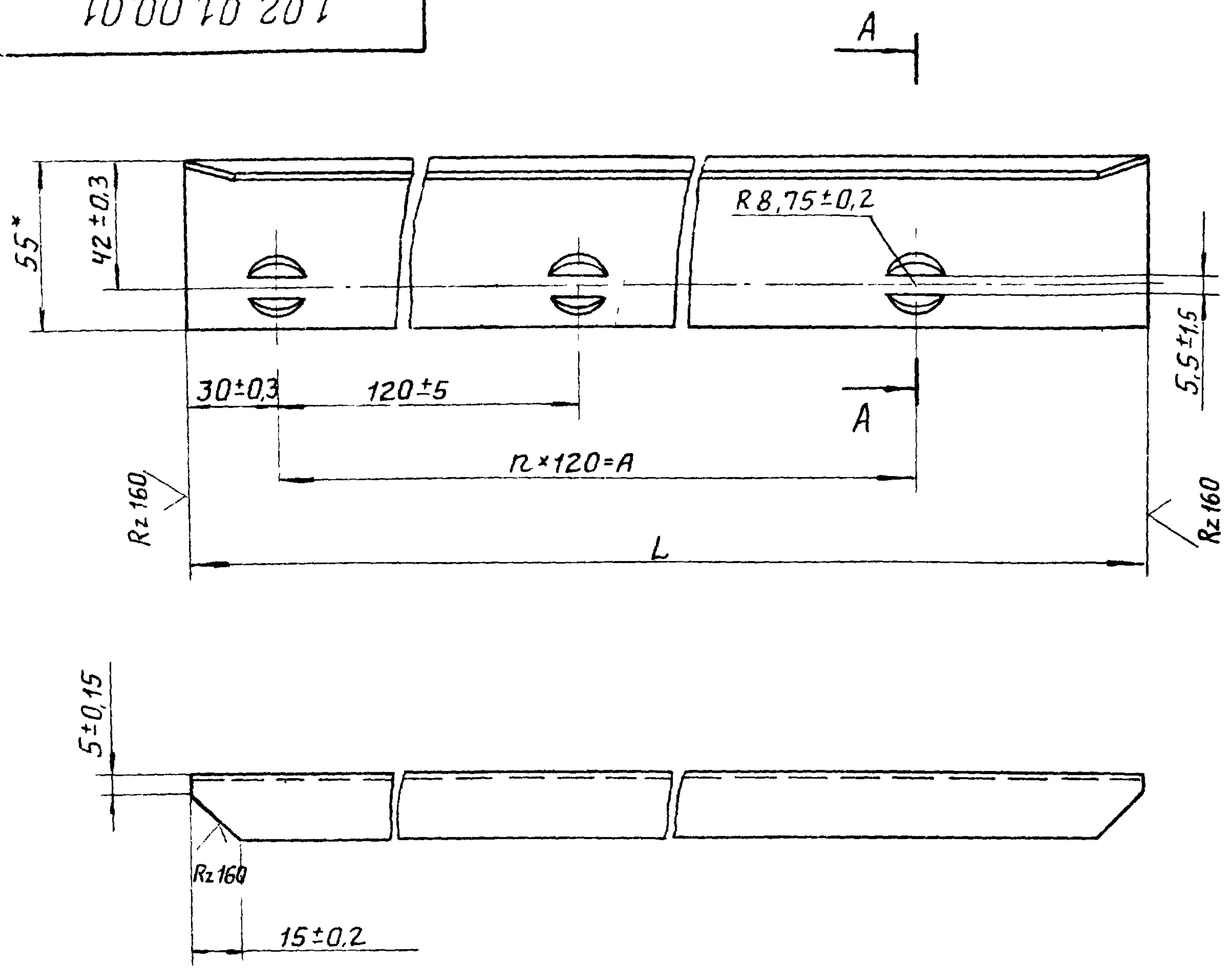

Обозначение	Размеры, мм		Масса, кг
	n×120=A ± см₁	L в₁	
1.02.01.00.01	3×120=360	485	0,31
-01	14×120=1680	1745	1,14
-02	9×120=1080	1155	0,75
-03	4×120=480	555	0,36
-04	8×120=960	1085	0,71
-05	13×120=1560	1685	1,10
-06	4×120=480	565	0,36
-07	5×120=600	730	0,47
-08	7×120=840	995	0,65
-09	12×120=1440	1595	1,04
-10	8×120=960	1065	0,69

А - А

М 1:1

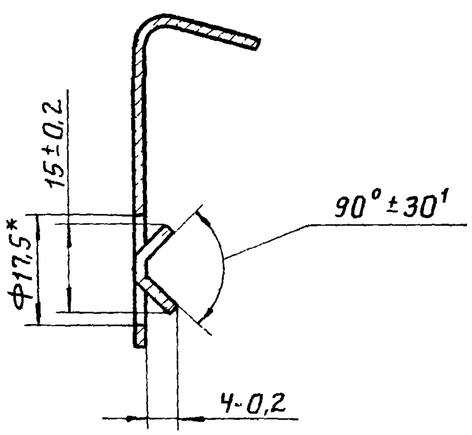

1. * Размеры для справок.
2. Заготовку и материал уголка черт. 1.00.00.00.04-01

				1.436.2-17.102.01.00.01			
Разраб.	Зотова		17.03.87	Уголок	Стадия	Масса	Масштаб
Пров	Кашкинов		03.03.		Р	См. табл.	1:2
Т.контр.	Захарова		03.03.87		Лист	Листов 1	
Рук.пр.	Лебедев		03.03.87	Заготовка 1.00.00.00.04-01	Минмонтажспецстрой СССР Гипроспецлегконструкция		
Н.контр.	Веневцева		03.03.87				
Утв.							

17.6Е1-05 18

1.03.01.01.00.01

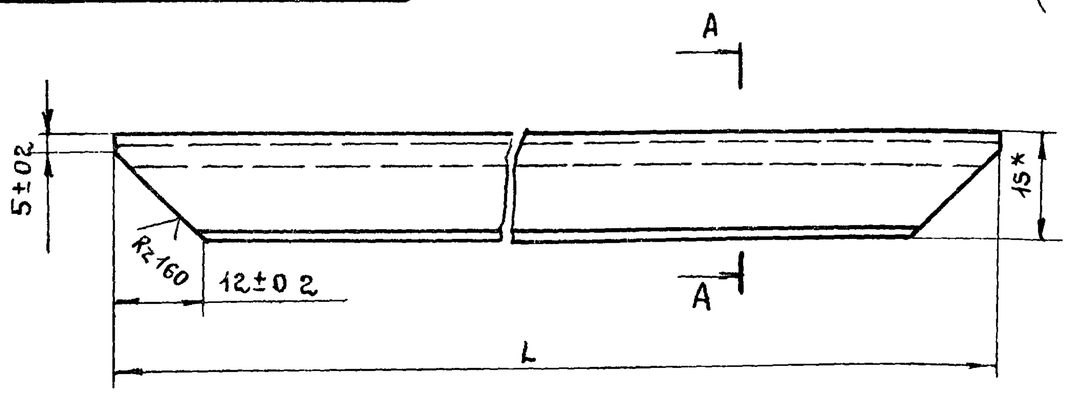

А-А

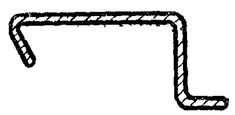

Обозначение	L, мм	Масса, кг
1.03.01.00.01	1155±1.2	0.54
-01	1085±1.2	0.50
-02	1685±1.5	0.78
-03	555±0.9	0.25
-04	565±0.9	0.26
-05	485±0.8	0.22
-06	1745±1.5	0.81

1. * Размер для справок.
2. Заготовку и материал притвора см. черт. 1.00.00.00.09.

Разраб.	Зотова		03.03.81	1.436.2-17.1.03.01.00.01		
Пров.	Кашкинов		03.03.81	Притвор	Стадия	Масса	Масштаб
Т контр.	Захарова		03.03.81		Р	См. табл.	1:1
Рук. пр.	Лебедев		03.03.81		Лист	Листов 1	
Н.контр.	Веневцева		03.03.81	Заготовка 1.00.00.00.09	Минмонтажспецстрой СССР Гипроспецлегконструкция		
Утв.							

1.03.01.02.00.01

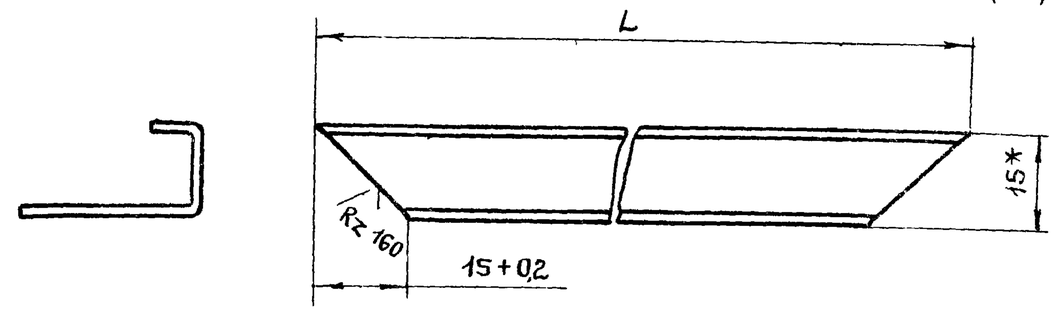

Обозначение	L, мм	Масса, кг
103.02.00.01	1085+1.2	0.50
-01	1685±15	0.78
-02	1155±12	0.54
-03	485±08	0.22
-04	555±09	0.25
-05	1745±15	0.81
-06	565±09	0.26

1. * Размер для справок.
2. Заготовку и материал притвора см черт. 1.00.00.00.08.

Взам. инв. № | Подпись и дата | Инв. № подл.

Разраб	Зотова		03.03.81	1.436.2-17.1.03.02 01.01		
Пров.	Кашкинов		03.03.81	Притвор	Стадия	Масса	Масштаб
Т контр.	Захарова		03.03.81		Р	См. табл.	1:1
Рук. пр.	Лебедев		03.03.81		Лист	Листов 1	
Н.контр.	Веневцева		03.03.81	Заготовка 1.00.00.00.08	Минмонтажспецстрой СССР Гипроспецлегконструкция		
Утв.							

1.03.01.02.00.03

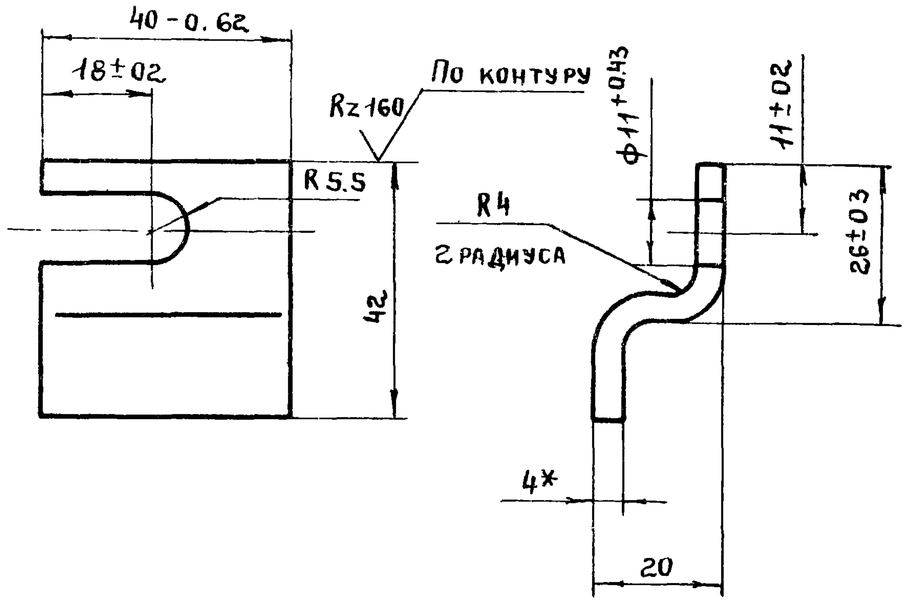

1.03.01.02.00.03-01 – ЗЕРКАЛЬНОЕ ОТРАЖЕНИЕ

ОСТАЛЬНОЕ- СМ. 1.03.01.02.00.03

М 1:2

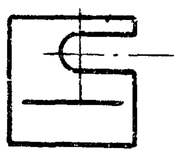

* РАЗМЕР ДЛЯ СПРАВОК.

Разраб.	Зотова		03.03.81	1.436.2-17.1.03.02.00.03		
Пров.	Кашкинов		03.03.81	Серьга	Стадия	Масса	Масштаб
Т.контр.	Захарова		03.03.81		Р	0.06	1:1
Рук.пр.	Лебедев		03.03.81	Лист Б-ПН-4 ГОСТ 19903-74	Лист	Листов 1
Н.контр.	Веневцева		03.03.81	ВСТ3кп2 ГОСТ 14637-69	Минмонтажспецстрой СССР Гипроспецлегконструкция	
Утв.						

1.04.01.01.01

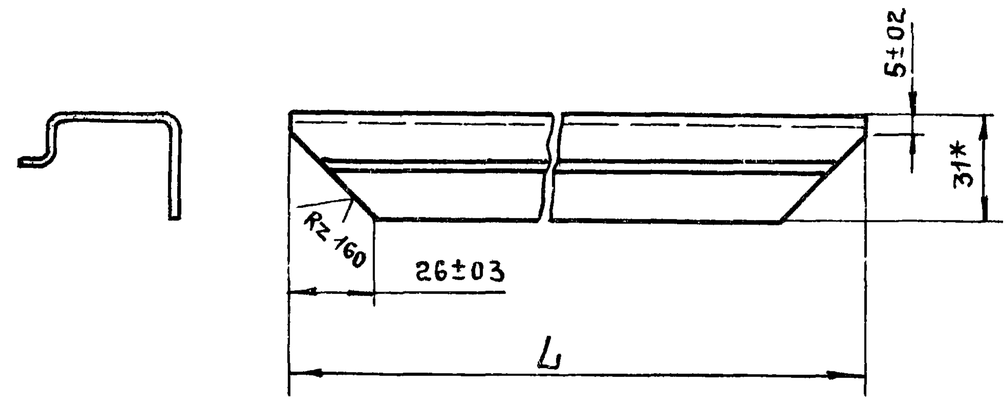

Обозначение	L, мм	Масса кг
1.04.01.01.01	1155 ± 1.2	0.96
-01	1085 ± 1.2	0.90
-0.2	1685 ± 1.5	1.41

1. * Размер для справок.
2. Заготовку и материал притвора см. черт. 1.00.00.00.06.

Разраб.	Зотова		03.03.81	1.436.2-17.1.04.01.01.01		
Пров.	Кашкинов		03.03.81	Притвор	Стадия	Масса	Масштаб
Т.контр.	Захарова		03.03.81		Р	См. табл.	1:2
Рук.пр.	Лебедев		03.03.81	Заготовка 1.00.00.00.06	Лист	Листов 1
Н.контр.	Веневцева		03.03.81		Минмонтажспецстрой СССР Гипроспецлегконструкция	
Утв.						

Взам. инв. № | Подп. и дата | Инв. № подл.

2.11.01.00.01

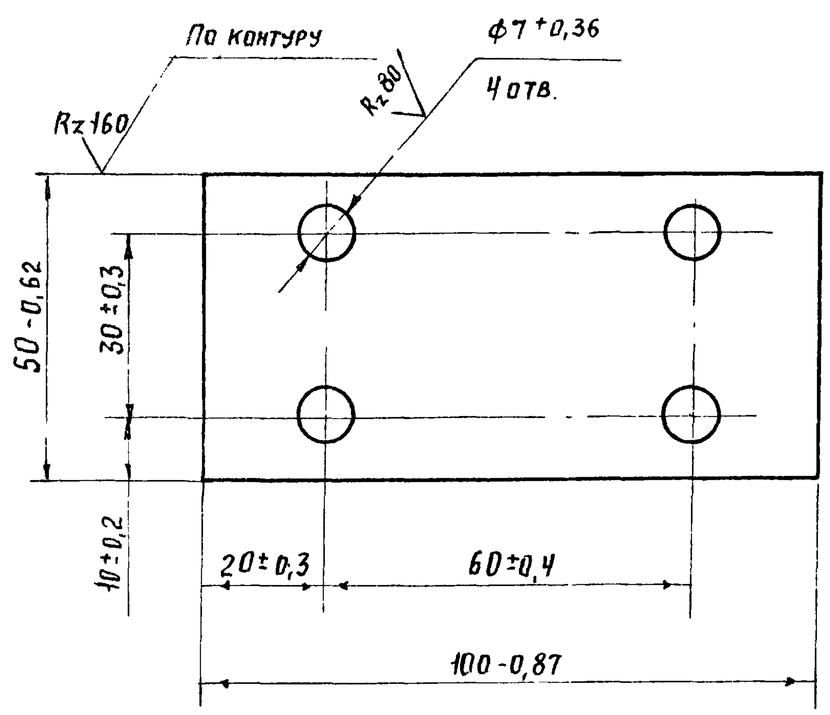

Разраб.	Зотова		03.03.81	1.436.2-17.2.11.01.00.01		
Пров.	Кашкинов		03.03.81	Стяжка	Стадия	Масса	Масштаб
Т. контр.	Захарова		03.03.81		Р	0,08	1:1
Рук. пр.	Лебедев		03.03.81	Лист Б-ПН-2 ГОСТ 19903-74	Лист	Листов 1
Н. контр.	Веневцева		03.03.81	4-IV-ВСТ3кп2 ГОСТ 16523-70	Минмонтажспецстрой СССР	
Утв.					Гипроспецлегконструкция	

2.11.01.00.02

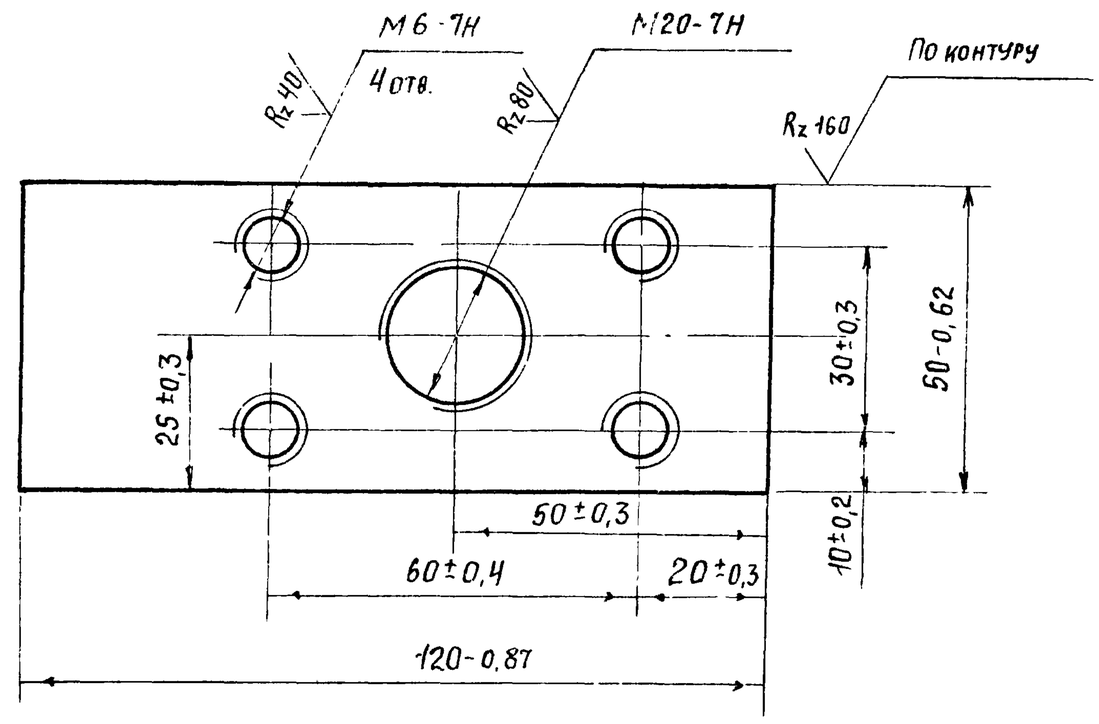

Разраб.	Зотова		03.03.81	1.436.2-17.2.11.01.00.02		
Пров.	Кашкинов		03.03.81	Стяжка	Стадия	Масса	Масштаб
Т. контр.	Захарова		03.03.81		Р	0,44	1:1
Рук. пр.	Лебедев		03.03.81	Лист Б-ПН-10 ГОСТ 19903-74	Лист	Листов 1
Н. контр.	Веневцева		03.03.81	ВСт3кп2 ГОСТ 14637-69	Минмонтажспецстрой СССР	
Утв.					Гипроспецлегконструкция	

Серия 1.436.2-17, вып.3

Взам. инв. № | Подпись и дата | Инв. № подл.

2.14.01.01.01

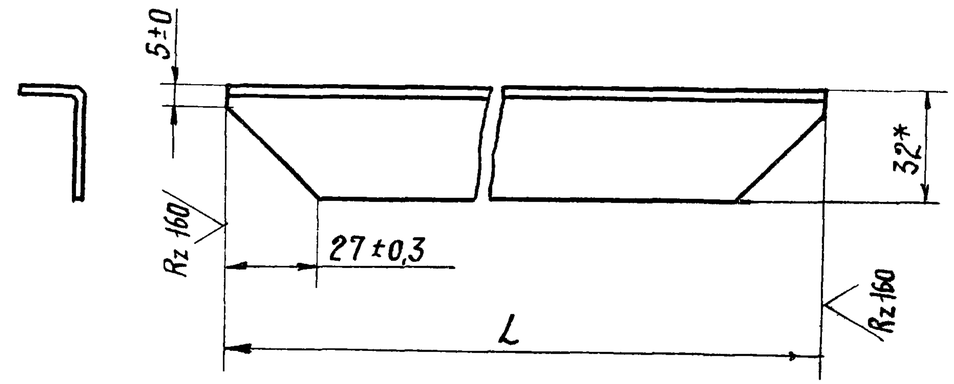

Обозначение	L, мм	Масса, кг
2.14.01.01.01	1085 ±1,2	0,50
-01	1155 ±1,2	0,53
-02	1685 ±1,5	0,78

1. * Размер для справок.
2. Заготовку и материал уголка см. черт. 1.00.00.00.05.

Разраб.	Зотова			1.436.2-17 2.14.01.01.01		
Провер.	Кашкинов			Уголок	Стадия	Масса	Масштаб
Т. контр.	Захарова				Р	См. табл.	1:2
Рук. пр.	Лебедев			Заготовка 1.00.00.00.05	Лист	Листов 1
Н. контр.	Веневцева				Минмонтажспецстрой СССР Гипроспецлегконструкция	
Утв.						

Взам. инв. № | Подпись и дата | Инв. № подл.

2.11.00.00.03

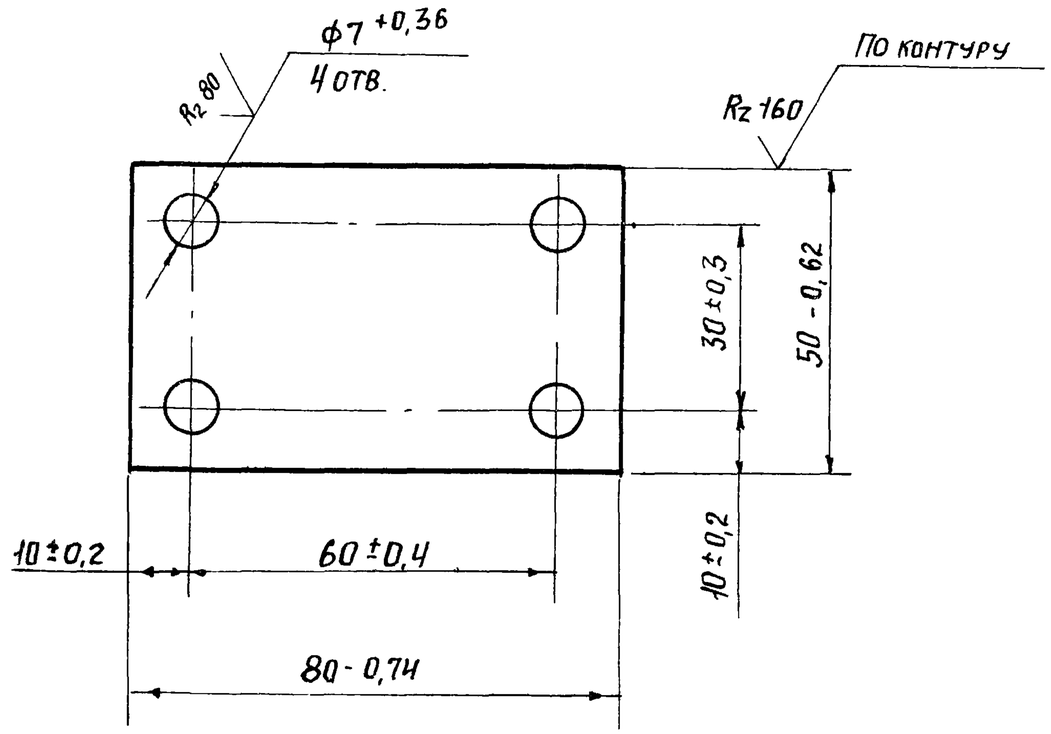

Разраб.	Зотова			1.436.2-17.2.11.00 00 03		
Провер.	Кашкинов			Стяжка	Стадия	Масса	Масштаб
Т. контр.	Захарова				Р	0.06	1:1
Рук. пр.	Лебедев			Лист Б-ПН-2 ГОСТ 19903-74 / 4-IV-ВСт.3кп2 ГОСТ 16523-70	Лист	Листов 1
Н. контр.	Веневцева				Минмонтажспецстрой СССР Гипроспецлегконструкция	
Утв.						

Взам. инв. № | Подпись и дата | Инв. № подл.

Формат	Зона	Поз.	Обозначение	Наименование	Кол.	Примечание
				Документация		
			3.01.00.00.00 СБ	Сборочный чертеж		
				Детали		
Б4		1	3.01.00.00.01	Планка		
				Лист Б-ПН-3 ГОСТ 19903-74		
				4-IV-ВСт3кп ГОСТ 16523-70		
				30 Вт x 120 Вт	2	0.085
Б4		2	3.01.00.00.02	Штанга		
				Труба 60x30x3-10 ПС		
				ГОСТ 8645-68		
				L=3006 Вт	2	11.87

Серия 1.436.2-17, вып. 3

Взам. инв. № | Подпись и дата | Инв. № подл.

1.436.2-17.3.01.00.00.00

Разраб.	Хроможенкова		03.03.81
Пров.	Кашкинов		03.03.81
Рук. пр.	Лебедев		03.03.81
Н. контр.	Веневцева		03.03.81
Утв.	Жуков		

Ветровой ригель

Стадия	Лист	Листов
Р		1

Минмонтажспецстрой СССР
Гипроспецлегконструкция

3.01.00.00.00 СБ

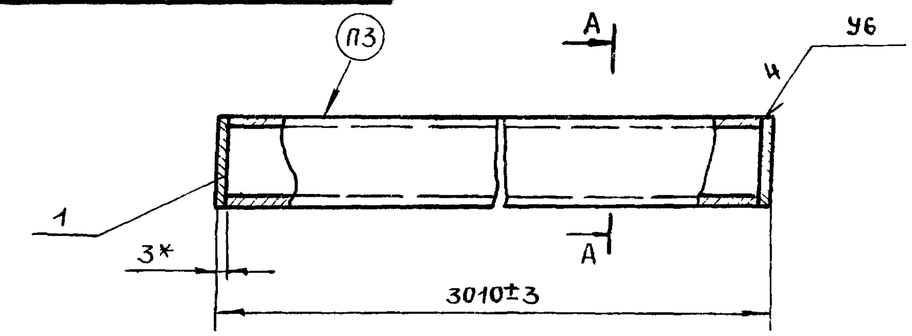

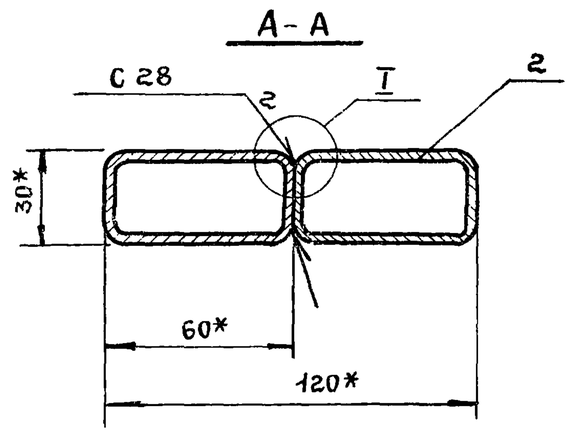

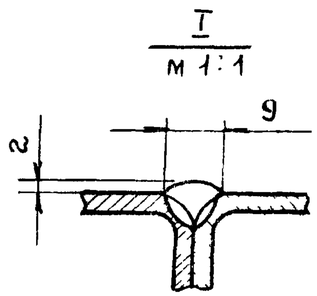

1. Сварные швы выполнять в среде углекислого газа по ГОСТ 14771-76
2. * Размеры для справок.
3. Маркировать: РВ1-30. Способ нанесения и шрифт по 1.00.00.00.00ТУ.
4. Остальные технические требования по 1.00.00.00.00ТУ.

Взам. инв. № | Подпись и дата | Инв. № подл.

1.436.2-17.3.01.00.00.00 СБ

Разраб.	Хроможенкова		03.03.81
Пров.	Кашкинов		03.03.81
Т. контр.	Захарова		03.03.81
Рук. пр.	Лебедев		03.03.81
Н. контр.	Веневцева		03.03.81
Утв.	Жуков		

Ветровой ригель
Сборочный чертеж

Стадия	Масса	Масштаб
Р	23.9	1:2
Лист	Листов 1	

Минмонтажспецстрой СССР
Гипроспецлегконструкция

17661-05 23

Формат	Зона	Поз.	Обозначение	Наименование	Кол.	Примечание
				Документация		
			3.02.00.00.00 СБ	Сборочный чертеж		
				Детали		
				Планка		
				Лист Б-ПН-3 ГОСТ 19903-74		
				4-IV ВСт3кп ГОСТ 16523-70		
Б4		1	3.02.00.00.01	30В х 160В7	2	0.113
Б4		2	3.02.00.00.02	145В7 х 3010В7	1	10.27
				Платик		
				Лист Б-ПН-10 ГОСТ 19903-74		
				ВСт3кп 2 ГОСТ 14637-69		
				15В7 х 15В7	2	0.018
Б4		3	3.02.00.00.03	Штанга		
				Труба 60х30х3-10 ПС		
				ГОСТ 8645-68		
				L = 3006В7	2	11.87

Взам. инв. № | Подпись и дата | Инв. № подл.

Разраб.	Хроможенков		03.03.81	1.436.2-17.3.02.00.00.00		
Пров.	Кашкинов		03.03.81	Ветровой ригель	Стадия	Лист	Листов
Рук. пр.	Лебедев		03.03.81		Р		1
Н. контр.	Веневцева		03.03.81		Минмонтажспецстрой СССР	
Утв.	Жуков		03.03.81		Гипроспецлегконструкция	

3.02.00.00.00 СБ

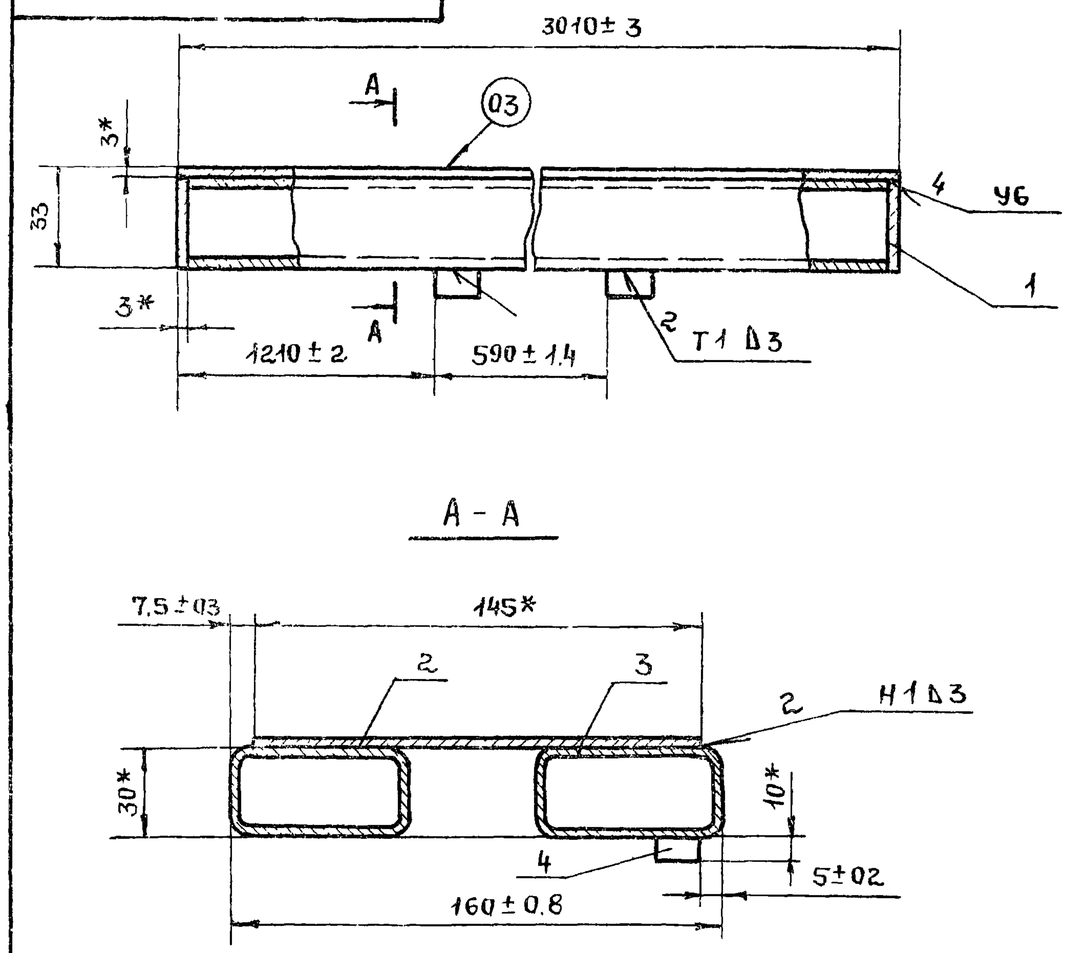

1. Сварные швы выполнять в среде углекислого газа по ГОСТ 14771-76.
2. * Размеры для справок.
3. Маркировать: РВ2-30. Способ нанесения и шрифт по 1.00.00.00.00 ТУ.
4. Остальные технические требования по 1.00.000000 ТУ.

Взам. инв. № | Подпись и дата | Инв. № подл.

Разраб.	Хроможенков		03.03.81	1.436.2-17.3.02.00.00.00 СБ			
Пров.	Кашкинов		03.03.81	Ветровой ригель Сборочный чертеж	Стадия	Масса	Масштаб
Т. контр.	Захарова		03.03.81		Р	34.27	1:2
Рук. пр.	Лебедев		03.03.81		Лист	Листов 1	
Н. контр.	Веневцева		03.03.81		Минмонтажспецстрой СССР		
Утв.	Жуков		03.03.81		Гипроспецлегконструкция		

Формат	Зона	Поз.	Обозначение	Наименование	Кол.	Примечание
				Документация		
			3.03.00.00.00 СБ	Сборочный чертеж		
				Детали		
				Планка		
				Лист Б-ПН3 ГОСТ 19903-74		
				4-IV ВСт3кп ГОСТ 16523-70		
БЧ		1	3.03.00.00.01	30 Вт × 160 Вт	2	0.113
БЧ		2	3.03.00.00.02	145 Вт × 4810 Вт	1	16.42
БЧ		3	3.03.00.00.03	Штанга		
				Труба 60×30×3-10ПС		
				ГОСТ 8645-68		
				L = 4806 Вт	2	18.98

Серия 1.436.2-17, вып.3

Инв. № подл. | Подпись и дата | Взам. инв. №

Разраб.	Хроможенкова		03.03.81	1.436.2-17.3.03.00.00.00		
Пров.	Кашкинов		03.03.81	Ветровой ригель	Стадия: Р	Лист:	Листов: 1
Рук. пр.	Лебедев		03.03.81		Минмонтажспецстрой СССР Гипроспецлегконструкция	
Н. контр.	Веневцева		03.03.81			
Утв.	Жуков		03.03.81			

3.03.00.00.00 СБ

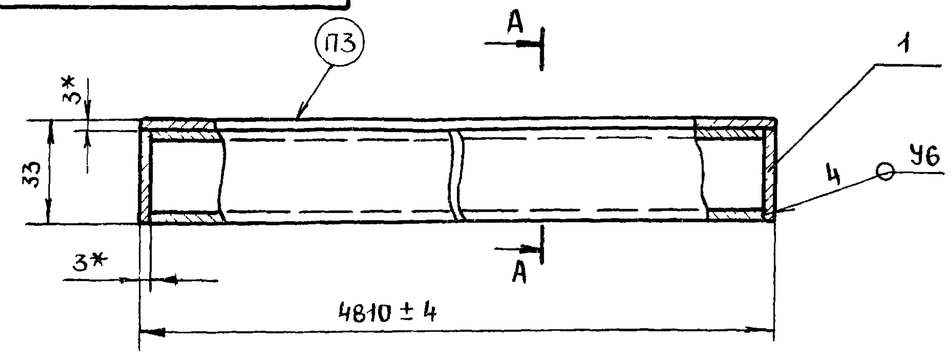

А – А

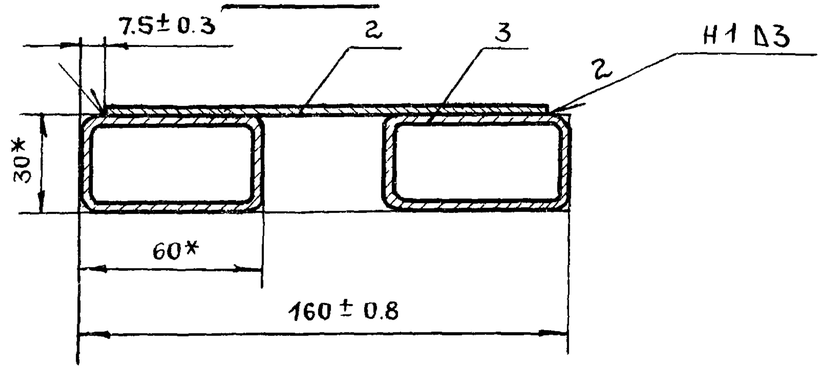

1. Сварные швы выполнять в среде углекислого газа по ГОСТ 14771-76
2. * Размеры для справок.
3. Маркировать: РВ2-48 Способ нанесения и шрифт по 1.00.00.00.00 ТУ
4. Остальные технические требования по 1.00.00.00.00 ТУ

Инв. № подл. | Подпись и дата | Взам. инв. №

Разраб.	Хроможенкова		03.03.81	1.436.2-17.3.03.00.00.00 СБ		
Пров.	Кашкинов		03.03.81	Ветровой ригель Сборочный чертеж	Стадия: Р	Масса: 54.6	Масштаб: 1:2
Т. контр.	Захарова		03.03.81		Лист:	Листов: 1
Рук. пр.	Лебедев		03.03.81		Минмонтажспецстрой СССР Гипроспецлегконструкция	
Н. контр.	Веневцева		03.03.81			
Утв.	Жуков		03.03.81			

Формат	Зона	Поз.	Обозначение	Наименование	Кол.	Примечание
				Документация		
			3.04.00.00.00.СБ	Сборочный чертеж		
				Детали		
				Планка		
				Лист Б-ПН-3 ГОСТ 19903-74		
				4-$\overline{IV}$ ВСт3кп ГОСТ 16523-70		
БЧ		1	3.04.00.00.01	30 Вт × 200 Вт	2	0.141
БЧ		2	3.04.00.00.02	185 Вт × 6010 Вт	2	26.18
БЧ		3	3.04.00.00.03	Штанга		
				Труба 60×30×3-10пс		
				ГОСТ 8645-68		
				L = 6006 Вт	2	23.72

Взам. инв. № | Подпись и дата | Инв. № подл.

Разраб.	Хроможенкова		03.03.81
Пров.	Кашкинов		03.03.81
Рук. пр.	Лебедев		03.03.81
Н. контр.	Веневцева		03.03.81
Утв.	Жуков		03.03.81

1.436.2-17.3.04.00.00.00

Ветровой ригель

Стадия	Лист	Листов
Р		1

Минмонтажспецстрой СССР
Гипроспецлегконструкция

3.04.00.00.00 СБ

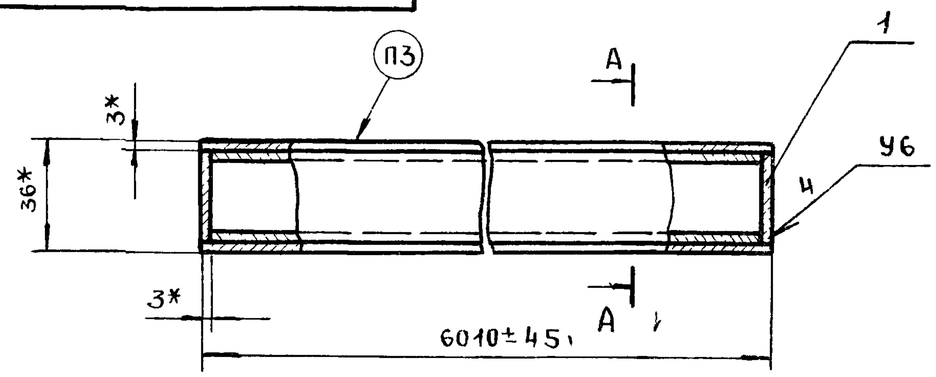

А – А

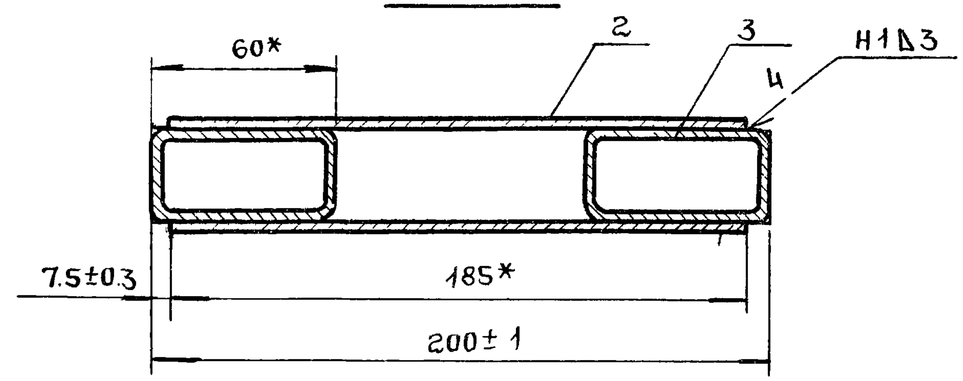

1. Сварные швы выполнять в среде углекислого газа по ГОСТ 14771-76.
2. * Размеры для справок.
3. Маркировать: РВ3-60. Способ нанесения и шрифт по 1.00.00.00.00ТУ.
4. Остальные технические требования по 1.00.00.00.00ТУ.

Взам. инв. № | Подпись и дата | Инв. № подл.

Разраб.	Хроможенкова		03.03.81
Пров.	Кашкинов		03.03.81
Т. контр.	Захарова		03.03.81
Рук. пр.	Лебедев		03.03.81
Н. контр.	Веневцева		03.03.81
Утв.	Жуков		03.03.81

1.436.2-17.3.04.00.00.00.СБ

Ветровой ригель
Сборочный чертеж

Стадия	Масса	Масштаб
Р	100.08	1:2
Лист	Листов	

Минмонтажспецстрой СССР
Гипроспецлегконструкция

Формат	Зона	Поз.	Обозначение	Наименование	Кол.	Примечание
				Документация		
11			3.05.00.00.00 СБ	Сборочный чертеж		
				Детали		
Б.Ч		1	3.05.00.00.01	Площадка		
				Лист Б-ПН-8 ГОСТ 19903-74		
				ВСт3кп2 ГОСТ 14637-69		
				80В7 х 237В7	1	1.19кг
Б.Ч		2	3.05.00.00.02	Опора		
				Уголок Б 63х40х6 ГОСТ 8510-72		
				ВСт3кп ГОСТ 535-58		
				L = 120В7	1	0.55кг

Разраб.	Хрисанова		03.03.81	1.436.2-17.3.05.00.00.00		
Пров.	Кашкинов		03.03.81	Кронштейн	Стадия: Р	Лист	Листов: 1
Рук.пр.	Лебедев		03.03.81		Минмонтажспецстрой СССР Гипроспецлегконструкция	
Н.контр.	Веневцева		03.03.81			
Утв.	Лебедев		03.03.81			

Серия 1.436.2-11, вып. 3

Взам. инв. № | Подпись и дата | Инв. № подл.

3.05.00.00.00 СБ

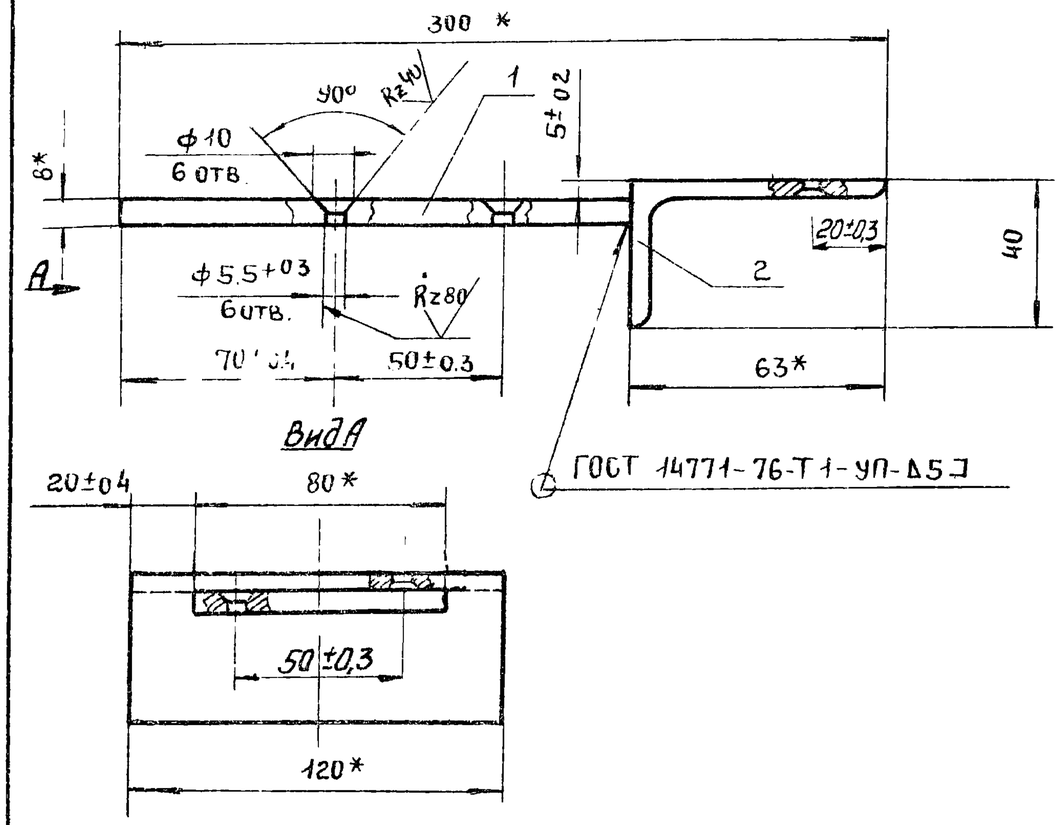

1. * Размеры для справок.
2. Маркировать: ЭК-10. Способ нанесения и шрифт по 1.00.00.00.00 ТУ.
3. Остальные технические требования по 1.00.00.00.00 ТУ.

Разраб.	Хроможенкова		03.03.81	1436.2-17.3.05.00.00.00 СБ		
Пров.	Кашкинов		03.03.81	Кронштейн Сборочный чертеж	Стадия: Р	Масса: 1.74	Масштаб: 1:2
Т.контр.	Захарова		03.03.81		Лист	Листов 1
Рук.пр.	Лебедев		3.3.81		Минмонтажспецстрой СССР Гипроспецлегконструкция	
Н.контр.	Веневцева		03.03.81			
Утв.	Лебедев		3.3.81			

Взам. инв. № | Подпись и дата | Инв. № подл.

Формат	Зона	Поз.	Обозначение	Наименование	Кол.	Примечание
				Документация		
			3.06.00.00.00 СБ	Сборочный чертеж		
				Детали		
Б4		1	3.06.00.00.01	Площадка		
				Лист Б-ПН-8 ГОСТ 19903-74 / ВСт3кп2 ГОСТ 14637-69		
				80в7 х 220в7	1	1.1 кг
Б4		2	3.06.00.00.02	Опора		
				Уголок Б-63х40х6 ГОСТ 8510-72 / ВСт3кп ГОСТ 535-58		
				L = 120в7	1	0.55 кг

Разраб.	Хрисанова		03.03.81	1.436.2-17.3.06.00.00.00		
Пров.	Лашкинов		03.03.81	Кронштейн	Стадия: Р	Лист	Листов: 1
Рук. пр.	Лебедев		03.03.81		Минмонтажспецстрой СССР	
Н. контр.	Веневцева		03.03.81		Гипроспецлегконструкция	
Утв.	Лебедев		03.03.81			

3.06.00.00.00 СБ

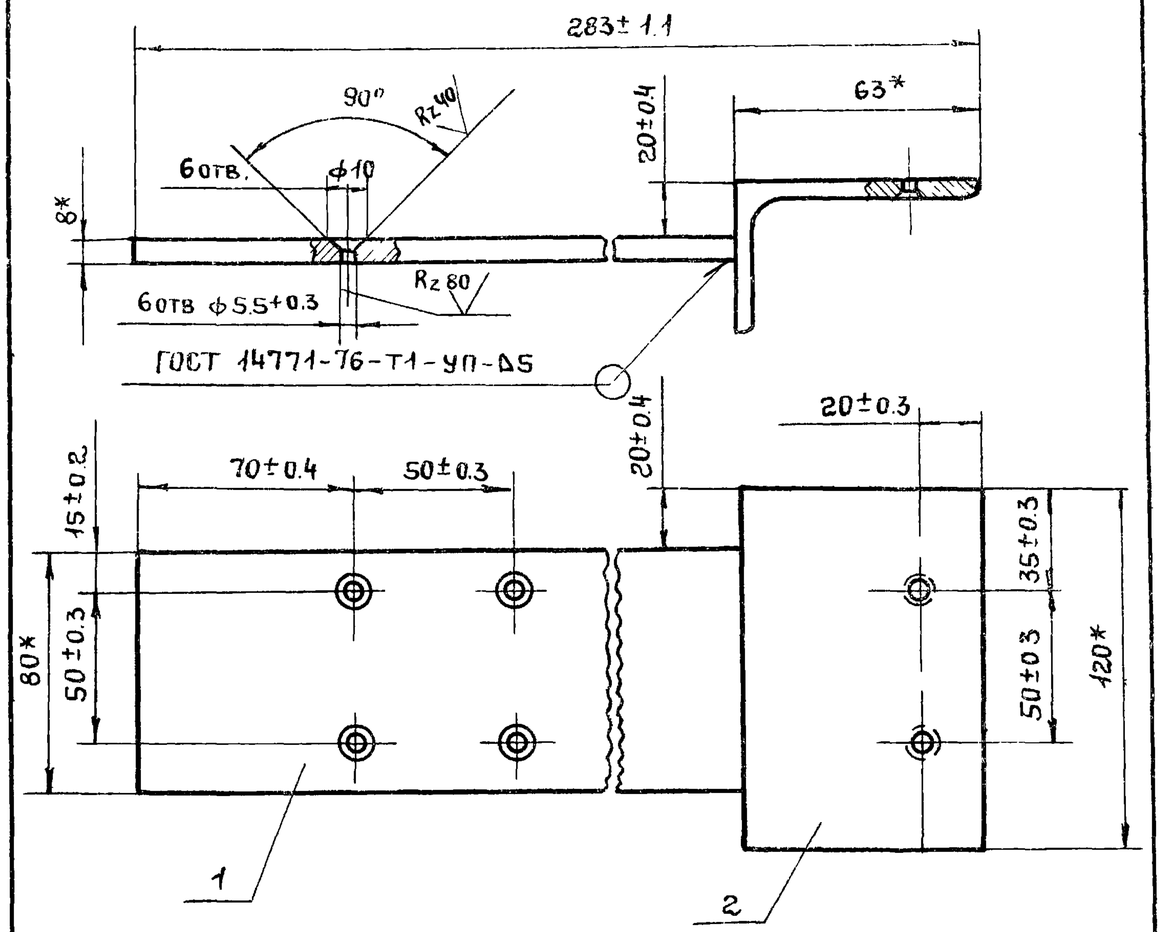

1.* Размеры для справок.
2. Маркировать: ЭК-11. Способ нанесения и шрифт по 1.00.00.00.00 ТУ.
3. Остальные технические требования по 1.00.00.00.00 ТУ.

Взам. инв. № | Подпись и дата | Инв. № подл.

Разраб.	Хроможенкова		03.03.81	1.436.2-17.3.06.00.00.00 СБ			
Пров.	Кашкинов		03.03.81	Кронштейн. Сборочный чертеж	Стадия: Р	Масса: 1.65	Масштаб: 1:2
Т. контр.	Захарова		03.03.81		Лист	Листов 1	
Рук. пр.	Лебедев		03.03.81		Минмонтажспецстрой СССР		
Н. контр.	Веневцева		03.03.81		Гипроспецлегконструкция		
Утв.	Лебедев		03.03.81				

Формат	Зона	Поз.	Обозначение	Наименование	Кол. на исполн 3.07.00.00.00 —	-01	-02	-03	-04	-05					Примечание
				Документация											
			3.07.00.00.00.СБ	Сборочный чертеж	X	X	X	X	X	X					
				Детали											
				Профиль											
				3.00.00.00.10											
Б4		1	3.07.00.00.01	L = 1135											3.38кг.
			-01	L = 1735											5.27кг
			-02	L = 2335											6.98кг.
				Лит.											
				Шифр	Н2-12	Н2-18	Н2-24	Н1-12	Н1-18	Н1-24					

Разраб.	Хроможенкова		17.03.81	1.436.2-17.3.07.00.00.00
Пров.	Кашкинов		20.03.81	Нащельник
Рук. пр.	Лебедев		26.3.1	Стадия: Р; Лист: 1; Листов: 3
Н. контр.	Веневцева		20.03.81	Минмонтажспецстрой СССР
Утв.				Гипроспецлегконструкция

Копировал Матвеева Формат 11

Инв. № подл.	Подпись и дата	Взам. инв. №

Формат	Зона	Поз.	Обозначение	Наименование	Кол. на исполн. 3.07.00.00.00 —	-01	-02	-03	-04	-05					Примечание
				Профиль											
				3.00.00.00.10-01											
Б.Ч.			3.07.00.00.02	L = 1135				1							4.21кг.
			-01	L = 1735					1						6.43кг.
			-02	L = 2335						1					8.66кг.
				Уплотнение											
				Пластина губчатая											
				техническая с двумя											
				пленками S = 4											
				ТУ38-105867-75											
Б.Ч.		2	3.07.00.00.03	15 x 1135	1			1							0.041кг
			-01	15 x 1735		1			1						0.062кг
			-02	15 x 2335			1			1					0.084кг
				Лит.											
				Шифр	Н2-12	Н2-18	Н2-24	Н1-12	Н1-18	Н1-24					

1.436.2-17.3.07.00.00.00 Лист 2

Формат	Зона	Поз.	Обозначение	Наименование	Кол. на исполн 3.07.00.00.00										Примечание
					–	-01	-02	-03	-04	-05					
54		3	3.07.00.00.03 -04	40×1135	1			1							0.108кг
			-05	40×1735		1			1						0.168кг
			-06	40×2335			1			1					0.222кг

3.07.00.00.00СБ

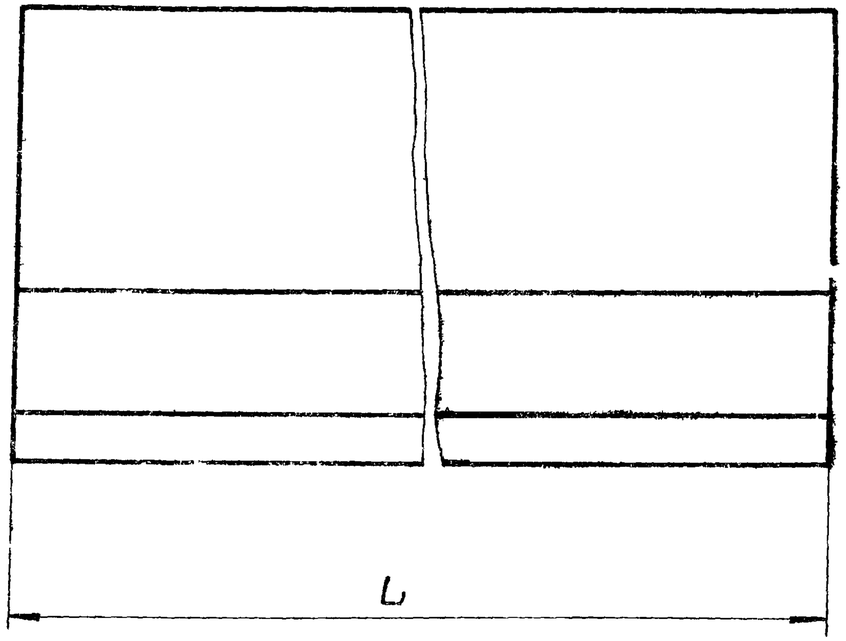

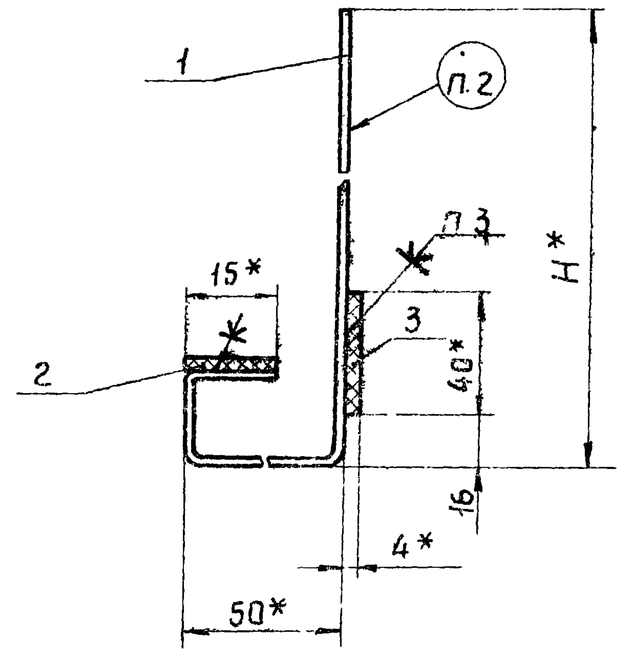

Обозначение	H	L, мм	Масса, кг
3.07.00.00.00	110	1135	3,53
-01	110	1735	5,50
-02	110	2335	7,29
-03	150	1135	4,36
-04	150	1735	6,66
-05	150	2335	8,97

1. *Размеры для справок.
2. Маркировать по специф. Способ нанесения и шрифт по 1.00.00.00.00ТУ.
3. Уплотнения поз. 2, 3 клеить в соответствии с с 1.00.00.00.00 ТУ.

				1.436.2-17.3.07.00.00.00.СБ		
Разраб.	Кроноженков		18.03.87	Нащельник Сборочный чертеж	Стадия	Масса	Масштаб
Пров.	Кашкинов		18.03.87		Р	см. табл.	1:2
Т.контр.	Захарова		18.03.87		Лист	Листов 1	
Рук.пр.	Лебедев		18.03.87		Минмонтажспецстрой СССР Гипроспецлегконструкция		
Н.контр.	Веневцева		18.03.87				
Утв.							

17631-05

Формат	Зона	Поз.	Обозначение	Наименование	Кол. на исполн 3.08.00.00.00										Примечание
					–	01	02								
				Документация											
12			3.08.00.00.00 СБ	Сборочный чертеж	X	X	X								
				Детали											
11		1	1.01.01.00.01	Серьга	6	6	6								
11		2	1.01.01.00.02	Скоба	6	6	6								
11		3	1.01.01.00.03-04	Стяжка	2										
		4	1.01.01.00.03-05	Стяжка	2	2									
		5	-06	Стяжка		2									
				Лит.											
				Шифр	ОНЖ6012-01	ОНЖ6018-01	ОНЖ6024-01								

Разраб.	Хроможников		17.03.81	1.436.2-17.3.08.00.00.00
Пров.	Кашкинов		17.03.81	Решетка жалюзийная
Рук. пр.	Лебедев		17.03.81	Стадия: Р; Лист: 1; Листов: 4
Н. контр.	Веневцева		17.03.81	Минмонтажспецстрой СССР
УТВ	Жуков		–	Гипроспецлегконструкция

Копировал: Матвеева Формат 11

Инв. № подл.	Подпись и дата	Взам. инв. №

Формат	Зона	Поз.	Обозначение	Наименование	Кол. на исполн. 3.08.00.00.00										Примечание
					–	01	02								
11		6	1.01.01.00.05	Платик	6	6	6								
		7	1.01.01.00.06 -01	Стойка	4										
			-02	Стойка		4									
11		8	1.01.01.00.07 -03	Нащельник	1	1	1								
		9	1.01.01.00.09 -01	Стяжка			2								
		10	-04	Стяжка			2								
		11	1.01.01.00.10	Стойка			4								
11		12	3.08.00.00.01	Окантовка	10	10	10								
		13	-01	Окантовка	10										
			-02	Окантовка		10									
			-03	Окантовка			10								
		14	3.08.00.00.02	Опора	5										
			-01	Опора	5										
			-02	Опора		5									
			-03	Опора		5									
				Лит.											
				Шифр	ОНЖ6012-01	ОНЖ6018-01	ОНЖ6024-01								

1.436.2-17.3.08.00.00.00. Лист 2

Инв. № подл	Подпись и дата	Взам. инв. №

Серия 1.436.2-17, вып. 3

Формат	Зона	Поз.	Обозначение	Наименование	Кол. на исполн. 3.08.00.00.00 —	01	02								Примечание
		14	3.08.00.00.02 – 04	Опора			5								
			– 05	Опора			5								
				Распорка											
				1.00.00.00.09											
54		16	3.08.00.00.03	L = 1150	50	80	105								0.054
				Пруток											
				Проволока 1-30											
				ГОСТ 9389-75											
54		17	3.08.00.00.04	L = 4480	5										1.24
			– 01	L = 5680		5									1.57
			– 02	L = 7080			5								1.96

Лит.												
Шифр	ОНЖ60.12-01	ОНЖ60.18-01	ОНЖ60.24-01									

1.436.2-17.3.08.00.00.00 — Лист 3

Копировал Ермолина — Формат 11

Инв. № подл	Подпись и дата	Взам. инв. №

Формат	Зона	Поз.	Обозначение	Наименование	Кол. на исполн. 3.08.00.00.00 —	01	02								Примечание
				Сетка N 20-16											
				ГОСТ 5336-67											
54		18	3.08.00.00.05	1155 x 1085	5										10.71
				1155 x 1685		5									16.64
				1155 x 2285			5								22.57
				Стандартные изделия											
		20		Болт М20х50 58 019											
				ГОСТ 7798-70	6	6	6								0.188

Лит.												
Шифр	ОНЖ60.12-01	ОНЖ60.18-01	ОНЖ60.24-01									

1.436.2-17 3.08.00.00.00 — Лист 4

17661-05 33

3.08.00.00.00 СБ

Рис. 1

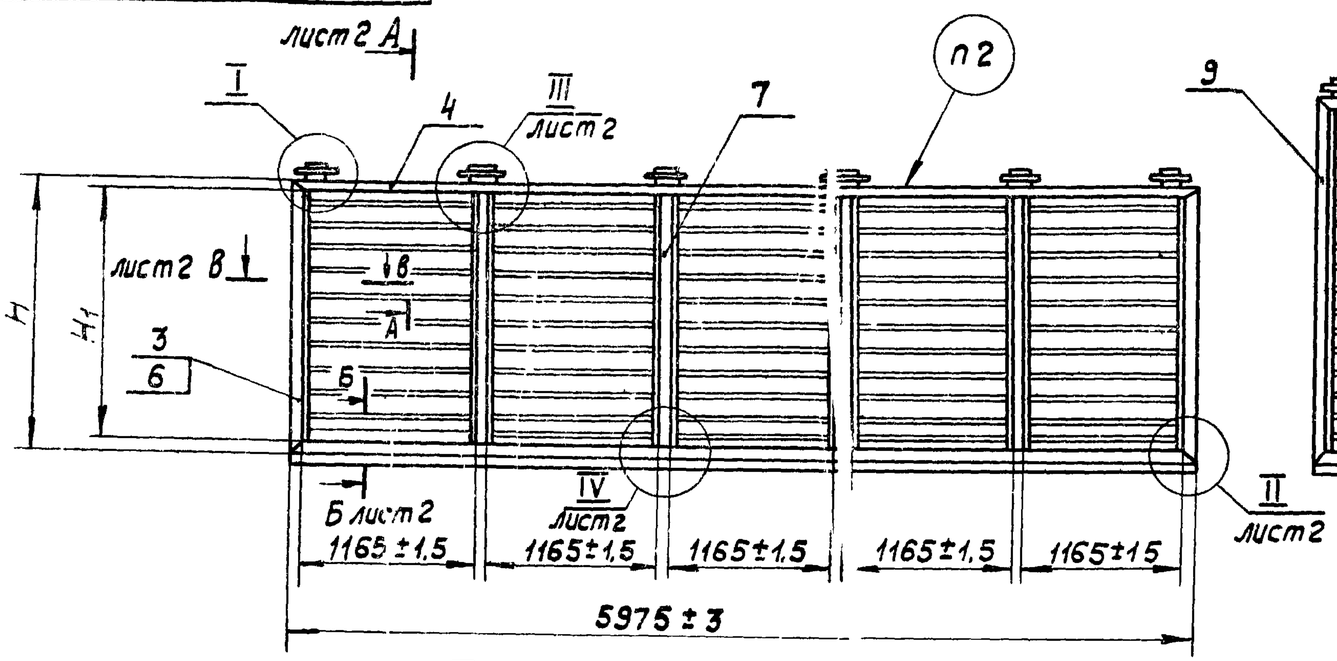

Рис. 2

Остальное - см. рис. 1

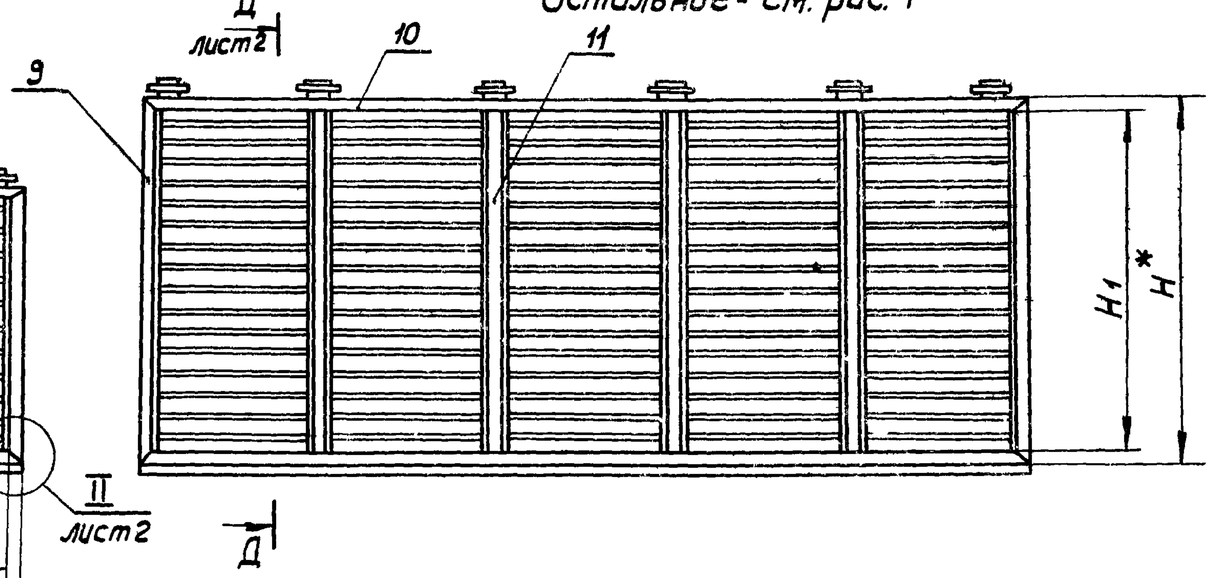

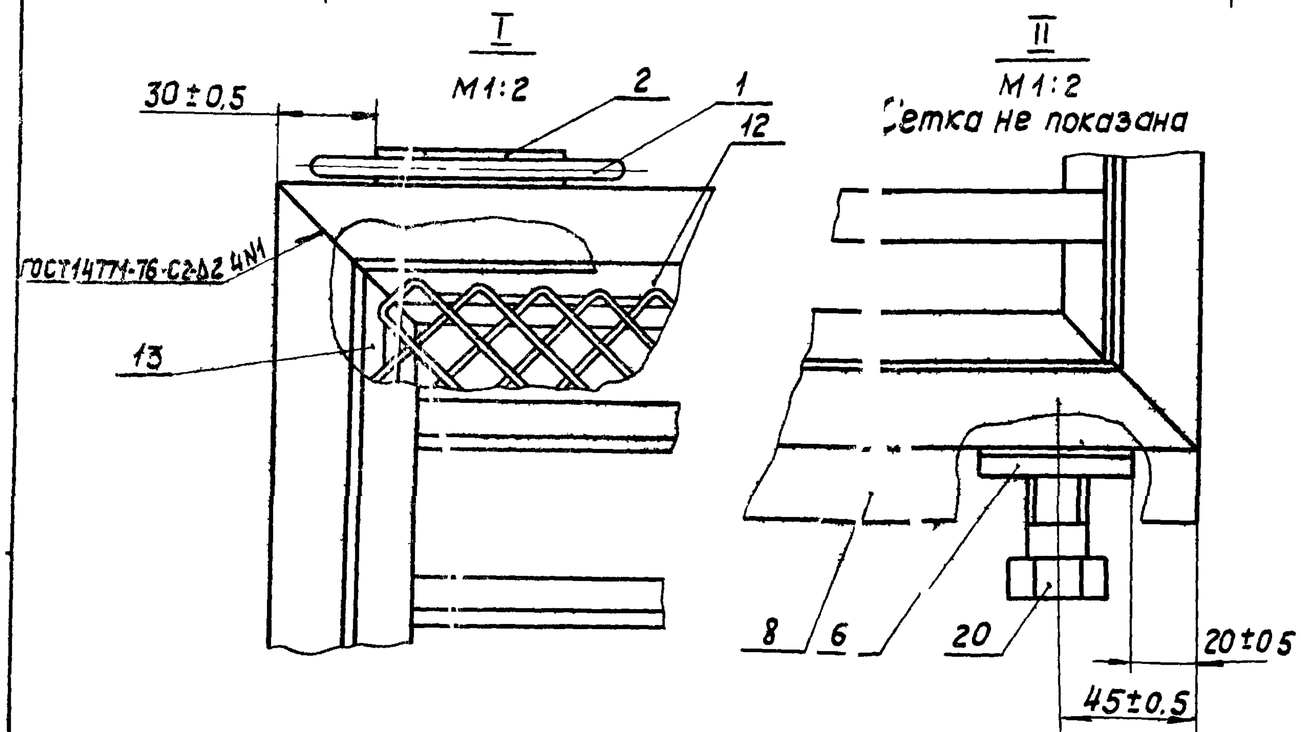

Таблица 1

Обозначение	Размеры, мм			Масса, кг
	H*	H1	n × 105 = L	
3.08.00.00.00	1145	1095±1,5	9 × 105 = 945±1	87,78
-01	1745	1695±1,5	15 × 105 = 1575±1,5	134,30
-02	2345	2295±2,0	20 × 105 = 2100±2	175,64

1. *Размеры для справок
2. Маркировать по специф. Способ нанесения и шрифт по 1.00.00.00.00 ТУ.
3. Технические требования по 1.00.00.00.00 ТУ.
4. При изготовлении рамы допускается укрупненная сборка деталей.

Разраб.	Хроменкова			1.436.2-17.3.08.00.00.00 СБ
Пров.	Кошкинов			Решетка жалюзийная
Т.контр.	Захарова			
Гл.ук.пр.	Лебедев			
Н.контр.	Веневцева			
Утв.	Жуков			

Стадия	Масса	Масштаб
Р	См табл.	1:40
Лист 1	Листов 2	

Минмонтажспецстрой СССР
Гипроспецлегконструкция

3.08.00.00.00 СБ

III
М1:2
Сетка не показана

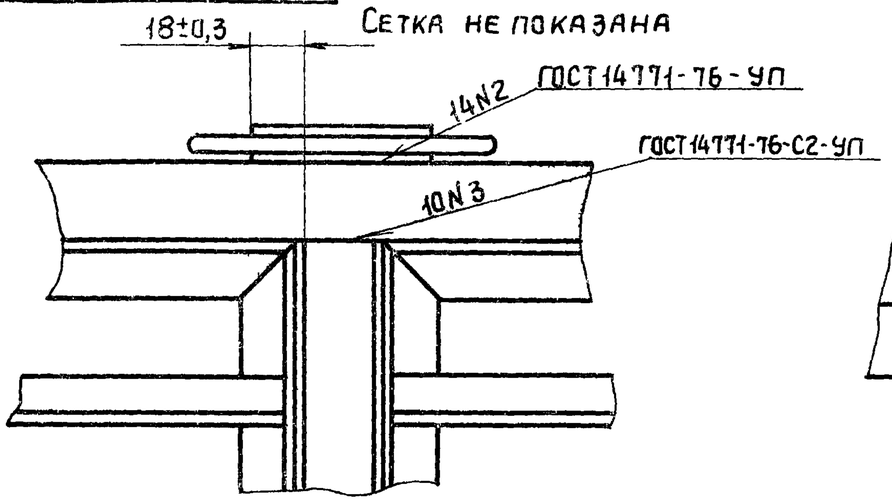

IV
М1:2

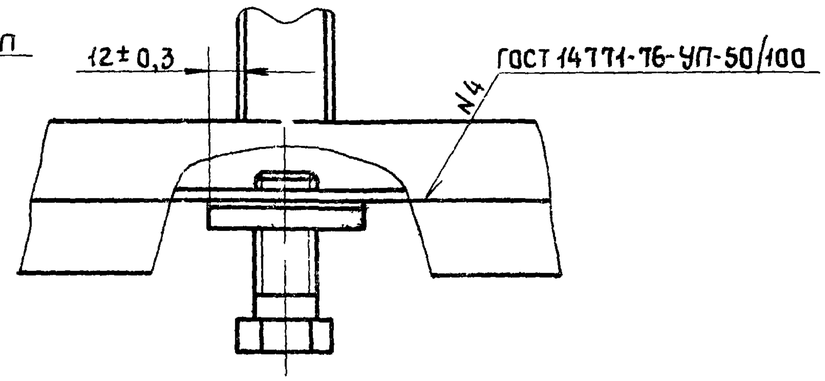

Д-Д
М1:1
Остальное - см. рис.1

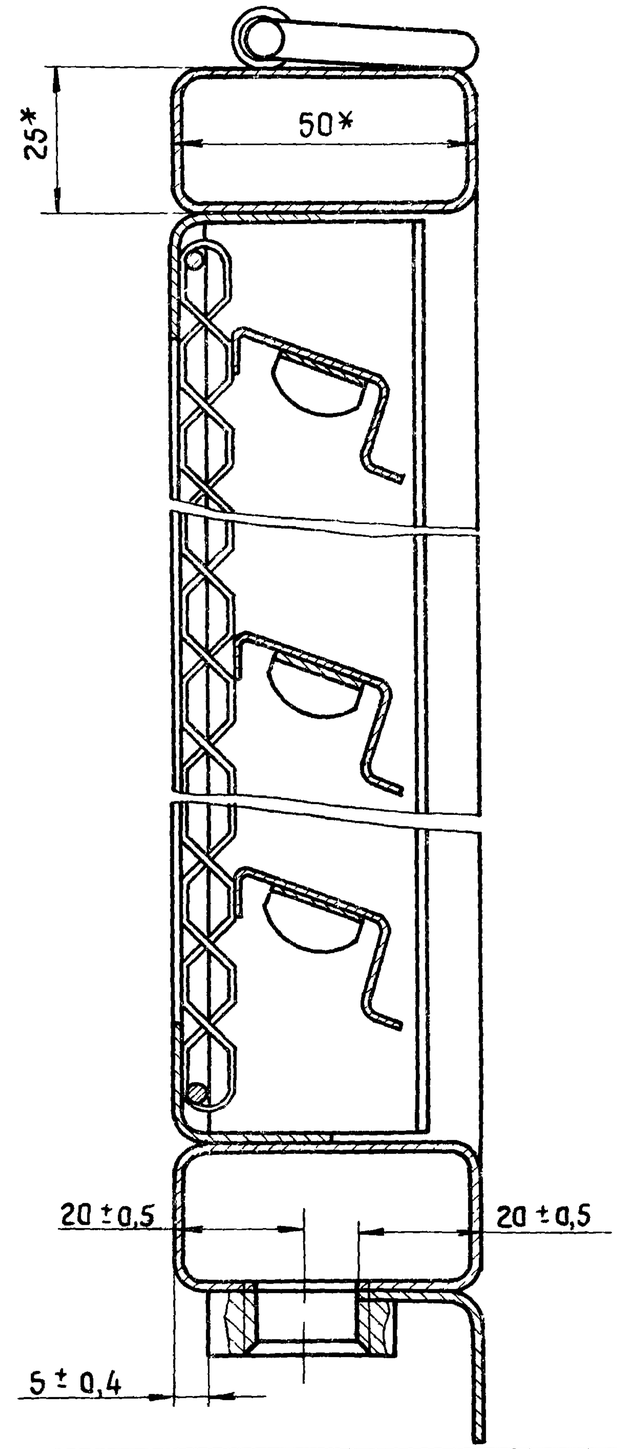

А-А
М1:1

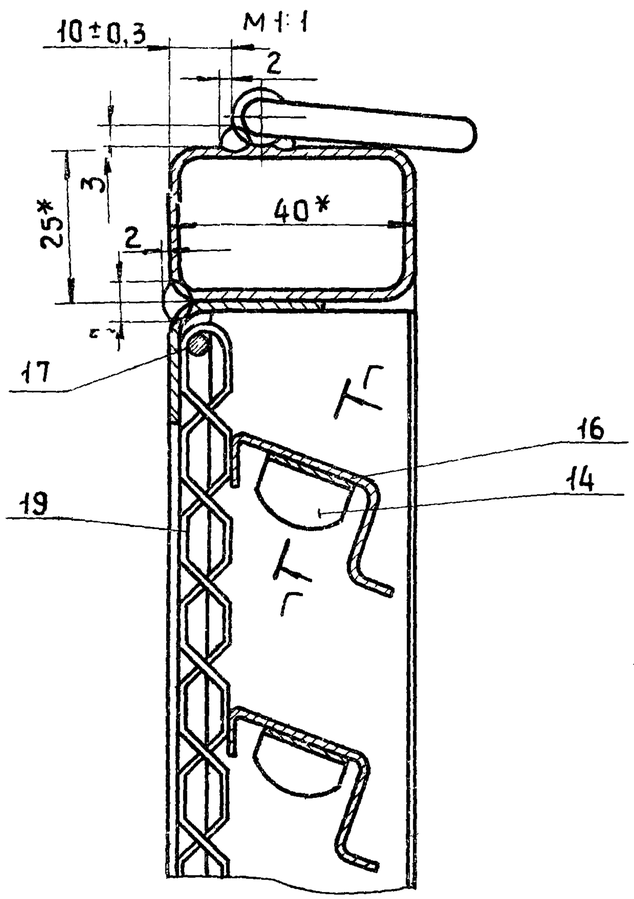

Б-Б
М1:1
Болт не показан

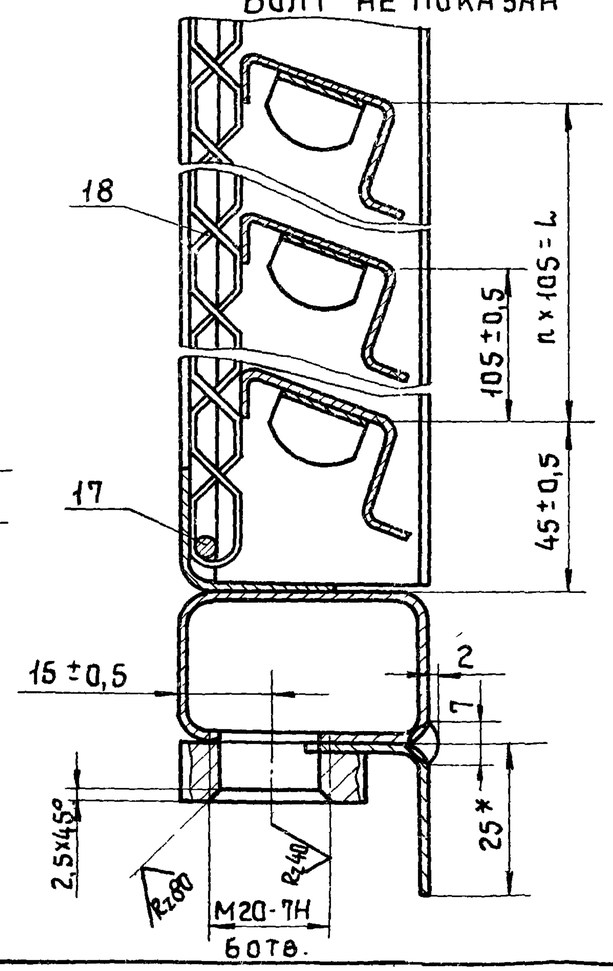

Г-Г
М1:1

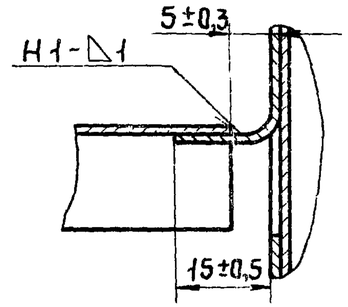

В-В
М1:1

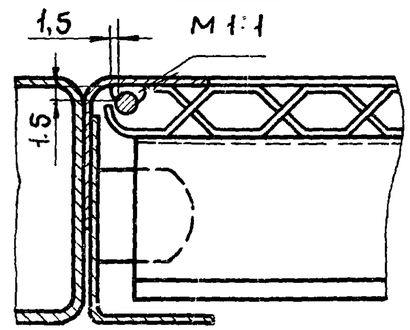

1.436.2-17.3.08.00.00.00 СБ	Лист 2

17661-05 35

Формат	Зона	Поз.	Обозначение	Наименование	Кол. на исполн. 3.09.00.00 СБ-		Примечание
					-	01	
				Документация			
			3.09.00.00.00 СБ-	Сборочный чертеж			
				Детали			
11		1	3.08.00.00.01 - 04	Окантовка	2		
			-05	Окантовка		2	
		2	-06	Окантовка	2	2	
12		3	3.08.00.00.02 -06	Опора	1		
			-07	Опора	1		
			-08	Опора		1	
			-09	Опора		1	
				Лит.			
				Шифр	ВЖ1	ВЖ2	

Разраб.	Хроможенкова		17.03.81
Пров.	Кашкинов		17.03.81
Рук. пр.	Лебедев		17.03.81
Н. контр.	Веневцева		17.03.81
Утв.	Жуков		1.2.82

1.436.2-17.3.09.00.00.00

Вставка жалюзийная

Стадия	Лист	Листов
Р	1	2

Минмонтажспецстрой СССР
Гипроспецлегконструкции

Копировал: Матвеева Формат 11

Инв. № подл.	Подпись и дата	Взам. инв. №

Формат	Зона	Поз.	Обозначение	Наименование	Кол. на исполн. 3.09.00.00.00		Примечание
11		4	3.09.00.00.01	Балка	2		
			01	Балка		2	
		5	02	Балка	2	2	
				Распорка			
				1.00.00.00.09			
Б.4		6	3.09.00.00 02	L = 1100	9	15	0.517
				Пруток			
				Проволока 1 - 3.0			
				ГОСТ 9389 - 60			
Б.4		7	3.09.00.00.03	L = 4340	1		2.4
			-01	L = 5540		1	3.07
				Сетка №20-16 ГОСТ 5336-67			
Б.4		8	3.09.00.00.04	1120 x 1050	1		2.01
			-01	1120 x 1650		1	3.16
				Лит.			
				Шифр	ВЖ1	ВЖ2	

1.436.2-17.3.09.00.00.00

Лист 2

Копировал Матвеева Формат 11

ЧЕ 66-1-05 ЭС

3090000006

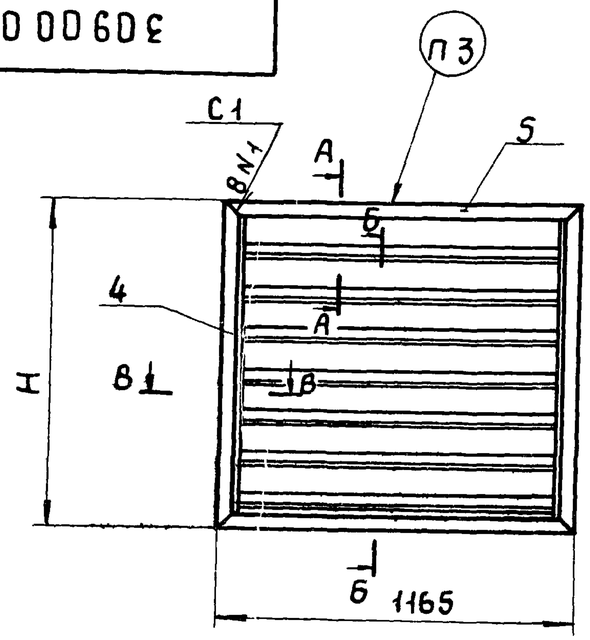

Вид сзади

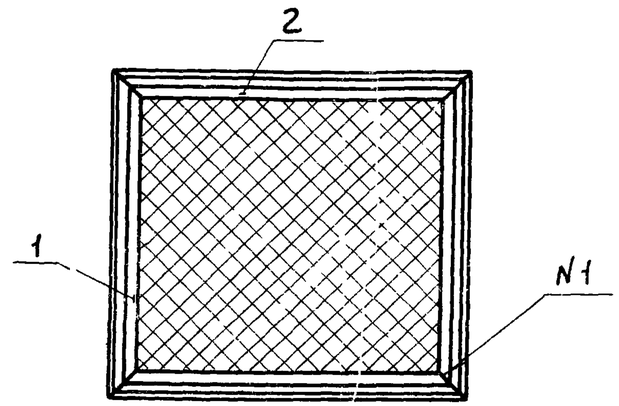

В - В
М 1:1

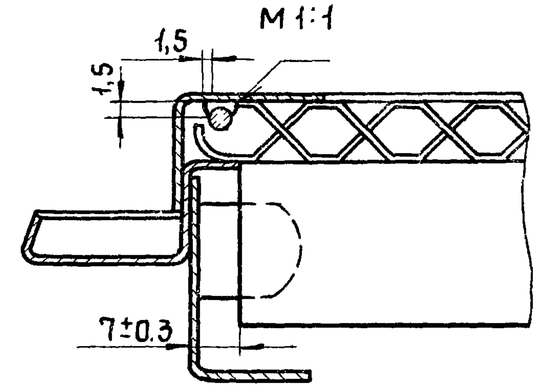

А - А
М 1:1

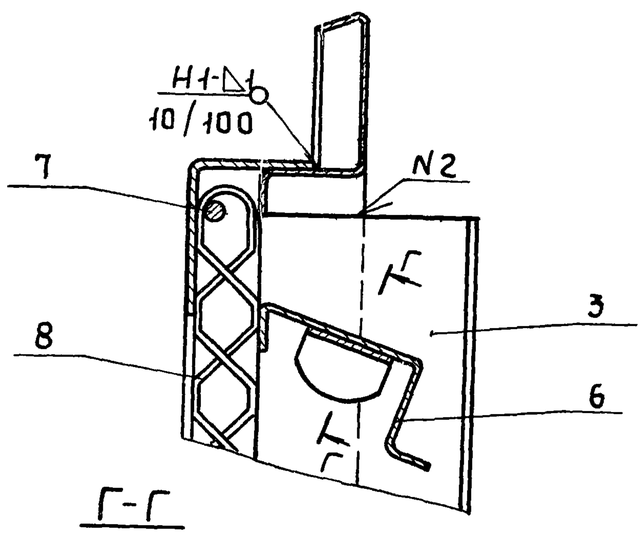

Б - Б
М 1:1

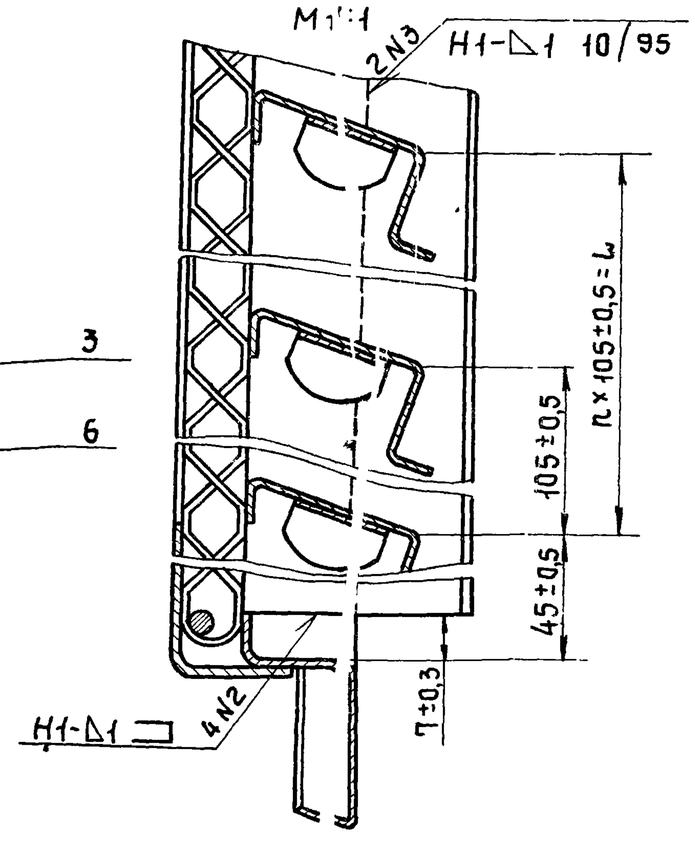

Г - Г
М 1:1

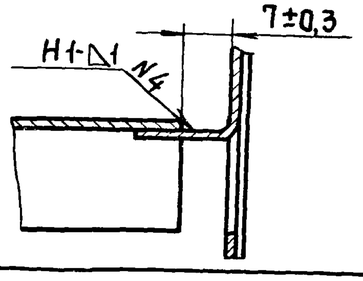

Обозначение	Размеры, мм		№ шва	Кол. швов	Масса, кг
	Н	n×105=L			
1.09.00.00.00	1095±1,5	8×105±0,5=840	N 4	18	14,81
-01	1695±1,5	14×105±0,5=1580		30	21,59

1. Сварные швы выполнять в среде углекислого газа по ГОСТ 14771-76.
2. *Размеры для справок.
3. Маркировать по специф. Способ нанесения и шрифт по 1.00.00.00.00 ТУ.
4. Технические требования по 1.00.00.00.00 ТУ
5. При изготовлении допускается укрупненная сборка дет.

258

				1.436.2-17.3.09.00.00.00 СБ		
Разраб.	Хроменкова		17.03.84	Вставка жалюзийная Сборочный чертеж	Стадия	Масса	Масштаб
Пров.	Кашкинов		17.03.84		Р	См. табл.	1:20
Т.контр.	Захарова		17.03.84		Лист	Листов 1	
Рук.пр.	Лебедев		17.03.84		Минмонтажспецстрой СССР Гипроспецлегконструкция		
Н.контр.	Веневцева		17.03.84				
Утв.	Жуков		17.03.84				

Формат	Зона	Поз.	Обозначение	Наименование	Кол. на исполн. –	-01	-02	-03	-04	-05	-06	-07			Примечание
				Документация											
			3.10.00.00.00.СБ	Сборочный чертеж	X	X	X	X	X	X	X	X			
				Детали											
				Профиль											
				3.00.00.00.09											
Б.ч.		1	3.10.00.00.01	L = 1200	1										1,51кг
			-01	L = 1800		1									2.27кг
			-02	L = 2400			1								3.12кг
				Лит.											
				Шифр	Н3-12	Н3-18	Н3-24	Н4	Н5	Н7-12	Н7-18	Н7-24			

Разраб.	Хроноженкова		17.03.87	1.436.2-17.3.10.00.00.00
Пров.	Кашкинов		17.03.87	Нащельник
Рук. пр.	Лебедев		17.03.87	Стадия: Р · Лист: 1 · Листов: 3
Н. контр.	Веневцева		17.03.87	Минмонтажспецстрой СССР
Утв.				Гипроспецлегконструкция

Копировал Матвеева Формат 11

Инв.№ подл.	Подпись и дата	Взам. инв.№

Формат	Зона	Поз.	Обозначение	Наименование	Кол. на исполн. 3.10.00.00.00	-01	-02	-03	-04	-05	-06	-07			Примечание
				Профиль											
				3.00.00.00.09-01											
			3.10.00.00.01-03	L = 3050				1							5,93кг
				Профиль											
				3.00.00.00.09-02											
			3.10.00.00.01-04	L = 3050					1						6,71кг
				Профиль											
				3.00.00.00.09-03											
			3.10.00.00.01-05	L = 1200						1					3,27кг.
			-06	L = 1800							1				4.91кг.
			-07	L = 2400								1			6,35кг.
				Лит.											
				Шифр	Н3-12	Н3-18	Н3-24	Н4	Н5	Н7-12	Н7-18	Н7-24			

77667-06 38

			Обозначение	Наименование	Кол. на испол. 3.10.00.00.00										Примечание
					–	01	-02	-03	-04	-05	-06	-07			
				Уплотнение											
				Пластина губчатая											
				техническая с двумя											
				пленками S-4											
				ТУ38-105867-75											
64		2	3.10.00.00.02	25×1200	2					2					0.072
			-01	25×1800		2					2				0.108
			-02	25×2400			2					2			0.144
			-03	25×3050				1	1						0.183
				Лит.											
				Шифр	Н3-12	Н3-18	Н3-24	Н4	Н5	Н7-12	Н7-18	Н7-24			

1 4362-17.3.10.00.00.00.

Лист 3

Копировал Свинарева

Формат 11

3.10.00.00.00 СБ

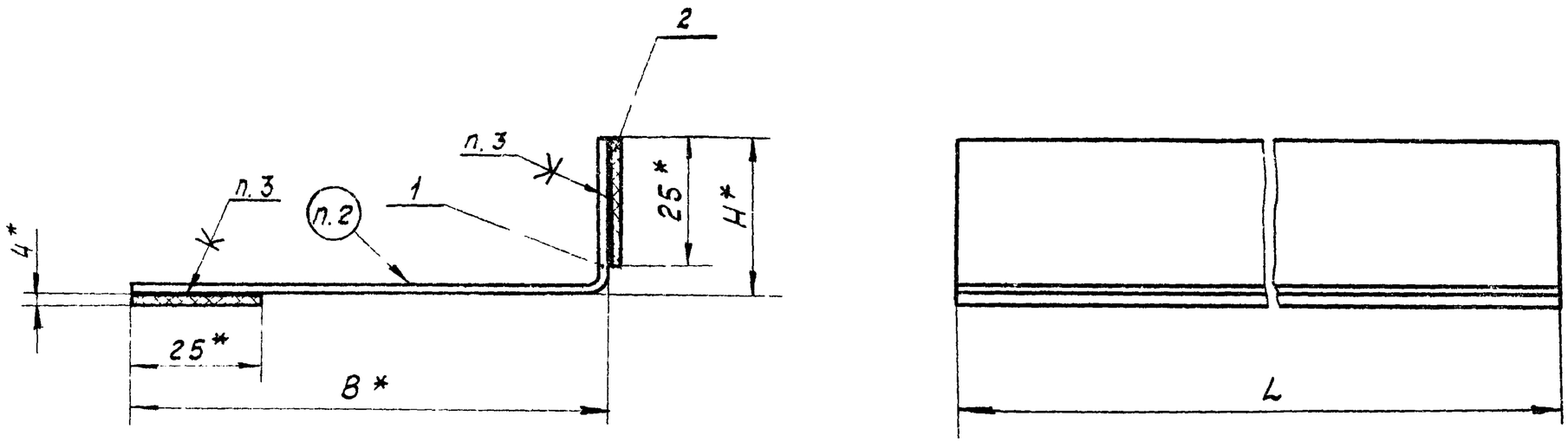

Обозначение	Размеры, мм			Масса, кг.
	B	H	L	
3.10.00.00.00	50	30	1200	1,65
-01	50	30	1800	2,49
-02	50	30	2400	3,4
-03	50	30	3050	7,11
-04	50	50	3050	7,89
-05	75	80	1200	3,41
-06	75	80	1800	5,13
-07	75	80	2400	6,64

1. *Размер для справок.
2. Маркировать по табл. Способ нанесения и шрифт по 1.00.00.00.00ТУ.
3. Уплотнение поз. 2 клеить в соответствии с 1.00.00.00.00ТУ.

				1.436.2-17.3.10.00.00СБ			
Разраб.	Хроможенкова			Нащельник Сборочный чертеж	Стадия	Масса	Масштаб
Пров	Кашкинов				Р	См. табл.	1:1
Т.контр	Захарова				Лист	Листов 1	
Рук. пр.	Лебедев				Минмонтажспецстрой СССР Гипроспецгазконструкция		
Н.контр.	Веневцева						
Утв.	Жуков						

17661-05 40

3.00.00.00.01

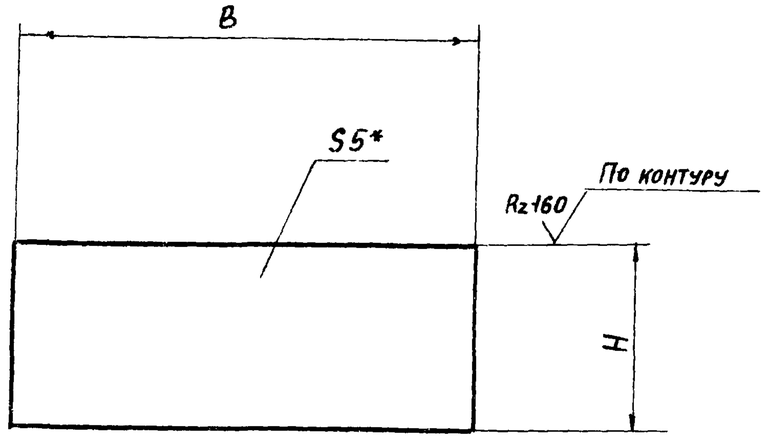

Обозначение	Размеры мм		Масса, кг	Маркировка
	Н	В		
3.00.00.00.01	120	120	0,565	ЭК1
-01	120	160	0,754	ЭК2
-02	120	190	0,895	ЭК3
-03	120	140	0,658	ЭК4
-04	60	60	0,141	ЭК5
-05	60	100	0,236	ЭК6
-06	60	80	0,188	ЭК7
-07	60	380	1,789	ЭК12

1. * Размер для справок.
2. Маркировать по таблице. Способ нанесения и шрифт по 1.00.00.00.00ТУ.

Разраб.	Хроможенкова		03.03.81	1.436.2-17.3.00.00.00.01		
Пров.	Кашкинов		03.03.81	Элемент крепления.	Стадия: Р	Масса: 0,71	Масштаб: 1:2
Т.контр.	Захарова		03.03.81		Лист	Листов 1
Рук.пр.	Лебедев		03.03.81	6-ПН-5 ГОСТ 19903-74	Минмонтажспецстрой СССР
Н.контр.	Бгневцева		03.03.81	Лист ВСт.3кп-2 ГОСТ 14637-69	Гипроспецлегконструкция
Утв.					

Серия 1.436.2-17, вып.3

3.00.00.00.02

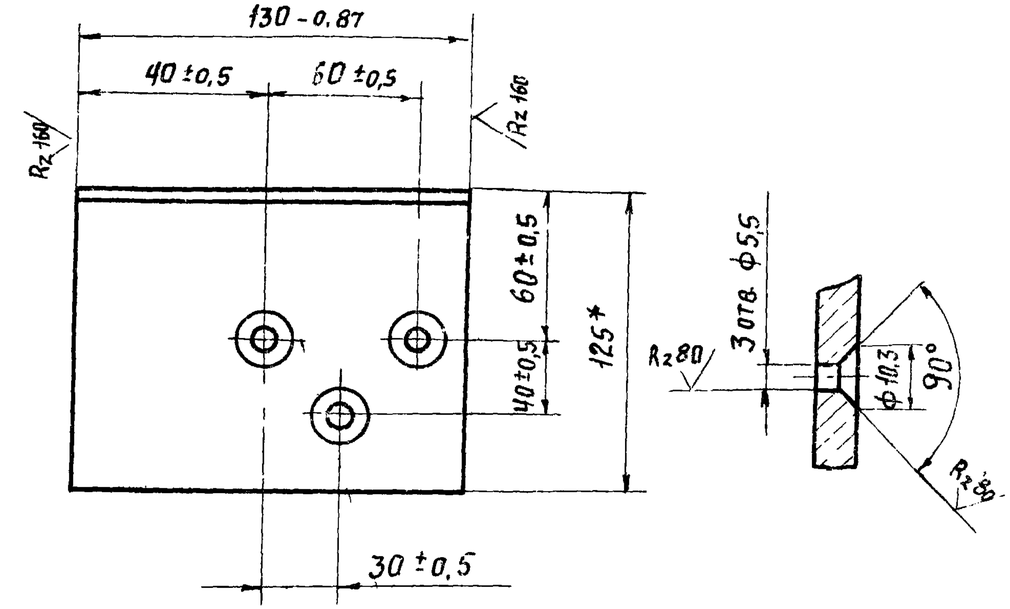

1. * Размер для справок.
2. Маркировать ЭК-8, способ нанесения и шрифт по 1.00.00.00.00 ТУ.

Разраб.	Хроможенкова		03.03.81	1.436.2-17.3.00.00.00.02		
Пров.	Кашкинов		03.03.81	Элемент крепления	Стадия: Р	Масса: 1,60	Масштаб: 1:2
Т.контр.	Захарова		03.03.81		Лист	Листов 1
Рук.пр.	Лебедев		03.03.81	Уголок Б-125×80×8 ГОСТ 8509-72	Минмонтажспецстрой СССР
Н.контр.	Бгневцева		03.03.81	ВСт.3кп2 ГОСТ 535-58	Гипроспецлегконструкция
Утв.					

Взам. инв. № | Подпись и дата | Инв. № подл.

3.00.00.00.03

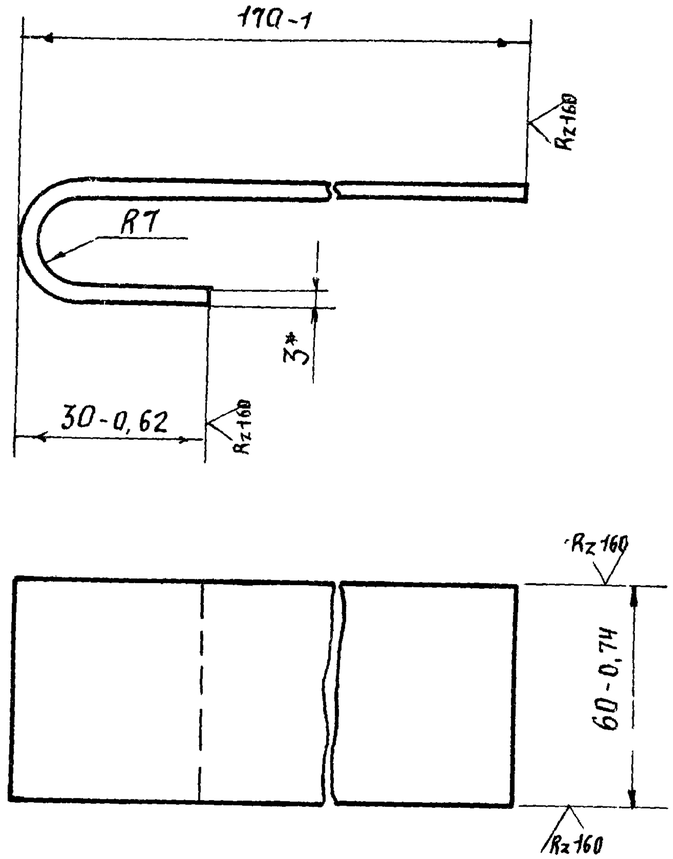

1. *Размер для справок.
2. Маркировать: ЭК-13. Способ нанесения и шрифт по 1.00.00.00.00ТУ.

				1.436.2-17.3.00.00 00 03		
Разраб.	Хроможенкова		03.03.81	Элемент крепления	Стадия: Р	Масса: 0,28	Масштаб: 1:1
Пров.	Кашкинов		03.03.81		Лист	Листов 1
Т. контр.	Захарова		3.03.81			
Рук. пр.	Лебедев		03.03.81	Лист Б-ПН-3 ГОСТ 19903-74 / 4-Ц-ВСт3кп2 ГОСТ 16523-70	Минмонтажспецстрой СССР Гипроспецлегконструкция
Т. контр.	Веневцева		01.01.81		

3.00.00.00.04

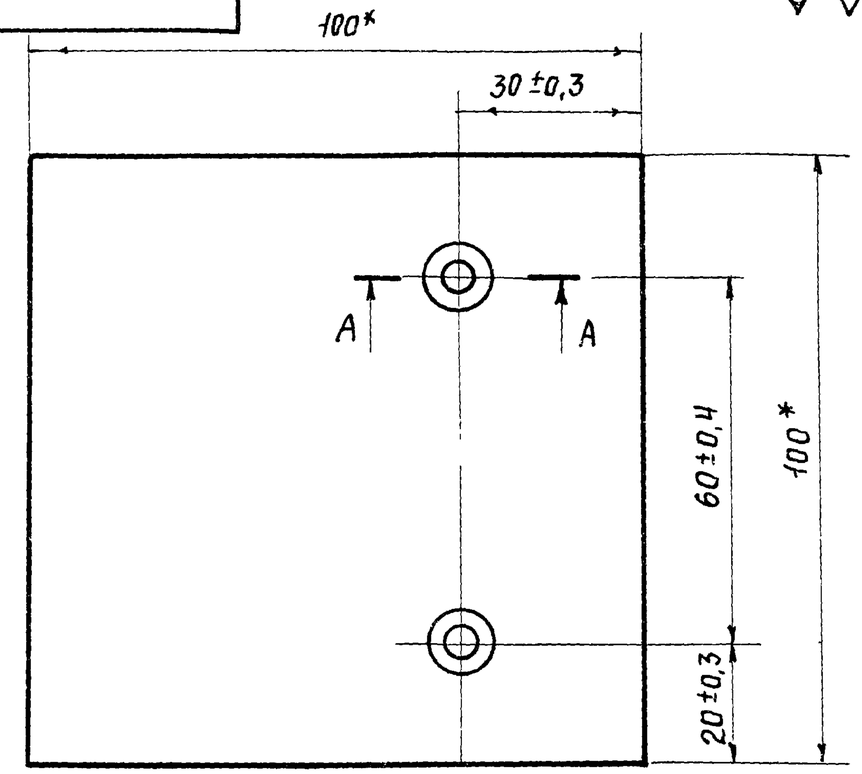

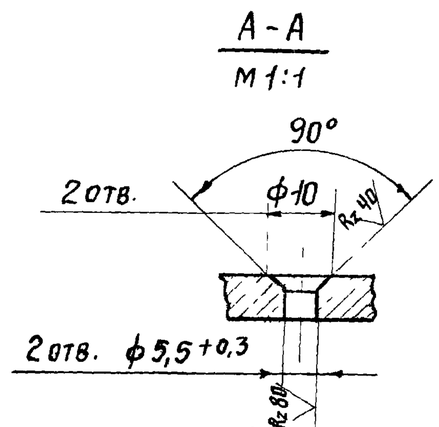

1. *Размеры для справок.
2. Маркировать: ЭК-9. Способ нанесения и шрифт по 1.00.00.00.00ТУ.
3. Остальные технические требования по 1.00.00.00.00ТУ.

Взамен инв. N | Подпись и дата | Инв. № подл.

				1.436.2-17.3.00.00.00.04		
Разраб.	Хрисанова		03.03.81	Планка	Стадия: Р	Масса: 0,47	Масштаб: 1:1
Пров.	Кашкинов		03.03.81		Лист	Листов 1
Т. контр.	Захарова		03.03.81			
Рук. пр.	Лебедев		03.03.81	Лист Б-ПН-6 ГОСТ 19903-74 / ВСт.3кп.2 ГОСТ 14637-69	Минмонтажспецстрой СССР Гипроспецлегконструкция
Н. контр.	Веневцева		01.03.81		
Утв.					

3.00.00.00.05

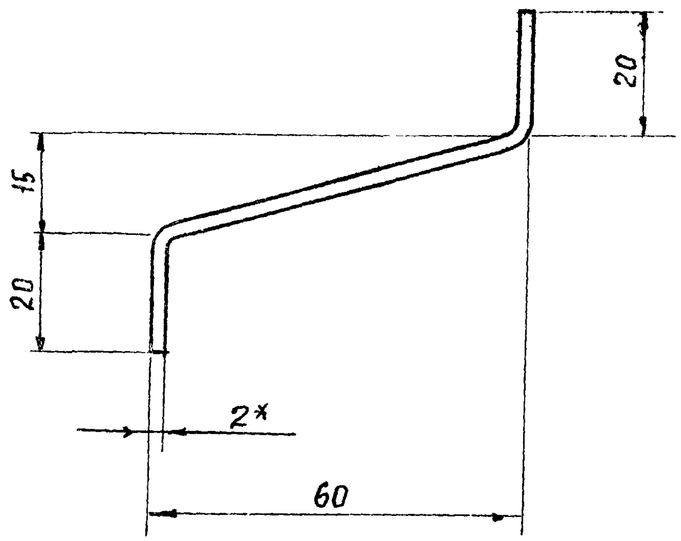

1. *Размер для справок.
2. Масса 1 пог. м. = 0,53 кг
3. Остальные технические требования по 1.00.00.00.00 ТУ

Серия 1.436.2-17, вып.3

Разраб.	Зотова			1.436.2-17.3.00.00.00.05		
Пров.	Кашкинов		03.03.81	Профиль Заготовка	Стадия	Масса	Масштаб
Т. контр.	Захарова		03.03.81		Р	См. Т. Т.	1:1
Рук. пр.	Лебедев		03.03.81	Лист АМг2×1000×4000 ГОСТ 21631-76	Лист	Листов 1
Н. контр.	Веневцева		03.03.81		Минмонтажспецстрой СССР Гипроспецлегконструкция
Утв.					

Взамен инв. № | Подпись и дата | Инв. № подл.

3.00.00.00.06

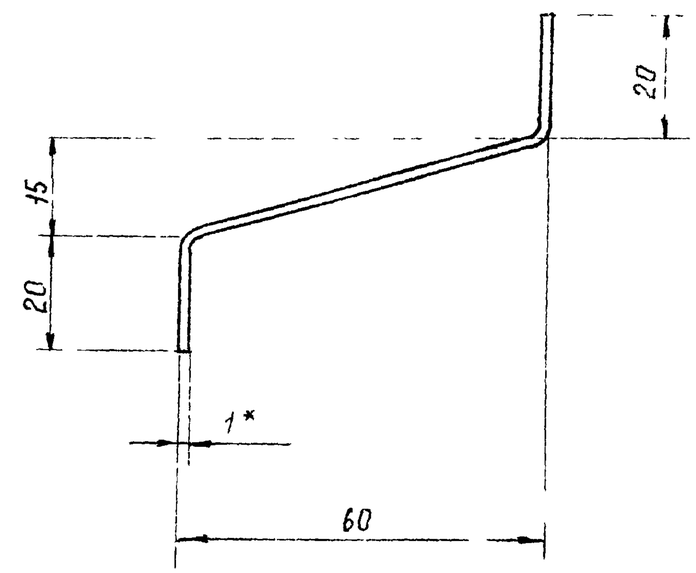

1. *Размер для справок.
2. Масса 1 пог. м. = 0,78 кг
3. Остальные технические требования по 1.00.00.00.00 ТУ

43

Разраб.	Зотова			1.436.2-17.3.00.00.00 06		
Провер.	Кашкинов		03.03.81	Профиль Заготовка	Стадия	Масса	Масштаб
Т. контр.	Захарова		03.03.81		Р	См. Т. Т.	1:1
Рук. пр.	Лебедев		03.03.81	Лист Б-ПН-08 ГОСТ 19903-74	Лист	Листов 1
Н. контр.	Веневцева		03.03.81	4-IV ВСТ.3кп2 ГОСТ 16523-70	Минмонтажспецстрой СССР Гипроспецлегконструкция
Утв.					

Взамен инв. № | Подпись и дата | Инв. № подл.

3.00.00.00.08

(✓)

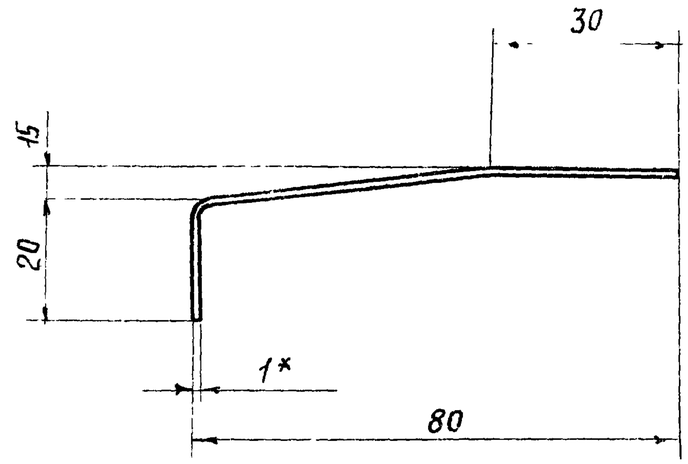

1. *Размер для справок.
2. Масса 1 пог. м. = 0,78 кг
3. Остальные технические требования по 1.00.00.00.00 ТУ.

Разраб.	Хроможенкова		23.03.81	1.436.2-17.3.00.00.00.08		
Провер.	Кашкинов		23.03.81	Профиль Заготовка	Стадия: Р	Масса: см. т. т.	Масштаб: 1:1
Т. контр.	Захарова				Лист	Листов 1
Рук. пр.	Лебедев		23.03.81	Лист Б-ПН-0,8 ГОСТ 19903-74 / 4-IV ВСт.3кп2 ГОСТ 16523-70	Минмонтажспецстрой СССР Гипроспецлегконструкция
Н. контр.	Веневцева		23.03.81		
Утв.					

Взамен инв. №

Подпись и дата

Инв. № подл.

(✓)

3.00.00.00.07

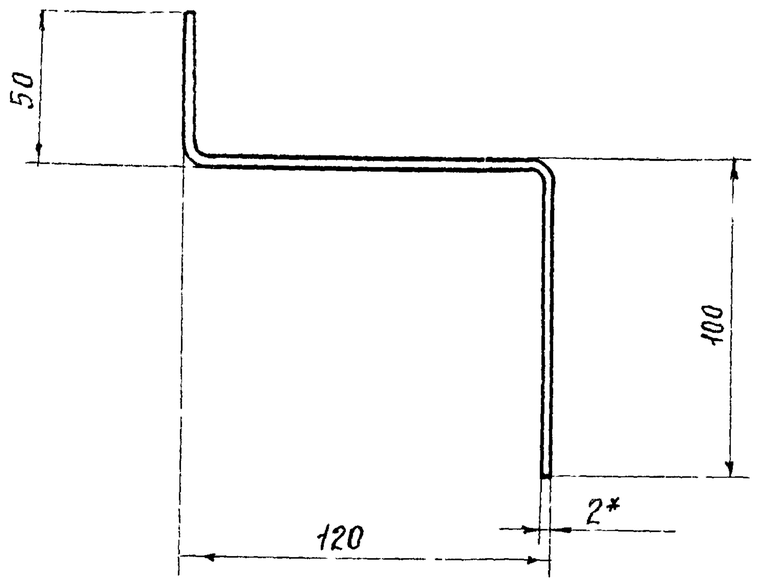

1. *Размер для справок.
2. Масса 1 пог. м = 1,88 кг
3. Остальные технические требования по 1.00.00.00.00 ТУ.

Разраб.	Хроможенкова		23.03.81	1.436.2-17.3.00.00.00.07		
Провер.	Кашкинов		23.03.81	Профиль Заготока	Стадия: Р	Масса: см. т. т.	Масштаб: 1:2
Т. контр.	Захарова				Лист	Листов 1
Рук. пр.	Лебедев		23.03.81	Лист Б-ПН-2 ГОСТ 19903-74 / 4-IV ВСт.3кп2 ГОСТ 16523-70	Минмонтажспецстрой СССР Гипроспецлегконструкция
Н. контр.	Веневцева		23.03.81		

3.00.00.00.09

(✓)

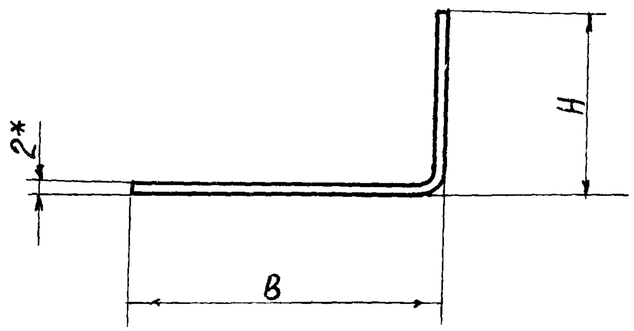

Обозначение	Размеры, мм		Масса 1 пог. м, кг
	B	H	
1.00.00.00.09	50	30	1.26
-01	90	30	1.88
-02	90	50	2,2
-03	75	80	2,73

1. * Размер для справок
2. Остальные технические требования по 1.00.00.00.00 ТУ

Разраб.	Хроможенкова		03.03.81	1.436.2-17.3.00.00.00.09		
Пров.	Кашкинов		03.03.81	Профиль	Стадия	Масса	Масштаб
Т. контр.	Захарова		03.03.81		Р	См. табл.	1:1
Рук. пр.	Лебедев		03.03.81		Лист	Листов 1
Н. контр.	Веневцева		03.03.81	Лист Б-ПН2 ГОСТ 19903-74 / 4-IV-ВСТ.3 кп2 ГОСТ 16523-70	Минмонтажспецстрой СССР Гипроспецлегконструкция	
Утв.						

3.00.00.00.10

(✓)

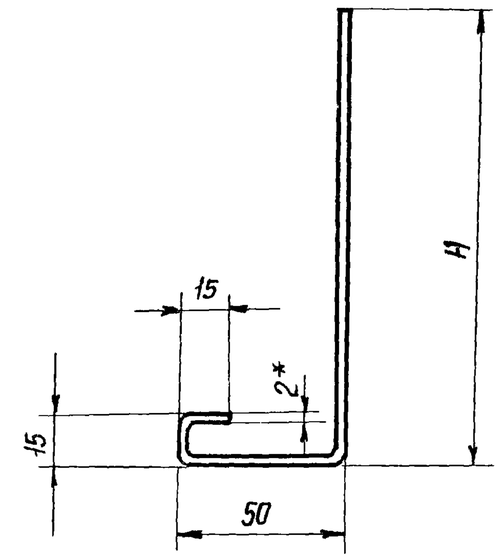

Обозначение	H	Масса 1 пог. м. кг
1.00.00.00.10	110	2.98
-01	150	3.71

1. * Размеры для справок
2. Остальные технические требования по 1.00.00.00.ТУ.

Взамен инв. №

Подпись и дата

Инв. № подл.

Разраб.	Хроможенкова		03.03.81	1.436.2-17.3.00.00.00.10		
Провер.	Кашкинов		03.03.81	Профиль	Стадия	Масса	Масштаб
Т. контр.	Захарова		03.03.81		Р	См. табл.	1:2
Рук. пр.	Лебедев		03.03.81		Лист	Листов 1
Н. контр.	Веневцева		03.03.81	Лист Б-ПН-2 ГОСТ 19903-74 / 4-IV-ВСТ.3 кп2 ГОСТ 16523-70	Минмонтажспецстрой СССР Гипроспецлегконструкция	
Утв.						

3.00.00.00.11

(√)

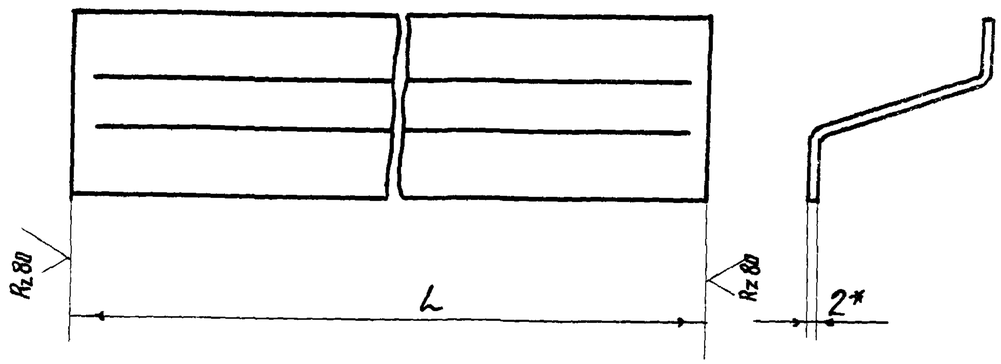

Обозначение	L, мм	Масса, кг	Маркировка
3 00 00 00 11	1850	0,98	СЛАН-18
-01	2450	1,29	СЛАН-24
-02	3050	1,59	СЛАН-30
-03	4850	2,57	СЛАН-48
-04	6020	3,19	СЛАН-60
-05	2050	1,09	СЛАН-20

1. Маркировать по табл. Способ нанесения и шрифт по 1.00.00.00.00 ТУ.
2. Заготовку и материал профиля - см. черт. 3.00.00.00.05
3. Технические требования по 1.00.00.00.00 ТУ.

Разраб.	Хроможенкова		03.03.81	1.436.2-17.3.00.00.00.11		
Пров.	Кашкинов		03.03.81	Слив	Стадия: Р	Масса: См. табл.	Масштаб: 1:2
Т. контр.	Захарова		03.03.81		Лист	Листов 1
Рук. пр.	Лебедев		03.03.81	См тт п 2	Минмонтажспецстрой СССР Гипроспецлегконструкция
Н. контр.	Веневцева		03.03.81		
Утв.					

3.00.00.00.12

(√)

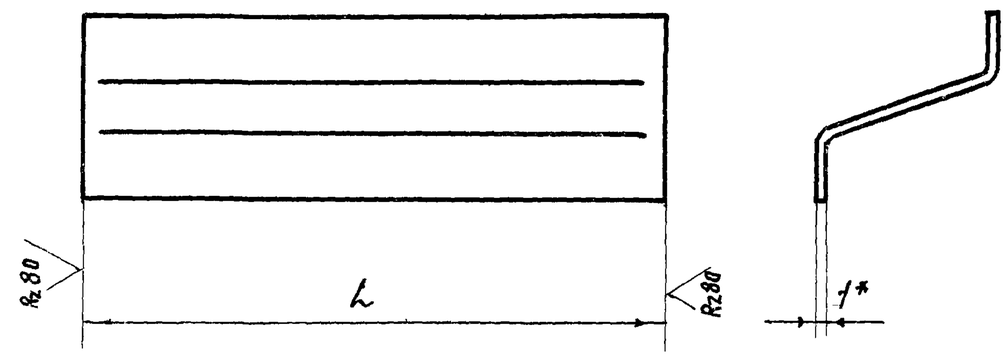

Обозначение	L, мм	Масса, кг	Маркировка
3.00 00 00 12	1850	1,44	СЛСН-18
-01	2450	1,92	СЛСН-24
-02	3050	2,48	СЛСН-30
-03	4850	3,78	СЛСН-48
-04	6020	4,69	СЛСН-60
-05	2050	1,60	СЛСН-20

1. Маркировать по табл. Способ нанесения и шрифт по 1.00.00.00.00 ТУ.
2. Заготовку и материал профиля - см. черт. 3.00.00.00.06.
3. Технические требования по 1.00.00.00.00 ТУ

Взамен инв. N | Подпись и дата | Инв. N подл.

Разраб.	Хроможенкова		03.03.81	1.436.2-17.3.00.00.00.12		
Пров.	Кашкинов		03.03.81	Слив	Стадия: Р	Масса: См. табл.	Масштаб: 1:2
Т. контр.	Захарова		03.03.81		Лист	Листов 1
Рук. пр.	Лебедев		03.03.81	См тт п 2	Минмонтажспецстрой СССР Гипроспецлегконструкция
Н. контр.	Веневцева		03.03.81		
Утв.					

3.00.00.00.13

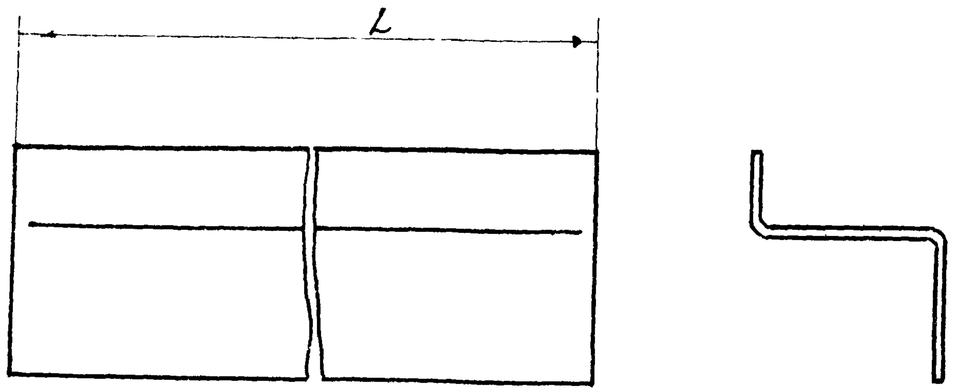

Обозначение	L, мм	Масса, кг	Маркировка
3.00.00.00.13	1200	2,26	НБ-12
-01	1800	3,38	НБ-18
-02	2400	4,51	НБ-24

1. Маркировать по табл. Способ нанесения и шрифт по 1.00.00.00.00 ТУ.
2. Заготовку и материал профиля - см. черт. 3.00.00.00.07.
3. Технические требования по 1.00.00.00.00 ТУ.

Разраб.	Хроменкова		03.03.81	1.436.2-17.3.00.00.00.13		
Провер.	Кашкинов		03.03.81	Нащельник	Стадия: Р	Масса: см. табл.	Масштаб: 1:4
Т. контр.	Захарова		03.03.81		Лист	Листов 1
Рук. пр.	Лебедев		03.03.81	См. т. т. п 2	Минмонтажспецстрой СССР Гипроспецлегконструкция
Н. контр.	Веневцева		03.03.81		
Утв.					

3.00.00.00.14

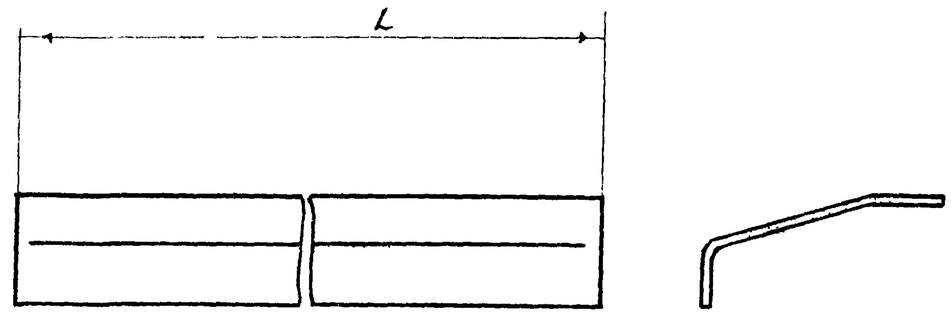

Обозначение	L, мм	Масса, кг	Маркировка
3.00.00.00.14	1850	1,40	СЛСВ-18
-01	2450	1,87	СЛСВ-24
-02	3050	2,34	СЛСВ-30
-03	4850	3,74	СЛСВ-48
-04	6020	4,68	СЛСВ-60
-05	2050	1,56	СЛСВ-20

1. Маркировать по табл. Способ нанесения и шрифт по 1.00.00.00.00 ТУ.
2. Заготовку и материал профиля - см. черт. 3.00.00.00.08.
3. Технические требования по 1.00.00.00.00 ТУ.

Взамен инв. №
Подпись и дата
Инв. № подл.

Разраб.	Хроменкова		03.03.81	1.436.2-17.3.00.00.00.14		
Провер.	Кашкинов		03.03.81	Слив	Стадия: Р	Масса: см. табл.	Масштаб: 1:1
Т. контр.	Захарова		03.03.81		Лист	Листов 1
Рук. пр.	Лебедев		03.03.81	См. т. т. п. 2	Минмонтажспецстрой СССР Гипроспецлегконструкция
Н. контр.	Веневцева		03.03.81		
Утв.					

3.00.00.00.15

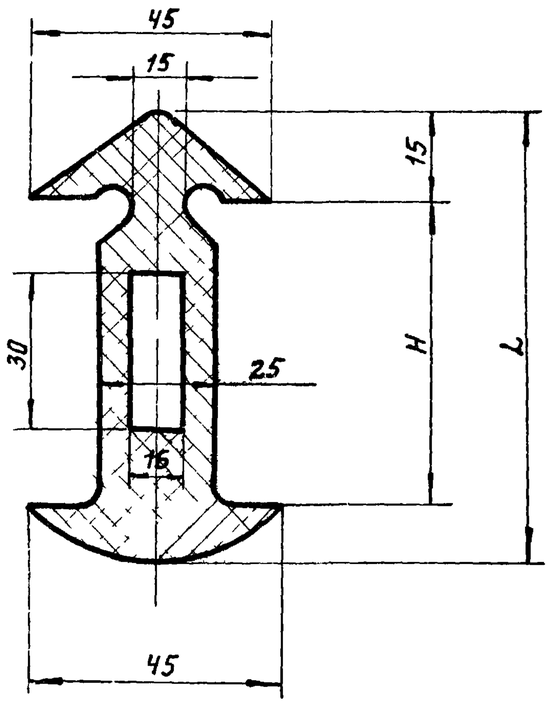

1. Скругление углов R1 не более.
2. Длина отрезков 3.0 м. Допускается поставка 20% от общего количества профиля отрезками не менее 1.5 м.
   Резина износостойкая, морозостойкая, светостойкая, черного цвета. Температура среды минус 40°с.... +50°с.
3. Предел прочности при разрыве не менее 35 кгс/см².
4. Твердость по шору 55. 70.

Обозначени	Размеры, мм		Масса 1 пог. м, кг
	H	L	
1.00.00.00.20	40	65	0.27
-01	50	75	0.31

(48)

Разраб.	Хроноженкова	1.436.2-17.3.00.00.00.15.	
Пров.	Кашкинов	Нащельник	Стадия: Р; Масса: См. табл.; Масштаб: 1:1
Н. контр.	Захарова		Лист; Листов 1
Рук. пр.	Лебедев	Резиновая смесь 7-НО-68-1 ТУ38-005-204-71	Минмонтажспецстрой СССР Гипроспецлегконструкция
Гл. контр.	Веневцева		

3.08.00.00.01

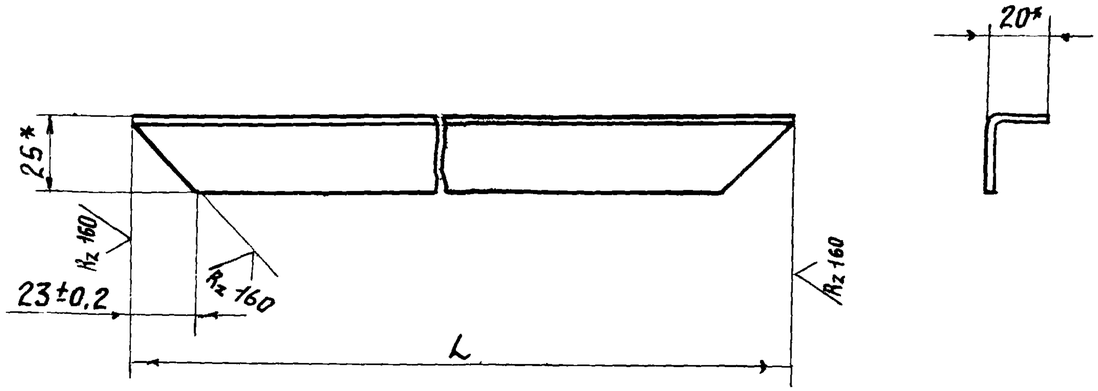

Обозначение	L, мм	Масса, кг
1.08.00.00.01	1160-2,4	0,724
-01	1090-2,4	0,678
-02	1690-3,0	1,068
-03	2290-3,5	1,458
-04	1050-2,4	0,654
-05	1650-3,0	1,044
-06	1120-2,4	0,698

*Размеры для справок

Разраб.	Хроможенкова		03.03.81	1.436.2-17.3.08.00.00.01			
Пров.	Кашкинов		03.03.81	Окантовка	Стадия: Р	Масса: см. табл.	Масштаб: 1:1
Т. контр.	Захарова		03.03.81		Лист	Листов 1	
Рук. пр.	Лебедев		03.03.81	Уголок 25×20×2 ГОСТ 19772-74 / ВСт3кп2 ГОСТ 11474-76	Минмонтажспецстрой СССР Гипроспецлегконструкция		
Н. контр.	Веневцева		03.03.81				
Утв.							

3.09.00.00.01

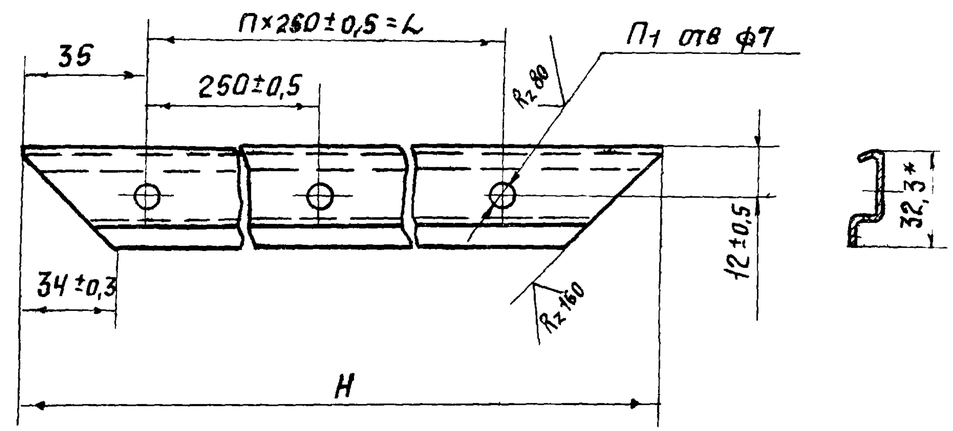

Обозначение	Размеры, мм		П1	Масса, кг
	H	П×300±0,5=L		
3 09 00 00 01	1095-2,4	4×250±0,5=1000	5	0,515
-01	1695-3,0	6×250±0,5=1500	7	0,773
-02	1165-2,4	4×250±0,5=1000	5	0,524

1. *Размер для справок.
2. Заготовку и материал см. черт. 1.00.00.00.09

Взамен инв. № | Подпись и дата | Инв. № подл.

Разраб.	Хроможенкова		03.03.81	1.436.2-17.3.09.00.00.01			
Пров.	Кашкинов		03.03.81	Балка	Стадия: Р	Масса: см. табл.	Масштаб: 1:2
Т. контр.	Захарова		03.03.81		Лист	Листов 1	
Рук. пр.	Лебедев		03.03.81	См. т тр п. 2	Минмонтажспецстрой СССР Гипроспецлегконструкция		
Н. контр.	Веневцева		03.03.81				
Утв.							