ТИПОВЫЕ КОНСТРУКЦИИ, ИЗДЕЛИЯ И УЗЛЫ ЗДАНИЙ И СООРУЖЕНИЙ

СЕРИЯ 1.436.2-17

ОКНА С ПЕРЕПЛЕТАМИ ИЗ ОДИНАРНЫХ ПРЯМОУГОЛЬНЫХ СТАЛЬНЫХ ТРУБ И МЕХАНИЗМЫ ОТКРЫВАНИЯ

ВЫПУСК 2

ОКНА С РАЗДЕЛЬНЫМИ ПЕРЕПЛЕТАМИ
РАБОЧИЕ ЧЕРТЕЖИ

ЧАСТЬ I

17661-03
ЦЕНА 4-52

ТИПОВЫЕ КОНСТРУКЦИИ, ИЗДЕЛИЯ И УЗЛЫ ЗДАНИЙ И СООРУЖЕНИЙ

СЕРИЯ 1.436.2-17

ОКНА С ПЕРЕПЛЕТАМИ ИЗ ОДИНАРНЫХ ПРЯМОУГОЛЬНЫХ СТАЛЬНЫХ ТРУБ И МЕХАНИЗМЫ ОТКРЫВАНИЯ

ВЫПУСК 2

ОКНА С РАЗДЕЛЬНЫМИ ПЕРЕПЛЕТАМИ РАБОЧИЕ ЧЕРТЕЖИ

ЧАСТЬ I

РАЗРАБОТАНЫ

ПРОЕКТНЫМ ИНСТИТУТОМ
ГИПРОСПЕЦЛЕГКОНСТРУКЦИЯ

ЗАМ. ДИРЕКТОРА ИНСТИТУТА — МАРШЕВ Ю.А.
ГЛАВНЫЙ КОНСТРУКТОР ПРОЕКТА — ЛЕБЕДЕВ В.Г.

ГПИ "ПРОМСТРОЙПРОЕКТ"

ГЛАВНЫЙ ИНЖЕНЕР ИНСТИТУТА — КОРОЛЕВ В.И.
ГЛАВНЫЙ КОНСТРУКТОР ИНСТИТУТА — БЕЗРУКОВ В.М.
ГЛАВНЫЙ ИНЖЕНЕР ПРОЕКТА — ШИК А.Б.

УТВЕРЖДЕНЫ

ПОСТАНОВЛЕНИЕМ ГОССТРОЯ СССР
ОТ 5.02.1982 г. №8; ВВЕДЕНЫ В ДЕЙСТВИЕ
С 1.06.1982 г.

17661-03 2

Серия 1.436.2-17, Вып.2

Содержание

Обозначение	Наименование	Стр
	Содержание	2
1.436.2-17.2.00.00.00.00	Окна с раздельным переплетом	3
1.436.2-17.2.00.00.00.00 ВС	Окна с раздельным переплетом	
	Ведомость спецификаций	9
1.436.2-17.2.00.00.00.00 ВП	Окна с раздельным переплетом	
	Ведомость покупных изделий	12
1.436.2-17.2.11.00.00.00	Окна с раздельным переплетом	
	глухое	17
1.436.2-17.2.11.00.00.00 СБ	Окна с раздельным переплетом	
	глухое Сборочный чертеж	23
1.436.2-17.2.11.01.00.00	Рама	32
1.436.2-17.2.11.01.00.00 СБ	Рама. Сборочный чертеж	36
1.436.2-17.2.11.01.01.00	Рама	44
1.436.2-17.2.11.01.01.00 СБ	Рама Сборочный чертеж	46
1.436.2-17.2.11.01.02.00	Рама	54
1.436.2-17.2.11.01.02.00 СБ	Рама Сборочный чертеж	57
1.436.2-17.2.11.02.00.00	Фрамуга	65
1.436.2-17.2.11.02.00.00 СБ	Фрамуга Сборочный чертеж	68
1.436.2-17.2.12.00.00.00	Окна с раздельным переплетам	
	открывающееся подвесное откидное	71
1.436.2-17.2.12.00.00.00 СБ	Окна с раздельным переплетом	
	открывающееся подвесное откидное	
	Сборочный чертеж	77
1.436.2-17.2.12.01.00.00	Рама	86
1.436.2-17.2.12.01.00.00 СБ	Рама Сборочный чертеж	90
1.436.2-17.2.12.01.01.00	Рама	
1.436.2-17.2.12.01.01.00 СБ	Рама Сборочный чертеж	101
1.436.2-17.2.12.01.02.00	Рама	108
1.436.2-17.2.12.01.02.00 СБ	Рама Сборочный чертеж	111

Формат	Зона	Поз.	Обозначение	Наименование	Кол. на исполн. 2.00.00.00.00-										Примечание
						01	02	03	04	05	06	07	08	09	
				Документация											
11			2.00.00.00.00 ВС	Ведомость спецификаций											
12			2.00.00.00.00. ВП	Ведомость покупных изделий											
11			1.00.00.00.00 ТУ	Технические условия											
*			1.00.00.00.00 КУ	Карта уровня качества											11,12

Шифр	02Н18.06-Р1	02Н24.06-Р1	02Н30.06-Р1	02Н18.12-Р1	02Н24.12-Р1	02Н30.12-Р1	02Н60.12-Р1	02Н18.18-Р1	02Н24.18-Р1	02Н30.18-Р1	
Лит											

Разраб.	Протопопова		01.12.81
Пров.	Ефимов		01.12.81
Рук.пр.	Ефимов		01.12.81
Н.контр.	Веневцева		01.12.81
Утв.	Кашкинов		01.12.81

1.436.2-17.2.00.00.00.00

Окно с раздельным переплетом

Стадия	Лист	Листов
Р	1	12

Гипроспецлегконструкция

Копировал: Углева Формат 11

Инв.№ подл.	Подп. и дата	Взам.инв.№

Формат	Зона	Поз.	Обозначение	Наименование	Кол. на исполн. 2.00.00.00.00-										Примечание
					-	01	02	03	04	05	06	07	08	09	
				Сборочные единицы											
11			2.11.00.00.00	Окно с раздельным переплетом глухое	1										
			-01	То же		1									
			-02	"			1								
			-03	"				1							
			-04	"					1						
			-05	"						1					
			-06	"							1				
			-07	"								1			
			-08	"									1		
			-09	"										1	

Шифр	02Н18.06-Р1	02Н24.06-Р1	02Н30.06-Р1	02Н18.12-Р1	02Н24.12-Р1	02Н30.12-Р1	02Н60.12-Р1	02Н18.18-Р1	02Н24.18-Р1	02Н30.18-Р1	
Лит											

1.436.2-17.2.00.00.00.00

Лист 2

Копировал. Углева Формат 11

7764-03 Д

Инв.№ подл.	Подп. и дата	Взам. инв.№

Формат	Зона	Поз.	Обозначение	Наименование	Кол. на исполн. 2.00.00.00.00 - 10	11	12	13	14	15	16	17	18		Примечание
				Документация											
11			2.00.00.00.00 ВС	Ведомость специ-											
				фикаций	X	X	X	X	X	X	X	X	X		
12			2.00.00.00.00 ВП	Ведомость покупных											
				изделий	X	X	X	X	X	X	X	X	X		
11			1.00.00.00.00 ТУ	Технические											
				условия	X	X	X	X	X	X	X	X	X		
*			1.00.00.00.00 КУ	Карта уровня											
				качества	X	X	X	X	X	X	X	X	X	X	11, 12

Лит												
Шифр	02Н60.18-Р1	02Н18.24-Р1	02Н24.24-Р1	02Н30.24-Р1	02Н60.24-Р1	02Н48.12-Р1	02Н48.18-Р1	02Н48.24-Р1	02М18.12-Р3		

1.436.2-17.2.00.00.00.00

Лист 3

Копировал: Углева

Формат 11

Инв.№ подл.	Подп. и дата	Взам. инв.№

Формат	Зона	Поз.	Обозначение	Наименование	Кол. на исполн. 2.00.00.00.00 - 10	11	12	13	14	15	16	17	18		Примечание
				Сборочные единицы											
11			2.11.00.00.00 - 10	Окно с раздельным											
				переплетом глухое	1										
			- 11	То же		1									
			- 12	"			1								
			- 13	"				1							
			- 14	"					1						
			- 15	"						1					
			- 16	"							1				
			- 17	"								1			
11			2.12.00.00.00	Окно с раздельным перепле											
				том открывающееся подвес-											
				ное откидное									1		

Лит												
Шифр	02Н60.18-Р1	02Н18.24-Р1	02Н24.24-Р1	02Н30.24-Р1	02Н60.24-Р1	02Н48.12-Р1	02Н48.18-Р1	02Н48.24-Р1	02М18.12-Р3		

1436 2-17 2 00 00 00 00

Лист 4

Копировал. Углева

Формат 11

7766Т-03 5

4

Формат	Зона	Поз.	Обозначение	Наименование	Кол. на исполн. 2.00.00.00.00 – 19	20	21	22	23	24	25	26	27	28	Примечание
				Документация											
11			2.00.00.00.00 ВС	Ведомость специ-											
				фикаций	X	X	X	X	X	X	X	X	X	X	
12			2.00.00.00.00 ВП	Ведомость покуп-											
				ных изделий	X	X	X	X	X	X	X	X	X	X	
11			1.00.00.00.00 ТУ	Технические ус-											
				ловия	X	X	X	X	X	X	X	X	X	X	
*			1.00.00.00.00 КУ	Карта уровня											
				качества	X	X	X	X	X	X	X	X	X	X	11, 12

Лит	Шифр	02М24.12-РЗ	02М30.12-РЗ	02М60.12-РЗ	02М18.18-РЗ	02М24.18-РЗ	02М30.18-РЗ	02М60.18-РЗ	02М18.24-РЗ	02М24.24-РЗ	02М30.24-РЗ

1.436.2-17.2.00.00.00.00

Лист 5

Копировал: Углева

Формат 11

Инв. № подл.	Подп. и дата	Взам. инв. №

Формат	Зона	Поз.	Обозначение	Наименование	Кол. на исполн. 2.00.00.00.00 – 19	20	21	22	23	24	25	26	27	28	Примечание
				Документация											
11			2.12.00.00.00-01	Окно с раздельным перепл-											
				летом открывающееся											
				подвесное откидное	1										
			-02	То же		1									
			-03	"			1								
			-04	"				1							
			-05	"					1						
			-06	"						1					
			-07	"							1				
			-08	"								1			
			-09	"									1		
			-10	"										1	

Лит	Шифр	02М24.12-РЗ	02М30.12-РЗ	02М60.12-РЗ	02М18.18-РЗ	02М24.18-РЗ	02М30.18-РЗ	02М60.18-РЗ	02М18.24-РЗ	02М24.24 РЗ	02М30 24 РЗ

1.436.2-17.2.00.00.00.00

Лист 6

Копировал Углева

Формат 11

9 60-17667

Инв. № подл.	Подп. и дата	Взам. инв. №

Формат	Зона	Поз.	Обозначение	Наименование	Кол. на исполн 2.00.00.00.00 - 29	30	31	32	33	34	35	36			Примечание
				Документация											
11			2.00.00.00.00 ВС	Ведомость специ-											
				фикаций											
12			2.00.00.00.00 ВП	Ведомость покуп-											
				ных изделий											
11			1.00.00.00.00 ТУ	Технические											
				условия											
			1.00.00.00.00 КУ	Карта уровня											
				качества											11, 12

Пит.											
Шифр	02М6024-РЗ	02М4812-РЗ	02М4818-РЗ	02М4824-РЗ	02Р1812-Р4	02Р2412-Р4	02Р3012-Р4	02Р6012-Р4			

1.436.2-17.2.00.00.00 00

Лист 7

Копировал: Углева

Формат 11

Инв. № подл.	Подп. и дата	Взам. инв. №

Формат	Зона	Поз.	Обозначение	Наименование	Кол. на исполн. 2.00.00.00.00 - 29	30	31	32	33	34	35	36			Примечание
				Сборочные единицы											
11			2.12.00.00 00 - 11	Окно с раздельным пе-											
				реплетом открывающее-											
				ся подвесное откидное	1										
			- 12	То же		1									
			- 13	"			1								
			- 14	"				1							
11			2 14.00.00.00.00	Окно с раздельным перет-											
				летом открывающееся											
				распашное					1						
			- 01	То же						1					
			- 02	"							1				
			- 03	"								1			

Пит											
Шифр	02М6024-РЗ	02М4812-РЗ	02М4818РЗ	02М4824РЗ	02Р1812-Р4	02Р2412-Р4	02Р3012-Р4	02Р6012-Р4			

1.436.2-17.2.00.00.00.00

Лист 8

Копировал Углева

Формат 11

Формат	Зона	Поз.	Обозначение	Наименование	Кол на испол ч. 2.00.00.00.00 - 37	38	39	40	41	42	43	44	45	46	Примечание
				Документация											
11			2.00.00.00.00 ВС	Ведомость специфи-											
				каций	X	X	X	X	X	X	X	X	X	X	
12			2.00.00.00.00 ВП	Ведомость покуп-											
				ных изделий	X	X	X	X	X	X	X	X	X	X	
11			1.00.00.00.00 ТУ	Технические											
				условия	X	X	X	X	X	X	X	X	X	X	
*			1.00.00.00.00 КУ	Карта уровня											
				качества	X	X	X	X	X	X	X	X	X	X	11, 12

Лит											
Шифр	02Р1818-Р4	02Р2418-Р4	02Р3018-Р4	02Р6018-Р4	02Р1824-Р4	02Р2424-Р4	02Р3024-Р4	02Р6024-Р4	02Р4812-Р4	02Р4818-Р4	

1.436.2-17.2.00.00.00.00 — Лист 9

Копировал: Углева — Формат 11

Инв.№ подл. | Подп. и дата | Взам.инв.№

Формат	Зона	Поз.	Обозначение	Наименование	Кол. на испол. 2.00.00.00.00 - 37	38	39	40	41	42	43	44	45	46	Примечание
				Сборочные единицы											
11			2 14 00 00 00 00-04	Окно с раздельным пе-											
				реплетом открываю-											
				щееся распашное	1										
			-05	То же		1									
			-06	"			1								
			-07	"				1							
			-08	"					1						
			-09	"						1					
			-10	"							1				
			-11	"								1			
			-12	"									1		
			-13	"										1	

Лит.											
Шифр	02Р1818-Р4	02Р2418-Р4	02Р3018-Р4	02Р6018-Р4	02Р1824-Р4	02Р2424-Р4	02Р3024-Р4	02Р6024-Р4	02Р4812-Р4	02Р4818-Р4	

1.436.2-17.2.00.00.00.00 — Лист 10

Копировал: Углева — Формат 11

8 60-17667-03

Инв.№ подл.	Подп. и дата	Взам.инв.№

Формат	Зона	Поз.	Обозначение	Наименование	Кол. на исполн. 2.00.00.00.00 – 47	Примечание
				Документация		
11			2.00.00.00.00 ВС	Ведомость специ-		
				фикаций	X	
12			2.00.00.00.00 ВП	Ведомость покуп-		
				ных изделий	X	
11			1.00.00.00.00 ТУ	Технические		
				условия	X	
*			1.00.00.00.00 КУ	Карта уровня		
				качества	X	11, 12

Шифр	02Р48-24-Р4	Лит
1.436.2-17.2.00.00.00.00		Лист 11

Копировал: Углева Формат 11

Инв.№ подл.	Подп. и дата	Взам.инв.№

Формат	Зона	Поз.	Обозначение	Наименование	Кол. на исполн. 2.00.00.00.00 – 47	Примечание
				Сборочные единицы		
11			2.14.00.00.00 – 14	Окно с раздельным перел-		
				летом открывающееся		
				распашное	1	

Шифр	02Р48-24-Р4	Лит
1.436.2-17.2.00.00.00.00		Лист 12

Копировал: Углева Формат 11

7766Г-03 9

8

№ строки	Обозначение	Наименование	Для исполн. 2.00.00.00.00.-										Примечание
			–	01	02	03	04	05	06	07	08	09	
1	2.00.00.00.00	Окно с раздельным переплетом											
2	2.11.00.00.00	Окно с раздельным переплетом											
3		глухое											
4	2.11.01.00.00	Рама											
5	2.11.01.01.00	Рама											
6	2.11.01.02.00	Рама											
7	2.11.02.00.00	Фрамуга											
8	1.03.01.01.00	Полупетля											
9	1.03.02.01.00	Полупетля											
10													
11													
12													
13													
14													
15													

				1.436.2-17.2.00.00.00.00 ВС			
Разраб.	Протопопова	[signature]	01.12.81	Окно с раздельным переплетом Ведомость спецификаций	Стадия	Лист	Листов
Пров.	Ефимов	[signature]	01.12.81		Р	1	5
Рук. пр.	Ефимов	[signature]	01.12.81		Минмонтажспецстрой СССР Гипроспецлегконструкция		
Н. контр.	Веневцева	[signature]	01.12.81				
Утв	Кашкинов	[signature]	01.12.81				

Копировал Углева Формат 11

Инв. № подл.	Подп. и дата	Взам. инв №

№ строки	Обозначение	Наименование	Для испол. 2.00.00.00.00-										
			10	11	12	13	14	15	16	17	18	19	
1	2.00.00.00.00	Окно с раздельным переп-											
2		летом											
3	2.11.00.00.00	Окно с раздельным переп-											
4		летом глухое											
5	2.11.01.00.00	Рама											
6	2.11.01.01.00	Рама											
7	2.11.01.02.00	Рама											
8	2.11.02.00.00	Фрамуга											
9	1.03.01.00.00	Полупетля											
10	1.03.02.01.00	Полупетля											
11	2.12.00.00.00	Окно с раздельным переп-											
12		летом открывающееся											
13		подвесное откидное											
14	1.03.02.00.00	Фрамуга											
15	2.12.01.00.00	Рама											
16	2.12.01.01.00	Рама											
17	2.12.01.02.00	Рама											
18													
19													

17661-03 10

1.436.2-17.2.00.00.00.00 ВС	Лист 2

Копировал Углева Формат 11

9

Инв. № подл.	Подп. и дата	Взам. инв. №

№ строки	Обозначение	Наименование	Для испол. 2.00.00.00.00- 20	21	22	23	24	25	26	27	28	29	Примечание
1	2.00.00.00.00	Окно с раздельным переп-											
2		летом	X	X	X	X	X	X	X	X	X	X	
3	2.12.00.00.00	Окно с раздельным перепле-											
4		том открывающееся под-											
5		весное откидное	X	X	X	X	X	X	X	X	X	X	
6	1.03.02.00.00	Фрамуга	X	X	X	X	X	X	X	X	X	X	
7	2.11.02.00.00	Фрамуга	X				X		X	X	X	X	
8	2.12.01.00.00	Рама	X	X	X	X	X	X	X	X	X	X	
9	2.12.01.01.00	Рама	X	X	X	X	X	X	X	X	X	X	
10	2.12.01.02.00	Рама	X	X	X	X	X	X	X	X	X	X	
11	1.03.01.01.00	Полупетля	X	X	X	X	X	X	X	X	X	X	
12	1.03.02.01.00	Полупетля	X				X		X	X	X	X	
13													
14													
15													
16													
17													
18													
19													

1.436.2-17.2 00.00.00.00.ВС

Лист 3

Копировал Углева

Формат 11

Инв. № подл.	Подп. и дата	Взам. инв. №

№ строки	Обозначение	Наименование	Для испол. 2.00.00.00.00- 30	31	32	33	34	35	36	37	38	39	Примечание
1	2.00.00.00.00	Окно с раздельным пе-											
2		реплетом	X	X	X	X	X	X	X	X	X	X	
3	2.12.00.00.00	Окно с раздельным пере-											
4		плетом открывающееся											
5		подвесное откидное	X	X	X								
6	1.03.02.00.00	Фрамуга	X	X	X								
7	2.11.02.00.00	Фрамуга	X	X	X	X	X	X	X	X	X	X	
8	2.12.01.00.00	Рама	X	X	X								
9	2.12.01.01.00	Рама	X	X	X								
10	2.12.01.02.00	Рама	X	X	X								
11	1.03.01.01.00	Полупетля	X	X	X	X	X	X	X	X	X	X	
12	2.14.00.00.00	Окно с раздельным переп-											
13		летом открывающееся											
14		распашное				X	X	X	X	X	X	X	
15	2.14.01.00.00	Рама				X	X	X	X	X	X	X	
16	2.11.01.02.00	Рама					X		X		X		
17	2.14.01.01.00	Рама				X	X	X	X	X	X	X	
18	2.14.01.02.00	Рама				X		X		X		X	
19	1.03.02.01.00	Полупетля	X	X	X	X	X	X	X	X	X	X	

1.436.2-17.2.00.00.00.00 ВС

Лист 4

17661-03 11

10

№ строки	Обозначение	Наименование	Для испол. 2.00.00.00.00										Примечания
			40	41	42	43	44	45	46	47			
1	2.00.00.00.00	Окно с раздельным перепле-											
2		том	X	X	X	X	X	X	X	X			
3	2.14.00.00.00	Окно с раздельным переп-											
4		летом открывающееся											
5		распашное	X	X	X	X	X	X	X	X			
6	2.14.01.00.00	Рама	X	X	X	X	X	X	X	X			
7	2.14.01.01.00	Рама	X	X	X	X	X	X	X	X			
8	2.14.01.02.00	Рама		X		X		X	X	X			
9	2.11.01.02.00	Рама	X				X						
10	2.11.02.00.01	Фрамуга	X	X	X	X	X	X	X	X			
11	1.03.01.01.00	Полупетля	X	X	X	X	X	X	X	X			
12	1.03.02.01.00	Полупетля	X	X	X	X	X	X	X	X			
13													
14													
15													
16													
17													
18													
19													

1.436.2-17.2.00.00.00.00 ВС

Лист 5

Копировал Углева

Формат 12

17661-03 12

11

Номер строки	Наименование	Код ОКП	Обозначение документа на поставку	Поставщик	Кол на испол. 2.00.00.00.00 -										Примечания
					-	01	02	03	04	05	06	07	08	09	
1	Болты	12 8200	ГОСТ 7798-70												
2	М6х20. 58.019				16	16	24	48	16	16	24	48	16	16	
3	М20х50. 58.019				3	3	4	5	3	3	4	5	3	3	
4															
5	Гайка М6. 5.019	12 8300	ГОСТ 5915-70		16	16	24	48	16	16	24	48	16	16	
6															
7	Шайба 6.01.019	12 8600	ГОСТ 11371-78		16	16	24	48	16	16	24	48	16	16	
8															
9	Винт самонарезаю-														
10	щий 86х25		ТУ36-2142-78	Киреевский ЗОК											
11					20	20	20	40	20	20	20	40	20	20	
12															
13															
14															
15															
16															
17															
18															
19															
20															
21															
22															
23															
24															
25															
26															

Инв.№ подл. | Подп. и дата | Взам.инв.№

Разраб.	Протопопова		01.12.87
Пров.	Ефимов		01.12.87
Рук.пр.	Ефимов		01.12.87
Н.контр.	Веневцева		01.12.87
Утв.	Кашкинов		01.12.87

1.436.2-17.2.00.00.00.00 ВП

Окно с раздельным переплетом
Ведомость покупных изделий

Стадия	Лист	Листов
Р	1	5

Минмонтажспецстрой СССР
Гипроспецлегконструкция

Номер строки	Наименование	Код ОКП	Обозначение документа на поставку	Поставщик	Кол. на исполн. 2.00.00.00.00-										Примечание
					10	11	12	13	14	15	16	17	18	19	
1	Болт	12 8200	ГОСТ 7798-70												
2	М6 х 20. 58.019				48	16	16	32	48	40	40	40	16	16	
3	М20 х 50. 58.019				6	3	3	4	6	5	5	5	3	3	
4															
5	Гайка М6. 5.019	12 8300	ГОСТ 5915-70		48	16	16	32	48	40	40	40	16	16	
6															
7	Шайба 6.01.019	12 8600	ГОСТ 11371-78		48	16	16	32	48	40	40	40	16	16	
8															
9	Винт самонарезающий														
10	6б х 25		ТУ36-2142-78	Киреевский ЗОК									20	20	
11															
12															
13															
14															
15															
16															
17															
18															
19															
20															
21															
22															
23															
24															
25															
26															
27															
28															
29															
30															

Номер строки	Наименование	Код ОКП	Обозначение документа на поставку	Поставщик	Кол на испол 2 00 00 00 00-										Примечание
					20	21	22	23	24	25	26	27	28	29	
1	Болты	12 8200	ГОСТ 7798-70												
2	М6х20 58 019				24	48	16	16	24	48	16	16	24	48	
3	М20х50 58 019				4	5	3	3	4	5	3	3	4	5	
4															
5	Гайка 6 5 019	12 8300	ГОСТ 5915-70		24	48	16	16	24	48	16	16	24	48	
6															
7	Шайба 6 01 019	12 8600	ГОСТ 11371-78		24	48	16	16	24	48	16	16	24	48	
8															
9	Винт самонарезающий														
10	86х25		ТУ36-2142-78	Киреевский ЗОК	20	40	20	20	20	40	20	20	20	40	
11															
12															
13															
14															
15															
16															
17															
18															
19															
20															
21															
22															
23															
24															
25															
26															
27															
28															
29															
30															

Взам инв №

Подп и дата

Инв №подл

Номер строки	Наименование	Код ОКП	Обозначение документа на поставку	Поставщик	Кол. на исполн. 2.00.00.00.00 -										Примечание
					30	31	32	33	34	35	36	37	38	39	
1	Болты	12 8200	ГОСТ 7798-70												
2	М6х20. 58. 019				48	48	48	16	16	24	48	16	16	24	
3	М20х50. 58. 019				5	5	5	3	3	4	5	3	3	4	
4															
5	Гайка 6. 5. 019	12 8300	ГОСТ 5915-70		48	48	48	16	16	24	48	16	16	24	
6															
7	Шайба 6. 01. 019	12 8600	ГОСТ 11371-78		48	48	48	16	16	24	48	16	16	24	
8															
9	Винт самонарезающий														
10	6б х 25		ТУ36-2142-78	Киреевский ЗОК	40	40	40	6	6	6	12	6	6	6	
11															
12															
13															
14															
15															
16															
17															
18															
19															
20															
21															
22															
23															
24															
25															
26															
27															
28															
29															
30															

Номер строки	Наименование	Код ОКП	Обозначение документа на поставку	Поставщик	Кол. на испол. 2.00.00.00.00 - 40	41	42	43	44	45	46	47			Примечание
1	Болт	12 8200	ГОСТ 7798-70												
2	М6х20.58.019				48	16	16	24	48	48	48	48			
3	М20х50.58.019				5	3	3	4	5	5	5	5			
4															
5	Гайка 6.5.019	12 8300	ГОСТ 5915-70		48	16	16	24	48	48	48	48			
6															
7	Шайба 6.01.019	12 8600	ГОСТ 11371-78		48	16	16	24	48	48	48	48			
8															
9	Винт самонарезающий														
10	8 6 х 25		ТУ36-2142-78	Киреевский ЗОК	12	6	6	6	12	12	12	12			
11															
12															
13															
14															
15															
16															
17															
18															
19															
20															
21															
22															
23															
24															
25															
26															
27															
28															
29															
30															

Инв. № подл. | Подп. и дата | Взам. инв. №

Формат	Зона	Поз.	Обозначение	Наименование	Кол на исполн 2.11.00.00.00-										Примечание
					-	01	02	03	04	05	06	07	08	09	
				Документация											
12			2.11.00.00.00СБ	Сборочный чертеж	X	X	X	X	X	X	X	X	X	X	
				Сборочные единицы											
11		1	2.11.01.00.00	Рама	1										
			-01	Рама		1									
			-02	Рама			1								
			-03	Рама				1							
			-04	Рама					1						
			-05	Рама						1					
			-06	Рама							1				
			-07	Рама								1			
			-08	Рама									1		
			-09	Рама										1	
		2	2.11.02.00.00	Фрамуга	1		1								
			-01	Фрамуга		1									
			-02	Фрамуга				1		1					
			-03	Фрамуга					1		2				
			-04	Фрамуга								1		1	
			-05	Фрамуга									1		

Лит.												
Шифр	02Н18.06-Р1	02Н24.06-Р1	02Н30.06-Р1	02Н18.12-Р1	02Н24.12-Р1	02Н30.12-Р1	02Н60.12-Р1	02Н18.18-Р1	02Н24.18-Р1	02Н30.18-Р1		

Исполнения 10÷17 см. листы 8÷12

В конструкции окон применено техническое решение защищенное авторским свидетельством СССР по заявке N 2825977/29-33 кл. Е06 87/16 от 09.10.1979г.

Разраб.	Иванова		
Пров.	Кашкинов		
Рук.пр.	Лебедев		
Н.контр.	Веневцева		
Утв.	Жуков		

1.436.2-17.2.11.00.00.00.

Окно с раздельным переплетом глухое

Стадия	Лист	Листов
Р	1	12

Минмонтажспецстрой СССР
Гипроспецлегконструкция

Копировал Свинарева Формат 11

Инв. № подл. | Подпись и дата | Взам. инв. №

Формат	Зона	Поз.	Обозначение	Наименование	Кол-на исполн. 2.11.00.00.00.										Примечание
					-	01	02	03	04	05	06	07	08	09	
			2.11.01.00.00-03	Рама				1							
			-04	Рама					1						
			-05	Рама						1					
			-06	Рама							1				
			-07	Рама								1			
			-08	Рама									1		
			-09	Рама										1	
		2	2.11.02.00.00	Фрамуга	1		1								
			-01	Фрамуга		1									
			-02	Фрамуга				1		1					
			-03	Фрамуга					1		2				
			-04	Фрамуга								1		1	
			-05	Фрамуга									1		

Лит.												
Шифр	02Н18.06-Р1	02Н24.06-Р1	02Н30.06-Р1	02Н18.12-Р1	02Н24.12-Р1	02Н30.12-Р1	02Н60.12-Р1	02Н18.18-Р1	02Н24.18-Р1	02Н30.18-Р1		

1.436.2-17.2.11.00.00.00

Лист 2

Копировал Свинарева Формат 11

8к 60-19977

17

Инв. № подл.	Подпись и дата	Взам. инв. №

Формат	Зона	Поз.	Обозначение	Наименование	Кол. на исполн. 2.11.00.00.00-										Примечание
					–	01	02	03	04	05	06	07	08	09	
				Детали											
12		4	1.01.00.00.01	Стекло	1		1								
		5	-01	Стекло		3	2								
		6	-02	Стекло				1		1					
		7	-03	Стекло				2	3	4	8				
		8	-04	Стекло								1		1	
		9	-05	Стекло								2	3	4	
		10	-11	Стекло					1		2				
		11	-12	Стекло									1		
		12	-13	Стекло	1		1								
		13	-14	Стекло		1									
		14	-15	Стекло				1		1					
		15	-16	Стекло								1		1	

Лит.											
Шифр	02М18.06-Р1	02М24.06-Р1	02М30.06-Р1	02М18.12-Р1	02М24.12-Р1	02М30.12-Р1	02М60.12-Р1	02М18.18-Р1	02М24.18-Р1	02М30.18-Р1	

1.436.2-17.2.11.00.00.00 — Лист 3

Копировал: Углева — Формат: 11

Инв. № подл.	Подпись и дата	Взам. инв. №

Формат	Зона	Поз.	Обозначение	Наименование	Кол. на исполн. 2.11.00.00.00-										Примечание
					–	01	02	03	04	05	06	07	08	09	
12		20	1.01.00.00.02	Штапик	2	6	6								
		21	-01	Штапик	2		2								
		22	-02	Штапик		6	4	4	6	8	16	2	6	8	
		23	-03	Штапик				6	6	10	16				
		24	-04	Штапик				2		2		4		2	
		25	-05	Штапик								6	6	10	
		26	-08	Штапик				2	2	2	4				
		27	-09	Штапик		2			2		4		2		
		28	-10	Штапик								2	2	2	
		29	-11	Штапик	2	2	2								
		30	-12	Штапик	2		2								
		31	-13	Штапик				2		2		2		2	
11		35	1.01.00.00.04	Подкладка	8	16	16	16	16	24	40	16	16	24	

Лит.											
Шифр	02М18.06-Р1	02М24.06-Р1	02М30.06-Р1	02М18.12-Р1	02М24.12-Р1	02М30.12-Р1	02М60.12-01	02М18.18-Р1	02М24.18-Р1	02М30.18-Р1	

1.436.2-17.2 11 00.00 00 — Лист 4

Копировал. Углева — Формат: 11

61 60-49977

18

Формат	Зона	Поз.	Обозначение	Наименование	Кол на исполн. 2.11.00.00.00–										Примечание
					–	01	02	03	04	05	06	07	08	09	
				Уплотнение											
				Профиль резиновый											
				1.00.00.00.01											
64		38	2.11.00.00.01	L = 8484 мм	1										
		39	-01	L = 12608 мм		1									
		40	-02	L = 14968 мм			1								
		41	-03	L = 15004 мм				1							
		42	-04	L = 17402 мм					1						
		43	-05	L = 23884 мм						1					
		44	-06	L = 43684 мм							1				
		45	-07	L = 19808 мм								1			
		46	-08	L = 22208 мм									1		
		47	-09	L = 31092 мм										1	

Лит.											
Шифр	02М18.06-Р1	02М24.06-Р1	02М30.06-Р1	02М18.12-Р1	02М24.12-Р1	02М30.12-Р1	02М60.12-Р1	02М18.18-Р1	02М24.18-Р1	02М30.18-Р1	

1.4362-17.2.11.00.00.00 Лист 5

Копировал: Углева Формат: 11

Инв. №подл.	Подпись и дата	Взам.инв.№

Формат	Зона	Поз.	Обозначение	Наименование	Кол. на исполн. 2.11.00.00.00 –										Приме-чание
					–	01	02	03	04	05	06	07	08	09	
				Лист											
				АП-П-1,2×0,8-10											
				ГОСТ 18124-75											
64		54	2.11.00.00.02	L = 3610 мм	1			1				1			
		55	-01	L = 4810 мм		1			1				1		
		56	-02	L = 5990 мм			1			1				1	
		57	-03	L = 11950 мм							1				
11		58	2.11.00.00.03	Стяжка							4				
				Стандартные изделия											
				Болты ГОСТ 7798-70											
		61		М6×20.58.019	16	16	24	16	16	24	48	16	16	24	
		62		М20×50.58.019	2	3	3	3	3	4	6	3	3	4	
		63		Гайка 6.5.019											
				ГОСТ 5915-70	16	16	24	16	16	24	48	16	16	24	

Лит.											
Шифр	02М18.06-Р1	02М24.06-Р1	02М30.06-Р1	02М18.12-Р1	02М24.12-Р1	02М30.12-Р1	02М60.12-Р1	02М18.18-Р1	02М24.18-Р1	02М30.18-Р1	

1.436.2-17.2.11.00.00.00 Лист 6

Копировал: Углева Формат: 11

02 60-17667

Инв. № подл.	Подпись и дата	Взам. инв. №

Формат	Зона	Поз.	Обозначение	Наименование	Кол. на исполн. 2.11.00.00.00 –	01	02	03	04	05	06	07	08	09	Примечание
		64		Шайба 6.01.019											
				ГОСТ 11371-78	16	16	24	16	16	24	48	16	16	24	
				Комплект											
				сменных частей											
11		66	4.05.00.00.00	Ручка стяжка	1	1	1	1	1	1	2	1	1	1	
		67	-01	Ручка стяжка	1	1	1	1	1	1	2	1	1	1	
11		68	4.06.00.00.00	Фиксатор	1	1	1								
				Винт самонарезающий											
				В6×25 ТУ36-2142-78	6	6	6								

Лит.											
Шифр	02Н18.06-Р1	02Н24.06-Р1	02Н30.06-Р1	02Н18.12-Р1	02Н24.12-Р1	02Н30.12-Р1	02Н60.12-Р1	02Н18.18-Р1	02Н24.18-Р1	02Н30.18-Р1	

1.436.2-17.1.11.00.00.00 — Лист 7

Копировал Свинарева — Формат 11

Инв. № подл.	Подп. и дата	Взам. инв. №

Формат	Зона	Поз.	Обозначение	Наименование	Кол. на исполн. 2.11.00.00.00 10	11	12	13	14	15	16	17			Примечание
				Документация											
12			2.11.00.00.00СБ	Сборочный чертеж	X	X	X	X	X	X	X	X			
				Сборочные единицы											
11		1	2.11.01.00.00-10	Рама	1										
			-11	Рама		1									
			-12	Рама			1								
			-13	Рама				1							
			-14	Рама					1						
			-15	Рама						1					
			-16	Рама							1				
			-17	Рама								1			
11		2	2.11.02.00.00-03	Фрамуга						2					
			-04	Фрамуга		1		1							
			-05	Фрамуга	2		1		2		2	2			
		3	-06	Фрамуга		1		1							

Лит.											
Шифр	02Н18.06-Р1	02Н24.06-Р1	02Н30.06-Р1	02Н18.12-Р1	02Н24.12-Р1	02Н30.12-Р1	02Н60.12-Р1	02Н18.18-Р1	02Н24.18-Р1	02Н30.18-Р1	

1.436.2-17.2.11.00.00.00 — Лист 8

Копировал Свинарева — Формат 11

17669-03 27

02

Формат	Зона	Поз.	Обозначение	Наименование	Кол. на исполн 2.11.00.00.00										Примечание
					10	11	12	13	14	15	16	17			
		3	2.11.00.00.00-07	Фрамуга			1		2			2			
				Детали.											
11		7	1 01 00 00 01 -03	Стекло						6					
		8	-04	Стекло		1		1							
		9	-05	Стекло	8	2	3	4	8		6	6			
		74	-06	Стекло		1		1							
		75	-07	Стекло		2	3	4	8			6			
		10	-11	Стекло						2					
		11	-12	Стекло	2		1		2		2	2			
		15	-16	Стекло		1		1							
		76	-17	Стекло		1		1							
		77	-18	Стекло			1		2			2			
		22	1.01.00.00.02 -02	Штапик	16	8	12	16	32	12	12	24			
		23	-03	Штапик						12					
				Лит.											
				Шифр	02Н60.18-Р1	02Н18.24-Р1	02Н24.24-Р1	02Н30.24-Р1	02Н60.24-Р1	02Н48.12-Р1	02Н48.18-Р1	02Н48.24-Р1			

1.436.2-17.2.11.00.00.00 Лист 9

Копировал: Углева Формат 11

Инв. № подл	Подп. и дата	Взам. инв. №

Формат	Зона	Поз.	Обозначение	Наименование.	Кол. на исполн. 2.11.00.00.00										Примечание
					10	11	12	13	14	15	16	17			
		24	1.01.00.00.02-04	Штапик		4		4							
		25	-05	Штапик	16	6	6	10	16		12	12			
		81	-06	Штапик		6	6	10	16			12			
		26	-08	Штапик						4					
		27	-09	Штапик	4		4		8	4	4	8			
		28	-10	Штапик	4	2	2	2	4		4	4			
		31	-13	Штапик		4		4							
		82	-14	Штапик		2	2	2	4			4			
		35	1.01.00.00.04	Подкладка	40	32	32	48	80	32	32	64			
				ЛистАП-П-1,2х0,8-10											
				ГОСТ 18124-75											
54		54	2.11.00.00.02	L = 3610 мм		1									
		55	-01	L = 4810 мм			1								
		56	-02	L = 5990 мм				1							
		57	-03	L = 11950 мм	1				1						
				Лит											
				Шифр	02Н60.18-Р1	02Н18.24-Р1	02Н24.24-Р1	02Н30.24-Р1	02Н60.24-Р1	02Н48.12-Р1	02Н48.18-Р1	02Н48.24-Р1			

1.436.2-17.2.11.00.00.00 Лист 10

Копировал Углева Формат 11

17661-03 22

21

Инв.№ подл.	Подп. и дата	Взам. инв.№

Формат	Зона	Поз.	Обозначение	Наименование	Кол. на исполн. 2,11,00,00,00- 10	11	12	13	14	15	16	17			Примечание
				Лист АП-П-1,2×0,8-10											
				ГОСТ 18124-75											
		95	2,11,00,00,02-04	L=9570 мм						1	1	1			
		58	2,11,00,00,03	Стяжка	4				4						
				Уплотнение											
				Профиль резиновый											
				1,00,00,00,01											
		85	2,12,00,00,01,-10	L=55700мм	1										
		86	-11	L=30656 мм		1									
		87	-12	L=35456 мм			1								
		88	-13	L=48744 мм				1							
		89	-14	L=89000 мм					1						
		90	-15	L=34804 мм						1					
		91	-16	L=44416 мм							1				
		92	-17	L=70912мм								1			
				Лит											
				Шифр	02Н60.18-Р1	02Н18.24-Р1	02Н24.24-Р1	02Н30.24-Р1	02Н60.24-Р1	02Н48.12-Р1	02Н48.18-Р1	02Н48.24-Р1			

1.436.2-17.2, 11, 00, 00, 00

Лист 11

Копировал: Углева

Формат 11

Инв.№ подл.	Подп. и дата	Взам. инв.№

Формат	Зона	Поз.	Обозначение	Наименование	Кол. на исполн. 2,11,00,00,00 10	11	12	13	14	15	16	17			Примечание
				Стандартные изделия											
				Болты ГОСТ 7798-70											
		61		М6×20.58.019	48	16	16	32	48	40	40	40			
		62		М20×50.58.019	6	3	3	4	6	5	5	5			
		63		Гайка М6.5.019											
				ГОСТ 5915-70	48	16	16	32	48	40	40	40			
		64		Шайба 6.01.019											
				ГОСТ 11371-78	48	16	16	32	48	40	40	40			
				Комплект сменных											
				частей											
		66	4.05.00.00.00	Ручка-стяжка	2	2	2	2	4	2	2	4			
			-01	Ручка-стяжка	2	2	2	2	4	2	2	4			
				Лит											
				Шифр	02Н60.18-Р1	02Н18.24-Р1	02Н24.24-Р1	02Н30.24-Р1	02Н60.24-Р1	02Н48.12-Р1	02Н48.18-Р1	02Н48.24-Р1			

1.436.2-17.2.11.00.00.00

Лист 12

Копировал: Углева

Формат 11

17661-03 23

2.11.00.00.00 СБ

Рис. 1

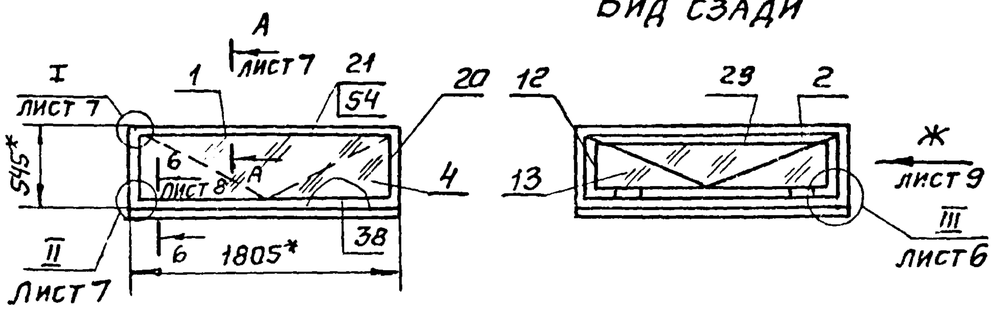

Рис. 2

Остальное - см. рис. 1

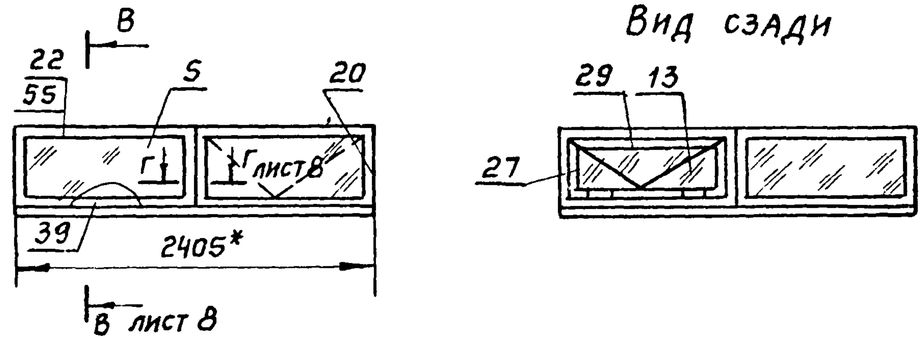

Рис. 3

Остальное - см. рис. 1

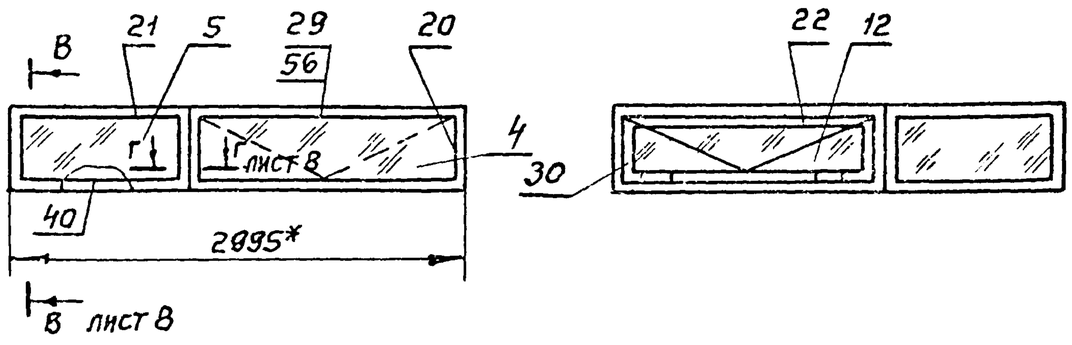

Рис. 4

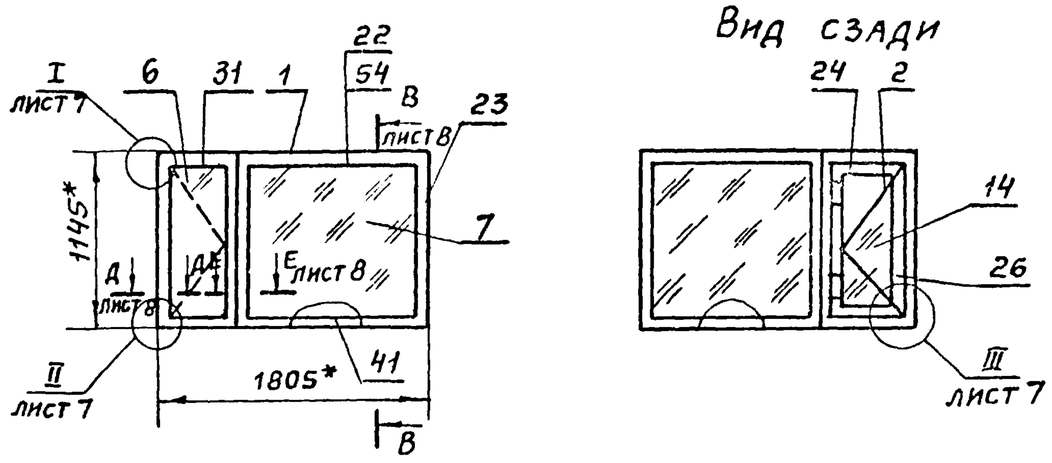

1.* Размеры для справок.
2.** Масса окон дана без комплекта сменных частей.
3. Вид Ж только для рис. 1 ÷ 3.

Обозначение	Рис	Масса, кг**				
		Сталь	Алюминий	Резина	Стекло	Всего
2.11.00.00.00	1	25,46	1.8	2.5	14,5	44,26
-01	2	33,75	2.7	2,7	20,7	59,85
-02	3	40.69	3,2	3.6	25,9	73,39
-03	4	36.74	14,9	3.1	26,9	81.64

Продолжение см лист 2

			1.436.2-17 2.11.00.00.00СБ
Разраб.	Иванова		01.12.81
Пров.	Кашкинов		01.12.81
Т. контр.	Захарова		01.12.81
Рук. пр.	Лебедев		01.12.81
Н. контр.	Веневцева		01.12.81
Утв.	Жуков		01.12.81

Окна с раздельными переплетами глухие. Сборочный чертеж

Стадия	Масса	Масштаб
Р	См. табл.	1:40
Лист 1	Листов 9	

Минмонтажспецстрой СССР
Гипроспецлегконструкция

2.11.00.00.00.СБ

Рис. 5

Остальное - см. рис. 4

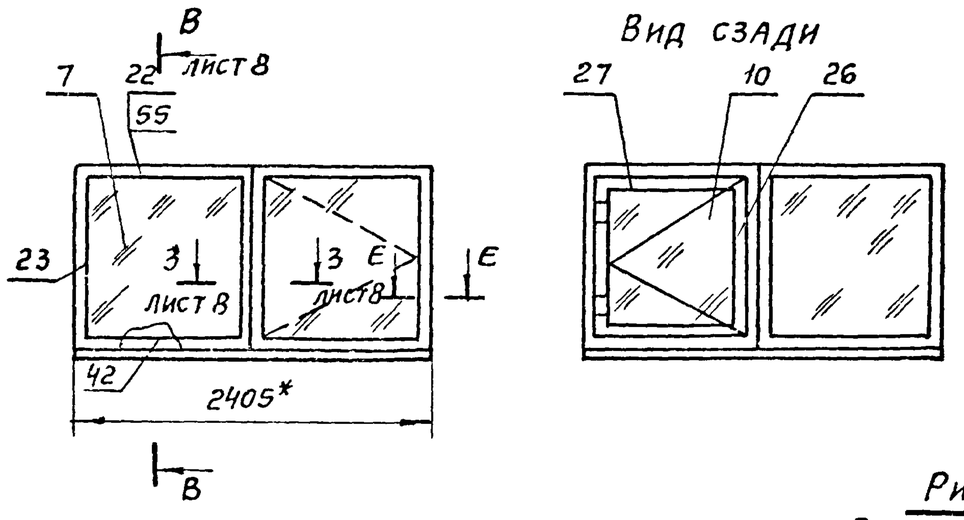

Рис. 6

Остальное - см. рис. 4

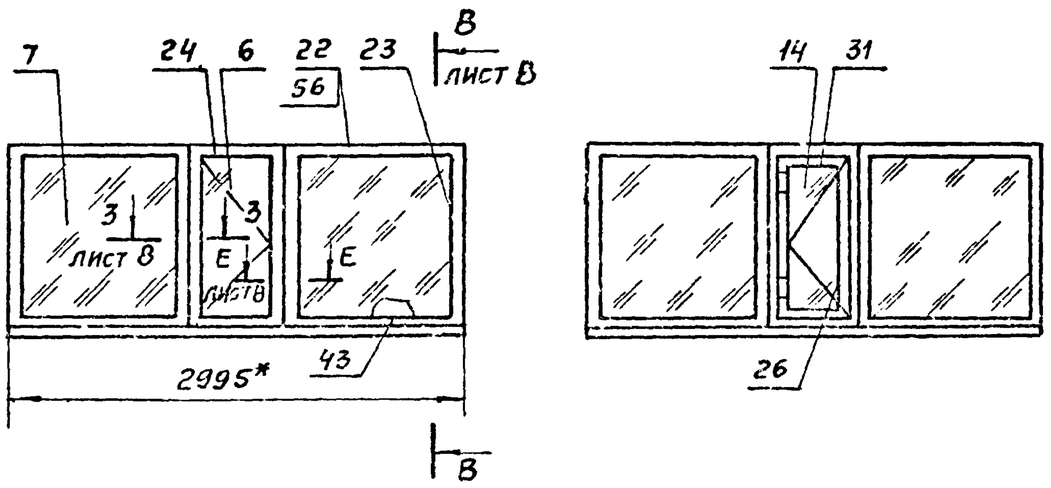

Рис. 7

Остальное см. рис. 4

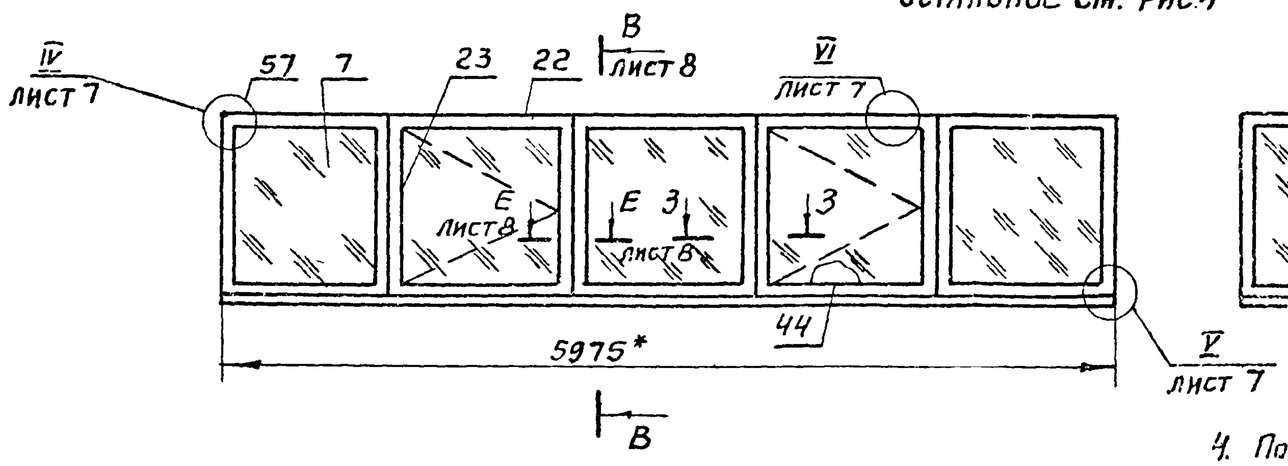

Вид сзади

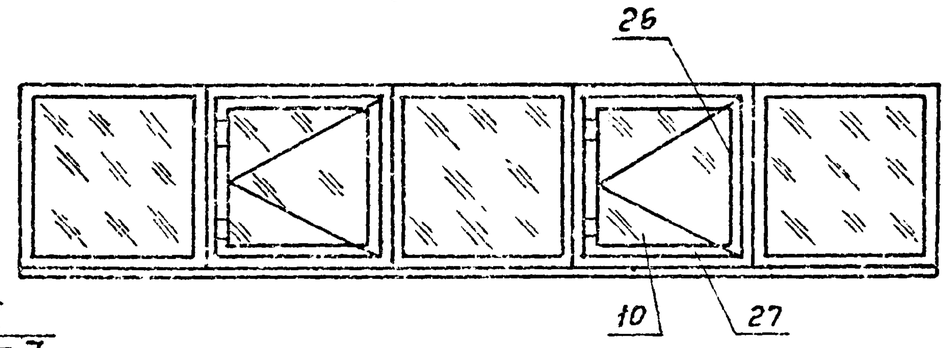

Обозначение	Рис.	Масса, кг**				
		Сталь	Алюминий	Резина	Стекло	Всего
2.11.00.00.00-04	5	43,14	3,7	3,8	46,6	97,24
-05	6	56,79	5,1	4,5	52,8	119,19
-06	7	106,62	10,1	8,9	113	238,62

4. Под самонарезающие винты предварительно просверлить 6 отверстий ф5,4±0,1 мм с шероховатостью поверхности R_z 80.
5. Стыковку листов поз. 54÷57 осуществлять по центру стяжек и согласно месту VI.
   При установке листов выполнить отверстия ф7 и ф21 под болты поз. 61 и 62.
6. Уплотнения поз. 38÷47 и 85÷92 резать и клеить к штакикам поз. 20÷31 и 81, 82 по 1.00.00.00.00.ТУ.

Продолжение см. лист 5

Инв.№ подл. | Подпись и дата | Взам.инв.№

2.11.00.00.00СБ

Рис. 8

Остальное - см. рис. 4

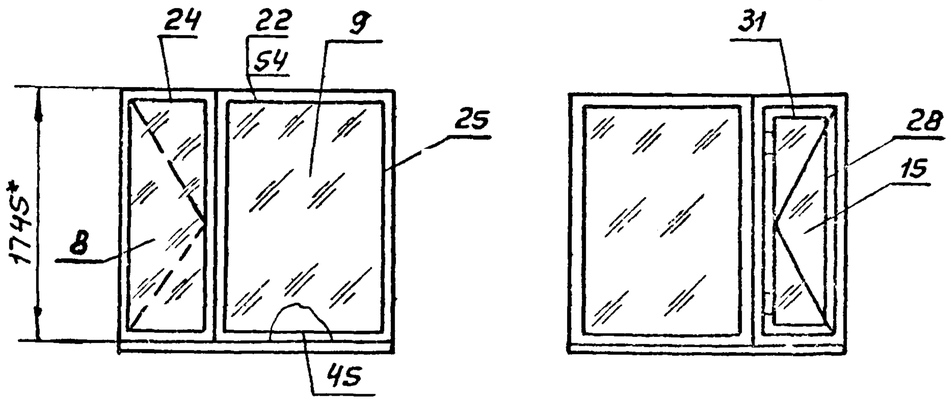

Рис. 9

Остальное - см. рис. 4

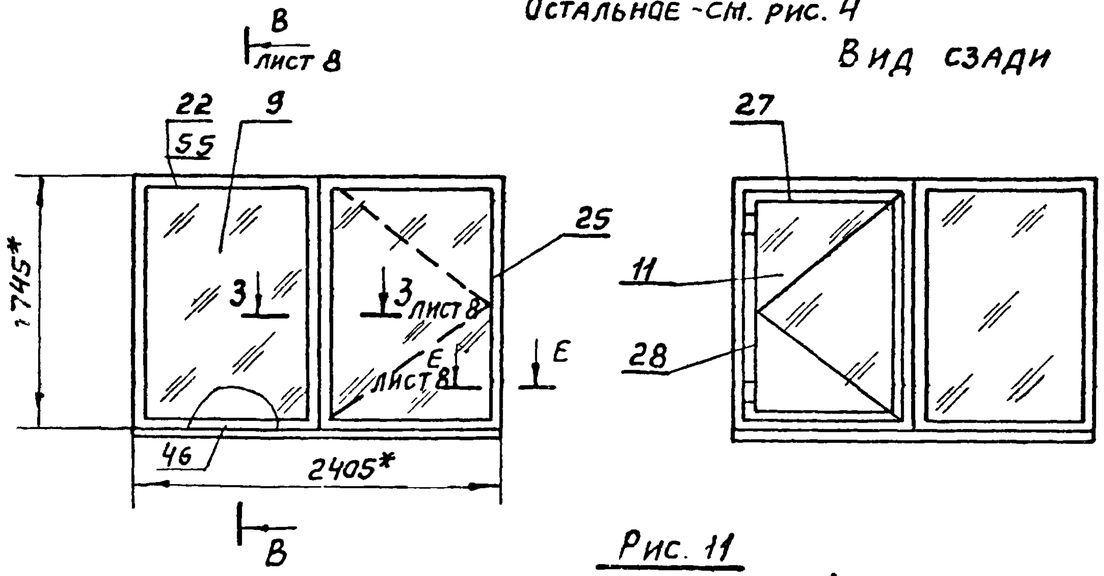

Рис. 10

Остальное - см. рис. 4

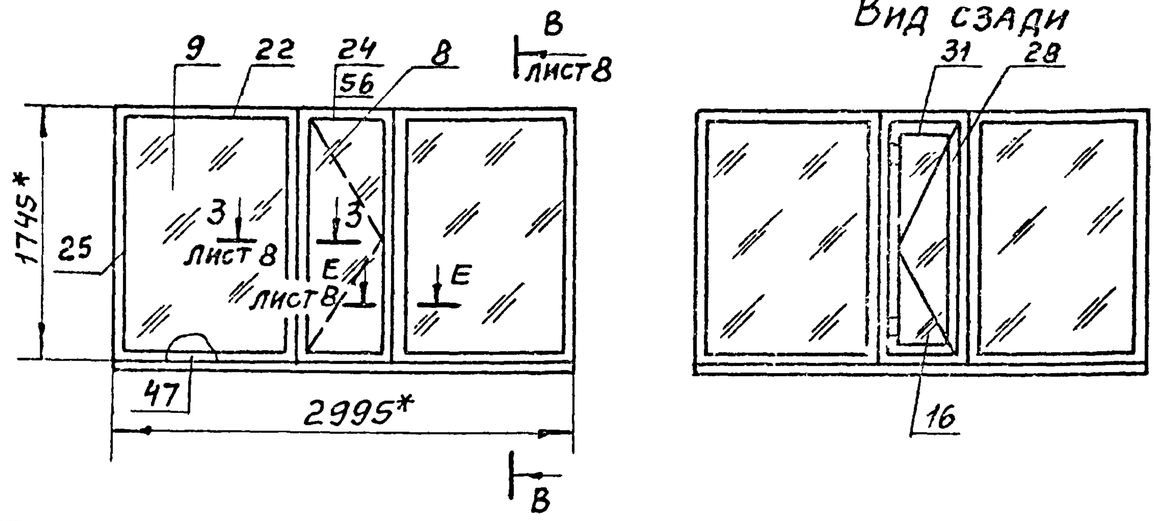

Рис. 11

Остальное - см. рис. 4

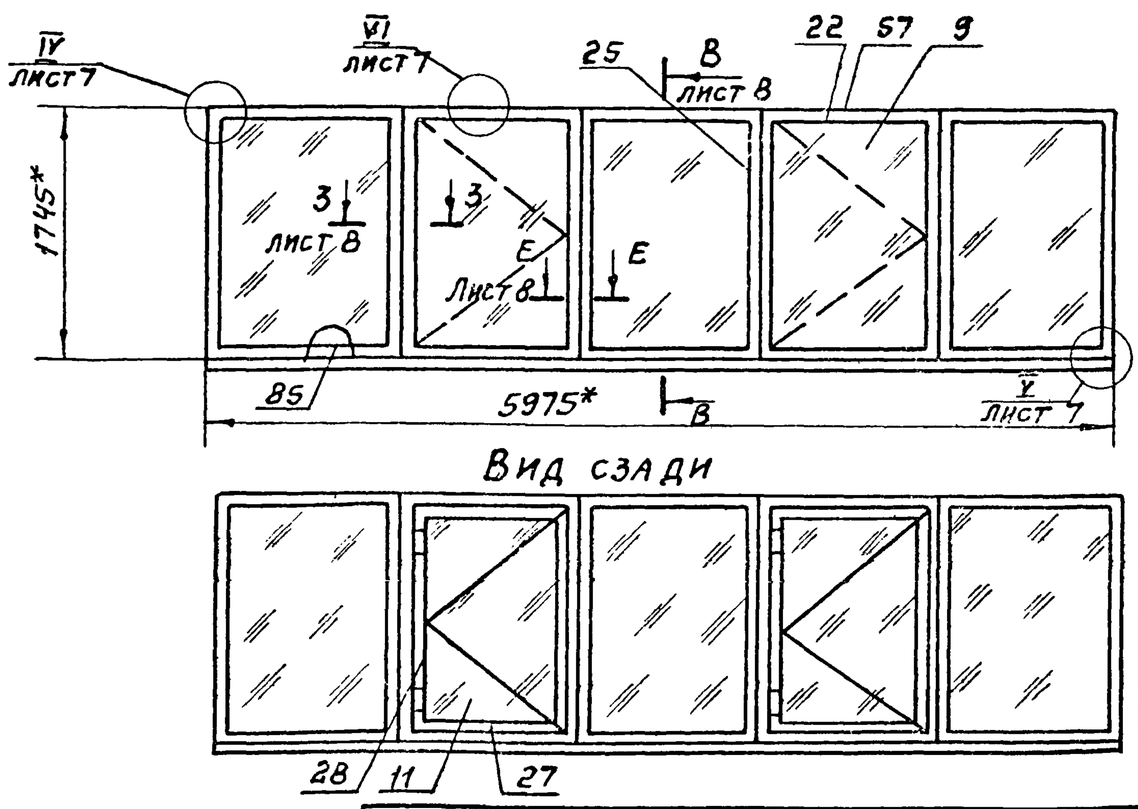

Обозначение	Рис	Масса, кг**				
		Сталь	Алюминий	Резина	Стекло	Всего
2.11.00.00.00-07	8	46.7	4,3	4,2	53,9	109,1
-08	9	52.94	4,8	4,8	73,6	136.14
-09	10	68,94	6.7	5,9	91,2	172.94
-10	11	130.15	13,2	11.9	178,2	333.45

2.11.00.00.00.СБ

Рис. 12

Остальное - см. рис. 4

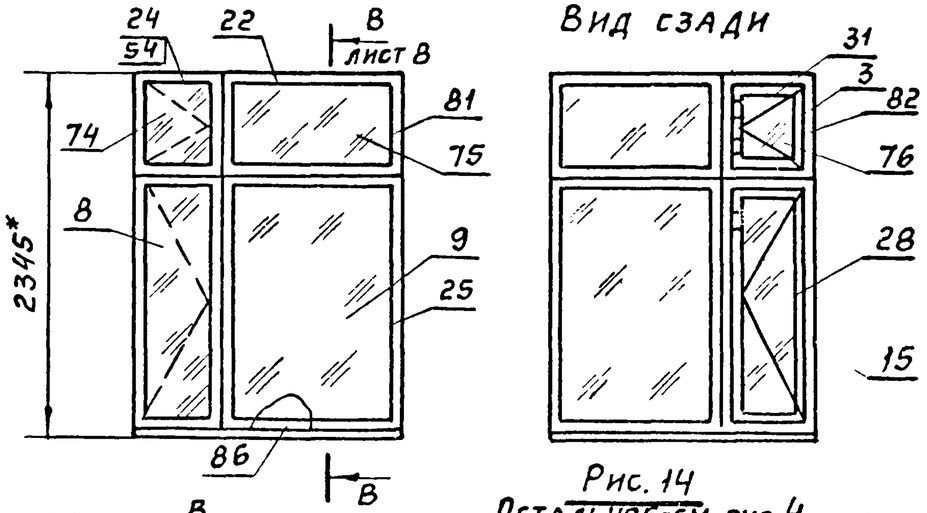

Рис. 13

Остальное - см. рис. 4

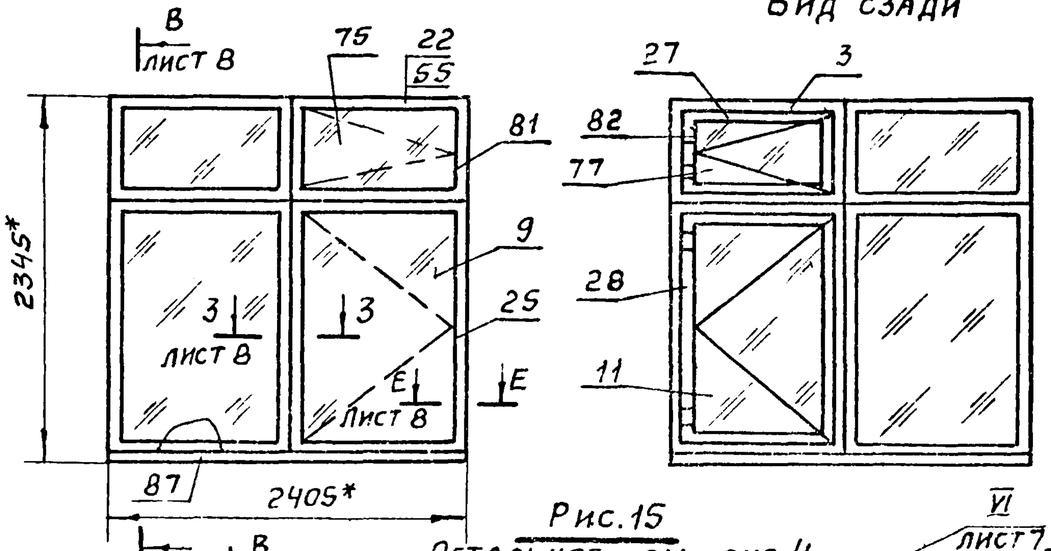

Рис. 14

Остальное-см. рис. 4

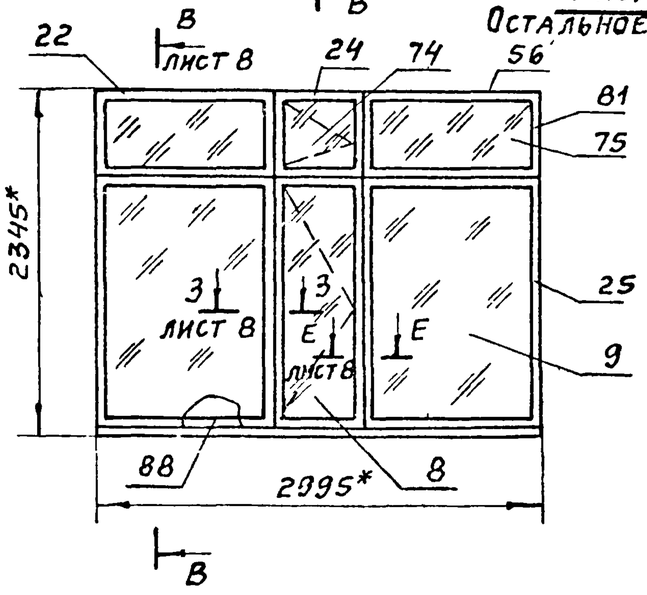

Вид сзади

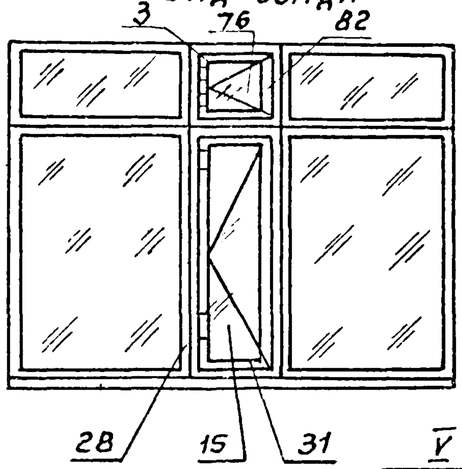

Рис. 15

Остальное - см. рис. 4

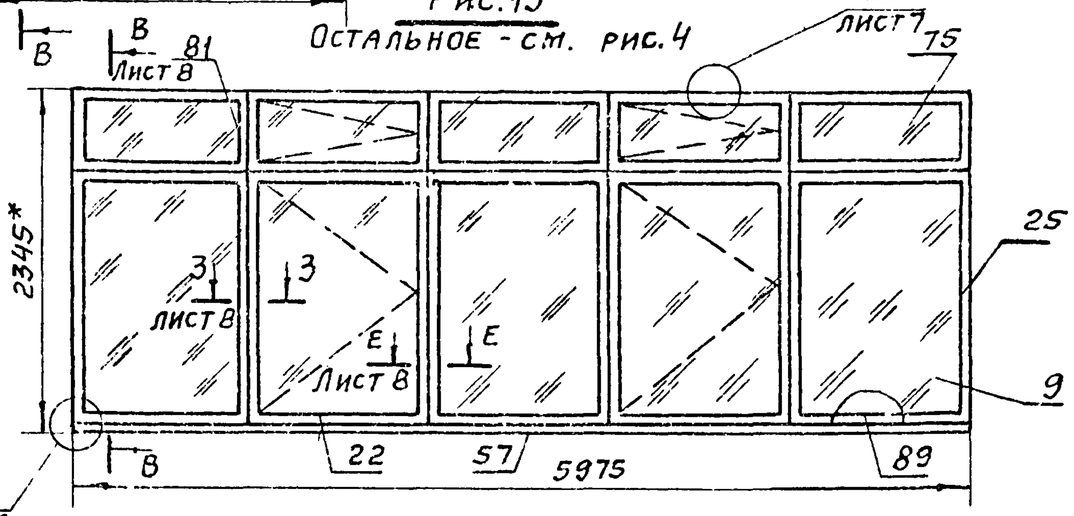

Вид сзади

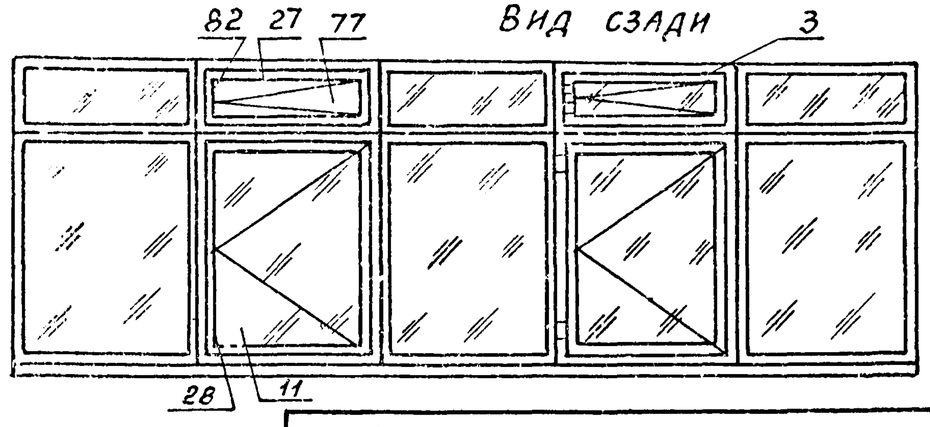

Обозначение	Рис	Масса, кг**				
		Сталь	Алюминий	Резина	Стекло	Всего
2.11.00.00.00-11	12	68.9	6,6	6	72,5	154
-12	13	77.05	7.6	6,6	98,4	189.65
-13	14	101.26	9,9	9,1	123,1	243,36
-14	15	182,58	20.6	18.2	238,3	459,68

Инв. № подл. | Подпись и дата | Взам. инв. №

Рис. 16

Остальное см. рис. 4

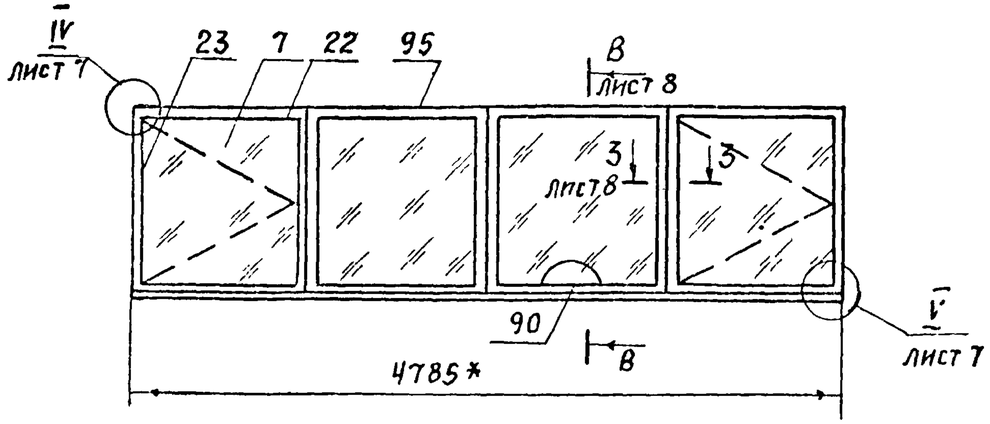

Вид сзади

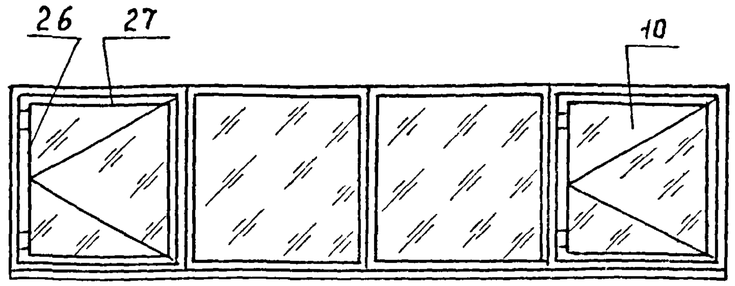

Рис. 17.

Остальное см. рис. 4

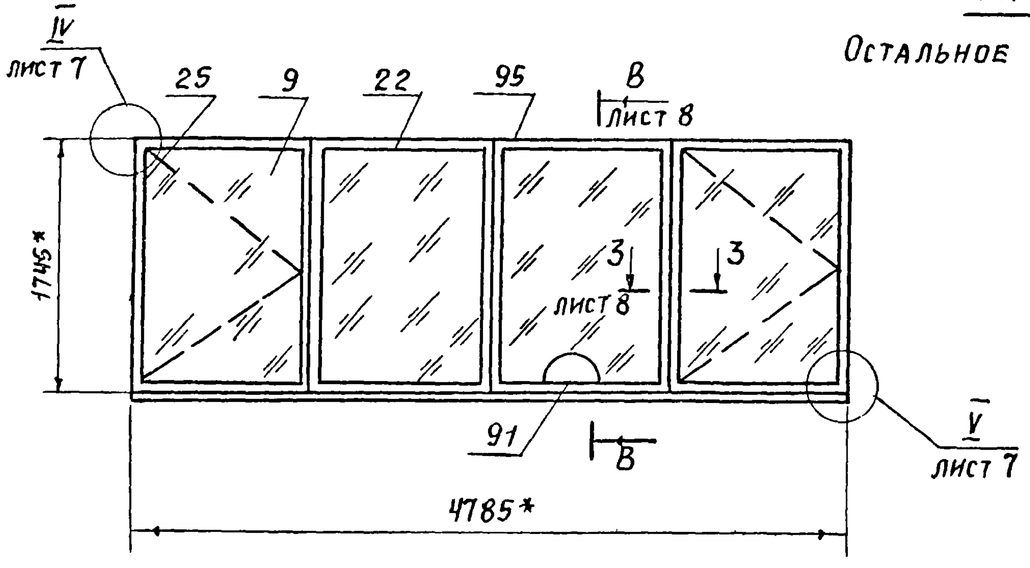

Вид сзади

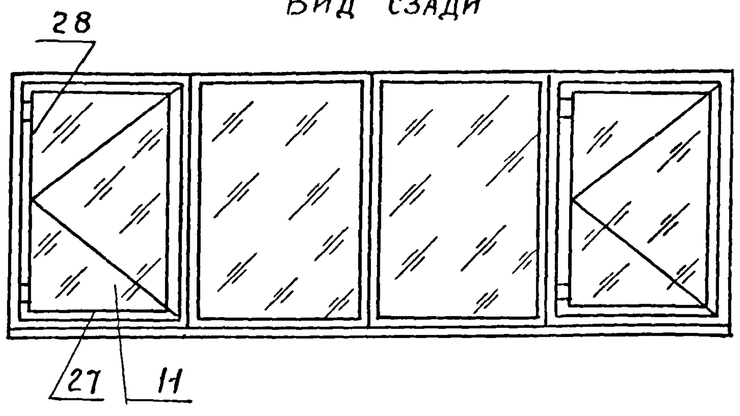

7. Подкладки поз. 35 устанавливать по схеме (см. лист 6), где L - длина ячейки.
8. Подкладки поз. 35 клеить к раме по 1.00.00.00.00 ТУ.
9. Технические требования к изготовлению окон по 1.11.00.00.00 ТУ

2.11.00.00.00.СБ

Рис. 18
Остальное см. рис. 4

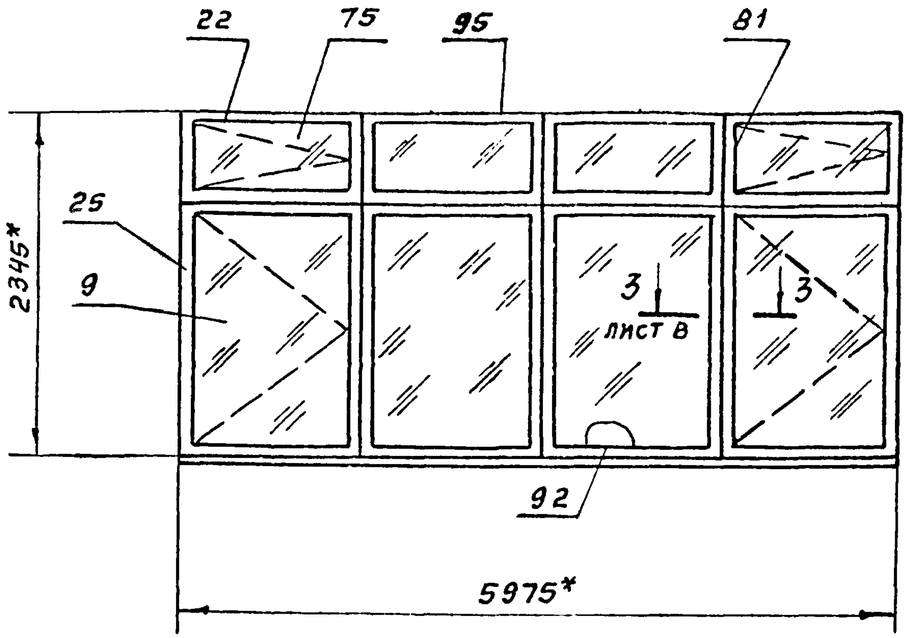

Вид сзади

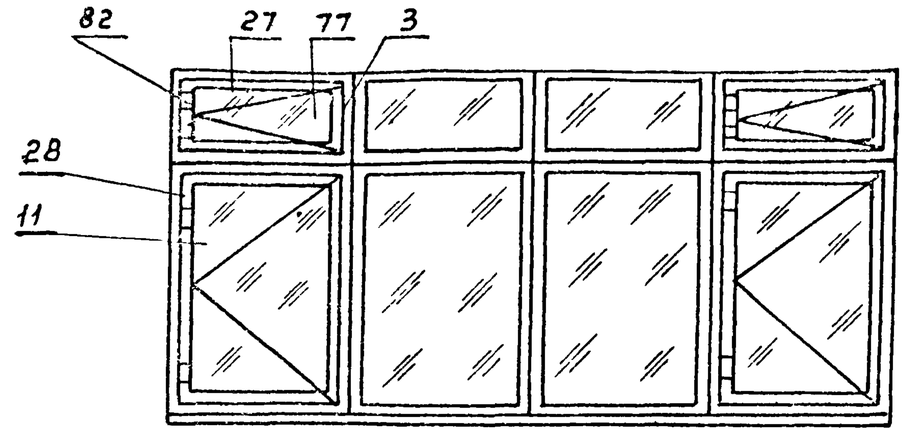

Схема расположения опорных прокладок
Окна глухие, нижняя и верхняя подвески

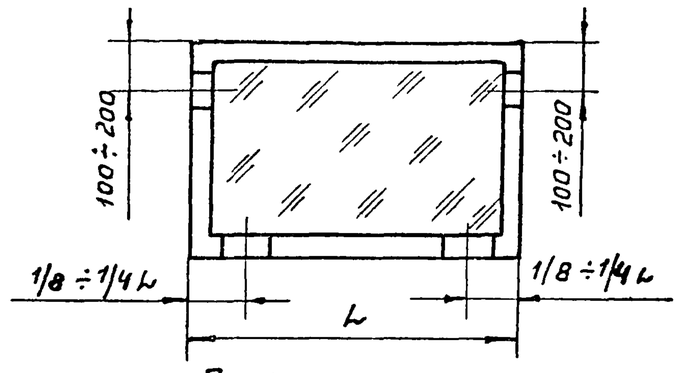

Подвеска боковая

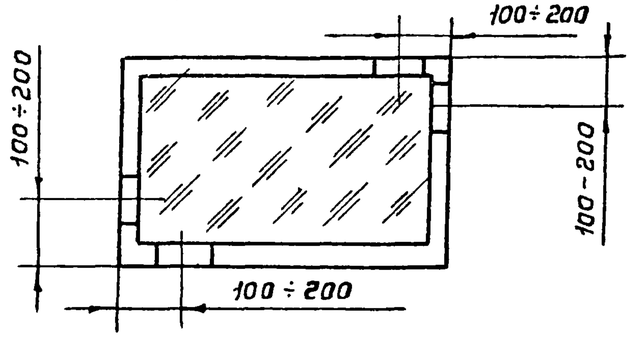

Обозначение	Рис	Масса, кг				
		Сталь	Алюминий	Резина	Стекло	Всего
2.11.00.00 00-15	16	85,29	8,08	7,12	90,4	190,89
-16	17	104,12	10,56	9,52	142,56	266,84
-17	18	146,06	16,48	14,56	190,64	367,74

Инв.№ подл. | Подпись и дата | Взам. инв.№

2.11.00.00.00СБ

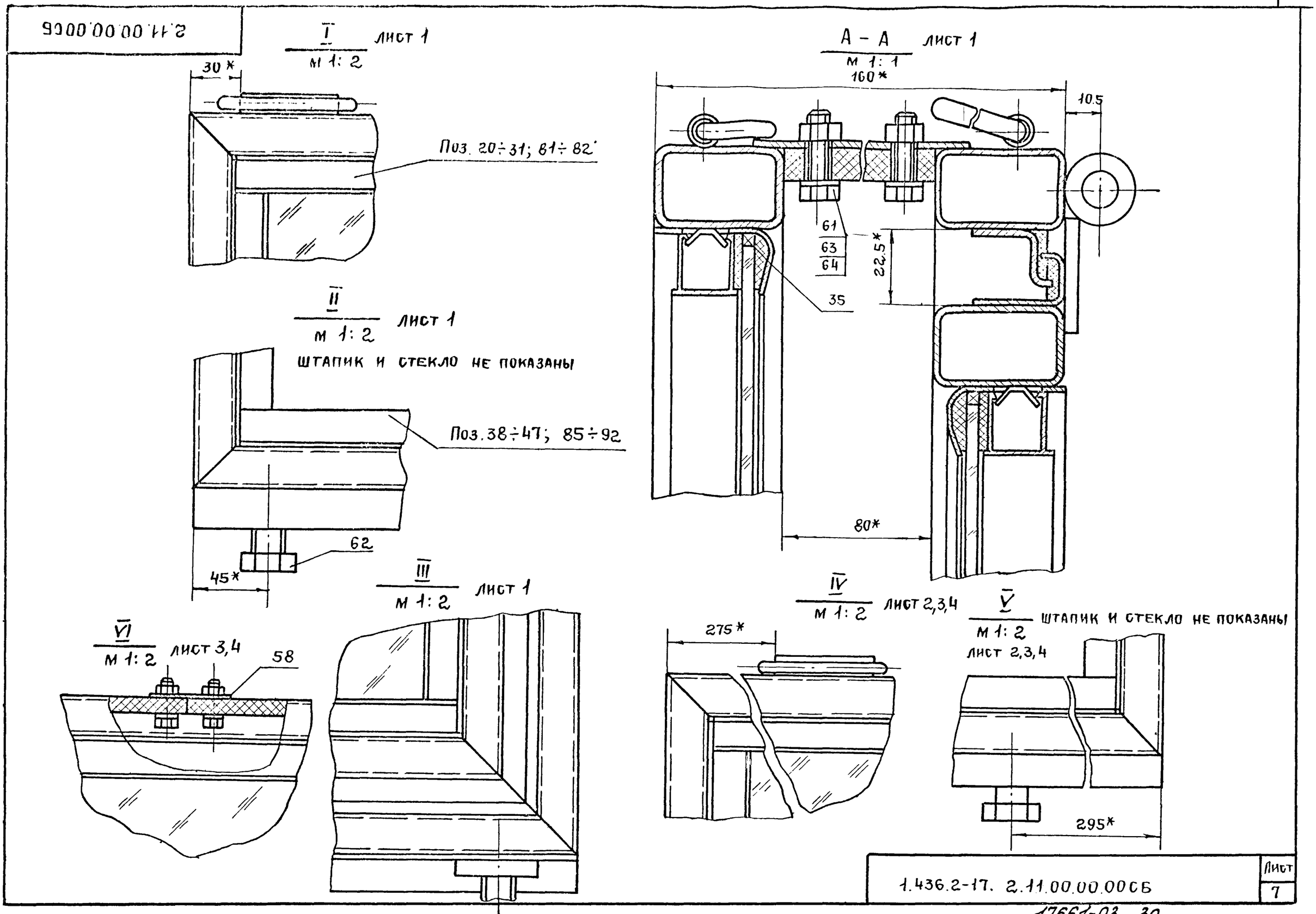

2.11.00.00.00СБ

Б – Б
м 1:2
лист 1

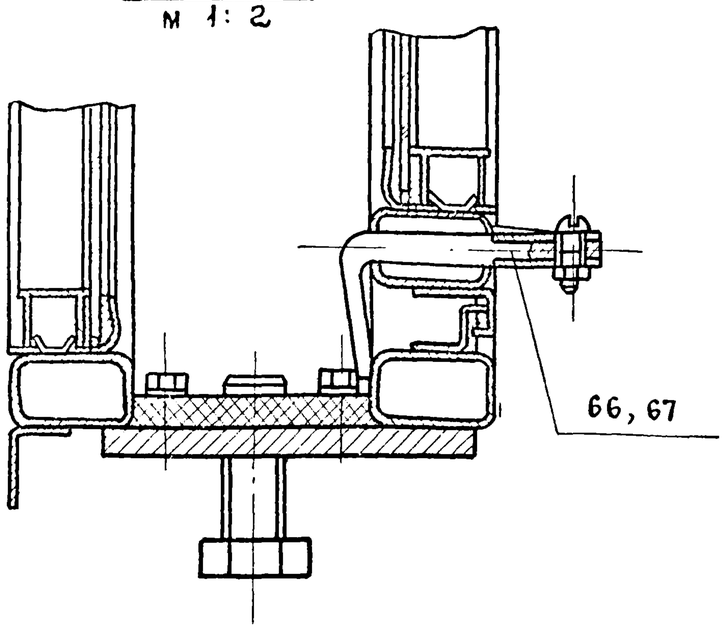

Г – Г
м 1:2
лис 1,2

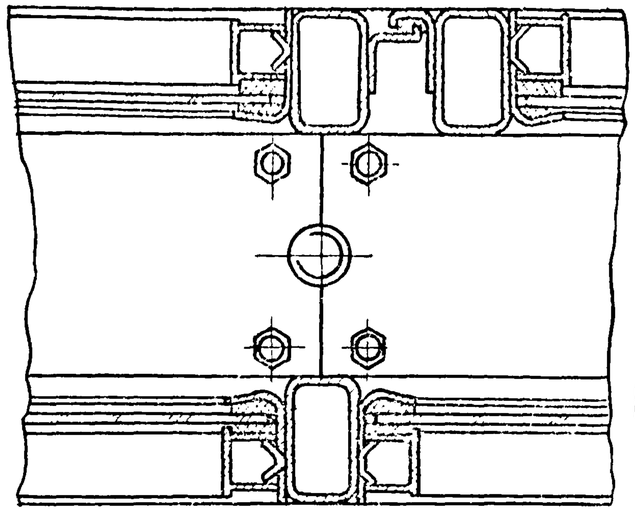

З – З
м 1:2
лист 2,3,4,5,6

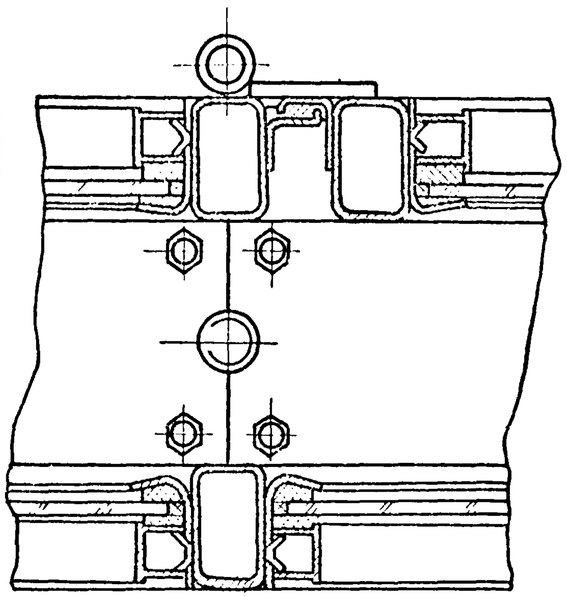

Д – Д
м 1:2
лист 1,3,4,5

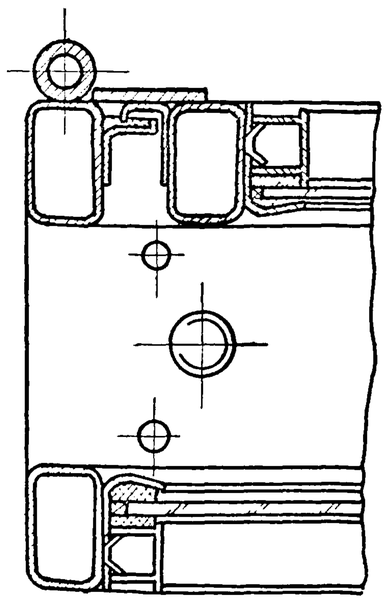

Е – Е
м 1:2
лист 1,2,3,4,5

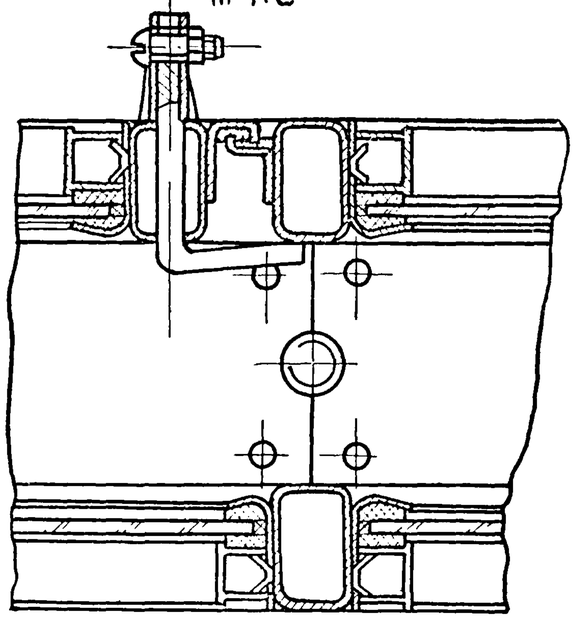

В – В
м 1:2
лист 1,2,3,4,5,6

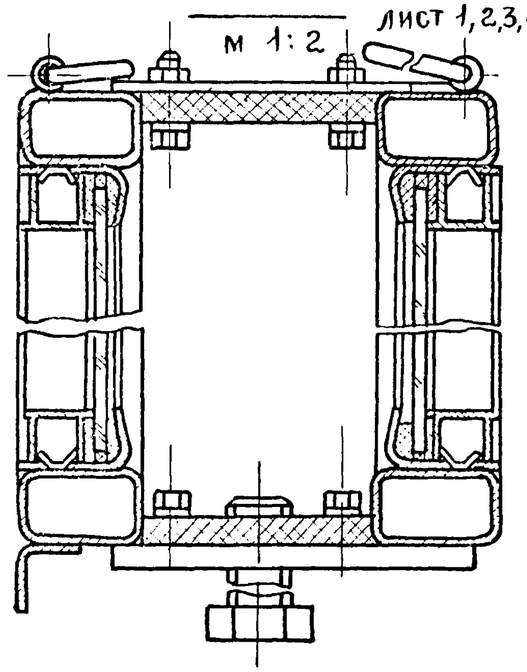

Инв. № подл | Подпись и дата | Взам. инв. №

Вид Ж лист 1
м 1:4

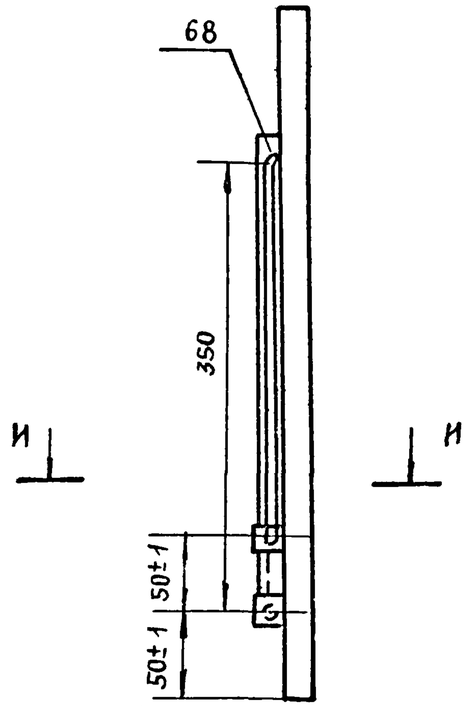

И – И
м 1:1

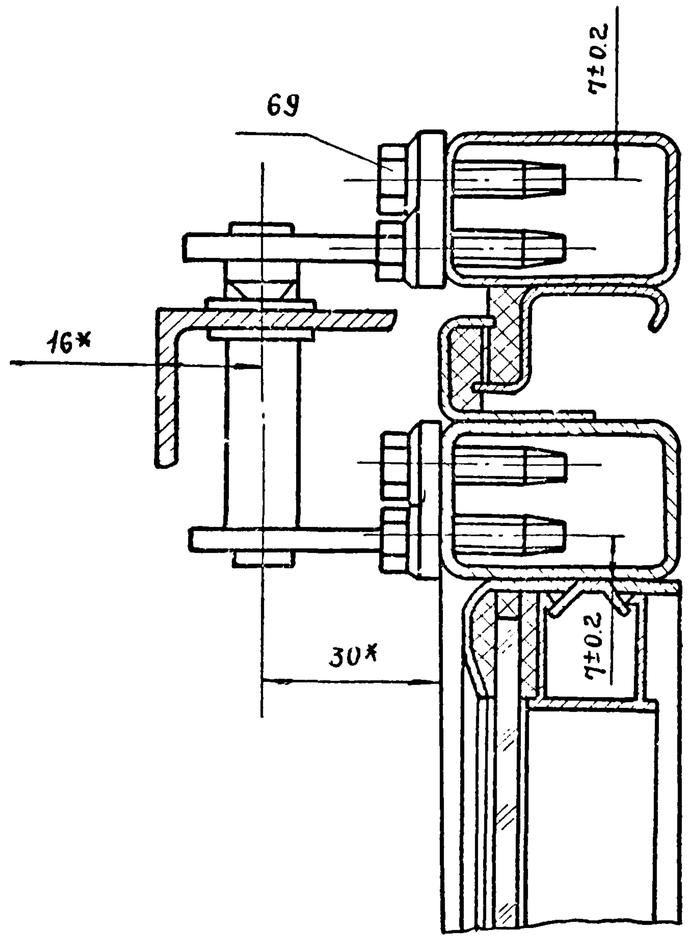

Инв. № подл.	Подпись и дата	Взам. инв. №

Формат	Зона	Поз.	Обозначение	Наименование	Кол. на исполн. 2.11.01.00.00 —	01	02	03	04	05	06	07	08	09	Примечание
				Документация											
12			2.11.01.00.00 СБ	Сборочный чертеж	X	X	X	X	X	X	X	X	X	X	
				Сборочные единицы											
11		1	2.11.01.01.00	Рама	1										
			-01	Рама		1									
			-02	Рама			1								
		1	2.11.01.01.00 -03	Рама				1							
			-04	Рама					1						

Исполнения 10÷17 см. листы 5÷8

Лит.												
Шифр	02Н18.06-Р1	02Н24.06-Р1	02Н30.06-Р1	02Н18.12-Р1	02Н24.12-Р1	02Н30.12-Р1	02Н60.12-Р1	02Н18.18-Р1	02Н24.18-Р1	02Н30.18-Р1		

Разраб.	Иванова		19.03.81
Пров.	Кашкинов		19.03.81
Рук. пр	Лебедев		19.03.81
Н. контр	Веневцева		19.03.81
Утв.	Лебедев		19.03.81

1.436.2-17.2.11.01.00.00

Рама

Стадия	Лист	Листов
Р	1	8

Мимонтажспецстрой СССР
Гипроспецлегконструкция

Копировал: Свинарева Формат 11

Инв. № подл.	Подпись и дата	Взам. инв. №

Формат	Зона	Поз.	Обозначение	Наименование	Кол. на исполн. 2.11.01.00.00- —	01	02	03	04	05	06	07	08	09	Примечание
			-05	Рама						1					
			-06	Рама							1				
			-07	Рама								1			
			-08	Рама									1		
			-09	Рама										1	
11		2	2.11.01.02.00 -	Рама	1										
			-01	Рама		1									
			-02	Рама			1								
			-03	Рама				1							
			-04	Рама					1						
			-05	Рама						1					
			-06	Рама							1				
			-07	Рама								1			
			-08	Рама									1		
			-09	Рама										1	

Лит.												
Шифр	02Н18.06-Р1	02Н24.06-Р1	02Н30.06-Р1	02Н18.12-Р1	02Н24.12-Р1	02Н30.12-Р1	02Н60.12-Р1	02Н18.18-Р1	02Н24.18-Р1	02Н30.18-Р1		

1.436.2-17.2.11.01.00.00

Лист 2

7766Т-03 ЭЗ

Формат	Зона	Поз.	Обозначение	Наименование	Кол. на исполн. 2.11.01.00.00-										Примечание
					–	01	02	03	04	05	06	07	08	09	
				Детали											
11		3	2.11.01.00.01	Стяжка	3	3	4	3	3	4	6	3	3	4	
11		4	2.11.01.00.02	Стяжка	3	3	4	3	3	4	6	3	3	4	
				Уплотнение											
				Профиль резиновый											
				1.00.00.00.02											
64		7	2.11.01.00.03	L = 4345 мм	1		1								
		8	-01	L = 3165 мм		1									
		9	-02	L = 3265 мм				1		1					
		10	-03	L = 4465 мм					1			1		1	
		11	-04	L = 8930 мм							1				
		12	-05	L = 5665 мм									1		

Шифр	Лит.
02М18.06-Р1	
02М24.06-Р1	
02М30.06-Р1	
02М18.12-Р1	
02М24.12-Р1	
02М30.12-Р1	
02М60.12-Р1	
02М18.18-Р1	
02М24.18-Р1	
02М30.18-Р1	

1.436.2-17.2.11.01.00.00 — Лист 3

Копировал: Углева — Формат: 11

Инв. № подл.	Подпись и дата	Взам. инв. №

Формат	Зона	Поз.	Обозначение	Наименование	Кол. на исполн. 2.11.01.00.00-										Примечание
					–	01	02	03	04	05	06	07	08	09	
				Уплотнение											
				Профиль резиновый											
				1.00.00.00.01											
64		13	2.11.01.00.04	L = 4422 мм	1										
		14	-01	L = 9726 мм		1									
		15	-02	L = 10906 мм			1								
		16	-03	L = 12122 мм				1							
		17	-04	L = 13320 мм					1						
		18	-05	L = 21002 мм						1					
		19	-06	L = 35520 мм							1				
		20	-07	L = 15726 мм								1			
		21	-08	L = 16926 мм									1		
		22	-09	L = 27010 мм										1	

Шифр	Лит.
02М18.06-Р1	
02М24.06-Р1	
02М30.06-Р1	
02М18.12-Р1	
02М24.12-Р1	
02М30.12-Р1	
02М60.12-Р1	
02М18.18-Р1	
02М24.18-Р1	
02М30.18-Р1	

1.436.2-17.2.11.01.00.00 — Лист 4

Копировал: Углева — Формат 11

7766-03 ЭМ

Инв. № подл	Подпись и дата	Взам. инв. №

Формат	Зона	Поз.	Обозначение	Наименование	Кол. на исполн. 2.11.01.00.00 - 10	11	12	13	14	15	16	17			Примечание
				Документация											
			2.11.01.00.00СБ	Сборочный чертеж											
				Сборочные единицы											
11		1	2.11.01.01.00 - 10	Рама	1										
			- 11	Рама		1									
			- 12	Рама			1								
			- 13	Рама				1							
			- 14	Рама					1						
			- 15	Рама						1					
			- 16	Рама							1				
			- 17	Рама								1			
11		2	2 11 01 02 00 - 10	Рама	1										
			- 11	Рама		1									
			- 12	Рама			1								
			- 13	Рама				1							

Лит.											
Шифр	02М60.18-Р1	02М18.24-Р1	02М24.24-Р1	02М30.24-Р1	02М60.24-Р1	02М148.12-Р1	02М148.18-Р1	02М148.24-Р1			

1.436.2-17.2.11.01.00.00 — Лист 5

Копировал: Углева — Формат: 11

Инв. № подл	Подпись и дата	Взам. инв. №

Формат	Зона	Поз	Обозначение	Наименование	Кол. на исполн. 2.11.01.00.00 - 10	11	12	13	14	15	16	17			Примечание
11		2	2.11.01.02.00 - 14	Рама					1						
			- 15	Рама						1					
			- 16	Рама							1				
			- 17	Рама								1			
				Детали											
		3	2.11.01.00.01	Стяжка	6	3	3	4	6	5	5	5			
		4	2.11.01.00.02	Стяжка	6	3	3	4	6	5	5	5			
				Уплотнение											
				Профиль резиновый											
				1.00.00.00.02											
64		10	2.11.01.00.03 - 03	L = 4465 мм	1										
		11	- 04	L = 8930 мм							1				
		25	- 06	L = 10330 мм		1						1			

Лит.											
Шифр	02М60.18-Р1	02М18.24-Р1	02М24.24-Р1	02М30.24-Р1	02М60.24-Р1	02М148.12-Р1	02М148.18-Р1	02М148.24-Р1			

1.436.2-17.2.11.01.00.00 — Лист 6

Копировал: Углева — Формат: 11

17691-03 35

Формат	Зона	Поз.	Обозначение	Наименование	Кол. на исполн. 2.11.01.00.00- 10	11	12	13	14	15	16	17			Примечание
				Уплотнение											
				Профиль резиновый											
БЧ		26	2.11.01.00.03 – 07	L = 6684 мм			1		1						
		27	– 08	L = 7884 мм				1							
		28	– 09	L = 15568 мм						1					
				Уплотнение											
				Профиль резиновый											
				1.00.00.00.01											
БЧ		29	2.11.01.00.04 – 10	L = 45136 мм	1										
		30	– 11	L = 24732 мм		1									
		31	– 12	L = 27132 мм			1								
		32	– 13	L = 42820 мм				1							
		33	– 14	L = 72352 мм					1						
		34	– 15	L = 26640 мм						1					
		35	– 16	L = 33852 мм							1				

Лит.											
Шифр	02Н6018-Р1	02Н1824-Р1	02Н2424-Р1	02Н3024-Р1	02Н6024-Р1	02Н4812-Р1	02Н4818-Р1	02Н4824-Р1			

Копировал Ермолина Формат 11

Инв. № подл	Подпись и дата	Взам. инв. №

Формат	Зона	Поз.	Обозначение	Наименование	Кол. на исполн. 2.11.01.00.00- 10	11	12	13	14	15	16	17			Примечание
БЧ		36	2.11.01.00.04 – 17	L = 54264											
		37	2.11.01.00.05	Стяжка											
				Лист Б-ПН-2 ГОСТ 19903-74											
				4-IV ВСт3 кп2 ГОСТ 16523-70											
				80 х 50		6	6	8	12			10			

Лит.											
Шифр	02Н6018-Р1	02Н1824-Р1	02Н2424-Р1	02Н3024-Р1	02Н6024-Р1	02Н4812-Р1	02Н4818-Р1	02Н4824-Р1			

Копировал Ермолина Формат 11

АТ66Т-03 36

2.11.01.00.00 СБ

Рис. 1

Вид сзади

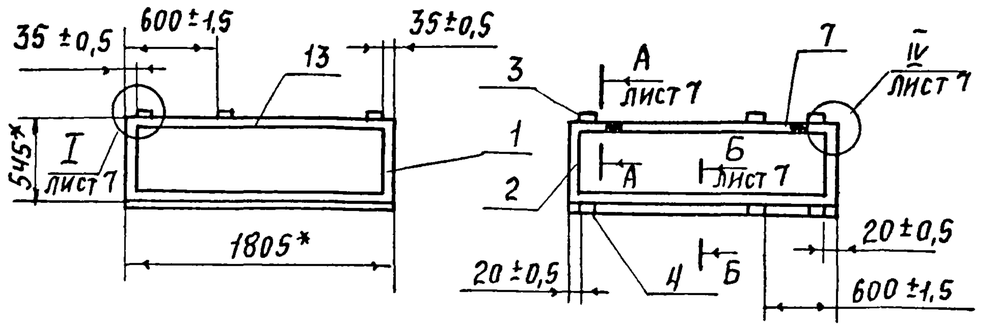

Рис. 2

остальное - см. рис. 1

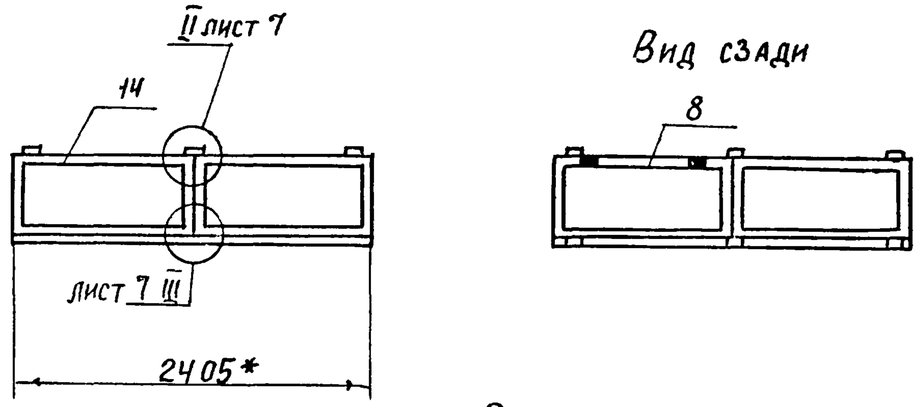

Рис. 3

Остальное - см. рис. 1

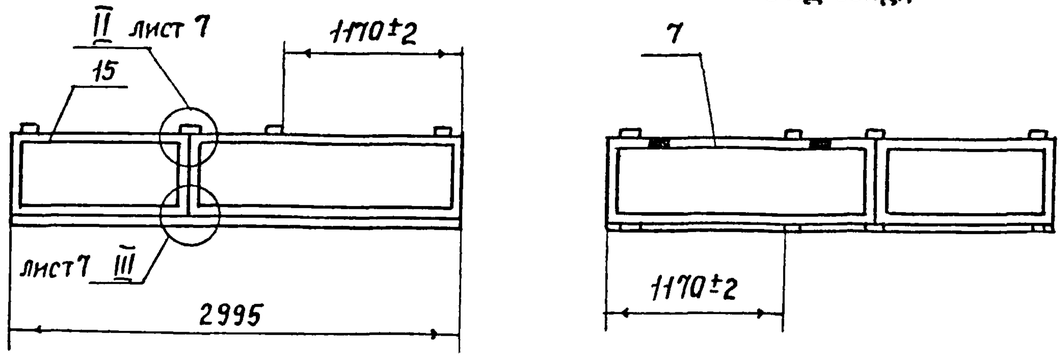

Рис. 4

Остальное - см. рис. 1

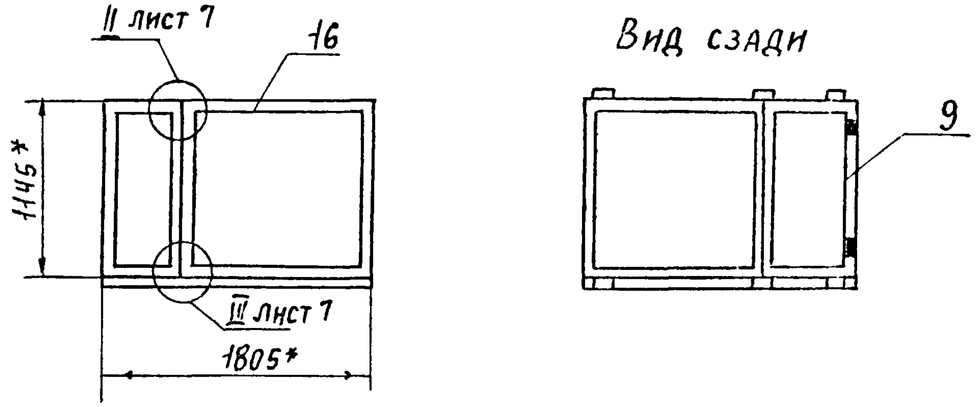

Обозначение	Рис.	№ шва 1 Кол. швов	№ шва 2 Кол. швов	Масса, кг Резина	Сталь	Всего
2.11.01.00.00	1	12	—	0,694	25,46	26,15
-01	2	12	—	0,502	33,75	31,25
-02	3	16	—	0,693	40,69	41,38
-03	4	12	—	0,512	36,74	31,25

1. *Размеры для справок.
2. Уплотнения поз. 7÷12, 13÷22 и 25÷36 клеить к раме в соответствии с 1.00.00.00.00ТУ.

Продолжение см. лист 2

Разраб.	Иванова		17.03.81
Пров.	Кашкинов		10.04.81
Т. контр.	Агапова		10.04.81
Рук. пр.	Лебедев		10.04.81
Н. контр.	Веневцева		10.04.81
Утв.	Лебедев		10.04.81

1.436.2-17. 2.11.01.00.00 СБ

Рама

Сборочный чертеж

Стадия	Масса	Масштаб
Р	см. табл.	1:40
Лист 1	Листов 8	

Минмонтажспецстрой СССР
Гипроспецлегконструкция

Взам. инв. № | Подпись и дата | Инв. № подл.

Рис. 5

ОСТАЛЬНОЕ - СМ. РИС. 1

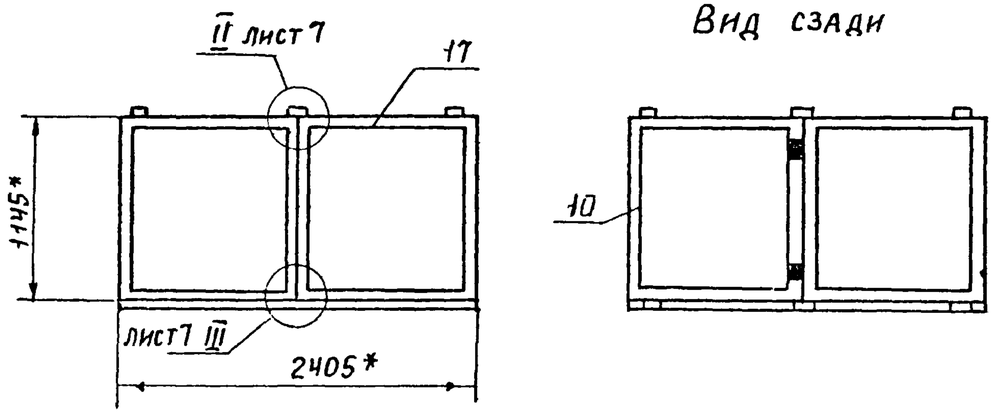

Рис. 6

ОСТАЛЬНОЕ - СМ. РИС. 1

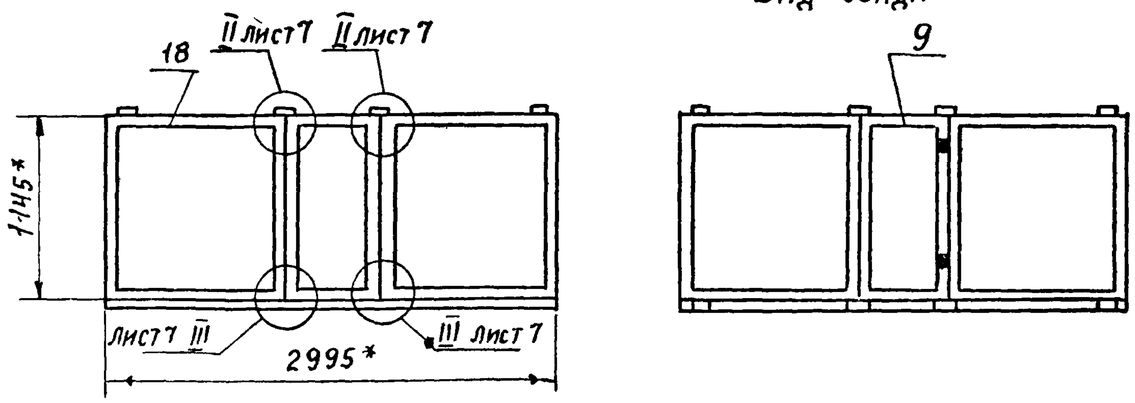

Рис. 7

ОСТАЛЬНОЕ - СМ. РИС. 1

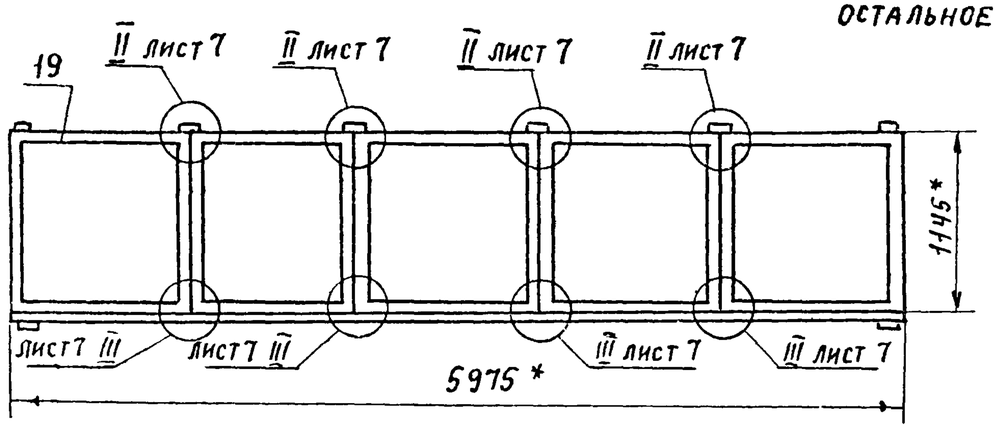

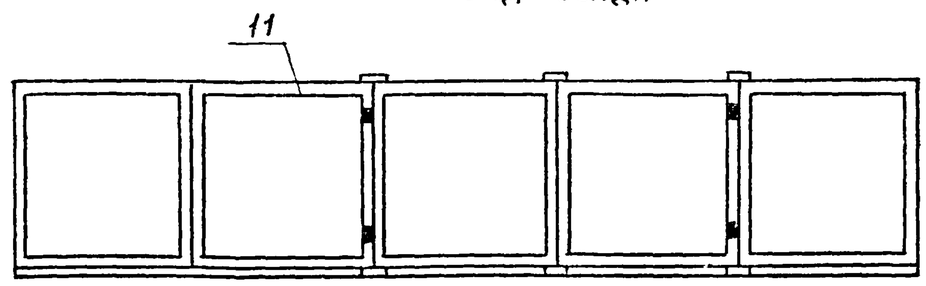

Обозначение	Рис.	№ шва 1 Кол. швов	№ шва 2	Масса, кг Резина	Сталь	Всего
2.11.01.00.00-04	5	12	—	0,69	43,14	43,85
-05	6	16	—	0,512	56,28	56,79
-06	7	20	—	1,382	106,62	108

3. Маркировать по специф. Способ нанесения и шрифт по 1.00.00.00.00 ТУ.
4. Остальные технические требования по 1.00.00.00.00 ТУ.

2.11.01.00.00СБ

Рис.8

Остальное - см. рис.1

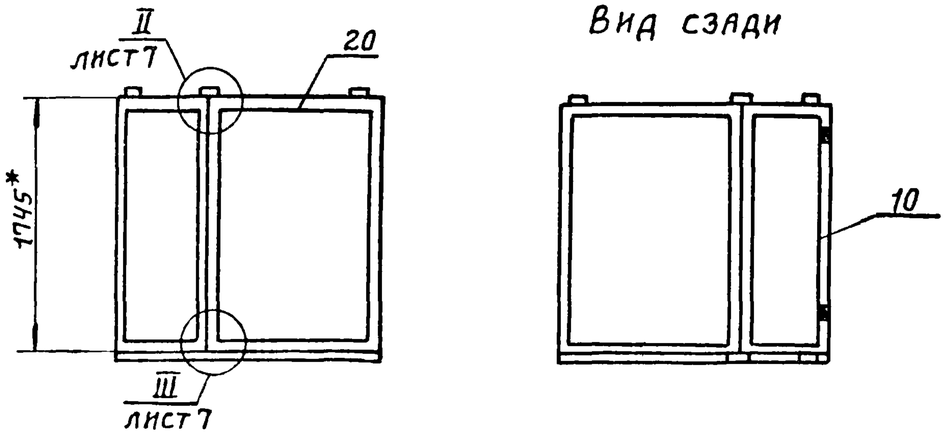

Рис.9

Остальное - см. рис.1

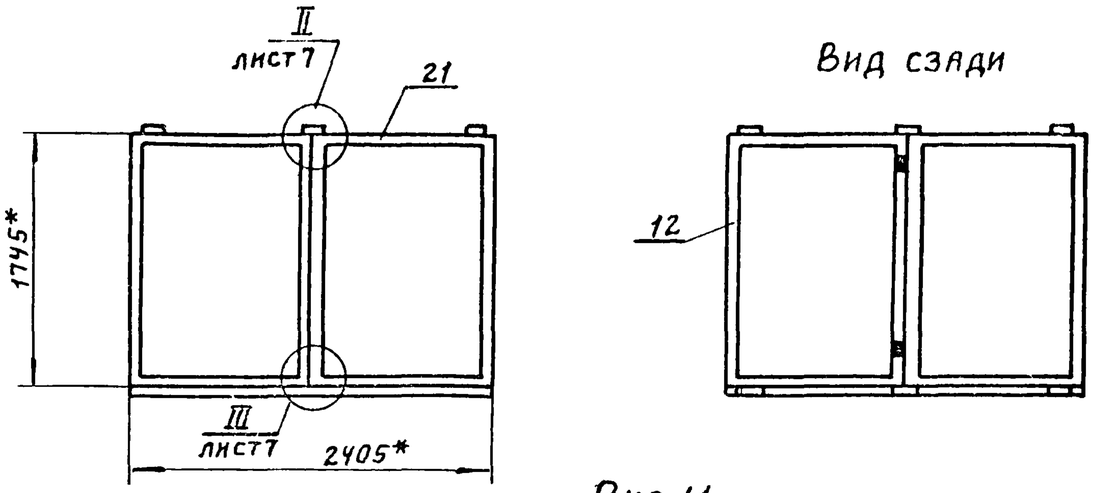

Рис.10

Остальное - см. рис.1

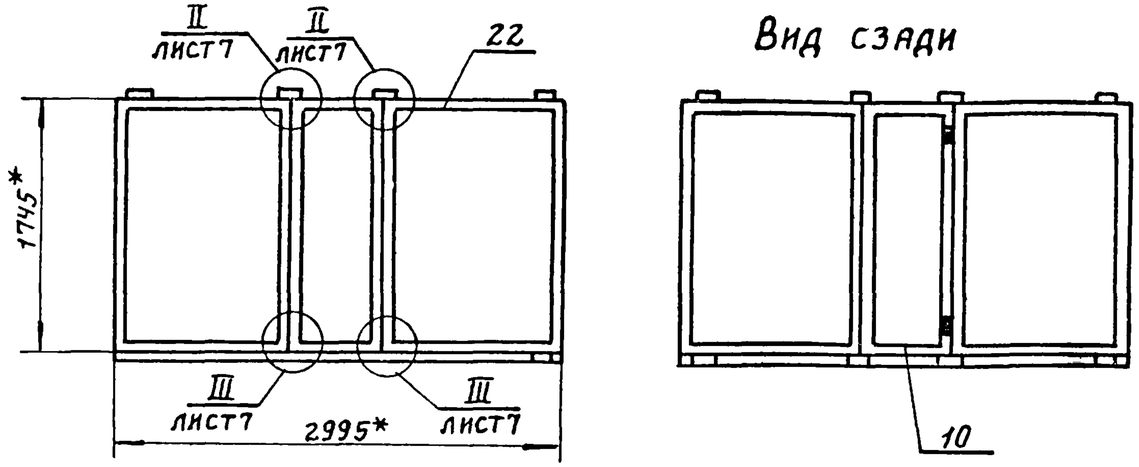

Рис.11

Остальное - см. рис.1

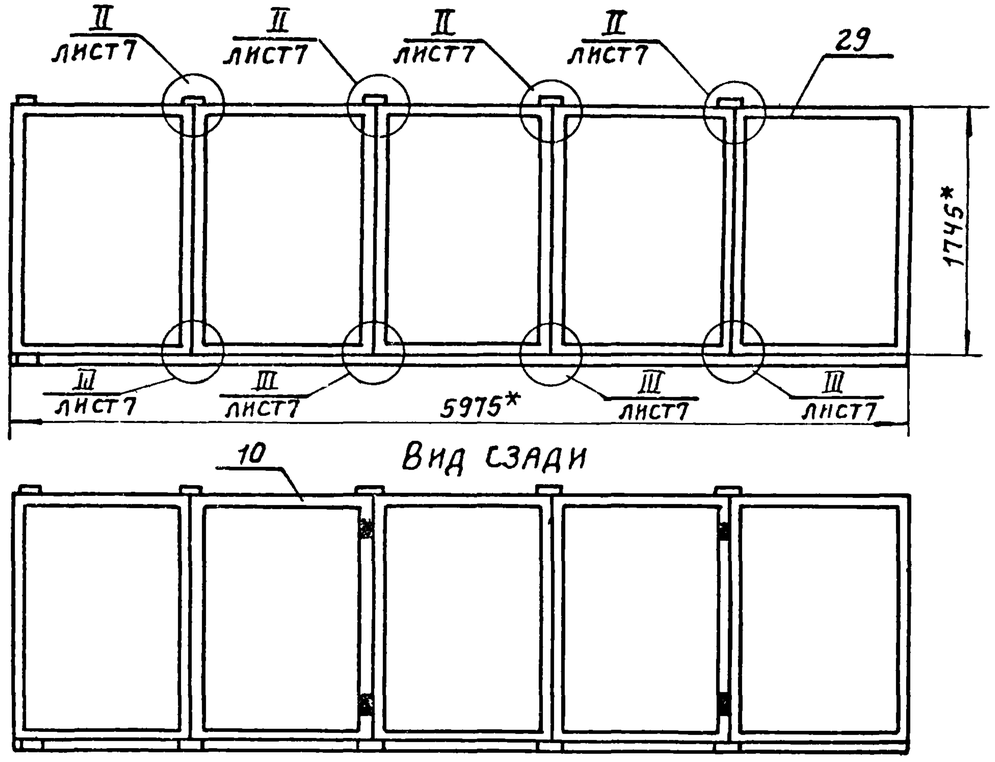

Обозначение		№ шва 1 Кол. швов	№ шва 2 Кол. швов	Масса, кг Резина	Сталь	Всего
2.11.01.00.00-07	8	12	—	0.7	46.7	47.45
-08	9	12	—	0.876	52.94	53.81
-09	10	16	—	0.699	68.94	70.63
-10	11	20	—	1.756	130.15	131.9

Взам. инв. №

Подпись и дата

Инв. № подл

1.436.2-17 2.11.01.00.00СБ

Лист 3

Рис.12

Остальное-см. рис.1

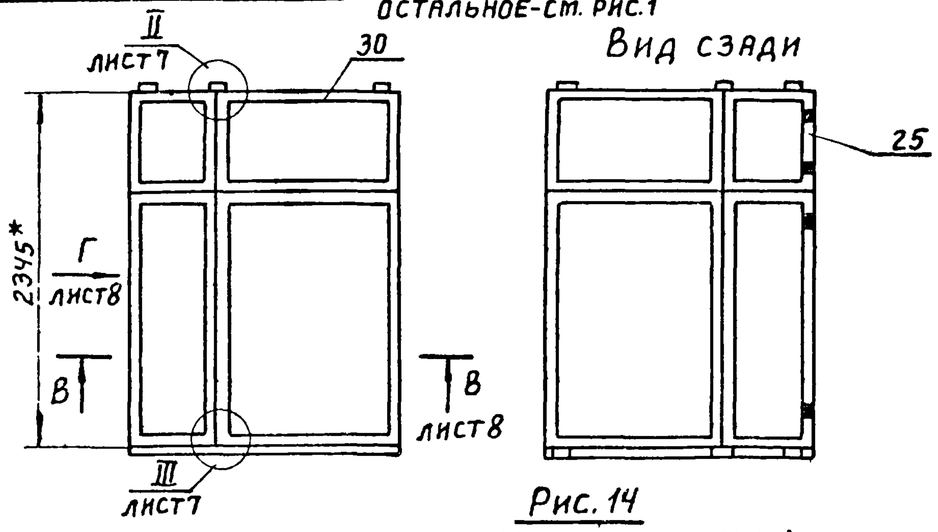

Рис.13

Остальное-см. рис.1

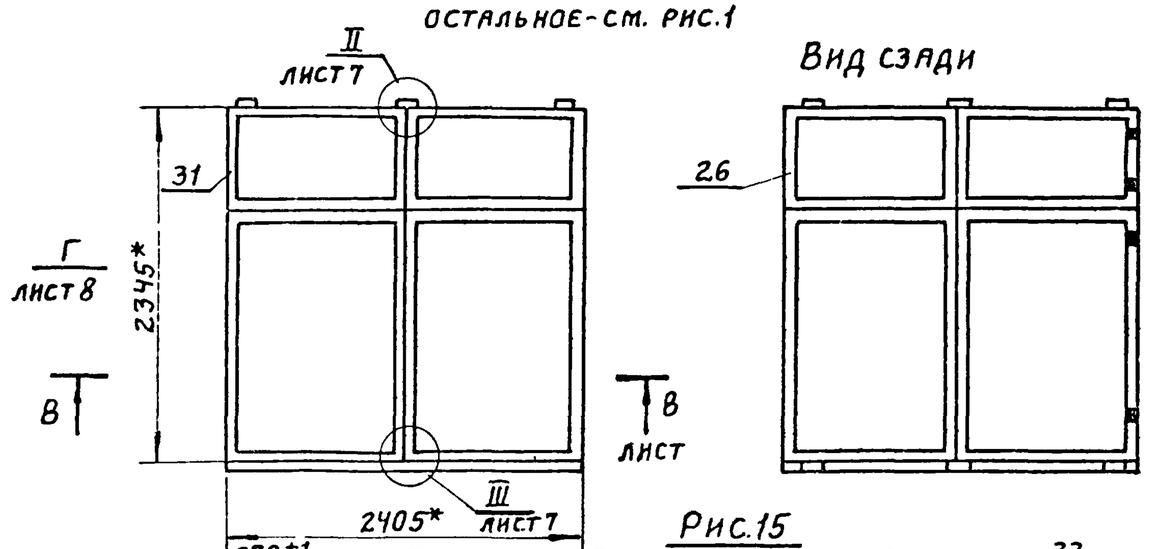

Рис.14

Остальное-см. рис.1

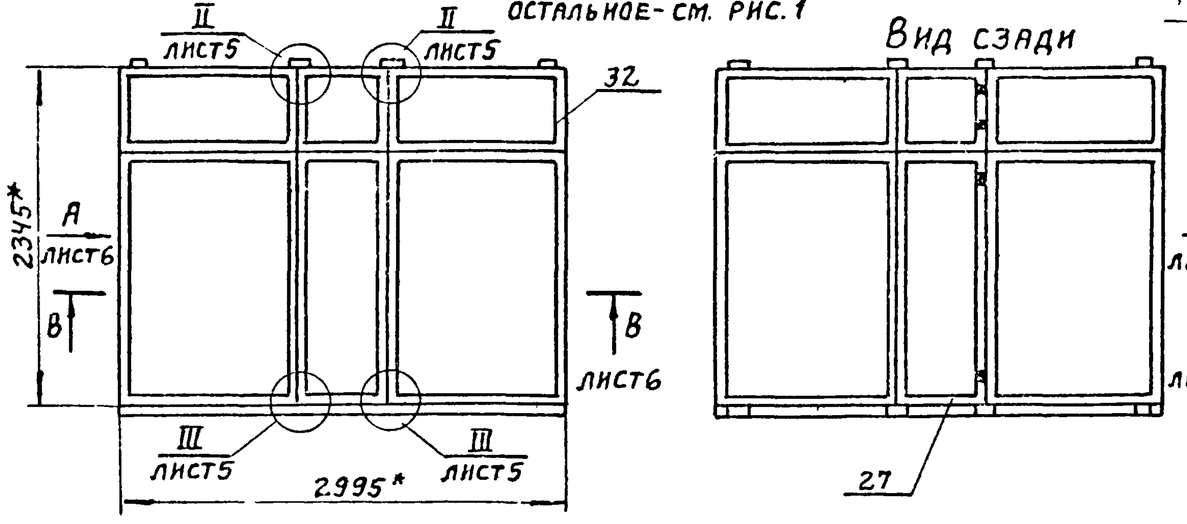

Рис.15

Остальное-см.рис.1

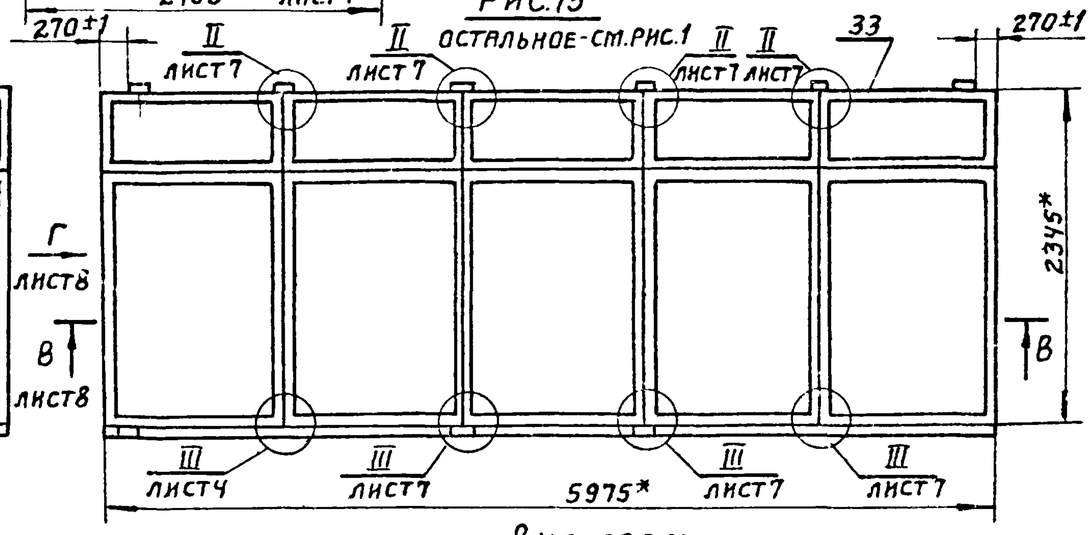

Обозначение	Рис.	№ шва		Масса, кг		
		1	2			
		Кол. швов		Резина	Сталь	Всего
2.11.01.00.00-11	12	12	12	0,677	68,9	69,51
-12	13	12	12	1,41	77,05	78,46
-13	14	16	16	1,053	101,26	102,31
-14	15	20	20	2,821	182,58	185,4

Рис. 16

Остальное см. рис. 1

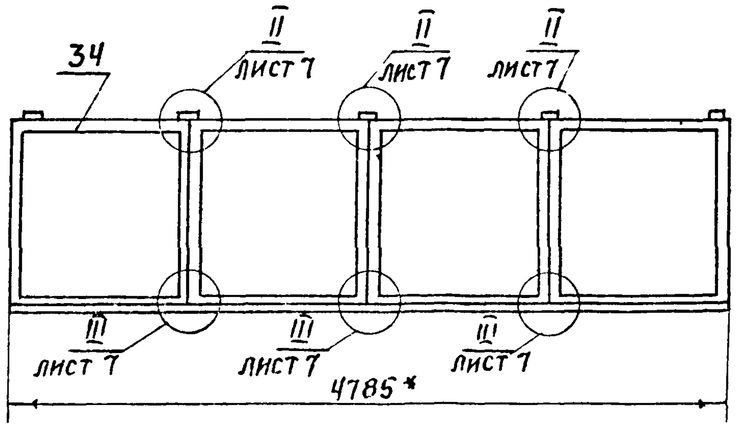

Вид сзади

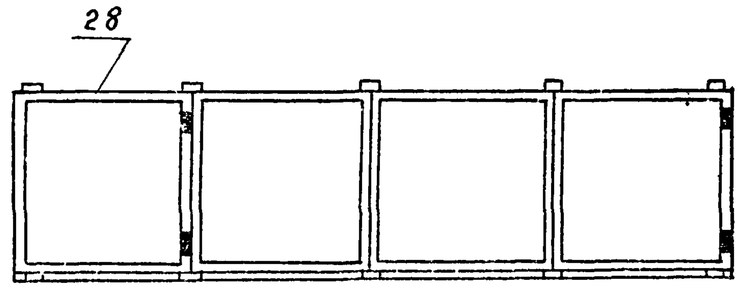

Рис. 17

Остальное см. рис. 1

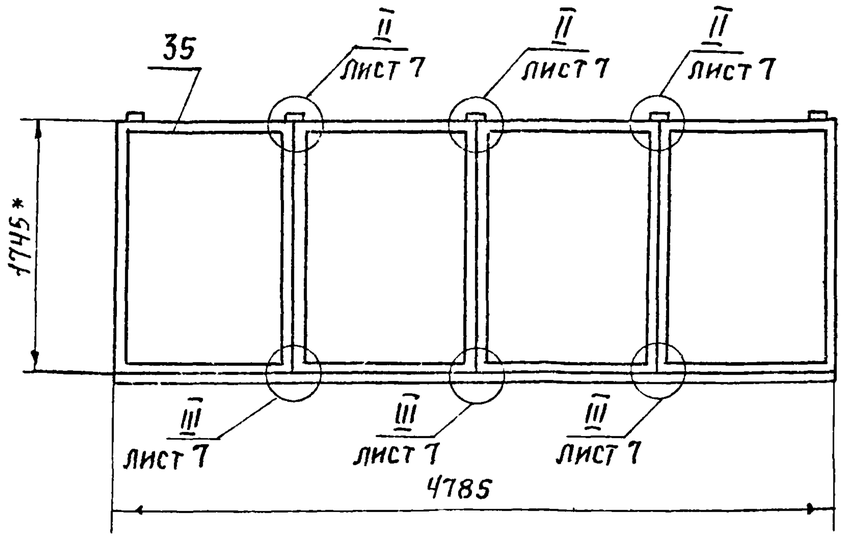

Вид сзади

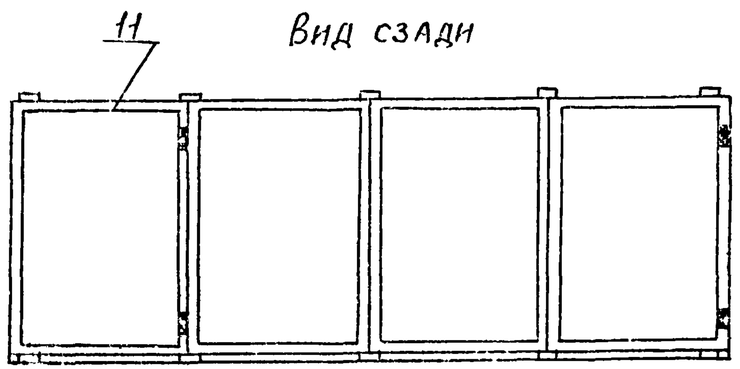

Рис. 18

Остальное см. рис. 1

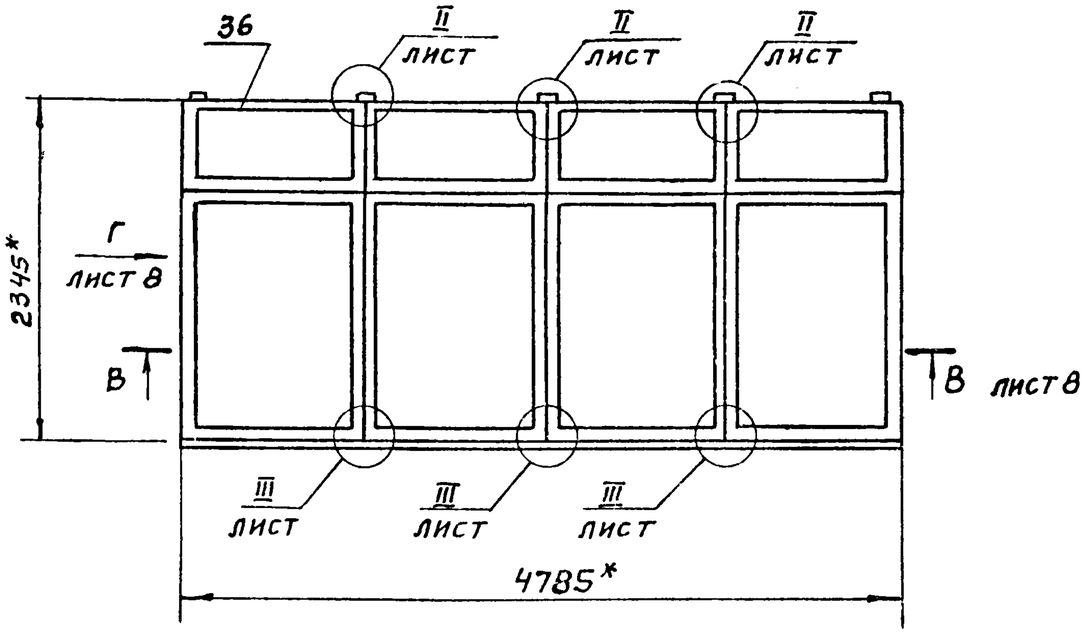

Вид сзади

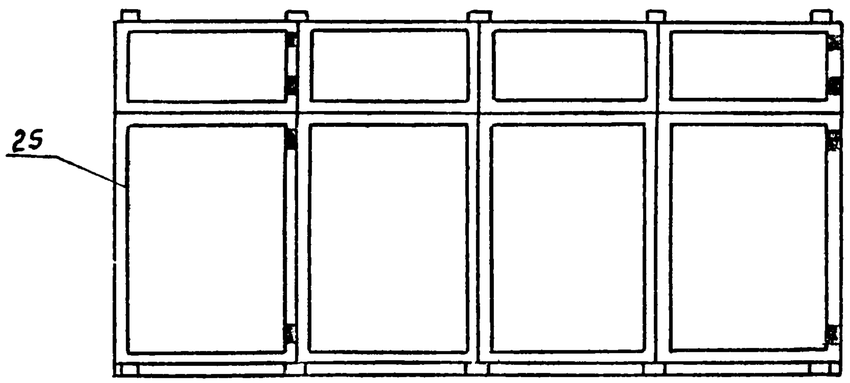

Обозначение	Рис.	№ шва		Масса, кг		
		1	2	Резина	Сталь	Всего
2.11.01.00.00 - 15	16	18	—	1,1	85,29	86,39
-16	17	18	—	1,4	104,12	105,52
-17	18	18	—	2,25	146,06	148,31

2.11.01.00.000Б

А - А
м 1:2 лист 1

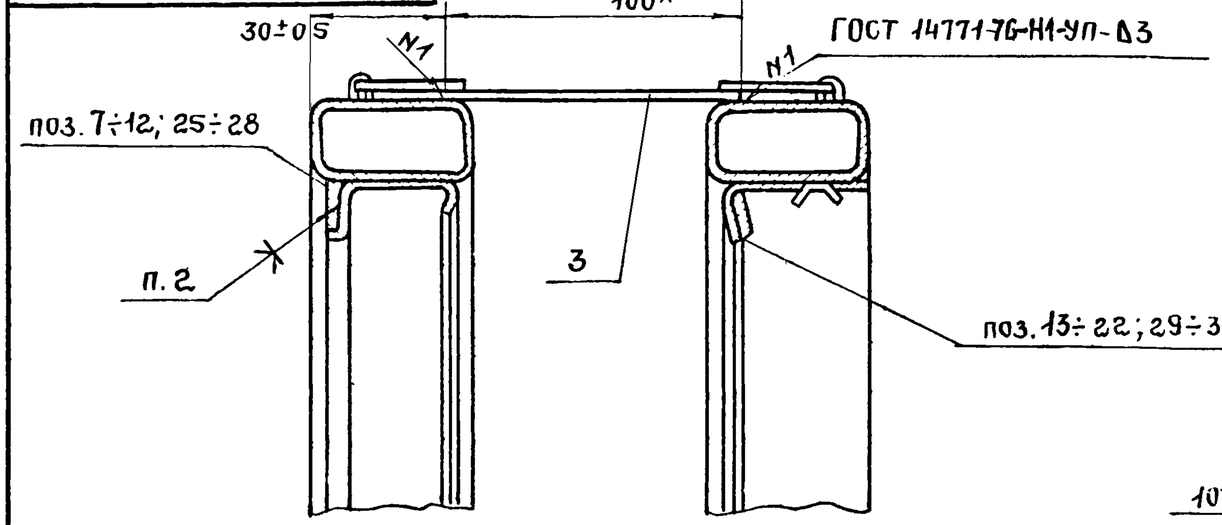

Б - Б
м 1:2 лист 1

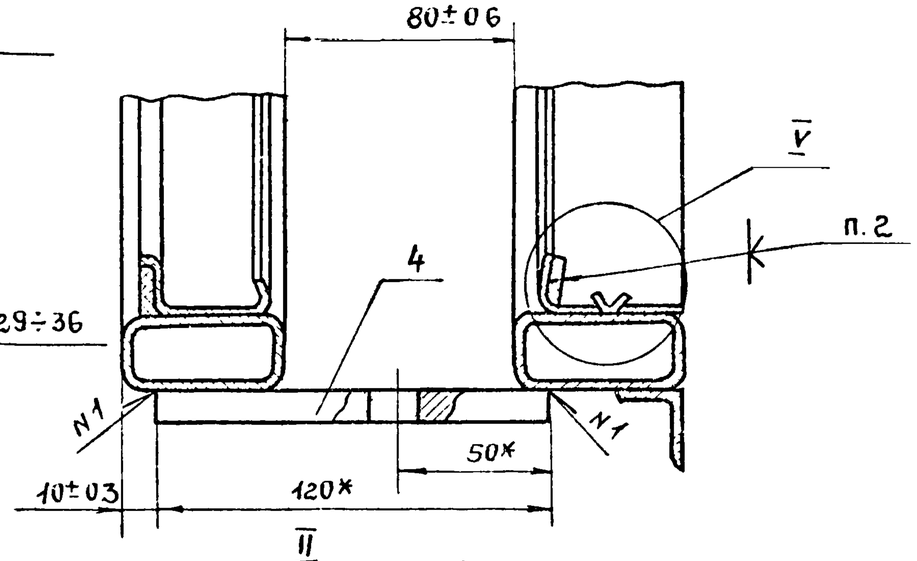

II
м 1:2 лист 1

I
м 1:2 лист 1

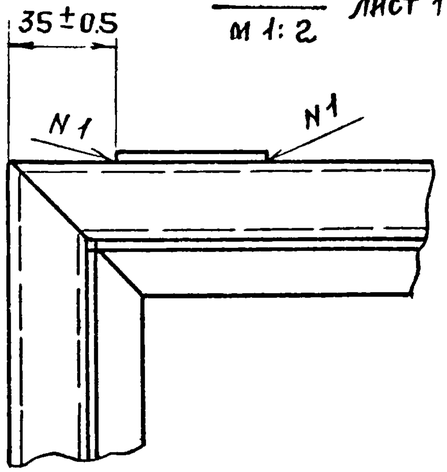

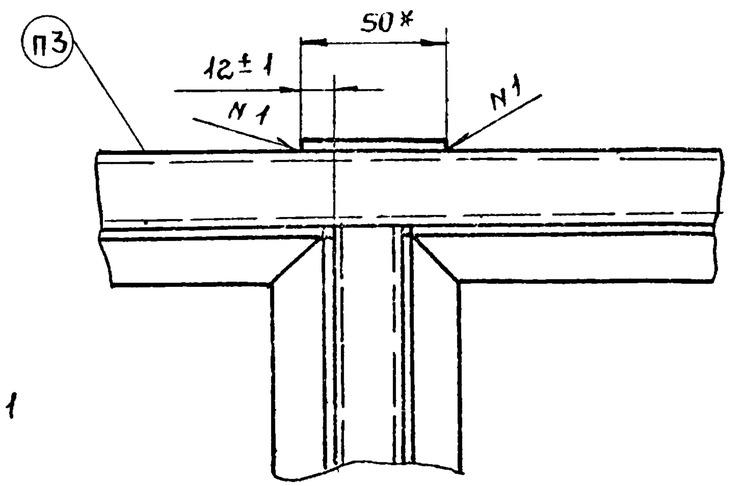

III
м 1:2 лист 1

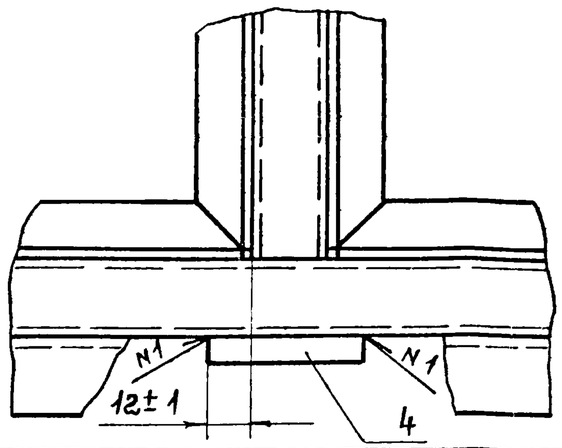

IV
м 1:2 лист 1

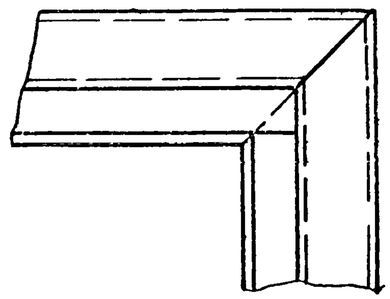

Инв. № подл. | Подпись и дата | Взам. инв. №

Вид Г
м 1:2
лист 4,6

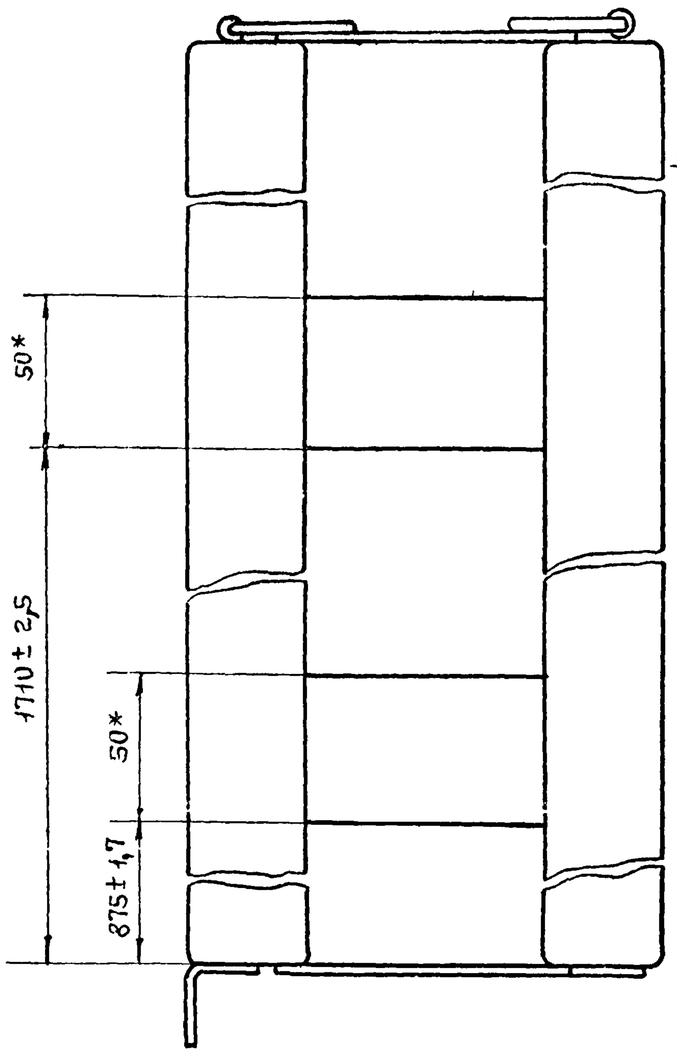

В – В
м 1:2
лист 4,6

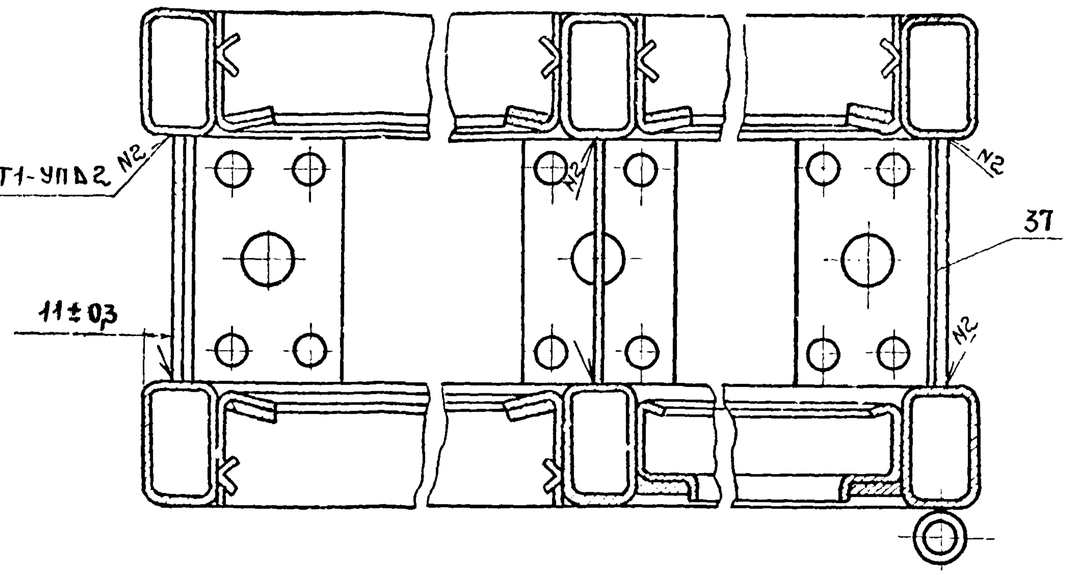

V
м 1:1
лист 7

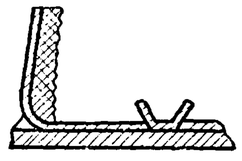

Инв. № подл.	Подпись и дата	Взам. инв. №

Формат	Зона	Поз.	Обозначение	Наименование	Колич. на исполн. 2.11.01.01.00- –	01	02	03	04	05	06	07	08	09	Примечание
				Документация											
12			2 11 01 01 00 СБ	Сборочный чертеж	X	X	X	X	X	X	X	X	X	X	
				Детали											
11		1	1.01.01.00.01	Серьга	2	2	2	2	2	2	2	2	2	2	
		2	1.01.01.00.02	Скоба	2	2	2	2	2	2	2	2	2	2	
		3	1.01.01.03.03	Стяжка	2	2	2								
		4	1.01.01.00.03 -01	Стяжка	2			2				2			
		5	-02	Стяжка		2			2				2		
		6	-03	Стяжка			2			2				2	
		7	-04	Стяжка				2	2	2	2				

Исполнения 10÷17 см. листы 3÷4

Лит											
Шифр	02Н18.06-Р1	02Н24.06-Р1	02Н30.06-Р1	02Н18.12-Р1	02Н24.12-Р1	02Н30.12-Р1	02Н60.12-Р1	02Н18.18-Р1	02Н24.18-Р1	02Н30.18-Р1	

Разраб	Иванова		17.03.87
Пров	Кашкинов		16.04.87
Рук. пр.	Лебедев		16.04.87
Н. контр.	Всневцева		16.04.87
Утв.	Лебедев		16.04.87

1.436.2-17.2.11.01.01.00

Рама

Стадия	Лист	Листов
Р	1	4

Минмонтажспецстрой СССР
Гипроспецлегконструкция

Копировал: Свинарева

Формат 11

Инв. № подл.	Подпись и дата	Взам. инв. №

Формат	Зона	Поз.	Обозначение	Наименование	Кол. на испол. 2.11.01.01.00- –	01	02	03	04	05	06	07	08	09	Примечание
		8	1.01.01.00.03 -05	Стяжка							2				
		9	-06	Стяжка								2	2	2	
		10	1.01.01.00.04	Уголок	2	4	4								
		11	-01	Уголок	2		2								
		12	-02	Уголок		4	2	2	4	4	10	2	4	4	
		13	-03	Уголок				2		2		2		2	
		14	-04	Уголок				4	4	6	10				
		15	-05	Уголок								4	4	6	
		16	1 01 01 00 06	Стойка		1	1								
		17	-01	Стойка				1	1	2	4				
		18	-02	Стойка								1	1	2	
		19	1 01 01 00 07	Нащельник	1			1				1			
		20	-01	Нащельник		1			1				1		
		21	-02	Нащельник			1			1				1	
		22	-03	Нащельник							1				

Лит.											
Шифр	02Н18.06-Р1	02Н24.06-Р1	02Н30.06-Р1	02Н18.12-Р1	02Н24.12-Р1	02Н30.12-Р1	02Н60.12-Р1	02Н18.18-Р1	02Н24.18-Р1	02Н30.18-Р1	

1.436.2-17.2.11.01.01.00

7766-03 ИЗ

Формат	Зона	Поз.	Обозначение	Наименование	Кол. на исполн. 2.11.01.01.00- 10	11	12	13	14	15	16	17			Примечание
				Документация											
			2.11.01.01.00СБ	Сборочный чертеж											
				Детали											
		1	1.01.01.00.01	Серьга	2	2	2	2	2	2	2	2			
		2	1.01.01.00.02	Скоба	2	2	2	2	2	2	2	2			
		4	1.01.01.00.03-01	Стяжка		2									
		5	-02	Стяжка			2								
		6	-03	Стяжка				2							
		7	-04	Стяжка						2					
		8	-05	Стяжка	2				2						
		9	-06	Стяжка	2						2				
		26	-08	Стяжка						2	2	2			
		27	-09	Стяжка		2	2	2	2			2			

Лит.											
Шифр	02Н60.18-Р1	02Н18.24-Р1	02Н24.24-Р1	02Н30.24-Р1	02Н60.24-Р1	02Н48.12-Р1	02Н48.18-Р1	02Н48.24-Р1			

1.436.2-17.2.11.01.01.00 — Лист 3

Копировал: Углева — Формат: А1

Инв. № подл.	Подпись и дата	Взам. инв. №

Формат	Зона	Поз.	Обозначение	Наименование	Кол. на исполн. 2.11.01.01.00- 10	11	12	13	14	15	16	17			Примечание
		12	1.01.01.00.04-02	Уголок	10	4	8	8	20	8	8	16			
		13	-03	Уголок		4		4							
		14	-04	Уголок						8					
		15	-05	Уголок	10	4	4	6	10		8	8			
		28	-06	Уголок		2	4	6	10			8			
		17	1.01.01.00.06-01	Стойка						3					
		18	-02	Стойка	4						3				
		29	-03	Стойка		1	1	2	4			3			
		30	-04	Стойка		1		1							
		31	-05	Стойка		1	2	2	5			4			
		19	1.01.01.00.07	Нащельник		1									
		20	-01	Нащельник			1								
		21	-02	Нащельник				1							
		22	-03	Нащельник	1				1						
		23	-05	Нащельник						1	1	1			

Лит.											
Шифр	02Н60.18-Р1	02Н18.24-Р1	02Н24.24-Р1	02Н30.24-Р1	02Н60.24-Р1	02Н48.12-Р1	02Н48.18-Р1	02Н48.24-Р1			

1.436.2-17.2.11.01.01.00 — Лист 4

Копировал: Углева — Формат: А1

94-03-1994

54

2.11.01.01.00 СБ

Рис. 1

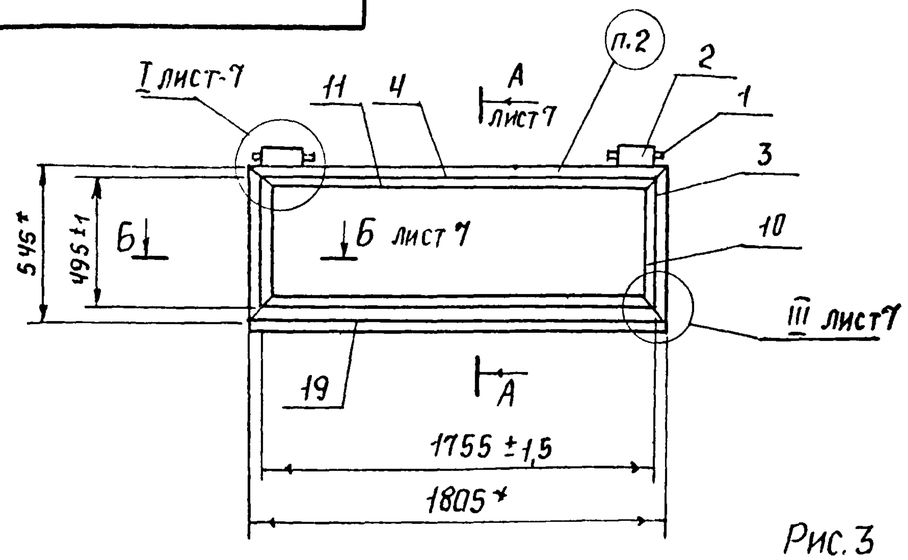

Рис. 2

Остальное - см. рис. 1

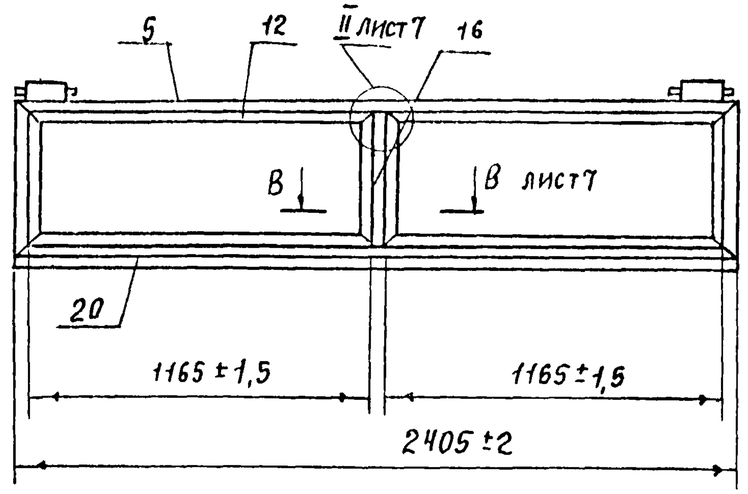

Рис. 3

Остальное - см. рис. 1

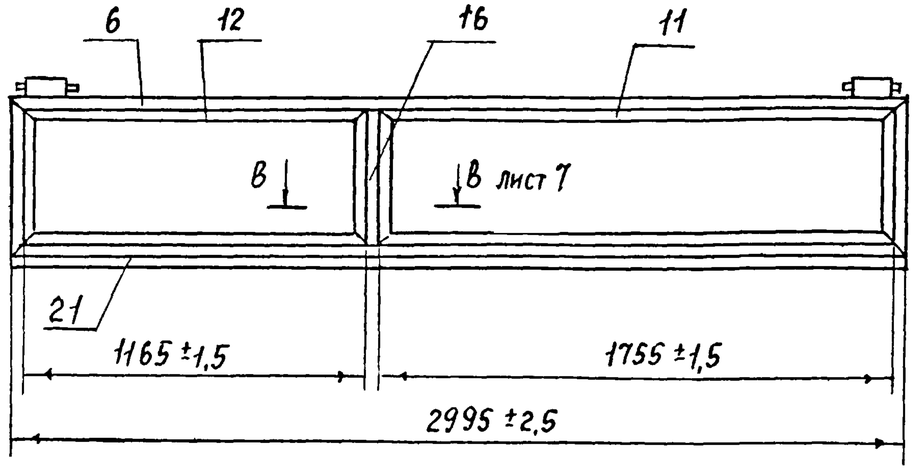

1. *Размеры для справок.
2. Типы и количество швов - см. табл. 2
3. Технические требования по 1.00.00.00.00 ТУ.
4. При изготовлении рамы допускается укрупненная сборка деталей.

Таблица 1

Обозначение	Рис.	Масса, кг
2.11.01.01.00	1	12,3
-01	2	16,8
-02	3	20,1

Разраб.	Иванова		11.03.91
Пров.	Кашкинов		11.03.91
Т. контр	Захарова		11.03.91
Рук. пр.	Лебедев		11.03.91
Н. контр.	Венецева		11.03.91
Утв.	Лебедев		11.03.91

1.436.2-17 2.11.01.01.00 СБ

Рама
Сборочный чертеж

Стадия	Масса	Масштаб
Р	См. табл.	1:20

Лист 1 Листов 8

Минмонтажспецстрой СССР
Гипроспецлегконструкция

Инв. № подл. | Подпись и дата | Взам. инв. №

Рис. 4
Остальное - см. рис. 1

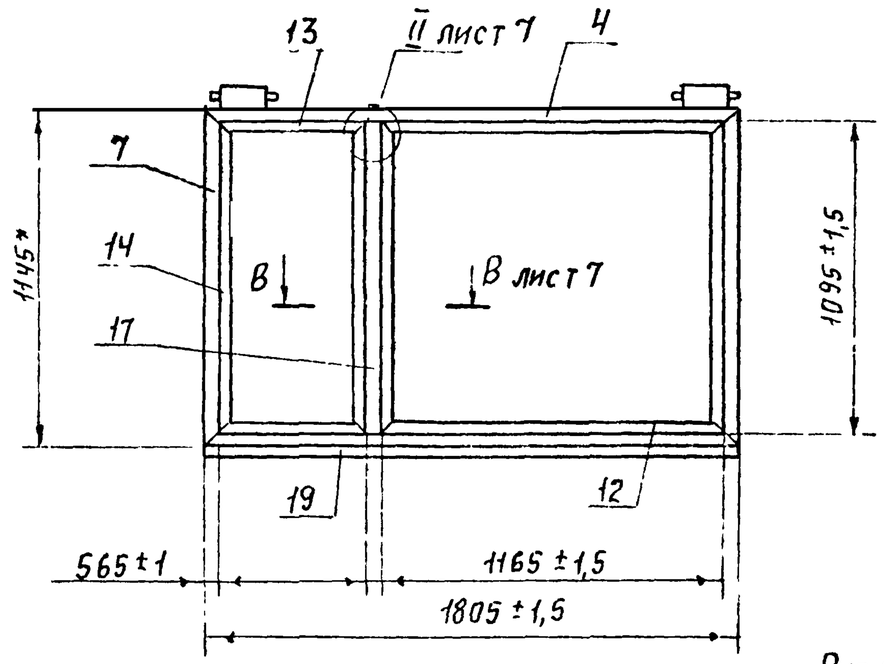

Рис. 5
Остальное см. рис. 1

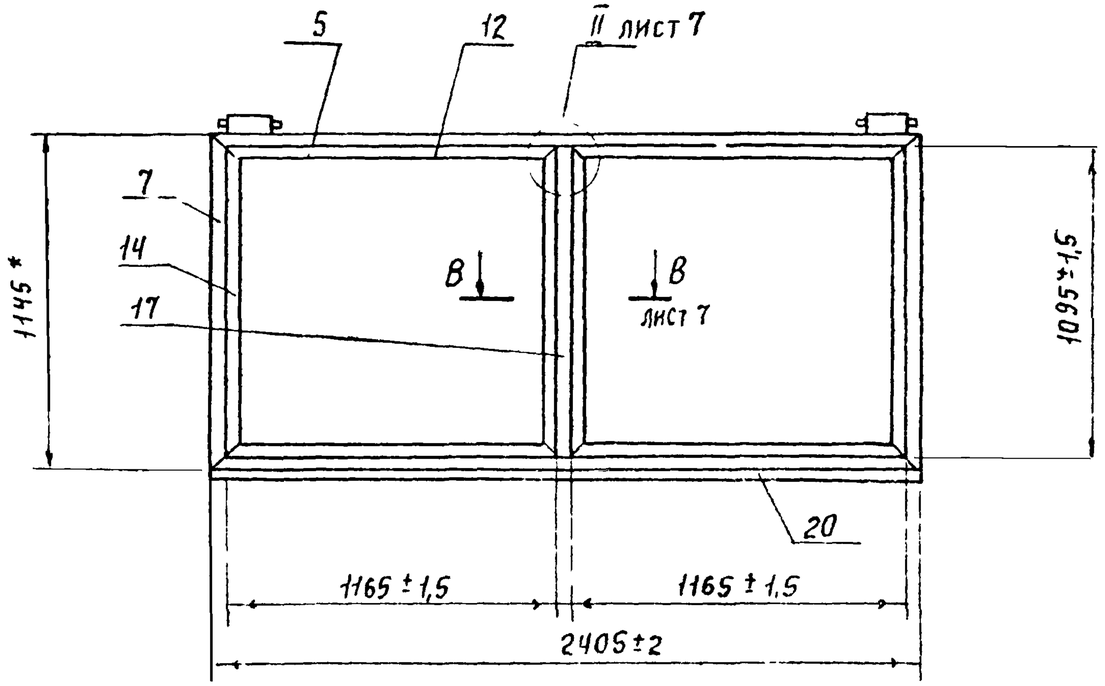

Рис. 6
Остальное - см. рис. 1

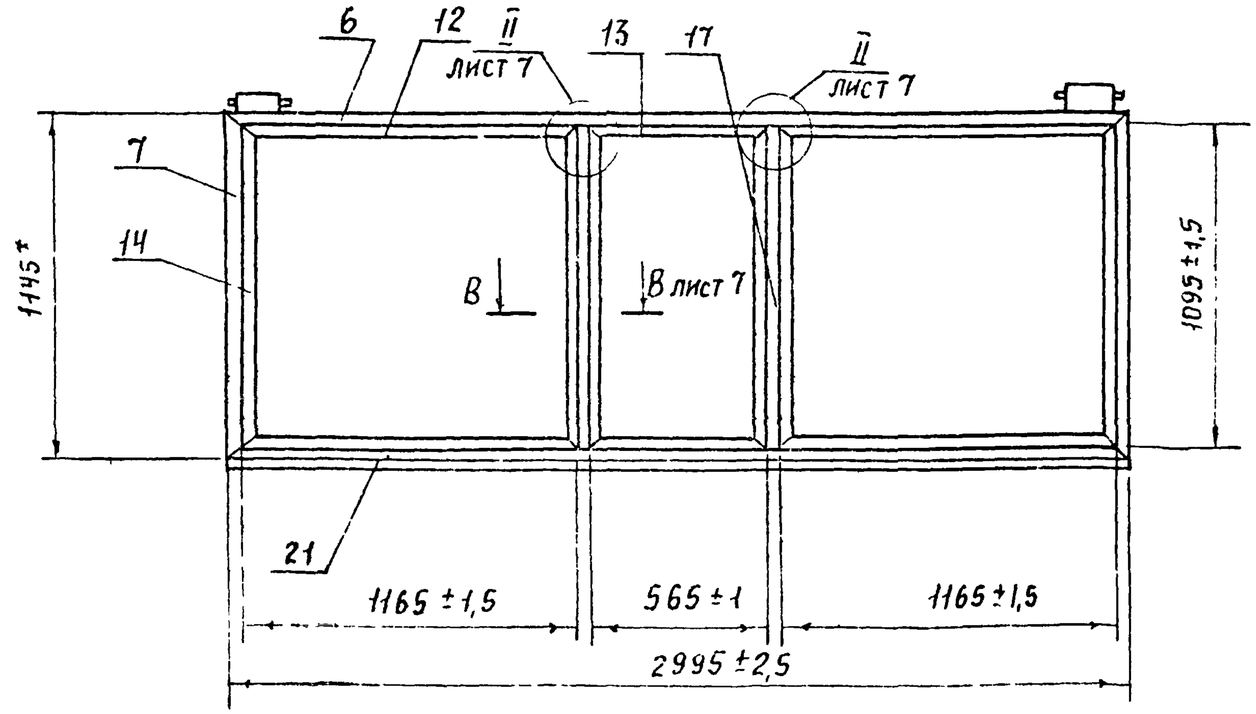

Продолжение таблицы 1

Обозначение	Рис.	Масса, кг
2.11.01.01.00-03	4	18,4
-04	5	21,4
-05	6	27,9

2.11.01.01.00СБ

Рис. 7

Остальное - см. рис. 1

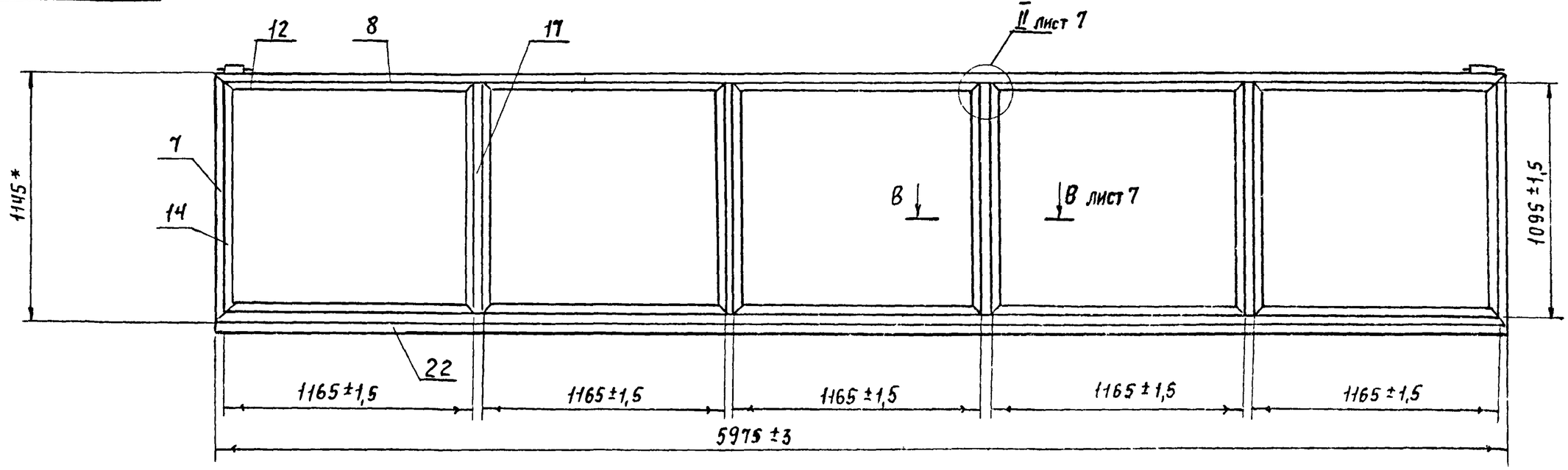

Рис. 8

Остальное - см. рис. 1

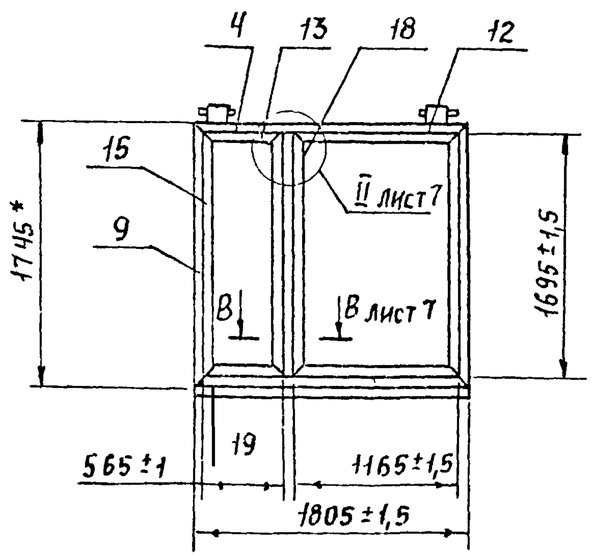

Рис. 9

Остальное - см. рис. 1

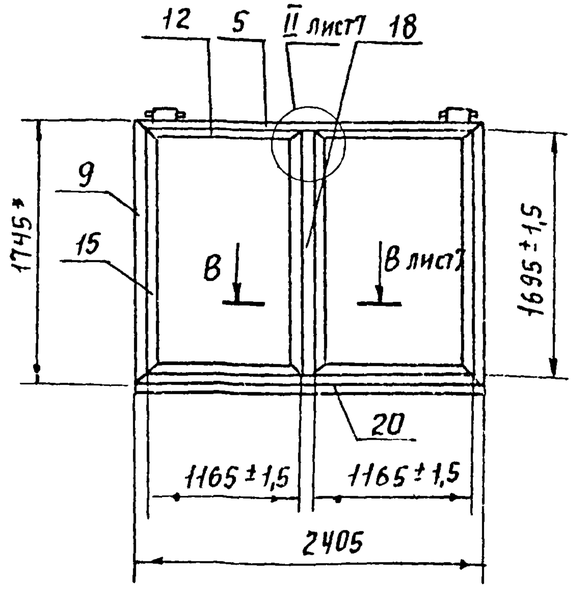

Продолжение табл. 1

Обозначение	Рис.	Масса, кг
2.11.01.01.00-06	7	53,6
-07	8	23
-08	9	26,05

Инв. № подл. | Подпись и дата | Взам. инв. №

2.11.01.01.00СБ

Рис. 10
м 1:40

Остальное - см. рис. 1

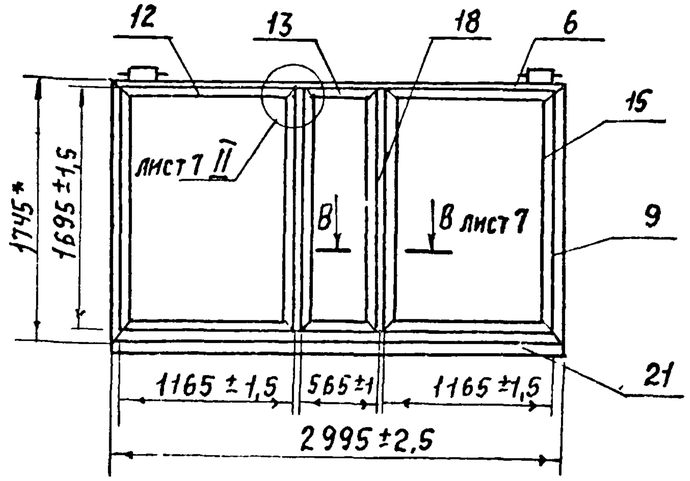

Рис. 11
м 1:40

Остальное - см. рис. 1

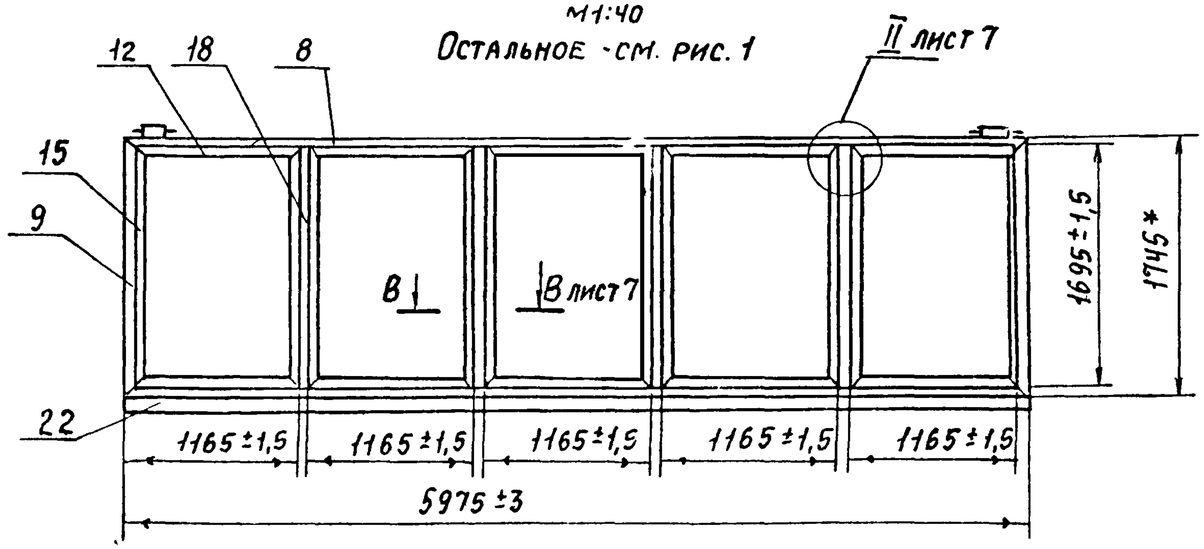

Рис. 12
м 1:40

Остальное - см. рис. 1

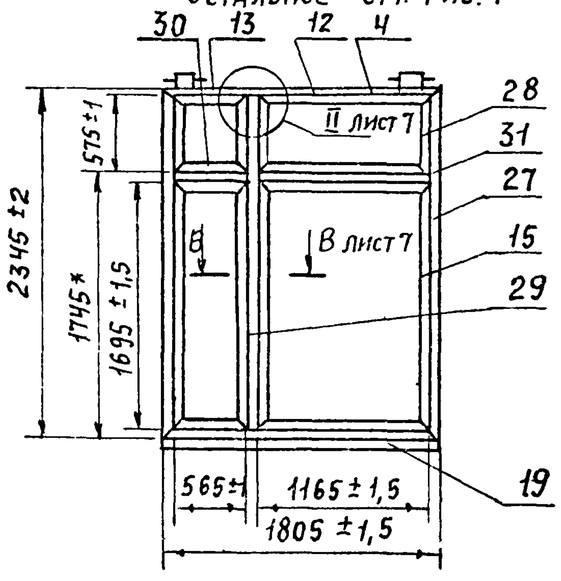

Рис. 13
м 1:40

Остальное - см. рис. 1

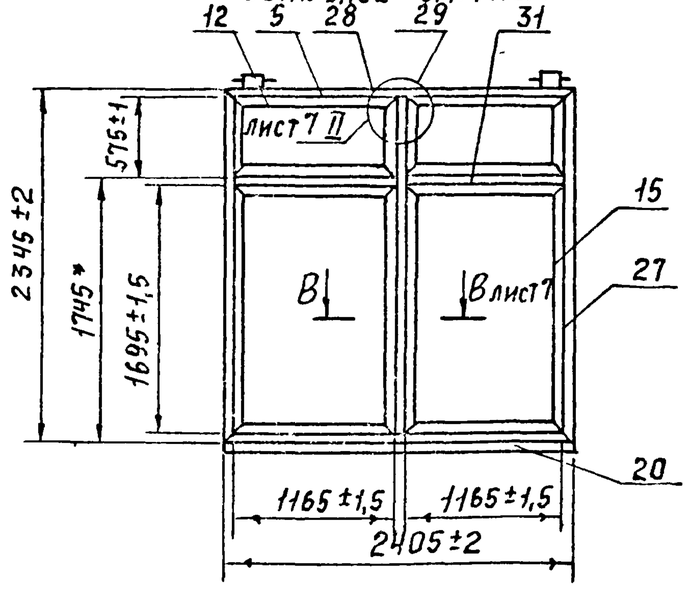

Продолжение табл. 1

Обозначение	Рис.	Масса, кг
2.11.01.01.00-09	10	34,3
-10	11	65,03
-11	12	33,16
-12	13	37,90

Рис. 14
М 1:40
Остальное - см. рис. 1

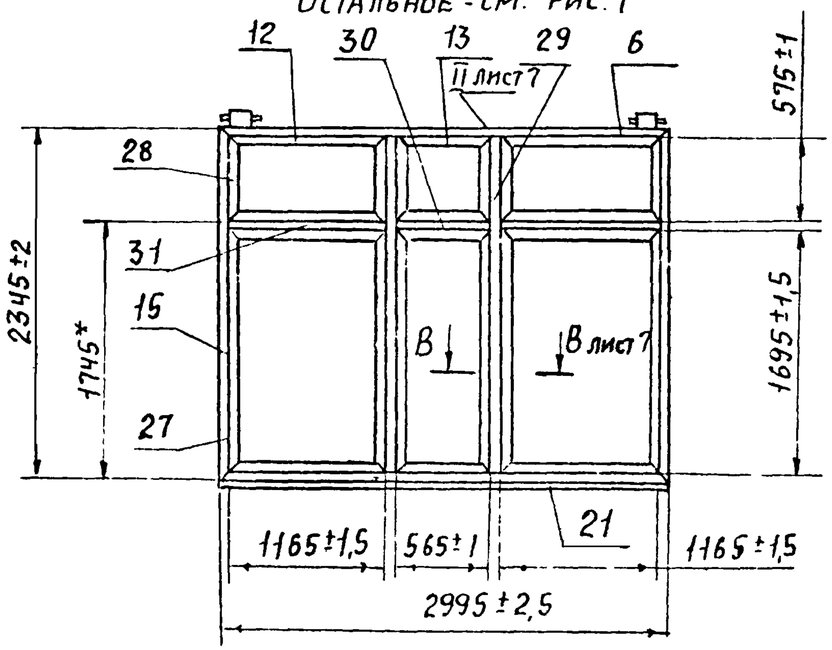

Рис. 15
М. 1:40
Остальное - см. рис. 1

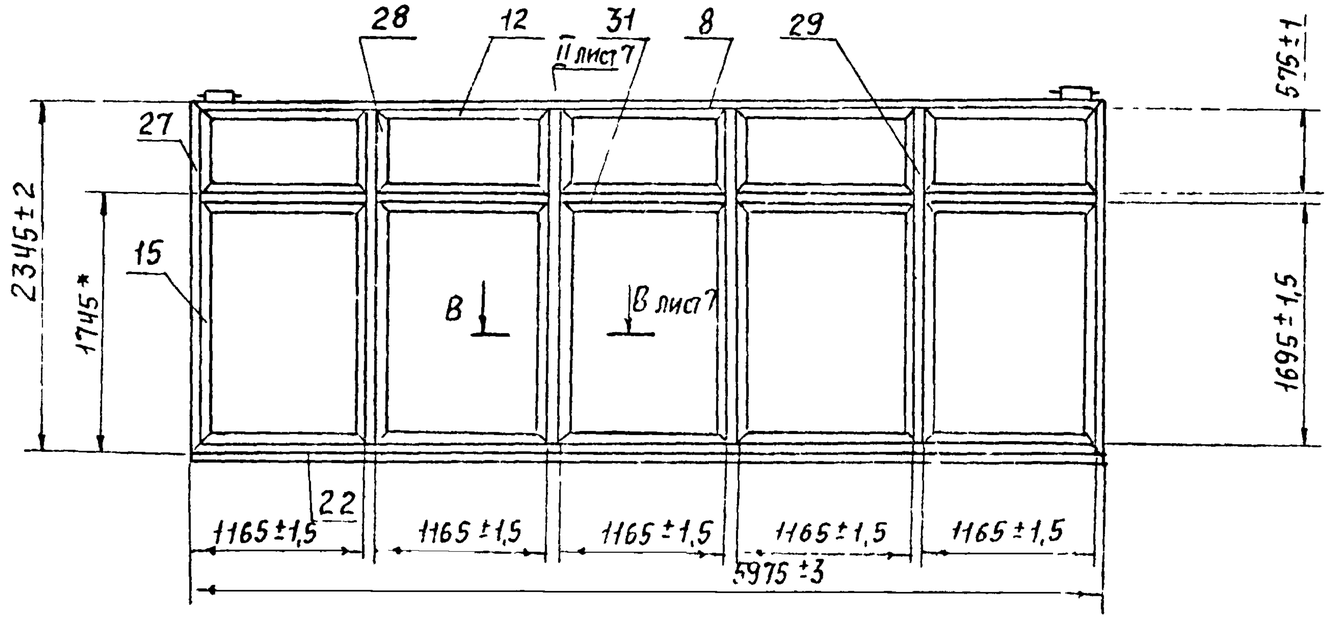

Продолжение табл. 1

Обозначение	Рис.	Масса, кг
2.11.01.01.00-13	14	49,5
-14	15	93,8

Рис. 16

Остальное - см. рис. 1

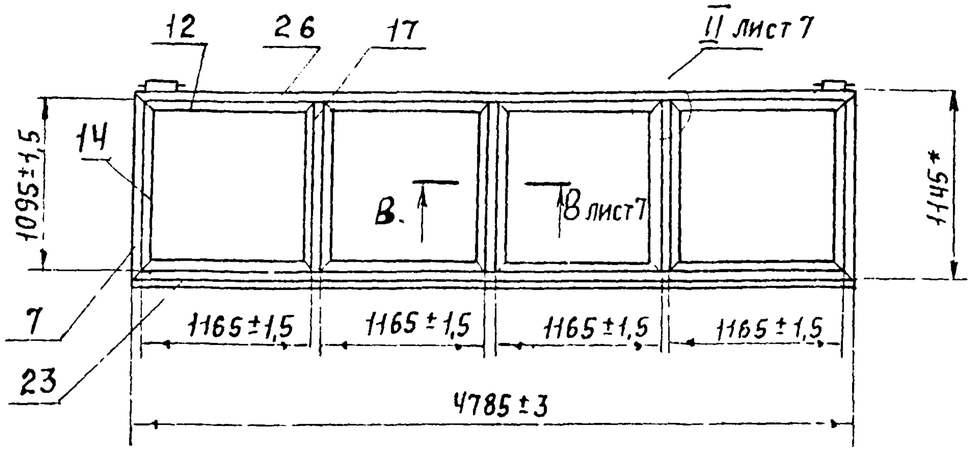

Рис. 17

Остальное - см. рис. 1

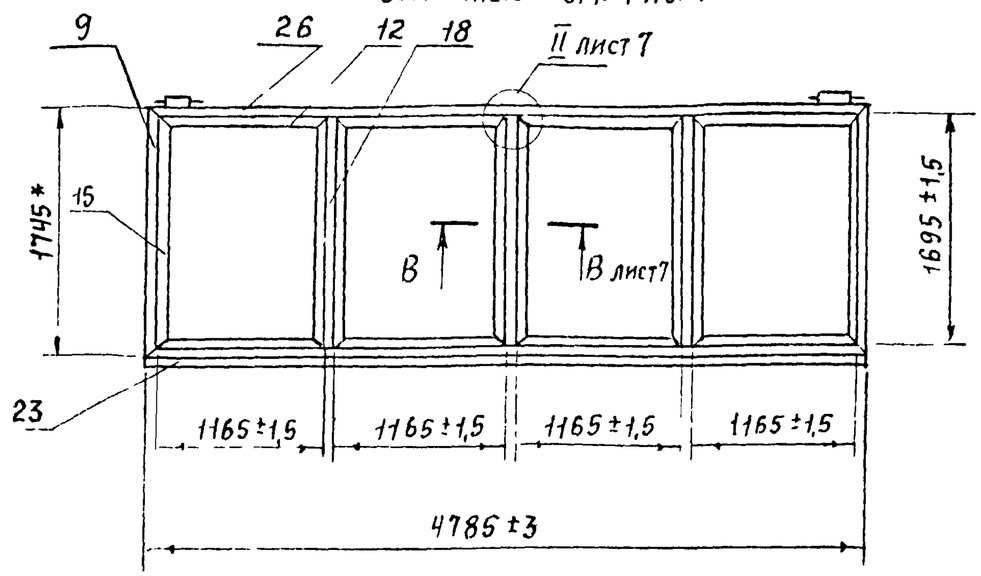

Рис. 18

Остальное - см. рис. 1

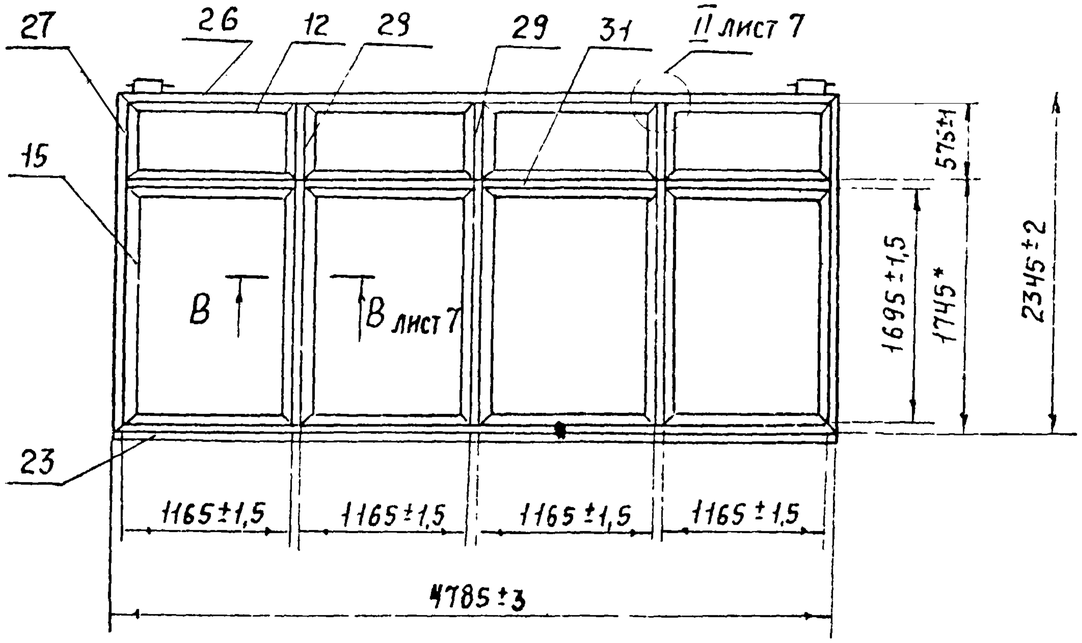

Продолжение табл 1

Обозначение	Рис	Масса, кг
2.11.01.01.00 - 15	16	42,88
- 16	17	52,02
- 17	18	75,04

2.11.01.01.00СБ

I
м 1:2 лист 1

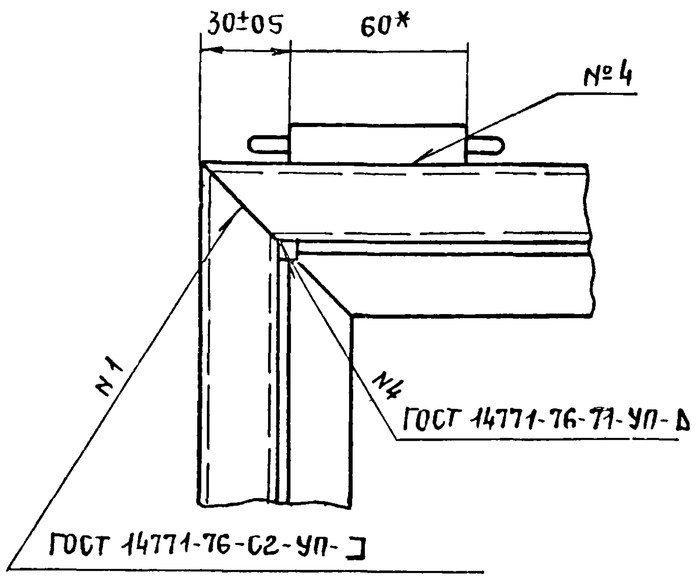

II
м 1:2 лист 1,2,3,4,5,6

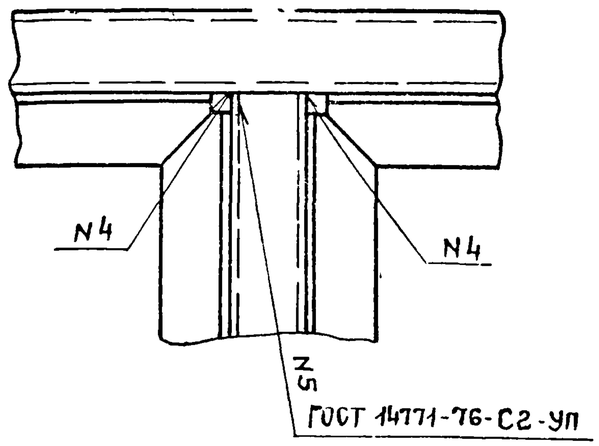

III
м 1:2 лист 1

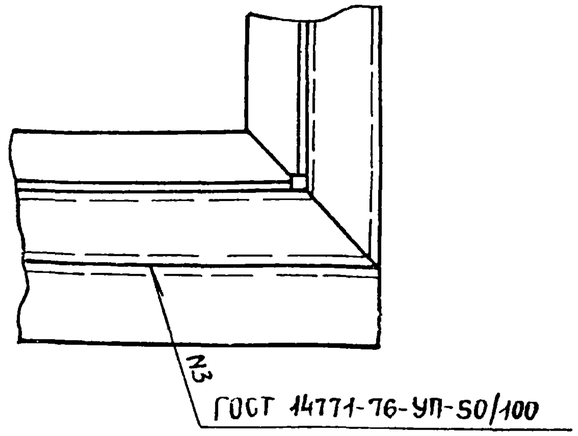

А-А
м 1:2 лист 1

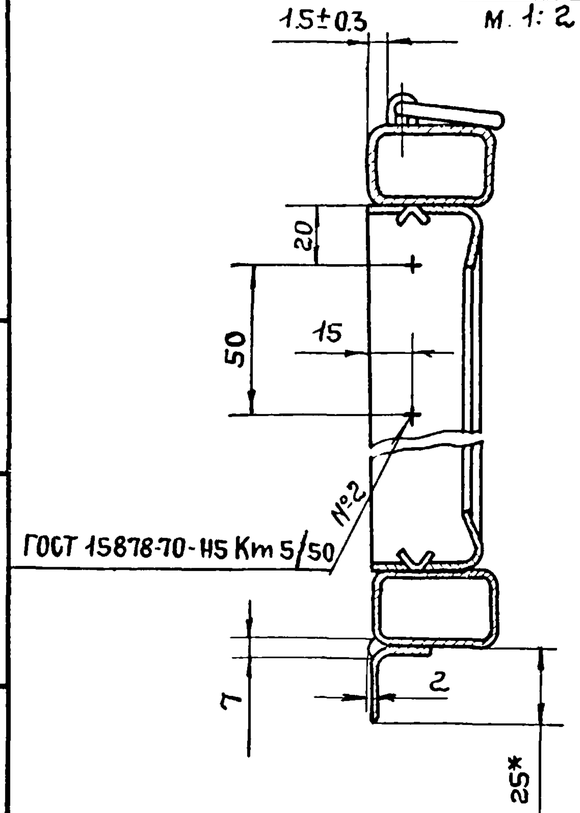

Б-Б
м 1:2 лист 1

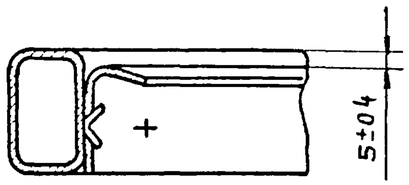

В-В
м 1:2 лист 1,2,3,4,5,6

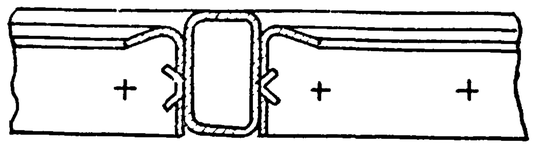

Инв. № подл. | Подпись и дата | Взам. инв. №

1436.2-17. 2.11.01.01.00СБ	Лист 7

Табл 2

Обозначение	Рис	№ шва				
		1	2	3	4	5
		Количество швов				
2.11.01.01.00	1	4	4	1	8	—
-01	2	4	8	1	12	4
-02	3	4	8	1	12	4
-03	4	4	8	1	12	4
-04	5	4	8	1	12	4
-05	6	4	12	1	12	8
-06	7	4	20	1	24	16
-07	8	4	8	1	12	8
-08	9	4	8	1	12	8
-09	10	4	12	1	16	8
-10	11	4	20	1	24	16
-11	12	4	16	1	20	12
-12	13	4	16	1	20	12
-13	14	4	24	1	28	20
-14	15	4	46	1	44	36
-15	16	4	16	1	20	12
-16	17	4	16	1	20	12
-17	18	4	32	1	36	28

Инв. № подл.	Подпись и дата	Взам. инв. №

Формат	Зона	Поз	Обозначение	Наименование	Кол. на исполн. 2.11.01.02.00 –	01	02	03	04	05	06	07	08	09	Примечание
				Документация											
			2.11.01.02.00	Сборочный чертеж	X	X	X	X	X	X	X	X	X	X	
				Сборочные единицы											
11		1	1.03.01.01.00	Полупетля	2	2	2	2	2	2	4	2	2	2	
				Детали											
11		3	1.01.01.00.01	Серьга	2	3	3	2	3	3	6	2	3	3	

Исполнения 10 ÷ 17 см. листы 4÷5

Лит.											
Шифр	02Н18.06-Р1	02Н24.06-Р1	02Н30.06-Р1	02Н18.12-Р1	02Н24.12-Р1	02Н30.12-Р1	02Н60.12-Р1	02Н18.18-Р1	02Н24.18-Р1	02Н30.18-Р1	

Разраб.	Иванова		17.05.91
Пров.	Кашкинов		17.05.91
Рук пр.	Лебедев		17.05.91
Н. контр.	Веневцева		17.05.91
Утв	Лебедев		17.05.91

1.436.2-17.2.11.01.02.00

Рама

Стадия	Лист	Листов
Р	1	6

Минмонтажспецстрой СССР
Гипроспецлегконструкция

Копировал Свинарева

Формат: 11

Инв. № подл.	Подпись и дата	Взам. инв. №

		Поз	Обозначение	Наименование	Кол. на исполн. 2.11.01.02.00 –	01	02	03	04	05	06	07	08	09	Примечание
11		4	1.01.01 02.02	Скоба	2	3	3	2	3	3	6	2	3	3	
		5	1.01 01 00.03	Стяжка	2	2	2								
		6	-01	Стяжка	2			2				2			
		7	-02	Стяжка		2			2				2		
		8	-03	Стяжка			2			2				2	
		9	-04	Стяжка				2	2	2	2				
		10	-05	Стяжка							2				
		11	-06	Стяжка								2	2	2	
12		12	1.01.01.00.04	Уголок		2	2								
		13	-02	Уголок		2	2	2	2	4	6	2	2	4	
		14	-04	Уголок				2	2	4	6				
		15	-05	Уголок								2	2	4	
		16	1 01 01 00 06	Стойка		1	1								
		17	-01	Стойка				1	1	2	4				
		18	-02	Стойка								1	1	2	

Лит.											
Шифр	02Н18.06-Р1	02Н24.06-Р1	02Н30.06-Р1	02Н18.12-Р1	02Н24.12-Р1	02Н30.12-Р1	02Н60.12-Р1	02Н18.18-Р1	02Н24.18-Р1	02Н30.18-Р1	

1436.2-17.2.11.01.02.00

Лист 2

ГПИ 66-499-03 65

1.5

Формат	Зона	Поз	Обозначение	Наименование	Кол на исполн 2.11.01.02.00 –	01	02	03	04	05	06	07	08	09	Приме-чание
		19	1.03.01.00 01	Притвор		2			2		4		2		
		20	-01	Притвор				2	2	2	4				
		21	-02	Притвор								2	2	2	
		22	-03	Притвор				2		2		2		2	
		23	-05	Притвор	2	2	2								
		24	-06	Притвор	2		2								

Лит											
Шифр	02М18.06-Р1	02М24.06-Р1	02М30.06-Р1	02М18.12-Р1	02М24.12-Р1	02М30.12-Р1	02М60.12-Р1	02М18.18-Р1	02М24.18-Р1	02М30.18-Р1	

1.436.2-17.2.11.01.02.00 Лист 3

Копировал: Углева Формат: 11

Инв. № подл.	Подпись и дата	Взам. инв. №

Формат	Зона	Поз.	Обозначение	Наименование	Кол. на исполн. 2.11.01.02.00 – 10	11	12	13	14	15	16	17			Приме-чание
				Документация											
12			2.11.01.02.00	Сборочный чертеж											
				Сборочные единицы											
11		1	1.03.01.01.00	Полупетля	4	4	4	4	8	4	4	8			
				Детали											
11		3	1.01.01.00.01	Серьга	6	2	3	3	6	5	5	5			
11		4	1.01.01.00.02	Скоба	6	2	3	3	6	5	5	5			
		6	1.01.01.00.03-01	Стяжка		2									
		7	-02	Стяжка			2								
		8	-03	Стяжка				2							
		9	-04	Стяжка						2					
		10	-05	Стяжка	2				2						
		11	-06	Стяжка	2						2				

Лит.											
Шифр	02М60.18-Р1	02М18.24-Р1	02М24.24-Р1	02М30.24-Р1	02М60.24-Р1	02М18.12-Р1	02М48.18-Р1	02М18.24-Р1			

1.436.2-17.2.11.01.02.00 Лист 4

Копировал: Углева Формат: 11

7766Т-03 56

55

Инв. № подл.	Подпись и дата	Взам. инв. №

Формат	Зона	Поз.	Обозначение	Наименование	Кол. на исполн. 2.11.01.02.00- 10	11	12	13	14	15	16	17			Примечание
		27	1.01.01.00.03- 08	Стяжка						2	2	2			
		28	-09	Стяжка		2	2	2	2			2			
		13	1.01.01.00.04 -02	Уголок	6	4	4	8	12	4	4	8			
		14	-04	Уголок						4					
		15	-05	Уголок	6	2	2	4	6		4	4			
		29	-06	Уголок		2	2	4	6			4			
		17	1.01.01.00.06 -01	Стойка						3					
		18	-02	Стойка	4						3				
		30	-03	Стойка		1	1	2	4			3			
		31	-04	Стойка		1		1							
		32	-05	Стойка		1	2	2	5			4			
		19	1.03.01.00.01	Притвор	4		4		8	4	4	8			
		20	-01	Притвор						4					
		21	-02	Притвор	4	2	2	2	4		4	4			
		33	-03	Притвор		4		4							
				Лит.											
				Шифр	02Н60.18-Р1	02Н18.24-Р1	02Н24.24-Р1	02Н30.24-Р1	02Н60.24-Р1	02Н48.12-Р1	02Н48.18-Р1	02Н48.24-Р1			

1.436.2-17. 2.11.01.02.00

Лист 5

Копировал Ермолина

Формат 11

Инв. № подл.	Подпись и дата	Взам. инв. №

Формат	Зона	Поз.	Обозначение	Наименование	Кол. на исполн. 10	11	12	13	14	15	16	17			Примечание
		34	1.03.01.00.01 -04	Притвор		2	2	2	4			4			
				Лит											
				Шифр	02Н60.18-Р1	02Н18.24-Р1	02Н24.24-Р1	02Н30.24-Р1	02Н60.24-Р1	02Н48.12-Р1	02Н48.18-Р1	02Н48.24-Р1			

1.436.2-17. 2.11.01.02.00

Лист 6

17561-03 57

56

2.11.01.02.00 СБ

Рис. 1

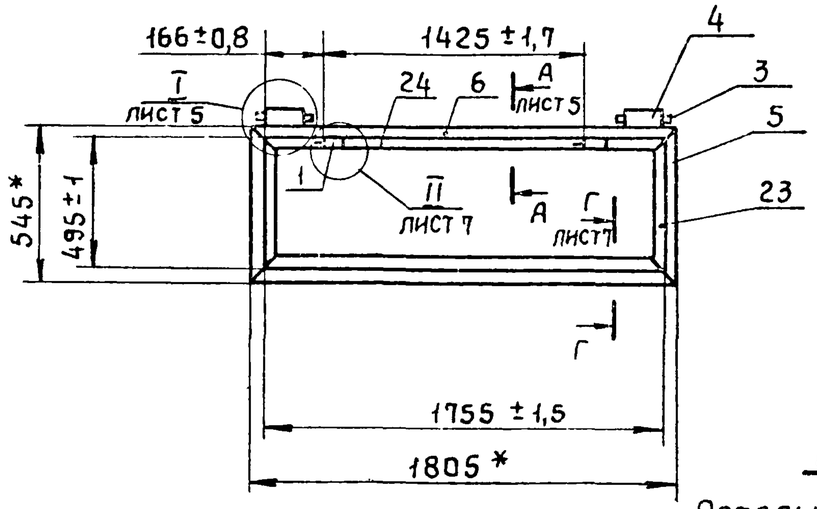

Рис. 2

Остальное - см. рис. 1

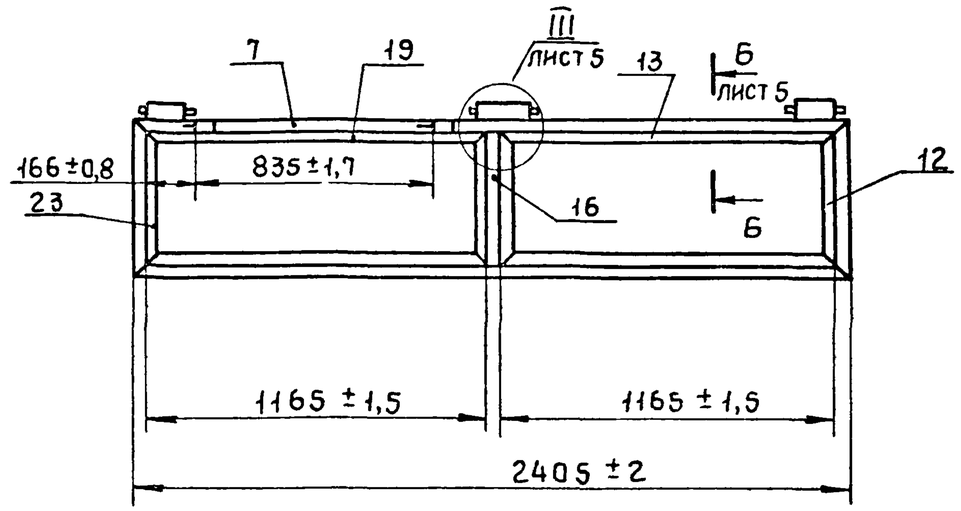

Рис. 3

Остальное - см. рис. 1

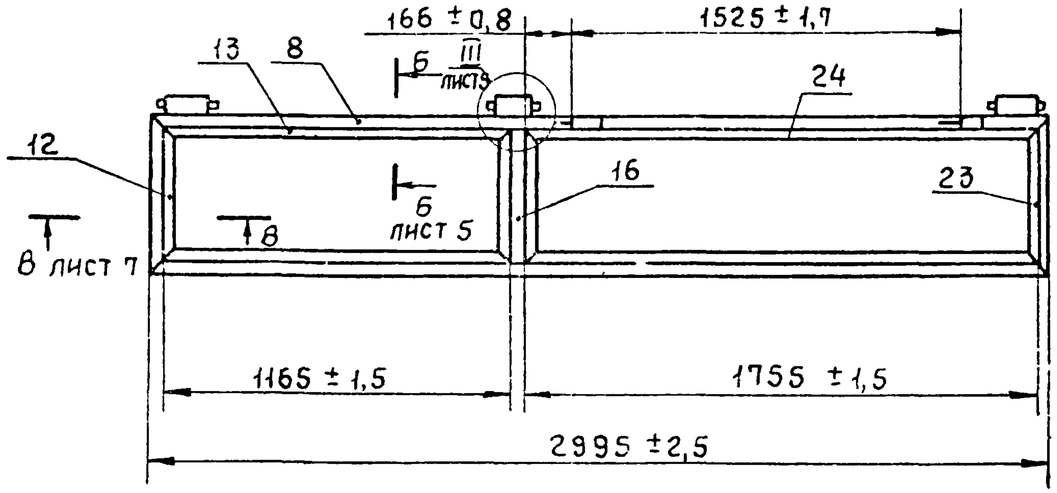

1. *Размеры для справок.
2. Типы и количество швов - см. табл. 2
3. При изготовлении рамы допускается укрупненная сборка деталей.
4. Остальные технические требования по 1.00.00.00.00 ТУ.

Таблица 1

Обозначение	Рис	Масса, кг
2.11.01.02.00	1	11,73
-01	2	15,88
-02	3	18,82

Разраб.	Иванова		17.03.84
Пров.	Кашкинов		
Рук.пр.	Лебедев		
Т.контр	Захарова		
Н.контр.	Веневцева		
Утв.	Лебедев		

1.436.2-17.2.11.01.02.00 СБ

Рама
Сборочный чертеж

Стадия	Масса	Масштаб
Р	См. табл.	1:20
Лист 1	Листов 8	

Минмонтажспецстрой СССР
Гипроспецлегконструкция

2.11.01.02.00 СБ

Рис. 4

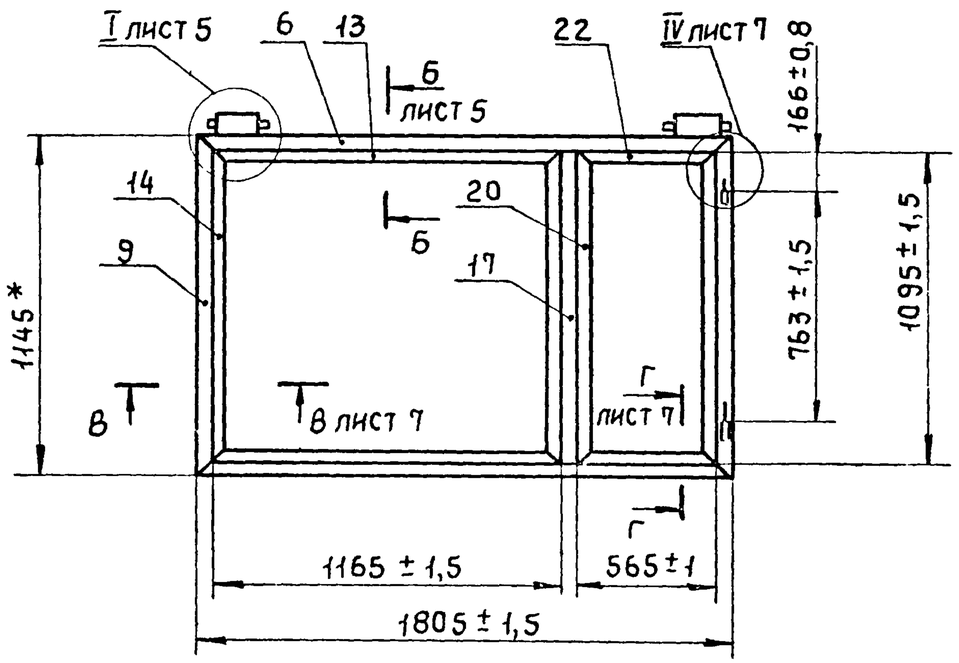

Рис. 5

Остальное - см. рис. 4

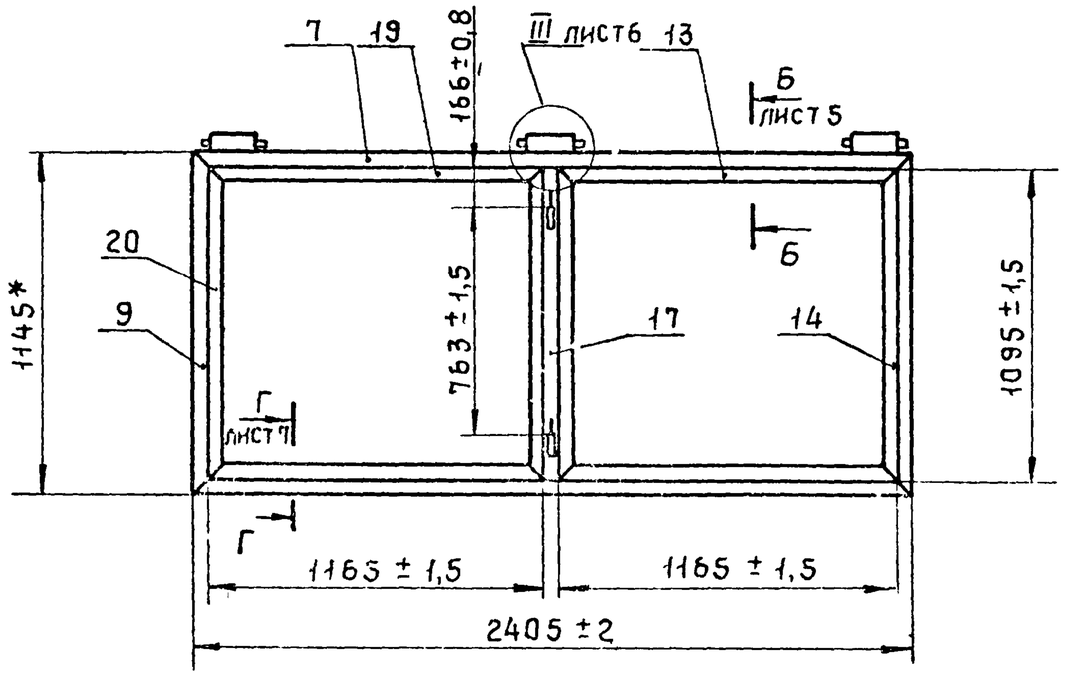

Рис. 6

Остальное - см. рис. 4

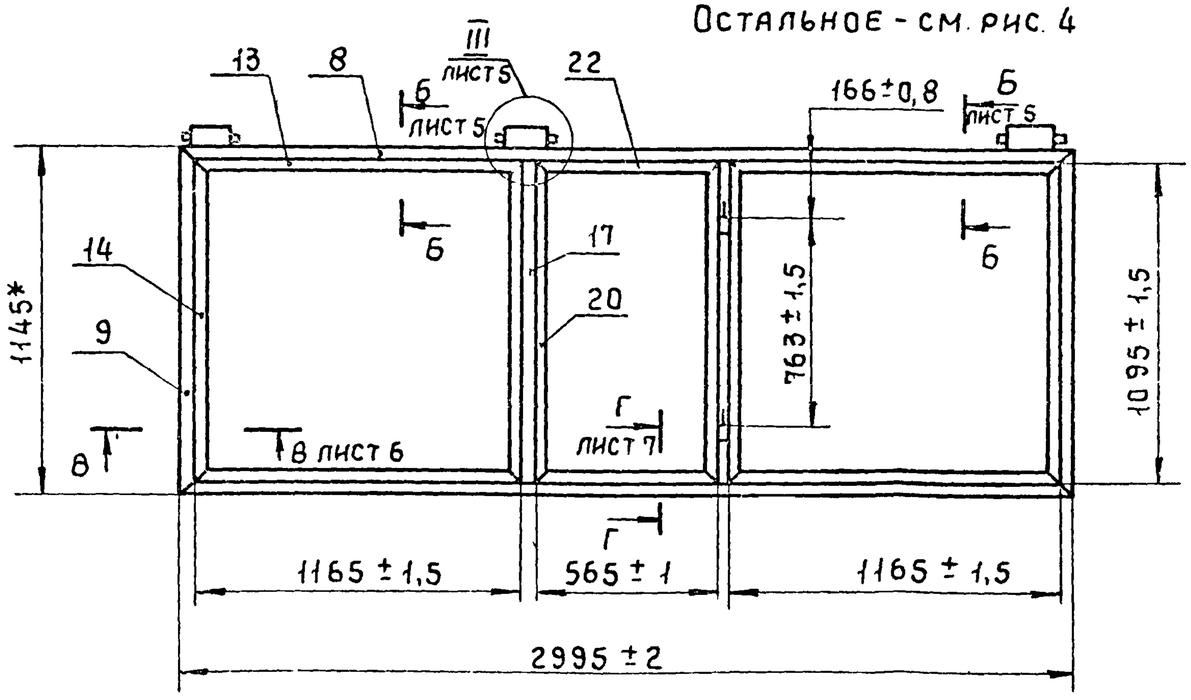

Обозначение	Рис.	Масса, кг
2.11.01.02.00 -03	4	17,8
-04	5	20,52
-05	6	26,64

Инв. № подл. | Подпись и дата | Взам. инв. №

Рис. 7

Остальное - см. рис 4

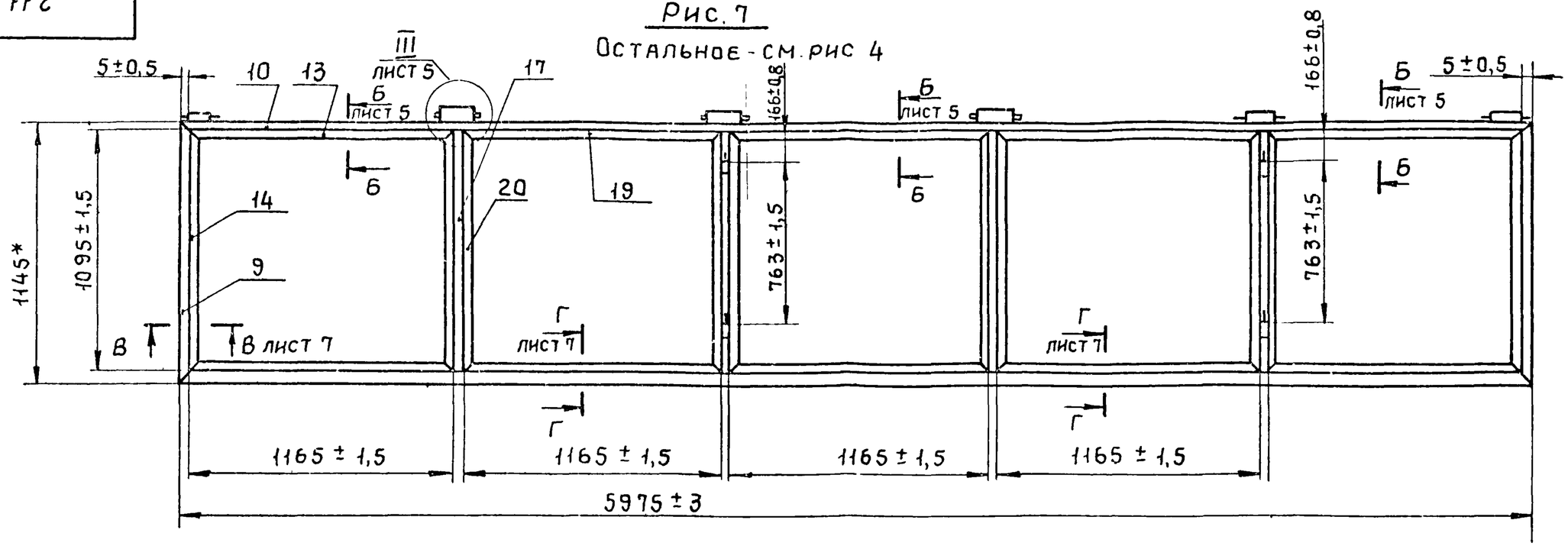

Рис 8

М 1:40

Остальное - см. рис. 4

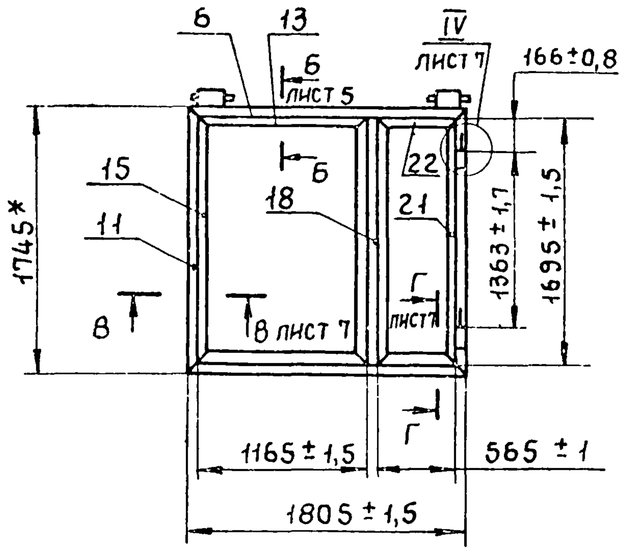

Рис. 9

М 1:40

Остальное - см. рис. 4

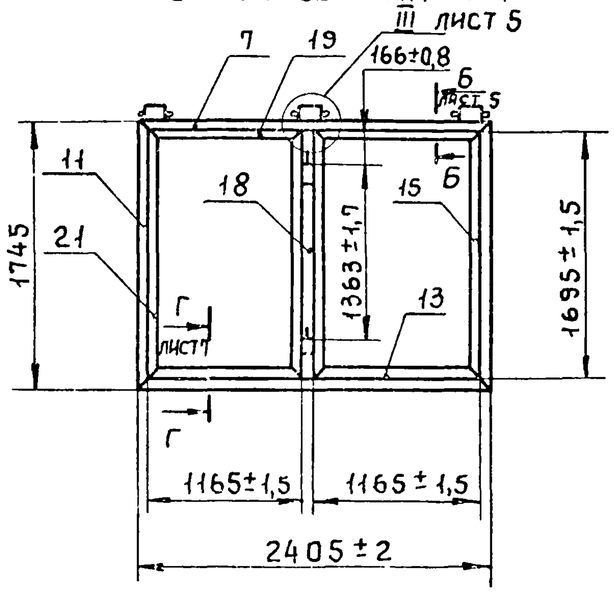

Продолжение табл 1

Обозначение	Рис.	Масса
2.11.01.02.00-06	7	48,92
-07	8	22,44
-08	9	25,16

Инв. № подл. | Подпись и дата | Взам. инв. №

2.11.01.02.00 СБ

Рис. 10
М 1:40
Остальное - см. рис. 4

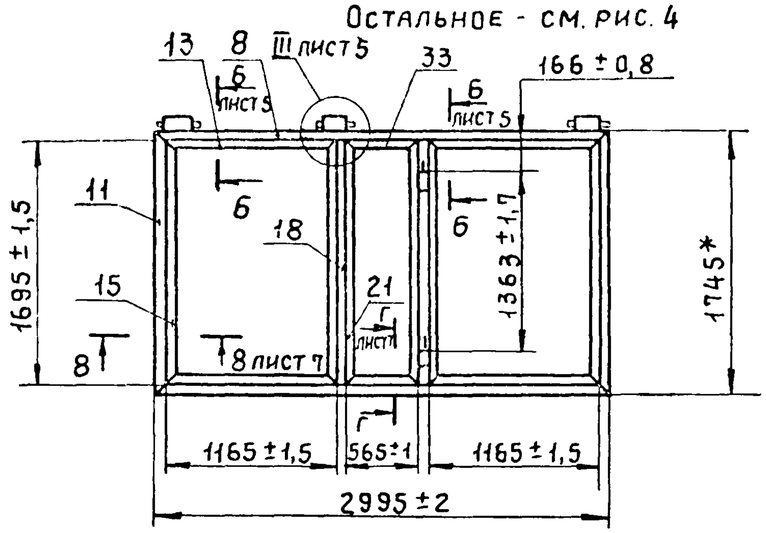

Рис. 11
М 1:40
Остальное - см. рис. 4

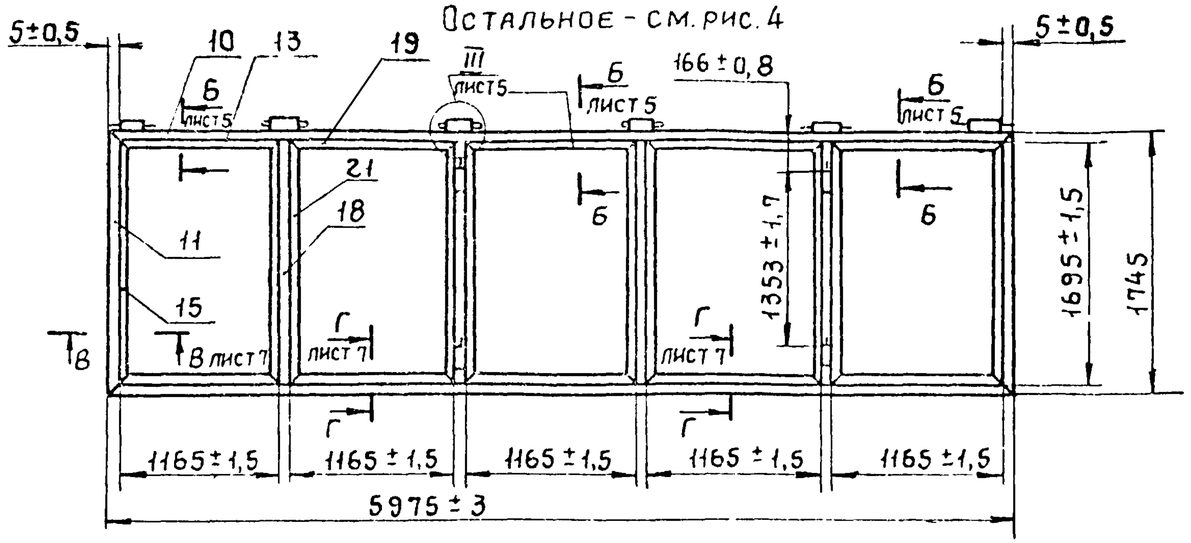

Рис. 12
М 1:40
Остальное - см. рис. 4

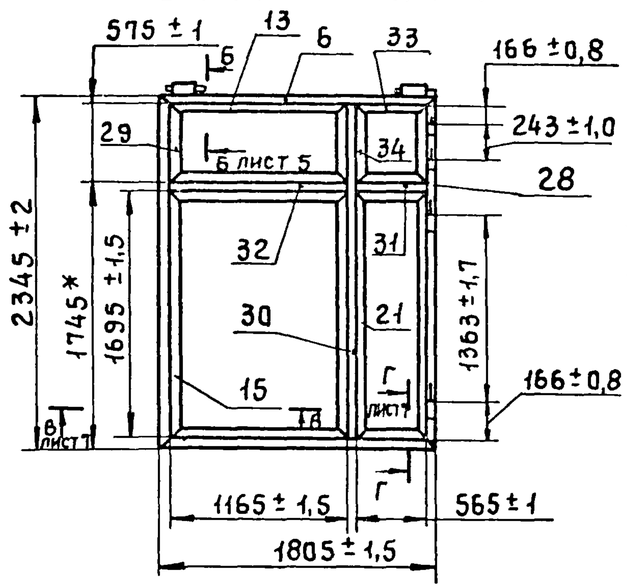

Рис 13
М 1:40
Остальное - см. рис. 4

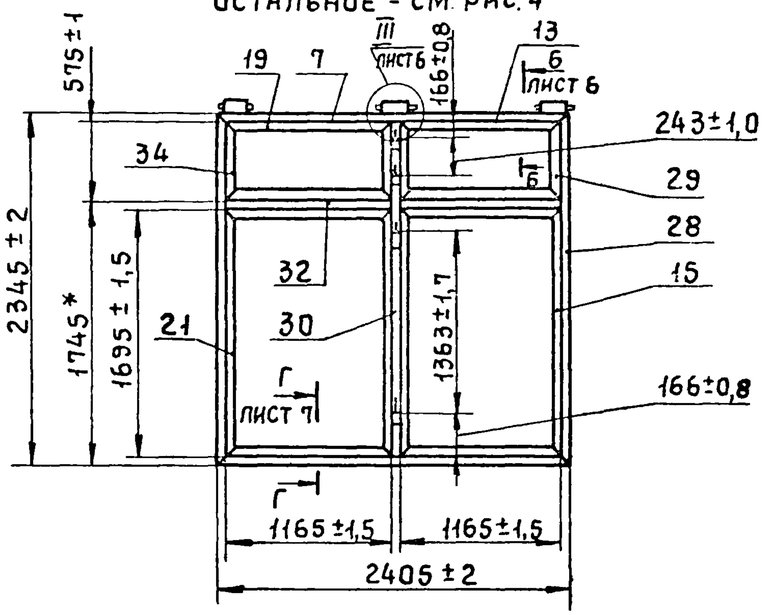

Продолжение табл. 1

Обозначение	Рис.	Масса, кг
2.11.01.02.00 - 09	10	33,01
- 10	11	56,99
- 11	12	32,62
- 12	13	37,01

Инв. № подл | Подпись и дата | Взам. инв. №

Инв. № подл. | Подпись и дата | Взам. инв. №

Рис. 14
М 1:40

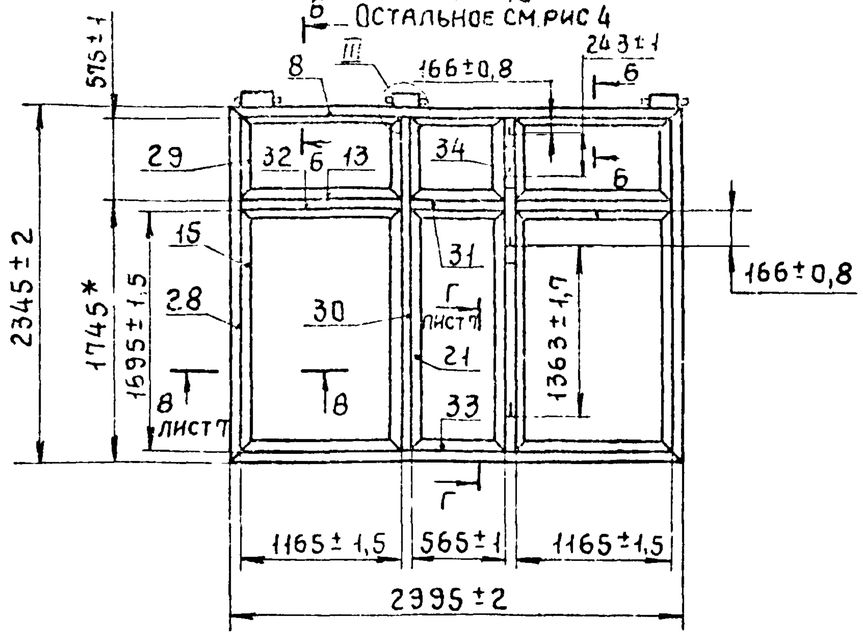

Рис. 15
М 1:40

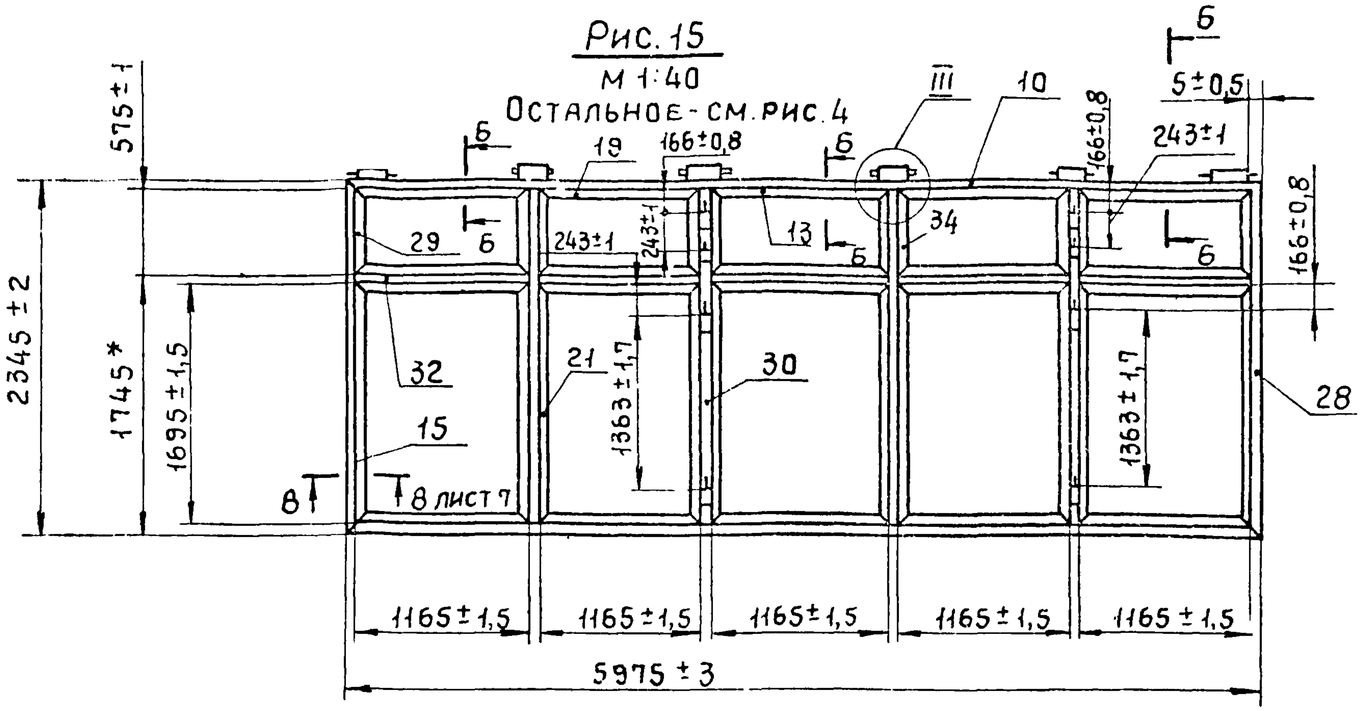

I
М 1:2 — лист 1

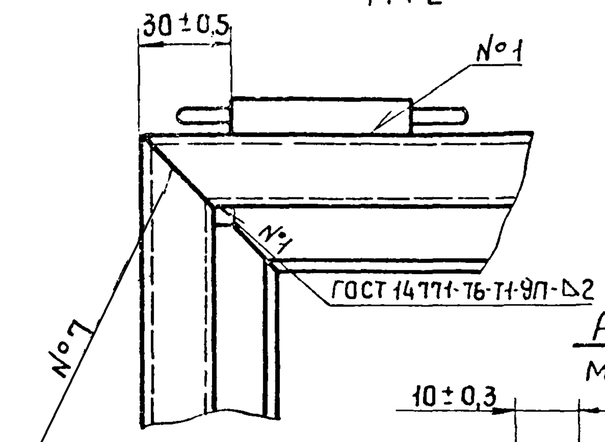

III
М 1:2 — лист 1,2,3,4,5,6

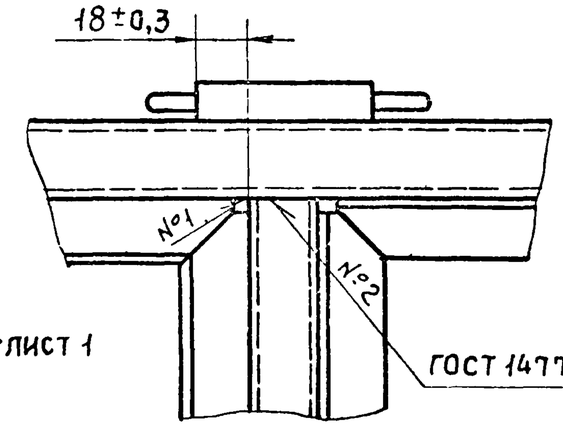

А А
М 1:1 — лист 1

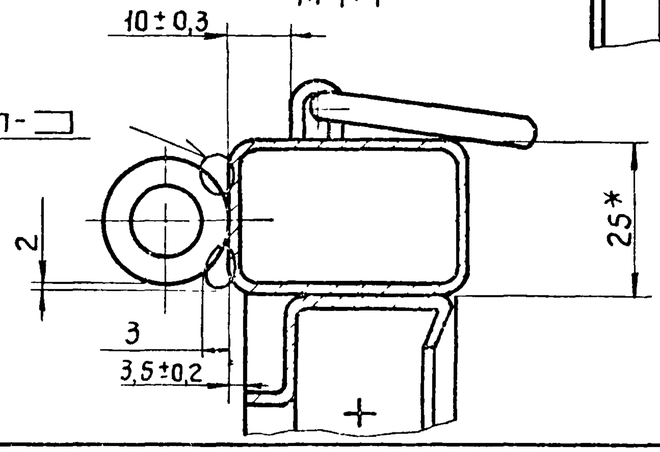

Продолжение табл. 1

Обозначение	Рис.	Масса, кг
2.11.01.02.00-13	14	48,84
-14	15	87,78

Б - Б
М 1:1 — лист 1

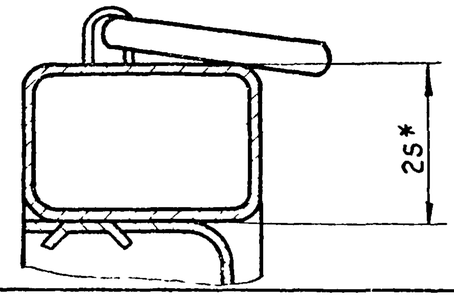

2.11.01.02.00С6

Рис. 16

М 1:40

Остальное см. рис. 1

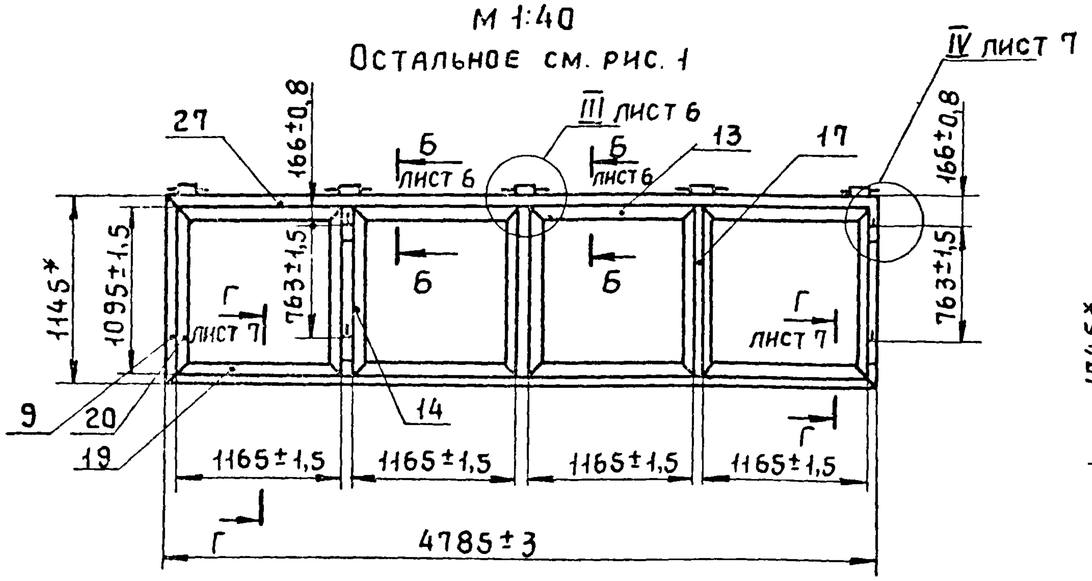

Рис. 17

М 1:40

Остальное см. рис. 1

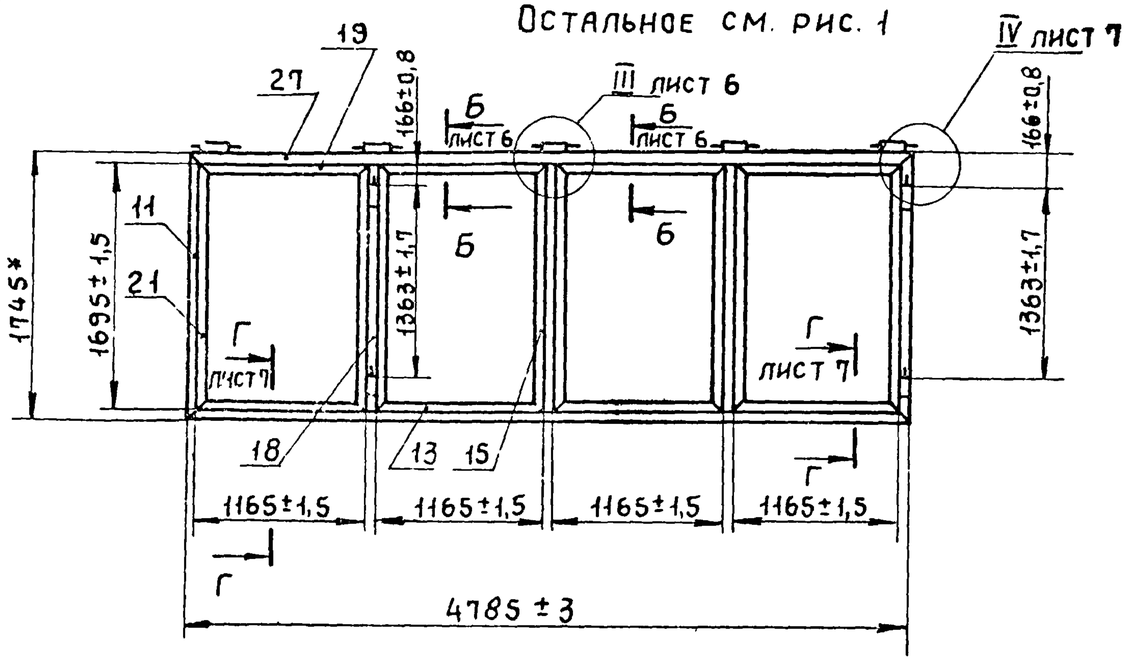

Рис. 18

М 1:40

Остальное см. рис. 1

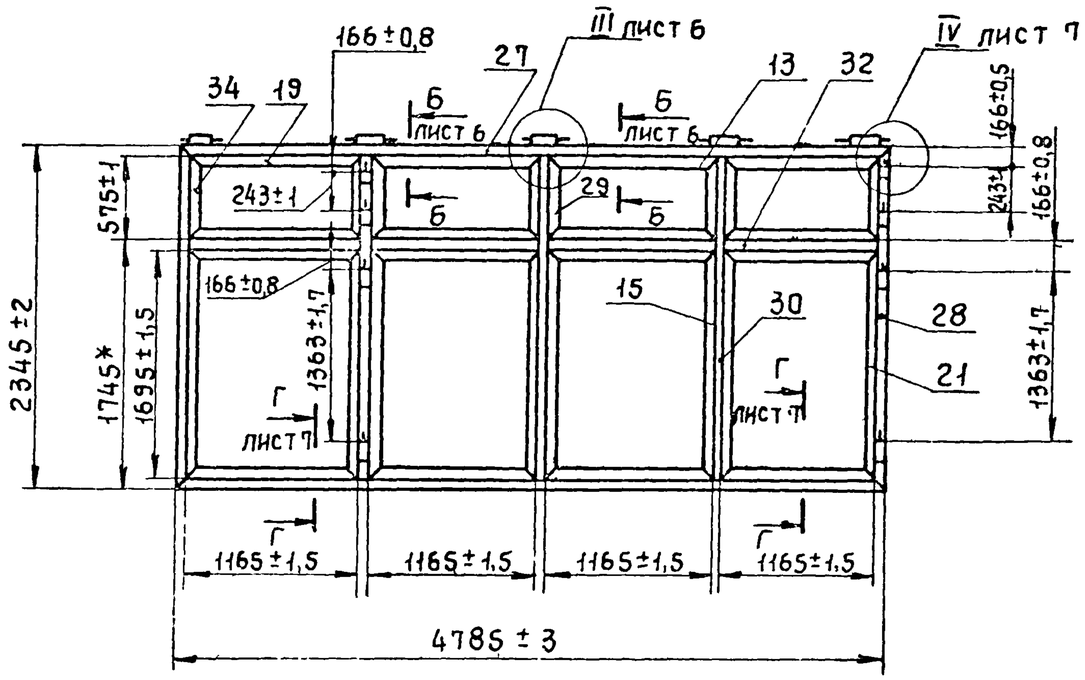

Обозначение	Рис.	Масса, кг
2.11.01.02.00.00-15	16	39,14
-16	17	45,59
-17	18	70,22

Инв. № подл. | Подпись и дата | Взам. инв. №

II лист 1
м 1:2

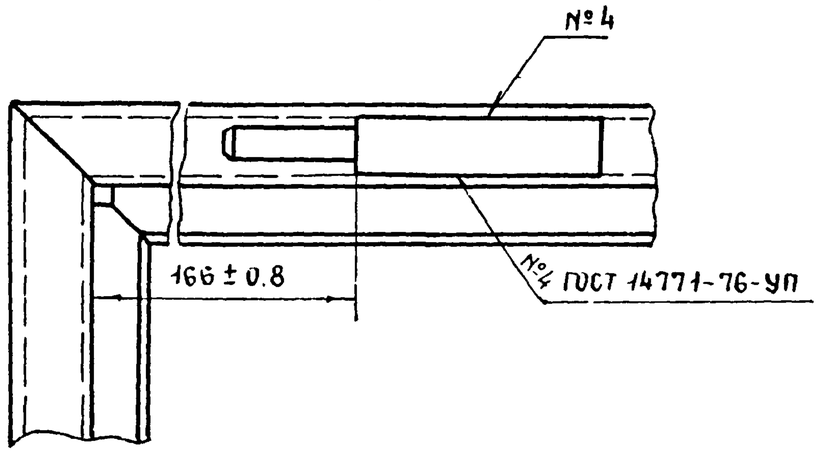

В-В
м 1:1 лист 1,2,3,4

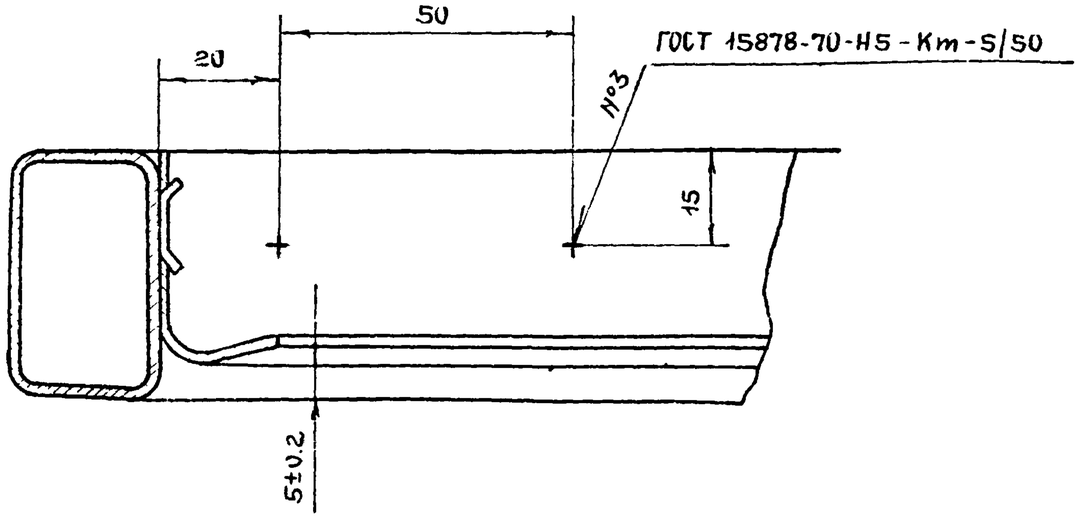

IV лист 2,3,4
м 1:2

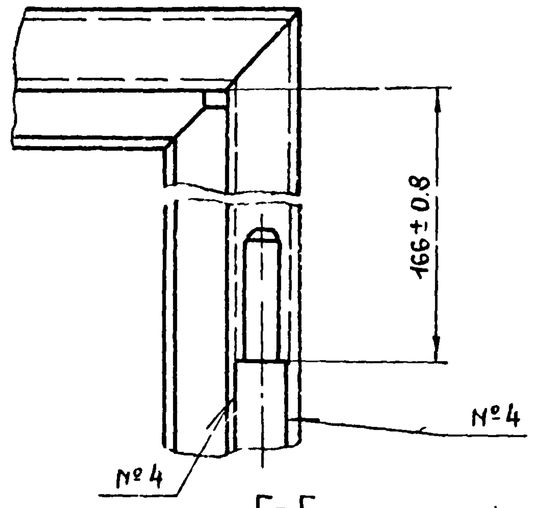

Г-Г
м 1:1 лист 1

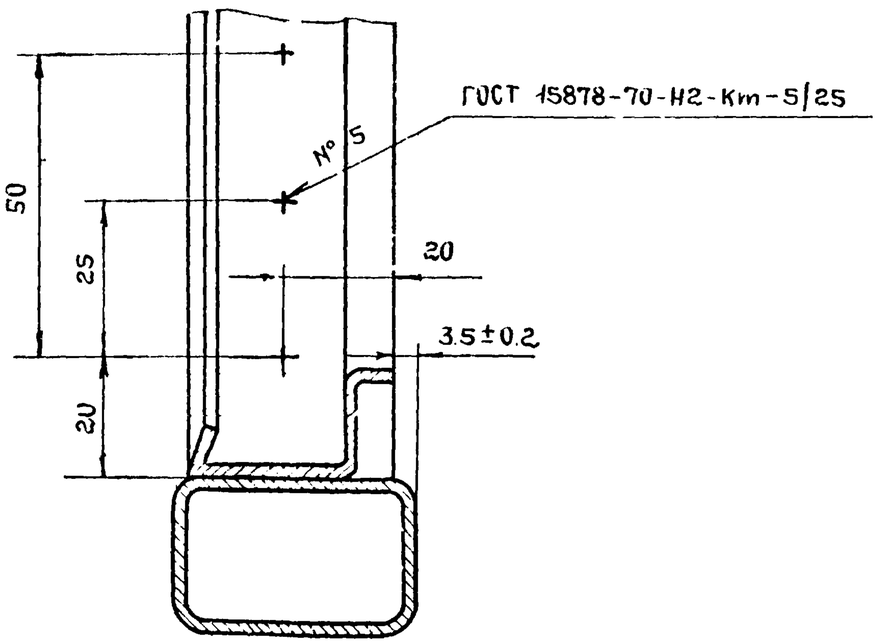

Таблица 2

Обозначение	Рис.	№ шва					
		1	2	3	4	5	7
		Количество швов					
1.11.01.02.00	1	8	—	—	4	4	4
-01	2	14	4	4	4	4	4
-02	3	14	4	4	4	4	4
-03	4	12	4	4	4	4	4
-04	5	14	4	4	4	4	4
-05	6	18	8	8	4	4	4
-06	7	32	16	12	8	8	4
-07	8	12	4	4	4	4	4
-08	9	14	4	4	4	4	4
-09	10	18	8	4	4	4	4
-10	11	32	16	12	8	8	4
-11	12	20	12	8	8	8	4
-12	13	16	12	8	8	8	4
-13	14	30	20	16	8	8	4
-14	15	52	36	24	16	16	4
-15	16	26	12	8	8	8	4
-16	17	26	12	8	8	8	4
-17	18	42	28	16	16	16	4

Инв. № подл. | Подп. и дата | Взам. инв. №

Инв № подл	Подпись и дата	Взам инв №

Формат	Зона	Поз	Обозначение	Наименование	Кол. на исполн. 2.11.02.00.00.00-										Примечание
					–	01	02	03	04	05	06	07			
				Документация											
12			2.11.02.00.00.00СБ	Сборочный чертеж	X	X	X	X	X	X	X	X			
				Сборочные единицы											
11		1	1.03.02.01.00	Полупетля	2	2	2	2	2	2	2	2			
				Лит											
				Шифр	Ф5	Ф6	Ф7	Ф8	Ф9	Ф10	Ф11	Ф12			

Разраб.	Хрисанова			14362-17 2 11 02 00 00
Пров	Кашкинов			Фрамуга
Рук.пр.	Лебедев		10.04.81	
Н.контр.	Веневцева		10.04.81	
Утв	Лебедев		10.04.81	

Стадия	Лист	Листов
Р	1	5

Минмонтажспецстрой СССР
Гипроспецлегконструкция

Копировал Свинарева Формат 11

Инв. № подл	Подпись и дата	Взам. инв. №

Формат	Зона	Поз	Обозначение	Наименование	Кол. на испол. 2.11.02.00.00.00-										Примечание
					–	01	02	03	04	05	06	07			
				Детали											
		4	1.01.01.00.03 – 10	Стяжка			2	2							
			– 11	Стяжка					2	2					
			– 12	Стяжка		2		2		2		2			
			– 13	Стяжка	2	2									
			– 14	Стяжка			2		2		2				
			– 15	Стяжка	2										
			– 16	Стяжка							2	2			
		5	1.01.01.00.04 – 08	Уголок			2	2							
			– 09	Уголок					2	2					
			– 10	Уголок		2		2		2		2			
			– 11	Уголок	2	2									
			– 12	Уголок			2		2		2				
			– 13	Уголок	2										
			– 14	Уголок							2	2			
				Лит.											
				Шифр	Ф5	Ф6	Ф7	Ф8	Ф9	Ф10	Ф11	Ф12			

1.436.2-17.2.11.02.00.00 Лист 2

Копировал Свинарева Формат 11

17661-03 66

65

Инв. № подл.	Подпись и дата	Взам. инв. №

Формат	Зона	Поз.	Обозначение	Наименование	Кол. на исполн. 2.11.02.00.00.00-										Примечание
					–	01	02	03	04	05	06	07			
		7	1.03.02.00.01	Притвор	2		2								
			-01	Притвор		2				2					
			-02	Притвор			2		2	2		2			
			-03	Притвор				2	2						
			-04	Притвор	2	2					2				
			-05	Притвор				2							
			-06	Притвор							2	2			
		9	1.03.02.00.03	Серьга	1	1	1	1	1	1	1	1			
		10	-01	Серьга	1	1	1	1	1	1	1	1			
64		12	2.11.02.00.00.01	Платик											
				Лист Б-ПН-4 ГОСТ 19903-74											
				Вст 3кп-2 ГОСТ 14637-69											
				38 в7 × 90 в7	2	2	2	2	2	2	2	2			

Лит											
Шифр	ф5	ф6	ф7	ф8	ф9	ф10	ф11	ф12			

Копировал: Углева Формат: А1

Инв. № подл.	Подпись и дата	Взам. инв. №

Формат	Зона	Поз.	Обозначение	Наименование	Кол. на исполн. 2.11.02.00.00.00-										Примечание
					–	01	02	03	04	05	06	07			
				Уплотнения											
				Профиль резиновый											
Б4		13	2.11.02.00.00.02	L = 3220	1				1						
			-01	L = 3420		1									
			-02	L = 4420			1								
			-03	L = 4400				1							
			-04	L = 5620						1					
			-05	L = 2120							1				
			-06	L = 3380								1			
				Уплотнение											
				Профиль резиновый											
Б4		14	2.11.02.00.00.03	L = 4062	1										
			-01	L = 2882		1	1								
			-02	L = 4082				1	1						
			-03	L = 5282						1					

Лит											
Шифр	ф5	ф6	ф7	ф8	ф9	ф10	ф11	ф12			

ТП 67-1991 03 69

Формат	Зона	Поз.	Обозначение	Наименование	Кол. на испол. 2.11.02.00.00										Примечание
					–	01	02	03	04	05	06	07			
				Уплотнения											
				Профиль резиновый											
		14	2.11.02.00.00.03-04	L = 1842							1				
			-05	L = 3042								1			

Шифр	ф5	ф6	ф7	ф8	ф9	ф10	ф11	ф12			

7766-03 68

67

2.11.02.00.00.00

Рис. 1

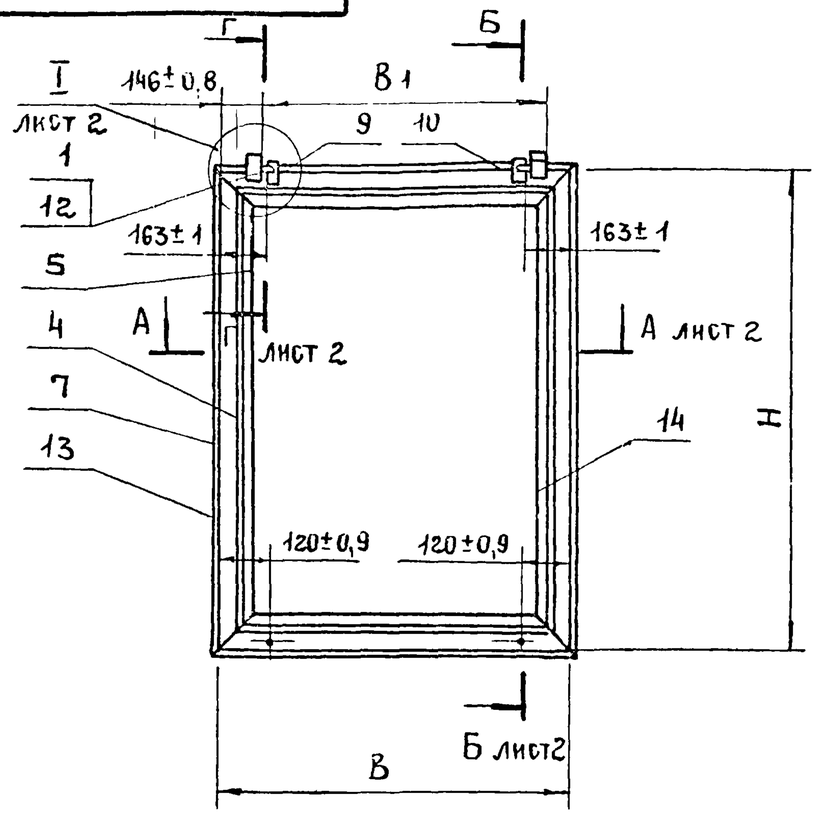

Рис. 2

Остальное - см. рис. 1

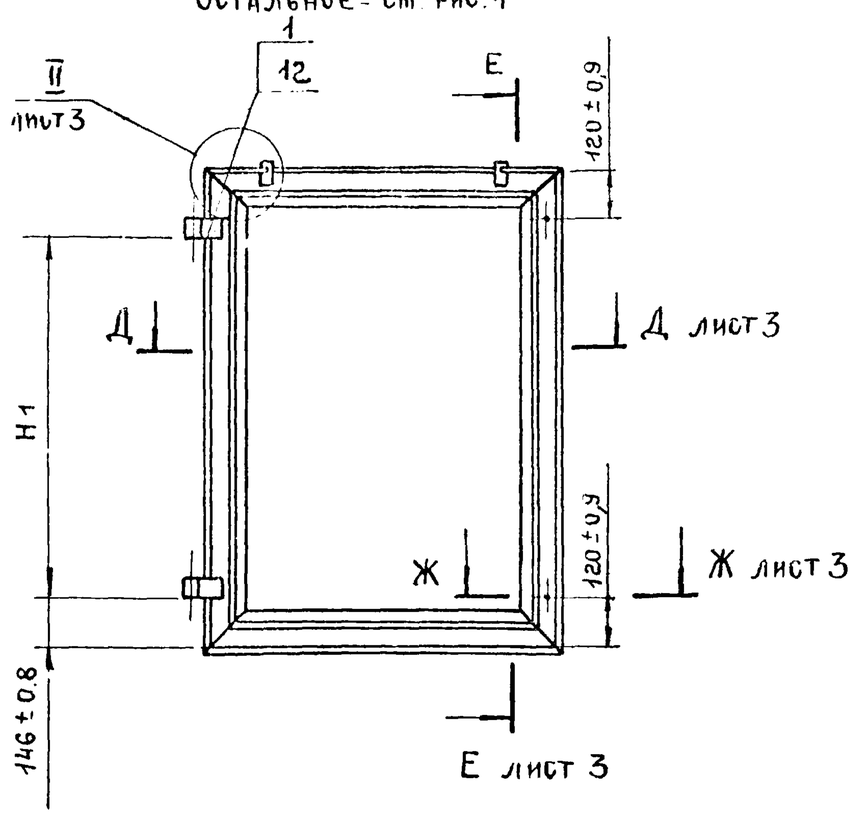

Обозначение	Рис	В	В1	Н	Н1	Масса, кг		
						Сталь	Резина	Всего
2.11.02.00.00.00	1	1715±1,5	1425-22	455±1	—	12,91	0,46	13,37
-01	1	1125±1,5	835,5±1,7	455±1	—	9,34	0,33	9,67
-02	2	525±1	—	1055±1,5	763±1,5	9,51	0,34	9,85
-03	2	1125±1,5	—	1055±1,5	763±1,5	12,84	0,46	13,3
-04	2	525±1	—	1655±1,5	1363±22	13,01	0,46	13,47
-05	2	1125±1,5	—	1655±1,5	1363±22	16,31	0,58	16,89
-06	2	525±1	—	535±1	243±1	6,62	0,23	6,85
-07	2	1125±1,5	—	535±1	243±1	9,86	0,35	10,21

1.* Размеры для справок.
2. При изготовлении фрамуги допускается укрупненная сборка деталей.
3. Уплотнения поз. 10 клеить к фрамуге в соответствии с 1.00.00.00.00 ТУ.
4. Остальные технические требования - по 1.00.00.00.00 ТУ
5. Маркировать по специф. Способ и шрифт по 1.00.00.00.00 ТУ.

Взам. инв. № | Подпись и дата | Инв. № подл.

1.436.2-17.2 11.02.00.00 СБ

Разраб.	Иванова		17.03.87
Пров.	Кашкинов		17.03.87
Т. контр.	Захарова		17.03.87
Рук. пр.	Лебедев		17.03.87
Н. контр.	Веневцева		17.03.87
Утв.	Лебедев		17.03.87

Фрамуга
Сборочный чертеж

Стадия	Масса	Масштаб
Р	см. табл.	—
Лист 1	Листов 3	

Минмонтажспецстрой СССР
Гипроспецлегконструкция

А – А лист 1
м 1:1

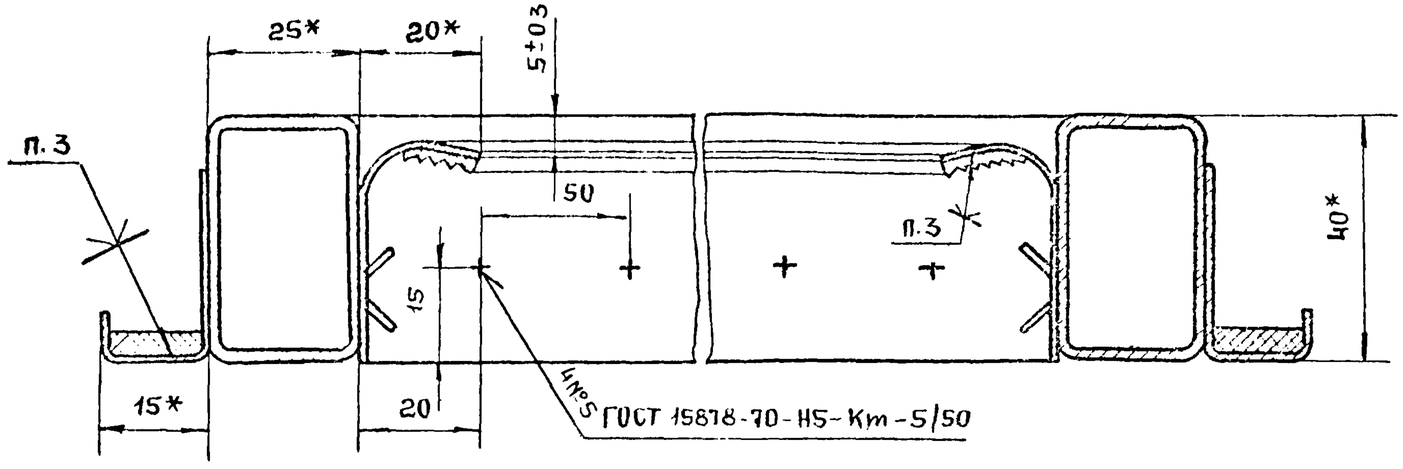

Б – Б лист 1
м 1:1

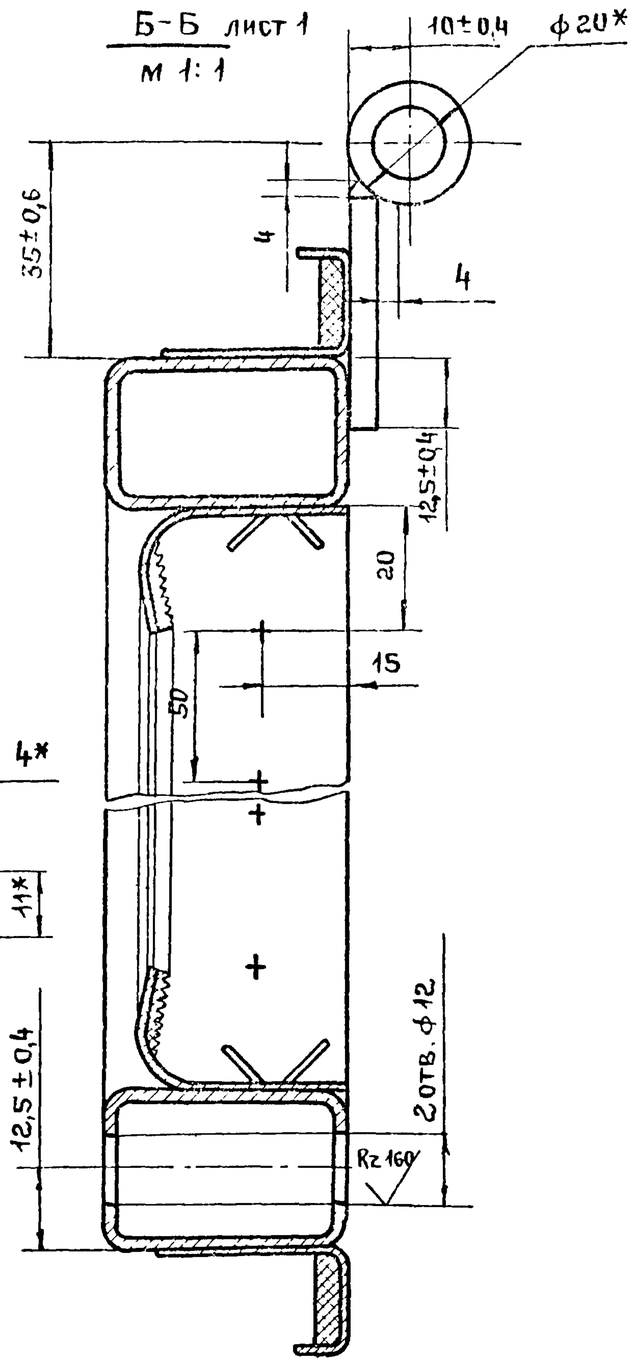

I лист 1
м 1:2

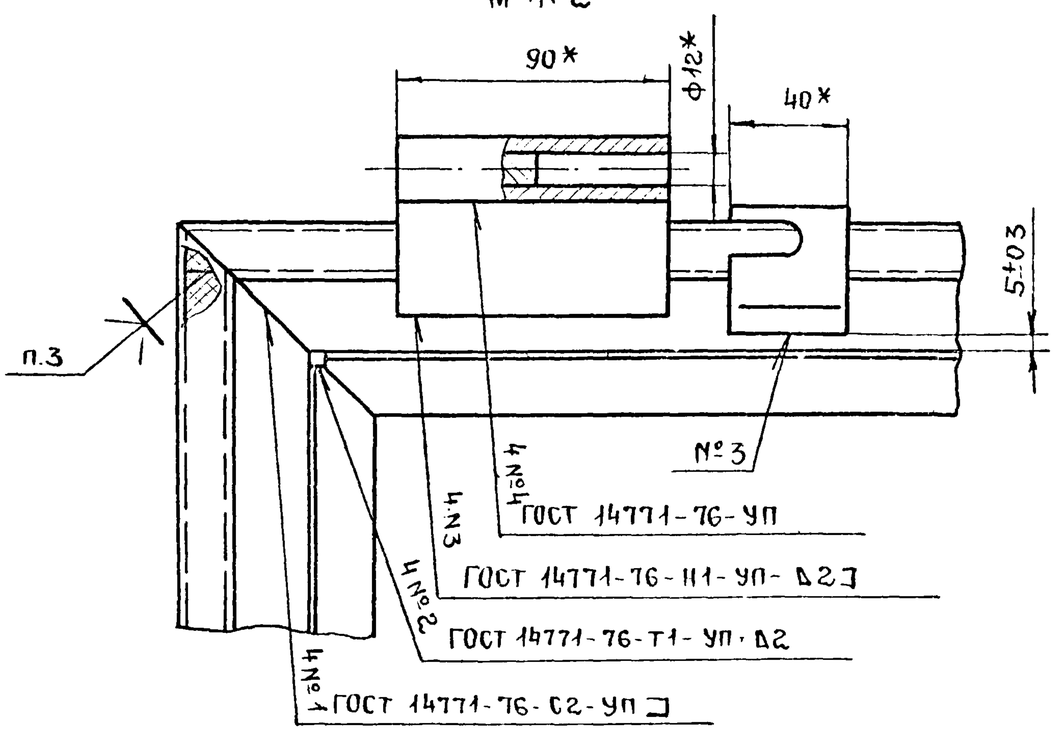

Г – Г лист 1
м 1:1

Д – Д лист 1
м 1-1

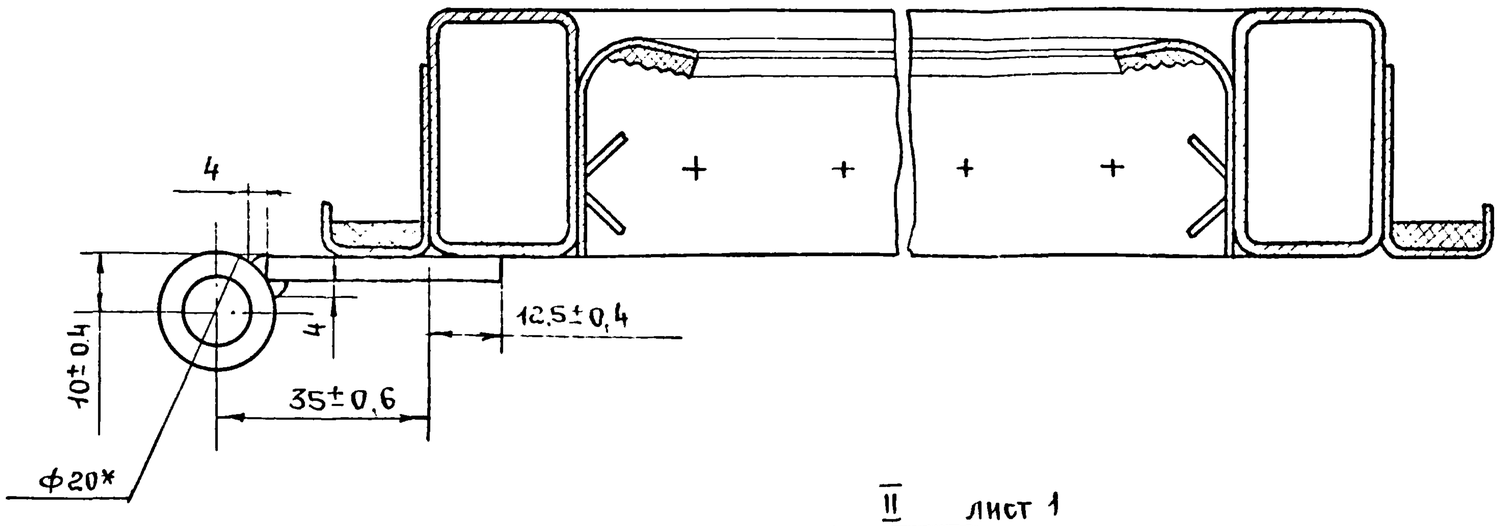

Ж – Ж лист 1
м 1÷1

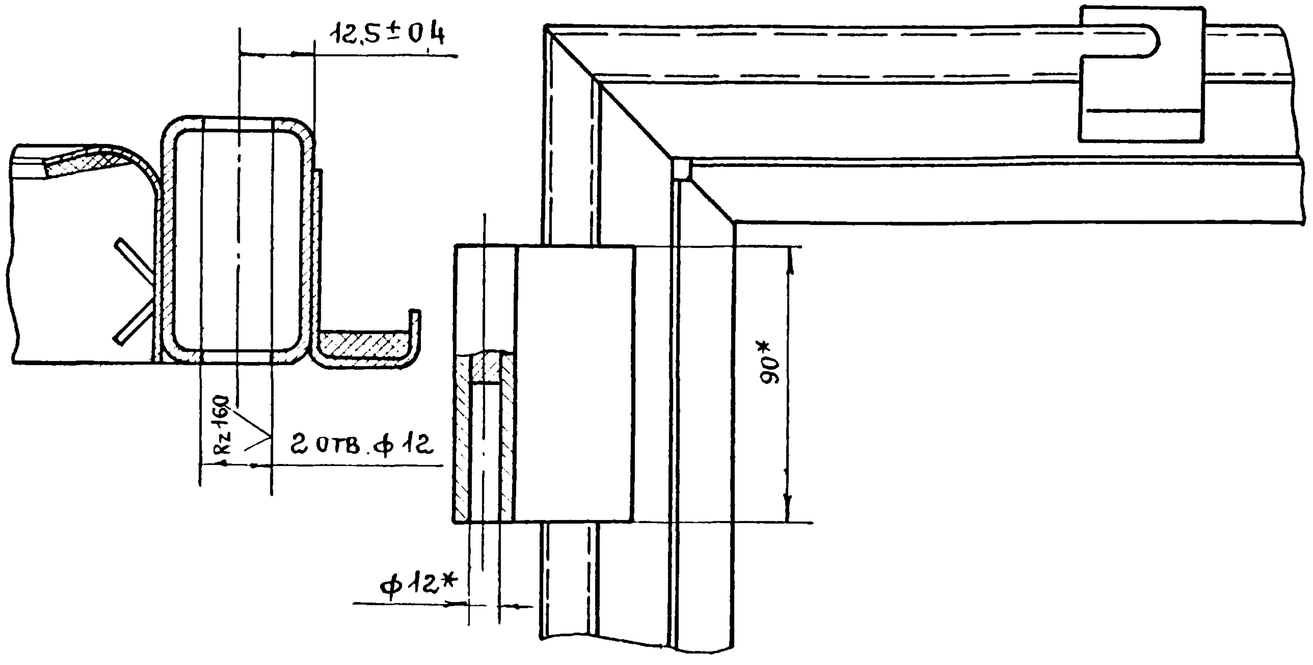

II лист 1
м 1:2

Е – Е лист 1
м 1:1

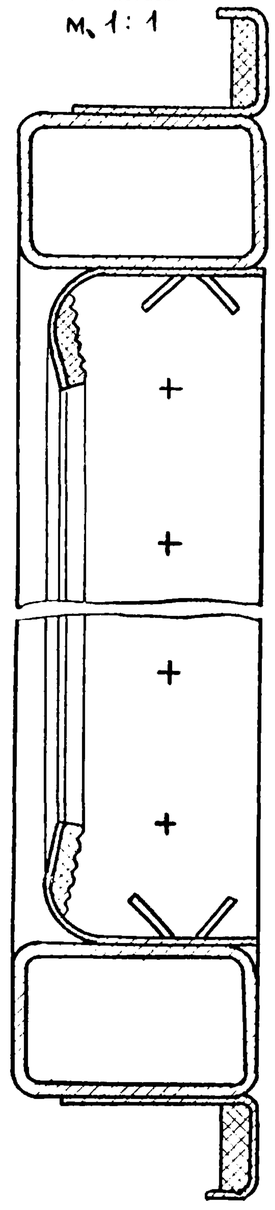

Инв. № подл | Подпись и дата | Взам инв №

Формат	Зона	Поз.	Обозначение	Наименование	Кол на исполн. 2.12.00.00.00-										Примечание
					–	01	02	03	04	05	06	07	08	09	
				Документация											
11			2.12.00.00.00 СБ	Сборочный чертеж	X	X	X	X	X	X	X	X	X	X	
				Сборочные единицы											
11		1	1.03.02.00.00.0	Фрамуга	2	2	2	4							
			-01	Фрамуга					2	2	2	4	2	2	
				Лит.											
				Шифр	02М18.12-Р3	02М24.12-Р3	02М30.12-Р3	02М60.12-Р3	02М18.18-Р3	02М24.18-Р3	02М30.18-Р3	02М60.18-Р3	02М18.24-Р3	02М24.24-Р3	

Исполнения 10÷14 см. листы 8÷12

				1.436.2-17.2.12.00.00.00
Разраб.	Иванова			Окно с раздельным переплетом открывающееся подвесное откидное
Пров.	Кашкинов			
Рук.пр.	Лебедев			
Н. контр.	Веневцева			
Утв.	Лебедев			

Стадия	Лист	Листов
Р	1	12

Минмонтажспецстрой СССР
Гипроспецлегконструкция

Копровал: Свинарева — формат 11

Инв. № подл.	Подпись и дата	Взам. инв. №

Формат	Зона	Поз.	Обозначение	Наименование	Кол. на исполн. 2.12.00.00.00										Примечание
					–	01	02	03	04	05	06	07	08	09	
11		2	2.11.02.00.00 – 03	Фрамуга			1								
			– 05	Фрамуга							1				
		3	– 06	Фрамуга									1		
			– 07	Фрамуга										1	
11		4	2.12.01.00.00	Рама	1										
			– 01	Рама		1									
			– 02	Рама			1								
			– 03	Рама				1							
			– 04	Рама					1						
			– 05	Рама						1					
			– 06	Рама							1				
			– 07	Рама								1			
			– 08	Рама									1		
			– 09	Рама										1	
				Лит.											
				Шифр	02М18.12-Р3	02М24.12-Р3	02М30.12-Р3	02М60.12-Р3	02М18.18-Р3	02М24.18-Р3	02М30.18-Р3	02М60.18-Р3	02М18.24-Р3	02М24.24-Р3	

1.436.2-17.2.12.00.00.00. — Лист 2

Копировал Свинарева — формат 11

17661-03 72

Инв. № подл.	Подп. и дата	Взам. инв. №

Формат	Зона	Поз.	Обозначение	Наименование	Кол. на исполн. 2.12.00.00.00 —	01	02	03	04	05	06	07	08	09	Примечание
				Детали											
12		5	1.01.00.00.01 - 02	Стекло	2		1								
		6	-03	Стекло		2	2	6							
		7	-04	Стекло					2		1		2		
		8	-05	Стекло						2	2	6		2	
		9	-06	Стекло									1		
		10	-07	Стекло									2	2	
		11	-11	Стекло	2	2	2	4							
		12	-12	Стекло					2	2	2	4	2	2	
		13	-15	Стекло			1								
		14	-16	Стекло							1				
		15	-17	Стекло									1		
		16	-18	Стекло										1	
		18	1.01.00.00.02 -02	Штапик		4	4	12		4	4	12	4	10	
		19	-03	Штапик	4	4	6	12							
				Лит.											
				Шифр	02М18.12-Р3	02М24.12-Р3	02М30.12-Р3	02М60.12-Р3	02М18.18-Р3	02М24.18-Р3	02М30.18-Р3	02М60.18-Р3	02М18.24-Р3	02М24.24-Р3	

1.436.2-17.2.12.00.00.00

Лист 3

Копировал: Углева

Формат 11

Инв. № подл.	Подп. и дата	Взам. инв. N.

Формат	Зона	Поз.	Обозначение	Наименование	Кол. на исполн. 2.12.00.00.00 —	01	02	03	04	05	06	07	08	09	Примечание
		20	1.01.00.00.02 - 04	Штапик	4		2		4		2		6		
		21	- 05	Штапик					4	4	6	12	4	4	
		22	- 06	Штапик									6	6	
		23	- 08	Штапик	4	4	6	8							
		24	- 09	Штапик	4	4	4	8	4	4	4	8	4	6	
		25	- 10	Штапик					4	4	6	8	4	4	
		26	- 13	Штапик			2				2		2		
		27	- 14	Штапик									2	2	
		28	1.01.00.00.04	Подкладка	16	16	24	40	16	16	24	40	32	32	
		29	2.11.00.00.03	Стяжка				4				4			
				Уплотнение											
				Профиль резиновый											
				1.00.00.00.01											
64		31	2.12.00.00.01	L=14648 мм	1										
		32	- 01	L=17044 мм		1									
				Лит.											
				Шифр	02М18.12-Р3	02М24.12-Р3	02М30.12-Р3	02М60.12-Р3	02М18.18-Р3	02М24.18-Р3	02М30.18-Р3	02М60.18-Р3	02М18.24-Р3	02М24.24-Р3	

1.436.2-17.2.12.00.00.00

Лист 4

Формат 11

17661-03 73

Формат	Зона	Поз.	Обозначение	Наименование	Кол. на исполн. 2.12.00.00.00-										Примечание
					-	01	02	03	04	05	06	07	08	09	
				Уплотнение											
				профиль резиновый											
				1.00.00.00.01											
Б.Ч.		34	2.12.00.00.01- 03	L = 42964 мм				1							
		35	-04	L = 19448 мм					1						
		36	-05	L = 21848 мм						1					
		37	-06	L = 30732 мм							1				
		38	-07	L = 54980 мм								1			
		39	-08	L = 30295 мм									1		
		40	-09	L = 35095 мм										1	
		33	-02	L = 23168 мм			1								
				Лист АП-П-1,2х0 8-10											
				ГОСТ 18124 - 75											
Б.Ч.		43	2.12.00.00.02	L = 3640 мм	1				1				1		

Лит.											
Шифр	02М18.12-РЗ	02М24.12-РЗ	02М30.12-РЗ	02М6012-РЗ	02М18.18-РЗ	02М2418-РЗ	02М30.18-РЗ	02М60.18-РЗ	02М18.24-РЗ	02М24.24-РЗ	

1.436.2-17.2.12.00.00.00 Лист 5

Копировал Матвеева Формат 11

Инв.№ подл.	Подп. и дата	Взам. инв.№

Формат	Зона	Поз.	Обозначение	Наименование	Кол. на исполн. 2.12.00.00.00-										Примечание
					-	01	02	03	04	05	06	07	08	09	
		44	2.12.00.00.02 -01	L = 4780мм		1				1				1	
		45	-02	L = 6000мм			1				1				
		46	-03	L = 10900мм				1				1			
				Стандартные изделия											
				Болты гост 7798-70											
		50		М6х20.58.019	16	16	24	48	16	16	24	48	16	16	
		51		М20х50.58.019	3	3	4	5	3	3	4	5	3	3	
		53		Гайка М6.5.019											
				гост 5915-70	16	16	24	48	16	16	24	48	16	16	
		55		Шайба 6.01.019											
				гост 11371-78	16	16	24	48	16	16	24	48	16	16	

Лит.											
Шифр	02М18.12-РЗ	02М24.12-РЗ	02М30.12-РЗ	02М60.12-РЗ	02М18.18-РЗ	02М24.18-РЗ	02М30.18-РЗ	02М60.18-РЗ	02М18.24-РЗ	02М24.24-РЗ	

1.436.2-17.2.12.00.00.00 Лист 6

7766-09 ТМ

73

Инв. № подл.	Подпись и дата	Взам. инв. №

Формат	Зона	Поз.	Обозначение	Наименование	Кол. на исполн. 2.12.00.00.00 –	01	02	03	04	05	06	07	08	09	Примечание
				Комплект сменных частей											
		57	4.04.00.00.00	Фрамужный прибор	2	2	2	4	2	2	2	4	2	2	
		58	4.05.00.00.00	Ручка - стяжка			1				1		1	1	
		59	-01	Ручка - стяжка			1				1		1	1	
				Винт самонарезающий 8б×25 ТУ36-2142-78	20	20	20	40	20	20	20	40	20	20	

Шифр	Лит	02М18.12-РЗ	02М24.12-РЗ	02М30.12-РЗ	02М60.12-РЗ	02М18.18-РЗ	02М24.18-РЗ	02М30.18-РЗ	02М6018-03	02М18.24-РЗ	02М24.24-РЗ

1.436.2-17.2.12.00.00.00 Лист 7

Копировал Матвеева Формат 11

Инв. № подл.	Подпись и дата	Взам. инв. №

Формат	Зона	Поз.	Обозначение	Наименование	Кол. на исполн. 2.12.00.00.00 10	11	12	13	14						Примечание
				Документация											
			2.12.00.00.00 СБ	Сборочный чертеж	X	X	X	X	X						
				Сборочные единицы											
		1	1.03.02.00.00	Фрамуга			4								
			-01	Фрамуга	2	4		4	4						
		2	2.11.02.00.00 -04	Фрамуга	1										
		3	-06	Фрамуга	1										
			-07	Фрамуга		2			2						
		4	2.12.01.00.00 -10	Рама	1										
			-11	Рама		1									
			-12	Рама			1								
			-13	Рама				1							
			-14	Рама					1						

Шифр	Лит.	02М30.24-РЗ	02М60.24-РЗ	02М48.12-РЗ	02М48.18-РЗ	02М48.24-РЗ

1.436.2-17.2.12.00.00.00 Лист 8

47669-03 75

74

Формат	Зона	Поз.	Обозначение	Наименование	Кол. на исполн. 2.12.00.00.00 – 10	11	12	13	14						Примечание
				Детали											
		6	1.01.00.00.01 – 03	Стекло			4								
		7	– 04	Стекло	1										
		8	– 05	Стекло	2	6		4	4						
		9	– 06	Стекло	1										
		10	– 07	Стекло	4	8			4						
		11	– 11	Стекло			4								
		12	– 12	Стекло	2	4		4	4						
		14	– 16	Стекло	1										
		15	– 17	Стекло	1										
		16	– 18	Стекло		2			2						
		18	1.01.00.00.02 – 02	Штапик	12	28	8	8	20						
		19	– 03	Штапик			8								
		20	– 04	Штапик	4										
		21	– 05	Штапик	6	12		8	8						
				Лит.											
				Шифр	02М30.24-Р3	02М60.24-Р3	02М48.12-Р3	02М48.18-Р3	02М48.24-Р3						

1.436.2-17.2.12.00.00.00

Лист 9

Копировал: Углева

Формат 11

Инв. № подл.	Подп. и дата	Взам. инв. №

Формат	Зона	Поз.	Обозначение	Наименование	Кол. на исполн. 2.12.00.00.00 – 10	11	12	13	14						Примечание
		22	1.01.00.00.02 – 06	Штапик	10	16									
		23	– 08	Штапик			8								
		24	– 09	Штапик	4	12	8	8	12						
		25	– 10	Штапик	6	8		8	8						
		26	– 13	Штапик	4										
		27	– 14	Штапик	2	4			4						
		28	1.01.00.00.04	Подкладка	48	80	32	32	64						
		29	2.11.00.00.03	Стяжка		4									
				Уплотнение											
				Профиль резиновый 1.00.00.00.01											
64		63	2.12.00.00.01 – 10	L = 48024 мм	1										
			– 11	L = 88280 мм		1									
			– 12	L = 34088 мм			1								
			– 13	L = 43696 мм				1							
			– 14	L = 70192 мм					1						
				Лит.											
				Шифр	02М30.24-Р3	02М60.24-Р3	02М48.12-Р3	02М48.18-Р3	02М48.24-Р3						

1.436.2-17.2.12.00.00.00

Лист 10

Копировал: Углева

Формат 11

17661-03 76

Инв. № подл.	Подпись и дата	Взам. инв. №

Формат	Зона	Поз.	Обозначение	Наименование	Кол. на исполн. 2.12.00.00.00 – 10	11	12	13	14						Примечание
				Лист АП-П-1.2×0.8-10											
				ГОСТ 18124-75											
64		43	2.12.00.00.02 – 02	L = 6000 мм	1										
		69	– 04	L = 11950 мм		1									
		70	– 05	L = 9570 мм			1	1	1						
				Стандартные изделия											
				Болты ГОСТ 7798-70											
		50		М6×20.58.019	24	48	48	48	48						
		51		М20×50.58.019	4	5	5	5	5						
		53		Гайка М6.5.019											
				ГОСТ 5915-70	24	48	48	48	48						
		55		Шайба 6.01.019											
				ГОСТ 11371-78	24	48	48	48	48						
				Лит											
				Шифр	02М3024-РЗ	02М6024-РЗ	02М4812-РЗ	02М4818-РЗ	02М4024-РЗ						

1.436.2-17.2.12.00.00.00 Лист 11

Копировал Ермолина Формат А4

Инв. № подл.	Подпись и дата	Взам. инв. №

Формат	Зона	Поз.	Обозначение	Наименование	Кол. на исполн. 2.12.00.00.00 – 10	11	12	13	14						Примечание
				Комплект сменных											
				частей											
		57	4.04.00.00.00	Фрамужный прибор	2	4	4	4	4						
		58	4.05.00.00.00	Ручка-стяжка	2	1			2						
			– 01	Ручка-стяжка	2	1			2						
		60		Винт самонарезаю-											
				щий В6×25 ТУ36-2142-78	20	40	40	40	40						
				Лит											
				Шифр	02М3024-РЗ	02М6024-РЗ	02М4812-РЗ	02М4818-РЗ	02М4824-РЗ						

1.436.2-17.2.12.00.00.00 Лист 12

17667-03 77

76

2.12.00.00.00 СБ

Рис. 1

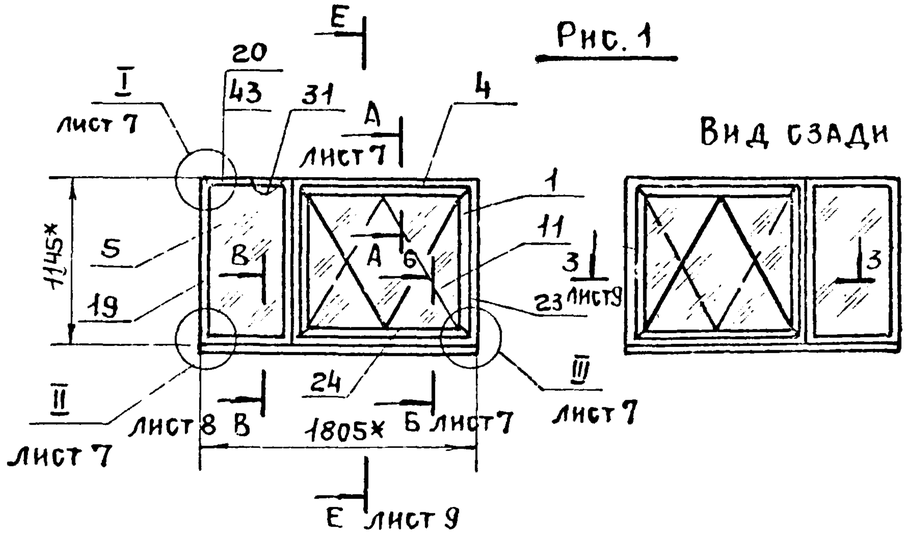

Рис. 2

Остальное см. рис. 1

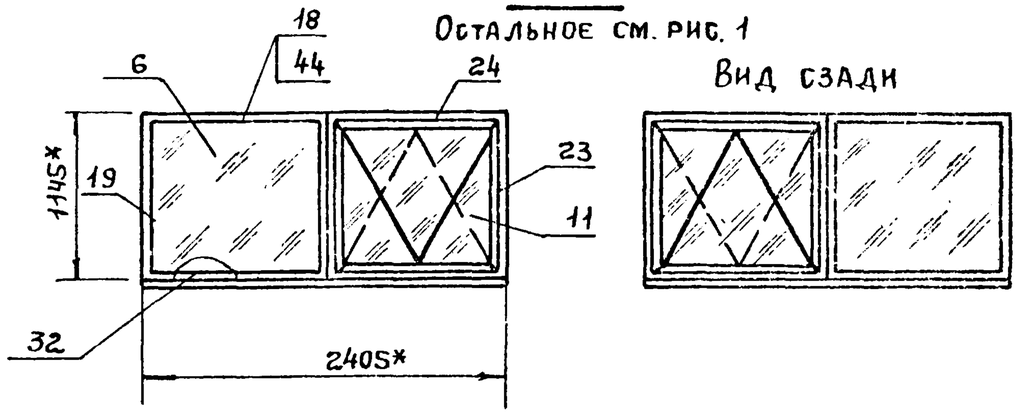

Рис. 3

Остальное см. рис. 1

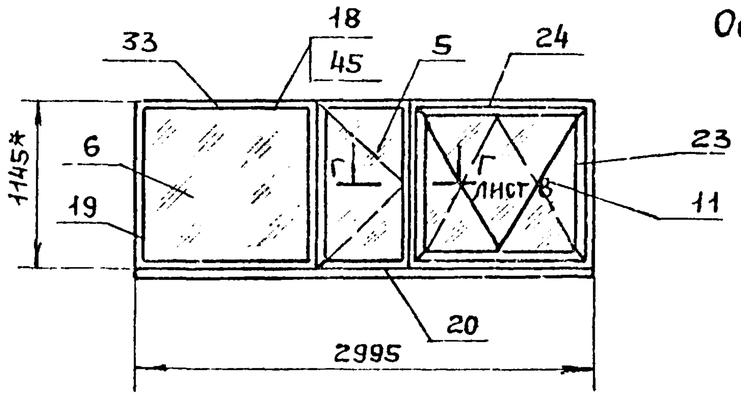

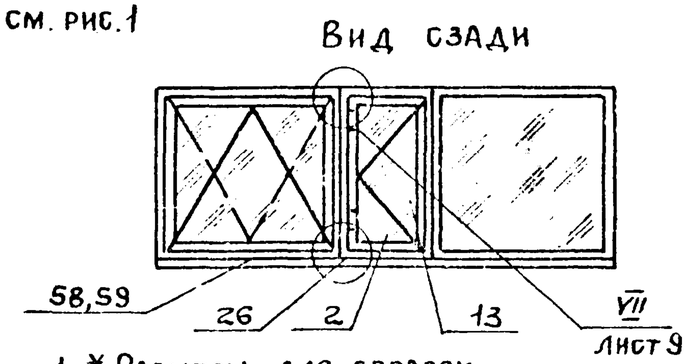

1. * Размеры для справок
2. ** Масса окон дана без комплекта сменных частей.
3. Под самонарезающие винты предварительно просверлить отверстия ф5,4±0.1 мм с шероховатостью поверхности $\sqrt{R_z 80}$
4. Стыковку листов поз. 43÷46 и 69; 70 осуществлять по центру стяжек и согласно месту VI.
   При установке листов выполнить отверстия ф7 и ф21 под болты поз. 50; 51.

Обозначение	Рис.	Масса, кг**				
		Сталь	Алюминий	Резина	Стекло	Всего
2.12.00.00.00	1	64.7	3 2	5.0	25.9	98.8
-01	2	70.6	3.7	5.3	46.6	126.2
-02	3	94.2	5.0	7.2	52.8	159.2

5 Уплотнения поз. 35÷40 и 63÷67 срезать и клеить к штапикам поз. 18÷27 по 1.00.00.00.00 ТУ.
6. Подкладки поз. 28 устанавливать по схеме (см. лист 6), где L - длина ячейки
7. Подкладки поз. 28 клеить к раме по 1.00.00.00.00 ТУ.
8. Технические требования к изготовлению окон по 1.00.00.00.00 ТУ.

Разраб.	Иванова		
Провер.	Кашкинов		
Т. контр.	Захарова		
Рук. пр.	Лебедев		
Н. контр.	Веневцев		
Утв.	Лебедев		

1.436.2-17. 2.12.00.00.00 СБ

Окно с раздельным переплетом открывающееся подвесное, откидное. Сборочный чертеж

Стадия	Масса	Масштаб
Р	См. табл.	1:40
Лист 1	Листов 9	

Минмонтажспецстрой СССР Гипроспецлегконструкция

Рис. 4

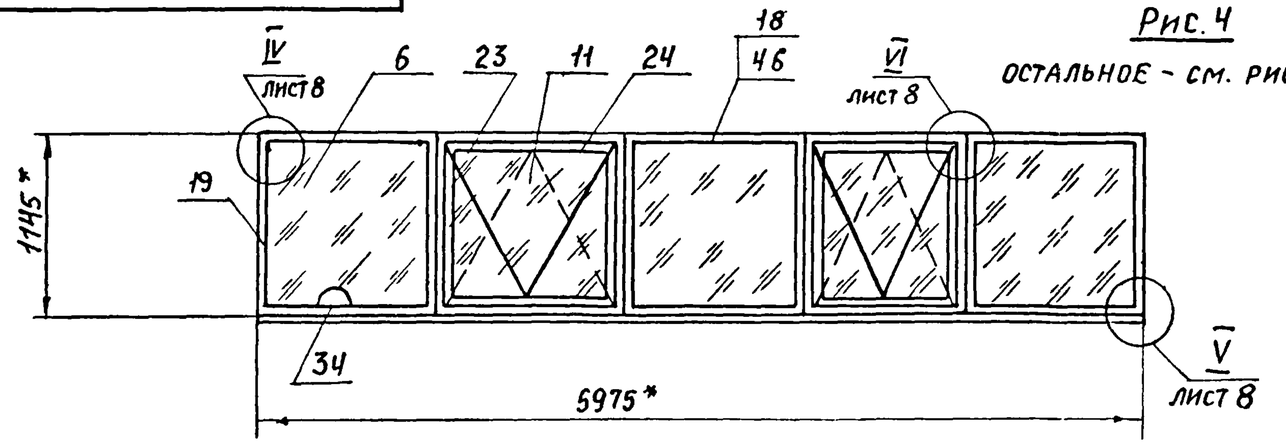

ОСТАЛЬНОЕ - СМ. РИС. 1

Вид сзади

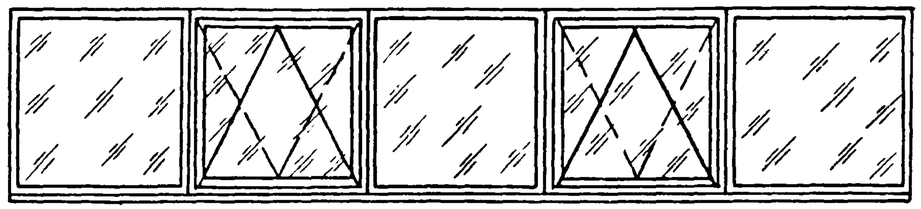

Рис. 5

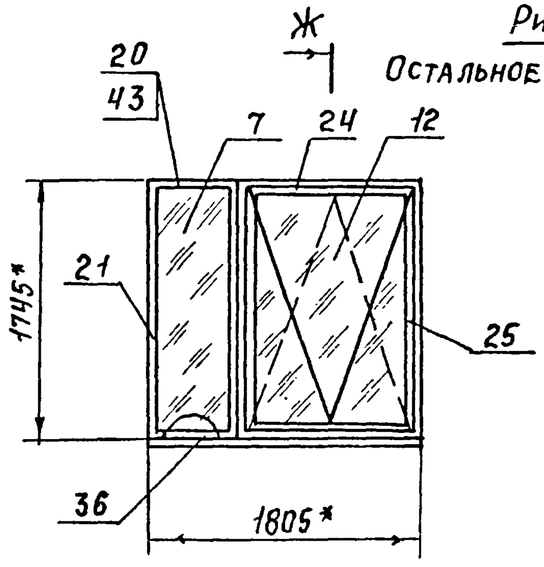

ОСТАЛЬНОЕ - СМ. РИС. 1

Вид сзади

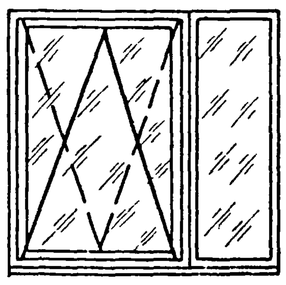

Рис. 6

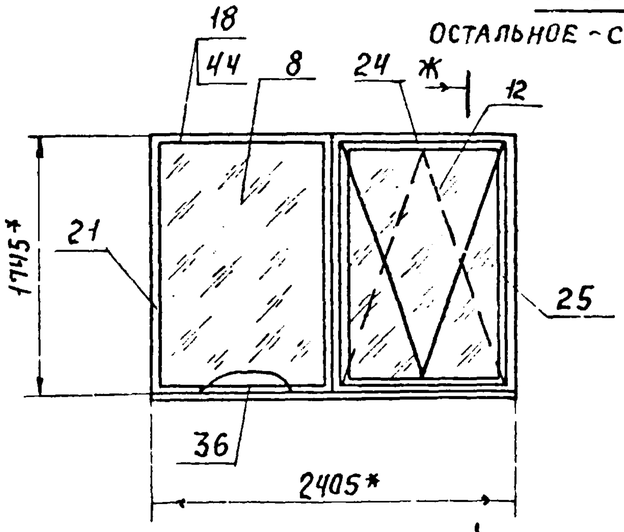

ОСТАЛЬНОЕ - СМ. РИС. 1

Вид сзади

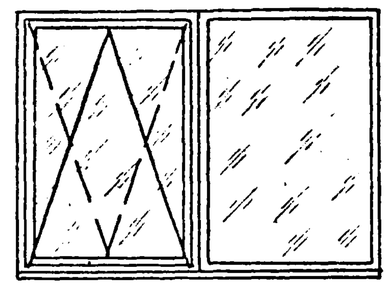

Обозначение	Рис.	Масса, кг				
		Сталь	Алюминий	Резина	Стекло	Всего
2.12.00.00.00-03	4	159,7	9,9	12,4	113	295,0
-04	5	81,0	4,2	6,4	53,9	145,5
-05	6	86,9	4,7	6,8	73,6	172,0

Взам инв. №

Подпись и дата

Инв. № подл.

2.12.000000-21

Рис. 7

Остальное см. рис. 1

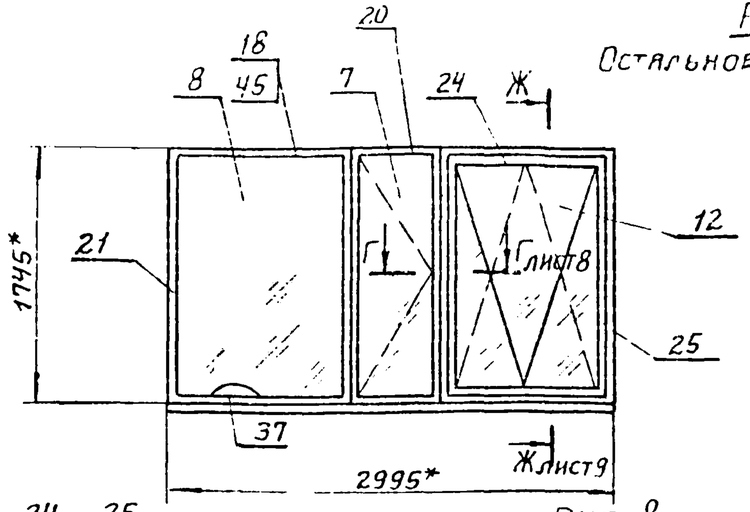

Вид сзади

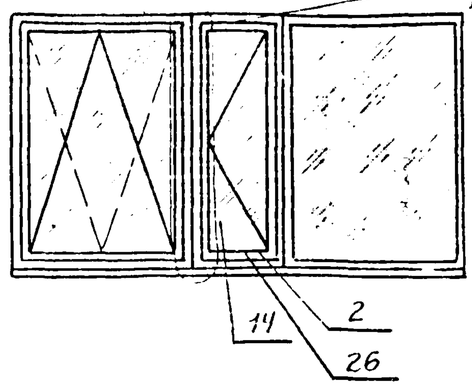

Рис. 8

Остальное - см. рис. 1

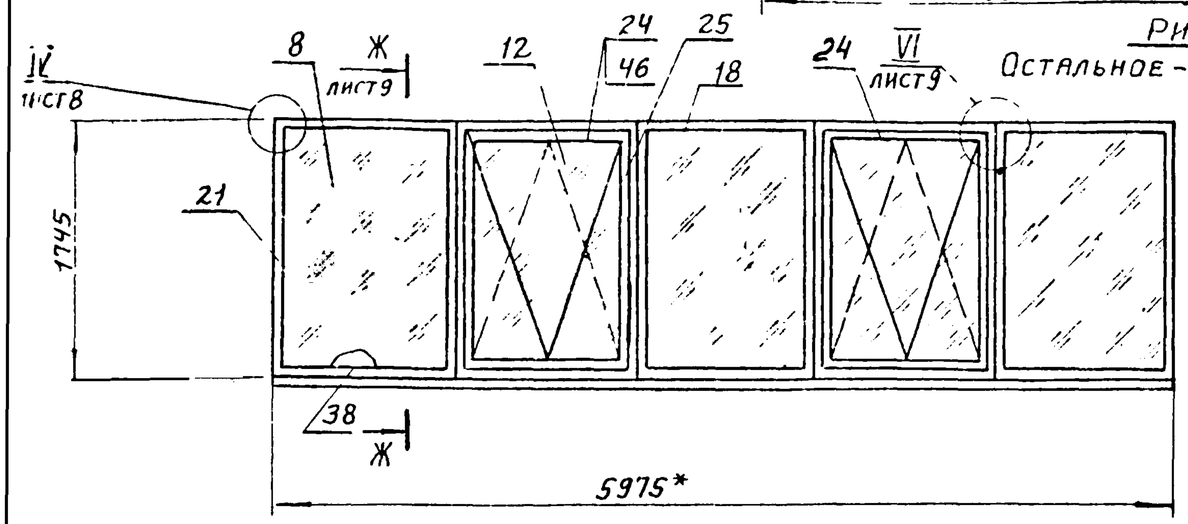

Вид сзади

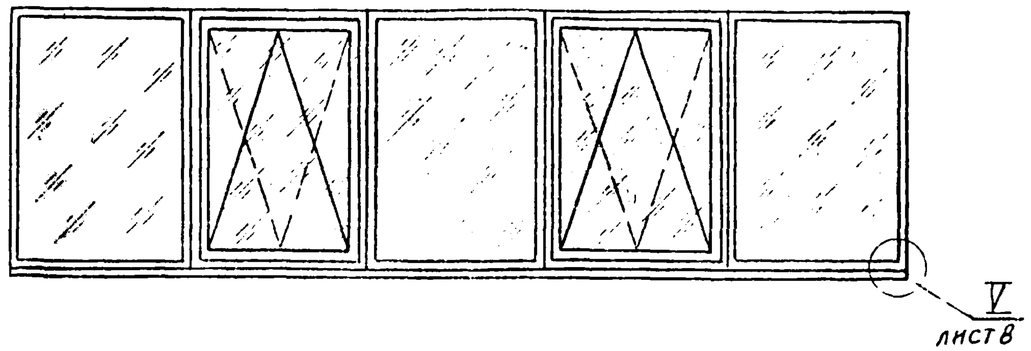

Рис. 9

Остальное - см. рис. 1

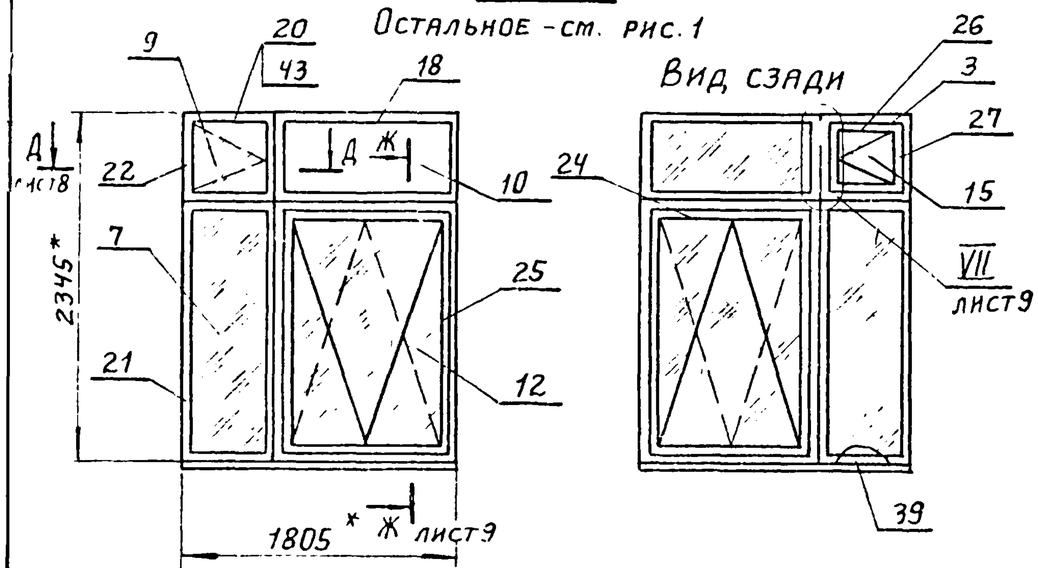

Обозначение	Рис.	Масса, кг				
		Сталь	Алюминий	Резина	Стекло	Всего
2.12.000000-06	7	117,5	6,5	9,2	91,2	224,4
-07	8	206,2	13,0	16,0	178,2	413,4
-08	9	106,8	6,0	8,3	72,5	193,6

2.12.00.00.00СБ

Рис. 10

Остальное - см. рис. 1

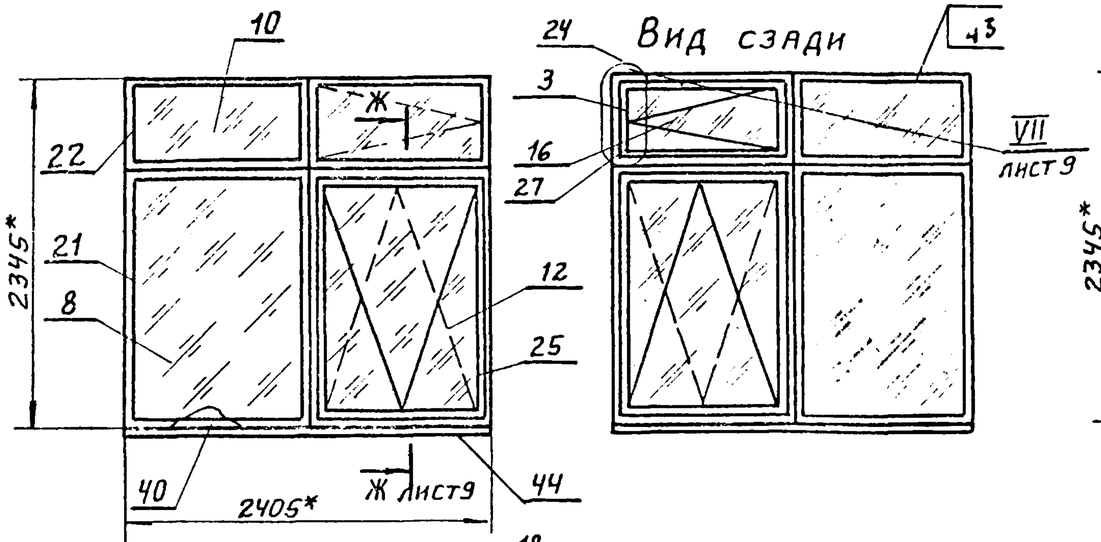

Рис. 11

Остальное - см. рис. 1

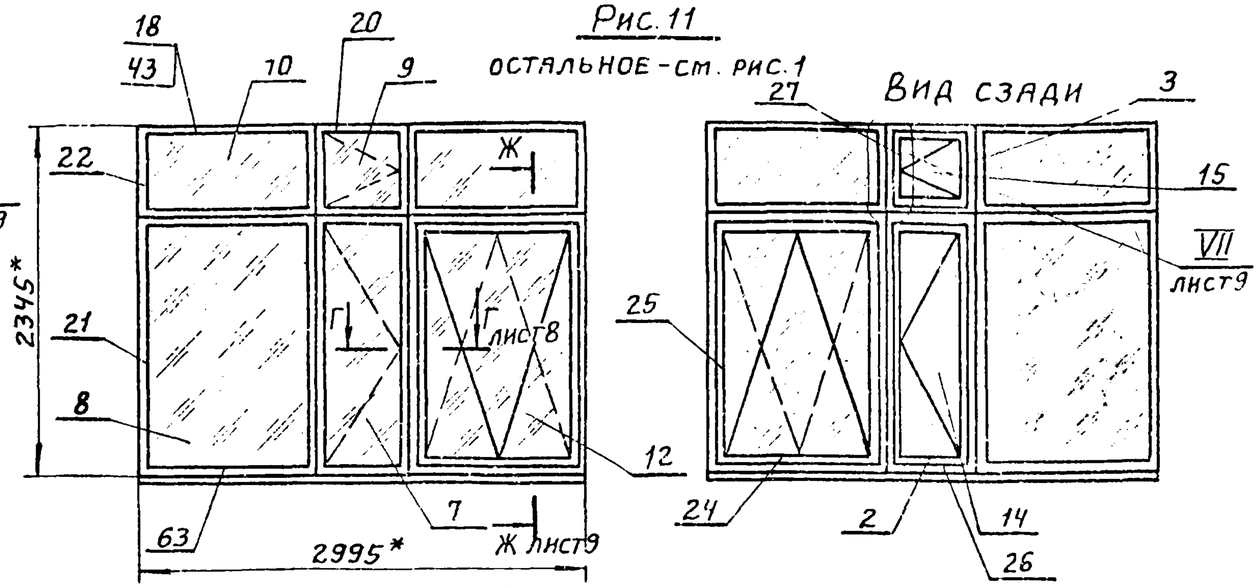

Рис. 12

Остальное - см. рис. 1

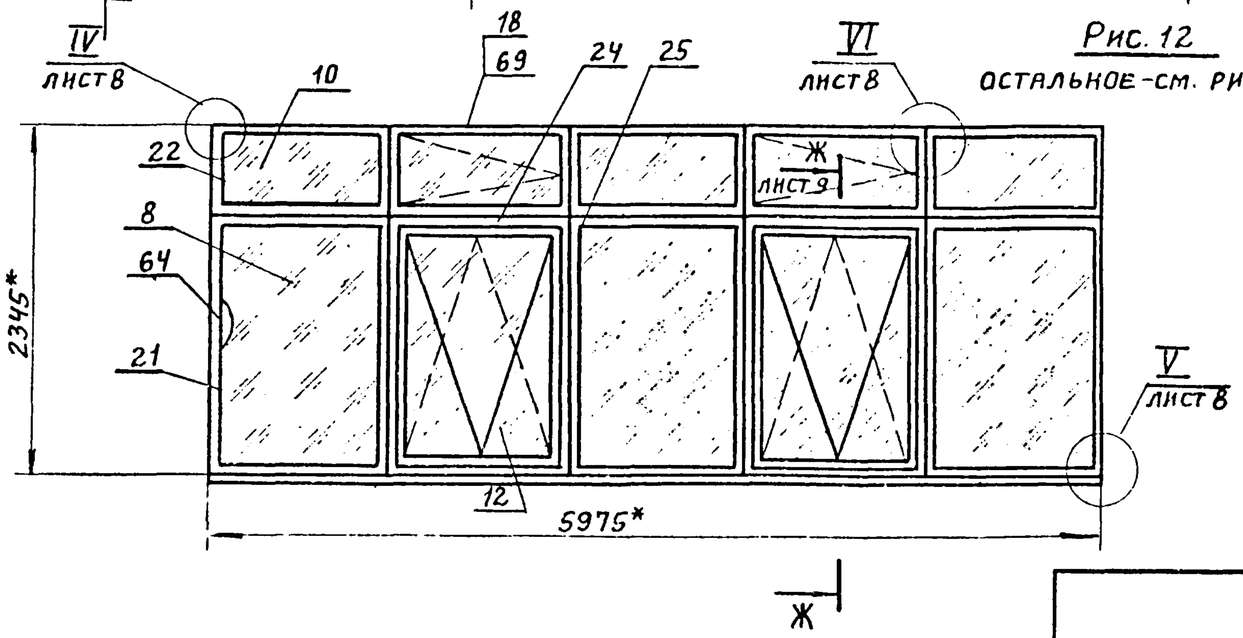

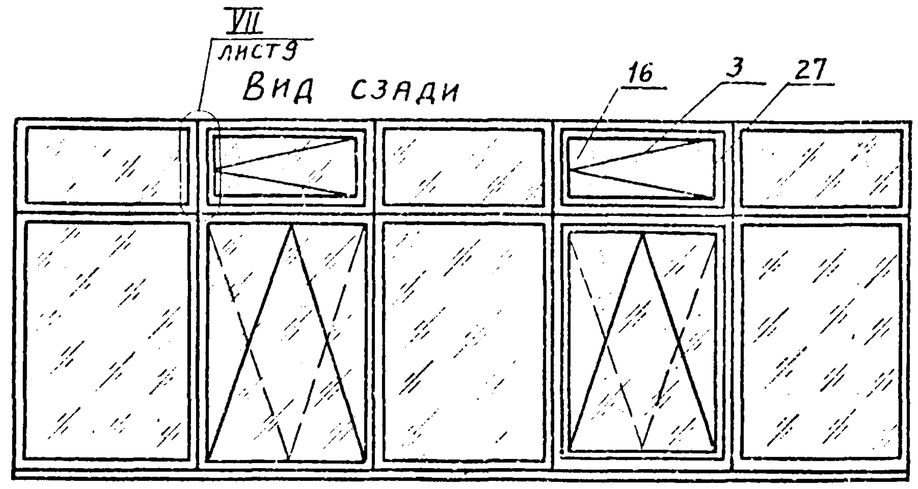

Обозначение	Рис	Масса, кг				
		Сталь	Алюминий	Резина	Стекло	Всего
2.12.00.00.00-09	10	119,2	7,5	8,1	98,4	233,2
-10	11	154,6	10,4	12,4	123,1	300,5
-11	12	270,5	20,4	22,9	238,3	552,1

Взам. инв.№ | Подп. и дата | Инв.№ подл.

Рис 13

Остальное см. рис.1

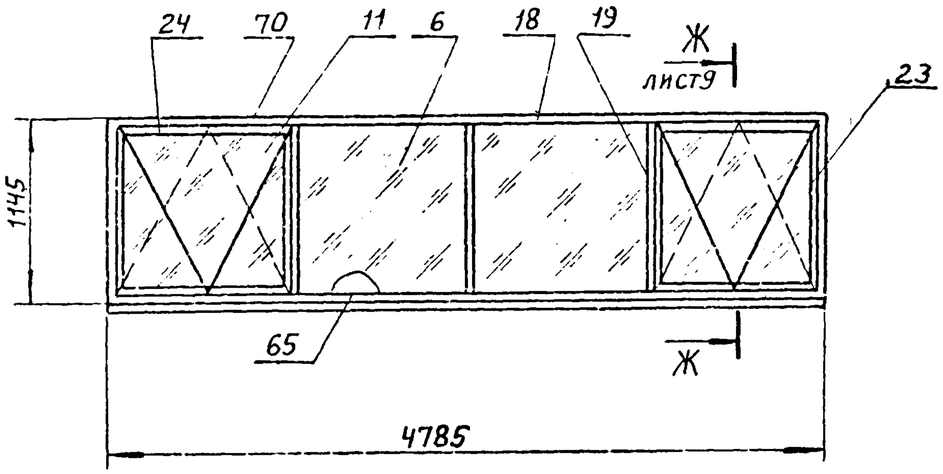

Вид сзади

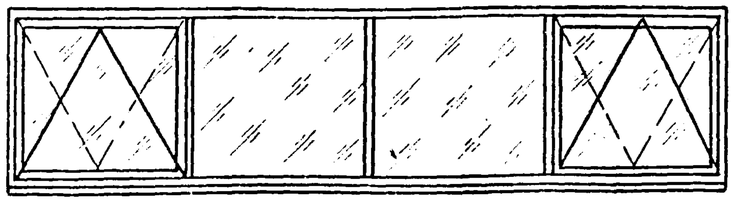

Рис. 14

Остальное см. рис.1

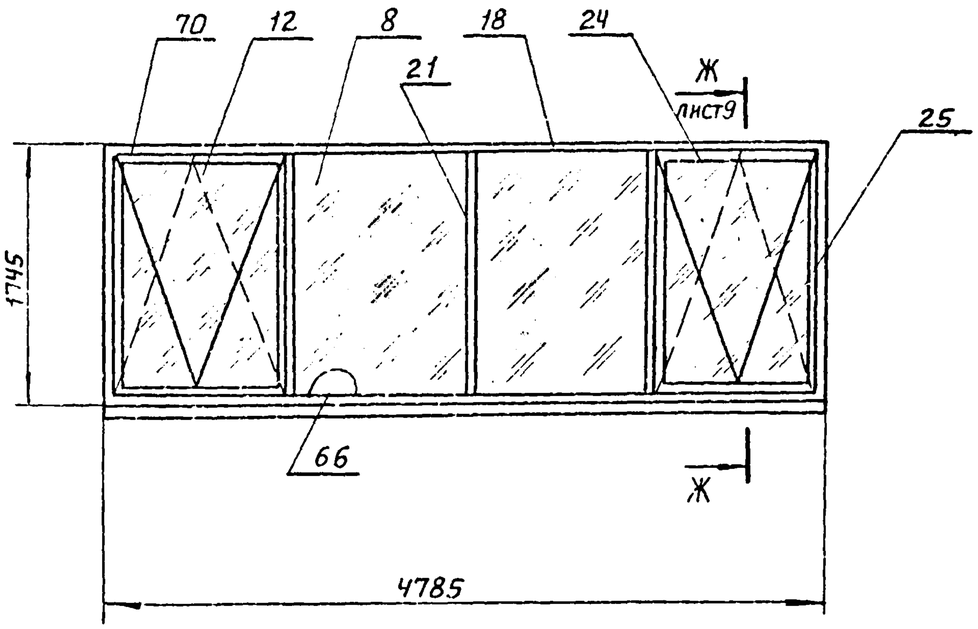

Вид сзади

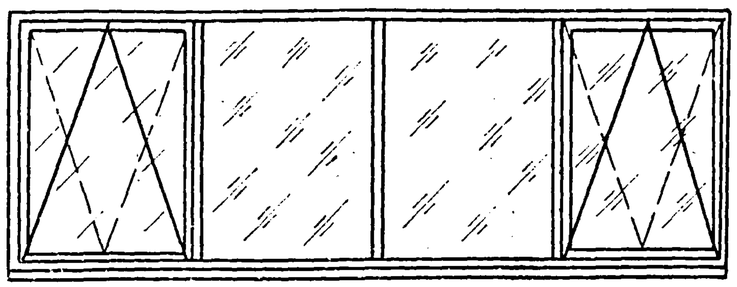

2.12.00.00.00СБ

Рис. 15

Остальное см. рис 1

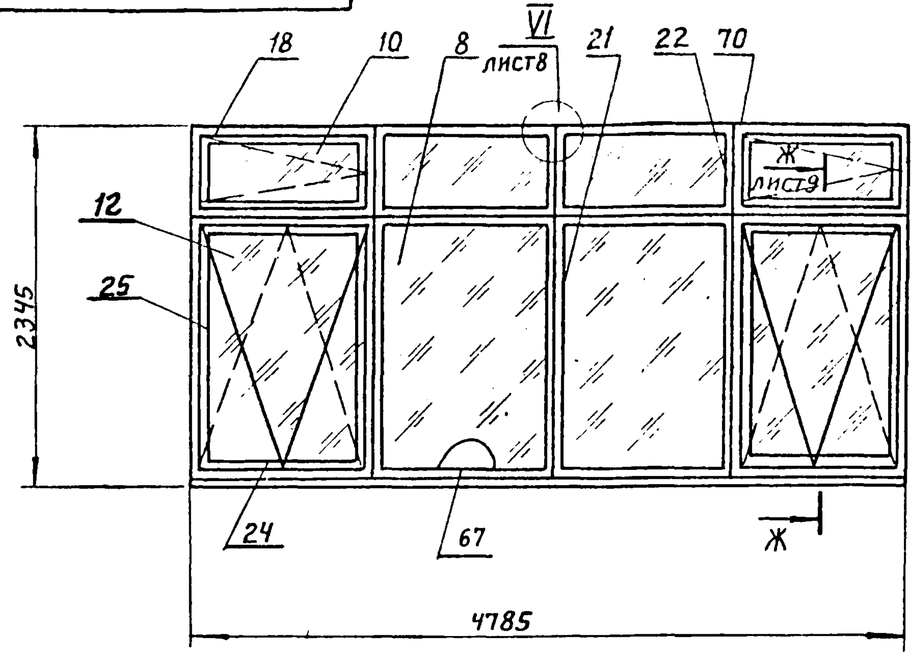

Вид сзади

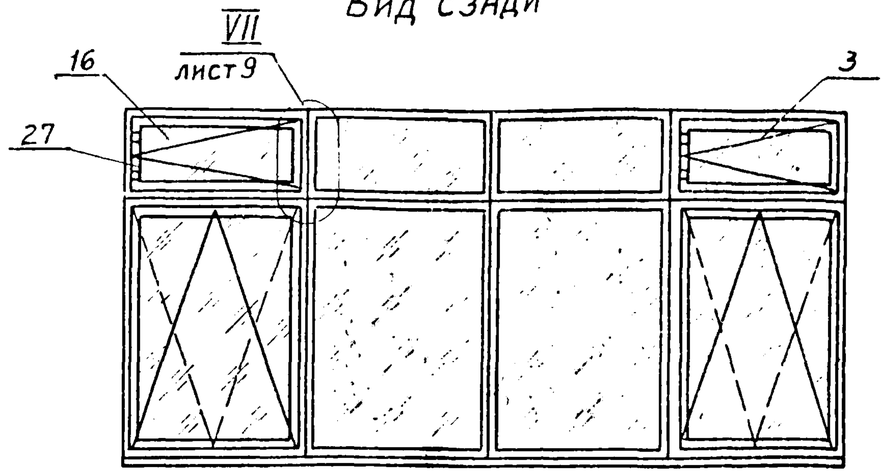

Обозначение	Рис.	Масса, кг				
		Сталь	Аллюминий	Резино	Стекло	Всего
2.12.00.00.00-12	13	85,48	7,92	9,22	90,4	193,02
-13	14	104,4	10,45	12,8	142,56	270,16
-14	15	148,37	16,32	18,32	190,64	373,65

Схема расположения опорных прокладок

Окна глухие, нижняя и верхняя подвески

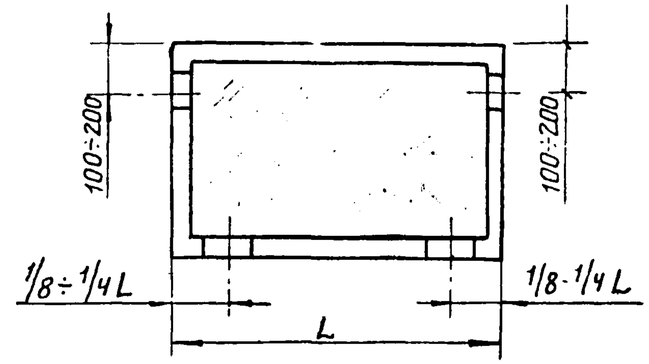

Подвеска боковая

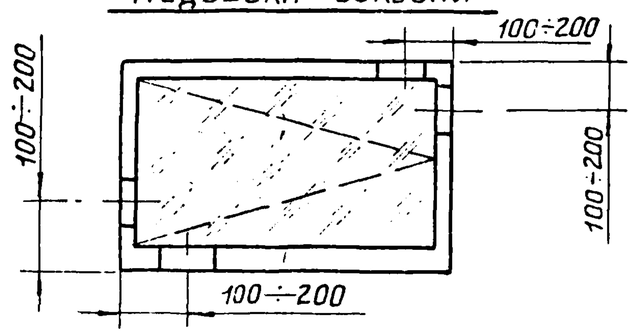

Инв. № подл. | Подп. и дата | Взам. инв. №

I
лист 1
м 1:2

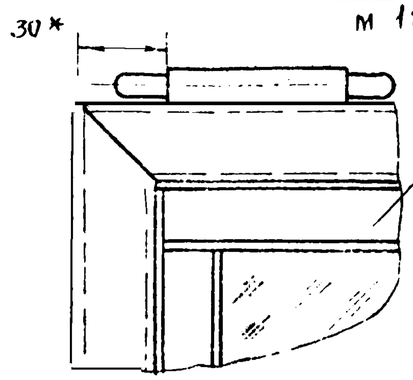

III
лист 1
м 1:2

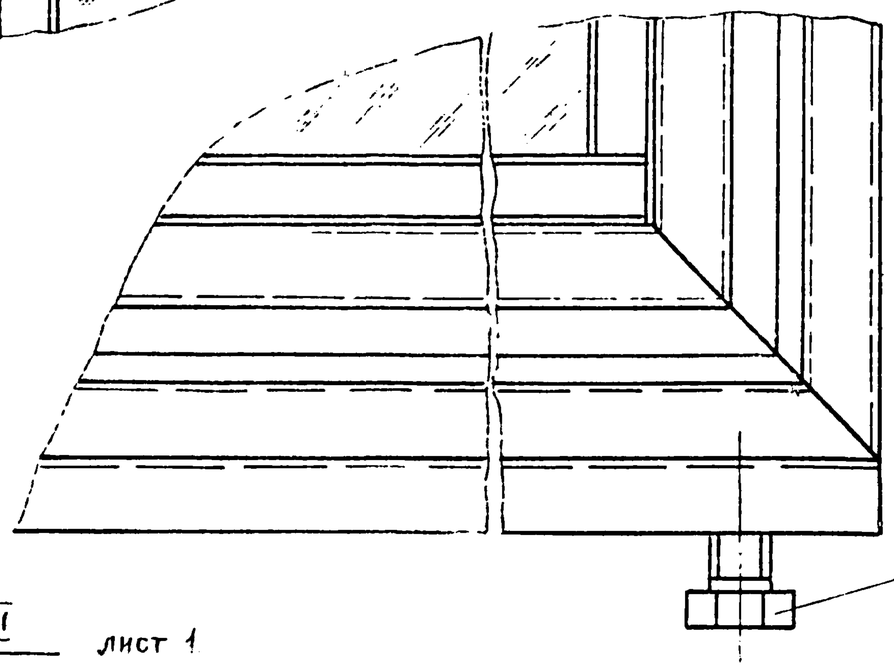

II
лист 1
м 1:2 штапик и стекло не показаны

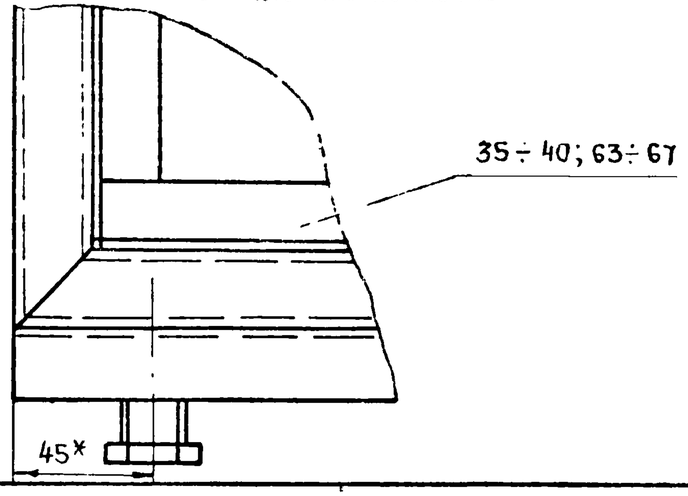

А-А
м 1:2
лист 1

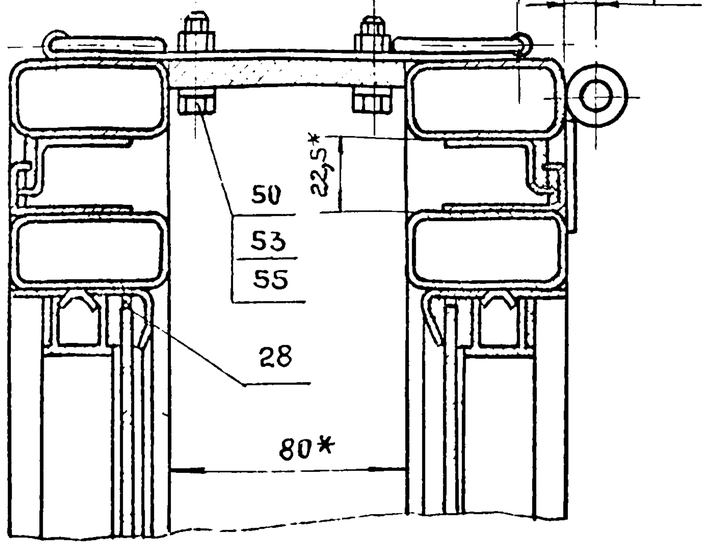

Б-Б
м 1:2
лист 1

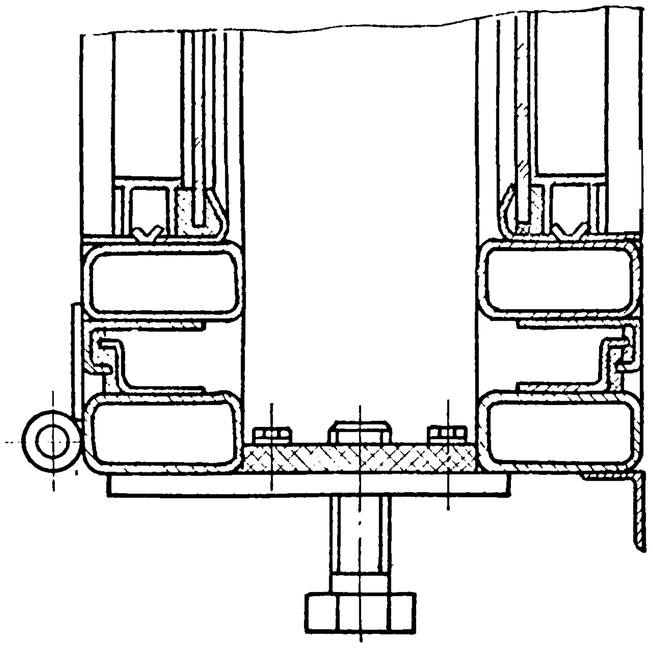

В - В
м. 1:2
лист 1

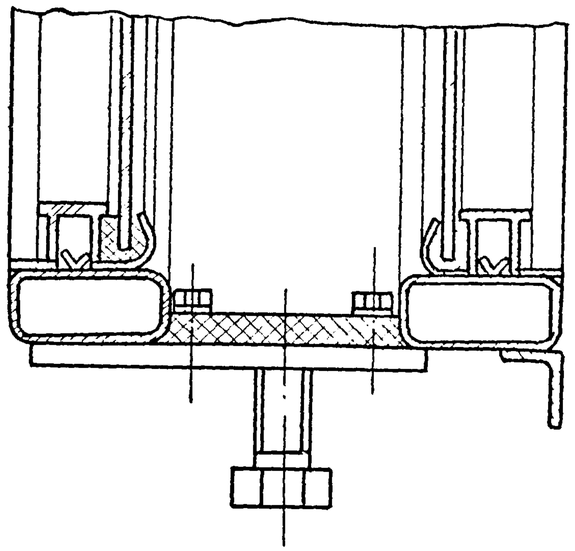

Г - Г
м 1:2
лист 1

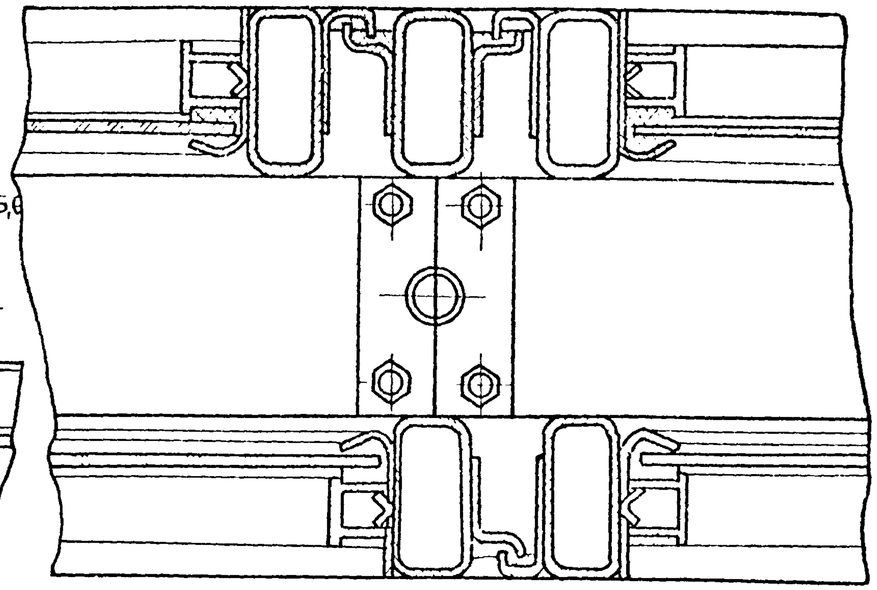

VI
м 1:2
лист 2,3,4,5,6

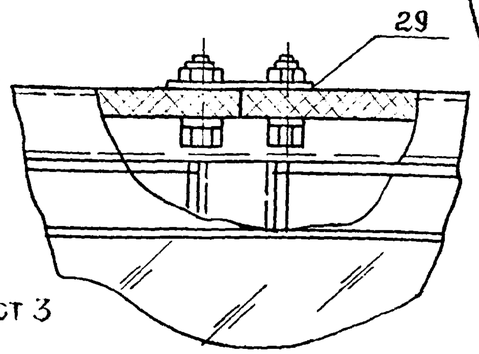

Д - Д
м 1:2
лист 3

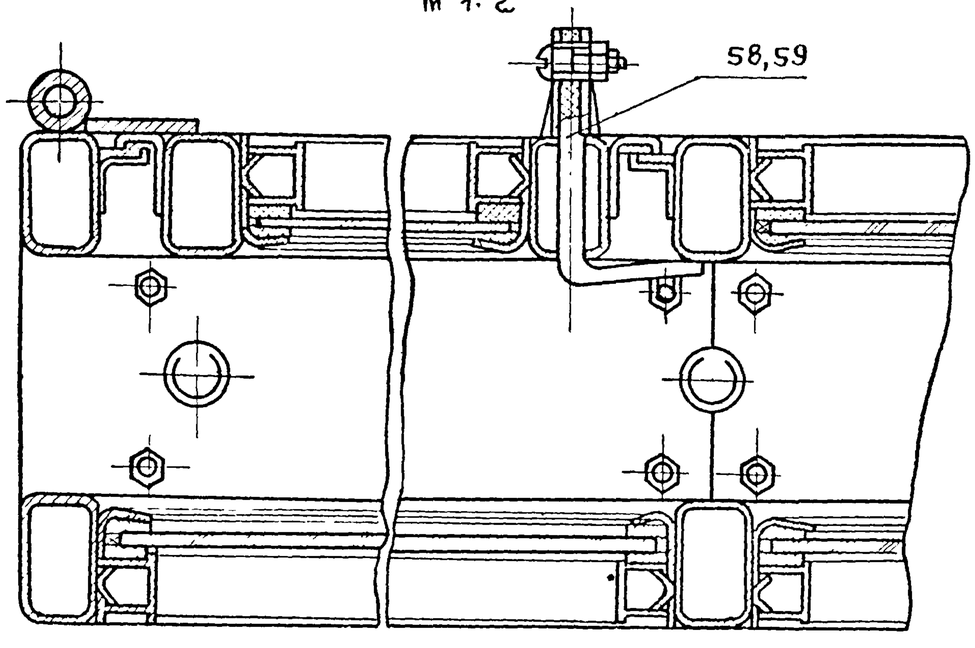

IV
м 1:2
лист 2,3,4

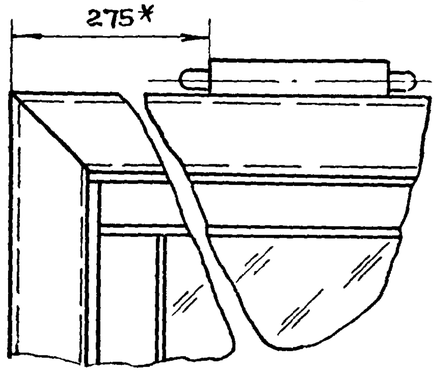

V
м 1:2
лист 2,3,4
штапик и стекло не показаны

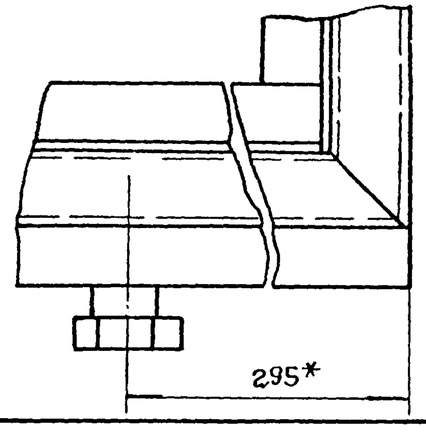

2.12.00.00.00СБ

Е-Е
М 1:10
лист 1

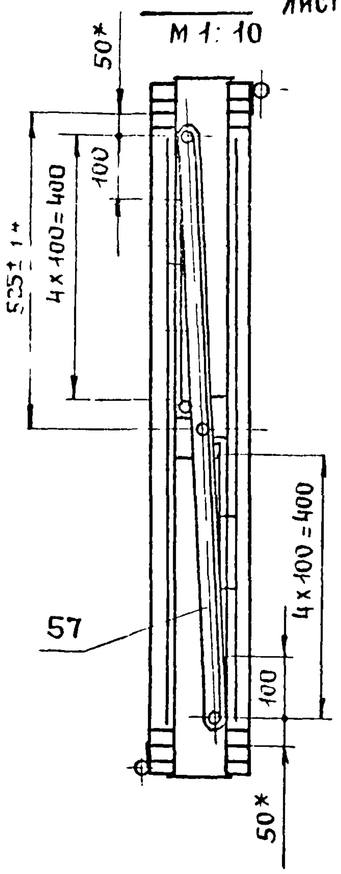

Ж-Ж
М 1 10
лист 2,3,4,5,6

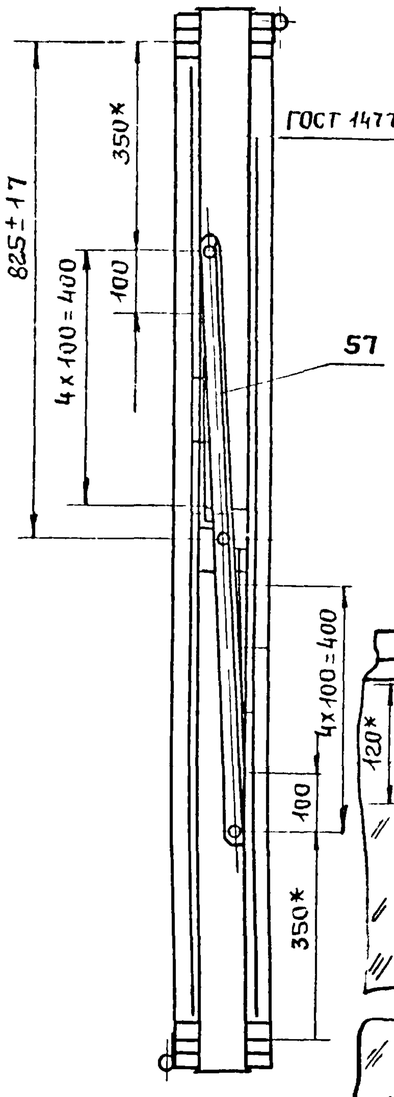

3-3
М 1:2
лист 1

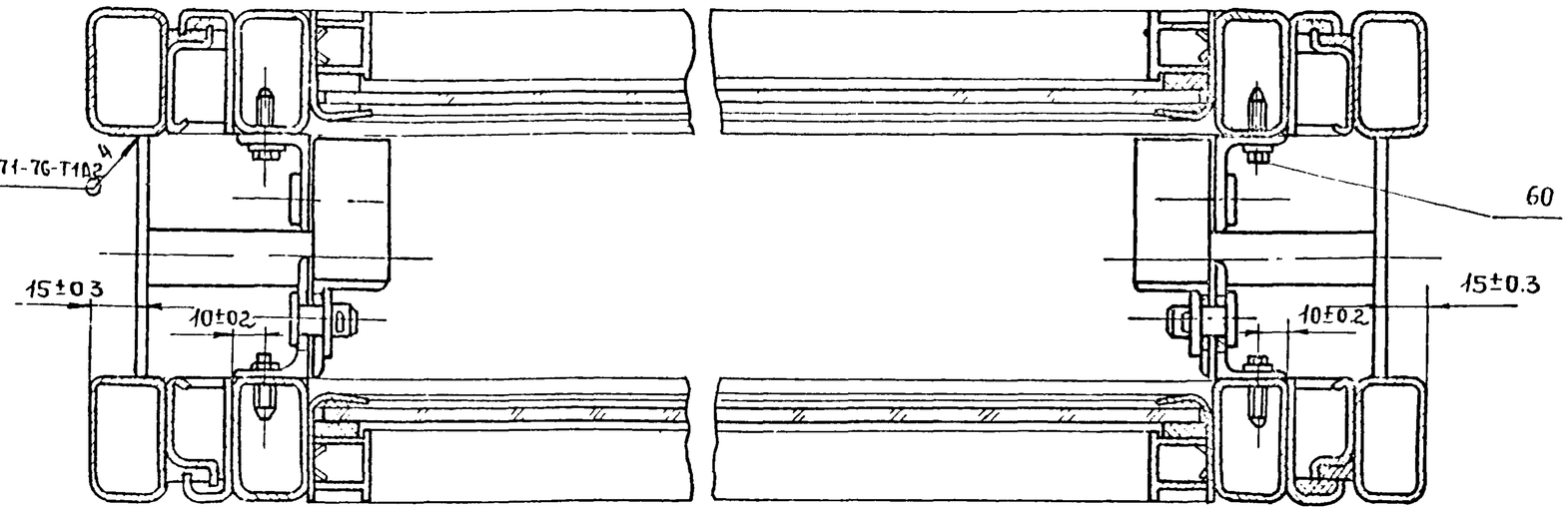

VII
М 1:5
лист 1,3,4,5,6

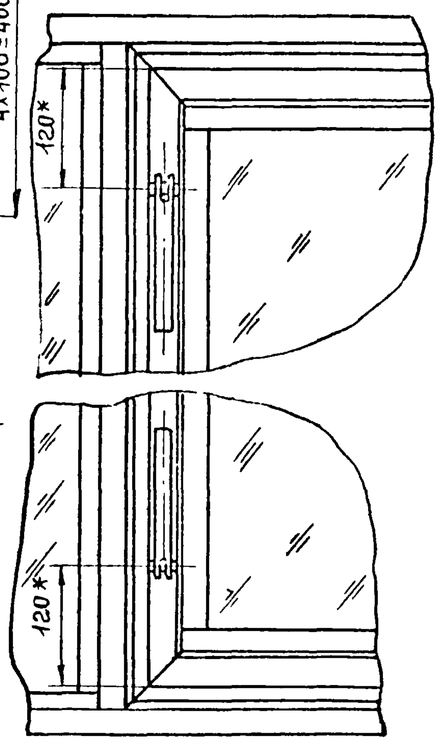

Инв. № подл.	Подпись и дата	Взам. инв. №

Формат	Зона	Поз.	Обозначение	Наименование	Кол. на исполн. 2.12.01.00.00										Примечание
					-	-01	-02	-03	-04	-05	-06	-07	-08	-09	
				Документация											
12			2.12.01.00.00 СБ	Сборочный чертеж	X	X	X	X	X	X	X	X	X	X	
				Сборочные единицы											
11		1	2.12.01.01.00	Рама	1										
			-01	Рама		1									
			-02	Рама			1								
			2.12.01.01.00 -03	Рама				1							
			-04	Рама					1						
				Лит.											
				Шифр	02М18.12-Р3	02М24.12-Р3	02М30.12-Р3	02М60.12-Р3	02М18.18-Р3	02М24.18-Р3	02М30.18-Р3	02М60.18-Р3	02М18.18-Р3	02М24.18-Р3	

Исполнения 10÷14 см. листы 5÷7

				1.436.2-17.212.01.00.00			
Разраб.	Иванова	[signature]	[illegible]	Рама	Стадия	Лист	Листов
Пров.	Кашкинов	[signature]	[illegible]		Р	1	8
Рук. пр.	Лебедев	[signature]	[illegible]		Минмонтажспецстрой СССР		
Н. контр.	Веневцева	[signature]	[illegible]		Гипроспецпегконструкция		
Утв	Лебедев	[signature]					

Копировал Матвеева Формат 11

Инв. № подл.	Подпись и дата	Взам. инв. №

Формат	Зона	Поз.	Обозначение	Наименование	Кол. на исполн. 2.12.01.00.00										Примечание
					-	-01	-02	-03	-04	-05	-06	-07	-08	-09	
			2.12.01.01.00 -05	Рама						1					
			-06	Рама							1				
			-07	Рама								1			
			-08	Рама									1		
			-09	Рама										1	
11		2	2.12.01.02.00	Рама	1										
			-01	Рама		1									
			-02	Рама			1								
			-03	Рама				1							
			-04	Рама					1						
			-05	Рама						1					
			-06	Рама							1				
			-07	Рама								1			
			-08	Рама									1		
			-09	Рама										1	
				Лит.											
				Шифр	02М18.12-Р3	02М24.12-Р3	02М30.12-Р3	02М60.12-Р3	02М18.18-Р3	02М24.18-Р3	02М30.18-Р3	02М60.18-Р3	02М18.24-Р3	02М24.24-Р3	

1.436.2-17.2.12.01.00.00

17661-03 87

Формат	Зона	Поз.	Обозначение	Наименование	Кол. на исполн. 2.12.01.00.00 —	01	02	03	04	05	06	07	08	09	Примечание
				Детали.											
11		3	2.11.01.00.01	Стяжка	3	3	4	6	3	3	4	6	3	3	
11		4	2.11.01.00.02	Стяжка	3	3	4	6	3	3	4	6	3	3	
64		5	2.12.01.00.01	Стяжка											
				Лист Б-ПН-2 ГОСТ 19903-74											
				4-IV-ВСт3кп2 ГОСТ 16523-70											
				50×80									6	6	0,06 кг
				Уплотнение											
				Профиль резиновый											
				1.00.00.00.02											
64		6	2.12.01.00.02	L=8930 мм	1	1									
		7	-01	L=10060 мм			1								
		8	-02	L=17860 мм				1							
		9	-03	L=11330 мм					1	1					
		10	-04	L=15794 мм							1				

Шифр: 02М18.12-РЗ | 02М24.12-РЗ | 02М30.12-РЗ | 02М60.12-РЗ | 02М18.18-РЗ | 02М24.18-РЗ | 02М30.18-РЗ | 02М60.18-РЗ | 02М18.24-РЗ | 02М24.24-РЗ

Лит.

1.436.2-17.2.12.01.00.00

Лист 3

Копировал: Углева

Формат А1

Инв. № подл. | Подпись и дата | Взам. инв. №

Формат	Зона	Поз.	Обозначение	Наименование	Кол. на исполн. 2.12.01.01.00.00- —	01	02	03	04	05	06	07	08	09	Примечание
				Уплотнение											
				Профиль резиновый											
				1.00.00.00.02											
		11	2.12.01.00.02 -05	L=22660 мм								1			
		12	-06	L=13550 мм									1		
		13	-07	L=14750 мм										1	
				Уплотнение											
				Профиль резиновый											
				1.00.00.00.01											
64		14	2.12.01.00.03	L=6484 мм	1										
		15	-01	L=8885 мм		1			1						
		16	-02	L=12122 мм			1								
		17	-03	L=26640 мм				1							
		18	-04	L=12284 мм						1					
		19	-05	L=15726 мм							1				

Шифр: 02М18.12-РЗ | 02М24.12-РЗ | 02М30.12-РЗ | 02М60.12-РЗ | 02М18.18-РЗ | 02М24.18-РЗ | 02М30.18-РЗ | 02М60.18-РЗ | 02М18.24-РЗ | 02М24.24-РЗ

Лит.

1.436.2-17.2.12.01.00.00

Лист 4

Копировал: Углева

Формат А1

88 60-1991

87

Инв.№ подл.	Подп. и дата	Взам. инв.№

Формат	Зона	Поз.	Обозначение	Наименование	Кол. на исполн. 2.12.01.00.00 —	01	02	03	04	05	06	07	08	09	Примечание
				Уплотнение											
				Профиль резиновый											
				1.00.00.00.01											
		20	2.12.01.00.03 – 06	L=33852								1			
		21	– 07	L=17890									1		
		22	– 08	L=21490										1	

Шифр	Лит.	02М18.12-РЗ	02М24.12-РЗ	02М30.12-РЗ	02М60.12-РЗ	02М18.18-РЗ	02М24.18РЗ	02М30.18-РЗ	02М60.18-РЗ	02М18.24-РЗ	02М24.24-РЗ

1.436.2-17.2.12.01.00.00

Лист 5

Копировал: Углева Формат А4

Инв.№ подл.	Подп. и дата	Взам. инв.№

Формат	Зона	Поз.	Обозначение	Наименование	Кол. на исполн. 2.12.01.00.00 10	11	12	13	14						Примечание
				Документация											
12			2.12.01.00.00.СБ	Сборный чертеж	X	X	X	X	X						
				Сборочные единицы											
11		1	2.12.01.01.00 – 10	Рама	1										
			– 11	Рама		1									
			– 12	Рама			1								
			– 13	Рама				1							
			– 14	Рама					1						
11		2	2.12.01.03.00 – 10	Рама	1										
			– 11	Рама		1									
			– 12	Рама			1								
			– 13	Рама				1							

Шифр	Лит.	02Н30.24-РЗ	02Н60.24-РЗ	02Н48.12-РЗ	02Н48.18-РЗ	02Н48.24-РЗ

1.436.2-17.2.12.01.00.00

Лист 6

Копировал: Углева Формат А4

68 60-4997-03

88

Формат	Зона	Поз.	Обозначение	Наименование	Кол. на исполн. 2.12.01.00.00										Примечание
					10	11	12	13	14						
		2	2.12.01.02.00 -14	Рама					1						
				Детали											
11		3	2.11.01.00.01	Стяжка	4	6	5	5	5						
11		4	2.11.01.00.02	Стяжка	4	6	5	5	5						
64		5	2.12.01.00.01	Стяжка											
				Лист Б-ПН-2 ГОСТ 19903-74												
				4-IV В Ст3кп2 ГОСТ 16523-70												
				50х80	8	12			10						0,606 кг
				Уплотнение											
				Профиль резиновый											
				1.00.00.00.02											
64		8	2.12.01.00.02 -02	L = 17860 мм			1								
		11	-05	L = 22660 мм				1							

Лит.

Шифр	02М30.24-РЗ	02М60.24-РЗ	02М4812-РЗ	02М48.18-РЗ	02М48.24-РЗ

1.436.2-17.2.12.01.00.00 Лист 7

Копировал: Углева Формат 11

Инв. № подл.	Подп. и дата	Взам. инв. №

Формат	Зона	Поз.	Обозначение	Наименование	Кол. на исполн. 2.12.01.00.00										Примечание
					10	11	12	13	14						
				Уплотнение											
				Профиль резиновый											
				1.00.00.00.02											
		24	2.12.01.00.02 -07	L = 18013 мм	1										
		25	-08	L = 29500 мм		1			1						
				Уплотнение											
				Профиль резиновый											
				1.00.00.00.01											
64		26	2.12.01.00.03 -09	L = 27094 мм	1										
		27	-10	L = 61070 мм		1									
		28	-11	L = 17760 мм			1								
		29	-12	L = 22570 мм				1							
		30	-13	L = 42980 мм					1						

Лит.

Шифр	02М30.24-РЗ	02М60.24-РЗ	02М4812-РЗ	02М48.18-РЗ	02М48.24-РЗ

1.436.2-17.2.12.01.00.00 Лист 8

Копировал: Углева Формат 11

06 60-1991-1

68

2.12.01.00.00.СБ

Рис 1

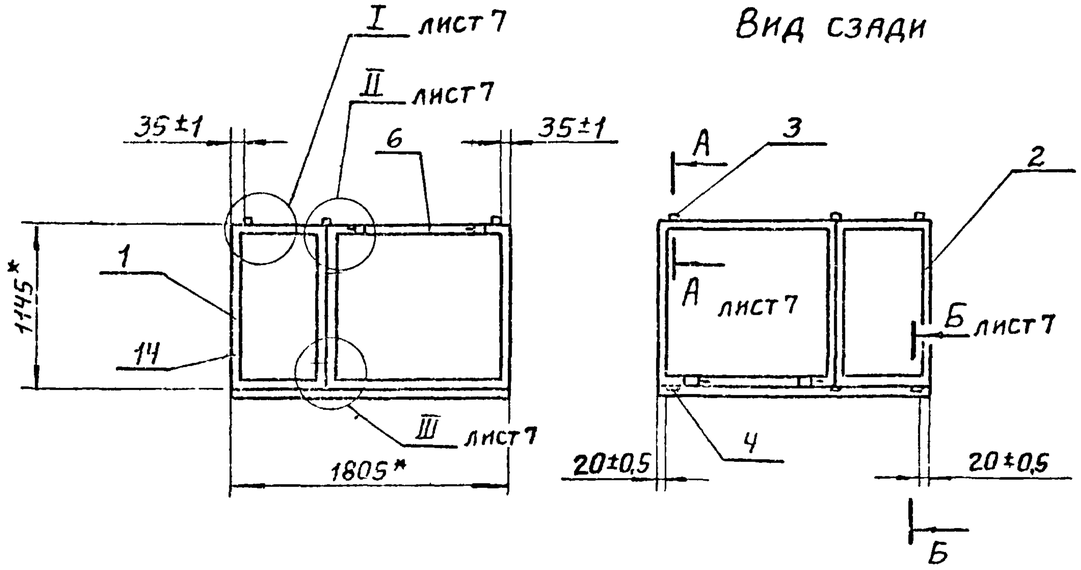

Рис. 2

Остальное - см. рис. 1

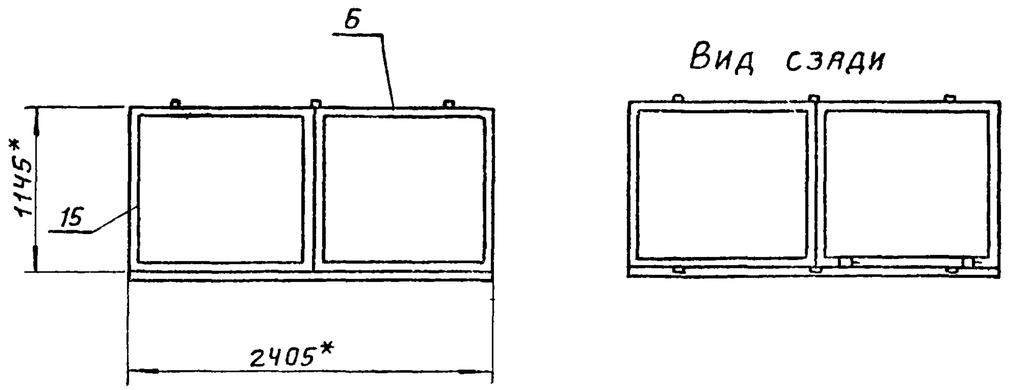

Рис. 3

Остальное - см. рис. 1

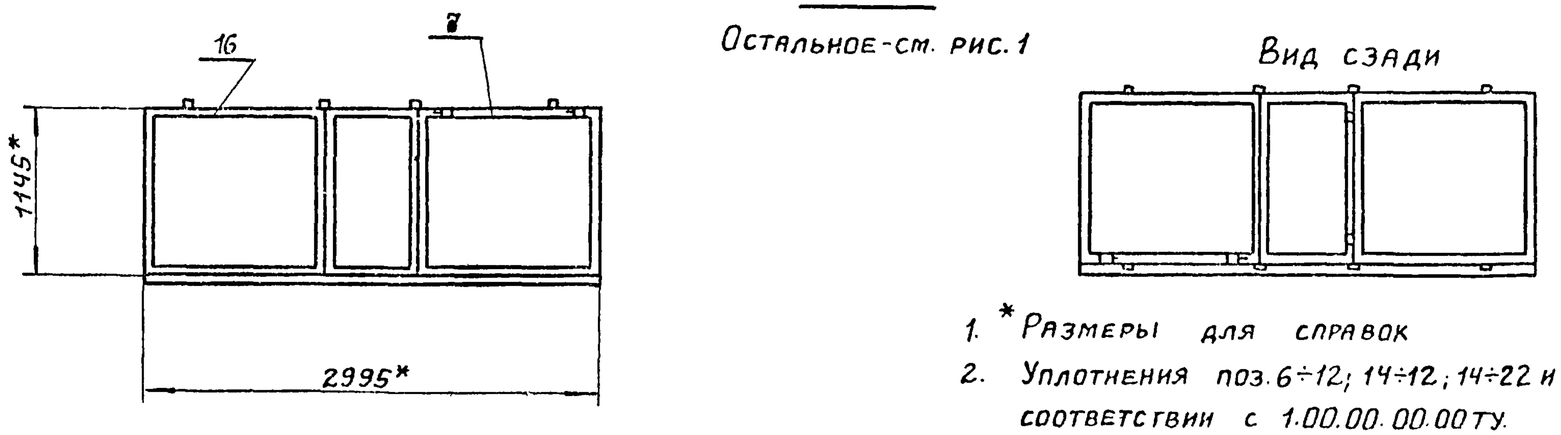

Обозначение	Рис.	№ шва		Масса, кг		
		1	2			
		Кол. швов		Резина	Сталь	Всего
2.12.01.00.00.	1	12	—	1.38	37.98	39.36
-01	2	12	—	1.38	43.79	45,17
-02	3	16	—	1.89	57.35	59.25

1. * Размеры для справок
2. Уплотнения поз. 6÷12; 14÷12; 14÷22 и 24÷30 клеить к раме в соответствии с 1.00.00.00.00 ТУ.
3. Остальные технические требования по 1.00.00.00.00 ТУ.
4. Маркировать по спецификации. Способ нанесения и шрифт по 1.00.00.00.00 ТУ.

Разраб.	Иванова		
Пров.	Кашкинов		
Т. контр.	Захарова		
Рук. пр.	Лебедев		
Н. контр.	Венвцева		
Утв.	Лебедев		

1436.2-17.2.12.01.00.00.СБ.

Рама
Сборочный чертеж

Лит.	Масса	Масштаб
	см. табл.	1:40
Лист 1	Листов 8	

Минмонтажспецстрой СССР
Гипроспецлегконструкция

Инв. № подл. | Подп. и дата | Взам. инв. №

2.12.01.00.00.СБ

Рис. 4

Остальное - см. рис. 1

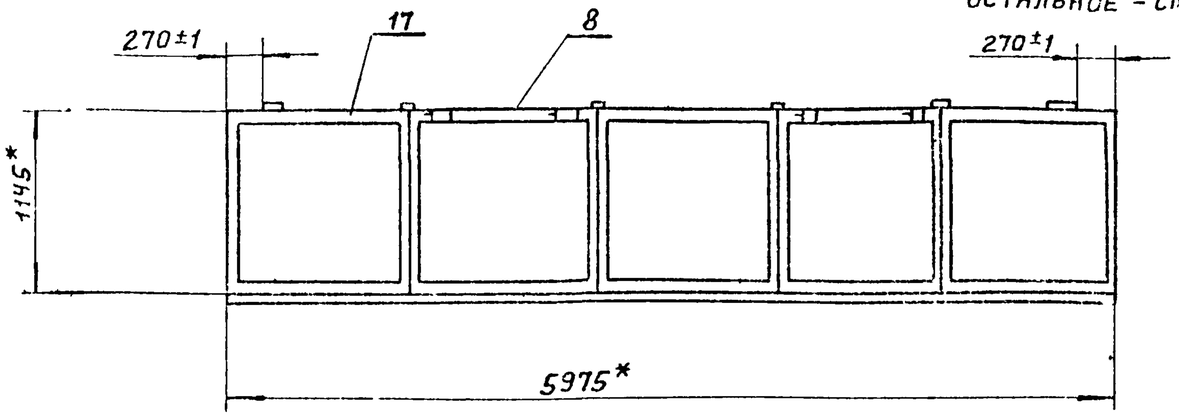

Вид сзади

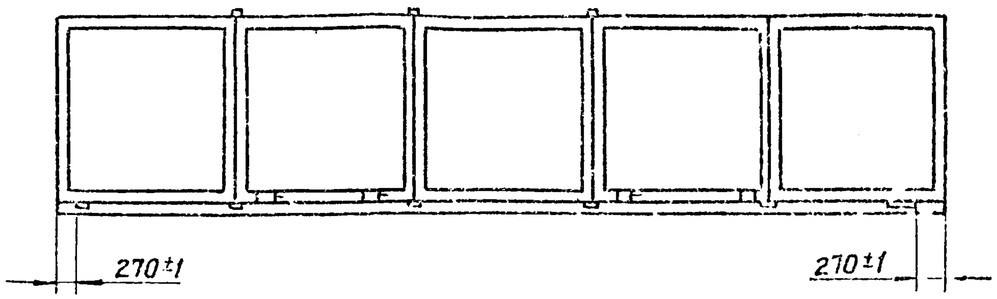

Рис. 5

Остальное - см. рис. 1

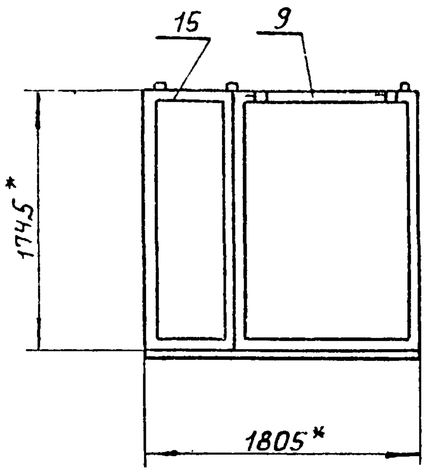

Вид сзади

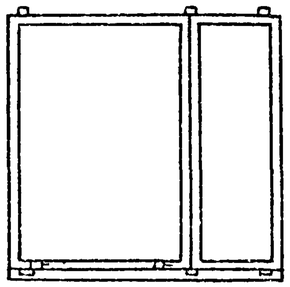

Рис. 6

Остальное - см. рис. 1

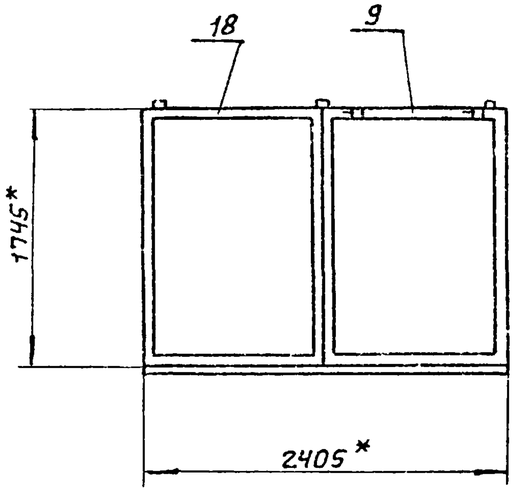

Вид сзади

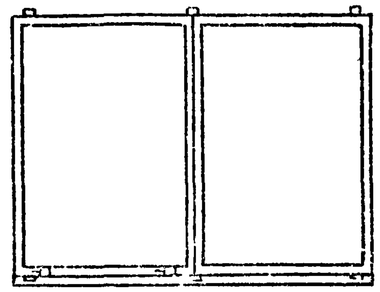

Обозначение	Рис.	№ шва 1	№ шва 2	Масса, кг Резина	Сталь	Всего
		Кол. швов				
2.12.01.00.00. -03	4	24	—	2.76	105.12	107.88
-04	5	12	—	1.76	47.28	49.04
-05	6	12	—	1.76	53.09	54.85

2.12.01.00.00.СБ

Рис. 7

Остальное - см. рис. 1

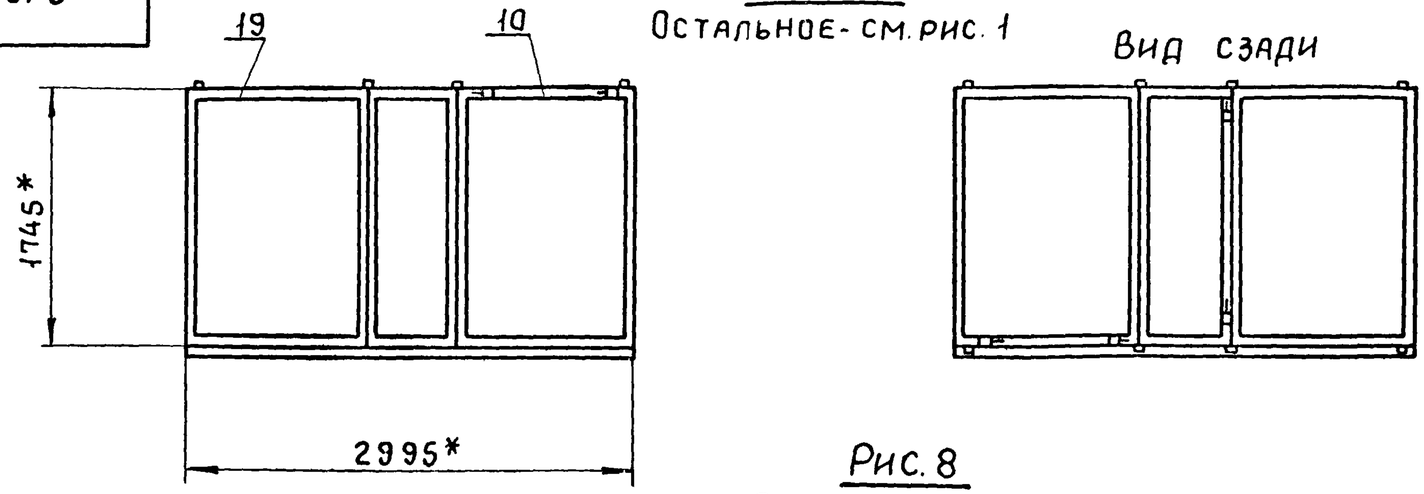

Вид сзади

Рис. 8

Остальное - см. рис. 1

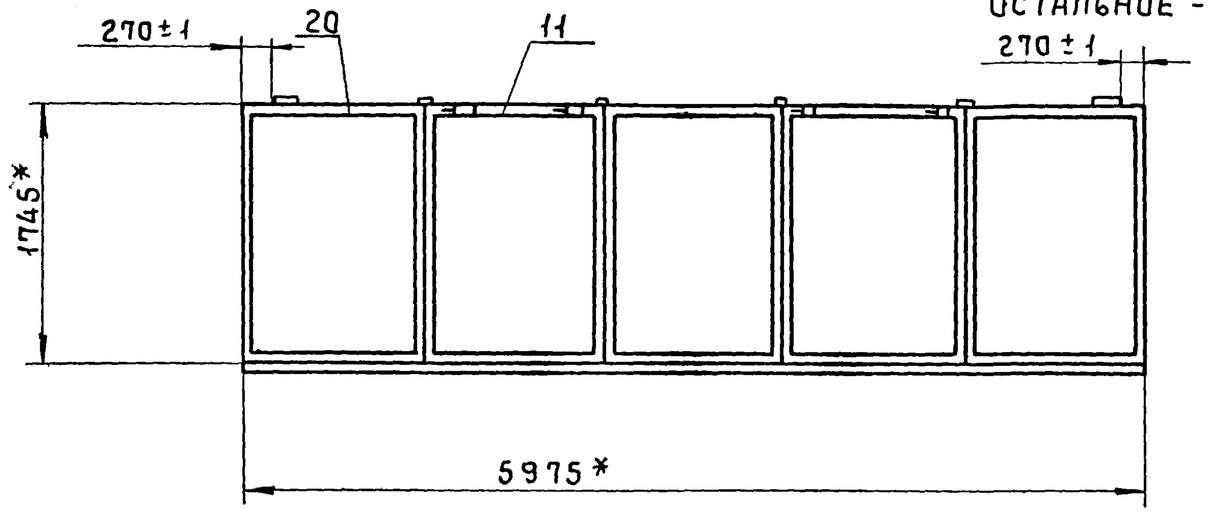

Вид сзади

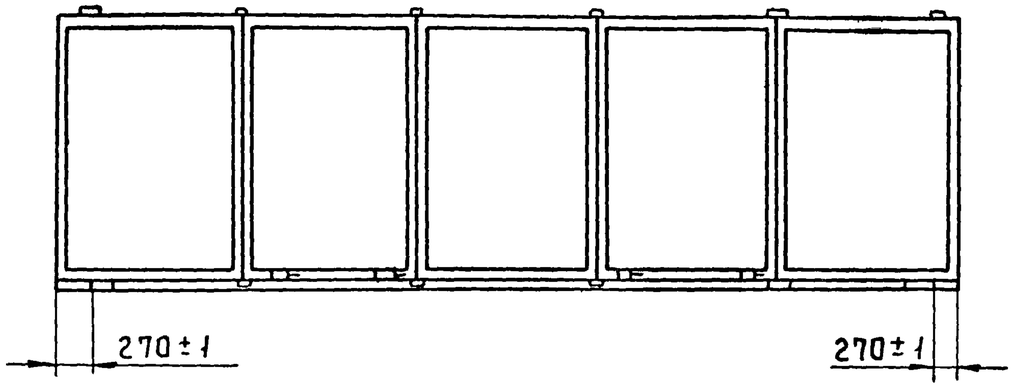

Рис. 9

Остальное - см. рис. 1

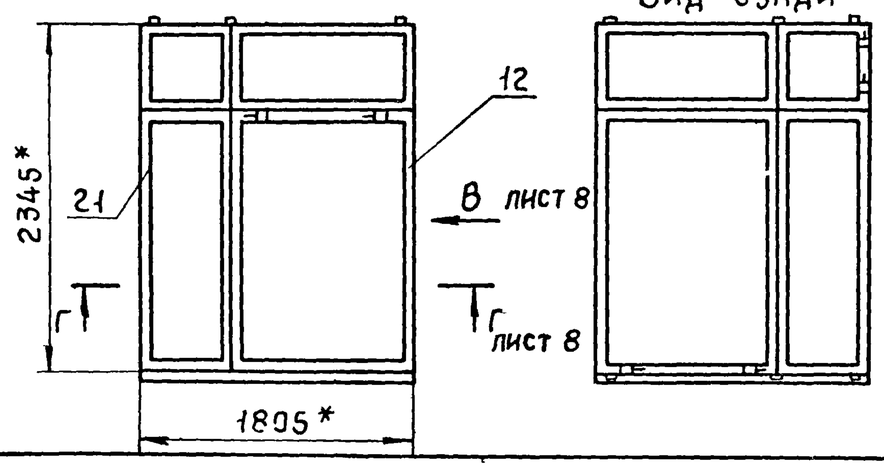

Вид сзади

Обозначение	Рис.	№ шва 1	№ шва 2	Масса, кг		
		Кол. швов		Резина	Сталь	Всего
2.12.01.00.00 —06	7	16	—	2,45	70,15	72,61
-07	8	24	—	3,51	128,42	131,93
-08	9	12	12	2,11	67,40	69,51

Инв. № подл. | Подпись и дата | Взам. инв. №

Рис. 10

Остальное - см. рис. 1

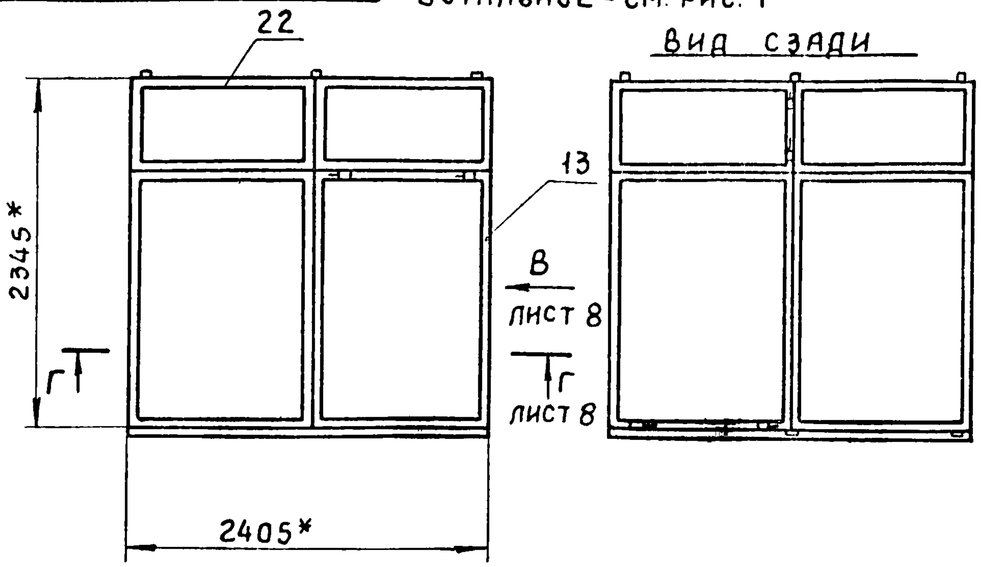

Рис. 11

Остальное - см. рис. 1

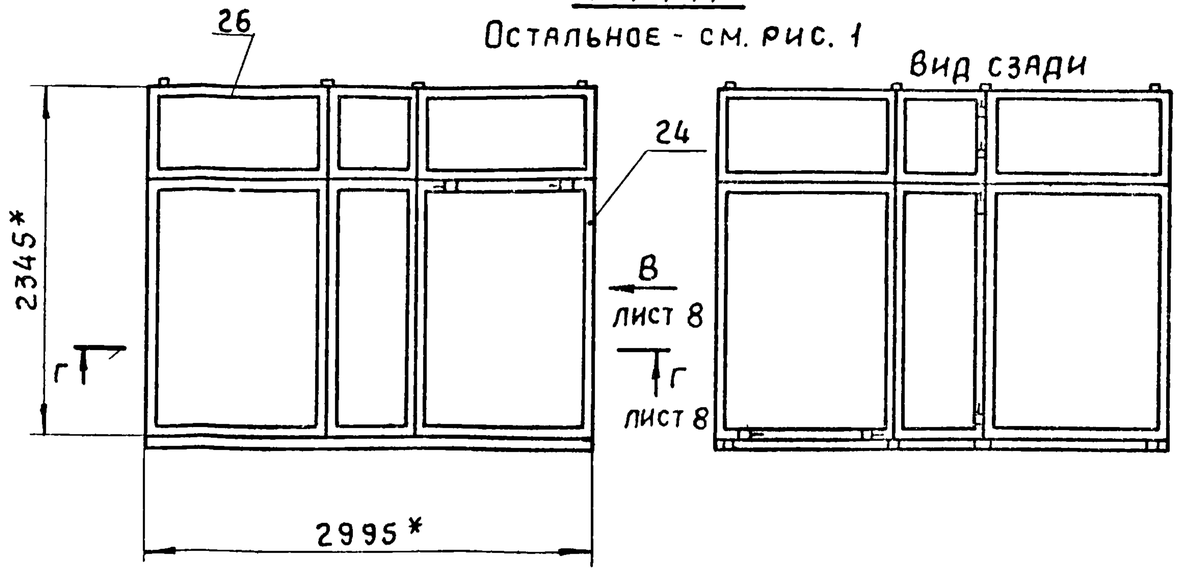

Рис. 12

Остальное - см. рис. 1

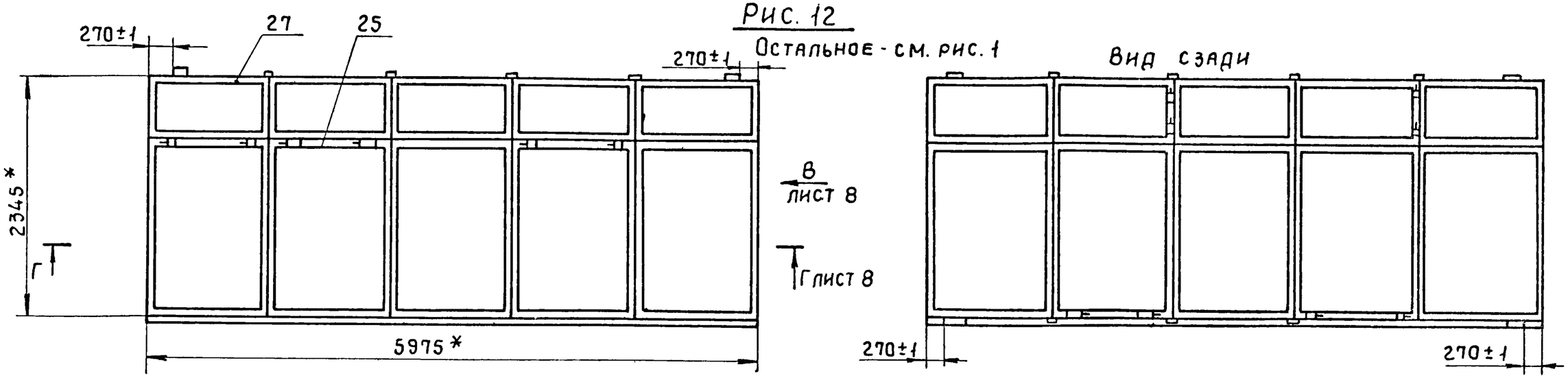

Обозначение	Рис.	№ шва		Масса, кг		
		1	2			
		Кол. швов		Резина	Сталь	Всего
2.12.01.00.00 –09	10	12	12	2,29	76,53	78,82
-10	11	16	16	2,81	100,49	103,31
-11	12	24	24	4,57	184,54	189,11

2.12.01.0000.С6

Рис. 13

Остальное. см. рис.1

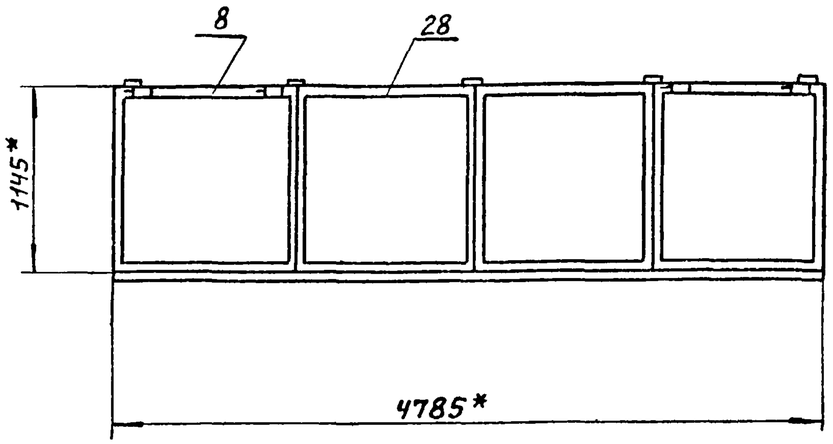

Вид сзади

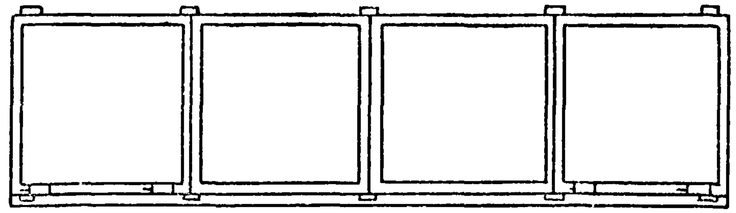

Рис. 14

Остальное см. рис. 1

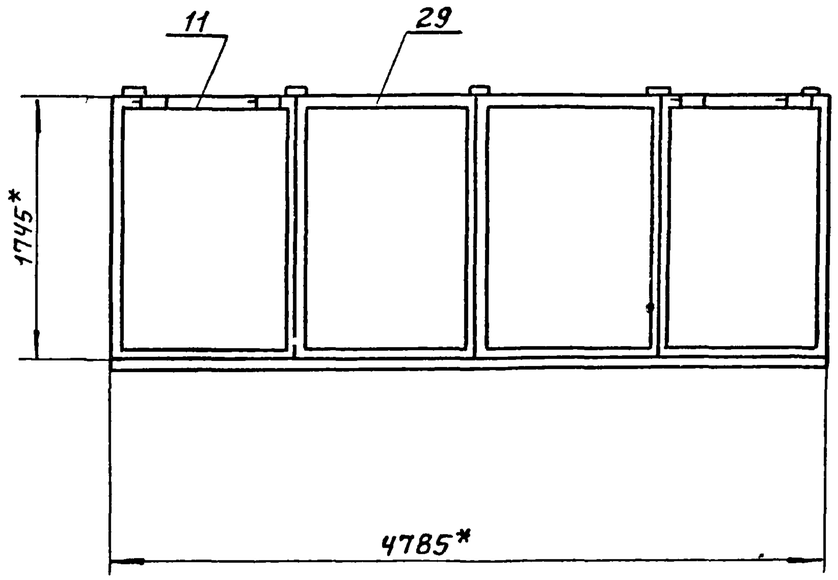

Вид сзади

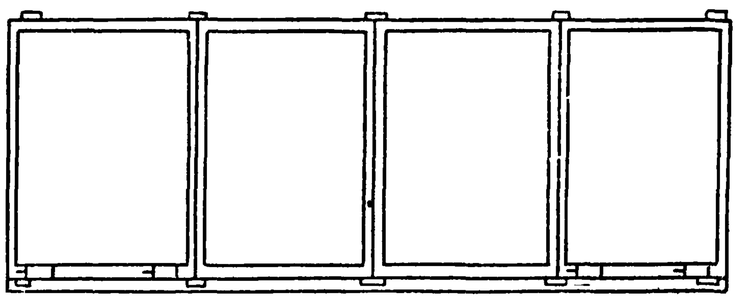

Взам. инв.

Подп. и дата

Инв.№ подл.

2.12.01.00.00.СБ

Рис. 15

Остальное см. рис. 1

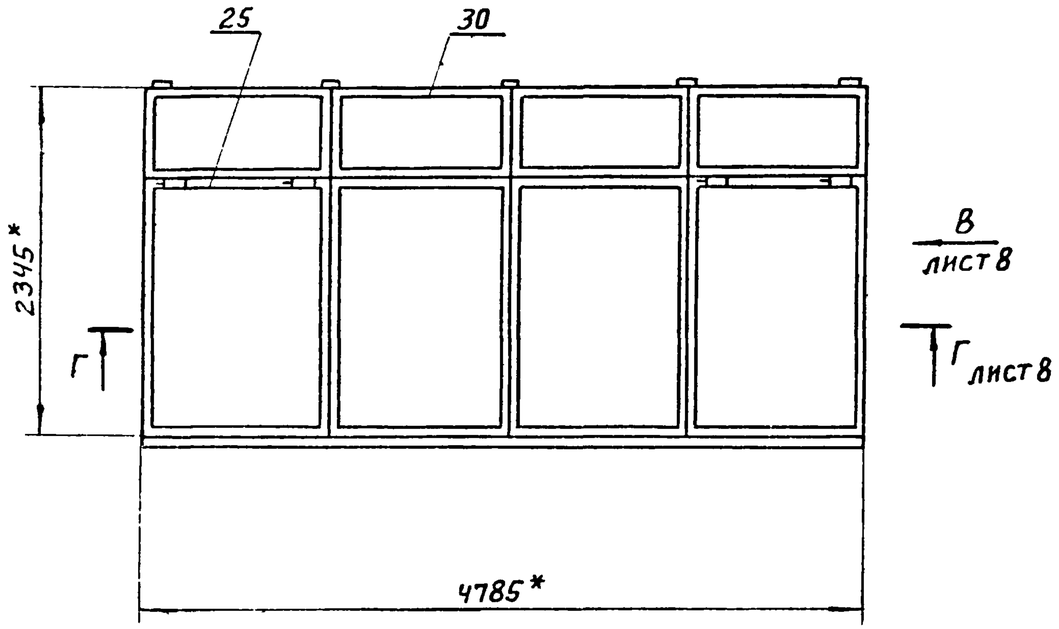

Вид сзади

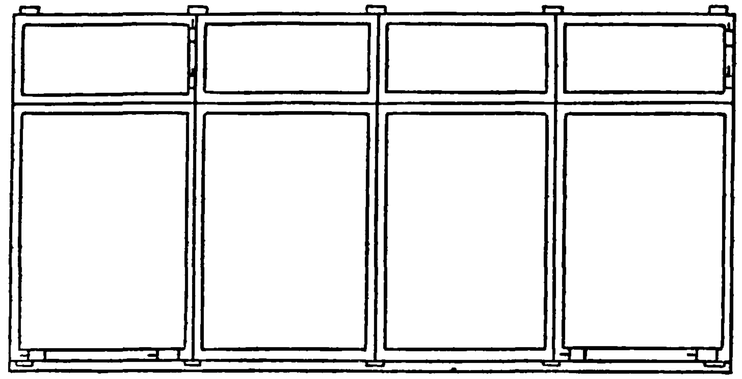

Обозначение	Рис	№ шва		Масса, кг		
		1	2			
		Количество		Резина	Сталь	Всего
2.12.01.0 00 00-12	13	20	—	2,2	85,48	87,68
-13	14	20	—	2,8	104,4	107,2
-14	15	20	20	3,65	148,37	152,03

2.12.01.00.00.СБ

А - А
м 1:2
лист 1

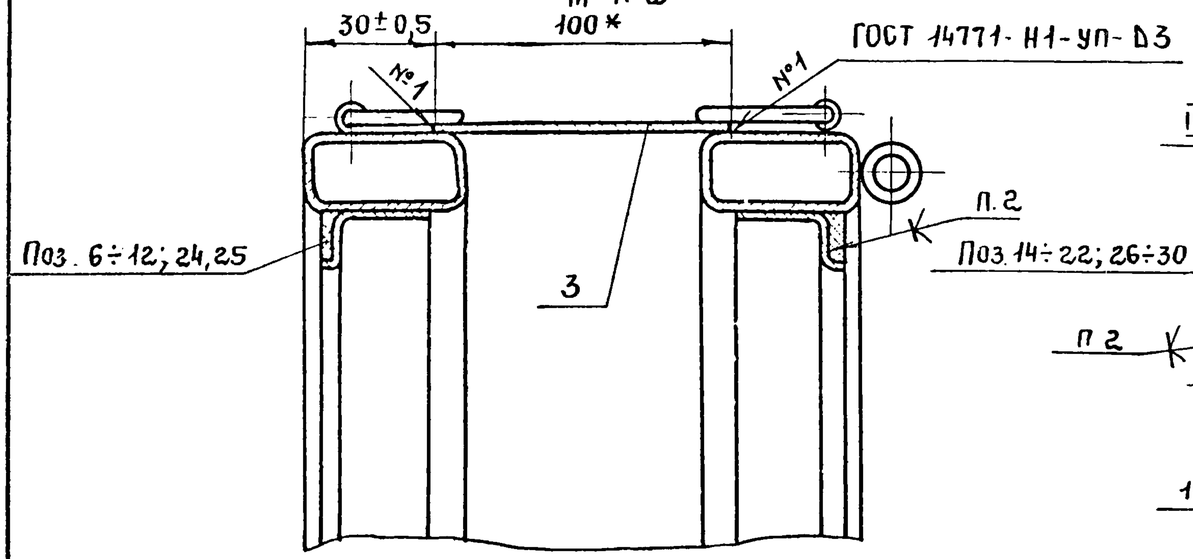

Б - Б
м 1:2
лист 1

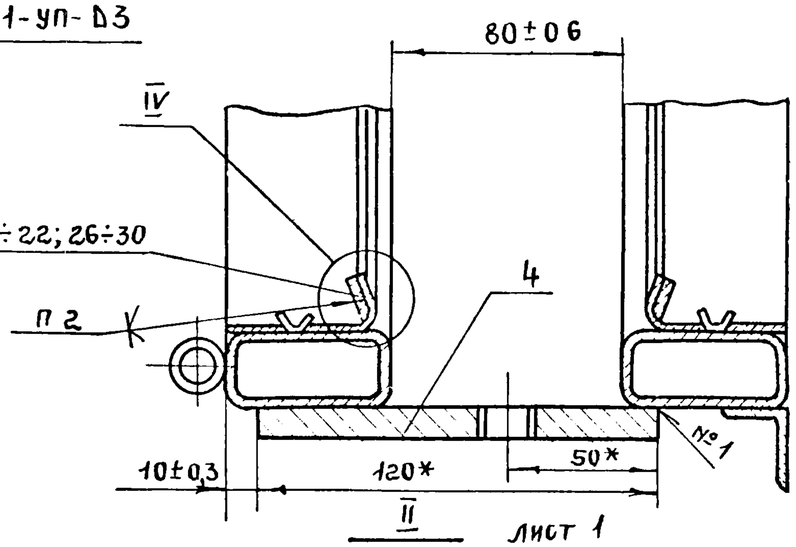

II
м 1:2
лист 1

IV
м 1:1

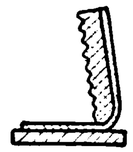

I
м 1:2
лист 1

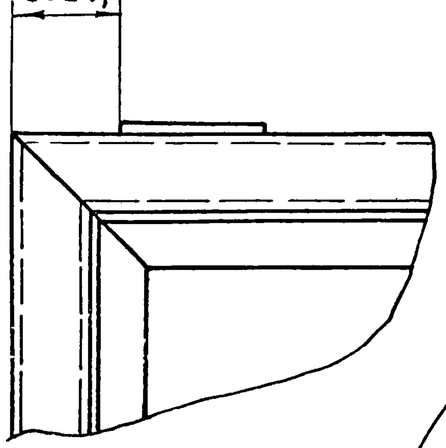

III
м 1:2
лист 1

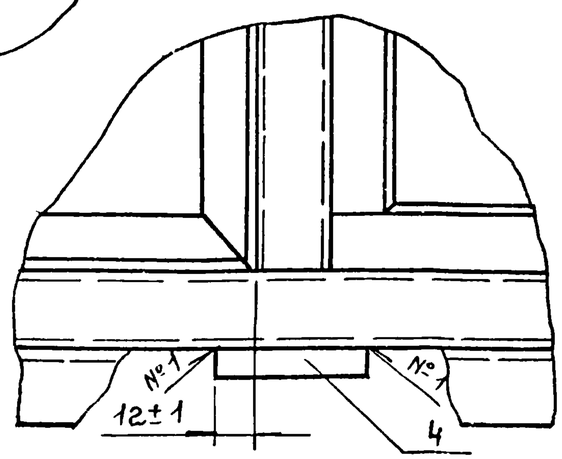

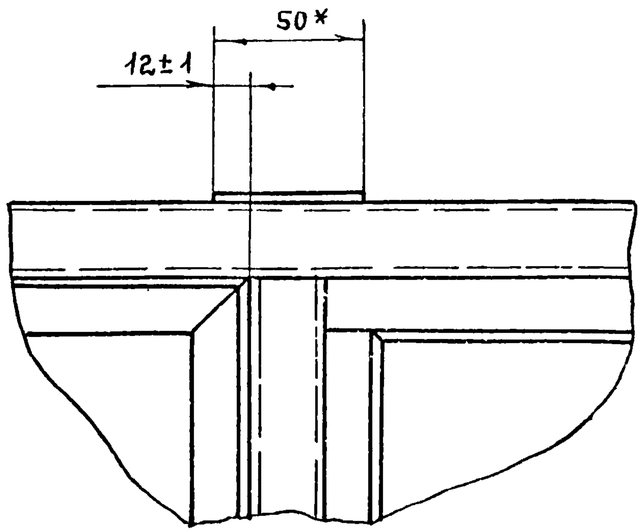

Инв. № подл. | Подпись и дата | Взам. инв. №

1.436.2-17.2.12.01.00.00.СБ

Лист 7

17661-03 97

Вид В
м 1:2
лист 3,4

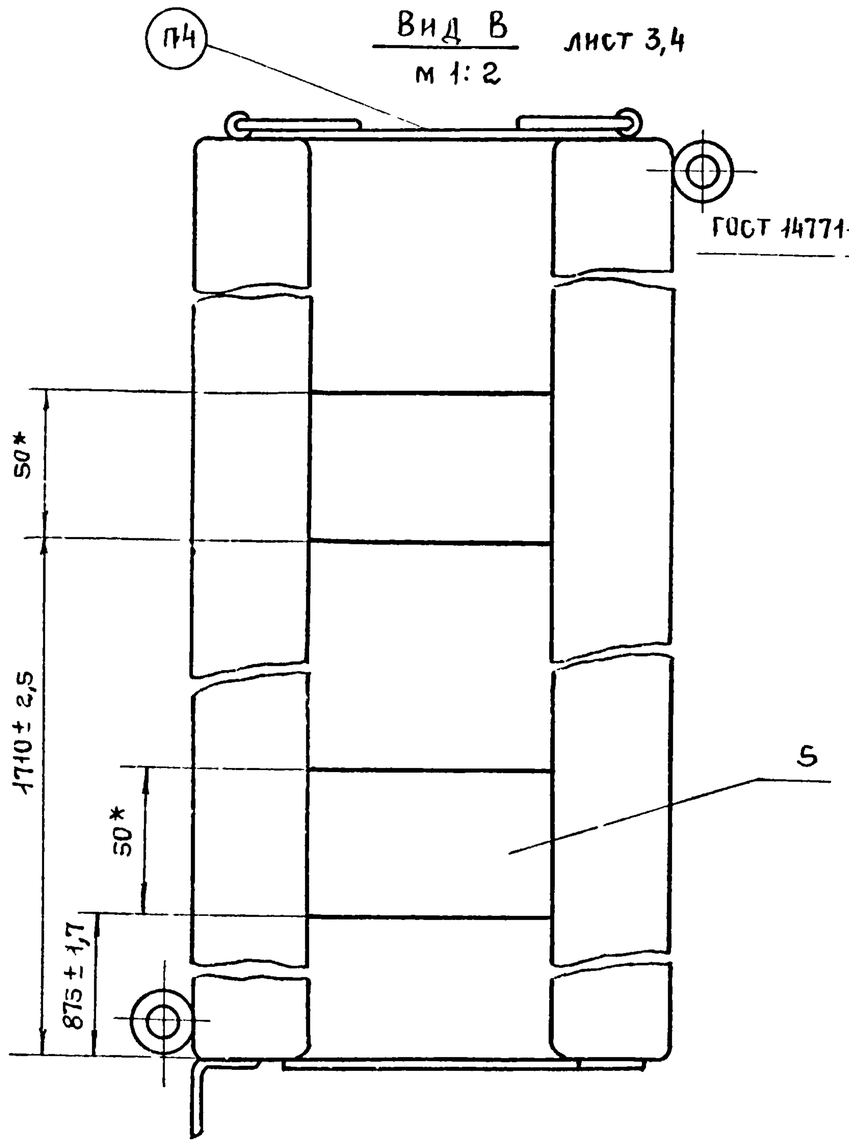

Г - Г
м 1:2
лист 4

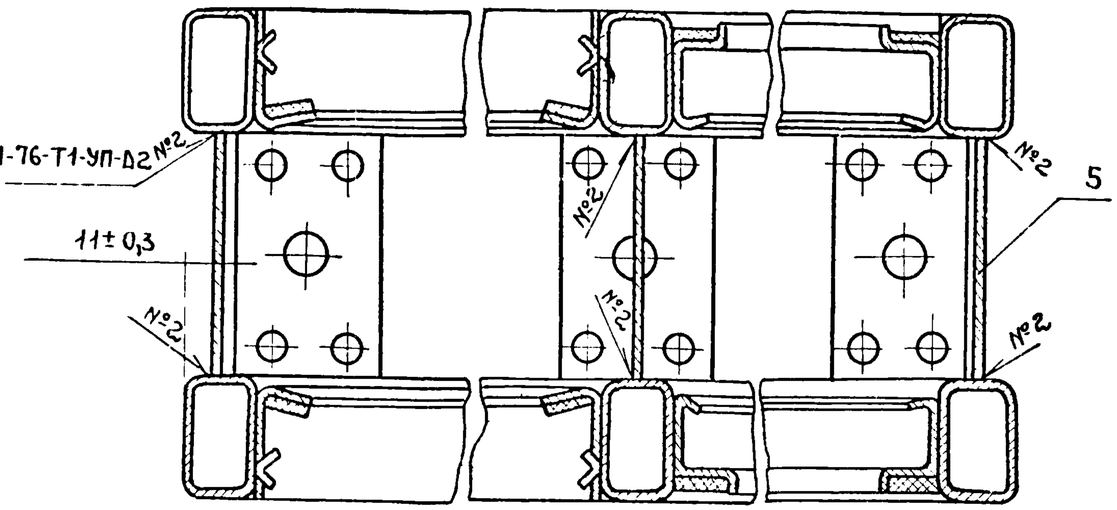

Инв. № подл.	Подпись и дата	Взам. инв. №

Формат	Зона	Поз.	Обозначение	Наименование	Кол. на исполн. 2.12.01.01.00 –	01	02	03	04	05	06	07	08	09	Примечание
				Документация											
12			2.12.01.01.00.СБ	Сборочный чертеж	X	X	X	X	X	X	X	X	X	X	
				Сборочные единицы											
11		1	1.03.01.01.00	Полупетля	2	2	2	4	2	2	2	4	2	2	
				Детали											
		3	1.01.01.01.00.01	Серьга	2	2	2	2	2	2	2	2	2	2	
		4	1.01.01.01.00.02	Скоба	2	2	2	2	2	2	2	2	2	2	

Лит.											
Шифр	02М18.12-РЗ	02М24.12-РЗ	02М30.12-РЗ	02М60.12-РЗ	02М18.18-РЗ	02М24.18-РЗ	02М30.18-РЗ	02М60.18-РЗ	02М18.24-РЗ	02М24.24-РЗ	

Исполнения 10 ÷ 14 см. листы 4 ÷ 5

Разраб.	Иванова		10.94
Пров.	Кашканов		10.94
Рук. пр.	Лебедев		10.94
Н. контр.	Веневцева		10.94
Утв.	Лебедев		10.94

1.436.2-17.2.12.01.01.00

Рама

Стадия	Лист	Листов
Р	1	6

Минмонтажспецстрой СССР
Гипроспецлегконструкция

Копировал Матвеева

Формат 11

Инв. № подл.	Подпись и дата	Взам. инв. №

Формат	Зона	Поз.	Обозначение	Наименование	Кол. на исполн. 2.12.01.01.00 –	01	02	03	04	05	06	07	08	09	Примечание
		5	1.01.01.00.00.03 -01	Стяжка	2				2				2		
		6	-02	Стяжка		2				2				2	
		7	-03	Стяжка			2				2				
		8	-04	Стяжка	2	2	2	2							
		9	-05	Стяжка				2				2			
		10	-06	Стяжка					2	2	2	2			
		11	-09	Стяжка									2	2	
		12	1.01.01.00.04 -02	Уголок		2	2	6		2	2	6	2	6	
		13	-03	Уголок	2		2		2		2		4		
		14	-04	Уголок	2	2	4	6							
		15	-05	Уголок					2	2	4	6	2	2	
		16	-06	Уголок									4	4	
		17	1.01.01.00.06 -01	Стойка		1	2	4							
		18	02	Стойка					1	1	2	4			

Лит.											
Шифр	02М18.12-РЗ	02М24.12-РЗ	02М30.12-РЗ	02М60.12-РЗ	02М18.18-РЗ	02М24.18-РЗ	02М30.18-РЗ	02М60.18-РЗ	02М18.24-РЗ	02М24.24-РЗ	

1.436.2-17.2 12.01 01 00

98

17961-03 99

Формат	Зона	Поз.	Обозначение	Наименование	Кол. на. исполн. 2.12.01.01.00										Примечание
					–	01	02	03	04	05	06	07	08	09	
		19	1.01.01.00.06 – 03	Стойка									1	1	
		20	– 04	Стойка									1		
		21	– 05	Стойка										2	
		22	1.01.01.00.07	Нащельник	1				1				1		
		23	– 01	Нащельник		1				1				1	
		24	– 02	Нащельник			1				1				
		25	– 03	Нащельник				1				1			
		26	1.03.01.00.01	Притвор	2	2	2	4	2	2	2	4	2	2	
		27	– 01	Притвор	2	2	2	2							
		28	– 02	Притвор					2	2	2	4	2	2	
				Лит.											
				Шифр	02М18,12-Р3	02М24,12-Р3	02М30,12-Р3	02М60,12-Р3	02М18,18-Р3	02М24,18-Р3	02М30,18-Р3	02М60,18-Р3	02М18,24-Р3	02М24,24-Р3	

1.436-2-17. 2.12.01.01.00 Лист 3

Копировал Ермолина Формат 11

Инв. № подл.	Подпись и дата	Взам. инв. N

Формат	Зона	Поз.	Обозначение	Наименование	Кол. на. исполн. 2.12.01.01.00										Примечание
					10	11	12	13	14						
				Документация											
12			2.12.01.01.00.СБ	Сборочный чертеж	X	X	X	X	X						
				Сборочные единицы											
		1	1.03.01.01.00	Полупетля	2	4	4	4	4						
				Детали											
		3	1.01.01.00.01	Серьга	2	2	2	2	2						
		4	1.01.01.00.02	Скоба	2	2	2	2	2						
		7	1.01.01.00.03 – 03	Стяжка	2										
		8	– 04	Стяжка			2								
		9	– 05	Стяжка		2									
		10	– 06	Стяжка				2							
		31	– 08	Стяжка			2	2	2						
		11	– 09	Стяжка	2	2			2						
				Лит.											
				Шифр	02М30,24-Р3	02М60,24-Р3	02М60,12-Р3	02М48,18-Р3	02М48,24-Р3						

1.436.2-17. 2.12.01.01.00 Лист 4

17661-03 100

99

Инв. № подл	Подпись и дата	Взам. инв. №

Формат	Зона	Поз.	Обозначение	Наименование	Кол. на исполн. 2.12.01.01.00										Примечание
					10	11	12	13	14						
		12	1 01 01 00 04- 02	Уголок	6	12	4	4	4						
		13	-03	Уголок	4										
		14	- 04	Уголок			4								
		15	- 05	Уголок	4	6		4	4						
		16	- 06	Уголок	6	10			8						
		17	1.01.01.00.06- 01	Стойка	3										
		18	- 02	Стойка				3							
		19	- 03	Стойка	2	4			3						
		20	- 04	Стойка	1										
		21	- 05	Стойка	2	5			4						
		24	1.01.01.00.07 - 02	Нащельник	1										
		25	- 03	Нащельник		1									
		32	- 05	Нащельник			1	1	1						
		26	1.03.01.00.01	Притвор	2	4	4	4	4						
		27	- 01	Притвор			4								

Лист												
Шифр	02М3024-РЗ	02М6024-РЗ	02М4812 РЗ	02М4818-РЗ	02М4824-РЗ							

1.436.2-17. 2 . 12 . 01 . 01 . 00

Лист 5

Копировал Ермолина

Формат 11

Инв. № подл	Подпись и дата	Взам. инв. №

Формат	Зона	Поз.	Обозначение	Наименование	Кол. на исполн. 2.12.01.01.01.00										Примечание
					10	11	12	13	14						
		28	1.03.01.00.01. - 02	Притвор	2	4		4	4						

Лист												
Шифр	02М3024-РЗ	02М6024-РЗ	02М4812-РЗ	02М4818-РЗ	02М4824-РЗ							

1.436.2-17. 2 . 12 . 01 . 01 . 00

Лист 6

1.436.2-17.2.12.01.01.00-ОВ7 ТОМ 4

100

Рис. 1

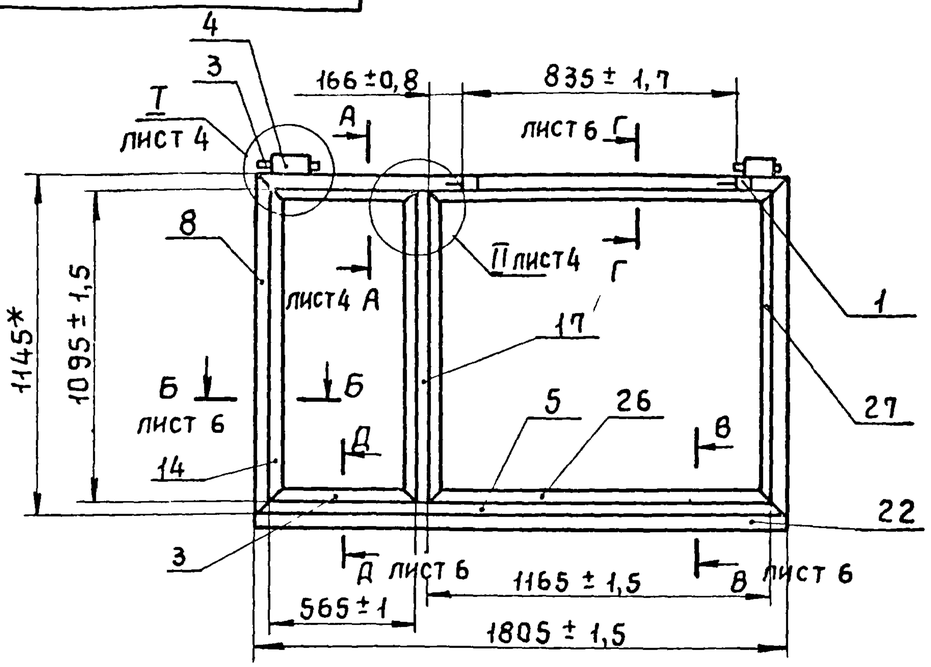

Рис. 2

Остальное - см. рис. 1

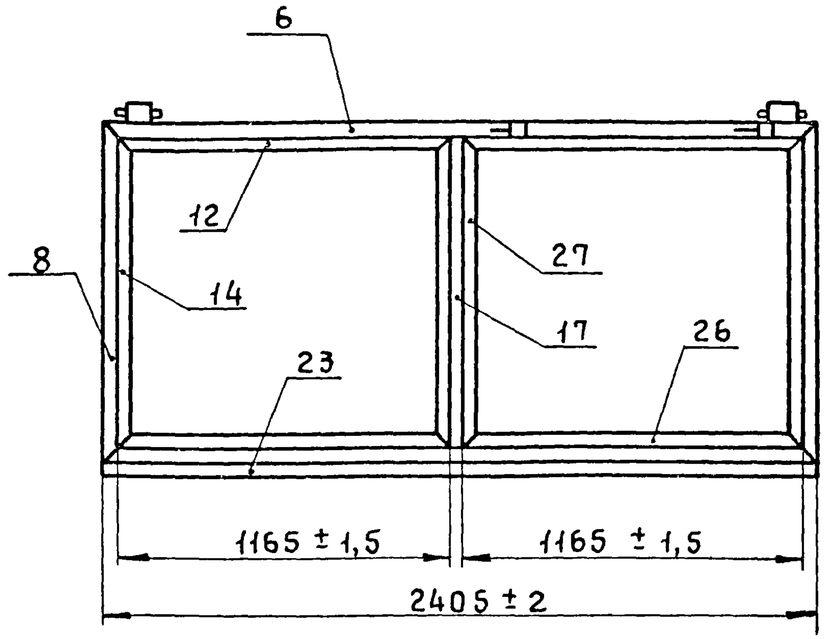

Рис. 3

Остальное - см. рис. 1

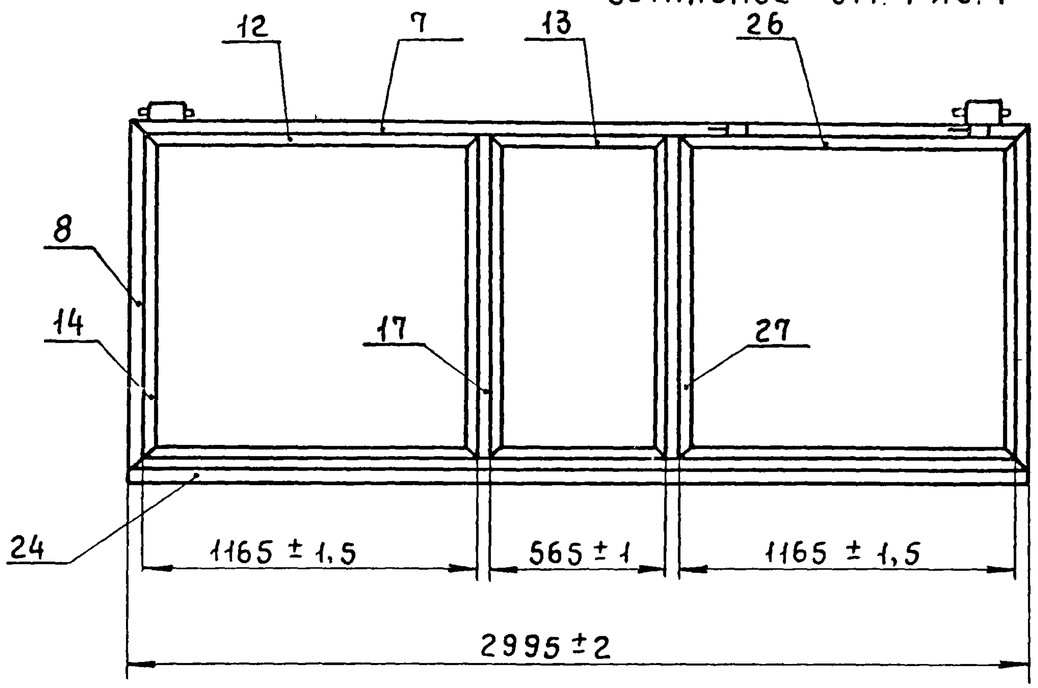

Обозначение	Рис.	Масса, кг
2.12.01.01.00	1	18,92
-01	2	22,01
-02	3	28,46

1. *Размеры для справок.
2. Типы и количество швов - см. табл. 2 лист 6.
3. Технические требования по 1.00.00.00.00 ТУ
4. При изготовлении рамы допускается укрупненная сборка деталей.

Разраб.	Иванова		11.1978
Пров.	Кашкинов		11.1978
Т.контр.	Захарова		11.1978
Рук.пр.	Лебедев		10.1978
Н.контр.	Веневцева		10.1978
Утв.	Лебедев		11.1978

1.436.2-17.2.12.01.01.00.СБ

Рама

Сборочный чертеж

Стадия	Масса	Масштаб
Р	См. табл.	1:20

Лист 1 Листов 7

Минмонтажспецстрой СССР
Гипроспецлегконструкция

Рис. 4

Остальное – см. рис. 1

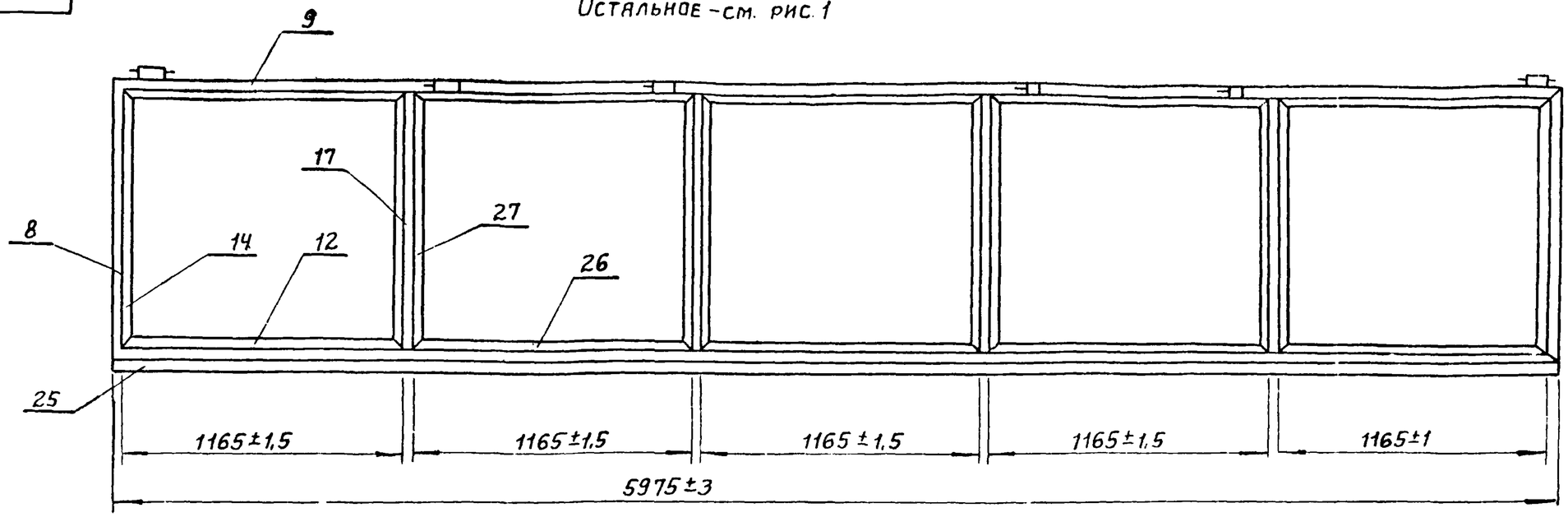

Рис. 5

м 1:40

Остальное – см. рис. 1

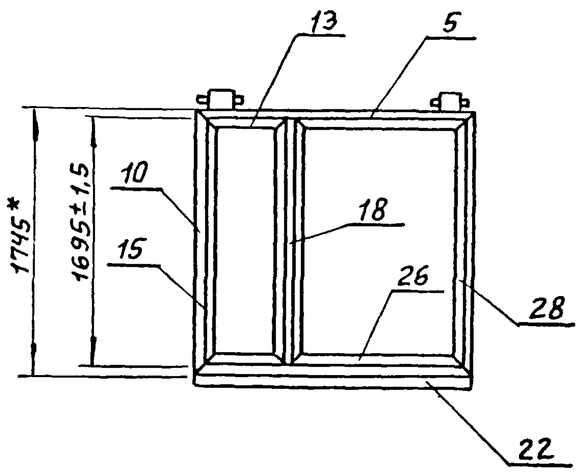

Рис. 6

м 1:40

Остальное – см. рис. 1

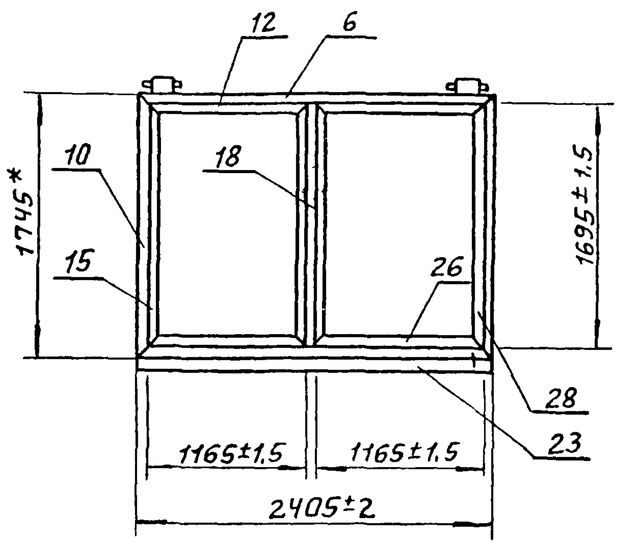

Продолжение табл. 1

Обозначение		Рис.	Масса кг
2.12.01.01 00	-03	4	54,63
	-04	5	23,57
	-05	6	26 66

2.12.01.01.00.СБ

Рис 7
м 1:40

Остальное - см. рис.1

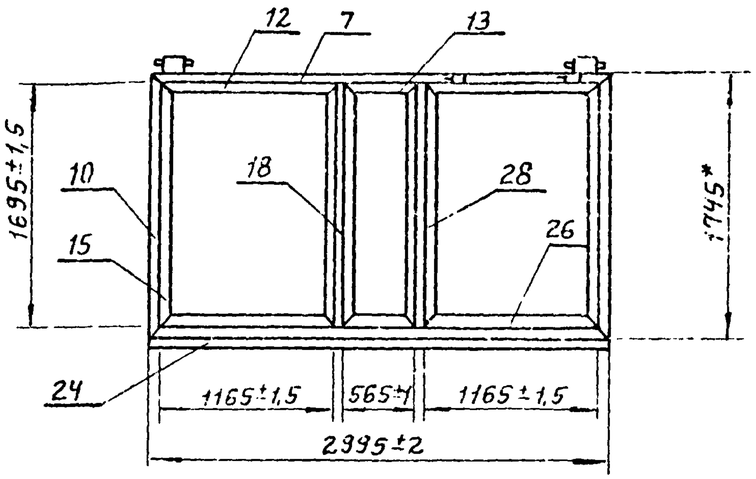

Рис. 8
м 1:40

Остальное - см. рис.1

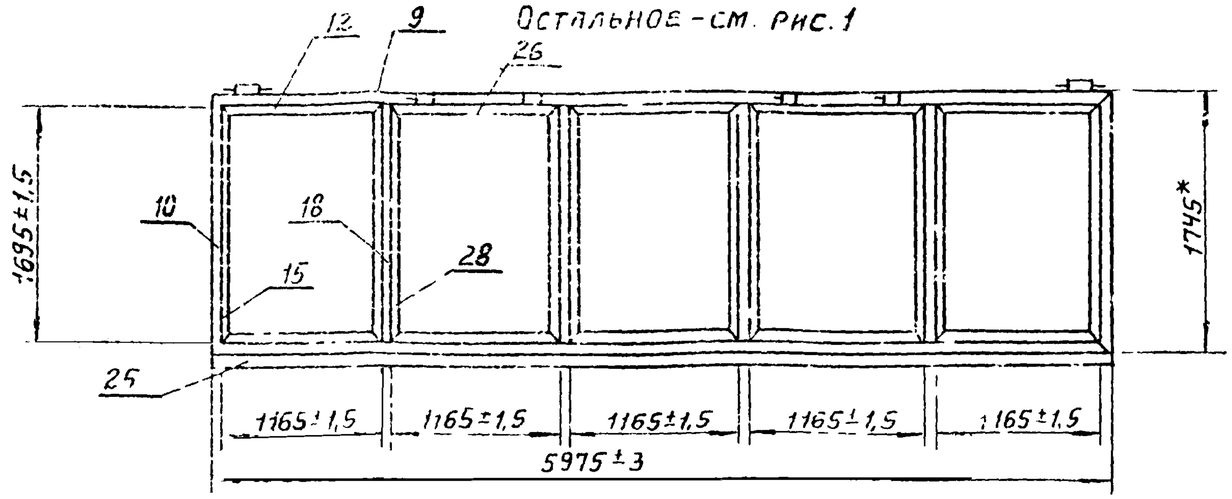

Рис. 9
м 1:40

Остальное - см. рис.1

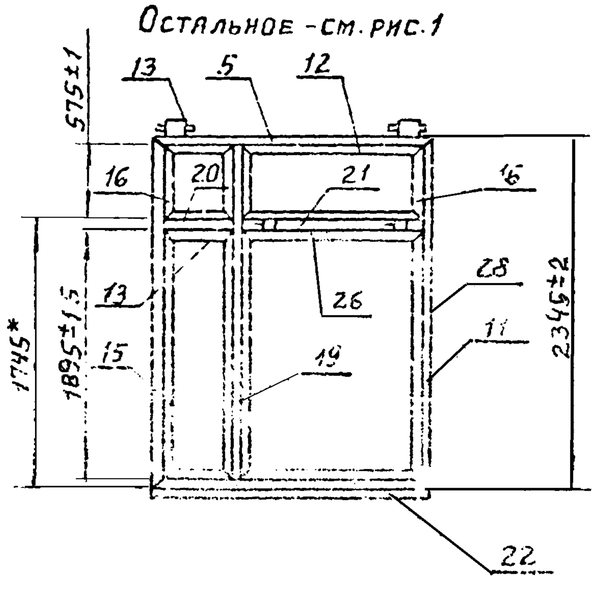

Рис 10
м 1:40

Остальное - см. рис.1

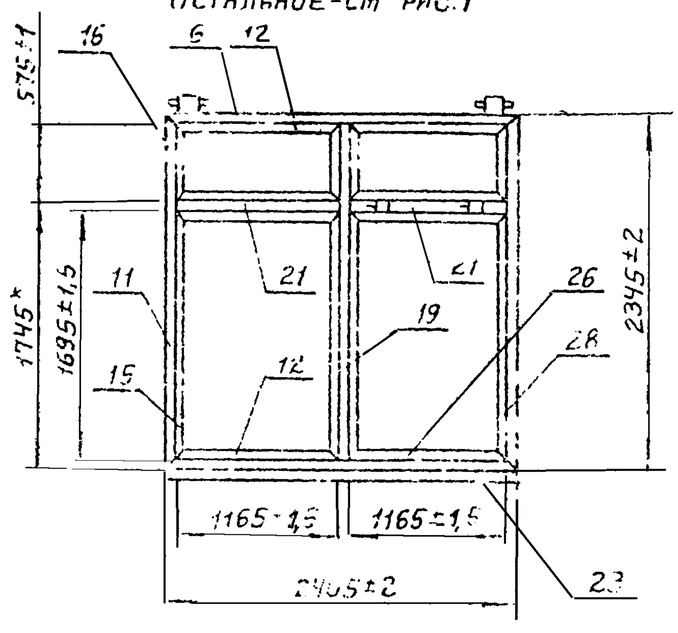

Продолжение табл.1

Обозначение	Рис	Масса кг
2.12.01.01.00 -06	7	34,86
-07	8	66,28
-08	9	33,16
-09	10	37,90

2.12.01.01.00.С6

Рис. 11
м 1:40

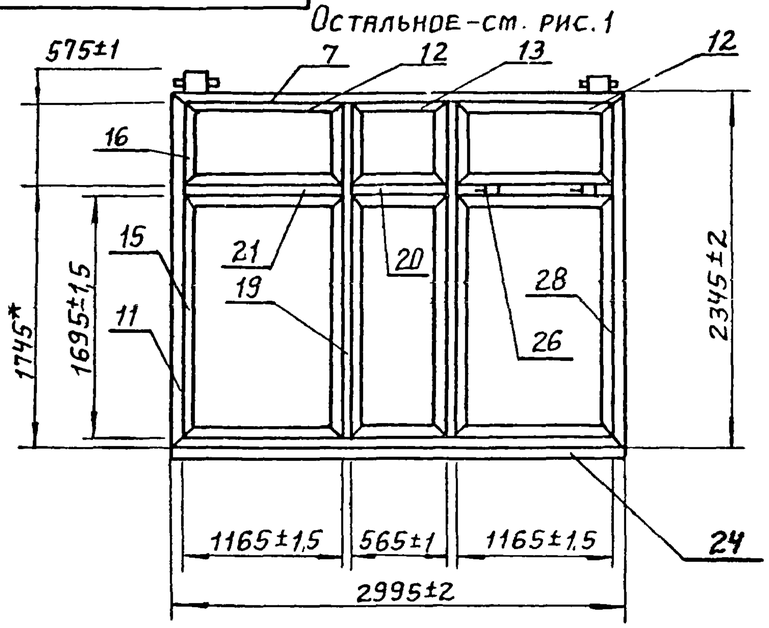

Рис. 12
м 1:40

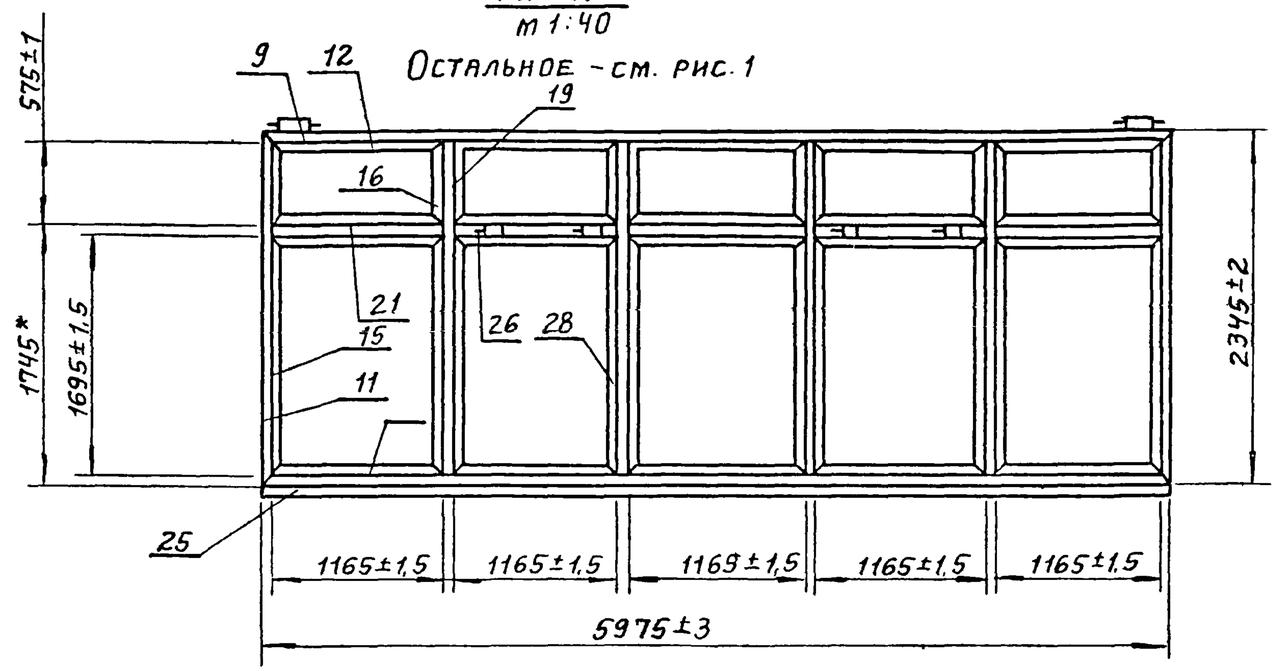

I
м 1:2
лист 1

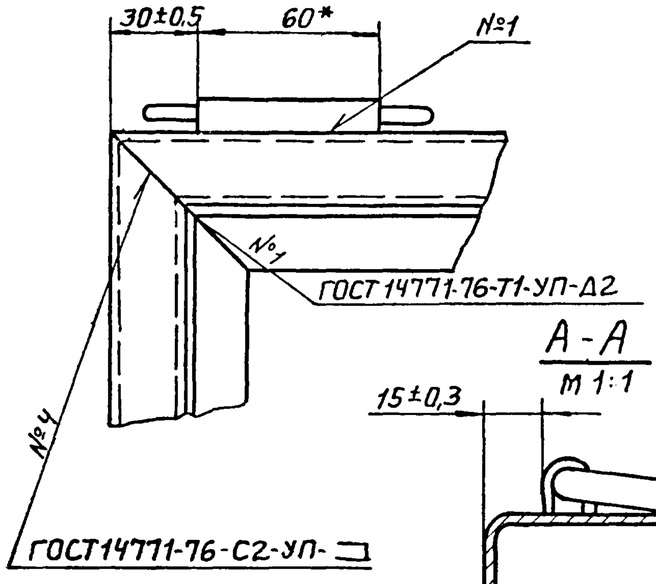

II
м 1:2
лист 1

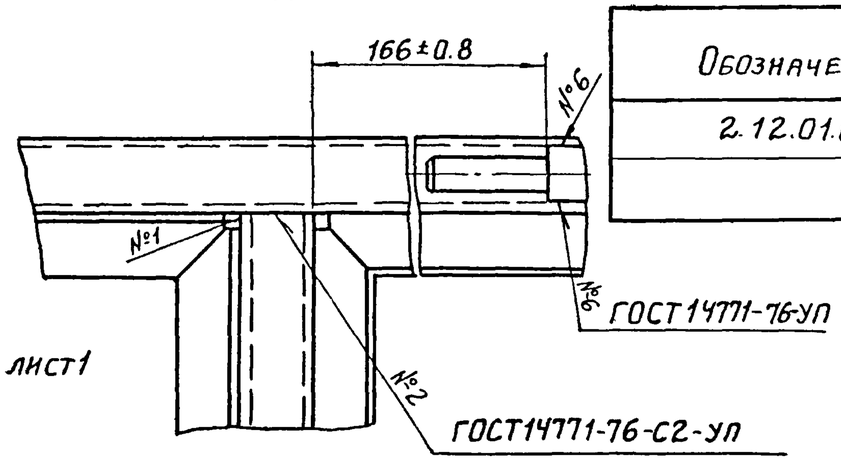

А - А
м 1:1
лист 1

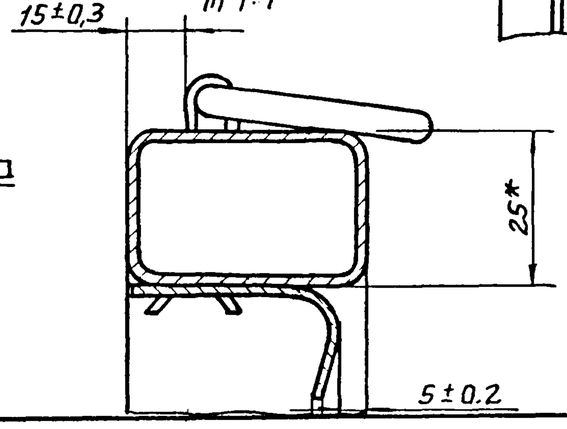

Продолжение табл. 1

Обозначение	Рис.	Масса кг
2.12.01.01.00 -10	11	49,50
-11	12	93,82

Взам. инв. №
Подп. и дата
Инв. № подл.

2.12.01.01.00.СБ

Рис. 13

м 1:40

Остальное см. рис. 1

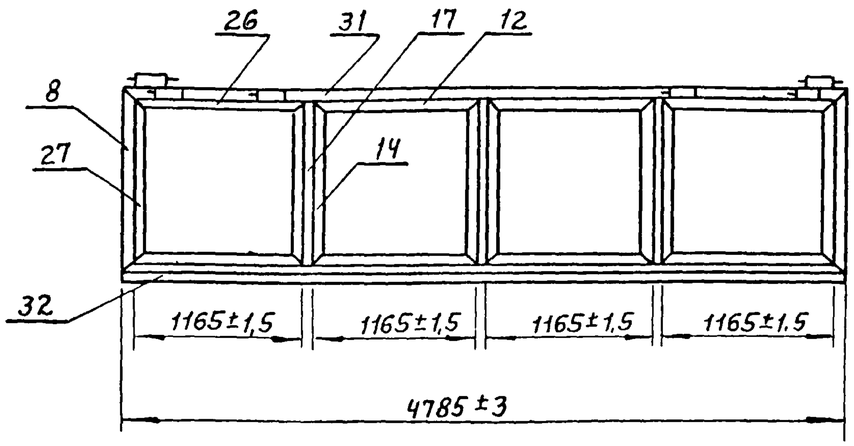

Рис. 14

м 1:40

Остальное см. рис. 1

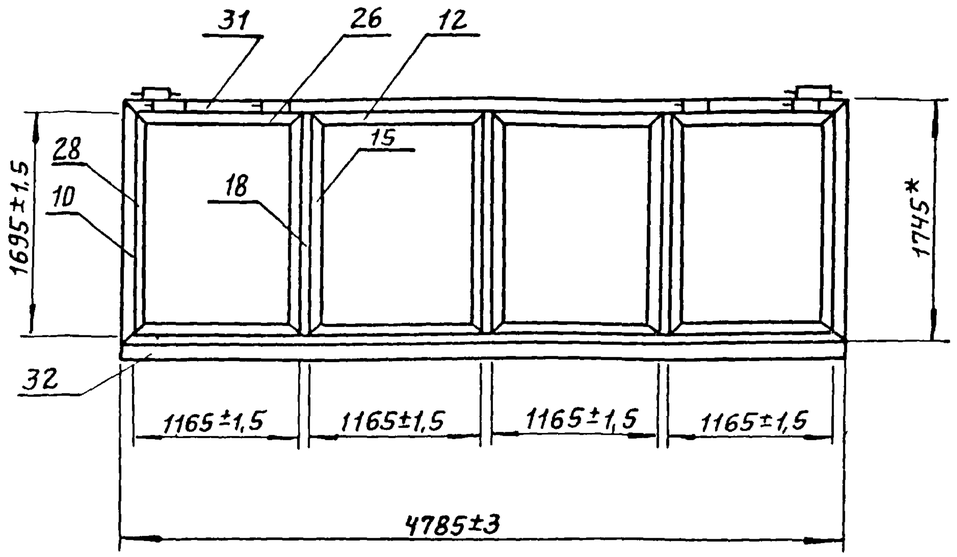

Рис. 15

м 1:40

Остальное см. рис. 1

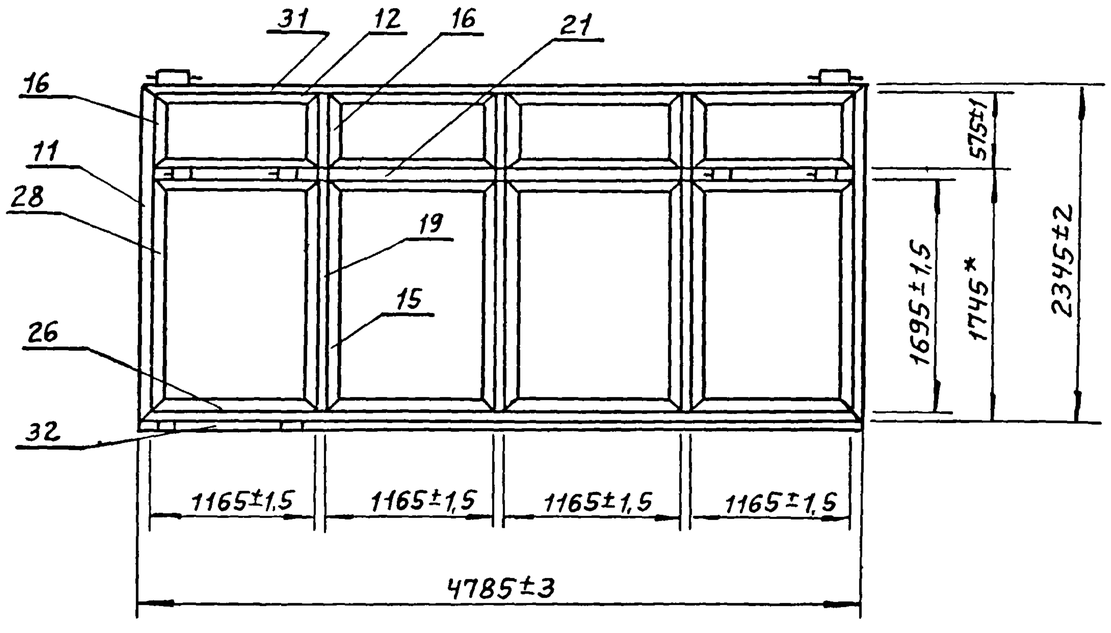

Продолжение табл. 1

Обозначение	Рис	Масса, кг
2.12.01.01.00 -12	13	43,7
-13	14	53,02
-14	15	75,06

2.12.01.01.00.СБ

Б-Б лист 1
м 1:1

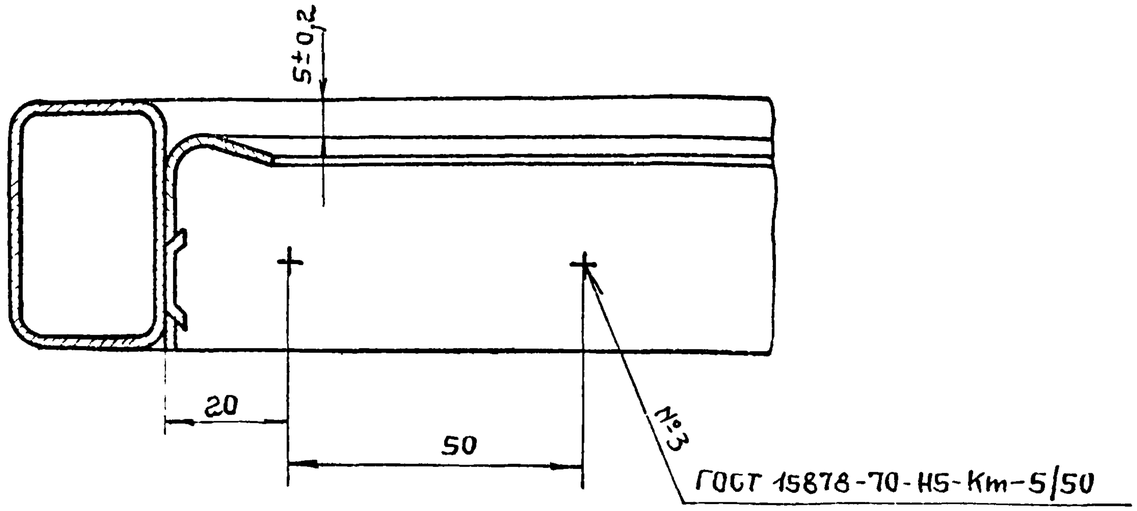

Г-Г лист 1
м 1:1

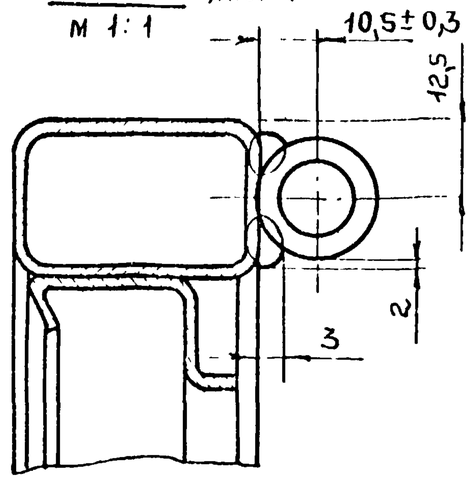

В-В лист 1
м 1:1

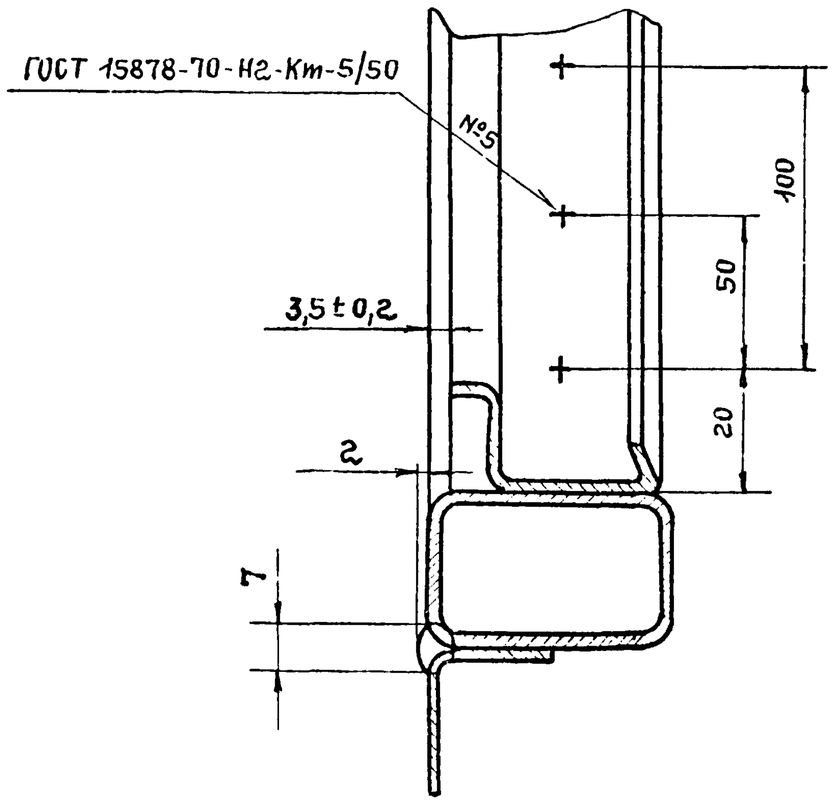

Д-Д лист 1
м 1:1

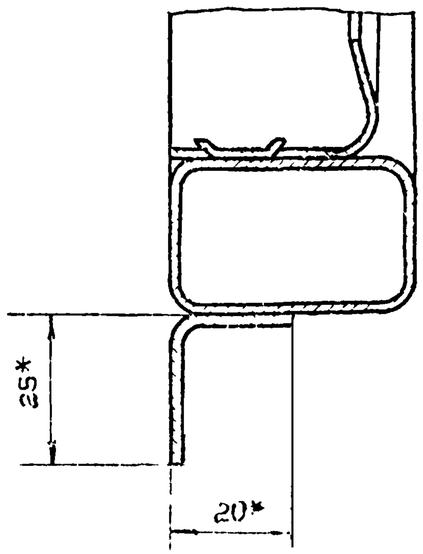

Инв № подл	Подпись и дата	Взам. инв №

1.436.2.17 2.12.01.01.00.СБ

Лист 1

17661-03 12

2.12.01.01.00.СБ

Таблица 2

Обозначение	Рис	№ шва					
		1	2	3	4	5	6
		Кол-во швов					
2.12.01.01.00	1	12	4	4	4	4	4
-01	2	12	4	4	4	4	4
-02	3	16	8	8	4	4	4
-03	4	24	16	12	4	8	8
-04	5	12	4	4	4	4	4
-05	6	12	4	4	4	8	4
-06	7	16	8	8	4	4	4
-07	8	24	16	12	4	8	8
-08	9	20	12	12	4	4	4
-09	10	20	12	12	4	4	4
-10	11	28	20	20	4	4	4
-11	12	44	36	32	4	8	8
-12	13	20	12	8	4	8	8
-13	14	20	12	8	4	8	8
-14	15	32	28	24	4	8	8

Инв. № подл.	Подпись и дата	Взам. инв. №

Формат	Зона	Поз.	Обозначение	Наименование	Кол. на исполн. 2.12.01.02.00										Примечание
					-	01	02	03	04	05	06	07	08	09	
				Документация											
12			2.11.01.01.00 СБ	Сборочный чертеж	X	X	X	X	X	X	X	X	X	X	
				Сборочные единицы											
11		1	1.03.01.01.00	Полупетля	2	2	4	4	2	2	4	4	4	4	
				Детали											
		3	1.01.01.00.01	Серьга	2	3	3	6	2	3	3	6	2	3	
		4	1.01.01.00.02	Скоба	2	3	3	6	2	3	3	6	2	3	
		5	1.01.01.00.03-01	Стяжка	2				2				2		
		6	-02	Стяжка		2				2				2	
		7	-03	Стяжка			2				2				
		8	-04	Стяжка	2	2	2	2							
		9	-05	Стяжка				2				2			
		10	-06	Стяжка					2	2	2	2			
		11	-09	Стяжка									2	2	
		12	1.01.01.00.04-02	Уголок		2	2	6		2	2	6	2	4	
		13	-03	Уголок	2				2				2		
		14	-04	Уголок	2	2	2	6							
		15	-05	Уголок					2	2	2	6	2	2	
		16	-06	Уголок									2	2	
		17	1.01.01.00.06-01	Стойка	1	1	2	4							
		18	-02	Стойка					1	1	2	4			

Лит.											
Шифр	02М18.12-РЗ	02М24.12-РЗ	02М30.12-РЗ	02М60.12-РЗ	02М18.18-РЗ	02М24.18-РЗ	02М30.18-РЗ	02М60.18-РЗ	02М18.24-РЗ	02М24.24-РЗ	

Исполнения 10–14 см листы 4, 5

Разраб.	Иванова		17.03.81
Пров.	Кашкинов		17.03.81
Рук. пр.	Лебедев		17.03.81
Н. контр.	Веневцева		17.03.81
Утв.	Лебедев		17.03.81

1.436.2-17.2.12.01.02.00

Рама

Стадия	Лист	Листов
Р	1	5

Минмонтажспецстрой СССР
Гипроспецлегконструкция

Копировал Матвеева Формат 11

Инв. № подл.	Подпись и дата	Взам. инв. №

Формат	Зона	Поз.	Обозначение	Наименование	Кол. на исполн. 2.12.01.02.00										Примечание
					-	01	02	03	04	05	06	07	08	09	
		5	1.01.01.00.03-01	Стяжка	2				2				2		
		6	-02	Стяжка		2				2				2	
		7	-03	Стяжка			2				2				
		8	-04	Стяжка	2	2	2	2							
		9	-05	Стяжка				2				2			
		10	-06	Стяжка					2	2	2	2			
		11	-09	Стяжка									2	2	
		12	1.01.01.00.04-02	Уголок		2	2	6		2	2	6	2	4	
		13	-03	Уголок	2				2				2		
		14	-04	Уголок	2	2	2	6							
		15	-05	Уголок					2	2	2	6	2	2	
		16	-06	Уголок									2	2	
		17	1.01.01.00.06-01	Стойка	1	1	2	4							
		18	-02	Стойка					1	1	2	4			

Лит.											
Шифр	02М18.12-РЗ	02М24.12-РЗ	02М30.12-РЗ	02М60.12-РЗ	02М18.18-РЗ	02М24.18-РЗ	02М30.18-РЗ	02М60.18-РЗ	02М18.24-РЗ	02М24.24-РЗ	

1.436.2-17.2.12.01.02.00 Ли

7766-03 709

Формат	Зона	Поз.	Обозначение	Наименование	Кол. на исполн. 2.12.01.01.02.00-										Примечание
					–	01	02	03	04	05	06	07	08	09	
		19	1.01.01.00.06 – 03	Стойка									1	1	
		20	– 04	Стойка									1		
		21	– 05	Стойка									1	2	
		22	1.03.01.00 01	Притвор	2	2		4	2	2	2	4	2	4	
		23	-01	Притвор	2	2	2	4							
		24	– 02	Притвор					2	2	4	4	2	2	
		25	-03	Притвор			2				2		2		
		26	-04	Притвор									2	2	
				Лит											
				Шифр	02М1812-Р3	02М2412-Р3	02М3012-Р3	02М6012-Р3	02М1818-Р3	02М2418-Р3	02М3018-Р3	02М6018-Р3	02М1824-Р3	02М2424-Р3	

1.436.2-17 2.12.01.02 00

Лист 3

Копировал Ермолина Формат 11

Инв. № подл	Подпись и дата	Взам. инв. №

Формат	Зона	Поз.	Обозначение	Наименование	Кол. на исполн. 2.12.01.01.02.00-										Примечание
					10	11	12	13	14						
				Документация											
12			2.12.01.01.02.00 СБ	Сборочный чертеж	X	X	X	X	X						
				Сборочные единицы											
11		1	1.03.01.01.00	Полупетля	6	8	4	4	8						
				Детали											
		3	1.01.01.00.01	Серьга	4	6	5	5	5						
		4	1.01.01.00.02	Скоба	4	6	5	5	5						
		7	1.01.01.00.03 – 03	Стяжка	2										
		8	– 04	Стяжка			2								
		9	– 05	Стяжка		2									
		10	– 06	Стяжка				2							
		29	– 08	Стяжка			2	2	2						
		11	– 09	Стяжка	2	2			2						
				Лит.											
				Шифр	02М3024-Р3	02М6024-Р3	02М4812-Р3	02М4818-Р3	02М4824-Р3						

1.436.2-17, 2.12.01.02 00

Лист 4

Копировал Ермолина Формат 11

Инв. № подл. Подпись и дата Взам. инв. №

109

Инв.№ подл.	Подпись и дата	Взам.инв №

Формат	Зона	Поз.	Обозначение	Наименование	Кол. на исполн. 2.12.01.02.00										Примечание
					10	11	12	13	14						
		12	1.01.01.00.04 -02	Уголок	6	12	4	4	8						
		14	-04	Уголок			4								
		15	-05	Уголок	2	6		4	4						
		16	-06	Уголок	4	6			4						
		17	1.01.01.00.06 -01	Стойка			3								
		18	-02	Стойка				3							
		19	-03	Стойка	2	4			3						
		20	-04	Стойка	1										
		21	-05	Стойка	2	5			4						
		22	1.03.01.00.01	Притвор	2	2	4	4	4						
		23	-01	Притвор			4								
		24	-02	Притвор	4	4			4						
		25	-03	Притвор	2										
		26	-04	Притвор	2	4			4						

Шифр	Лит.										
	02М30.24-13	02М60.24-13	02М46.12-13	02М48.18-13	02М46.24-13						

1436 2-17 2 12.01.02.00

Лист 5

Копировал: Матвеева

Формат 11

17661-03 111

110

2.12.01.02.00.СБ

Рис. 1

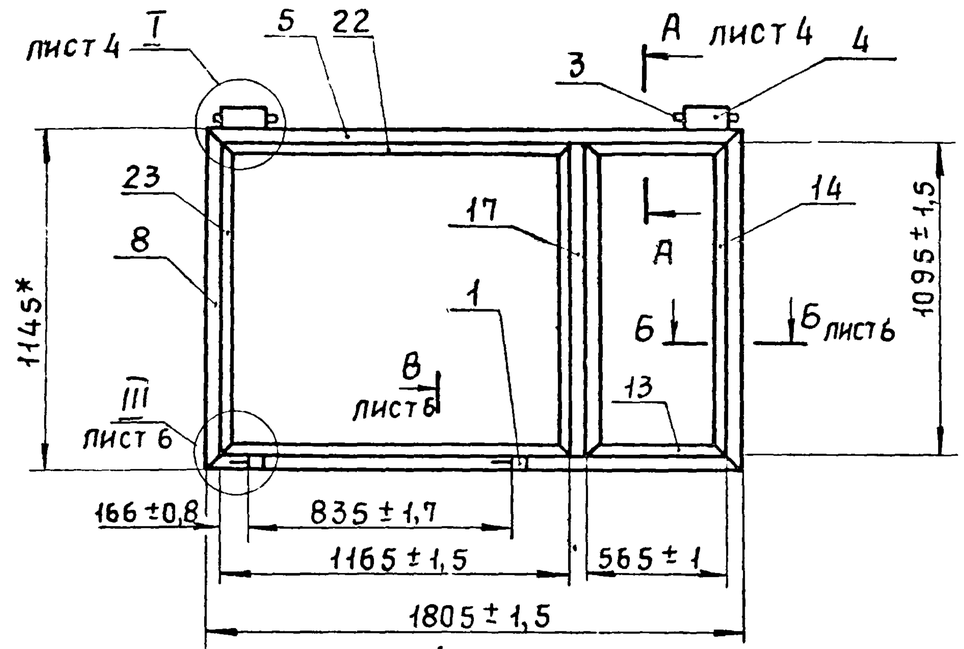

Рис. 2

Остальное - см. рис. 1

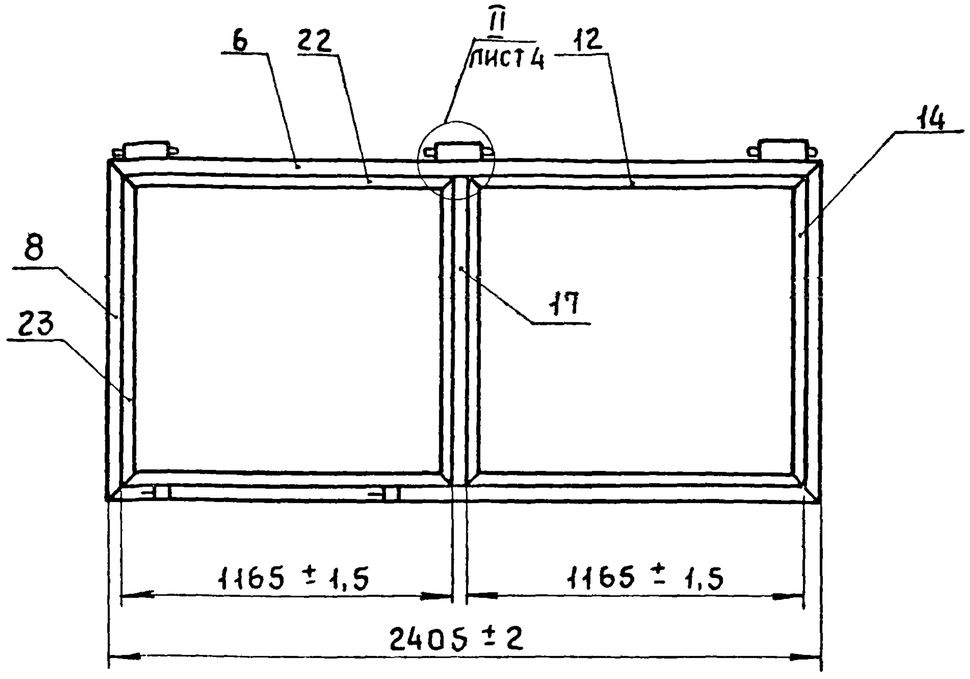

Рис. 3

Остальное - см. рис. 1

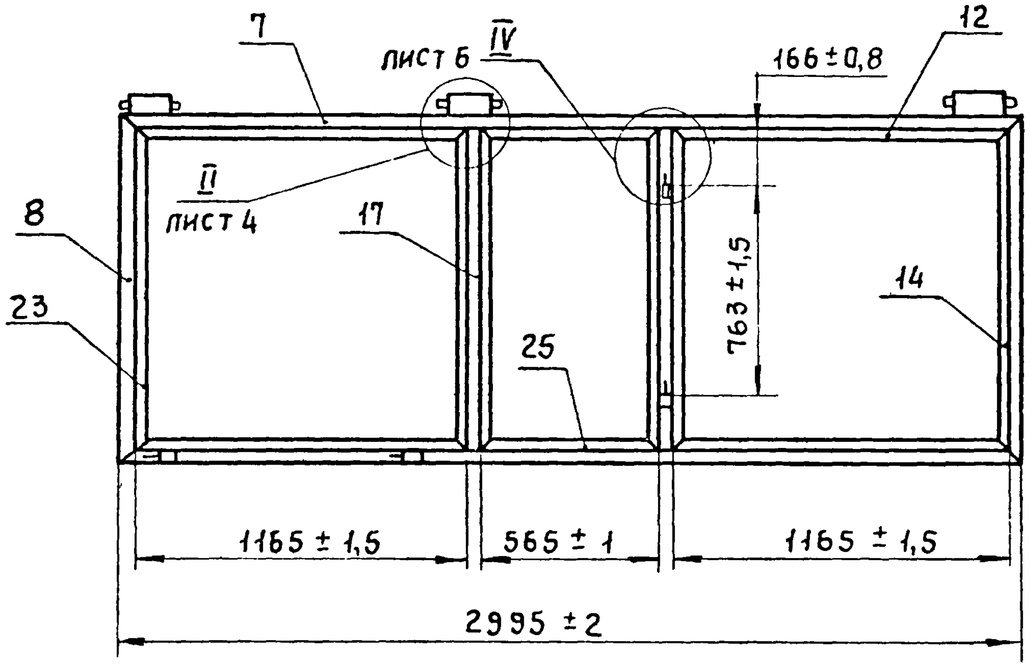

Обозначение	Рис.	Масса, кг
2.12.01.02.00	1	17,80
-01	2	20,52
-02	3	27,22

1. *Размеры для справок.
2. Типы и количество швов - см. табл. 2 лист 7.
3. Технические требования по 1.00.00.00.00ТУ.
4. При изготовлении рамы допускается укрупненная сборка деталей.

Разраб.	Иванова		17.03.87
Пров.	Кашкинов		17.03.87
Т.контр.	Захарова		17.03.87
Рук.пр.	Лебедев		17.03.87
Н.контр.	Веневцев		17.03.87
Утв.	Лебедев		17.03.87

1.4362-17.2.12.01.02.00.СБ

Рама

Сборочный чертеж

Стадия	Масса	Масштаб
Р	См. табл.	1:20
Лист 1	Листов 7	

Минмонтажспецстрой СССР
Гипроспецлегконструкция

2.12.01.02.00.СБ

Рис. 4

Остальное - см. рис. 1

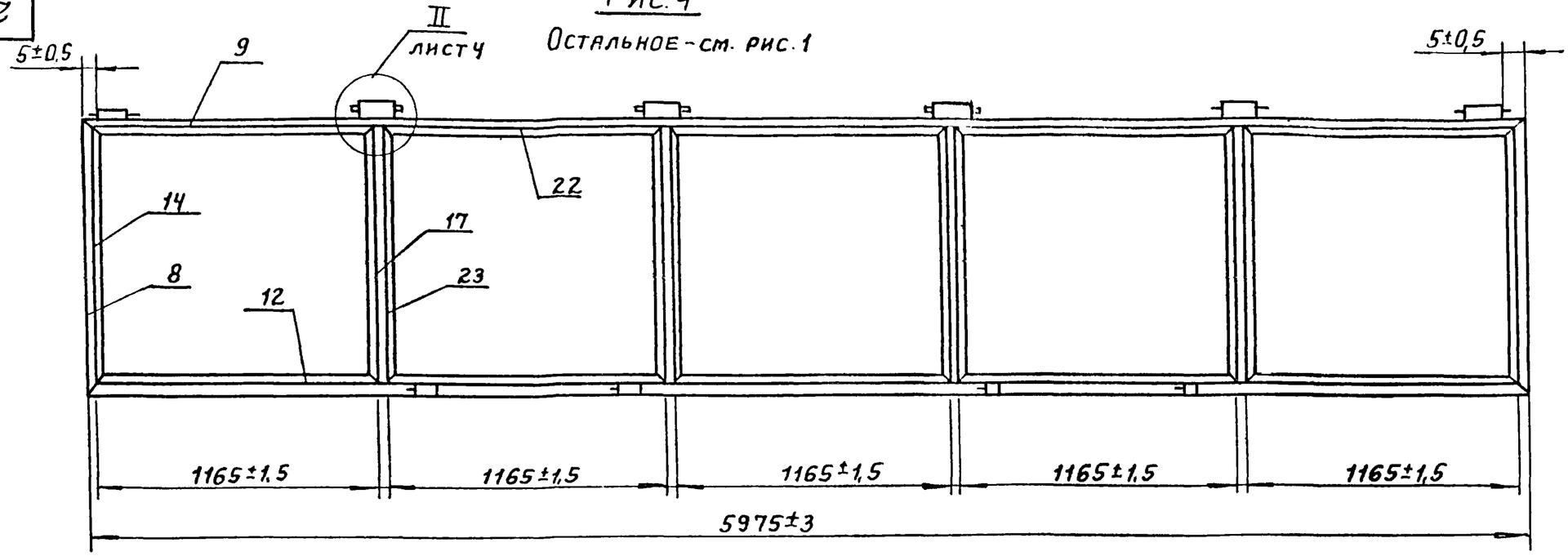

Рис. 5

м 1:40

Остальное - см. рис. 1

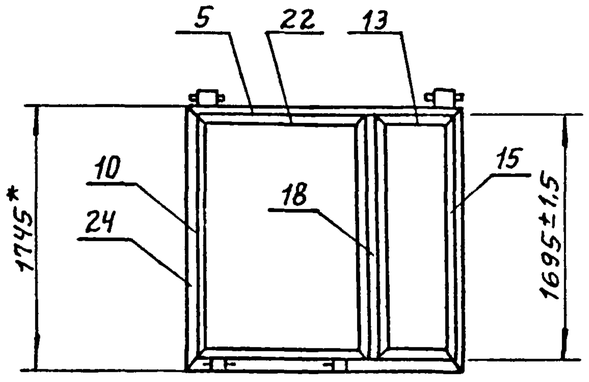

Рис. 6

м 1:40

Остальное - см. рис. 1

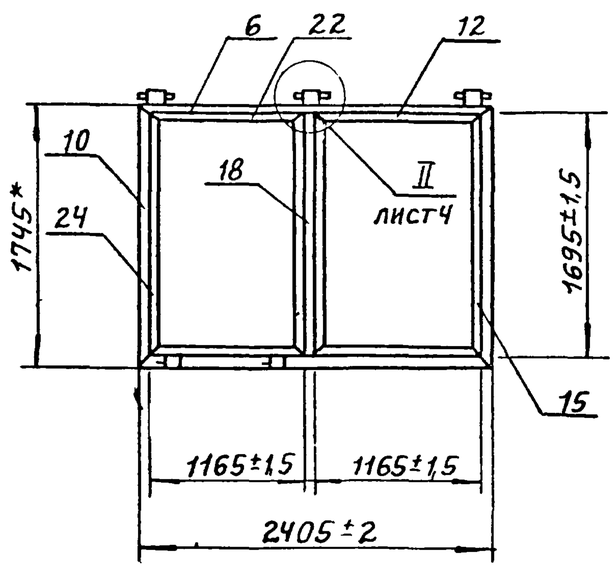

Продолжение табл 1

Обозначение	Рис	Масса кг
2 12 01 02 00 -03	4	48,39
-04	5	22,45
-05	6	25,17

Инв. № подл. | Подп. и дата | Взам. инв. №

Рис. 7
м 1:40

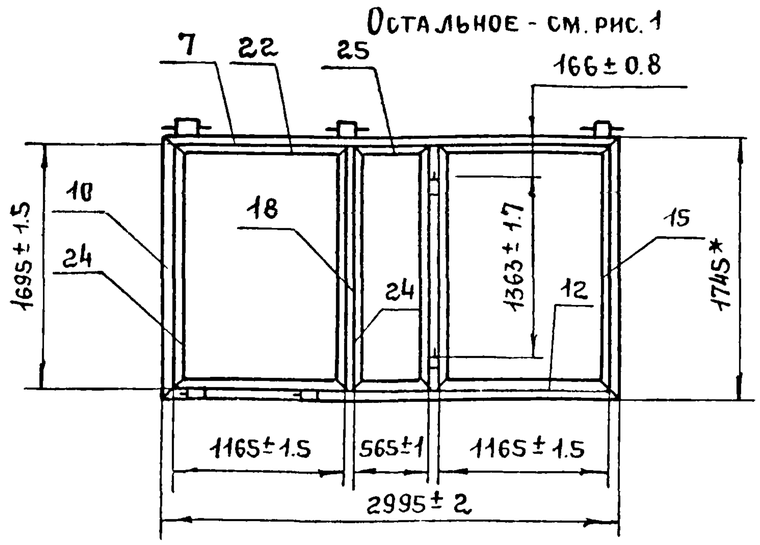

Рис. 8
м 1:40

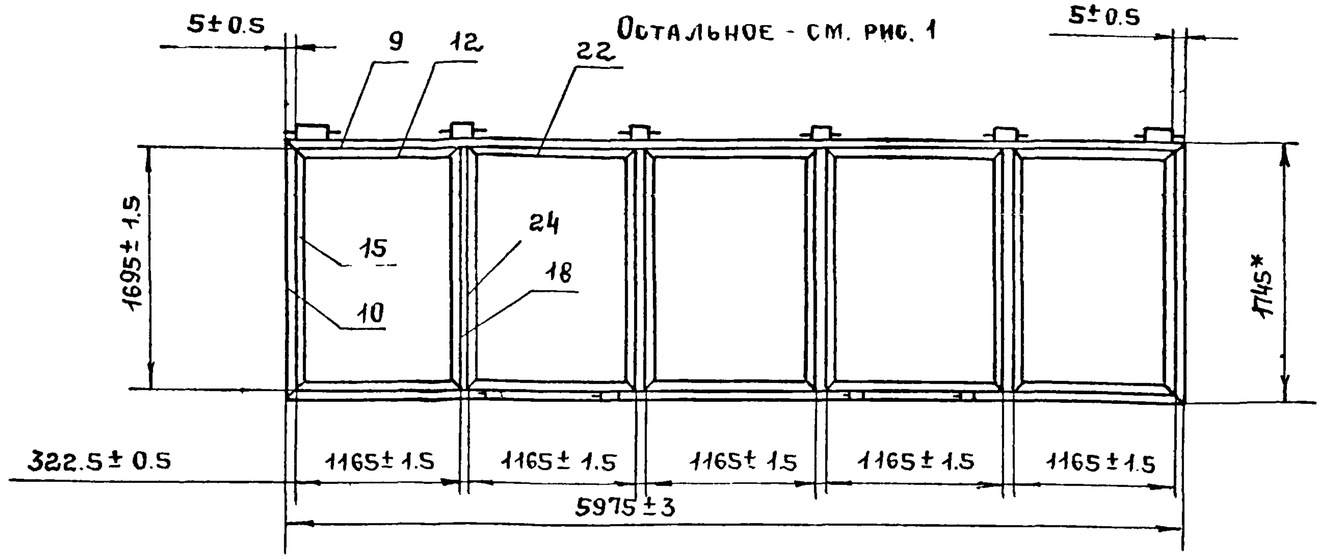

Рис. 9
м 1:40

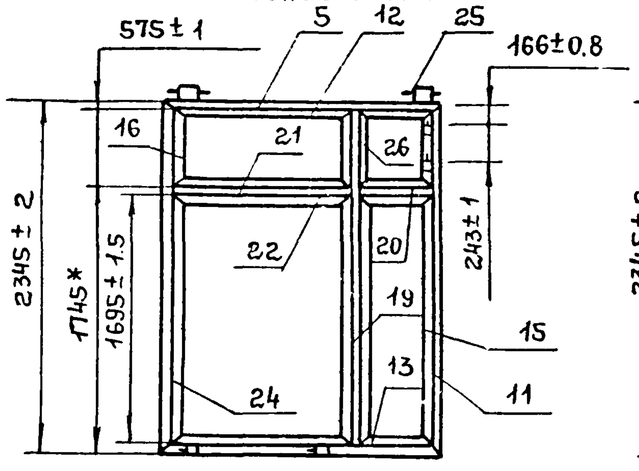

Рис. 10
м 1:40

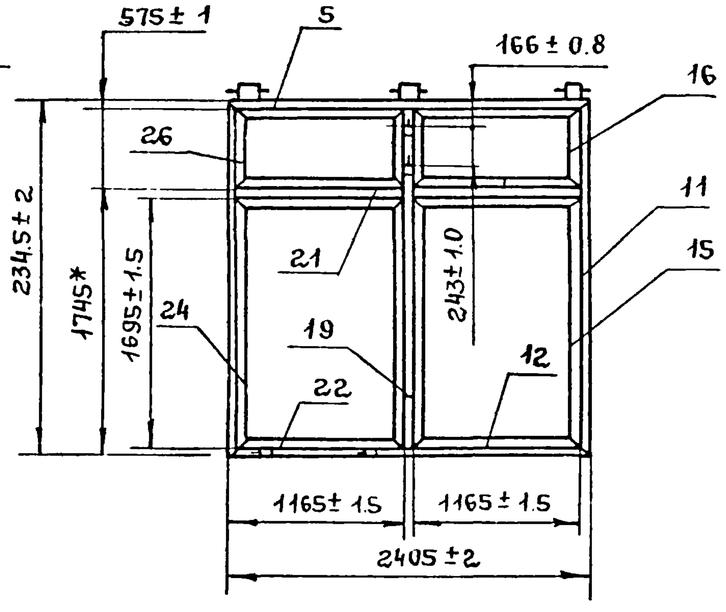

Продолжение табл. 1

Обозначение	Рис.	Масса, кг
2.12.01.02.00 -06	7	33.62
-07	8	60.04
-08	9	32.62
-09	10	37.01

2.12.01.02.00

Рис. 11
м

Остальное см. рис. 1

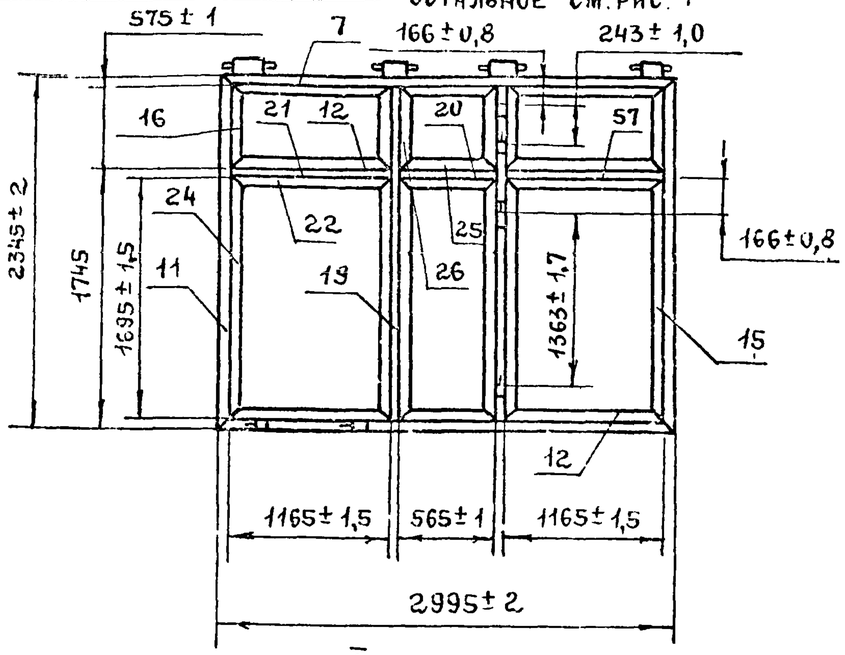

Рис. 12
м 1:40

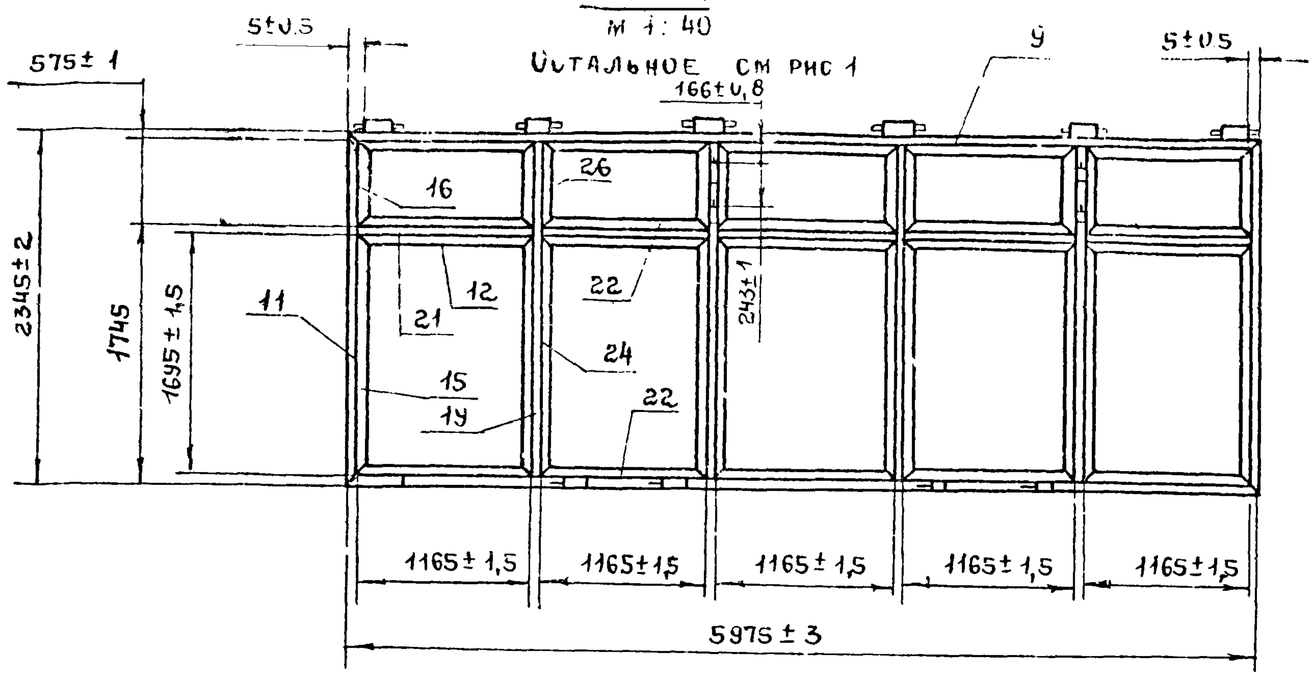

I лист 1
м 1:2

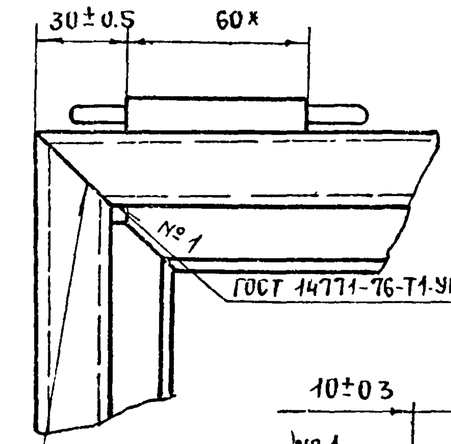

А - А лист 1
м 1:1

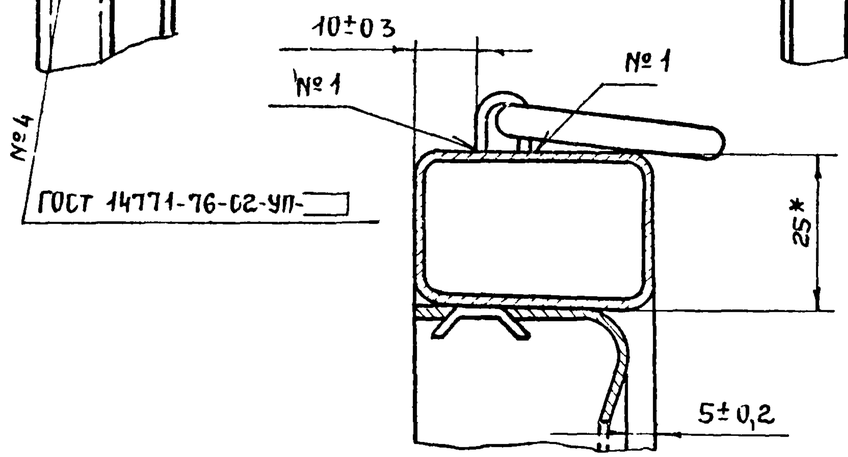

II лист 1
м 1:2

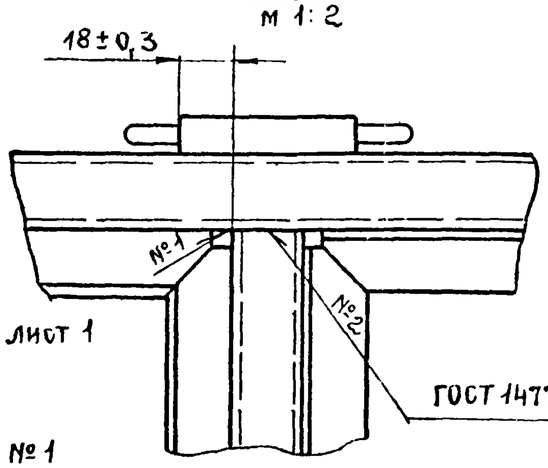

Продолжение табл. 1

Обозначение	Рис.	Масса кг
2.12.01.02.00. – 10	11	48,84
– 11	12	87,78

2.12.01.02.00.СБ

Рис. 13
м 1:40

Остальное см. рис. 1

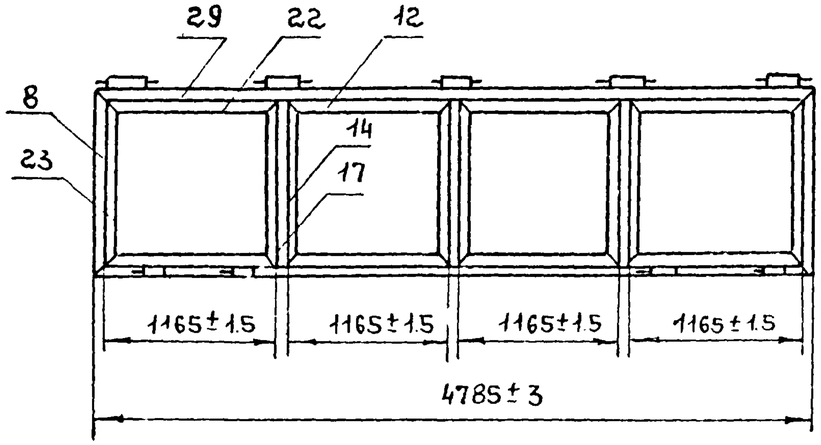

Рис. 14
м 1:40

Остальное см. рис. 1

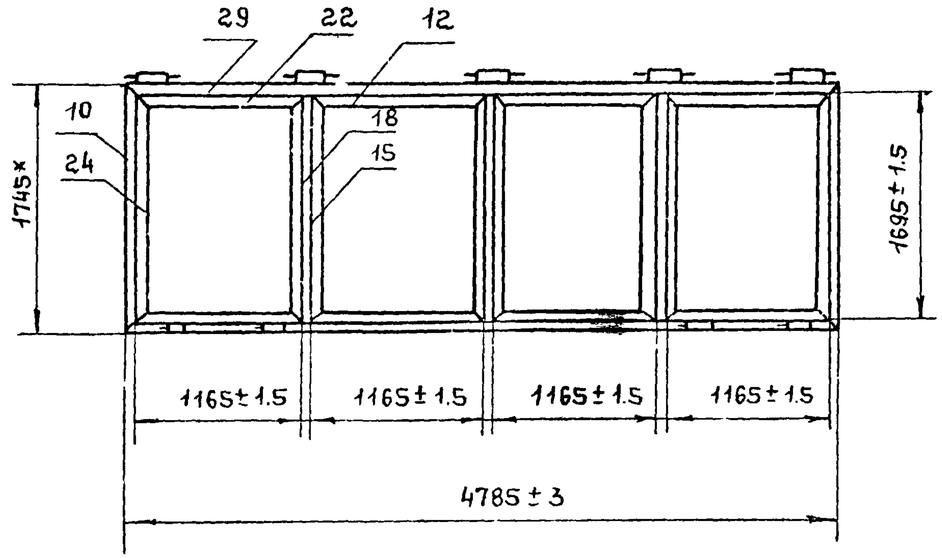

Рис. 15
м 1:40

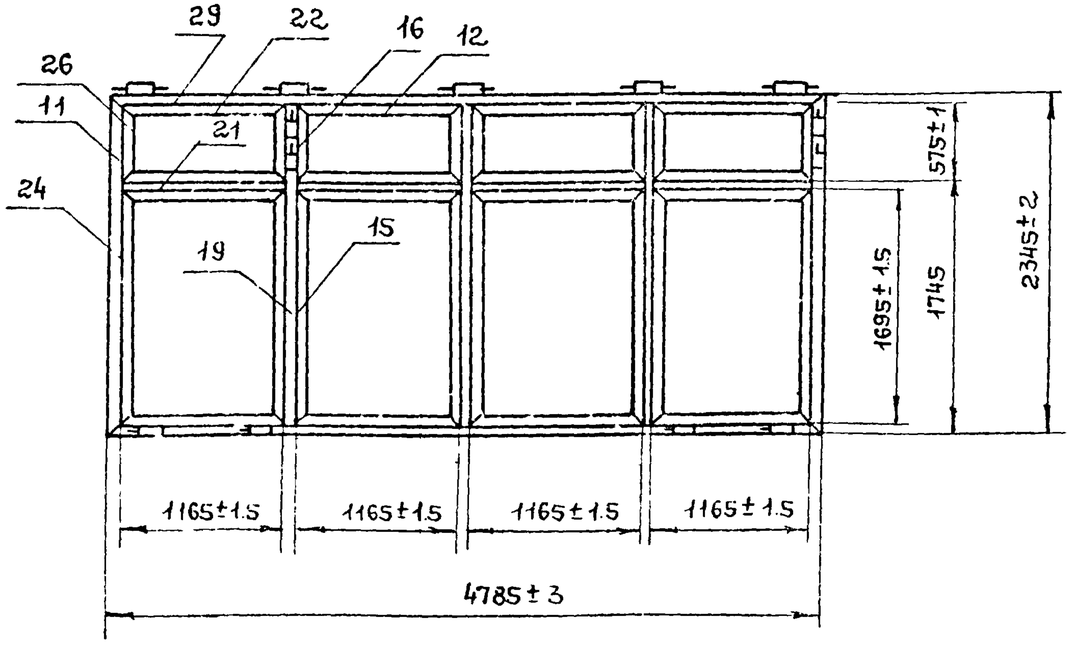

Продолжение табл. 1

Обозначение	Рис.	Масса, кг
2.12.01.02.00	13	38.7
	14	48.04
	15	70.23

2.12.01.02.00.СБ

Б-Б
м 1:1
лист 1

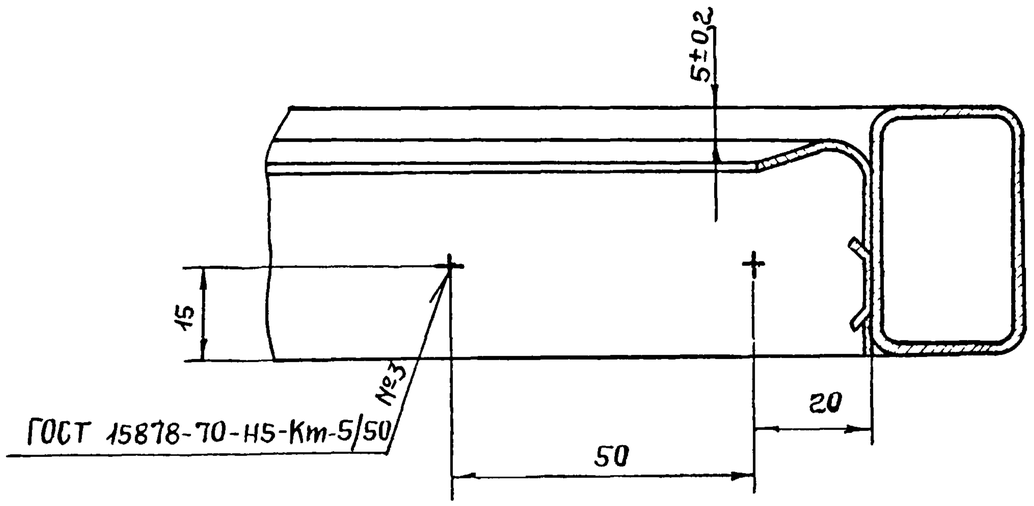

IV
м 1:2
лист 1

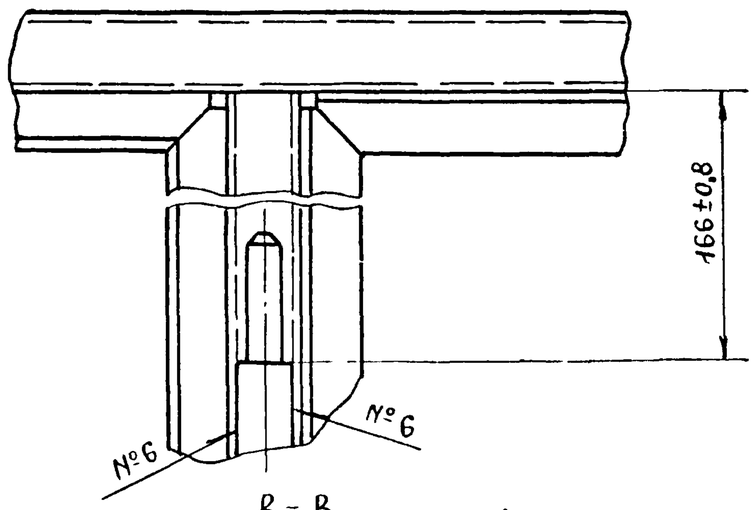

В-В
м 1:1
лист 1

III
м 1:2
лист 1

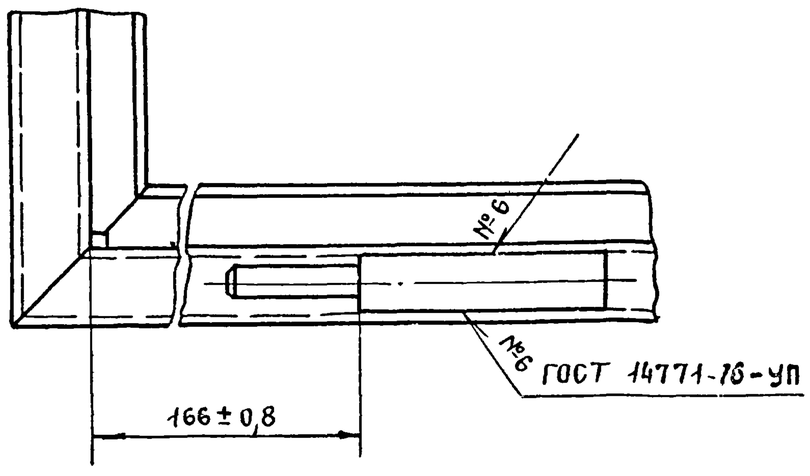

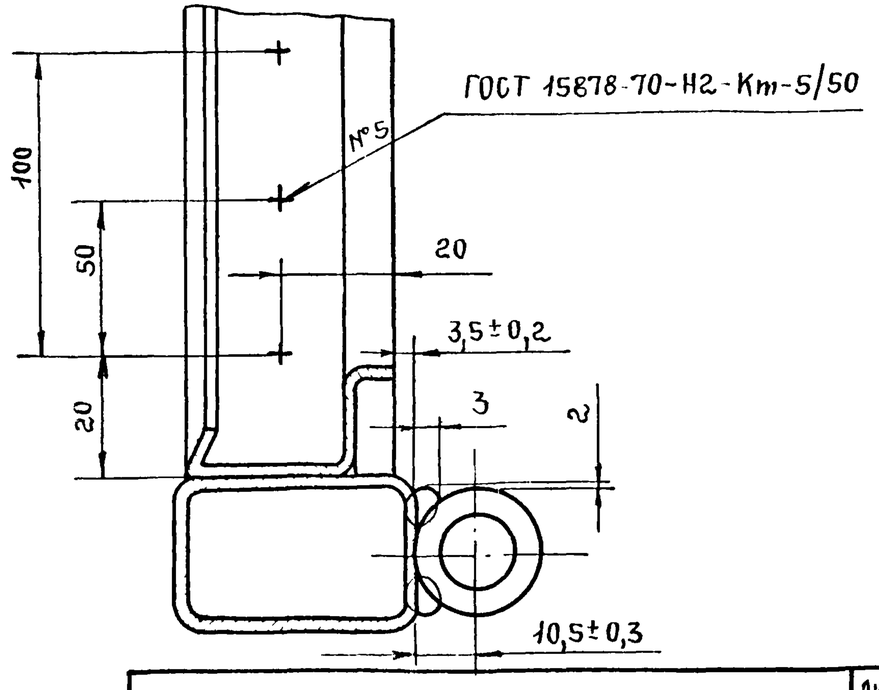

Инв № подл	Подпись и дата	Взам. инв №

1.436.2-17. 2.12.01.02.00.СБ

Лист 6

1 661-03 117

Таблица 2

Обозначение	Рис	№ шва					
		1	2	3	4	5	6
		Кол-во швов					
2.12.01.02.02	1	12	14	4	4	4	4
-01	2	14	4	4	4	4	4
-02	3	18	8	4	4	8	8
-03	4	32	16	12	4	8	8
-04	5	12	4	4	4	4	4
-05	6	14	4	4	4	4	4
-06	7	18	8	4	4	8	8
-07	8	32	16	12	4	8	8
-08	9	20	12	8	4	8	8
-09	10	22	12	8	4	8	8
-10	11	32	20	16	4	12	12
-11	12	52	36	24	4	16	16
-12	13	26	12	8	4	8	8
-13	14	26	12	8	4	8	8
-14	15	42	28	16	4	16	16