7835 2:2 т

СЕРИЯ 1.436.2-17

ОКНА С ПЕРЕПЛЕТАМИ ИЗ ОДИНАРНЫХ ПРЯМОУГОЛЬНЫХ СТАЛЬНЫХ ТРУБ И МЕХАНИЗМЫ ОТКРЫВАНИЯ

ВЫПУСК 1

ОКНА С ОДИНАРНЫМИ ПЕРЕПЛЕТАМИ
РАБОЧИЕ ЧЕРТЕЖИ

17661-02
ЦЕНА 5-55

СЕРИЯ 1.436.2-17

ОКНА С ПЕРЕПЛЕТАМИ ИЗ ОДИНАРНЫХ ПРЯМОУГОЛЬНЫХ СТАЛЬНЫХ ТРУБ И МЕХАНИЗМЫ ОТКРЫВАНИЯ

ВЫПУСК 1

ОКНА С ОДИНАРНЫМИ ПЕРЕПЛЕТАМИ
РАБОЧИЕ ЧЕРТЕЖИ

РАЗРАБОТАНЫ

ПРОЕКТНЫМ ИНСТИТУТОМ
ГИПРОСПЕЦЛЕГКОНСТРУКЦИЯ

ЗАМ. ДИРЕКТОРА ИНСТИТУТА — МАРШЕВ Ю.А.
ГЛАВНЫЙ КОНСТРУКТОР ПРОЕКТА — ЛЕБЕДЕВ В.Г.

ГПИ "ПРОМСТРОЙПРОЕКТ"

ГЛАВНЫЙ ИНЖЕНЕР ИНСТИТУТА — КОРОЛЕВ В.И.
ГЛАВНЫЙ КОНСТРУКТОР ИНСТИТУТА — БЕЗРУКОВ В.М.
ГЛАВНЫЙ ИНЖЕНЕР ПРОЕКТА — ШИК А.Б.

УТВЕРЖДЕНЫ

ПОСТАНОВЛЕНИЕМ ГОССТ
ОТ 5.02.1982г. № 8; ВВЕДЕНЫ В ДЕЙСТВИЕ
С 1.06.1982г.

Содержание

Обозначение	Наименование	Стр.
	Содержание	2
1.436.2-17.1.00.00.00.00	Окна с одинарным	
	переплетом	3
1.436.2-17.1.00.00.00.00ВС	Окна с одинарным	
	переплетом	
	Ведомость спецификаций	12
1.436.2-17.1.00.00.00.00ВП	Окна с одинарным перепле-	
	том	
	Ведомость покупных из-	
	делий	16
1.436.2-17.1.00.00.00.00ТУ	Окна с переплетами из	
	одинарных стальных труб	
	Технические условия	18
1.436.2-17.1.01.00.00.00	Окна с одинарными перепле-	
	тами глухие с одинарным	
	остеклением	26
1.436.2-17.1.01.00.00.00СБ	Окна с одинарными перепле-	
	тами глухие с одинарным	
	остеклением. Сборочный чертеж	32
1.436.2-17.1.01.01.00.00	Рама	37
1.436.2-17.1.01.01.00.00	Рама Сборочный чертеж	46
1.436.2-17.1.02.00.00.00	Окна с одинарными переплетами	
	глухие с двойным остеклением	52
1.436.2-17.1.02.00.00.00СБ	Окна с одинарными перепле-	
	тами глухие с двойным	
	остеклением	
	Сборочный чертеж	60
1.436.2-17.1.02.01.00.00	Рама	66
1.436.2-17.1.02.01.00.00	Рама Сборочный чертеж	73

Содержание

Обозначение	Наименование	Стр
1.436.2-17.1.03.00.00.00	Окна с одинарным переплетом	
	открывающееся с одинарным	
	остеклением	81
1.436.2-17.1.03.00.00.00СБ	Окна с одинарным переплетом	
	открывающееся с одинарным	
	остеклением	
	Сборочный чертеж	87
1.436.2-17.1.03.01.00.00	Рама	93
1.436.2-17.1.03.01.00.00 СБ	Рама. Сборочный чертеж	99
1.436.2-17.1.03.01.01.00	Полупетля	107
1.436.2-17.1.03.01.01.00 СБ	Полупетля Сборочный чертеж	107
1.436.2-17.1.03.02.00.00	Фрамуга	108
1.436.2-17.1.03.02.00.00 СБ	Фрамуга Сборочный чертеж	110
1.436.2-17.1.03.02.01.00	Полупетля	111
1.436.2-17.1.03.02.01.00 СБ	Полупетля Сборочный чертеж	111
1.436.2-17.1.04.00.00.00	Окна с одинарным переплетом откры-	
	вающееся с двойным остеклением	112
	Сборочный чертеж	119
1.436.2-17.1.04.01.00.00	Рама	125
1.436.2-17.1.04.01.00.00 СБ	Рама Сборочный чертеж	131
1.436.2-17.1.04.01.02.00	Фрамуга	136
1.436.2-17.1.04.01.02.00 СБ	Фрамуга Сборочный чертеж	140
1.436.2-17.1.00.00.00.00КУ	Окна и приборы открывания	
	Карта уровня качества	141

Формат	Зона	Поз.	Обозначение	Наименование	Кол на исполн 1.00.00.00.00 –										Примечание
					–	01	02	03	04	05	06	07	08	09	
				Документация											
11			1.00.00.00.00 ВС	Ведомость спе-											
				цификаций	X	X	X	X	X	X	X	X	X	X	
*			1.00.00.00.00 ВП	Ведомость покуп-											
				ных изделий	X	X	X	X	X	X	X	X	X	X	11,12
11			1.00.00.00.00 ТУ	Технические условия	X	X	X	X	X	X	X	X	X	X	
*			1.00.00.00.00 КУ	Карта уровня											
				качества	X	X	X	X	X	X	X	X	X	X	11,12

Лист											
Шифр	01Н19.05-01	01Н24.05-01	01Н30.05-01	01Н18.12-01	01Н24.12-01	01Н 30.12-01	01Н 60.12-01	01Н 18.18-01	01Н 24.18-01	01Н 30.18-01	

Разраб.	Протопопов		
Пров.	Агапова		
Рук.пр.	Агапова		
Н.контр.	Веневцева		
Утв.	Кашкинов		

1.436.2 - 17. 1. 00.00.00.00

Окно с одинарным переплетом

Стадия	Лист	Листов
Р	1	18

Минмонтажспецстрой СССР
Гипроспецлегконструкция

Копировал: Выгрянова

Формат 11

Инв №подл.	Подп. и дата	Взам. инв.№

Формат	Зона	Поз	Обозначение	Наименование	Кол.на исполн. 1.00.00.00.00 –	01	02	03	04	05	06	07	08	09	Примечание
				Сборочные единицы											
11			1.01.00.00.00	Окно с одинарным пе-											
				реплетом глухое с одинар											
				ным остеклением	1										
			-01	Тоже		1									
			-02	"			1								
			-03	"				1							
			-04	"					1						
			-05	"						1					
			-06	"							1				
			-07	"								1			
			-08	"									1		
			-09	"										1	

Лист											
Шифр	01Н18.05-01	01Н24.05-01	01Н30.05-01	01Н1812-01	01Н24.12-01	01Н 30.12-01	01Н.60.12-01	01Н.18.18-01	01Н 24.18-01	01Н30.18-01	

1.436.2 - 17. 1. 00.00.00.00

Лист 2

Копировал Выгрянов.

Формат 11

3

Инв.№ подл.	Подп. и дата	Взам. инв.№

Формат	Зона	Поз.	Обозначение	Наименование	Кол. на исполн. 1.00.00.00.00 – 10	11	12	13	14	15	16	17	18	19	Примечание
				Документация											
11			1.00.00.00.00 ВС	Ведомость специ-											
				фикаций	X	X	X	X	X	X	X	X	X	X	
*			1.00.00.00.00 ВП	Ведомость покуп-											
				ных изделий	X	X	X	X	X	X	X	X	X	X	11,12
11			1.00.00.00.00 ТУ	Технические ус-											
				ловия	X	X	X	X	X	X	X	X	X	X	
*			1.00.00.00.00 КУ	Карта уровня											
				качества											11,12

Лит												
Шифр	01Н60.18-01	01Н18.24-01	01Н24.24-01	01Н30.24-01	01Н60.24-01	01Н20.12-01	01Н20.18-01	01Н20.24-01	01Н48.12-01	01Н48.18-01		

1.436.2-17. 1.00.00.00.00

Лист 3

Копировал: Выгриянова Формат: 11

Инв.№ подл.	Подп. и дата	Взам. инв.№

Формат	Зона	Поз.	Обозначение	Наименование	Кол. на исполн. 1.00.00.00.00	10	11	12	13	14	15	16	17	18	19	Примечание
				Сборочные единицы												
11			1.01.00.00.00 -10	Окно с одинарным пере-												
				плетом глухое с оди-												
				нарным остеклением	1											
			-11	То же		1										
			-12	"			1									
			-13	"				1								
			-14	"					1							
			-15	"						1						
			-16	"							1					
			-17	"								1				
			-18	"									1			
			-19	"										1		

Лит												
Шифр	01Н60.18-01	01Н18.24-01	01Н24.24-01	01Н30.24-01	01Н60.24-01	01Н20.12-01	01Н20.18 01	01Н20.24-01	01Н48.12-01	01Н48.18-01		

1.436.2-17. 1.00.00.00.00

Лист 4

Формат	Зона	Поз.	Обозначение	Наименование	Кол. на испол. 1.00.00.00.00 – 20	21	22	23	24	25	26	27			Примечание
				Документация											
11			1.00.00.00.00 ВС	Ведомость специ-											
				фикаций	X	X	X	X	X	X	X	X			
*			1.00.00.00.00 ВП	Ведомость покуп-											
				ных изделий	X	X	X	X	X	X	X	X			11,12
11			1.00.00.00.00 ТУ	Технические усло-											
				вия	X	X	X	X	X	X	X	X			
*			1.00.00.00.00 КУ	Карта уровня											
				качества											11,12

Шифр	Лит											
		01Н48.24-01	02Н18.06-01	02Н24.06-01	02Н30.06-01	02Н18.12-01	02Н24.12 01	02Н30.12-01	02Н60.12-01			

1.436.2-17.1.00.00.00 ОВ — Лист 5

Копировал: Быгриянова — Формат: 11

Инв. № подл.	Подп. и дата	Взам. инв. №

Формат	Зона	Поз.	Обозначение	Наименование	Кол. на испол. 1.00.00.00.00										Примечание
				Сборочные единицы											
11			1.01.00.00.00 – 20	Окно с одинарным пе-											
				реплетом глухое с оди-											
				нарным остеклением.	1										
11			1.02.00.00.00	Окно с одинарным пе-											
				реплетом глухое с двой-											
				ным остеклением		1									
			– 01	То же			1								
			– 02	"				1							
			– 03	"					1						
			– 04	"						1					
			– 05	"							1				
			– 06	"								1			

Шифр	Лит											
		01Н48.24-01	02Н18.06-01	02Н24.06-01	02Н30.06-01	02Н18.12-01	02Н24.12-01	02Н30.12-01	02Н60.12-01			

1.436.2-17.1.00.00.00 ОВ — Лист 6

Формат: 11

9 20-1991

Инв. № подл.	Подп. и дата	Взам. инв. №

Формат	Зона	Поз.	Обозначение	Наименование	Кол. на испол. 1.00.00.00.00 – 28	29	30	31	32	33	34	35	36	37	Примечание
				Документация											
11			1.00.00.00.00 ВС	Ведомость специ-											
				фикаций	X	X	X	X	X	X	X	X	X	X	
11			1.00.00.00.00 ВП	Ведомость покуп-											
				ных изделий	X	X	X	X	X	X	X	X	X	X	11,12
11			1.00.00.00.00 ТУ	Технические											
				условия	X	X	X	X	X	X	X	X	X	X	
11			1.00.00.00.00 КУ	Карта уровня											
				качества	X	X	X	X	X	X	X	X	X	X	11,12

Инв. № подл.	Подп. и дата	Взам. инв. №

Формат	Зона	Поз.	Обозначение	Наименование	Кол. на испол. 1.00.00.00.00 28	29	30	31	32	33	34	35	36	37	Примечание
				Сборочные единицы											
11			1.02.00.00.00 - 07	Окно с одинарным											
				переплетом глухое с											
				двойным остеклением	1										
			-08	То же		1									
			-09	"			1								
			-10	"				1							
			-11	"					1						
			-12	"						1					
			-13	"							1				
			-14	"								1			
			-15	"									1		
			-16	"										1	

Шифр	02Н18.18-01	02Н24.18-01	02Н30.18-01	02Н60.18-01	02Н18.24-01	02Н24.24-01	02Н30.24-01	02Н60.24-01	02Н20.12-01	02Н20.18-01	
Лит											

1.436.2-17.1.00.00.00.00 Лист 7

Копировал: Выгрянова Формат А4

Инв. № подл.	Подп. и дата	Взам. инв. №

Формат	Зона	Поз.	Обозначение	Наименование	Кол. на испол. 1.00.00.00.00 28	29	30	31	32	33	34	35	36	37	Примечание
				Сборочные единицы											
11			1.02.00.00.00 - 07	Окно с одинарным											
				переплетом глухое с											
				двойным остеклением	1										
			-08	То же		1									
			-09	"			1								
			-10	"				1							
			-11	"					1						
			-12	"						1					
			-13	"							1				
			-14	"								1			
			-15	"									1		
			-16	"										1	

Шифр	02Н18.18-01	02Н24.18-01	02Н30.18-01	02Н60.18-01	02Н18.24-01	02Н24.24-01	02Н30.24-01	02Н60.24-01	02Н20.12-01	02Н20.18-01	
Лит											

1.436.2-17.1.00.00.00.00 Лист 8

9

Формат	Зона	Поз.	Обозначение	Наименование	Кол. на испол. 1.00.00.00.00										Примечание
					38	39	40	41	42	43	44	45			
				Документация											
11			1.00.00.00.00 ВС	Ведомость спецификаций	Х	Х	Х	Х	Х	Х	Х	Х			
*			1.00.00.00.00 ВП	Ведомость покупных изделий	Х	Х	Х	Х	Х	Х	Х	Х			11,12
11			1.00.00.00.00 ТУ	Технические условия	Х	Х	Х	Х	Х	Х	Х	Х			11,12
*			1.00.00.00.00 КУ	Карта уровня качества	Х	Х	Х	Х	Х	Х	Х	Х			11,12

Шифр	Лит										
02Н2024-01											
02Н4812-01											
02Н4812-01											
02Н4824-01											
01М1812-02											
01М2412-02											
01М3012-02											
01М6012-02											

1.436.2-17.1 00.00.00.00 — Лист 9

Копировал: Выгриянова — Формат А4

Инв. № подл.	Подп. и дата	Взам. инв. №

Формат	Зона	Поз.	Обозначение	Наименование	Кол. на испол.										Примечание
					38	39	40	41	42	43	44	45			
				Сборочные единицы											
11			1.02 00.00.00-17	Окна с одинарным переплетом глухое с двойным остеклением	1										
			-18	То же		1									
			-19	"			1								
			-20	"				1							
11			1.03.00.00.00	Окно с одинарным переплетом открывающееся с одинарным остеклением					1						
			-01	То же						1					
			-02	"							1				
			-03	"								1			

Шифр	Лит										
02Н2224-01											
02Н4812-01											
02Н4824-01											
01М1812-02											
01М2412-02											
01М3012-02											
01М6012-02											

1.436.2-17.1 00.00.00.00 — Лист 10

7

Инв. № подл.	Подп. и дата	Взам. инв. №

Формат	Зона	Поз	Обозначение	Наименование	Кол. на исполн. 1.00.00.00.00 46	47	48	49	50	51	52	53	54	55	Примечание
				Документация											
11			1.00.00.00.00 ЗС	Ведомость спецификаций	X	X	X	X	X	X	X	X	X	X	
*			1.00.00.00.00 ВП	Ведомость покупных изделий	X	X	X	X	X	X	X	X	X	X	11,12
11			1.00.00.00.00 ТУ	Технические условия	X	X	X	X	X	X	X	X	X	X	
*			1.00.00.00.00 КУ	Карта уровня качества	X	X	X	X	X	X	X	X	X	X	11,12
				Лит											
				Шифр	01М18.18-02	01М24.18-02	01М30.18-02	01М60.18-02	01М18.24-02	01М24.24-02	01М30.24-02	01М60.24-02	01М20.12-02	01М20.18-02	

1.435.2 - 17.1.00.00.00.00 Лист 11

Копировал: Выгриянова Формат: 11

Инв. № подл.	Подп. и дата	Взам. инв. №

Формат	Зона	Поз	Обозначение	Наименование	Кол. на исполн. 1.00.00.00.00										Примечание
				Сборочные единицы											
11			1.03.00.00.00 - 04	Окно с одинарным переплетом открывающееся с одинарным остеклением	1										
			- 05	То же		1									
			- 06	"			1								
			- 07	"				1							
			- 08	"					1						
			- 09	"						1					
			- 10	"							1				
			- 11	"								1			
			- 12	"									1		
			- 13	"										1	
				Лит											
				Шифр	01М18.18-02	01М24.18-02	01М30.18-02	01М60.18-02	01М18.24-02	01М24.24-02	01М30.24-02	01М60.24-02	01М20.12-02	01М20.18-02	

1.435.2 - 17.1.00.00.00.00 Лист 11

17661-02 9

8

Формат	Зона	Поз.	Обозначение	Наименование	Кол. на исполн. 1.00.00.00.00										Примечание
					56	57	58	59	60	61	62	63			
				Документация											
11			1.00.00.00.00ВС	Ведомость спецификаций	X	X	X	X	X	X	X	X			
*			1.00.00.00.00ВП	Ведомость покупных изделий	X	X	X	X	X	X	X	X			11,12
11			1.00.00.00.00ТУ	Технические условия	X	X	X	X	X	X	X	X			
*			1.00.00.00.00КУ	Карта уровня качества	X	X	X	X	X	X	X	X			11,12
				Лит											
				Шифр	01М20.24-02	01М48.12-02	01М48.18-02	01М48.24-02	02М18.12-02	02М24.12-02	02М30.12-02	02М60.12-02			

1.436.2 - 17. 1. 00.00.00.00

Лист 13

Копировал: Выгриянова Формат: 11

Инв. № подл.	Подп. и дата	Взам. инв. №

Формат	Зона	Поз.	Обозначение	Наименование	Кол. на исполн.										Примечание
					56	57	58	59	60	61	62	63			
				Сборочные единицы											
11			1.03.00.00.00 -14	Окно с одинарным переплетом открывающееся с одинарным остеклением	1										
			-15	Тоже		1									
			-16	"			1								
			-17	"				1							
11			1.04.00.00.00	Окно с одинарным переплетом открывающееся с двойным остеклением					1						
			-01	Тоже						1					
			-02	"							1				
			-03	"								1			
				Лит											
				Шифр	01М20.24-02	01М48.12-02	01М48.18-02	01М48.24-02	02М18.12-02	02М24.12-02	02М30.12-02	02М60.12-02			

1.436.2 - 17. 1. 00.00.00.00

Лист 14

Копировал: Выгриянова Формат: 11

17661-02 10

9

Инв. № подл.	Подп. и дата	Взам. инв. №

Формат	Зона	Поз	Обозначение	Наименование	Кол. на исполн. 1.00.00.00.00 – 64	65	66	67	68	69	70	71	72	73	Примечание
				Документация											
11			1.00.00 00 00 ВС	Ведомость специ-											
				фикации	X	X	X	X	X	X	X	X	X	X	
*			1.00.00 00.00 ВП	Ведомость покуп-											
				ных изделий	X	X	X	X	X	X	X	X	X	X	11,12
11			1.00.00.00.00 ТУ	Технические условия	X	X	X	X	X	X	X	X	X	X	
*			1.00.00.00.00 КУ	Карта уровня											
				качества	X	X	X	X	X	X	X	X	X	X	11,12

Лит											
Шифр	02М1818-02	02М2418-02	02М3018-02	02М6018-02	02М1824-02	02М2424-02	02М3024-02	02М6024-02	02М2012-02	02М2018-02	

1.436.2-17.1.00.00.00.00 — Лист 15

Копировал: Выгрянова — Формат: 11

Инв. № подл.	Подп. и дата	Взам. инв. №

Формат	Зона	Поз	Обозначение	Наименование	Кол. на исполн.										Примечание
				Сборочные единицы											
11			1.04.00.00.00 – 04	Окно с одинарным пе-											
				реплетом открывающе-											
				еся с двойным остекл.	1										
			– 05	То же		1									
			– 06	"			1								
			– 07	"				1							
			– 08	"					1						
			– 09	"						1					
			– 10	"							1				
			– 11	"								1			
			– 12	"									1		
			– 13	"										1	

Лит											
Шифр	02М1818-02	02М2418-02	02М3018-02	02М6018-02	02М1824-02	02М2424-02	02М3024-02	02М6024-02	02М2012-02	02М2018-02	

1.436.2-17.1.00.00.00.00 — Лист 16

Инв. № подл. | Подп. и дата | Взам. инв. № 2

10

Формат	Зона	Поз.	Обозначение	Наименование	Кол. на исполн. 1.00.00.00.00										Примечание
					74	75	76	77							
				Документация											
11			1.00.00.00.00 ВС	Ведомость спецификаций	X	X	X	X							
11			1.00.00.00.00 ВП	Ведомость покупных изделий	X	X	X	X							1 11,12
11			1.00.00.00.00 ТУ	Технические условия	X	X	X	X							
11			1.00.00.00.00 КУ	Карта уровня качества	X	X	X	X							11,12
				Лит											
				Шифр	02М20 24-02	02М48 12-02	02М48 18-02	02М48 24-02							

Копировал: Выгриянова Формат: 11

Инв. № подл.	Подп. и дата	Взам. инв. №

Формат	Зона	Поз.	Обозначение	Наименование	Кол. на исполн. 1.00.00.00.00										Примечание
					74	75	76	77							
				Сборочные единицы											
11			1.04.00.00.00 -14	Окно с одинарным переплетом открывающееся с двойным остекл	1										
			-15	То же		1									
			-16	"			1								
			-17	"				1							
				Лит											
				Шифр	02М20 24-02	02М48 12-02	02М48 18-02	02М48 24-02							

Копировал: Выгриянова Формат: 11

Инв № подл.	Подпись и дата	Взам. инв. №

Номер строки	Обозначение	Наименование	Для исполн. 1.00.00.00.00										Примечание
			-	01	02	03	04	05	06	07	08	09	
1	1.00.00.00.00	Окно с одинарным переплетом	X	X	X	X	X	X	X	X	X	X	
2	1.01.00.00.00	Окно с одинарным переплетом глу-											
3		хое с одинарным остеклением	X	X	X	X	X	X	X	X	X	X	
4	1.01.01.00.00	Рама	X	X	X	X	X	X	X	X	X	X	
5													
6													
7													
8													
9													
10													
11													
12													
13													
14													
15													

				1.436.2-17.1.00.00.00.00 ВС			
Разраб.	Протопов.	[signature]	11.12.81	Окно с одинарным переплетом	Стадия	Лист	Листов
Пров.	Агапова	[signature]	11.12.81		Р	1	8
Рук.пр.	Агапова	[signature]	11.12.81		Минмонтажспецстрой СССР		
Н.контр.	Веневцева	[signature]	11.12.81	Ведомость спецификаций	Гипроспецлегконструкция		
Утв.	Кашкинов	[signature]	11.12.81				

Копировал: Выгриянова Формат: 11

Инв. № подл.	Подп. и дата	Взам. инв. №
-		

Номер строки	Обозначение	Наименование	Для исполн. 1.00.00.00.00 -										Примечание
			10	11	12	13	14	15	16	17	18	19	
1	1.00.00.00.00	Окно с одинарным											
2		переплетом	X	X	X	X	X	X	X	X	X	X	
3	1.01.00.00.00	Окно с одинарным											
4		переплетом глухое с											
5		одинарным остек-											
6		лением	X	X	X	X	X	X	X	X	X	X	
7	1.01.01.00.00	Рама	X	X	X	X	X	X	X	X	X	X	
8													
9													
10													
11													
12													
13													
14													
15													
16													
17													
18													
19													

1.436.2-17.1.00.00.00.00 ВС

Лист 2

Номер строки	Обозначение	Наименование	Для исполн. 1.00.00.00.00 - 20	21	22	23	24	25	26	27	28	29	Примечание
1	1.00.00.00.00	Окно с одинарным											
2		переплетом	X	X	X	X	X	X	X	X	X	X	
3	1.01.00.00.00	Окно с одинарным											
4		переплетом глухое с											
5		одинарным остек-											
6		лением	X										
7	1.01.01.00.00	Рама	X										
8	1.02.00.00.00	Окно с одинарным											
9		переплетом глухое											
10		с двойным остеклением		X	X	X	X	X	X	X	X	X	
11	1.02.01.00.00	Рама		X	X	X	X	X	X	X	X	X	
12													
13													
14													
15													
16													
17													
18													
19													

Инв.№ подл.	Подп. и дата	Взам. инв.№

Номер строки	Обозначение	Наименование	Для исполн. 1.00.00.00.00 - 30	31	32	33	34	35	36	37	38	39	Примечание
1	1.00.00.00.00	Окно с одинарным											
2		переплетом	X	X	X	X	X	X	X	X	X	X	
3	1.02.00.00.00	Окно с одинарным											
4		переплетом глухое											
5		с двойным остекле-											
6		нием	X	X	X	X	X	X	X	X	X	X	
7	1.02.01.00.00	Рама	X	X	X	X	X	X	X	X	X	X	
8													
9													
10													
11													
12													
13													
14													
15													
16													
17													
18													
19													

Инв. № подл.	Подп. и дата	Взам. инв. №

Номер строки	Обозначение	Наименование	Для исполн. 1.00.00.00.00 –										Примечание
			40	41	42	43	44	45	46	47	48	49	
1	1.00.00.00.00	Окно с одинарным											
2		переплетом	X	X	X	X	X	X	X	X	X	X	
3	1.02.00.00.00	Окно с одинарным											
4		переплетом глухое с											
5		двойным остеклением	X	X									
6	1.02.01.00.00	Рама	X	X									
7	1.03.00.00.00	Окно с одинарным переп-											
8		летом открывающееся с											
9		одинарным остеклением			X	X	X	X	X	X	X	X	
10	1.03.01.00.00	Рама			X	X	X	X	X	X	X	X	
11	1.03.01.01.00	Полупетля			X	X	X	X	X	X	X	X	
12	1.03.02.00.00	Фрамуга			X	X	X	X	X	X	X	X	
13	1.03.02.01.00	Полупетля			X	X	X	X	X	X	X	X	
14													
15													
16													
17													
18													
19													

Копировал: Выгорякова Формат: 11

Инв. № подл.	Подп. и дата	Взам. инв. №

Номер строки	Обозначение	Наименование	Для исполн. 1.00.00.00.00										Примечание
			50	51	52	53	54	55	56	57	58	59	
1.	1.00.00.00.00	Окно с одинарным											
2		переплетом	X	X	X	X	X	X	X	X	X	X	
3	1.03.00.00.00	Окно с одинарным											
4		переплетом открываю-											
5		щееся с одинарным											
6		остеклением	X	X	X	X	X	X	X	X	X	X	
7	1.03.01.00.00	Рама	X	X	X	X	X	X	X	X	X	X	
8	1.03.01.01.00	Полупетля	X	X	X	X	X	X	X	X	X	X	
9	1.03.02.00.00	Фрамуга	X	X	X	X	X	X	X	X	X	X	
10	1.03.02.01.00	Полупетля	X	X	X	X	X	X	X	X	X	X	
11													
12													
13													
14													
15													
16													
17													
18													
19													

Номер строки	Обозначение	Наименование	Для исполн 1.00.00.00.00 – 60	61	62	63	64	65	66	67	68	69	Примечание
1	1.00.00.00.00	Окно с одинарным											
2		переплетом	X	X	X	X	X	X	X	X	X	X	
3	1.04.00.00.00	Окно с одинарным											
4		переплетом открываю-											
5		щееся с двойным											
6		остеклением	X	X	X	X	X	X	X	X	X	X	
7	1.04.01.00.00	Рама	X	X	X	X	X	X	X	X	X	X	
8	1.04.02.00.00	Фрамуга	X	X	X	X	X	X	X	X	X	X	
9	1.03.01.01.00	Полупетля	X	X	X	X	X	X	X	X	X	X	
10	1.03.02.01.00	Полупетля	X	X	X	X	X	X	X	X	X	X	
11													
12													
13													
14													
15													
16													
17													
18													
19													

Инв.№подл. | Подп. и дата | Взам.инв.№

Номер строки	Обозначение	Наименование	Для исполн 1.00.00.00.00 – 70	71	72	73	74	75	76	77			Примечание
1	1.00.00.00.00	Окно с одинарным											
2		переплетом	X	X	X	X	X	X	X	X			
3	1.04.00.00.00	Окно с одинарным											
4		переплетом открывающее-											
5		ся с двойным остек-											
6		лением	X	X	X	X	X	X	X	X			
7	1.04.01.00.00	Рама	X	X	X	X	X	X	X	X			
8	1.04.02.00.00	Фрамуга	X	X	X	X	X	X	X	X			
9	1.03.01.01.00	Полупетля	X	X	X	X	X	X	X	X			
10	1.03.02.01.00	Полупетля	X	X	X	X	X	X	X	X			
11													
12													
13													
14													
15													
16													
17													
18													
19													

Номер строки	Наименование	Код ОКП	Обозначение документа на поставку	Поставщик	Для исполн. 1.00.00.00.00 - 01	02	03	04	05	06	07	08	09	Примечание
1														
2	Болт М20×50.58.019	128200	ГОСТ 7798-70		2	3	3	3	3	4	5	3	3	4	
3														

Номер строки	Наименование	Код ОКП	Обозначение документа на поставку	Поставщик	Для исполн. 1.00.00.00.00 - 10	11	12	13	14	15	16	17	18	19	Примечание
1															
2	Болт М20×50.58.019	128200	ГОСТ 7798-70		6	3	3	4	6	3	3	3	5	5	
3															

Номер строки	Наименование	Код ОКП	Обозначение документа на поставку	Поставщик	Для исполн. 1.00.00.00.00 - 20	21	22	23	24	25	26	27	28	29	Примечание
1															
2	Болт М20×50.58.019	128200	ГОСТ 7798-70		5	2	3	3	3	3	4	5	3	3	
3															

Номер строки	Наименование	Код ОКП	Обозначение документа на поставку	Поставщик	Для исполн. 1.00.00.00.00 - 30	31	32	33	34	35	36	37	38	39	Примечание
1															
2	Болт М20×50.58.019	128200	ГОСТ 7798-70		4	6	3	3	4	6	3	3	3	5	
3															

Номер строки	Наименование	Код ОКП	Обозначение документа на поставку	Поставщик	Для исполн. 1.00.00.00.00 - 40	41	42	43	44	45	46	47	48	49	Примечание
1															
2	Болт М20×50.58.019	128200	ГОСТ 7798-70		5	5	3	3	4	6	3	3	4	6	
3															

Номер строки	Наименование	Код ОКП	Обозначение документа на поставку	Поставщик	Для исполн 1.00.00.00.00 - 50	51	52	53	54	55	56	57	58	59	Примечание
1	Болт М20×50.58.019	128200	ГОСТ 7798-70		3	3	4	6	3	3	3	5	5	5	

Инв. № подл. | Подп. и дата | Взам. инв. №

Разраб.	Протопопов		
Провер	Агапова		
Рук гр.	Агапова		
Н. контр	Беневцева		
Утв.	Кашкинов		

1.436.2-17 1.00.00.00.00 ВП

Окно с одинарным переплетом
Ведомость покупных изделий

Стадия	Лист	Листов
Р	1	2

Минмонтажспецстрой СССР
Упрспецлегконструкция

17661-02 17

Номер строки	Наименование	Код ОКП	Обозначение документации на поставку	Поставщик	Для испол. 1.00.00.00.00- 60	61	62	63	64	65	66	67	68	69	Примечание
1															
2	Болт М20×50.58.019	12 8200	ГОСТ 7798-70		3	3	4	6	3	3	4	6	3	3	
3															

Номер строки	Наименование	Код ОКП	Обозначение документа на поставку	Поставщик	Для испол. 1.00.00.00.00- 70	71	72	73	74	75	76	77			
1															
2	Болт М20×50.58.019	12 8200	ГОСТ 7798-70		4	6	3	3	3	5	5	5			
3															
4															
5															
6															
7															
8															
9															
10															
11															
12															
13															
14															
15															
16															
17															
18															
19															
20															
21															
22															
23															
24															
25															

Взам. инв. №

Подп. и дата

Инв. № подл.

Общая часть
состав серии I

Выпуск 0. Материалы для проектирования.

Выпуск 1. Окна с одинарными переплетами.

Выпуск 2 Окна с раздельными переплетами.

Выпуск 3. Жалюзи, ветровые ригели, нащельники, сливы и элементы крепления.

Выпуск 4. Механизмы открывания фрамуг тип. А.

Выпуск 5. Механизмы открывания фрамуг тип Б.

Общие пояснения к серии см. в выпуске 0.

Настоящие технические условия распространяются на окна с переплетами из одинарных прямоугольных стальных труб, представленные в выпусках 1 и 2, а также на жалюзи, ветровые ригели, нащельники, элементы крепления и детали представленные в выпуске 3. Данные технические условия могут служить основой для разработки технических условий на серийное производство окон вышеуказанной конструкции. Состав рабочих чертежей представленных в каждом выпуске указаны в содержании соответствующего выпуска.

1.1. Назначение и область применения окон, а также рекомендации по применению окон в зависимости от их типов см. выпуск 0.

1.2. Примеры условного обозначения типоразмеров окон и их номенклатуру см. выпуск 0. Чертежи окон, представленные в выпусках 1 и 2

2 Технические требования.

2.1. Окна с переплетами из одинарных прямоугольных стальных труб и сопутствующие изделия должны соответствовать требованиям настоящих технических условий и комплекта документации выпусков 1; 2 и 3.

Внесение изменений в технические условия и конструкторскую документацию должно производиться в соответствии с ГОСТ 2.503-74.

2.2. Габаритные размеры оконных переплетов и их весовые характеристики должны соответствовать указанным на чертежах.

Герметичность зазоров по контуру примыкания стекла, притворов фрамуг и створок, а также по элементам переплетов должна обеспечить требования к герметичности окон указанные в выпуске 0.

Теплотехнические характеристики окон должны соответствовать требованиям указанным в выпуске 0.

					1.436.2-111.00.00.00.00 ТУ	
Изм.	Лист	№ докум.	Подп.	Дата	Окна с переплетами из одинарных стальных труб технические условия	Стадия: Р; Масса; Масштаб
Разраб.		Лебедев		03.84		Лист 1; Листов 8
Пров.		Кашкинов		03.84		Минмонтажспецстрой СССР Гипроспецлегконструкция
Т.контр.		Агапова		03.84		
Рук. пр.		Лебедев		03.84		
Н. контр.		Венедиктова		05.84		
Утв.		Жуков		03.84		

2.3. Требования к материалам и заготовкам.

2.3.1. Качество материалов, размеры стандартных профилей должны соответствовать требованиям государственных и отраслевых стандартов или технических условий на данную продукцию. Соответствие применяемых материалов предъявляемым требованиям должно подтверждаться сертификатами заводов-поставщиков, а при отсутствии таковых - данными испытаний заводской лаборатории.

2.3.2. Материалы и комплектующие изделия должны подвергаться выборочному входному контролю

2.3.3. Размеры профилей-заготовок, изготовление которых осуществляет завод-изготовитель окон, должны соответствовать требованиям чертежей на данные профили. Непрямолинейность гнутых профилей должна быть не более 1 мм на длине 1 м и не более 2 мм на всей длине

2.3.4. Сортамент и марки применяемых материалов, идущих на изготовление окон должны соответствовать требованиям чертежей на окна, а также требованиям к материалам окон стальных в соответствии с ГОСТ 23344-78.

2.4. Требования к деталям, имеющим механическую обработку

2.4.1 Шероховатость поверхности деталей имеющих механическую обработку должна соответствовать указанной на чертежах и выполняться в соответствии с классификацией по ГОСТ 2789-73. Шероховатость обработанной поверхности неуказанная на чертежах, а также деталей без чертежей (Б.4), должна быть не ниже R_z 160 по ГОСТ 2789-73.

Острые кромки должны быть притуплены.

2.4.2 Неуказанные предельные отклонения размеров по 9 кл точности

2.4.3. Метрическая резьба должна выполняться в соответствии с требованиями ГОСТ 9160-59 и ГОСТ 16093-70.

2.5. Требования к сварным соединениям.

2.5.1 Сварка элементов конструкции окон должна осуществляться по технологическому процессу, разработанному на основании рабочих чертежей и технических условий. Сварные сборочные соединения должны выполняться по рабочим чертежам.

Типы швов, их количество должны соответствовать указанным на чертежах таблицам сварных швов. Конструктивные элементы швов должны быть выполнены в соответствии с принятыми ГОСТами на сварные швы

2.5.2. Детали, поступающие на сварку, должны быть очищены от загрязнений, масла и окалины. Свариваемые кромки должны быть сухими не иметь надрывов и других дефектов.

2.5.3. Перед началом сварки должно быть проверена качество сборки соединяемых элементов, а также состояние стыкуемых кромок и прилегаемых к ним поверхностей.

2.5.4. Швы должны быть равной толщины, без перекосов иметь гладкую поверхность и плавный переход к основному металлу. Пережог металла и непровар шва не допускается. Сварные швы должны быть очищены от шлака и брызг.

2.5.5. Устранение дефектов сварных швов в одном и том же месте допускается не более одного раза с последующим контролем ОТК.

2.5.6. Допускаемые отклонения на размеры конструктивных элементов сварных швов от проектных, выполняемых полуавтоматами, не должны превышать величины, указанных в ГОСТ 14771-76.

2.5.7. Сварные соединения должны быть приняты ОТК завода до огрунтовки.

2.6 Требования к сборке.

2.6.1 Поступающие на сборку детали должны быть очищены от стружки и загрязнений

2.6.2. Сборка должна производиться в кондукторах, обеспечивающих требуемую точность изготовления.

2.6.3. При сборке не допускается применение прокладок, клинья, и прочих компенсаторов не предусмотренных чертежами.

2.6.4. Переплеты, сборочные единицы, сливы и нащельники должны иметь правильную геометрическую форму. Допускаемые отклонения от номинальных размеров, перпендикулярность сторон, неплоскостнасть рам, неплоскостность наружных поверхностей сосыкованных элементов, непрямолинейность переплетов, их сборсчных единиц, должны быть не более допускаемых отклонений по ГОСТ 23344-78. Косоугольность рам переплетов, их сборочных единиц должны быть не более допускаемых отклонений по ГОСТ 23344-78. Косоугольность рам переплетов, их сборочных единиц должна быть в пределах поля допуска на линейные размеры.

2.6.5 Отверстия для крепления механизмов и приборов открывания устанавливаемых на окна на заводе-изготовителе, сверлить, используя прикрепляемую деталь как кондуктор. Допускаются другие способы получения сопрягаемых отверстий.

2.6.6. В собранных переплетах открывание и зак-

рывание фрамуг и створок должна быть легкое, без заеданий.

2.7. Требования к окраске.

2.7.1. Защита от коррозии стальных элементов окон должна выполняться на заводе-изготовителе. По согласованию с заказчиком допускается окончательную окраску переплетов производить на стройплощадке.

2.7.2. Поверхности подлежащие окраске должны быть очищены от масел, ржавчины, грязи, влаги и обезжирены.

2.7.3. Антикоорозийная защита: при полной окраске на заводе-изготовителе - три слоя эмали ХВ-124 ГОСТ 10144-74 по одному слою грунта ФЛ-03К ГОСТ 9109-76; при окраске переплетов на стройплощадке окна должны поставляться огрунтованными одним слоем грунта ГФ-020 ГОСТ 9109-76 или ФЛ-03 по ГОСТ 9109-76. Перед окраской наносится дополнительный слой грунта ФЛ-03К.

2.7.4. Резъбовые отверстия, отверстия под подвижные детали, а также приборы открывания защищенные от коррозии другими видами антикоррозийной защиты кроме окраски) должны быть защищены от попадания краски. Требования к антикоррозийной защите механизмов и приборов открывания см. технические условия на их изготовление.

2.8. Требования к остеклению и уплотнению.

2.8.1. Окна должны поставляться с завода-изготовителя остекленными. Допускается по согласованию с заказчиком поставлять окна не остекленными

2.8.2. Размеры стекол и резиновых уплотнителей должны соответствовать требованиям чертежей. Допускается соединение резиновых профилей и листовых уплотнителей по длине путем склеивания двух частей под углом, но не более одного стыка на длине 1,5м.

2.8.3 Стыковку резиновых уплотнителей стекла и установку штапиков крепления стекла производить в соответствии с требованиями чертежей. Уплотнители резать при остеклении окон, при этом длина горизонтального уплотнителя принимается разной ширине, соответствующей ячейки, а длина вертикального уплотнителя — равной высоте ячейки минус две высоты профиля.

2.8.4. Уплотнение притворов фрамуг и створок клеить к стальным профилям клеем 88-НП по ТУ 38-105. 268-71. Уплотнение установить в соответствии с требованиями чертежей, при этом длина го-

Инв. № подл. | Подп. и дата | Взам. инв. №

ризонтального уплотнения принимается равной ширине соответствующего притвора, а длина вертикального - высоте притвора минус две ширины уплотнения. Порядок наклеивания резиновых уплотнителей притворов определяется технологическим процессам.

2.8.5 Установку остекления производить в следующем порядке: - нарезать резиновые уплотнители стекла согласно п. 2.8.3;

- приклеить уплотнения: одна к уголку крепления стекла и одна к одной стороне штапика;

- установить стекла в соответствующую ячейку до упора в гнутый уголок;

- закрепить штапики: сначала горизонтальные, а затем - вертикальные;

При остеклении окон с одинарными переплетами с двойным остеклением, при варианте остекления двумя стеклами, перед установкой второго стекла установить вкладыши между стеклами.

2.8.6. Герметизацию зазоров между стеклом (стеклопакетами) и элементами переплетов, а также зазоров между штапиками и между уголками крепления стекла и трубами выполнять в соответствии с требованиями ГОСТ 23 344-78. Допускается по согласованию с заказчиком герметизацию вышеуказанных зазоров проводить на стройплощадке после остекления окон.

2.8.7. Установку асбестоцементных листов производить в соответствии с требованиями чертежей. Допускается по согласованию с заказчиком установку асбестоцементных листов производить на стройплощадке.

2.9 Комплектность

2.9.1. Комплектность окон определяется рабочими чертежами в соответствии с типами конкретных окон и выбранным вариантом остекления. По согласованию с заказчиком в соответствии с ГОСТ 23 344-78 в комплект поставки могут не входить асбестоцементные листы, герметики и болты М 20×50.

2.9.2 В соответствии с заказом в комплект поставки окон входят также механизмы винто-рычажные и кронштейны крепления механизмов винто-рычажных к стенам различного типа.

2.9.3. В соответствии с заказом в комплект заказа входят сливы, детали крепления, ветровые оконные ригели и нащельники.

2.9.4. В комплект поставки также входят паспорт на каждую партию, инструкция по эксплуа-

тации или совместный документ.

2.10. Маркировка.

2.10.1. На крайних стойках оконных рам с внутренней стороны должно быть нанесено по трафарету черным лаком БТ-577 ГОСТ 5631-79 обозначение маркировки окон по таблицам указанным на чертежах, заводской номер или номер партии, а также штамп ОТК завода-изготовителя. Шрифт ПУ-5 по ГОСТ 2930-62. Сливы и ригели маркируются аналогично.

2.10.2. На каждый контейнер с окнами должна прикрепляться бирка, на которой указывается:

наименование завода-изготовителя или его товарный знак;

номер заказа;

масса БРУТТО;

номер контейнера.

2.10.3. Паспорт на каждую партию окон и инструкция по эксплуатации должны содержать данные в соответствии с ГОСТ 23 344-78. Кроме того, в случае, если окна поставляются без окончательной окраски, не остекленные, без установки асбестоцементных листов, в паспорте или инструкции должны быть указаны требования по выполнению этих работ, указанные в п. 2.7. и 2.8, а также пояснительные рисунки.

2.11. Консервация и упаковка.

2.11.1. В окнах консервации подлежат резьбовые изделия и отверстия, не окрашенные механизмы и приборы открывания, а также шарнирные соединения.

2.11.2. Консервация производится в соответствии с требованиями ГОСТ 9.014—78 для I и VII группы изделия.

2.11.3. Окна должны поставляться упакованными в металлические контейнеры, изготавливаемые по чертежам завода-изготовителя, обеспечивающие сохранность окон и механизацию погрузочно-разгрузочных работ. Окна должны быть установлены в упаковке в вертикальном положении.

2.11.4. Детали крепления окон, метизы, нащельники и сливы, а также алюминиевые и резиновые профили при поставке окон не остекленными, должны быть упакованы способами исключающими их деформацию и другие механические повреждения при транспортировке и хранении.

Алюминиевый и резиновый профили должны быть упакованы в деревянные ящики по ГОСТ 10198-78 или

Инв. № подл. | Подп. и дата | Взам. инв. №

ГОСТ 2991-76.

2.11.5 Документация должна быть завернута в пакет из водонепроницаемой бумаги по ГОСТ 8828-75 и вложена в деревянный ящик.

3. Правила приемки.

3.1 Приемку готовых окон следует осуществлять в соответствии с ГОСТ 23344-78.

4. Методы контроля

4.1. Проверка качества материалов производится по сертификатам заводов - поставщиков, а при их отсутствии по данным заводской лаборатории.

4.2 Проверка заданных параметров шероховатости поверхности производится внешним осмотром и сличением с образцами шероховатости по ГОСТ 9378-75.

4.3. Проверка качества сварных швов производится по ГОСТ 3242-69 методом визуального осмотра.

4.4. Проверка точности изготовления производится по ГОСТ 23344-78

4.5. Внешний вид покрытий проверяется осмотром.

4.6. Плавность открывания фрамуг и створок проверяется вручную.

4.7. Проверка герметичности зазоров в окнах и теплотехнические характеристики осуществляется по методике указанной в программе испытаний окон на герметичность и теплотехнику.

4.8. Комплектность проверяется по комплекту поставки указанному в паспорте.

4.9. Маркировка и упаковка проверяется внешним осмотром

5. Транспортирование и хранение.

5.1. Транспортирование упакованных переплетов производится любым видом транспорта.

5.2 При проведении межоперационных транспортных перевозок, погрузочно - разгрузочных работ, а также монтаже оконных переплетов и их сборочных единиц должны исключаться повреждения деталей крепления стекла и деформация рам.

Для строповки собранных окон и переплетов следует использовать скобы, установленные на верхних поясах переплетов. Для строповки рам фрамуг и створок следует использовать крюки, приваренные к верхним трубам рам.

5.3. При длительном хранении (более срока указанного в паспорте) заказчик должен произвести расконсервацию изделия и повторную консервацию согласно п. 2.11.

5.4. Остальные требования к транспортированию и хранению по ГОСТ 23344-78.

6. Указания по эксплуатации.

6.1. Указания по монтажу окон см. серия 2, вып. 2, настоящего проекта.

6.2. Порядок проведения монтажных работ, выполняемых

на стройплощадке, в том числе окраски, остекления, установки механизмов открывания должен быть определен в проекте производства работ по оконным переплетам на конкретном объекте с учетом требований настоящих технических условий.

6.3. Правила эксплуатации регламентируются эксплуатационными документами, входящими в комплект поставки.

Примечание

Технические условия на механизмы открывания представлены в вып. 4 и 5 настоящей серии

Формат	Зона	Поз.	Обозначение	Наименование	Кол на испол. 1.01.00.00.00 –	01	02	03	04	05	06	07	08	09	Примечание
				Документация											
			1.01.00.00.00 СБ	Сборочный чертеж	х	х	х	х	х	х	х	х	х	х	
				Сборочные единицы											
11		1	1.01.01.00.00	Рама	1										
			-01	Рама		1									
			-02	Рама			1								

Лит											
Шифр	01Н 18.06-01	01Н 24.06-01	01Н 30.06-01	01Н 18.12-01	01Н 24.12-01	01Н 30.12-01	01Н 60.12-01	01Н 18.18-01	01Н 24.18-01	01Н 30.18-01	

Исполнения 10...17-см листы 6...9

Исполнения 18...20-см. листы 10...12

Изм	Лист	№ докум.	Подп	Дата
Разраб.		Храможенко		05.05.81
Провер.		Кашкинов		05.05.81
Рук. пр.		Лебедев		05.05.81
Н. контр.		Веневцева		05.05.81
Утв.		Жуков		05.05.81

1.436.2-17.1.01.00.00 00

Окна с одинарными переплетами глухие с одинарным остеклением

Стадия	Лист	Листов
Р	1	12

Минмонтажспецстрой СССР Гипроспецпегконструкция

Копировал: Выгрянова Формат 11

Инв № подл.	Подпись и дата	Взам. инв №

Формат	Зона	Поз.	Обозначение	Наименование	Кол. на испол. 1.01.00.00.00 –	01	02	03	04	05	06	07	08	09	Примечание
			1.01.01.00.00 -03	Рама				1							
			-04	Рама					1						
			-05	Рама						1					
			-06	Рама							1				
			-07	Рама								1			
			-08	Рама									1		
			-09	Рама										1	
				Детали											
12		2	1.01.00.00.01	Стекло	1		1								
		3	-01	Стекло		2	1								
		4	-02	Стекло				1		1					
		5	-03	Стекло				1	2	2	5				

Лит.											
Шифр	01Н 18.06-01	01Н 24.06-01	01Н 30.06-01	01Н 18.12-01	01Н 24.12-01	01Н 30.12-01	01Н 60.12-01	01Н 18.18-01	01Н 24.18-01	01Н 30.18-01	

1.436 2-17.1.01.00.00.00

Лист 2

7766-02 27

Копировал: Выгрянова Формат 11

92

Инв. № подл.	Подпись и дата	Взам. инв. №

Формат	Зона	Поз.	Обозначение	Наименование	Кол. на исполн. 1.01.00.00.00 –										Примечание
					–	01	02	03	04	05	06	07	08	09	
12		6	1.01.00.00.01 -04	Стекло								1		1	
		7	-05	Стекло								1	2	2	
12		10	1.01.00.00.02	Штапик	2	4	4								
		11	-01	Штапик	2		2								
		12	-02	Штапик		4	2	2	4	4	10	2	4	4	
		13	-03	Штапик				4	4	6	10				
		14	-04	Штапик				2		2		2		2	
		15	-05	Штапик								4	4	6	
				Уплотнение											
				Профиль резиновый											
				Шифр	01Н 18.06-01	01Н 24.06-01	01Н 30.06-01	01Н 18.12-01	01Н 24.12-01	01Н 30.12-01	01Н 60.12-01	01Н 18.18-01	01Н 24.18-01	01Н 30.18-01	
				Лит											

1.436.2-17.1.01 00 00 00

Лист 3

Копировал: Выгриянова

Формат: 1'

Инв. № подл.	Подпись и дата	Взам. инв. №

Формат	Зона	Поз.	Обозначение	Наименование	Кол. на исполн. 1.01.00.00.00 –										Примечание
					–	01	02	03	04	05	06	07	08	09	
				1.00 00.00.01											
64		20	1.01.00.00.03	L = 4422	1										
		21	-01	L = 6483		1									
		22	-02	L = 7662			1								
		23	-03	L = 7684				1							
		24	-04	L = 8884					1						
		25	-05	L = 12126						1					
		26	-06	L = 22210							1				
		27	-07	L = 10084								1			
		28	-08	L = 11284									1		
		29	-09	L = 15726										1	
		32	1.01.00.00.04	Подкладка	4	8	8	8	8	12	20	8	8	12	
				Шифр	01Н 18.06-01	01Н 24.06-01	01Н 30.06-01	01Н 18.12-01	01Н 24.12-01	01Н 30.12-01	01Н 60.12-01	01Н 18.18-01	01Н 24.18-01	01Н 30.18-01	
				Лит											

1.436.2-17.1.01.00.00.00

Лист 4

27

Формат	Зона	Поз.	Обозначение	Наименование	Кол. на испол. 1.01.00.00.СС										Примечание
					-	01	02	03	04	05	06	07	08	09	
				Стандартные изделия											
		35		Болт М20×50.58.019 ГОСТ 7798-70	2	3	3	3	3	4	6	3	3	4	

Инв. № подл. | Подп. и дата | Взам. инв. №

Формат	Зона	Поз.	Обозначение	Наименование	Кол. на испол. 1.01.00.00.00										Примечание
					10	11	12	13	14	15	16	17			
				Документация											
			1.01.00.00.00 СБ	Сборочный чертеж	×	×	×	×	×	×	×	×			
				Сборочные единицы											
11		1	1.01.01.00.00 -10	Рама	1										
			-11	Рама		1									
			-12	Рама			1								
			-13	Рама				1							
			-14	Рама					1						
			-15	Рама						1					
			-16	Рама							1				
			-17	Рама								1			

Шифр	Лит	01Н18.06-01	01Н24.06-01	01Н30.06-01	01Н12.12-01	01Н24.12-01	01Н30.12-01	01Н60.12-01	01Н18.18-01	01Н24.18-01	01Н30.18-01
1.436.2-17.1.01.00.00.00											Лист 5

Шифр	Лит	01Н60.18-01	01Н18.24-01	01Н24.24-01	01Н30.24-01	01Н60.24-01	01Н20.12-01	01Н20.18-01	01Н20.24-01
1436.2-17.1.01.00.00.00									Лист 6

Копировал Выгриянова

ТП 901-02 29
29 82

Инв. № подл.	Подп. и дата	Взам. инв. №

Формат	Зона	Поз.	Обозначение	Наименование	Кол на исполн. 1.01.00.00.00 – 10	11	12	13	14	15	16	17			Примечание
				Детали											
12		5	1.01.00.00.01 -03	Стекло						1					
		6	-04	Стекло		1		1							
		7	-05	Стекло	5	1	2	2	5		1	1			
		40	-06	Стекло		1		1							
		41	-07	Стекло		1	2	2	5			1			
		42	-08	Стекло						1					
		43	-09	Стекло								1			
		44	-10	Стекло											

Шифр	Лит
01Н6018-01	
01Н1824-01	
01Н2424-01	
01Н3024-01	
01Н6024-01	
01Н2012-01	
01Н2018-01	
01Н2024-01	

1 436.2-17.1.01.00.00.00 — Лист 7

Копировал: Выгрянова — Формат: 1

Инв. № подл.	Подп. и дата	Взам. инв. №

Формат	Зона	Поз.	Обозначение	Наименование	Кол. на исполн. 1.01.00.00.00 10	11	12	13	14	15	16	17			Примечание
12		12	1.01.00.00 02 -02	Штапик	10	4	8	8	20	2	2	4			
		13	-03	Штапик						4					
		14	-04	Штапик		4		4				4			
		15	-05	Штапик	10	4	4	6	10		4	4			
		45	-06	Штапик		4	4	6	10			4			
		46	-07	Штапик						2	2	4			
				Уплотнение											
				Профиль резиновый											
				1.00.00.00.01											
64		48	1.01.00.00.03 -10	L = 28210	1										
		49	-11	L = 15688		1									
		50	-12	L = 18088			1								

Шифр	Лит
01Н6018-01	
01Н1824-01	
01Н2424-01	
01Н3024-01	
01Н6024-01	
01Н2012-01	
01Н2018-01	
01Н2024-01	

1.436.2-17.1.01.00.00.00 — Лист 8

17661-02 30

29

Формат	Зона	Поз	Обозначение	Наименование	Кол. на исполнен. 1.01.00.00.00 - 10	11	12	13	14	15	16	17			Примечание
64		51	1.01.00.00.03 -13	L = 24732				1							
		52	-14	L = 45220					1						
		53	-15	L = 8034						1					
		54	-16	L = 10434							1				
		55	-17	L = 16388								1			
11		32	1.01.00.00.04	Подкладка	20	16	16	24	40	8	8	16			
				Стандартные изделия											
		35		Болт М20×50.58.019											
				ГОСТ 7798-70	6	3	3	4	6	3	3	3			

Инв. № подл. | Подп. и дата | Взам. инв. №

Формат	Зона	Поз.	Обозначение	Наименование	Кол. на исполнен. 1.01.00.00.00 - 18	19	20								Примечание
				Документация											
			1.01.00.00.00 СБ	Сборочный чертеж	X	X	X								
				Сборочные единицы											
11		1	1.01.01.00.00 -18	Рама	1										
			-19	Рама		1									
			-20	Рама			1								
				Детали											

Изм	Лист	№ докум.	Подп.	Дата
Разраб.				
Пров.				
Т. контр.				
Н. контр.				
Утв.				

Шифр: 01Н 60.18-01 | 01Н 18.24-01 | 01Н 24.24-01 | 01Н 30.24-01 | 01Н 60.24-01 | 01Н 20.12-01 | 01Н 20.18-01 | 01Н 20.24-01

1436.2-17.1.01.00.00.00

Лист 9

Копировал Выгриянова

Формат: 11

Изм	Лист	№ докум.	Подп.	Дата
Разраб.				
Пров.				
Т. контр.				
Н. контр.				
Утв.				

Шифр: 01Н 4812-01 | 01Н.4В.18-01 | 01Н.4В.24-01

1.436.2-17.1.01.00.00.00

Лист 10

Копировал: Выгриянова

Формат: 11

30

Инв. № подл.	Подп. и дата	Взам. инв. №

Формат	Зона	Поз.	Обозначение	Наименование	Кол. на исполн. 1.01.00.00.00– 18	19	20	Примечание
		5	1.01.00.00.01 -03	Стекло	4			
		7	-05	Стекло		4	4	
		41	-07	Стекло			4	
12		12	1.01.00.00.02 -02	Штапик	8	8	16	
		13	-03	Штапик	8			
		15	-05	Штапик		8	8	
		45	-06	Штапик			8	
				Уплотнение				
				Профиль резиновый				

Шифр	Лист
01Н48.12-01	
01Н48.18-01	
01Н48.24-01	

1.436.2-17.1.01.00.00.00 Лист 11

Копировал: Выгрянова Формат

Инв. № подл.	Подп. и дата	Взам. инв. №

Формат	Зона	Поз.	Обозначение	Наименование	Кол. на исполн. 1.01.00.00 00 18	19	20	Примечание
				1.00.00.00.01				
54.		60	1.01.00.00.03 -18	L = 17768	1			
		61	-19	L = 22568		1		
		62	-20	L = 36176			1	
11		32	1.01.00.00.04	Подкладка	16	16	32	
				Стандартные изделия				
		35		Болт М 20×50.58.019 ГОСТ 7798-70	5	5	5	

Шифр	Лист
01Н48.12-01	
01Н48.82-01	
01Н48.24-01	

1.436.2-17.1.01.00.00.00 Лист 12

7769-02 32

Рис 1

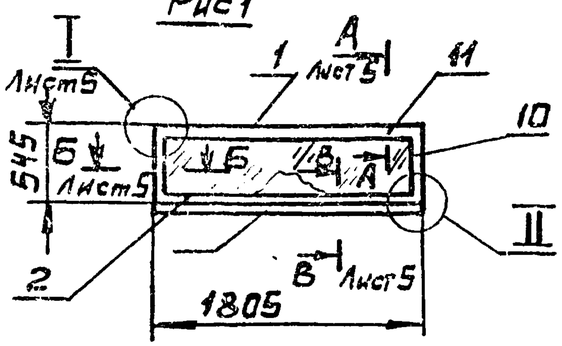

Рис 2
Остальное - см. рис 1

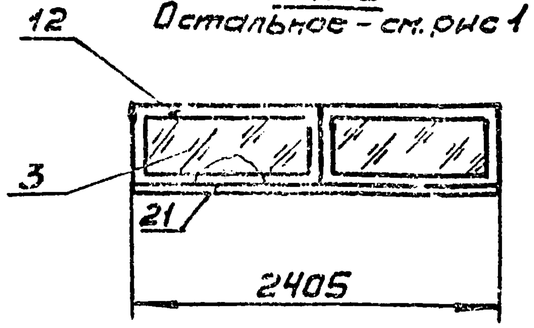

Рис 3
Остальное - см. рис 1

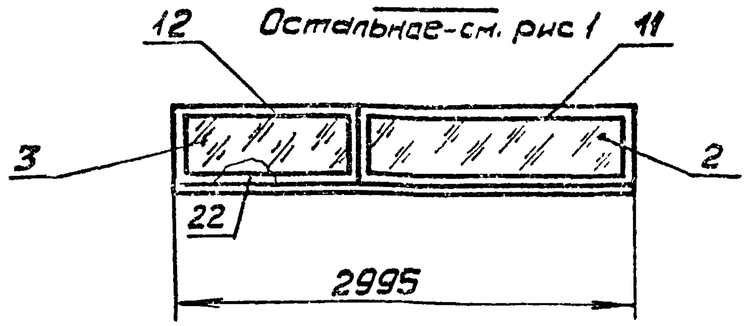

Рис 4
Остальное - см. рис. 1

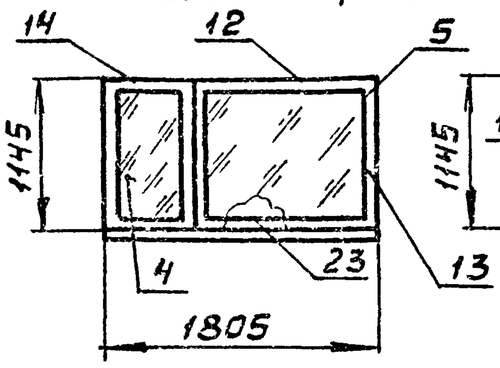

Рис 5
Остальное - см. рис 1

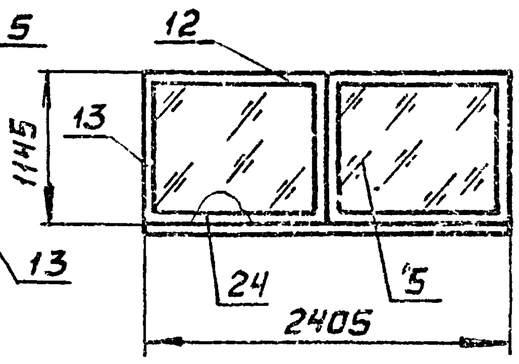

Рис 6
Остальное - см. рис 1

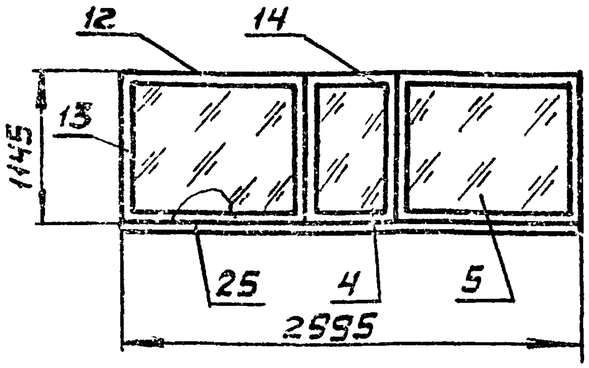

Рис 7
Остальное - см. рис 1

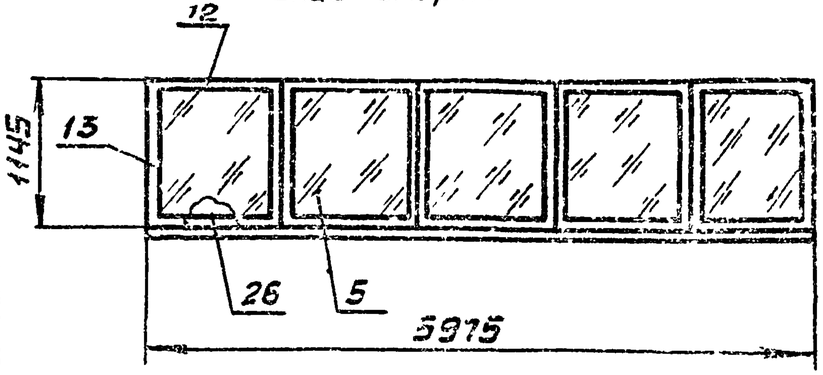

Обозначение	Рис	Масса, кг				
		Сталь	Алюминий	Резина	Стекло	Всего
1.01.00.00.00	1	12,5	1,0	0,7	8,74	22,94
-01	2	17,0	1,4	1,0	11,44	30,84
-02	3	20,7	1,7	1,1	14,46	37,96
-03	4	18,7	1,7	1,2	13,04	40,64
-04	5	22,0	1,9	1,3	25,80	51,0
-05	6	28,6	2,6	2,4	31,94	65,54
-06	7	54,4	5,2	3,6	64,50	127,7

1. Размеры для справок
2. Уплотнения поз. 20...25 и 48...55 резать и клеить к штапику поз. 10...15, 45...46 по 1.00.00.00.00 ТУ.
3. Подкладку поз. 32 устанавливать по схеме - см. лист 4, где L - длина ячейки, H - высота ячейки.
4. Подкладки поз. 32 клеить клеем по 1.00.00.00.00 ТУ
5. Остальные технические требования по 1.00.00.00.00 ТУ

Изм	Лист	№ докум	Подпись	Дата
Разраб	Хроможенова			
Пров.	Кашкинов			
Т. контр.	Агапова			
Рук. пр.	Лебедев			
Н. контр.	Венедиктова			
Утв	Жуков			

1.436.2-17.1.01.00.00.00 СБ

Окна с одинарными переплетами глухие с одинарным остеклением. Сборочный чертеж

Стадия	Масса	Масштаб
Р	См. табл.	1:40
Лист 1	Листов 5	

Минмонтажспецстрой СССР
Гипроспецлегконструкция

Рис.8
Остальное - см. рис.1

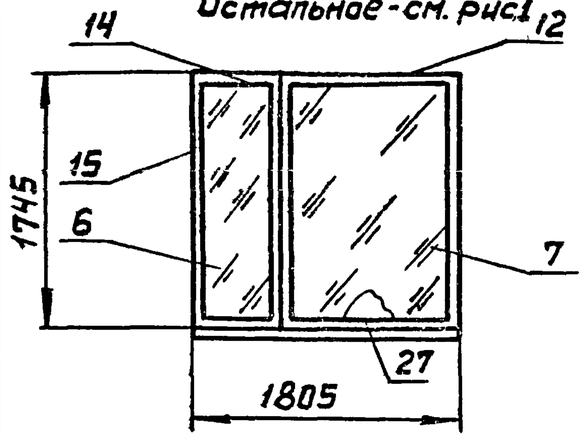

Рис.9
Остальное - см. рис1

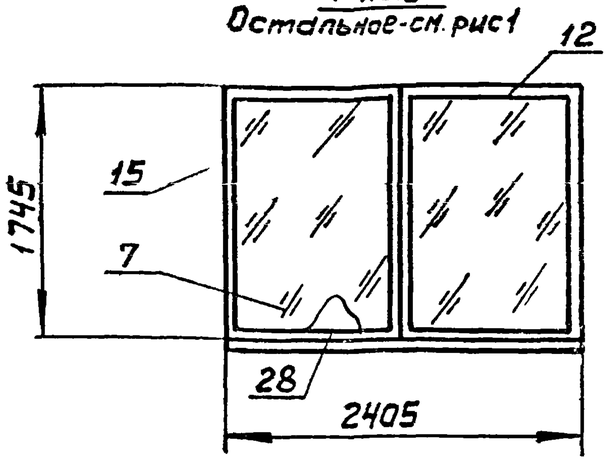

Рис.10
Остальное - см. рис.1

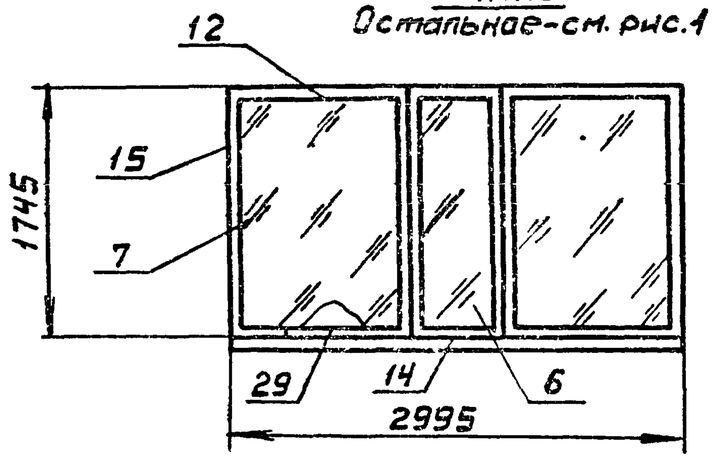

Рис.11
Остальное - см. рис. 1

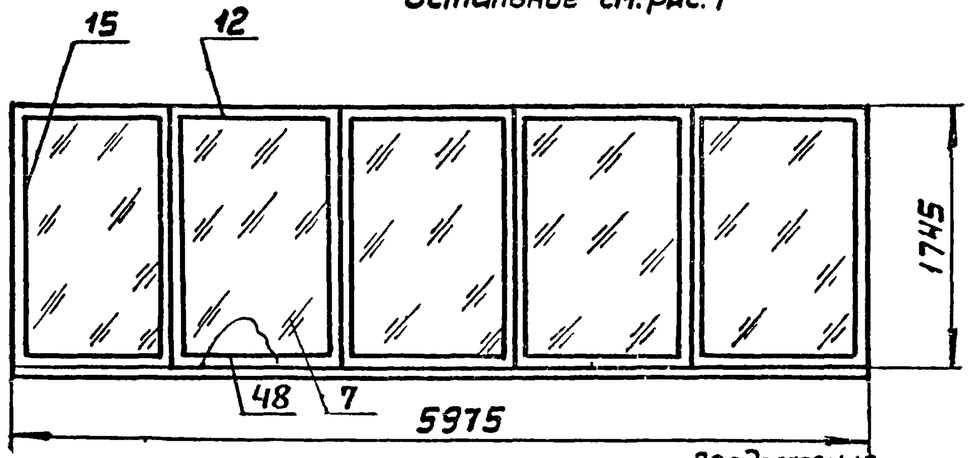

Рис.12
Остальное - см. рис.1

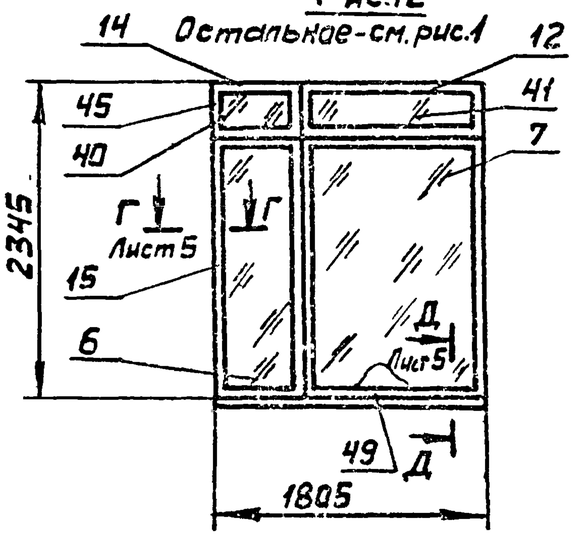

Рис.13
Остальное - см. рис.1

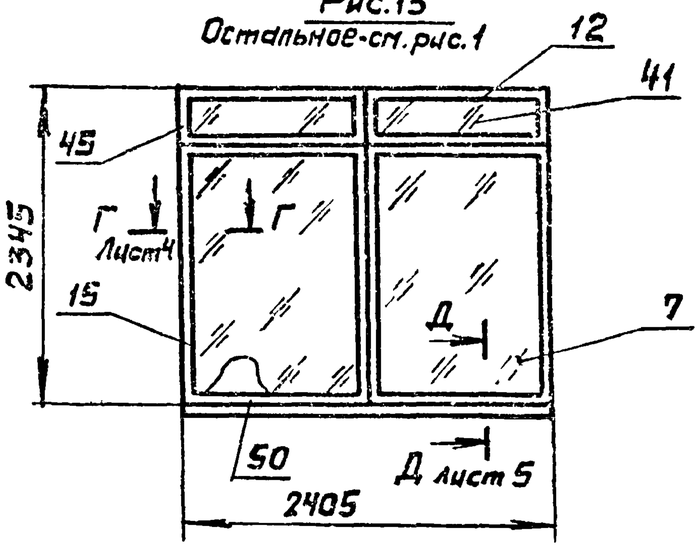

Продолжение

Обозначение	Рис	Масса, кг				
		Сталь	Алюминий	Резина	Стекло	Всего
1.01.00.00.00 -07	8	23,3	2,2	1,5	29,64	56,64
-08	9	26,5	2,4	1,7	40,14	70,74
-09	10	34,7	3,4	1,8	49,71	89,61
-10	11	66,1	6,8	4,7	100,35	177,95
-11	12	36,8	3,4	2,4	39,52	82,12
-12	13	42,2	3,9	2,7	53,46	102,26

Взам. инв.№ | Подпись и дата | Инв.№ подл.

Рис.14

Остальное - см. рис.1

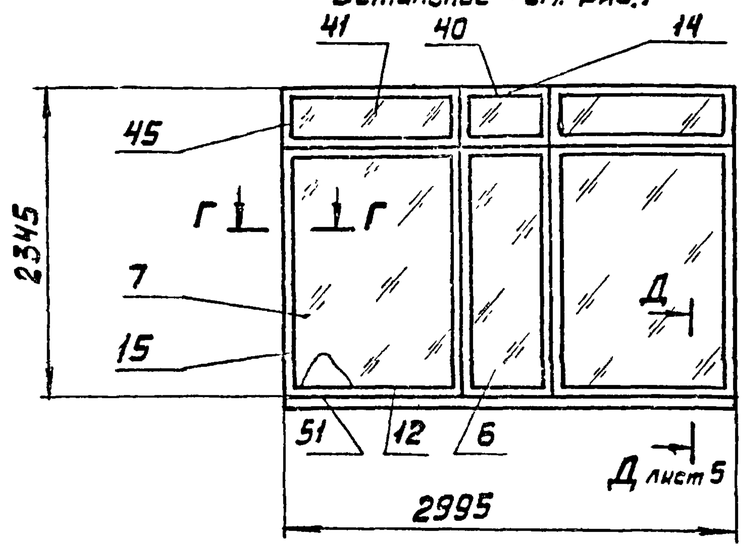

Рис 15

Остальное - см. рис.1

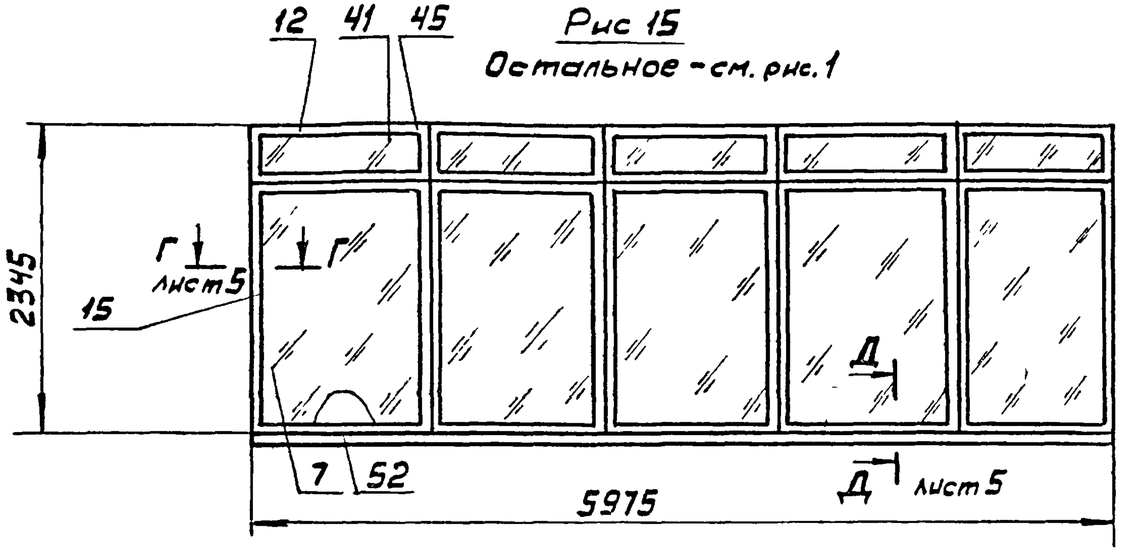

Рис. 16

Остальное - см. рис.1

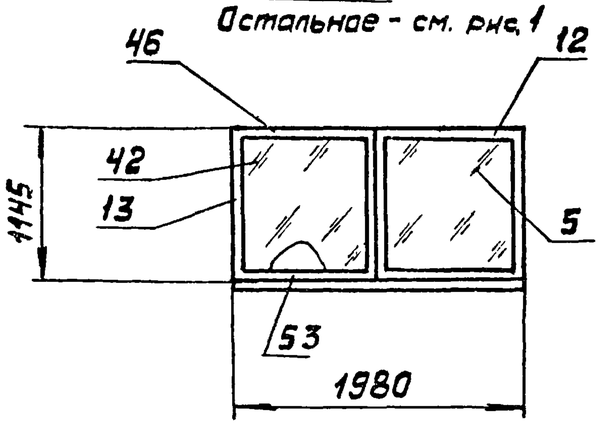

Рис. 17

Остальное - см. рис.1

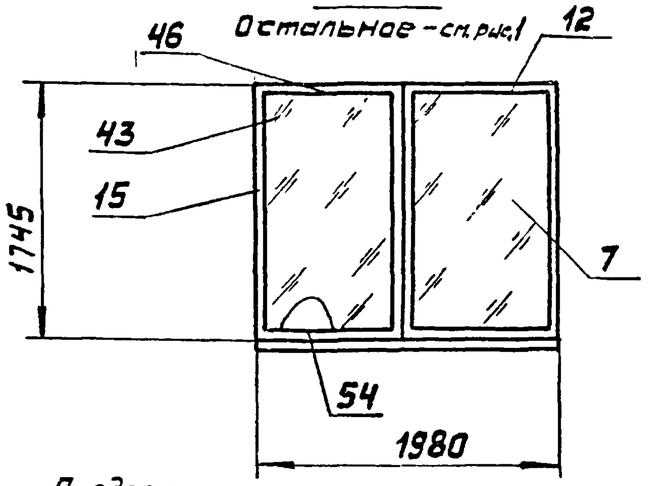

Рис. 18

Остальное - см. рис.1

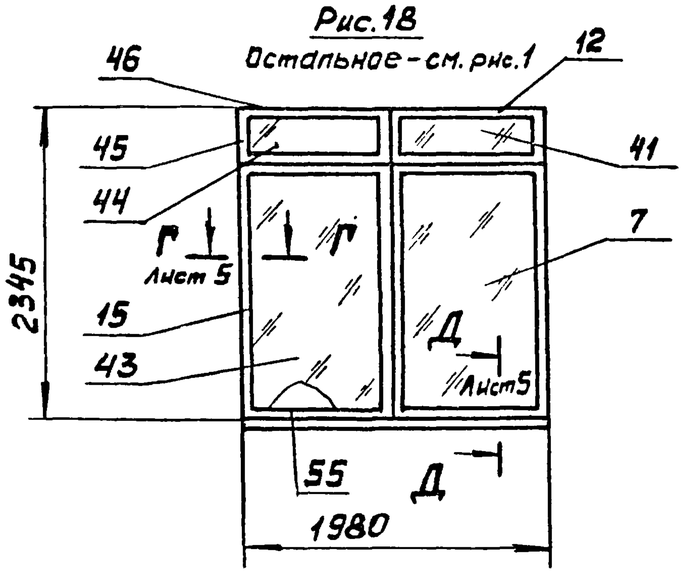

Продолжение

Обозначение	Рис	Масса, кг				
		Сталь	Алюминий	Резина	Стекло	Всего
1.01.00.00.00 - 13	14	55,2	5,3	3,7	66,25	130,45
- 14	15	108,1	10,7	7,4	133,65	259,85
- 15	16	19,6	1,7	1,2	21,01	43,51
- 16	17	24,3	2,3	1,6	32,76	60,96
- 17	18	38,5	3,5	2,5	43,68	88,18

Рис.19
Остальное - см.рис.1

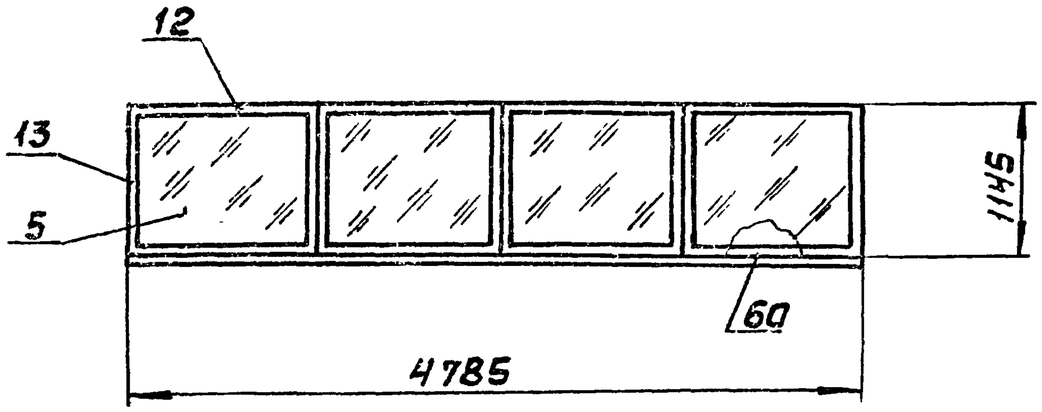

Рис.20
Остальное - см. рис. 1

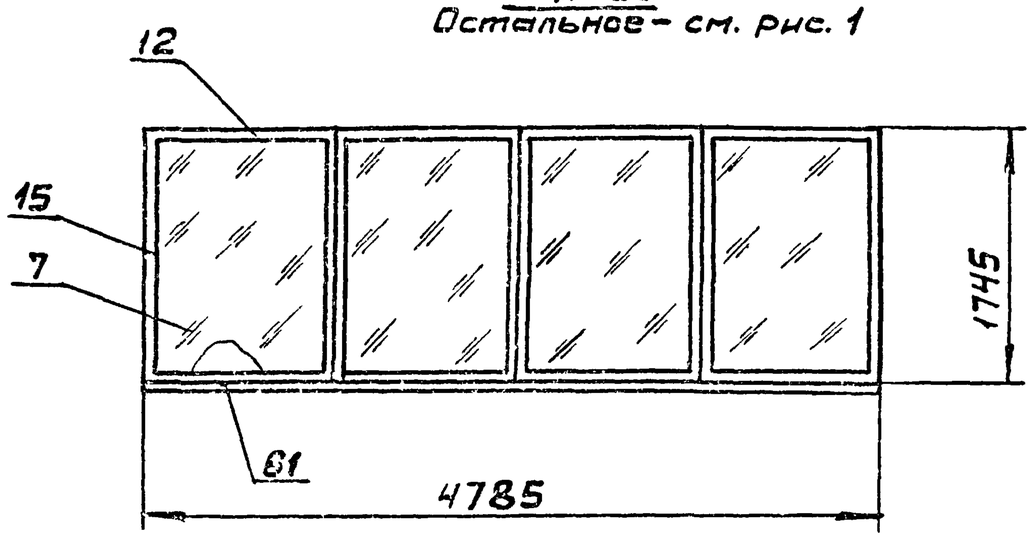

Рис.21
Остальное - см. рис.1

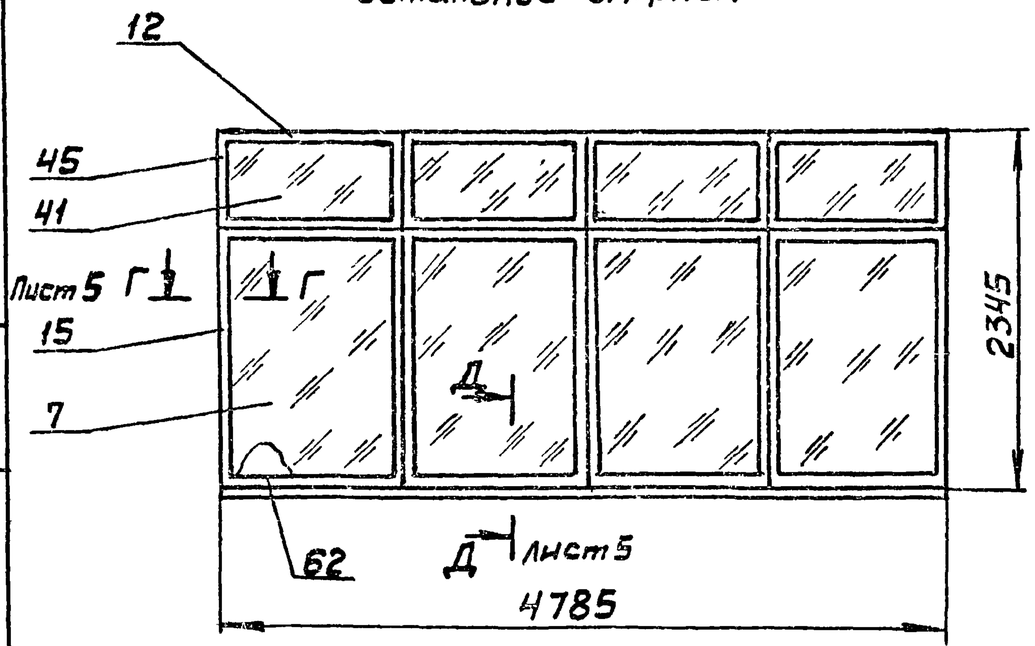

Схема расположения опорных прокладок в каждой ячейке окна.

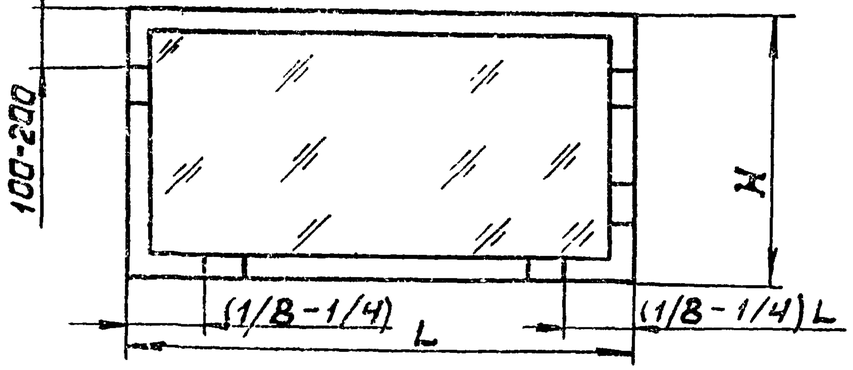

Продолжение

Обозначение	Рис	Масса, кг				
		Сталь	Алюминий	Резина	Стекло	Всего
1.01.00.00.00 -18	19	41,06	3,83	2,66	51,60	99,15
-19	20	49,05	4,87	3,38	80,28	137,58
-20	21	78,29	7,80	5,42	106,92	198,43

Инв.№подл. | Подп. и дата | Взам.инв.№

I лист 1
М1:2

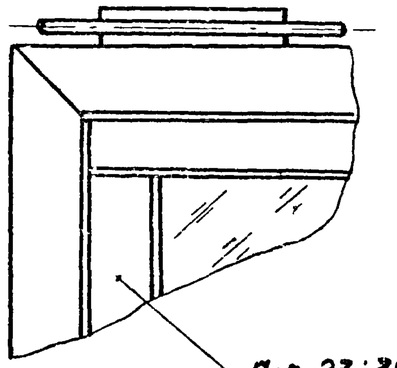

II лист 1

Штапик и стекло не показаны

М1:2

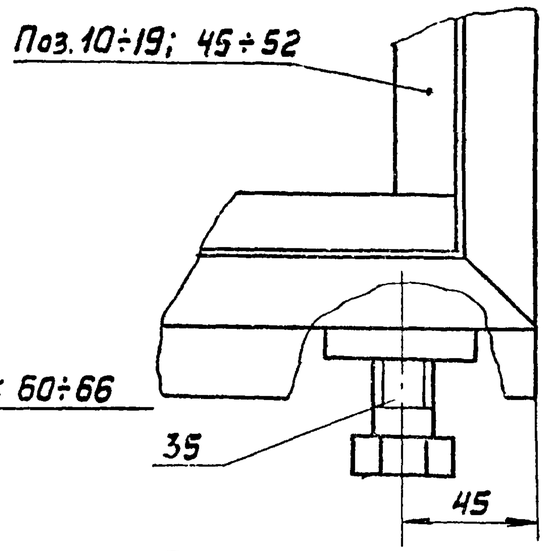

А-А лист 1
М1:1

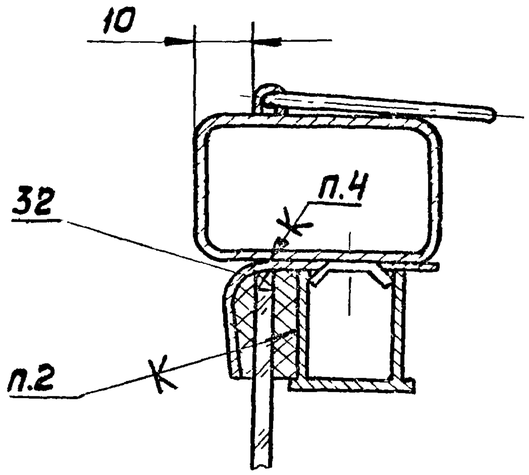

В-В лист 1
М1:1

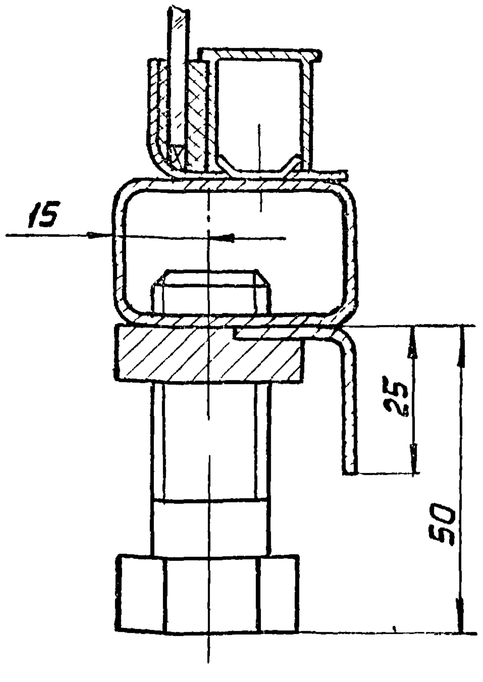

Д-Д лист 2
М1:1

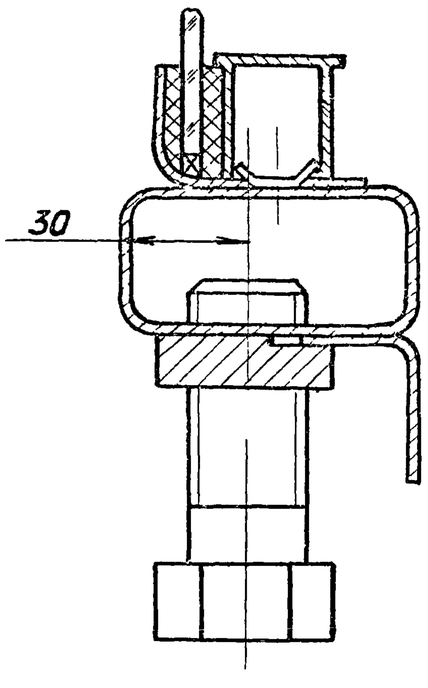

Б-Б лист 1
М1:1

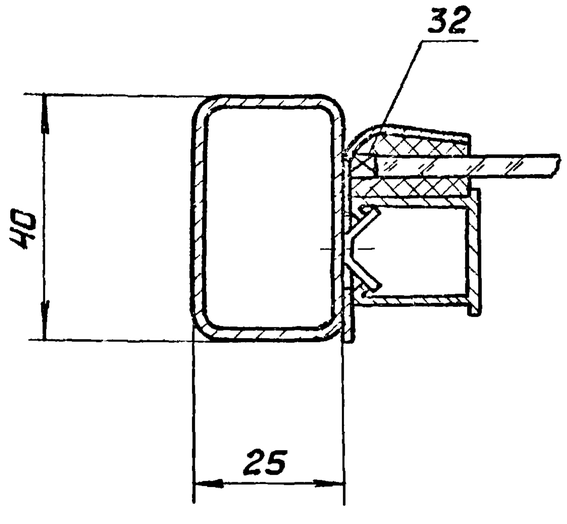

Г-Г лист 2
М1:1

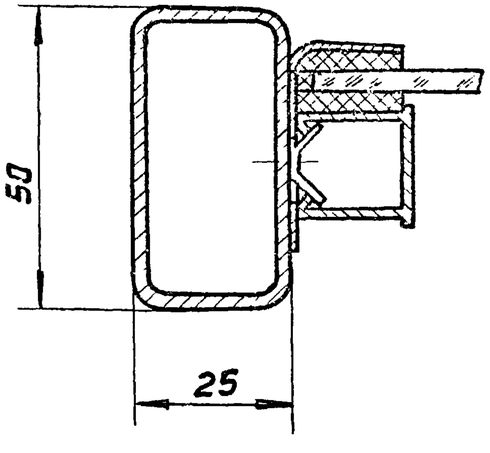

Инв №подл.	Подпись и дата	Взам. инв.№

Формат	Зона	Поз.	Обозначение	Наименование	Кол. на исполн. 1.01.01.00.00 –										Примечание
					–	01	02	03	04	05	06	07	08	09	
				Документация											
			1.01.01.00.00 СБ	Сборочный чертеж	х	х	х	х	х	х	х	х	х	х	
				Детали											
11		1	1.01.01.00.01	Серьга	2	3	3	2	3	3	6	2	3	3	
11		2	1.01.01.00.02	Скоба	2	3	3	2	3	3	6	2	3	3	
12		3	1.01.01.00.03	Стяжка	2	2	2								

Лист

Шифр 01Н18.06-01 01Н24.06-01 01Н30.06-01 01Н18.12-01 01Н24.12-01 01Н30.12-01 01Н60.12-01 01Н18.18-01 01Н24.18-01 01Н30.18-01

Исполнения 10...17 - см. листы 6...12

Исполнения 18...20 - см. листы 11...13

Изм.	Лист	№ докум.	Подп.	Дата
Разраб.		Хроменков		06.05.81
Пров.		Кашкинов		06.05.81
Рук. пр.		Лебедев		06.05.81
Н. контр.		Веневцева		06.05.81
Утв.		Лебедев		06.05.81

1.436.2-17.1.01.01.00.00

Рама

Стадия	Лист	Листов
Р	1	13

Минмонтажспецстрой СССР
Гипроспецгазконструкция

Копировал: Выгрянова Формат: А1

Инв. №подл.	Подпись и дата	Взам. инв.№

Формат	Зона	Поз.	Обозначение	Наименование	Кол. на исполн. 1.01.01.00.00 –										Примечание
					–	01	02	03	04	05	06	07	08	09	
		4	1.01.01.00.03 - 01	Стяжка	2			2				2			
		5	- 02	Стяжка		2			2				2		
		6	- 03	Стяжка			2			2				2	
		7	- 04	Стяжка				2	2	2	2				
		8	- 05	Стяжка							2				
		9	- 06	Стяжка								2	2	2	
12		11	1.01.01.00.04	Уголок	2	4	4								
		12	-01	Уголок	2		2								
		13	-02	Уголок		4	2	2	4	4	10	2	4	4	
		14	-03	Уголок				2		2		2		2	
		15	-04	Уголок				4	4	6	10				
		16	-05	Уголок								4	4	6	

Лист

Шифр 01Н18.06-01 01Н24.06-01 01Н30.06-01 01Н18.12-01 01Н24.12-01 01Н30.12-01 01Н60.12-01 01Н18.18-01 01Н24.18-01 01Н30.18-01

1.436.2-17.1.01.01.00.00 Лист 2

Инв. № подл.	Подпись и дата	Взам. инв. №

Формат	Зона	Поз.	Обозначение	Наименование	Кол. на испол. 1.01.01.00.00 –										Примечание
					–	01	02	03	04	05	06	07	08	09	
11		18	1.01.01.00.05	Платик	2	3	3	3	3	4	6	3	3	4	
11		20	1.01.01.00.06	Стойка		1	1								
		21	-01	Стойка				1	1	2	4				
		22	-02	Стойка								1	1	2	
	11	24	1.01.01.00.07	Нащельник	1			1				1			
			-01	Нащельник		1			1				1		

Лит											
Шифр	01Н18.06-01	01Н24.06-01	01Н30.06-01	01Н18.12-01	01Н24.12-01	01Н30.12-01	01Н60.12-01	01Н18.18-01	01Н24.18-01	01Н30.18-01	

1.436.2-17.1.01.01.00.00 Лист 3

Копировал: Выгрянова Формат: 11

Инв. № подл.	Подпись и дата	Взам. инв. №

Формат	Зона	Поз.	Обозначение	Наименование	Кол. на испол. 1.01.01.00.00 –										Примечание
					–	01	02	03	04	05	06	07	08	09	
11		26	1.01.01.00.07 -02	Нащельник			1			1				1	
		27	-03	Нащельник							1				
				Уплотнение											
				Профиль резиновый											
				1.00.00.00.01											
54		30	1.01.01.00.08	L = 4422	1										
		31	-01	L = 6483		1									
		32	-02	L = 7662			1								
		33	-03	L = 7684				1							
		34	-04	L = 8884					1						
		35	-05	L = 12126						1					

Лит											
Шифр	01Н18.06-01	01Н24.06-01	01Н30.06-01	01Н18.12-01	01Н24.12-01	01Н30.12-01	01Н60.12-01	01Н18.18-01	01Н24.18-01	01Н30.18-01	

1.436.2-17.1.01.01.00.00 Лист 4

Копировал: Выгрянова Формат: 11

Инв. № подл.	Подпись и дата	Взам. инв. №

Формат	Зона	Поз.	Обозначение	Наименование	Кол. на исполн. 1.01.01.00.00 –	01	02	03	04	05	06	07	08	09	Примечание
Б4		36	1.01.01.00.08 -06	L = 22210							1				
		37	-07	L = 10084								1			
		38	-08	L = 11284									1		
		39	-09	L = 15725										1	
				Лит											
				Шифр	01Н18.06-01	01Н24.06-01	01Н30.06-01	01Н18.12-01	01Н24.12-01	01Н30.12-01	01Н60.12-01	01Н18.18-01	01Н24.18-01	01Н30.18-01	

1.436.2-17.1.01.01.00.00 Лист 5

Инв. № подл.	Подпись и дата	Взам. инв. №

Формат	Зона	Поз.	Обозначение	Наименование	Кол. на исполн. 1.01.01.00.00 – 10	11	12	13	14	15	16	17			Примечание
				Документация											
				Сборочный чертеж	X	X	X	X	X	X	X	X			
				Детали											
		1	1.01.01.00.01	Серьга	6	2	3	3	6	2	2	2			
		2	1.01.01.00.02	Скоба	6	2	3	3	6	2	2	2			
		7	1.01.01.00.03 -04	Стяжка						2					
		8	-05	Стяжка	2										
		9	-06	Стяжка	2						2				
		45	-07	Стяжка						2	2				
				Лит											
				Шифр	01Н60.18-01	01Н18.24-01	01Н24.24-01	01Н30.24-01	01Н60.24-01	01Н20.12-01	01Н20.18-01	01Н20.24-01			

1.436.2-17.1.01.01.00.00 Лист 6

17661-02 ИП

Формат	Зона	Поз	Обозначение	Наименование	Кол. на исполн. 1.01.01.00.00- 10	11	12	13	14	15	16	17			Примечание
		13	1.01.01.00.04 -02	Уголок	10	4	8	8	20	2	2	4			
		14	-03	Уголок		4		4							
		15	-04	Уголок						4					
		16	-05	Уголок	10	4	4	6	10		4	4			
		47	-06	Уголок		4	4	6	10			4			
		48	-07	Уголок						2	2	4			
11		18	1.01.01.00.05	Платик	6	3	3	4	6	3	3	3			
12		21	1.01.01.00.06 -01	Стойка						1					
		22	-02	Стойка	4						1				
				Лит											
				Шифр	01Н60.18-01	01Н18.24-01	01Н24.24-01	01Н30.24-01	01Н60.24-01	01Н20.12-01	01Н20.18-01	01Н20.24-01			

1.4362-17.1.01.01.00.00 Лист 7

Копировал: Выгрянова Формат: 11

Инв. № подл.	Подпись и дата	Взам. инв. №

Формат	Зона	Поз	Обозначение	Наименование	Кол. на исполн. 1.01.01.00.00 10	11	12	13	14	15	16	17			Примечание
		24	1.01.01.00.07	Нащельник		1									
		25	-01	Нащельник			1								
		26	-02	Нащельник				1							
		27	-03	Нащельник	1				1						
		50	-04	Нащельник						1	1	1			
				Уплотнение											
				Профиль резиновый											
				1.00.00.00.01											
64		52	1.01.01.00.03 -10	L = 28210	1										
				Лит											
				Шифр	01Н60.18-01	01Н18.24-01	01Н24.24-01	01Н30.24-01	01Н60.24-01	01Н20.12-01	01Н20.18-01	01Н20.24-01			

1.436.2-17.1.01.01.00.00 Лист 8

Копировал: Выгрянова Формат 11

17661-02 41

40

Инв.№ подл.	Подп. и дата	Взам. инв.№

Формат	Зона	Поз.	Обозначение	Наименование	Кол. на испол. 1.01.01.00.00 - 10	11	12	13	14	15	16	17			Примечание
64		53	1.01.01.00.08 - 11	L = 15688		1									
		54	-12	L = 18088			1								
		55	-13	L = 24732				1							
		56	-14	L = 45220					1						
		57	-15	L = 8034						1					
		58	-16	L = 10434							1				
		59	-17	L = 16388								1			
12		61	1.01.01.00.09	Стяжка		2									
		62	-01	Стяжка		2	2	2	2			2			
		63	-02	Стяжка			2								
		64	-03	Стяжка				2							
		65	-04	Стяжка					2						
		66	-05	Стяжка								2			

Шифр	Лист
01Н60.18-01	
01Н18.24-01	
01Н24.24-01	
01Н30.24-01	
01Н60.24-01	
01Н20.12-01	
01Н20.18-01	
01Н20.24-01	

1.436.2-17.1.01.01.00.00

Лист 9

Копировал: Выгрянова

Формат: 11

Инв. № подл.	Подп. и дата	Взам инв. №

Формат	Зона	Поз.	Обозначение	Наименование	Кол. на испол. 1.01.01.00.00 - 10	11	12	13	14	15	16	17			Примечание
11		68	1.01.01.00.10	Стойка		1	1	2	4			1			
		69	-01	Стойка		1		1							
		70	-02	Стойка		1	2	2	5			1			
		71	-03	Стойка								1			

Шифр	Лист
01Н60.18-01	
01Н18.24-01	
01Н24.24-01	
01Н30.24-01	
01Н60.24-01	
01Н20.12-01	
01Н20.18-01	
01Н20.24-01	

1.436.2-17.1.01.01.00.00

Лист 10

4.1

Формат	Зона	Поз.	Обозначение	Наименование	Кол. на исполн. 1.01.01.00.00- 18	19	20								Примечание
				Документация											
			1.01.01.00.00 СБ	Сборочный чертеж	X	X	X								
				Детали											
11		1	1.01.01.00.01	Серьга	5	5	5								
11		2	1.01.01.00.02	Скоба	5	5	5								
12		7	1.01.01.00.03 -04	Стяжка	2										
		9	-06	Стяжка		2									
		75	-08	Стяжка	2	2									
		13	1.01.01.00.04 -02	Уголок	8	8	16								
				Лит											
				Шифр	01Н48.12-01	01Н48.18-01	01Н48.24-01								

1.436.2-17.1.01.01.00.00 Лист 11

Копировал: Выгриянова Формат: 11

Инв. № подл.	Подп. и дата	Взам. инв. №

Формат	Зона	Поз.	Обозначение	Наименование	Кол. на исполн. 1.01.01.00.00- 18	19	20								Примечание
12		15	1.01.01.00.04 -04	Уголок	8										
		16	-05	Уголок		8	8								
		47	-06	Уголок			8								
11		18	1.01.01.00.05	Платик	5	5	5								
11		21	1.01.01.00.06 -01	Стойка	3										
		22	-02	Стойка		3									
11		77	1.01.01.00.07 -05	Нащельник	1	1	1								
				Уплотнение											
				Профиль резиновый											
				1.00.00.00.01											
64		78	1.01.01.00.08 -18	L = 17768	1										
				Лит											
				Шифр	01Н48.12-01	01Н48.18-01	01Н48.24-01								

1.436.2-17.1.01.01.00.00 Лист 12

Формат: 11

17864-02 4/3

42

Инв. № подл.	Подп. и дата	Взам. инв. №

Формат	Зона	Поз	Обозначение	Наименование	Кол. на исполн. 1.01.01.00.00 - 18	19	20								Примечание
64		79	1.01.01.00.08 - 19	L = 22568		1									
		80	- 20	L = 36176			1								
12		62	1.01.01.00.09 - 01	Стяжка			2								
		82	- 06	Стяжка			2								
11		68	1.01.01.00.10	Стойка			3								
		70	- 02	Стойка			4								

Шифр	Лит
01Н48.12-01	
01Н48.18-01	
01Н48.24-01	

1.436.2-17.1.01.01.00.00

Лист 13

Рис. 1

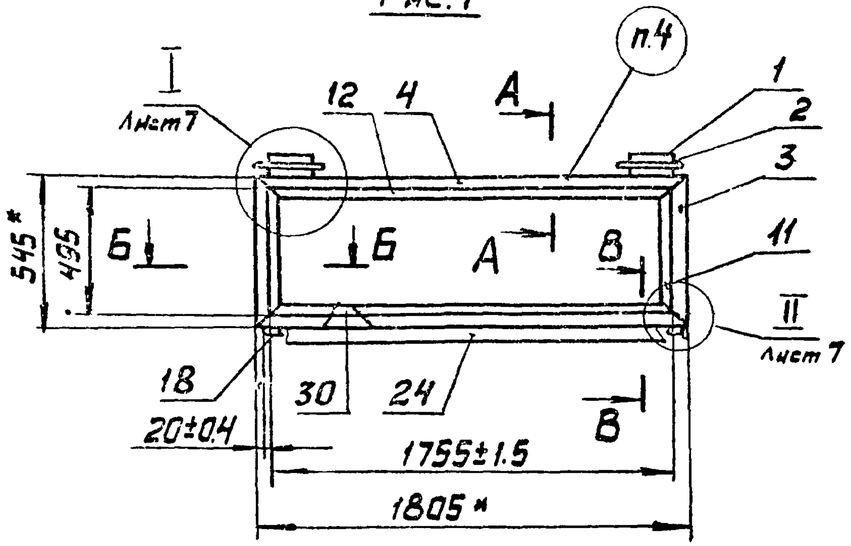

Рис. 2

Остальное - см. рис. 1

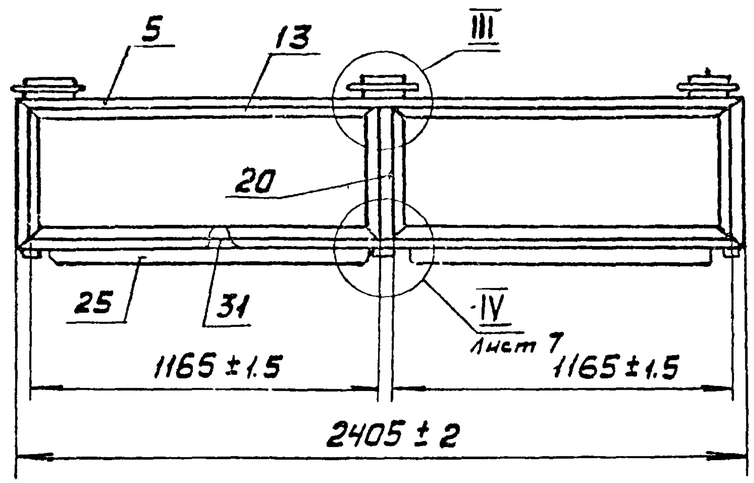

Рис 3

Остальное - см. рис 1

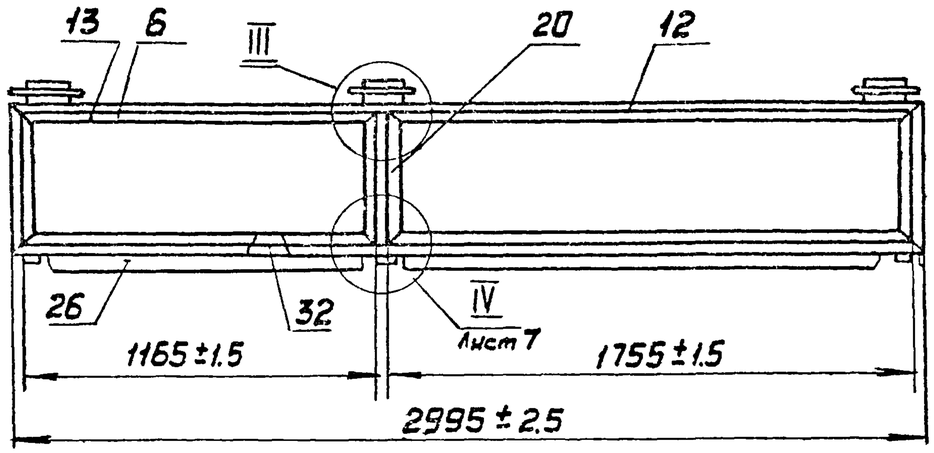

1.* Размеры для справок

2. Типы и количество сварных швов - см. табл. 2 (лист 6)

3. Уплотнения поз. 30...39; 52...59; 78...80 клеить по периметру клеем по 1.00.00.00.00 ТУ.

4. Маркировать по специф Способ. нанесения и шрифт по 1.00.00.00.00 ТУ

5. Технические требования по 1.00.00.00.00 ТУ.

6. При изготовлении рамы допускается укрупненная сборка деталей.

Таблица 1.

Обозначение	Рис	Масса, кг		
		Сталь	Резина	Всего
1.01.01.00.00	1	11.62	0,33	11,95
-01	2	16,43	0.49	16.92
-02	3	20,13	0,57	20,7

Изм	Лист	№ докум.	Подпись	Дата
Разраб.		Хроженк.		06.05.81
Пров.		Кашкинов		06.05.81
Т.контр.		Лебедев		06.05.81
Рук. пр.		Лебедев		06.05.81
Н.контр		Веневцева		06.05.81
Утв		Лебедев		06.05.81

1.436.2-17.1.01.01.00.00 СБ

Рама

Сборочный чертеж

Стадия	Масса	Масштаб
Р	см. табл.	1:20
Лист 1	Листов 8	

Минмонтажспецстрой СССР
Гипроспецлегконструкция

Рис. 4

Остальное - см. рис. 1

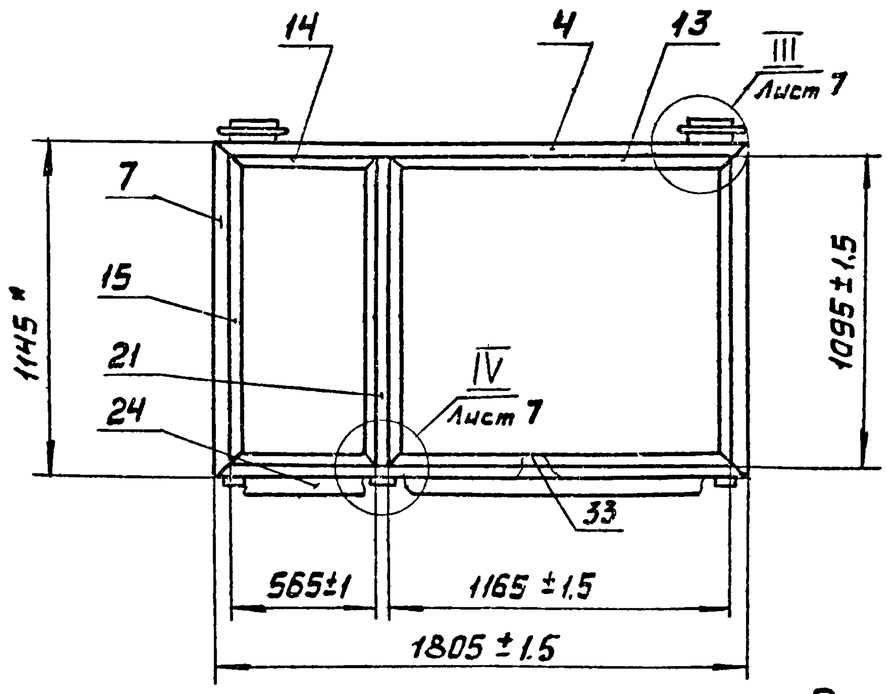

Рис. 5

Остальное - см. рис. 1

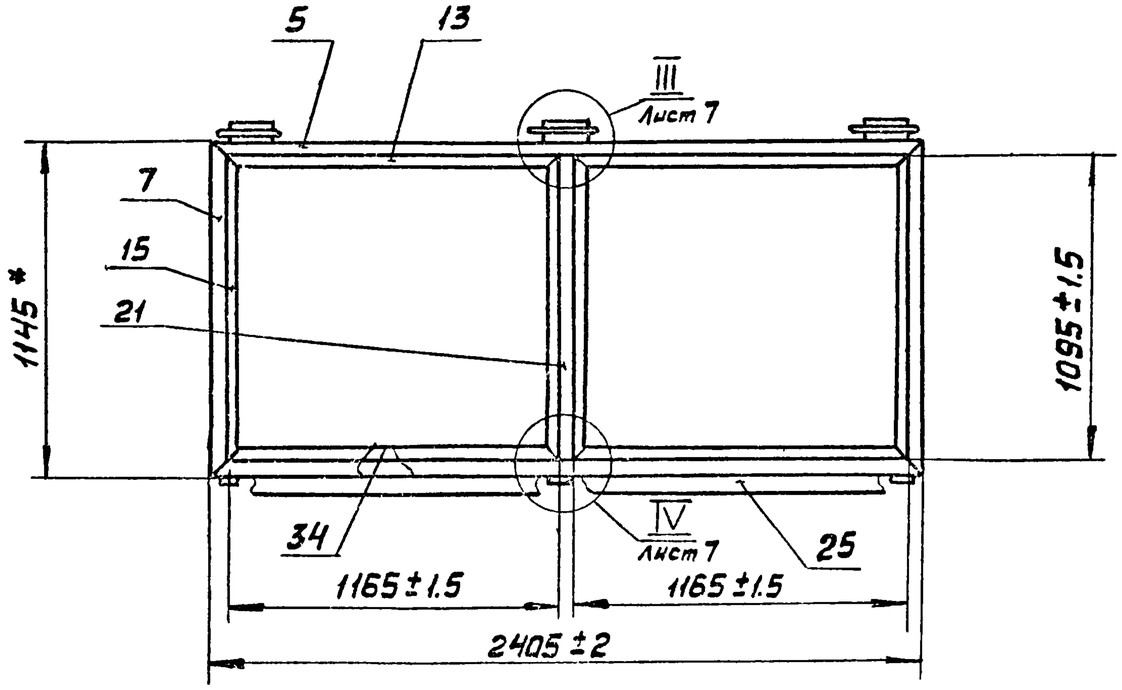

Рис. 6

Остальное - см. рис. 1

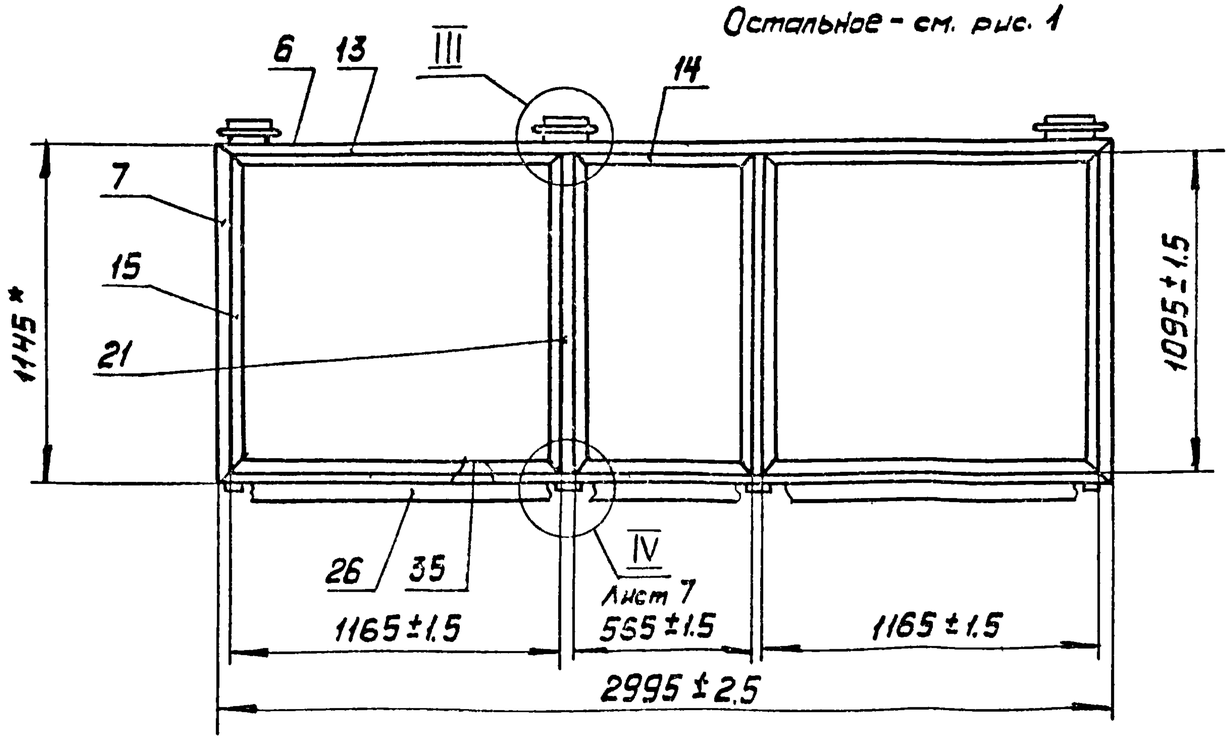

Продолжение табл 1

Обозначение	Рис	Масса, кг		
		Сталь	Резина	Всего
1.01.01.00.00 -03	4	18.13	0,58	18,71
-04	5	21.43	0.67	22,1
-05	6	27.84	0,91	28,75

Инв. № подл. | Подпись и дата | Взам. инв. №

1.436.2-17.1.01.01.00.00 СБ

Лист 2

Рис. 7

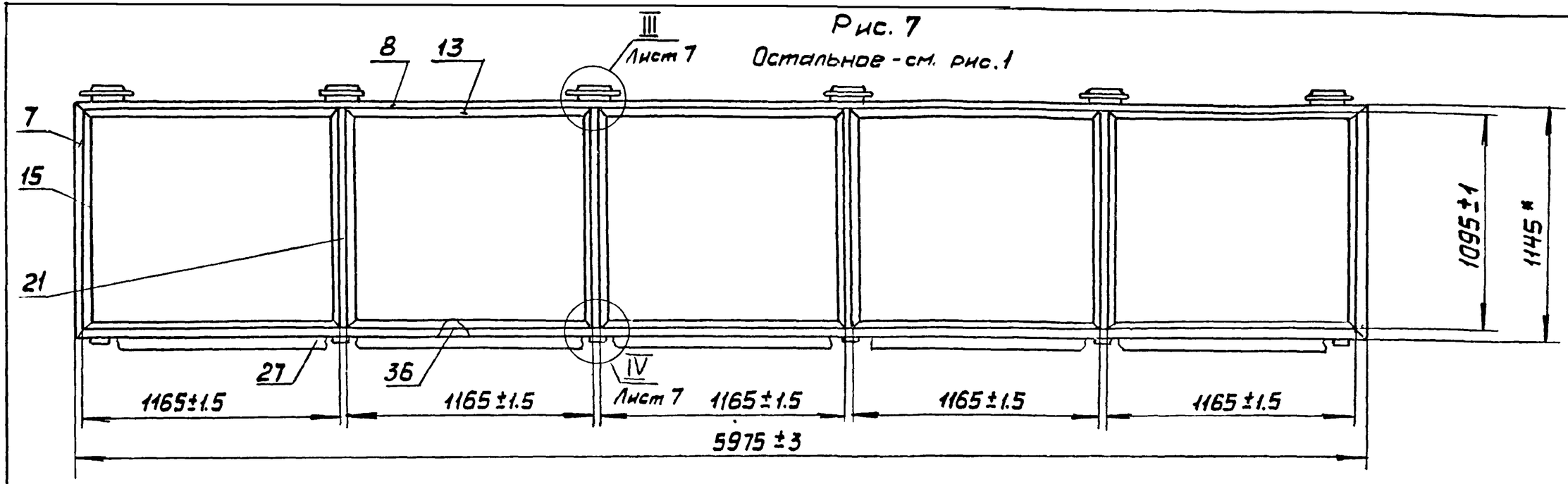

Рис. 8
М 1:40

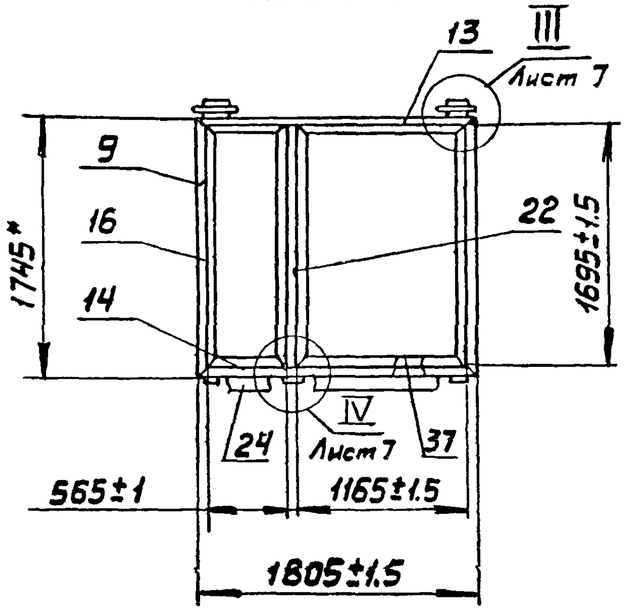

Рис. 9
М 1:40

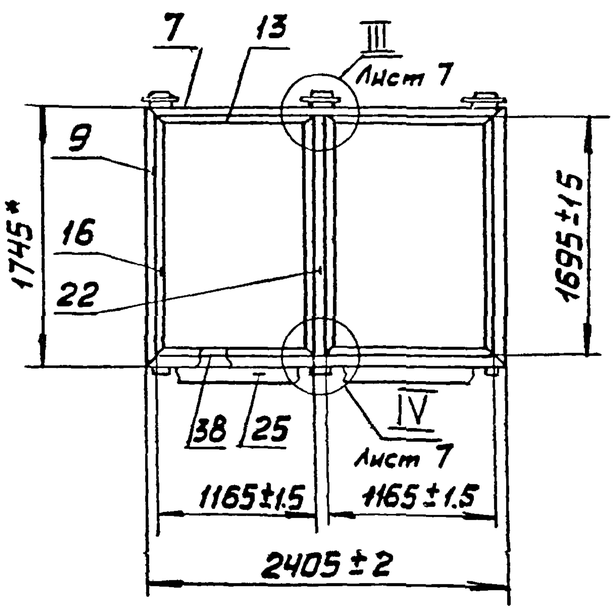

Продолжение табл. 1

Обозначение	Рис	Масса, кг		
		Сталь	Резина	Всего
1.01.01.00.00 -06	7	53,28	1,66	54,94
-07	8	22,73	0,76	23,49
-08	9	25,93	0,85	26,78

Рис. 10
М 1:40

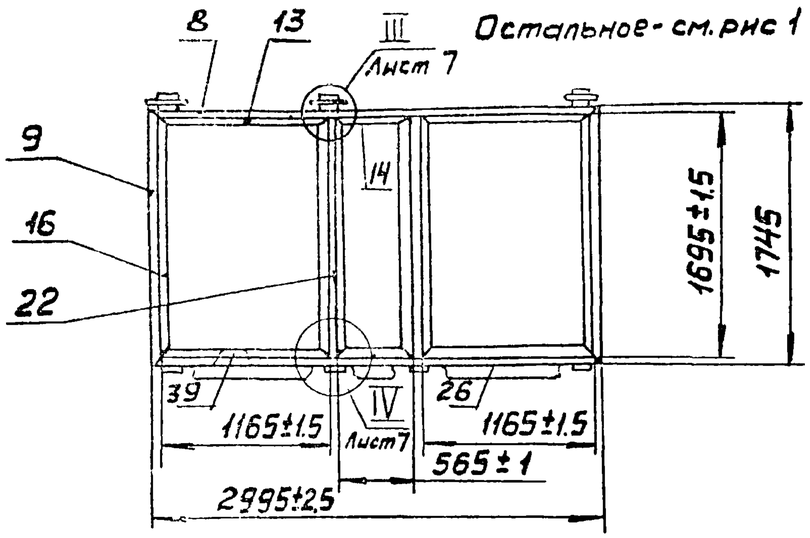

Рис 11
М1:40

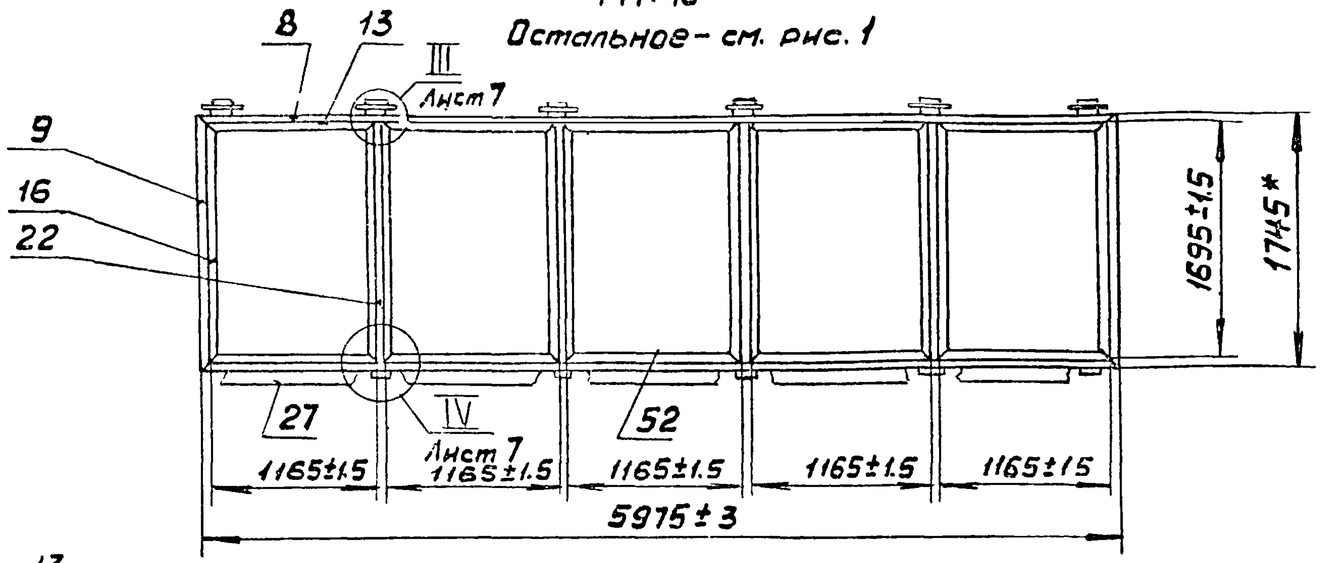

Рис. 12
М 1:40

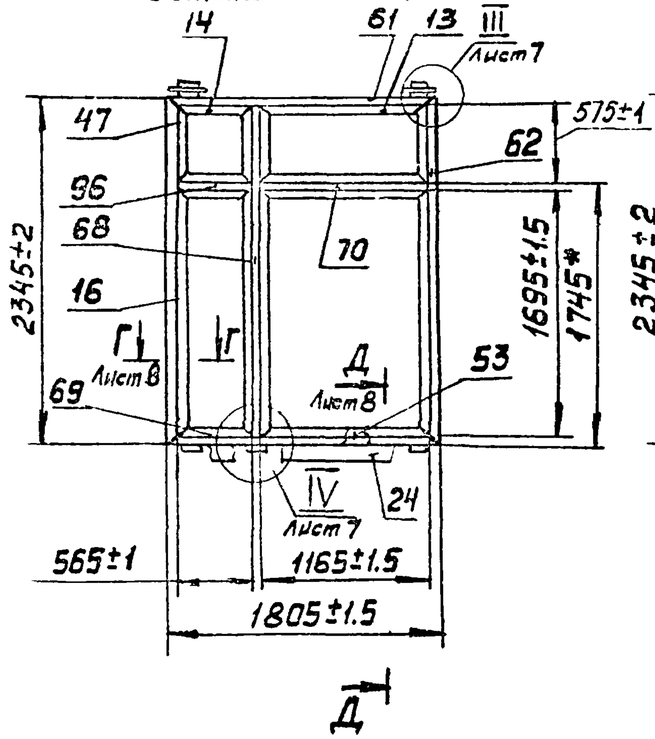

Рис 13
М 1:40

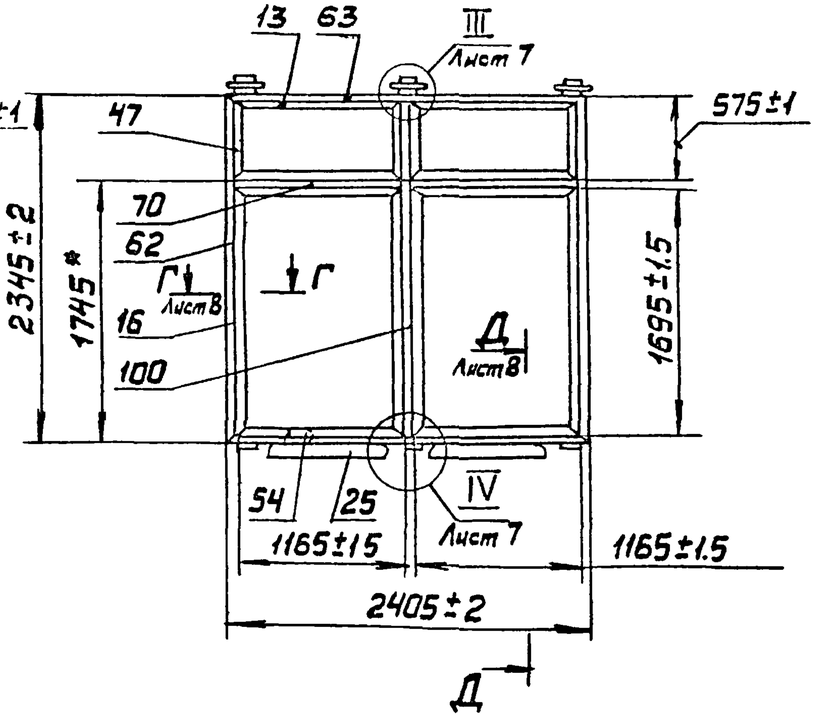

Продолжение табл. 1

Обозначение	Рис	Масса, кг		
		Сталь	Резина	Всего
1.01.01.00.00 - 09	10	33,94	1,18	35,12
- 10	11	64,96	2,12	67,08
- 11	12	36,23	1,18	37,41
- 12	13	41,63	1,36	80,40

Инв. № подл. | Подпись и дата | Взам. инв. №

Рис. 14
М 1:40

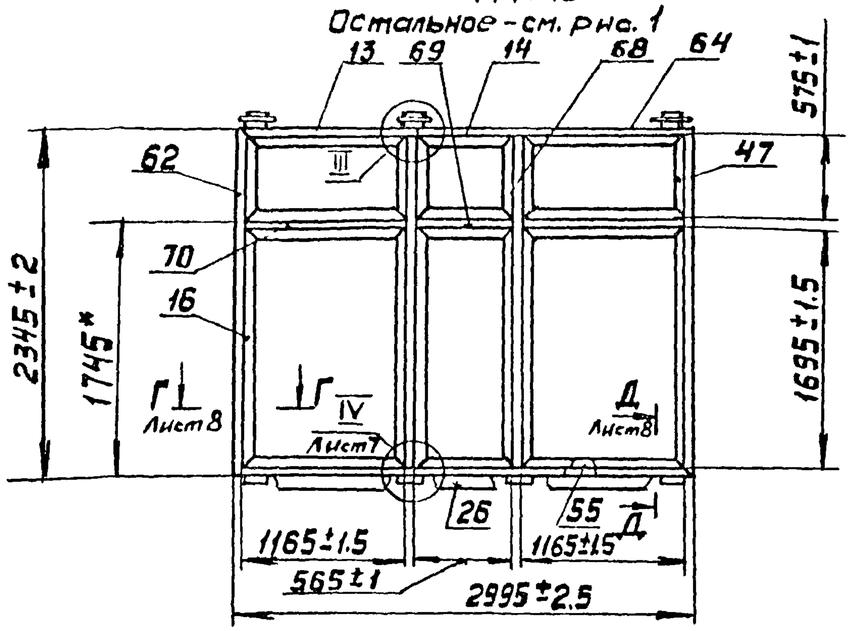

Рис. 15
М 1:40

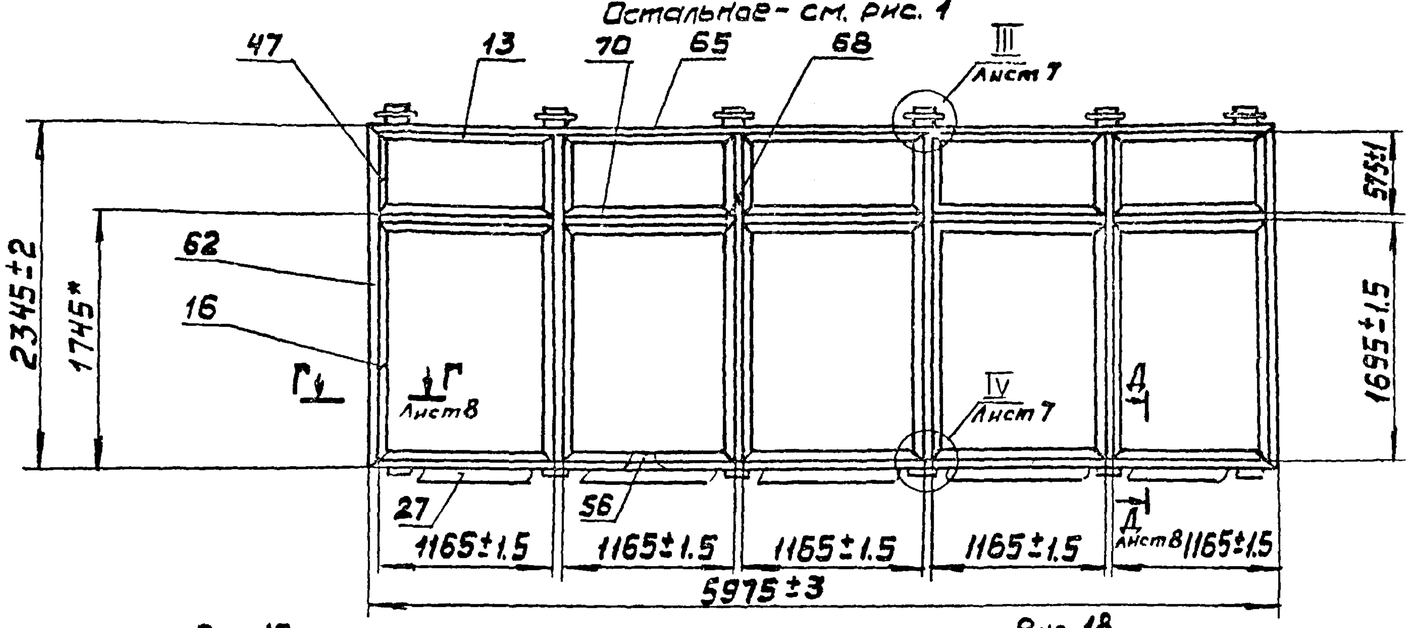

Рис. 16
М 1:40

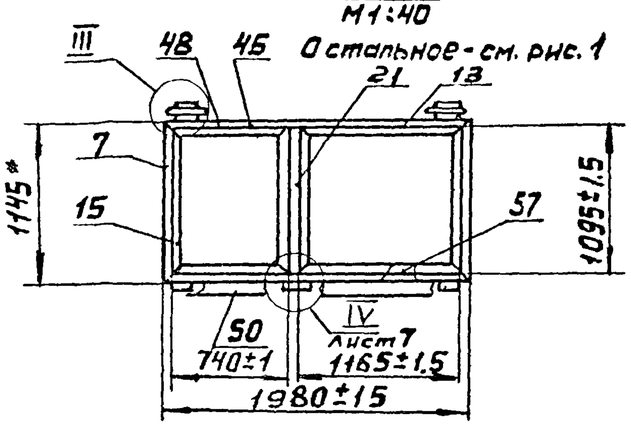

Рис. 17
М 1:40

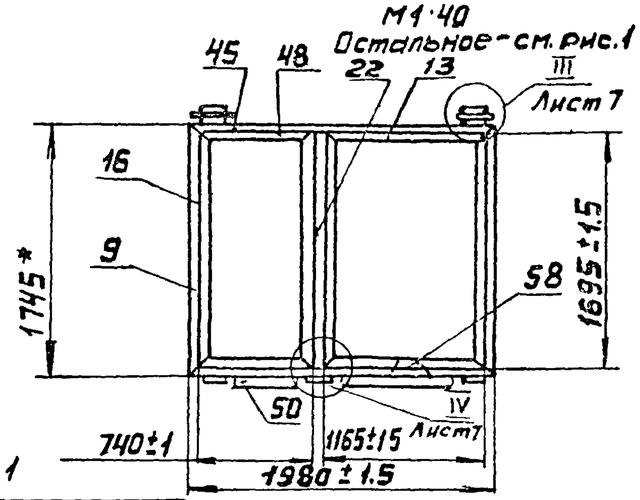

Рис. 18
М 1:40

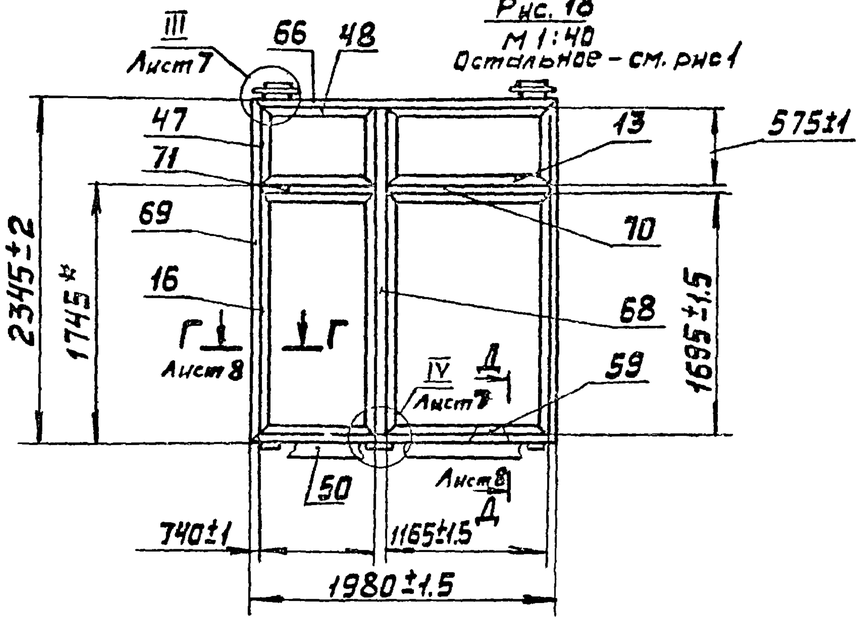

Продолжение табл. 1

Обозначение	Рис	Масса, кг		
		Сталь	Резина	Всего
1.01.01.00 -13	14	54,44	1,85	56,29
-14	15	106,96	3,39	110,35
-15	16	19,03	0,60	19,63
-16	17	23,73	0,78	24.51
-17	18	37,93	1,23	39,16

Рис. 19
М 1:40
Остальное – см. рис. 1

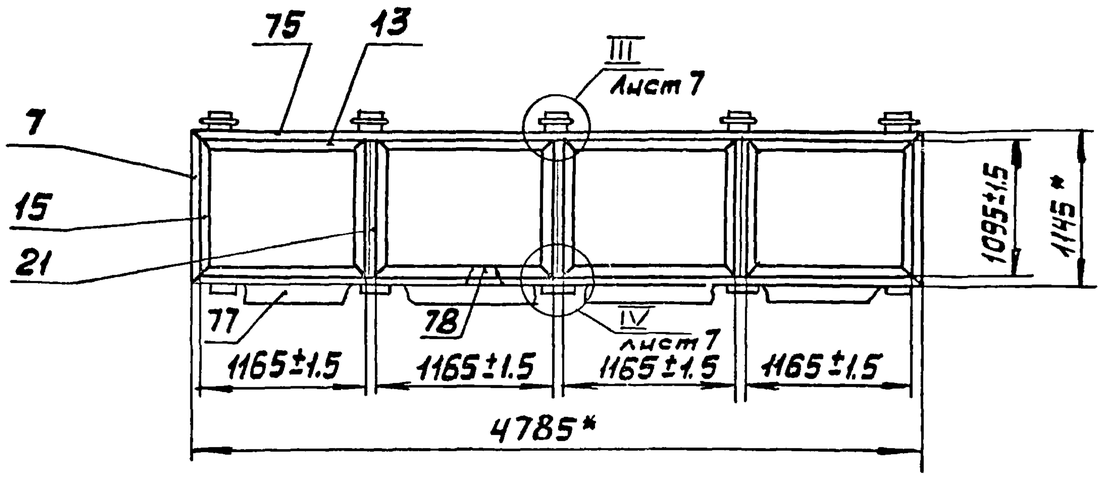

Рис. 20
М 1:40
Остальное – см. рис. 1

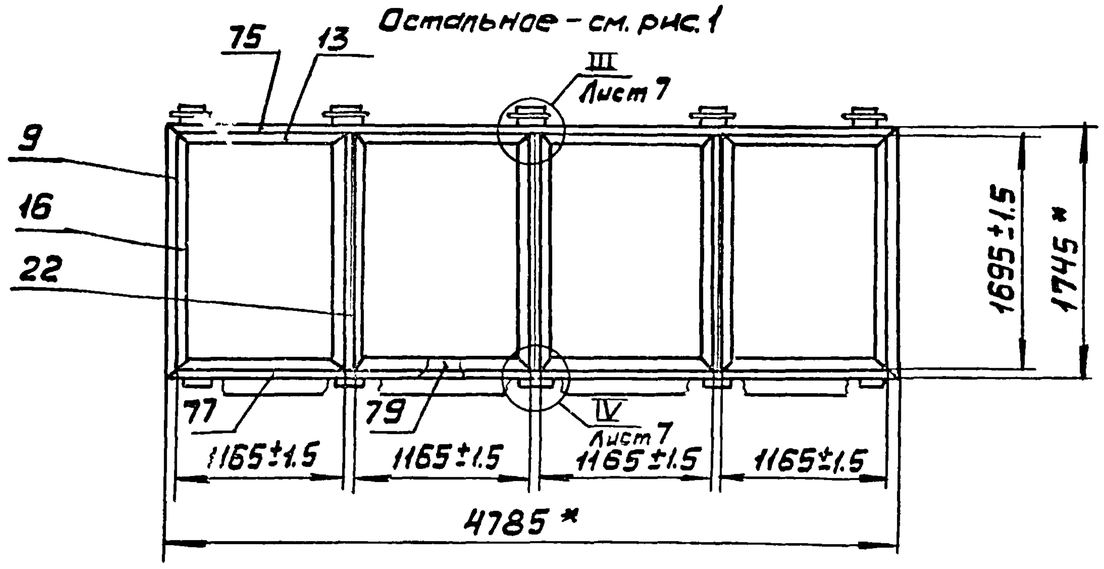

Рис. 21
М1:40
Остальное-см. рис.1

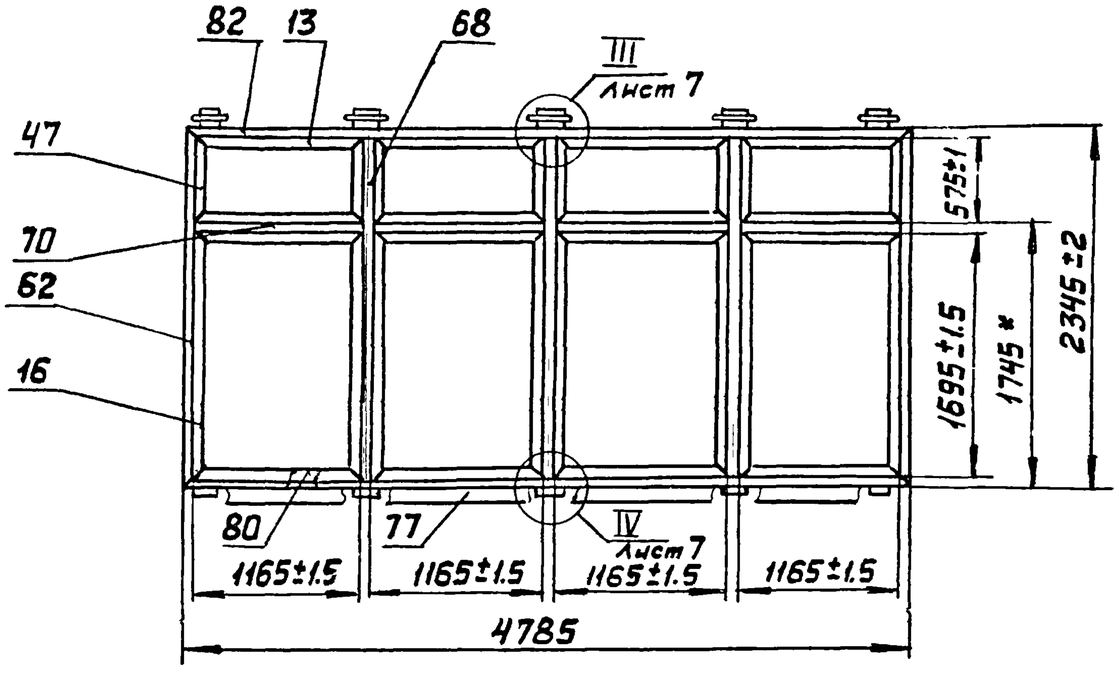

Продолжение табл. 1

Обозначение	Рис.	Масса, кг		
		Сталь	Резина	Всего
1.01.01.00.00 -18	19	40,11	1,33	41,44
-19	20	48,10	1,69	49,79
-20	21	77,34	2,71	80,05

Инв.№ подл. | Подпись и дата | Взам. инв.№

I лист 1
М1:2

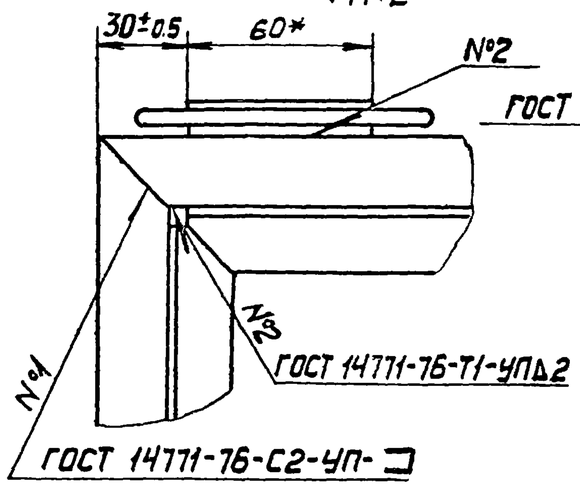

II лист 1
М1:2

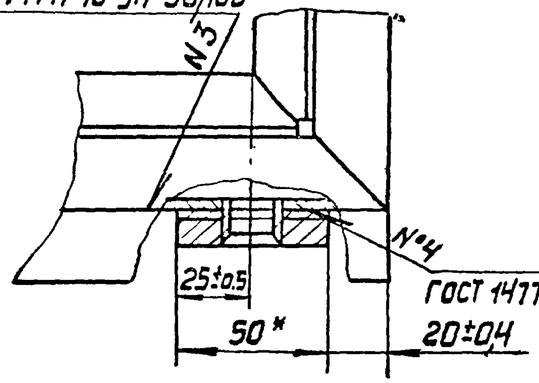

III лист 1
М1:2

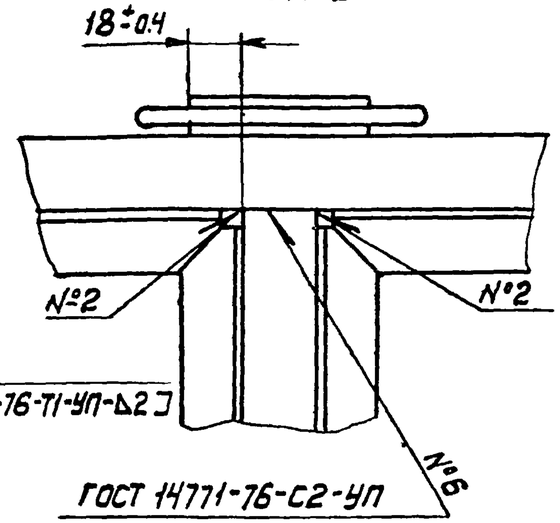

IV лист 1
М1:2

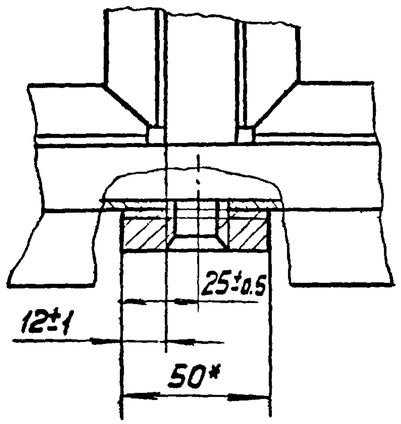

А-А лист 1
М1:1

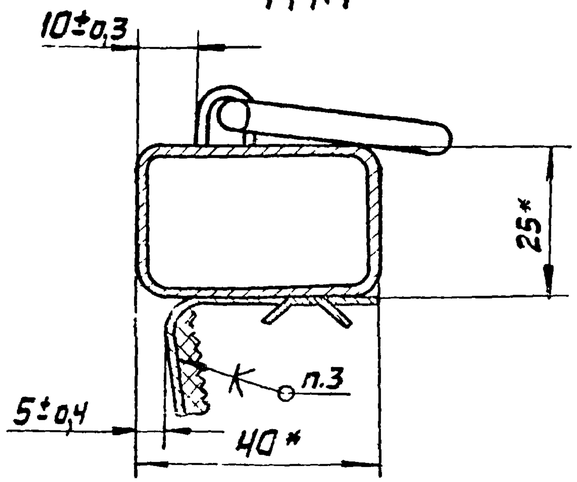

Б-Б лист 1
М1:1

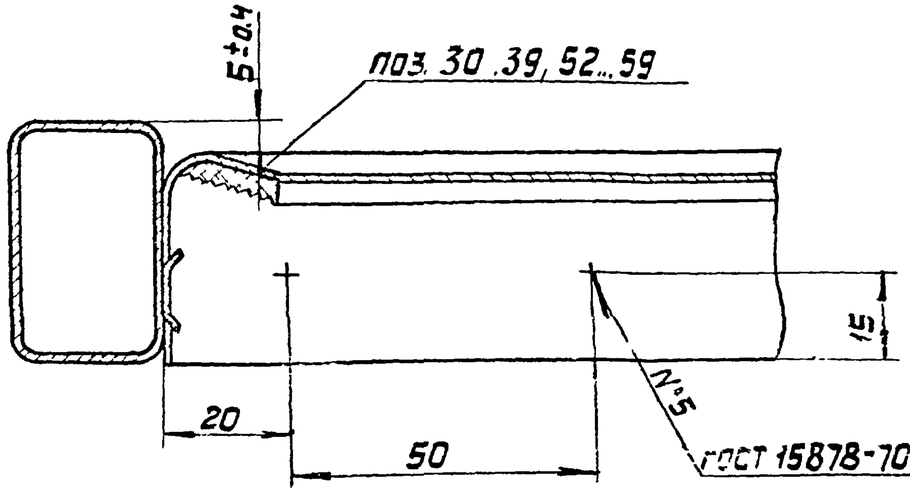

В-В лист 1
М1:1

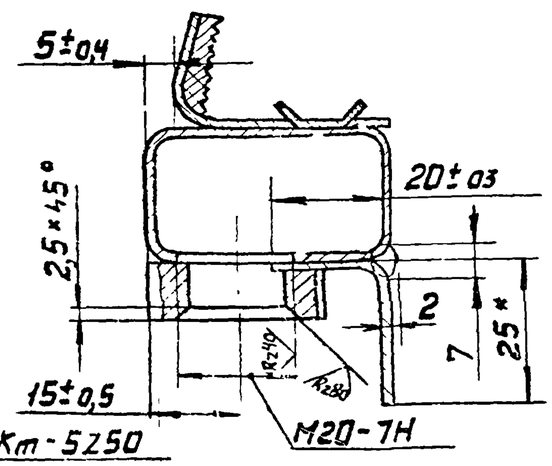

Г – Г листы 5,6

М1:1

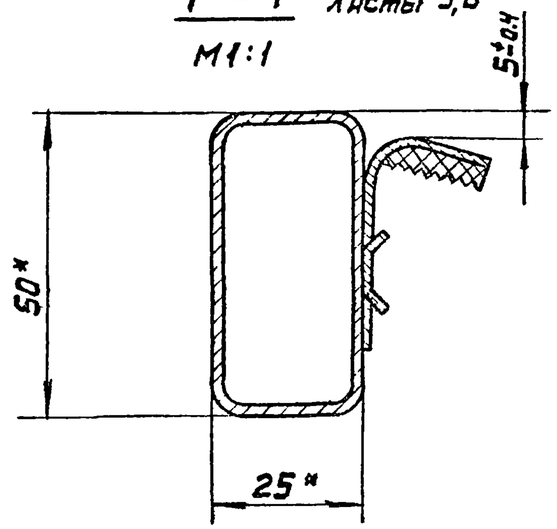

Д – Д листы 5,6

М1:1

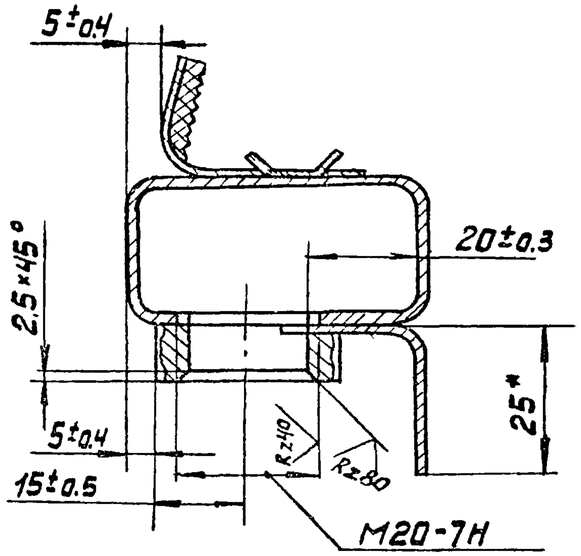

Таблица 2

Обозначение	Рис	№ шва					
		1	2	3	4	5	6
		количество швов					
1.01.01.00 00	1	4	8	1	2	4	
-01	2	4	14	1	3	8	4
-02	3	4	14	1	3	8	4
-03	4	4	12	1	3	8	4
-04	5	4	14	1	3	8	4
-05	6	4	18	1	4	12	8
-06	7	4	32	1	6	20	20
-07	8	4	12	1	3	8	4
-08	9	4	14	1	3	8	4
-09	10	4	18	1	4	12	8
-10	11	4	32	1	6	20	20
-11	12	4	20	1	3	16	12
-12	13	4	22	1	3	16	12
-13	14	4	30	1	4	20	20
-14	15	4	52	1	6	40	36
-15	16	4	12	1	3	8	4
-16	17	4	12	1	3	8	4
-17	18	4	20	1	3	16	12
-18	19	4	26	1	5	16	12
-19	20	4	26	1	5	16	12
-20	21	4	42	1	5	32	28

Инв.№ подл. | Подп. и дата | Взам. инв.№

Формат	Зона	Поз.	Обозначение	Наименование	Кол. на исполн. 1.02.00.00.00 -										Примечание
					-	01	02	03	04	05	06	07	08	09	
				Документация											
			1.02.00.00.00 СБ	Сборочный чертеж	X	X	X	X	X	X	X	X	X	X	
				Сборочные единицы											
11		1	1.02.01.00.00	Рама	1										
			-01	Рама		1									
			-02	Рама			1								
				Лит											
				Шифр	02Н18.06-01	02Н24.06-01	02Н30.06-01	02Н18.12-01	02Н24.12-01	02Н30.12-01	02Н60.12-01	02Н18.18-01	02Н24.18-01	02Н30.18-01	

Исполнения 10...17 - см. листы 7..12

Исполнения 18...20 - см. листы 13..16

Изм. Лист	№ докум.	Подп.	Дата
Разраб.	Хроможенко	[signature]	06.05.81
Пров.	Кашкинов	[signature]	06.05.81
Рук пр.	Лебедев	[signature]	06.05.81
Н. контр.	Веневцева	[signature]	05.05.81
Утв.	Жуков	[signature]	06.05.81

1.436.2-17.1.02.00.00.00

Окна с одинарными переплетами глухие с двойным остеклением

Стадия	Лист	Листов
Р	1	16

Минмонтажспецстрой СССР Гипроспецлегконструкция

Копировал: Выгриянова

Формат:

Инв. № подл.	Подпись и дата	Взам. инв. №

Формат	Зона	Поз.	Обозначение	Наименование	Кол. на исполн. 1.02.00.00.00										Примечание
					-	01	02	03	04	05	06	07	08	09	
		1	1.02.01.00.00 -03	Рама				1							
			-04	Рама					1						
			-05	Рама						1					
			-06	Рама							1				
			-07	Рама								1			
			-08	Рама									1		
			-09	Рама										1	
				Детали											
11		3	1.01.00.00.02	Штапик	2	4	4								
		4	-01	Штапик	2		2								
		5	-02	Штапик		4	2	2	4	4	10	2	4	4	
				Лит											
				Шифр	02Н18.06-01	02Н24.06-01	02Н30.06-01	02Н18.12-01	02Н24.12-01	02Н30.12-01	02Н60.12-01	02Н18.18-01	02Н24.18-01	02Н30.18-01	

1.436.2-17.1.02.00.00.00

Лист 2

Копировал: Выгриянова

Формат: 11

17661-02 53

52

Инв.№ подл.	Подпись и дата	Взам. инв.№

Формат	Зона	Поз.	Обозначение	Наименование	Кол. на исполн. 1.02.00.00.00 -										Примечание
					-	01	02	03	04	05	06	07	08	09	
		6	1.01.00.00.02 -03	Штанк				4	4	6	10				
		7	-04	Штанк				2		2		2		2	
		8	-05	Штанк								4	4	6	
11		9	1.01.00.00.04 -01	Подкладка	4	8	8	8	8	12	20	8	8	12	
12		10	1.02.00.00.01	Стеклопакет				1		1					
		11	-01	Стеклопакет				1	2	2	5				
		12	-02	Стеклопакет								1		1	
		13	-03	Стеклопакет								1	2	2	

Шифр	Лист	02Н18.06-01	02Н24.06-01	02Н30.06-01	02Н18.12-01	02Н24.12-01	02Н30.12-01	02Н60.12-01	02Н18.18-01	02Н24.18-01	02Н30.18-01

1.436.2-17.1.02.00.00.00 — Лист 3

Копировал: Выгрянова — Формат А1

Инв.№ подл.	Подпись и дата	Взам. инв.№

Формат	Зона	Поз.	Обозначение	Наименование	Кол. на исполн. 1.02.00.00.00										Примечание
					-	01	02	03	04	05	06	07	08	09	
				Уплотнение											
				Профиль резиновый											
				1.00.00.00.01											
64		20	1.02.00.00.03	L = 4422	1										
		21	-01	L = 6483		1									
		22	-02	L = 7662			1								
		23	-03	L = 7684				1							
		24	-04	L = 8884					1						
		25	-05	L = 12126						1					
		26	-06	L = 22210							1				
		27	-07	L = 10084								1			
		28	-08	L = 11284									1		
		29	-09	L = 15726										1	

Шифр	Лист	02Н18.06-01	02Н24.06-01	02Н30.06-01	02Н18.12-01	02Н24.12-01	02Н30.12-01	02Н60.12-01	02Н18.18-01	02Н24.18-01	02Н30.18-01

1.436.2-17.1.02.00.00.00 — Лист 4

Н/ 20-17667-ГН

Формат	Зона	Поз.	Обозначение	Наименование	Кол. на испол. 1.02.00.00.00- –	01	02	03	04	05	06	07	08	09	Примечание
				Стандартные изделия											
		32		Болт М20×50.58.019											
				ГОСТ 7798-70	2	3	3	3	3	4	6	3	3	4	
				Вариант остекления											
				Детали											
		35	1.01.00.00.01	Стекло	2		2								

Шифр	Лист	02Н18.06-01	02Н24.06-01	02Н30.06-01	02Н18.12-01	02Н24.12-01	02Н30.12-01	02Н60.12-01	02Н18.18-01	02Н24.18-01	02Н30.18-01	

1.436.2-17.1.02.00.00 00

Лист 5

Копировал: Выгрянова Формат: 11

Инв.№ подл.	Подп. и дата	Взам. инв.№

Формат	Зона	Поз.	Обозначение	Наименование	Кол. на испол. 1.02.00.00.00- –	01	02	03	04	05	06	07	08	09	Примечание
		36	1.01.00.00.01 -01	Стекло		4	2								
		37	-02	Стекло				2		2					
		38	-03	Стекло				2	4	4	10				
		39	-04	Стекло								2		2	
		40	-05	Стекло								2	4	4	
11		43	1.02.00.00.04	Вкладыш	2	4	4								
		44	-01	Вкладыш	2		2								
		45	-02	Вкладыш		4	2	2	4	4	10	2	4	4	
		46	-03	Вкладыш				4	4	6	10				
		47	-04	Вкладыш				2		2		2		2	
		48	-05	Вкладыш								4	4	6	

Шифр	Лист	02Н18.06-01	02Н24.06-01	02Н30.06-01	02Н18.12-01	02Н24.12-01	02Н30.12-01	02Н60.12-01	02Н18.18-01	02Н24.18 01	02Н30.18-01	

1.436.2-17.1.02.00.00.00

Лист 6

Копировал: Выгрянова Формат: 11

54

Инв. № подл.	Подпись и дата	Взам. инв. №

Формат	Зона	Поз.	Обозначение	Наименование	Кол. на исполнение 1.02.00.00.00										Примечание
					10	11	12	13	14	15	16	17			
				Документация											
			1.02.00.00.00 СБ	Сборочный чертеж	x	x	x	x	x	x	x	x			
				Сборочные единицы											
11		1	1.02.01.00.00 -10	Рама	1										
			-11	Рама		1									
			-12	Рама			1								
			-13	Рама				1							
			-14	Рама					1						
			-15	Рама						1					
			-16	Рама							1				
			-17	Рама								1			
				Лит											
				Шифр	02Н60.18-01	02Н18.24-01	02Н24.24-01	02Н30.24-01	02Н60.24-01	02Н20.12-01	02Н20.18-01	02Н20.24-01			

1.436.2-17.1.02.00.00.00 Лист 7

Формат: 11

Инв. № подл.	Подпись и дата	Взам. инв. №

Формат	Зона	Поз.	Обозначение	Наименование	Кол. на исполнение 1.02.00.00.00										Примечание
					10	11	12	13	14	15	16	17			
				Детали											
12		5	1.01.00.00.02 -02	Штапик	10	4	8	8	20	2	2	4			
		6	-03	Штапик						4					
		7	-04	Штапик		4		4							
		8	-05	Штапик	10	4	4	6	10		4	4			
		50	-06	Штапик		4	4	6	10			4			
		51	-07	Штапик						2	2	4			
				Лит											
				Шифр	02Н60.18-01	02Н18.24-01	02Н24.24-01	02Н30.24-01	02Н60.24-01	02Н20.12-01	02Н20.18-01	02Н20.24-01			

1.436.2-17.1.02.00.00.00 Лист 8

Копировал: Выгриянова Формат 11

17661-02 56

55

Формат	Зона	Поз.	Обозначение	Наименование	Кол. на исполнен. 1.02.00.00.00										Примечание
					10	11	12	13	14	15	16	17			
12		11	1.02.00.00.01 -01	Стеклопакет						1					
		12	-02	Стеклопакет		1		1							
		13	-03	Стеклопакет	5	1	2	2	5		1	1			
		55	-04	Стеклопакет		1		1							
		56	-05	Стеклопакет		1	2	2	5			1.			
		57	-06	Стеклопакет						1					
		58	-07	Стеклопакет							1	1			
		59	-08	Стеклопакет								1			
11		16	1.01.00.00.04 -01	Подкладка	20	16	16	24	40	8	8	16			
				Уплотнение											
				Профиль резиновый											
				1.00.00.00.01											
64		63	1.02.00.00.03 -10	L = 28210	1										
		64	-11	L = 15688		1									

Шифр	Лит
02Н60.18-01	
02Н18.24-01	
02Н24.24-01	
02Н30.24-01	
02Н60.24-01	
02Н20.12-01	
02Н20.18-01	
02Н20.24-01	

1.436.2-17.1.02.00.00.00 — Лист 9

Копировал: Выгрянова — Формат: 11

Инв №подл.	Подп. и дата	Взам инв.№

Формат	Зона	Поз.	Обозначение	Наименование	Кол. на исполнен. 1.02.00.00.00										Примечание
					10	11	12	13	14	15	16	17			
		65	1.02.00.00.03 -12	L = 18088			1								
		66	-13	L = 24732				1							
		67	-14	L = 45220					1						
		68	-15	L = 8034						1					
		69	-16	L = 10434							1				
		70	-17	L = 16388								1			
				Стандартные изделия											
				Болт М20×50.58.019											
				ГОСТ 7798-70	6	3	3	4	6	3	3	3			
				Вариант остекления											
				Детали											

Шифр	Лит
02Н60.18-01	
02Н18.24-01	
02Н24.24-01	
02Н30.24-01	
02Н60.24-01	
02Н20.12-01	
02Н20.18-01	
02Н20.24-01	

1.436.2-17.1.02.00.00.00 — Лист 10

Копировал: Выгрянова — Формат: 11

1766-02 57

Инв.№ подл.	Подп. и дата	Взам. инв.№

Формат	Зона	Поз.	Обозначение	Наименование	Кол. на исполн. 1.02.00.00.00- 10	11	12	13	14	15	16	17			Примечание
12		38	1.01.00.00.01 -03	Стекло						2					
		39	-04	Стекло		2		2							
		40	-05	Стекло	10	2	4	4	10		2	2			
		75	-06	Стекло		2		2							
		76	-07	Стекло		2	4	4	10			2			
		77	-08	Стекло						2					
		78	-09	Стекло							2	2			
		79	-10	Стекло								2			

Шифр	Лит
02Н6018-01	
02Н18.24-01	
02Н24.24-01	
02Н30.24-01	
02Н60.24-01	
02Н20.12-01	
02Н2018-01	
02Н2024-01	

1.436.2-17.1.02.00.00.00 Лист 11

Копировал: Выгриякова Формат: А1

Инв.№ подл.	Подп. и дата	Взам. инв.№

Формат	Зона	Поз.	Обозначение	Наименование	Кол на исполн 1.02 00.00.00- 10	11	12	13	14	15	16	17			Примечание
11		45	1.02.00.00.04 -02	Вкладыш	10	4	8	8	20	2	2	4			
		46	-03	Вкладыш						4					
		47	-04	Вкладыш		4		4							
		48	-05	Вкладыш	10	4	4	6	10		4	4			
		85	-06	Вкладыш		4	4	6	10			4			
		86	-07	Вкладыш						2	2	4			

Шифр	Лит
02Н6018-01	
02Н18.24-01	
02Н24.24-01	
02Н30.24-01	
02Н60.24-01	
02Н2012-01	
02Н 2018-01	
02Н 2024-01	

1.436.2-17.1.02.00.00 00 Лист 12

17961-02 58

57

Формат	Зона	Поз.	Обозначение	Наименование	Кол. на исполн. 1.02.00.00.00										Примечание
					18	19	20								
				Документация											
			1.02.00.00.00 СБ	Сборочный чертеж	X	X	X								
				Сборочные единицы											
11		1	1.02.01.00.00 -18	Рама	1										
			-19	Рама		1									
			-20	Рама			1								
				Детали											
5			1.01.00.00.02 -02	Штапик	8	8	16								
				Лит											
				Шифр	02Н48.12-01	02Н48.18-01	02Н48.24-01								

1.436.2-17.1.02.00.00.00 Лист 13

Копировал: Выгриянова Формат: 11

Инв. № подл.	Подп. и дата	Взам. инв. №

Формат	Зона	Поз.	Обозначение	Наименование	Кол. на исполн. 1.02.00.00.00										Примечание
					18	19	20								
6			1.01.00.00.02 -03	Штапик	8										
8			-05	Штапик		8	8								
50			-06	Штапик			8								
12		11	1.02.00.00.01 -01	Стеклопакет	4										
		13	-03	Стеклопакет		4	4								
		56	-05	Стеклопакет			4								
11		16	1.01.00.00.04 -01	Подкладка	16	16	32								
				Уплотнение											
				Лит											
				Шифр	02Н48.12-01	02Н48.18-01	02Н48.24-01								

1.436.2-17.1.02.00.00.00 Лист 14

Копировал Выгриянова Формат 11

17661-02 59

58

Инв. № подл.	Подп. и дата	Взам. инв. №

Формат	Зона	Поз.	Обозначение	Наименование	Кол. на - исполн. 1.02.00.00.00- 18	19	20								Примечание
				Профиль резиновый											
				1.00.00.00.01											
Б4		94	1.02.00.00.03 -18	L = 17768	1										
		95	-19	L = 22568		1									
		96	-20	L = 36176			1								
				Стандартные изделия											
		32		Болт М20×50.58.019											
				ГОСТ 7798-70	5	5	5								
				Вариант остекления											
12		38	1.01.00.00.01 - 03	Стекло	6										

Шифр	Лит
02Н48.12-01	
02Н48.18-01	
02Н48.24-01	

1.436.2-17.1.02.00.00 00 — Лист 15

Копировал: Выгрянова — Формат: 11

Инв. № подл.	Подп. и дата	Взам. инв №

Формат	Зона	Поз.	Обозначение	Наименование	Кол. на исполн. 1.02.00.00.00 - 18	19	20								Примечание
		40	1.01.00.00.01 -05	Стекло		8	8								
		76	-07	Стекло			8								
		45	1.02 00.00.04 -02	Вкладыш	8	8	16								
		46	-03	Вкладыш	8										
		48	-05	Вкладыш		8	8								
		85	-06	Вкладыш			8								

Шифр	Лит
02Н48.12-01	
02Н48.18-01	
02Н48.24-01	

1.436.2-17.1.02.00.00.00 — Лист 16

77667-02 60

Рис. 1

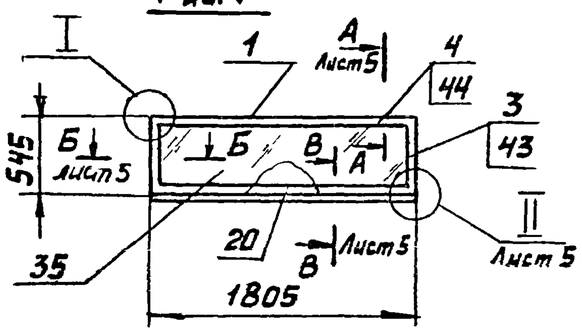

Рис. 2
Остальное - см. рис. 1

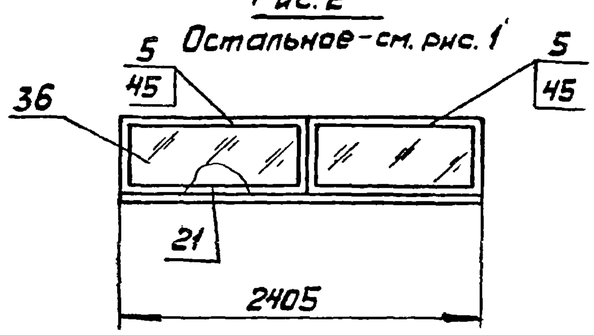

Рис. 3
Остальное - см рис. 1

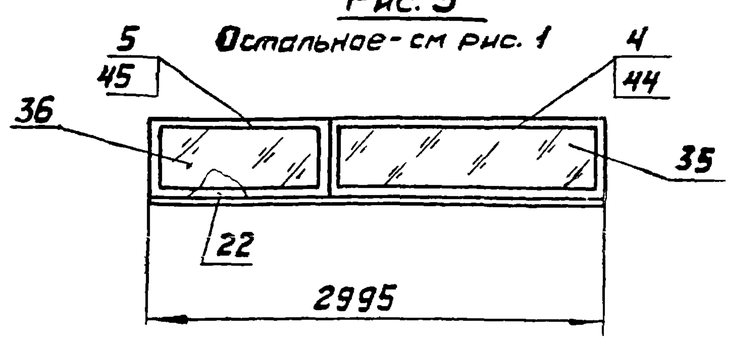

Рис. 4
Остальное - см. рис. 1

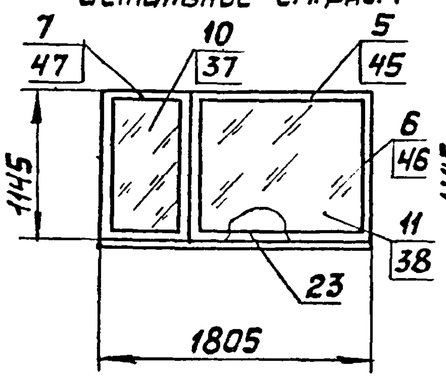

Рис. 5
Остальное - см. рис. 1

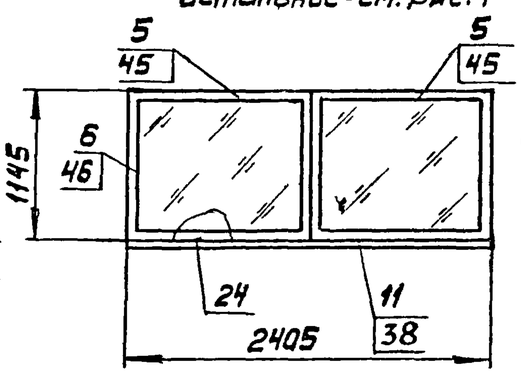

Рис. 6
Остальное - см. рис. 1

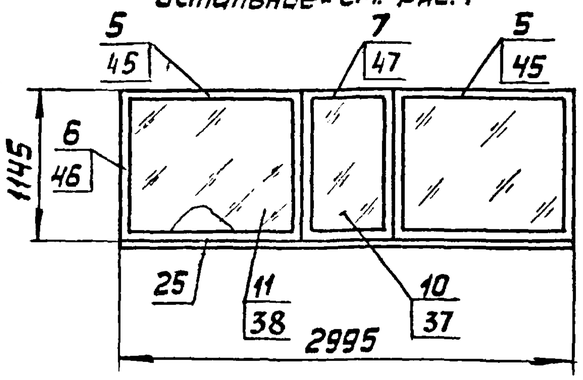

Рис. 7
Остальное - см. рис. 1

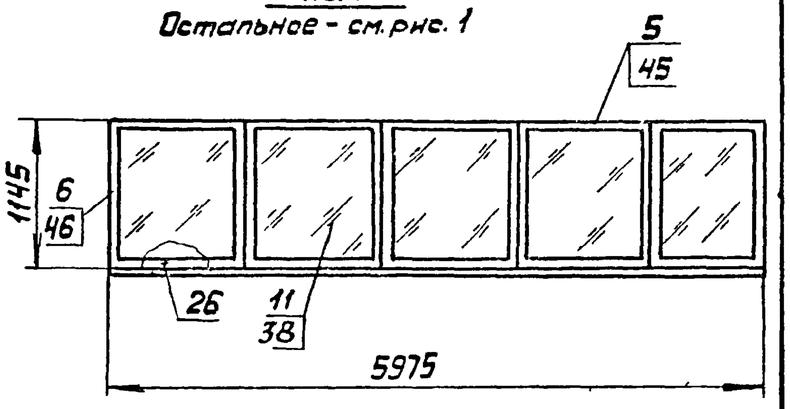

Таблица №1

Обозначение	Рис.	Масса, кг				
		Сталь	Алюминий	Резина	Стеклопак	Всего
1.02.00.00.00	1	16,7	1,0	2,4	17,16	37,26
-01	2	23,0	1,4	3,4	23,90	51,7
-02	3	27,5	1,7	4,1	28,34	61,64
-03	4	25,5	1,7	4,1	38,22	69,52
-04	5	30,0	1,9	4,7	50,96	87,56
-05	6	37,0	2,6	6,5	63,7	109,8
-06	7	75,2	5,2	13,0	127,4	220,8

1. Размеры для справок.
2. Уплотнения поз. 20...29, 63...70, 94...96 резать и клеить клеем по 1.00.00.00.00 ТУ.
3. Технические требования к изготовлению окон в соответствии с 1.00.00.00 00 ТУ.

Продолжение: лист 2

Изм.	Лист	№ докум.	Подпись	Дата
Разраб.		Хроменков		4.03.81
Проверил		Кашкинов		04.03.81
Т.контр.		Агапова		04.03.81
Рук.пр.		Лебедев		04.03.81
Н.контр.		Веневцева		05.03.81
Утв.		Жуков		04.03.81

14362-171 02.00.00.000СБ

Окна с одинарными переплетами глухие с двойным остеклением
Сборочный чертеж

Стадия	Масса	Масштаб
Р	См. табл.	1:40
Лист 1	Листов 6	

Минмонтажспецстрой СССР
Гипроспецпегконструкция

Рис. 8

Остальное - см. рис. 1

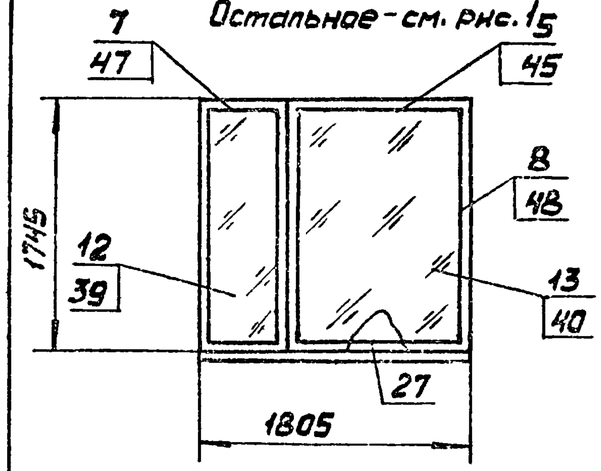

Рис. 9

Остальное - см. рис. 1

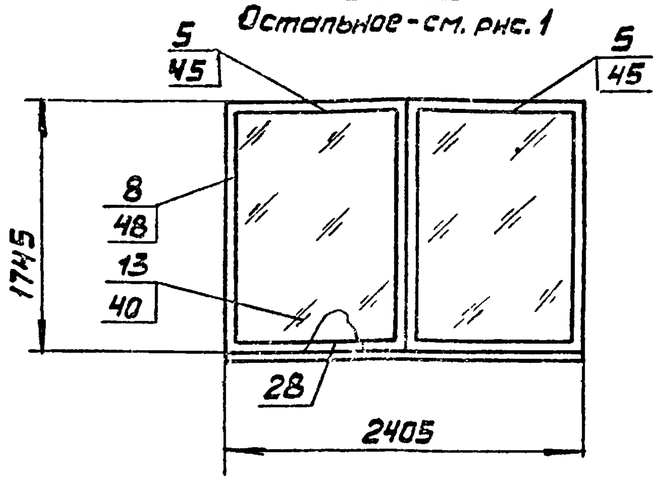

Рис. 10

Остальное - см. рис. 1

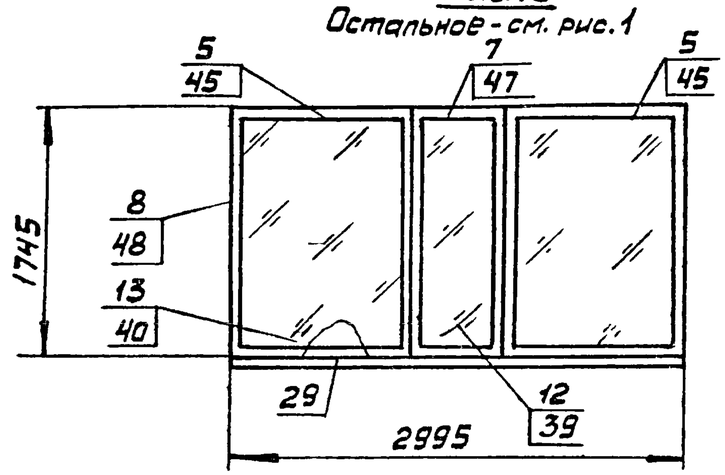

Рис. 11

Остальное - см. рис. 1

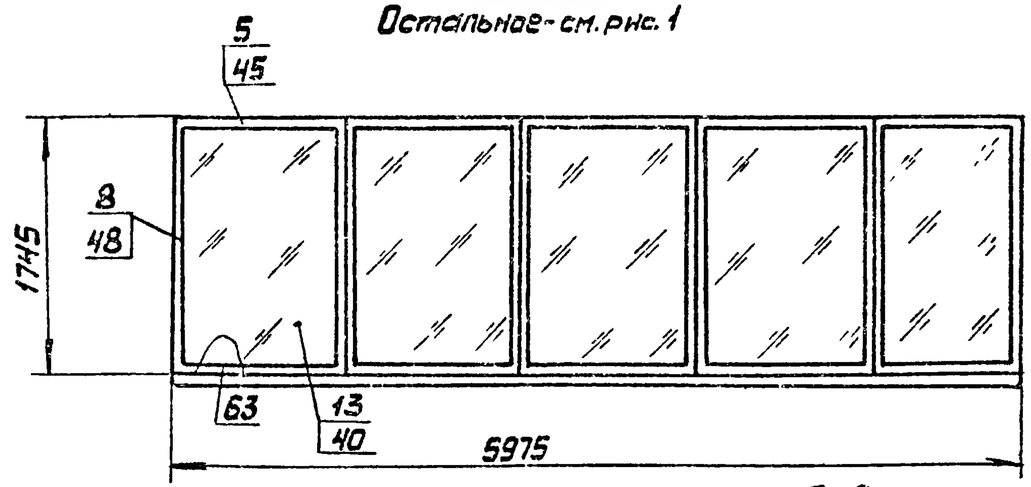

Рис. 12

Остальное - см. рис. 1

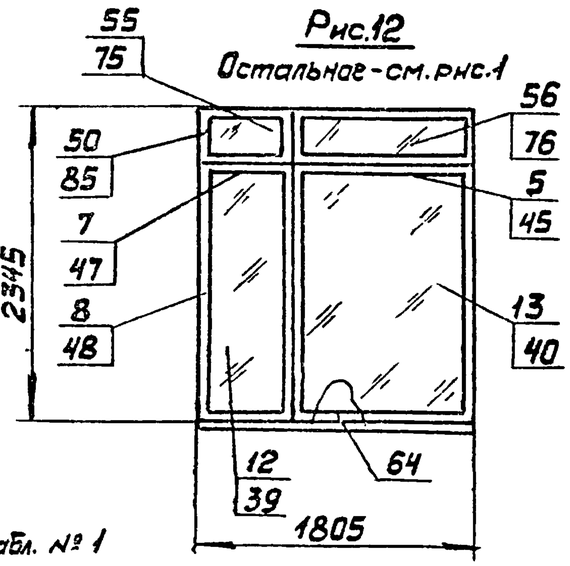

Рис. 13

Остальное - см. рис 1

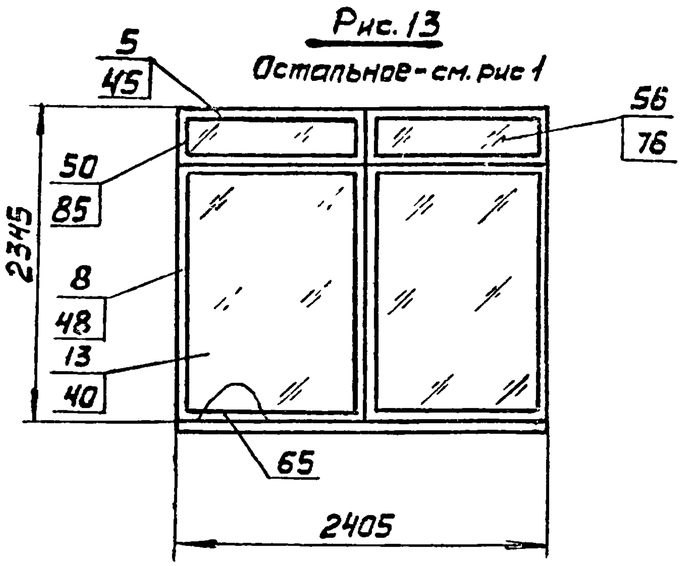

Продолжение табл. № 1

Обозначение	Рис.	Масса, кг				
		Сталь	Алюминий	Резина	Стеклопакет	Всего
1.02.00.00.00-07	8	32,2	2,2	5,4	59,66	99,46
-08	9	36,4	2,4	6,1	79,56	124,46
-09	10	48,2	3,4	8,5	99,44	159,54
-10	11	92,6	6,8	16,6	198,84	314,84
-11	12	46,2	3,4	8,5	79,64	137,74
-12	13	53,0	3,9	10,7	106,2	173,8

4. При варианте остекления двумя стеклами поз. 10...13, 55...59, 11, 13, 56 заменяются на поз. 35...40, 38...40, 75...79, 38...40, 76.

5. Масса элементов, входящих в вариант со стеклопакетом дана в табл N1, с вариантом остекления - в табл. 2 (лист 6)

Продолжение лист 3

Взам. инв. №

Подп. и дата

Инв. № подл.

Рис. 14

Остальное - см. рис. 1

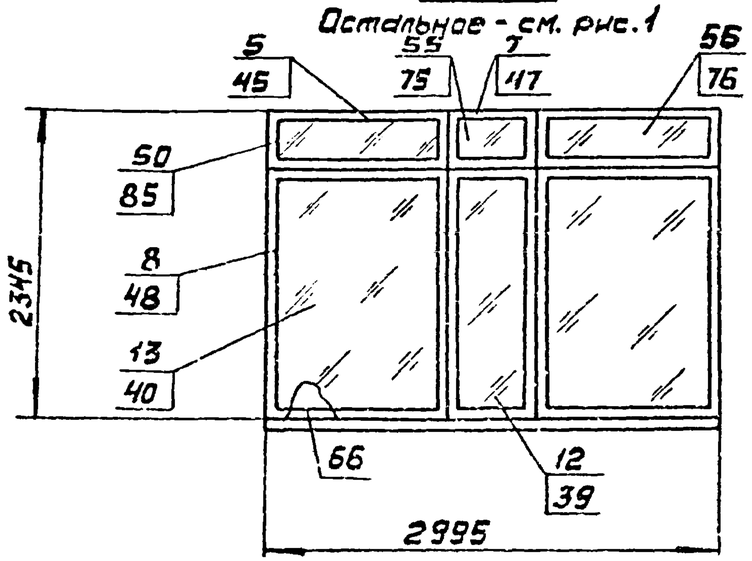

Рис. 15

Остальное - см. рис. 1

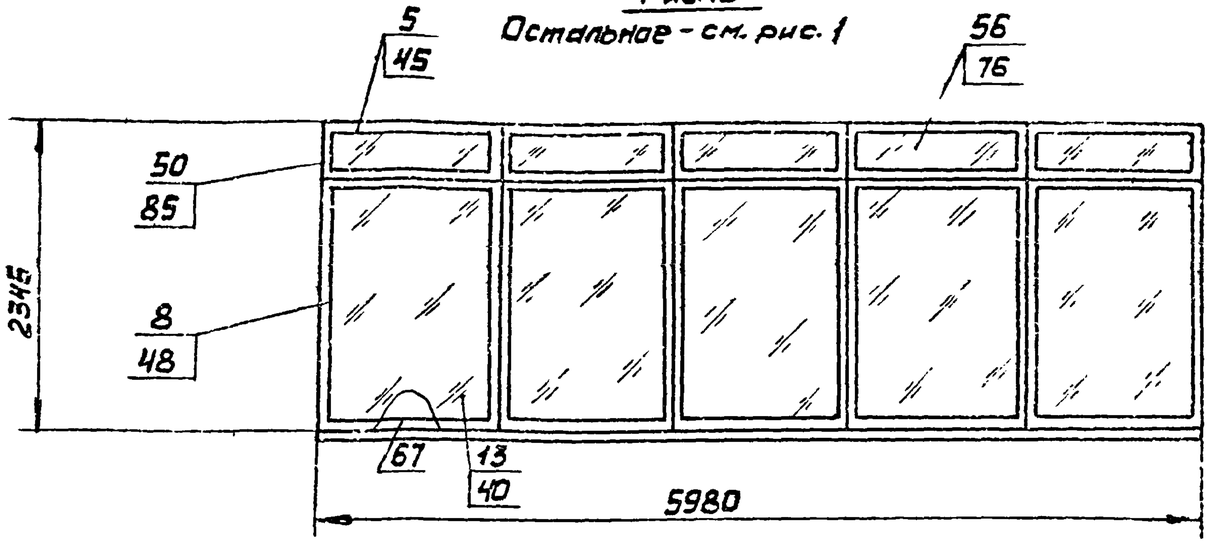

Рис. 16

Остальное - см. рис. 1

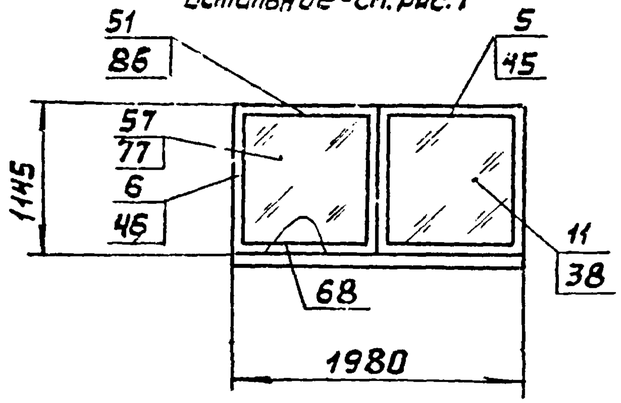

Рис 17

Остальное - см рис 1

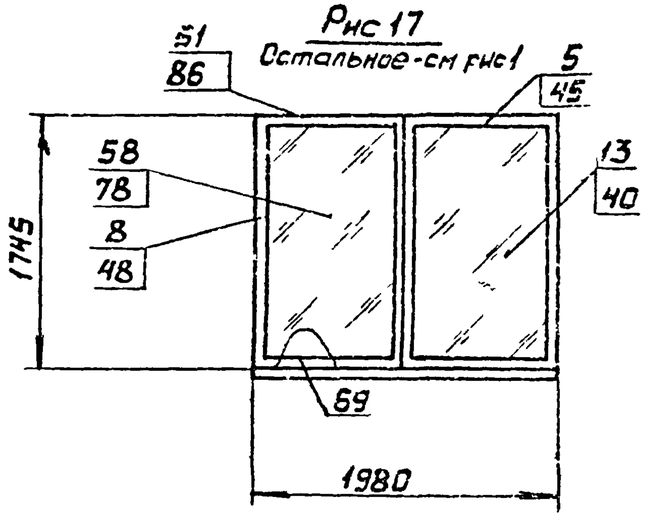

Рис. 18

Остальное - см. рис 1

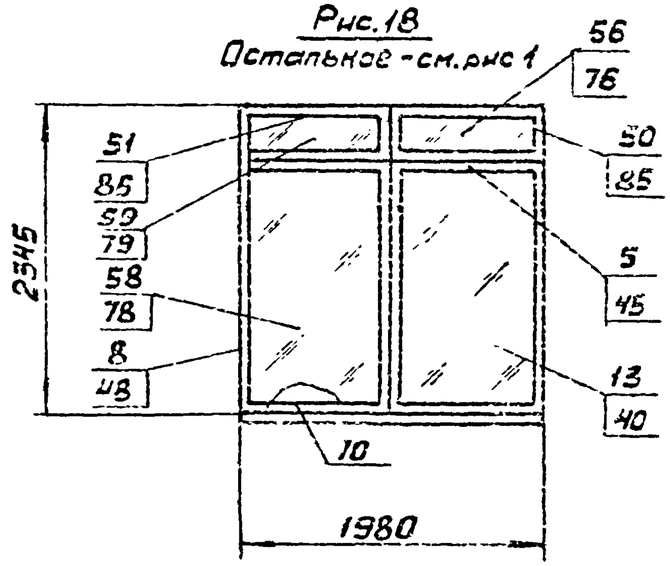

Продолжение табл. №1

Обозначение	Рис.	Масса, кг				
		Сталь	Алюминий	Резина	Стеклопакет	Всего
1.02.00.00.00 -13	14	70,1	5,3	13,3	132,74	221,44
-14	15	126,6	10,7	26,7	265,42	429,42
-15	16	26,7	1,7	4,3	42,06	74,76
-16	17	33,4	2,3	5,6	65,68	106,98
-17	18	46,6	3,1	8,8	87,64	146,14

6. Масса стеклопакета в табл. 1 дана с учетом только массы стекла.

7. Подкладки поз. 16 устанавливать по схеме - см. лист 4, где L - длина ячейки, H - высота ячейки

8. Подкладки поз. 16 клеить клеем по 1 00 00 00 00 ТУ

Рис. 19

Остальное - см. рис. 1

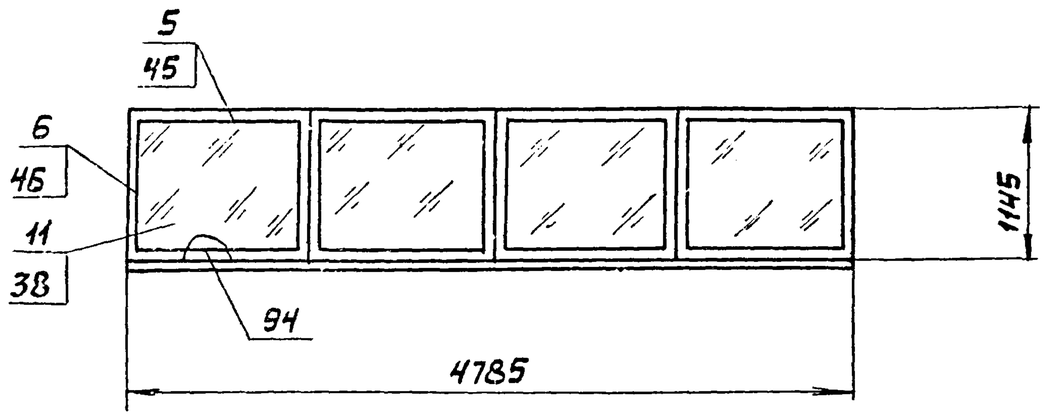

Рис. 20

Остальное - см. рис. 1

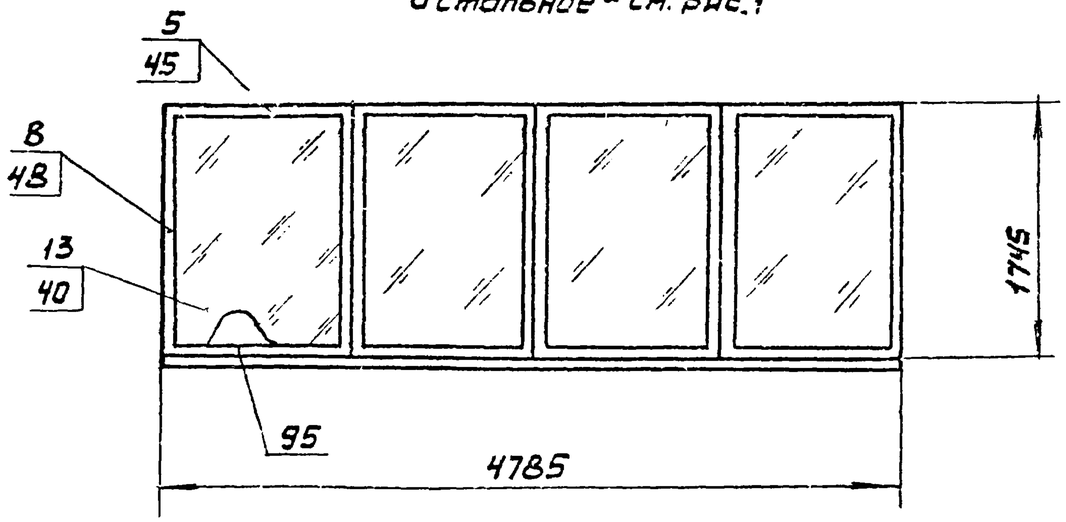

Рис. 21

Остальное - см рис. 1

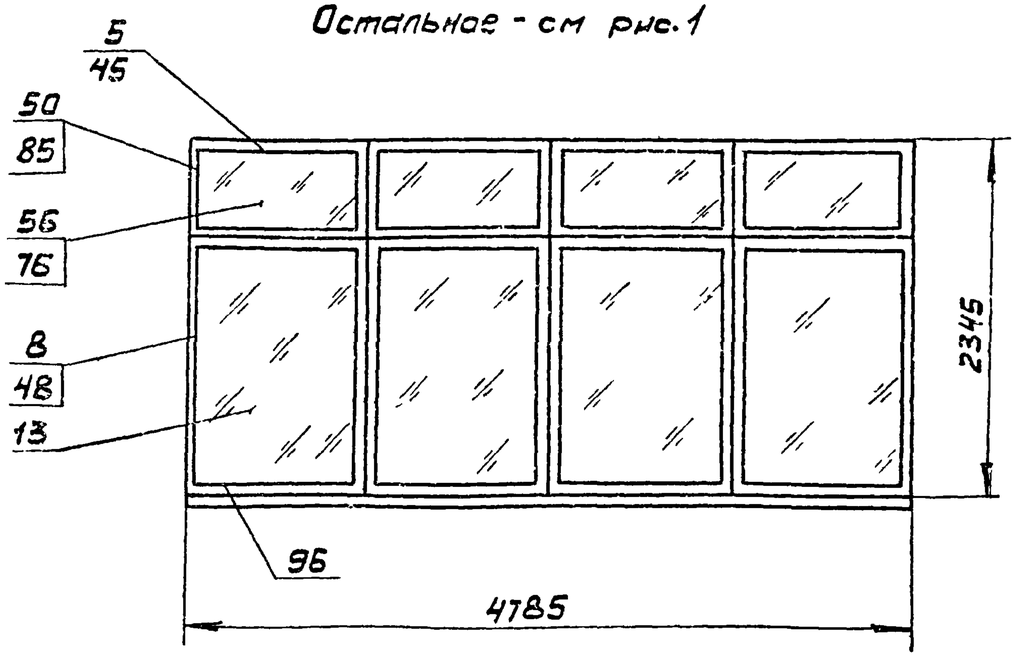

Схема расположения опорных прокладок в каждой ячейке окна.

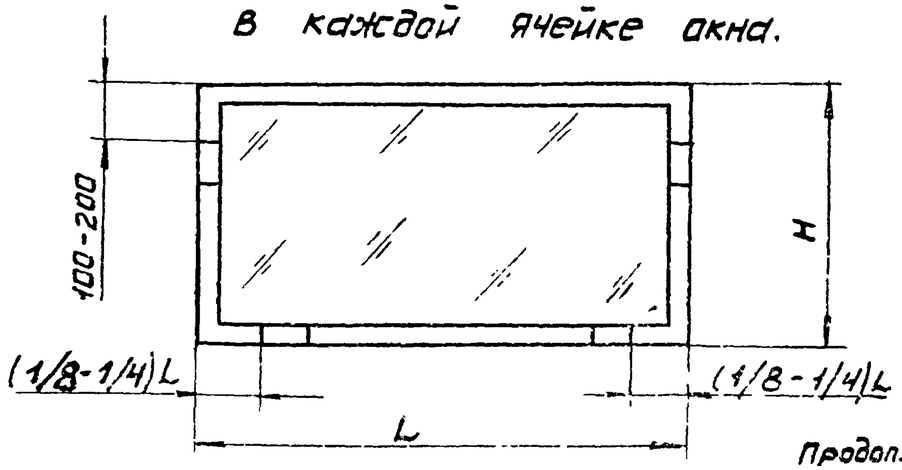

Продолжение табл. 1

Обозначение	Рис	Масса, кг				
		Сталь	Алюминий	Резина	Стекло	Всего
1.02 00.00.00 -18	19	56,27	2,73	11,6	103,20	173,80
-19	20	68,01	3.87	12,2	160,56	244,64
-20	21	99,33	7,80	18,7	213,84	339,67

Взам. инв.№ | Подп. и дата | Инв.№ подл.

I лист 1
М1:2

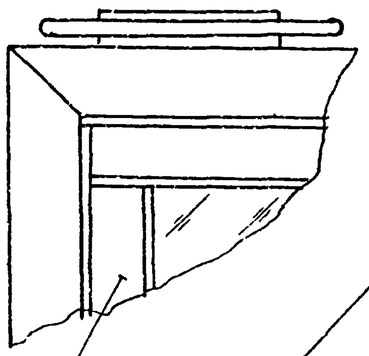

Поз. 3...8; 50...51

II лист 1
М1:2

Штапик и стекло не показаны

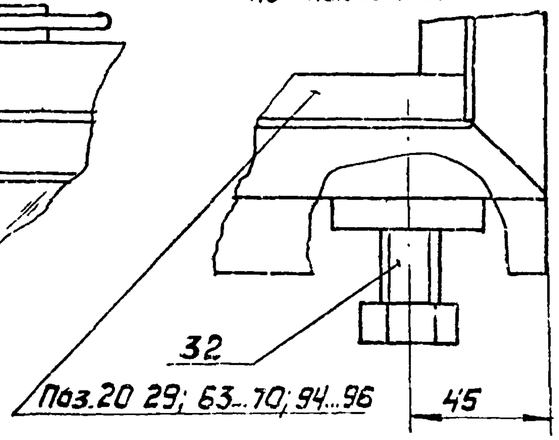

А-А лист 1
М1:1

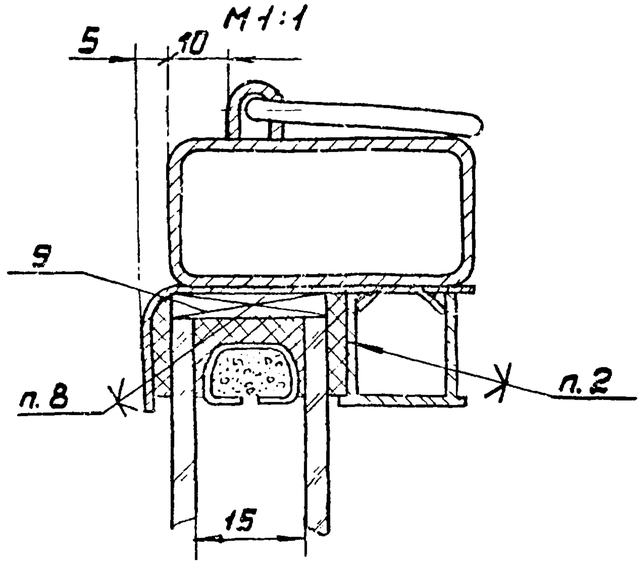

Вариант остекления

А-А
М1:1

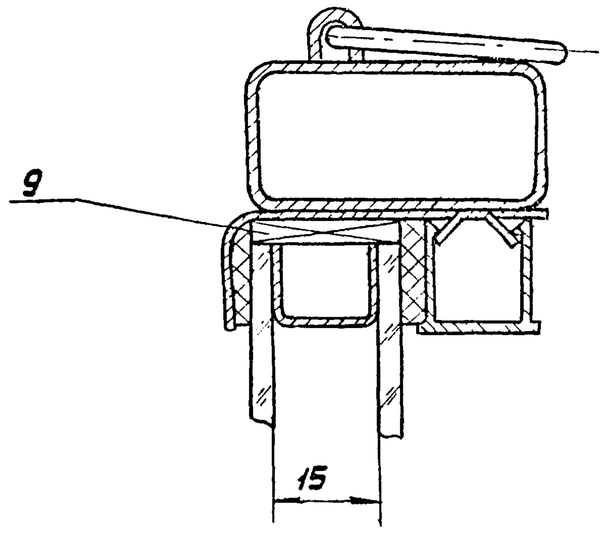

Б-Б
М1:1

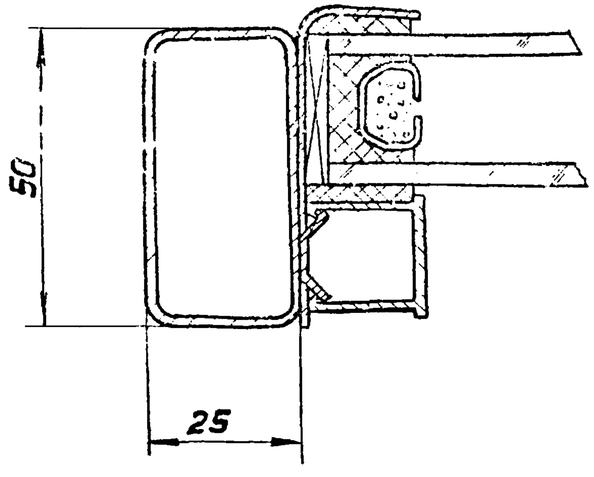

В-В
М1:1

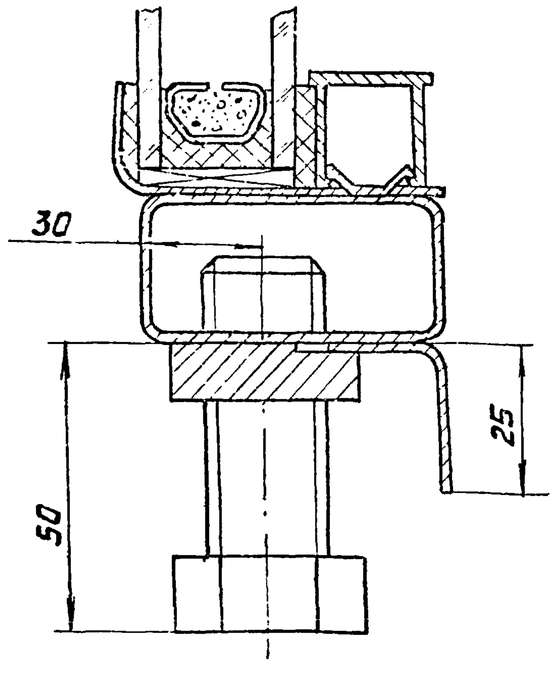

Таблица №2

Обозначение	Рис	Масса, кг					Маркировка
		Сталь	Алюминий	Резина	Стекло	Всего	
1.02.00.00.00	1	18,46	1,0	2,4	17,16	39,02	02Н.18.06-01
-01	2	25,56	1,4	3,4	23,9	54,26	02Н.24.06-01
-02	3	30,54	1,7	4,1	28,34	64,68	02Н.30.06-01
-03	4	28,54	1,7	4,1	38,22	72,56	02Н.18.12.-01
-04	5	33,52	1,9	4,7	50,96	91,08	02Н.2412-01
-05	6	41,80	2,6	6,5	63,7	114,6	02Н.30.12-01
-06	7	84,0	5,2	13,0	127,4	229,6	02Н60.12-01
-07	8	36,2	2,2	5,4	59,66	103,46	02Н.18.18-01
-08	9	40,88	2,4	6,1	79,56	128,94	02Н.24.18-01
-09	10	54,44	3,4	8,5	99,44	165,78	02Н.30.18-01
-10	11	103,8	6,8	16,6	198,84	326,04	02Н.60.18-01
-11	12	52,4	3,4	8,5	79,64	143,94	02Н.18.24-01
-12	13	60,16	3,9	10,7	106,2	180,96	02Н.24.24-01
-13	14	79,88	5,3	13,3	132,74	231,22	02Н.30.24-01
-14	15	144,5	10,7	26,7	265,42	1147,32	02Н.60.24-01
-15	16	29,88	1,7	4,3	42,06	77,94	02Н.20.12-01
-16	17	37,54	2,3	5,6	65,68	111,12	02Н.20 18-01
-17	18	53,08	3,5	8,8	87,64	153,02	02Н.20.24-01
-18	19	63,31	2,73	11,6	103,20	180,84	02Н.48.12-01
-19	20	76,97	3,87	12,2	160,56	253,6	02Н.48.18-01
-20	21	113,65	7,80	18,7	213,84	353,99	02Н.48.24-01

Инв.№ подл. | Подп. и дата | Взам. инв.№

Формат	Зона	Поз.	Обозначение	Наименование	Кол. на исполн. 1.02.01.00.00-										Примечание
					-	01	02	03	04	05	06	07	08	09	
				Документация											
12			1.02.01.00 00 СБ	Сборочный чертеж	X	X	X	X	X	X	X	X	X	X	
				Детали											
11		1	1.01.01.00.01	Серьга	2	3	3	2	3	3	6	2	3	3	
11		2	1.01.01.00.02	Скоба	2	3	3	2	3	3	6	2	3	3	
11		3	1.01.01 00.05	Платик	2	3	3	3	3	4	6	3	3	4	

Шифр	02Н18.06-01	02Н24.06-01	02Н30.06-01	02Н18.12-01	02Н24.12-01	02Н30.12-01	02Н60.12-01	02К.18.18-01	02Н24.18-01	02Н30.18-01	
Лист											

Исполнения с 10...17 - см. листы 5...10
Исполнения с 18...20 - см листы 11.13

Изм.	Лист	№ докум.	Подп.	Дата
Разраб.		Хроменкова		06.85
Пров.		Кашкинов		06.85
Рук. пр.		Лебедев		06.85
Н. контр.		Веневцева		06.85
Утв.		Лебедев		06.85

1.436.2-17.1.02.01.00.00

Рама

Стадия	Лист	Листов
Р	1	13

Минмонтажспецстрой СССР Гипроспецпегконструкция

Копировал: Выгриянова Формат: 12

Инв. № подл.	Подп. и дата	Взам. инв. №

Формат	Зона	Поз	Обозначение	Наименование	Кол. на исполн. 1.02.01.00.00										Примечание
					-	01	02	03	04	05	06	07	08	09	
11		4	1.01.01.00.07	Нащельник	1			1				1			
		5	-01	Нащельник		1			1				1		
		6	-02	Нащельник			1			1				1	
		7	-05	Нащельник							1				
12		9	1.01.01.00 09	Стяжка	2			2					2		
		10	-02	Стяжка		2			2				2		
		11	-03	Стяжка			2			2				2	
		12	-04	Стяжка							2				
		13	-07	Стяжка	2	2	2								
		14	-08	Стяжка				2	2	2	2				
		15	-09	Стяжка								2	2	2	
12		17	1.01.01.00.10 -04	Стойка		1	1								

Шифр	02Н18.06-01	02Н24.06-01	02Н30.06-01	02Н18.12-01	02Н24.12-01	02Н30.12-01	02Н60.12-01	02Н18.18-01	02Н24.18-01	02Н3018-01	
Лист											

1.4362-17.1.02.01.00.00

Лист 2

Копировал: Выгриянова Формат: 12

Инв. № подл.	Подп. и дата	Взам. инв. №

Формат	Зона	Поз.	Обозначение	Наименование	Кол. на исполн. 1.02.01.00.00. –	01	02	03	04	05	06	07	08	09	Примечание
		8	1.01.01.00.10 -05	Стойка				1	1	2	4				
		9	-06	Стойка								1	1	2	
2		21	1.02.01.00.01	Уголок	2	4	4								
		22	-01	Уголок	2		2								
		23	-02	Уголок		4	2	2	4	4	10	2	4	4	
		24	-03	Уголок				2		2		2		2	
		25	-04	Уголок				4	4	6	10				
		26	-05	Уголок								4	4	6	
				Уплотнение											
				Профиль резиновый											
				1.00.00.00.01											
64		27	1.02.01.00.02	L=4422	1										
		28	-01	L=6483		1									
				Лит.											
				Шифр	02Н18.06-01	02Н24.06-01	02Н30.06-01	02Н18.12-01	02Н24.12-01	02Н30.12-01	02Н60.12-01	02Н18.18-01	02Н24.18-01	02Н30.18-01	

1.436.2-17.1.02.01.00.00 Лист 3

Копировал: Выгриянова Формат 12

Инв. № подл.	Подп. и дата	Взам. инв. №

Формат	Зона	Поз.	Обозначение	Наименование	Кол. на исполн. 1.02.01.00.00 –	01	02	03	04	05	06	07	08	09	Примечание
		29	1.02.01.00.02 -02	L=7662			1								
		30	-03	L=7684				1							
		31	-04	L=8884					1						
		32	-05	L=12126						1					
		33	-06	L=22210							1				
		34	-07	L=10084								1			
		35	-08	L=11284									1		
		36	-09	L=15726										1	
				Лит.											
				Шифр	02Н18.06-01	02Н24.06-01	02Н30.06-01	02Н18.12-01	02Н24.12-01	02Н30.12-01	02Н60.12-01	02Н18.18-01	02Н24.18-01	02Н30.18-01	

1.436.2-17.1.02.01.00.00 Лист 4

Формат	Зона	Поз.	Обозначение	Наименование	Кол. на исполн. 1.02.01.00.00- 10	11	12	13	14	15	16	17			Примечание
				Документация											
12			1 02 01 00.00 СБ	Сборочный чертеж	X	X	X	X	X	X	X	X			
				Детали											
11		1	1.01.01.00.01	Серьга	6	2	3	3	6	2	2	2			
11		2	1.01.01.00.02	Скоба	6	2	3	3	6	2	2	2			
11		3	1.01.01.00.05	Платик	6	3	3	4	6	3	3	3			
11		4	1.01.01.00 07	Нащельник		1									
		5	-01	Нащельник			1								
		6	-02	Нащельник				1							
		7	-03	Нащельник	1										
		45	-04	Нащельник						1	1	1			

Шифр	Лит	02Н60.18-01	02Н18.24-01	02Н24.24-01	02Н30.24-01	02Н60.24-01	02Н20.12-01	02Н20.18-01	02Н20.24-01			

1.436.2-17.1.02.01.00.00

Лист 5

Копировал: Выгрянова Формат: А1

Инв.№ подл. | Подп. и дата | Взам. инв.№

Формат	Зона	Поз.	Обозначение	Наименование	Кол. на исполн. 1.02.01.00.00- 10	11	12	13	14	15	16	17			Примечание
		9	1.01.01.00.09	Стяжка		2									
		47	-01	Стяжка		2	2	2	2			2			
		10	-02	Стяжка			2								
		11	1.01.01.00.09 -03	Стяжка				2							
		12	-04	Стяжка					2						
		48	-05	Стяжка						2	2	2			
		14	-08	Стяжка						2					
		15	-09	Стяжка	2						2				
		50	1.01.01.00.10	Стойка		1	1	2	4			1			
		51	-01	Стойка		1		1							
		52	-02	Стойка		1	2	2	5			1			
		53	-03	Стойка								1			
		18	-05	Стойка						1					

Шифр	Лит	02Н60.18-01	02Н18.24-01	02Н24.24-01	02Н30.24-01	02Н60.24-01	02Н20.12-01	02Н20.18-01	02Н20.24-01			

1.436.2-17.1.02.01.00.00

Лист 6

Копировал: Выгрянова Формат: А1

69 20-4991-17

89

Инв. № подл.	Подп. и дата	Взам. инв. №

Формат	Зона	Поз.	Обозначение	Наименование	Кол. на исполн. 1.02.01.00.00 - 10	11	12	13	14	15	16	17			Примечание
		19	1.01.01.00.10 -06	Стойка	4						1				
		23	1.02.01.00.01 -02	Уголок	10	4	8	8	20	2	2	4			
		24	-03	Уголок		4		4							
		25	-04	Уголок						4					
		26	-05	Уголок	10	4	4	6	10		4	4			
		55	-06	Уголок		4	4	6	10			4			
		56	-07	Уголок						2	2	4			
				Уплотнение											
				Профиль резиновый											
				1.00.00.00.01											
61		58	1.02.01.00.02 -10	L=28210	1										
		59	-11	L=15688		1									
		60	-12	L=18088			1								
				Лит											
				Шифр	02Н60.18-01	02Н18.24-01	02Н24.24-01	02Н30.24-01	02Н60.24-01	02Н20.12-01	02Н20.18-01	02Н20.24-01			

1.436.2-17.1.02.01.00.00

Лист 7

Копировал: Выгриянова

Формат: 11

Инв. № подл.	Подп. и дата	Взам. инв. №

Формат	Зона	Поз.	Обозначение	Наименование	Кол. на исполн. 1.02.01.00.00 - 10	11	12	13	14	15	16	17			Примечание
		61	1.02.01.00.02 -13	L=24732				1							
		62	-14	L=45220					1						
		63	-15	L=8034						1					
		64	-16	L=10434							1				
		65	-17	L=16388								1			
		11	1.01.01.00.09 -03	Стяжка				2							
		12	-04	Стяжка					2						
		48	-05	Стяжка						2	2	2			
		14	-08	Стяжка						2					
				Лит.											
				Шифр	02Н60.18-01	02Н18.24-01	02Н24.24-01	02Н30.24-01	02Н60.24-01	02Н20.12-01	02Н20.18-01	02Н20.24-01			

1.436.2-17.1.02.01.00.00

Лист 8

Копировал Выгриянова

Формат: 11

17661-02 70

69

Формат	Зона	Поз.	Обозначение	Наименование	Кол. на испол. 1.02.01.00.00- 10	11	12	13	14	15	16	17			Примечание
		15	1.01.01.00.09 -09	Стяжка	2						2				
		50	1.01.01.00.10	Стойка		1	1	2	4			1			
		51	-01	Стойка		1		1							
		52	-02	Стойка		1	2	2	5			1			
		53	-03	Стойка								1			
		18	-05	Стойка						1					
		19	-06	Стойка	4						1				
		23	1.02.01.00.01 -02	Уголок	10	4	8	8	20	2	2	4			
		24	-03	Уголок		4		4							
		25	-04	Уголок						4					
		26	-05	Уголок	10	4	4	6	10		4	4			
		55	-06	Уголок		4	4	6	10			4			

Шифр	Лист
02Н6018-01	
02Н1824-01	
02Н2424-01	
02Н3024-01	
02Н6024-01	
02Н2012-01	
02Н2018-01	
02Н2024-01	

Инв.№ подл.	Подп. и дата	Взам. инв.№

Формат	Зона	Поз.	Обозначение	Наименование	Кол. на испол. 1.02.01.00.00 10	11	12	13	14	15	16	17			Примечание
		56	1.02.01.00.01 -07	Уголок						2	2	4			
				Уплотнение											
				Профиль резиновый											
				1.00.00.00.01											
64		58	1.02.01.00.02 -10	L = 28210	1										
		59	-11	L = 15688		1									
		60	-12	L = 18088			1								
		61	-13	L = 24732				1							
		62	-14	L = 45220					1						
		63	-15	L = 8034						1					
		64	-16	L = 10434							1				
		65	-17	L = 16388								1			

Шифр	Лист
02Н6018-01	
02Н1824-01	
02Н2424-01	
02Н3024-01	
02Н6024-01	
02Н2012-01	
02Н2018-01	
02Н2024-01	

Инв. № подл.	Подп. и дата	Взам. инв. №

Формат	Зона	Поз.	Обозначение	Наименование	Кол. на исполн. 1.02.01.00.00 - 18	19	20								Примечание
				Документация											
			1.02.01.00.00 СБ	Сборочный чертеж	X	X	X								
				Детали											
11		1	1.01.01.00.01	Серьга	5	5	5								
11		2	1.01.01.00.02	Скоба	5	5	5								
11		3	1.01.01.00.05	Платик	5	5	5								
11		67	1.01.01.00.07 -05	Нащельник	1	1	1								
12		47	1.01.01.00.09 -01	Стяжка			2								
		68	-06	Стяжка	2	2	2								
		14	-08	Стяжка	2										
				Лит.											
				Шифр	02Н48.12-01	02Н48.18-01	02Н48.24-01								

1.436.2-17.1.02.01.00.00 Лист 11

Копировал: Выгрянова Формат: 11

Инв. № подл.	Подп. и дата	Взам. инв. №

Формат	Зона	Поз.	Обозначение	Наименование	Кол. на исполн. 1.02.01.00.00 - 18	19	20								Примечание
		15	1.01.01.00.09 -09	Стяжка		2									
11		50	1.01.01.00.10	Стойка			3								
		52	-02	Стойка			4								
		18	-05	Стойка	3										
		19	-06	Стойка		3									
12		23	1 02 01 00 01 -02	Уголок	8	8	16								
		25	-04	Уголок	8										
		26	-05	Уголок		8	8								
		55	-06	Уголок			8								
				Уплотнение											
				Профиль резиновый											
				1.00.00.00.01											
				Лит											
				Шифр	02Н48.12-01	02Н48.18-01	02Н48.24-01								

1.436.2-17.1.02.01.00.00 Лист 12

Копировал: Выгрянова Формат: 11

17661-02 72

71

Формат	Зона	Поз	Обозначение	Наименование	Кол. на исполн. 1.02.01.00.00- 18	19	20								Примечание
54		70	1.02.01.00.02 -18	L = 17768	1										
		71	-19	L = 22568		1									
		72	-20	L = 31176			1								

Шифр	Лит
02Н48.17-01	
02Н48.18-01	
02Н48.24-01	

1.436.2 - 17.1.02.01.00.00

Лист 13

Копировал: Выгрянова

Формат: 11

Рис. 1

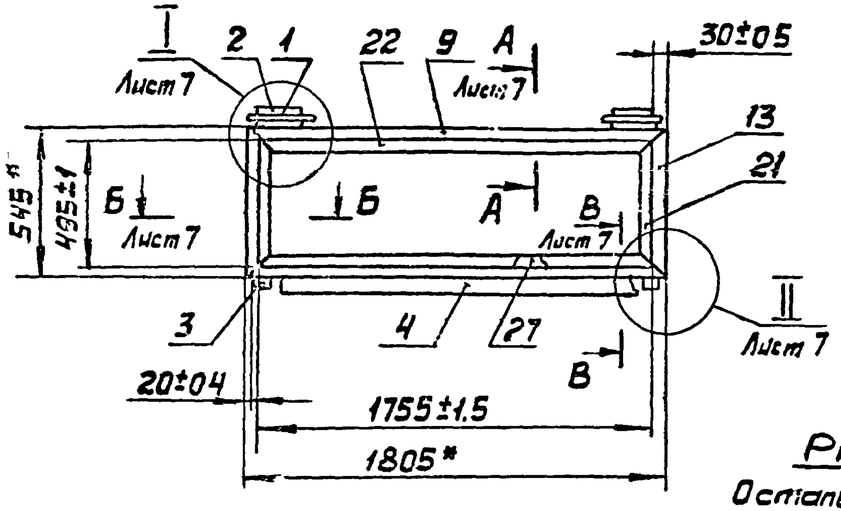

Рис. 2
Остальное - см. рис. 1

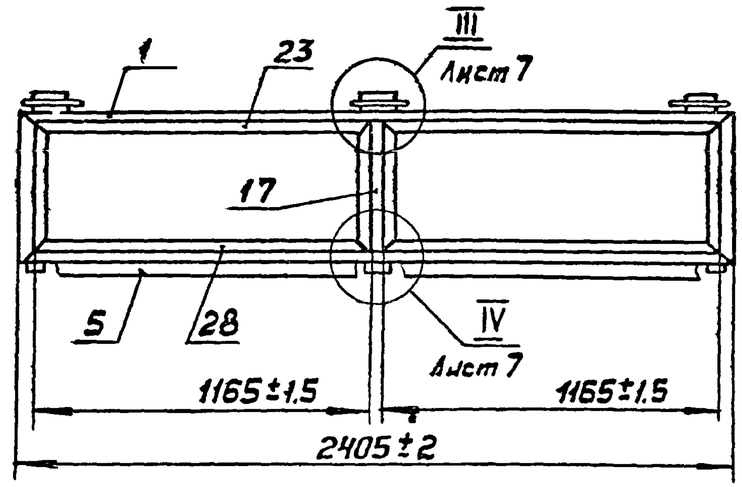

Рис. 3
Остальное - см. рис. 1

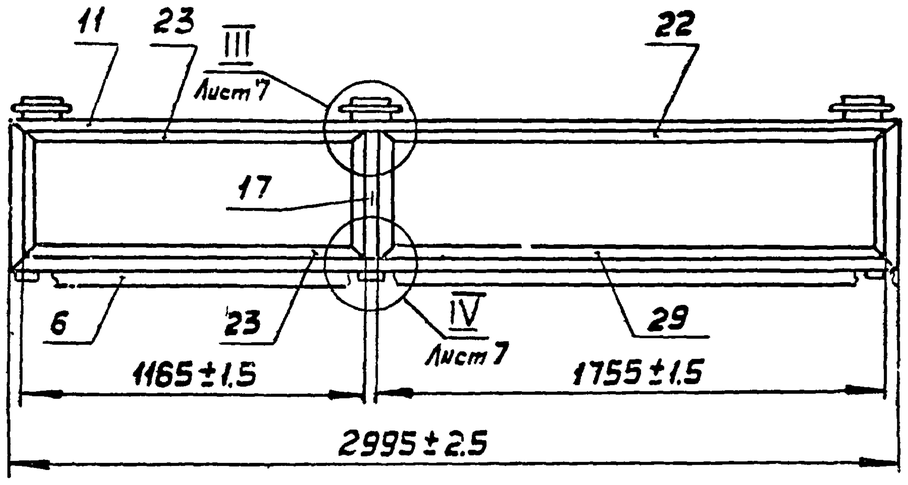

1.* Размеры для справок
2. Типы и количество сварных - см. табл. 2 (лист 8)
3. Уплотнение поз. 21...26; 55...56 клеить по периметру клеем по 1.00.00.00.00 ТУ.
4. Маркировать по специф способ нанесения и шрифт по 1.00.00.00.00 ТУ.
5. Технические требования по 1.00.00.00.00 ТУ.
6. При изготовлении рамы допускается укрупненная сборка деталей

Таблица 1

Обозначение	Рис.	Масса, кг		
		Сталь	Резина	Всего
1.02.01.00.00	1	16,32	1,2	17,52
-01	2	22,43	1,7	24,13
-02	3	26,93	2,0	28,93

Взам. инв. №
Подп. и дата
Инв. № подл.

Изм	Лист	№ докум.	Подпись	Дата
Разраб.		Хромаженкова		06.05.81
Пров.		Кашкинов		06.05.81
Т. контр.		Агапова		06.05.81
Рук пр.		Лебедев		06.05.81
Н. контр.		Веневцева		06.05.81
Утв		Лебедев		06.05.81

1.436.2-17.1.02.01.00.00 СБ

Рама
Сборочный чертеж

Стадия	Масса	Масштаб
Р	См. табл.	1:20
Лист 1	Листов 8	

Минмонтажспецстрой СССР
Гипроспецлегконструкция

Рис.4

Остальное - см. рис.1

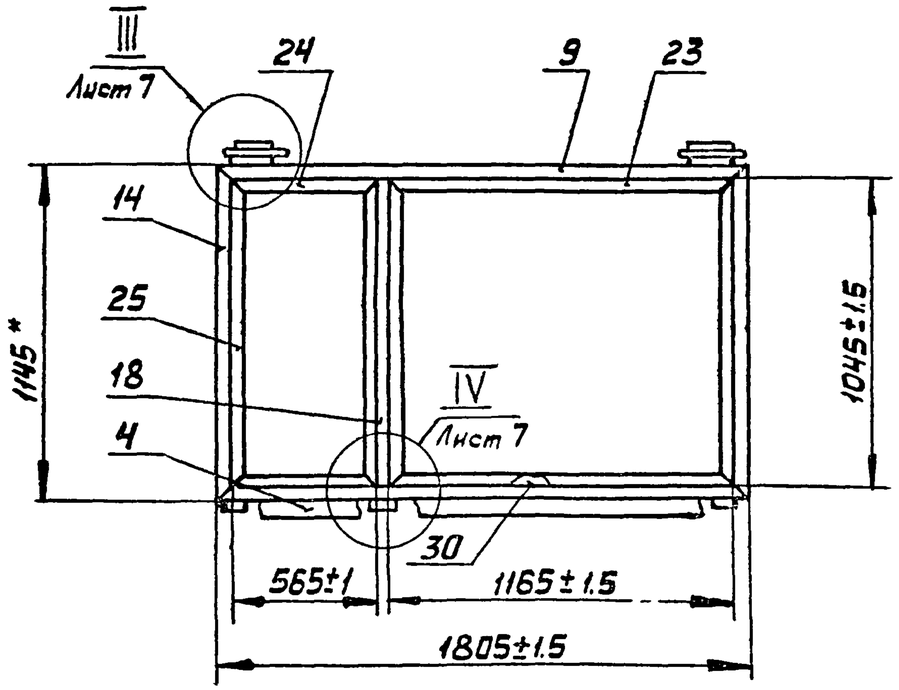

Рис.5

Остальное - см. рис.1

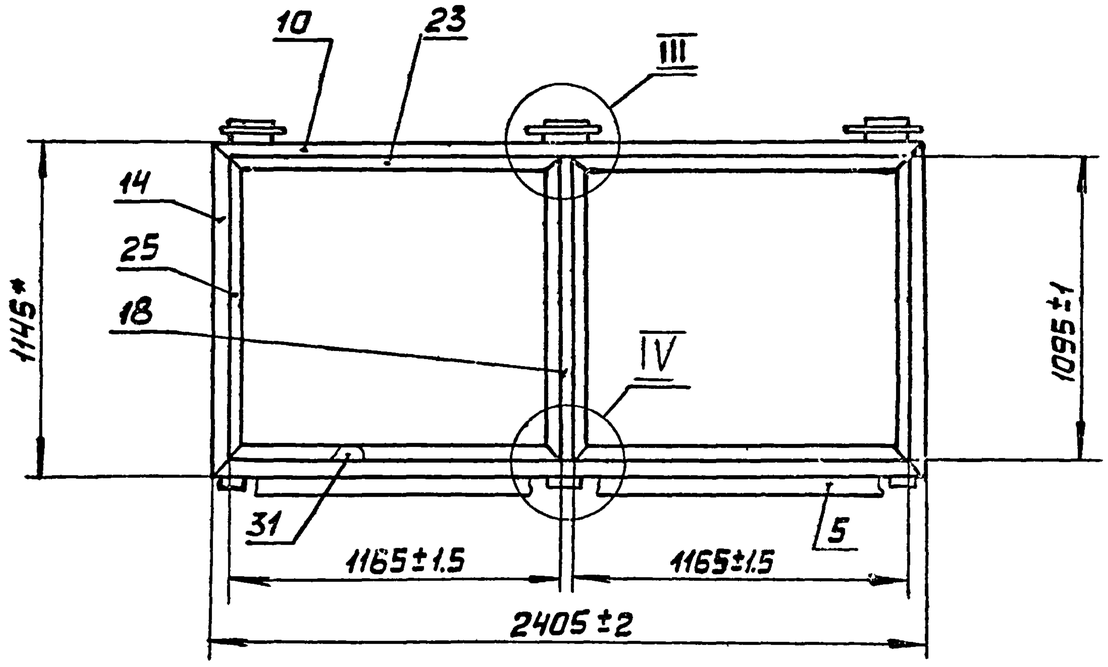

Рис.6

Остальное - см. рис.1

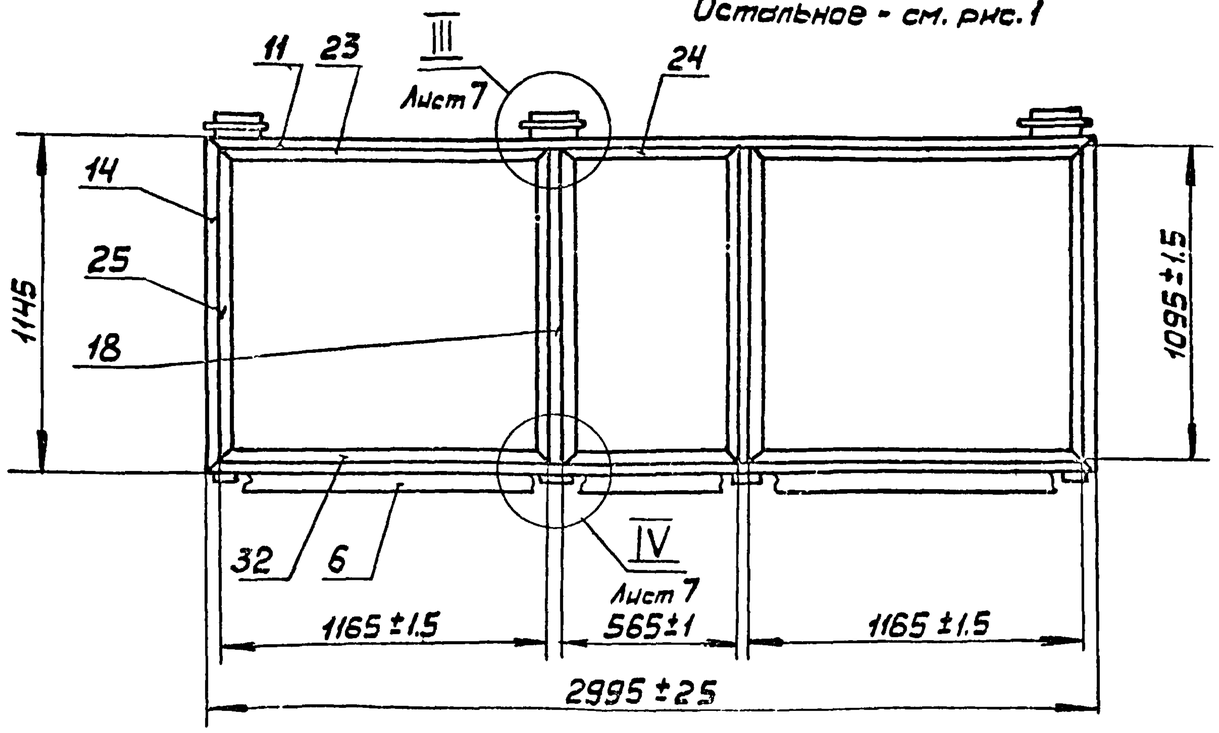

Продолжение табл.1

Обозначение	Рис	Масса, кг		
		Сталь	Резина	Всего
1.01.01.00.00-03	4	24,93	2,0	26,93
-04	5	29,43	2,35	31,78
-05	6	36,24	3,25	39,49

Рис. 7

Остальное - см. рис. 1

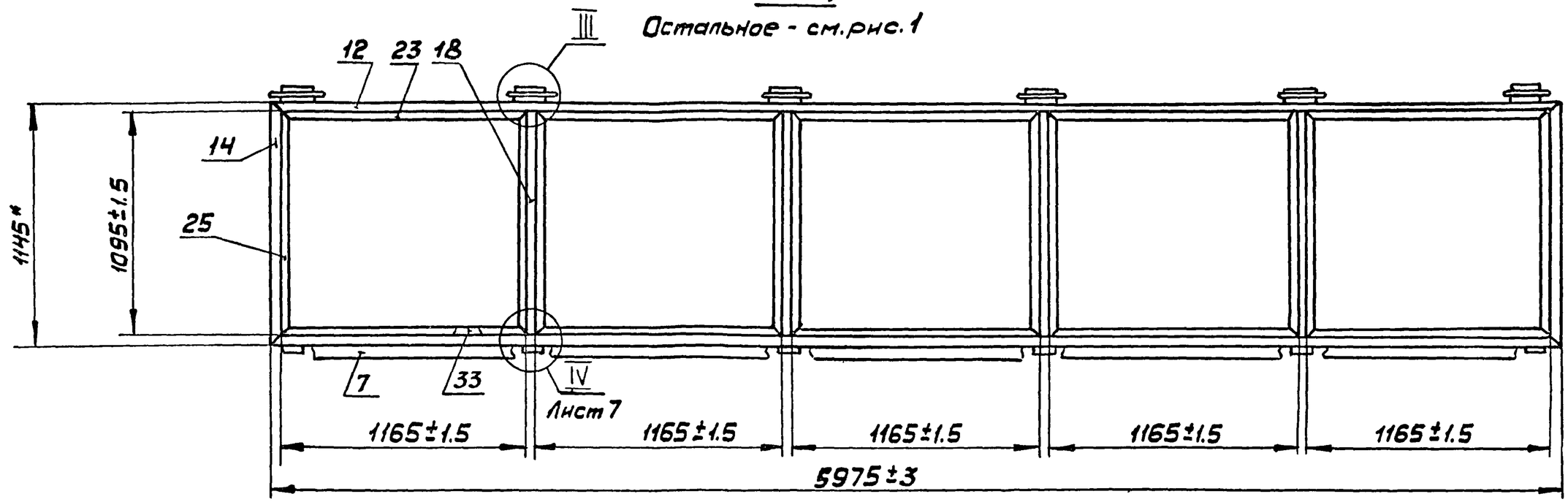

Рис. 8

М1:40

Остальное - см. рис 1

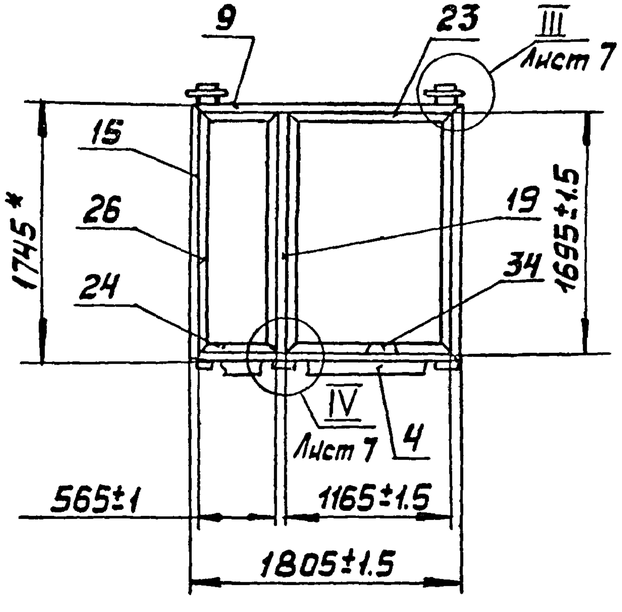

Рис. 9

М1:40

Остальное - см. рис. 1

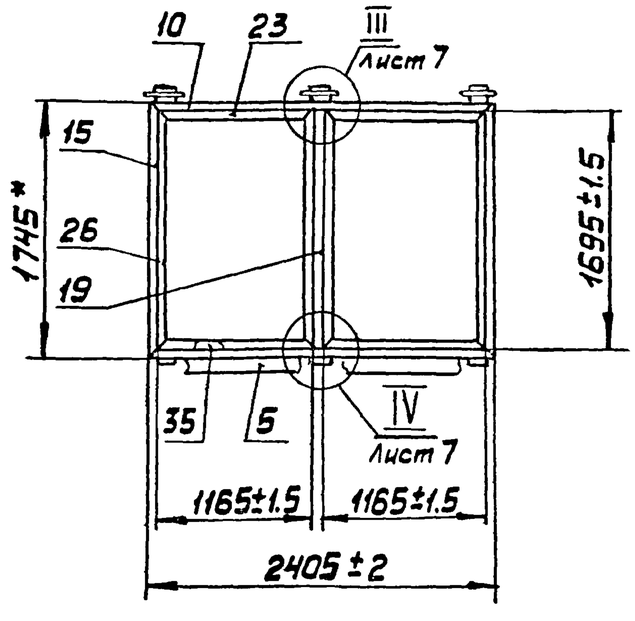

Продолжение табл. 1

Обозначение	Рис	Масса, кг		
		Сталь	Резина	Всего
1.02.01.00.00 -06	7	74,06	6,5	80,56
-07	8	31,63	2,7	34,33
-08	9	35,83	3,0	38,83

Инв.№ подл. | Подп. и дата | Взам. инв.№

Рис.10
М1:40
Остальное - см. рис.1

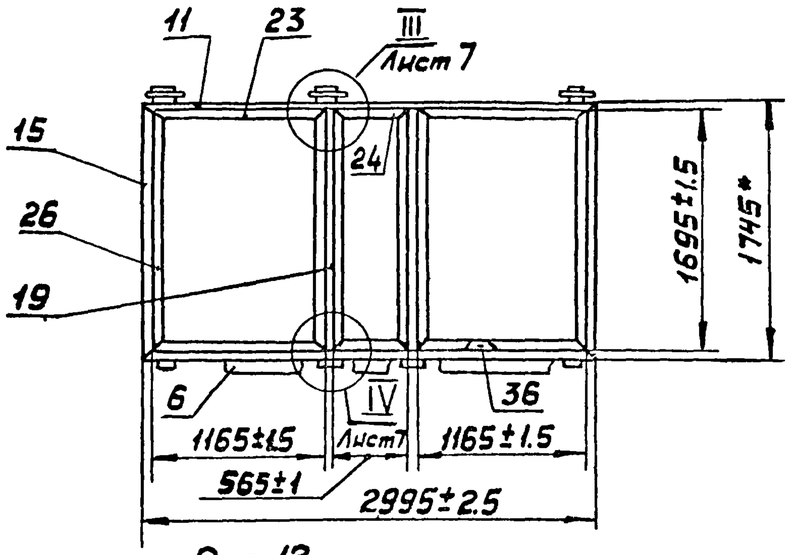

Рис.11
М1:40
Остальное - см. рис.1

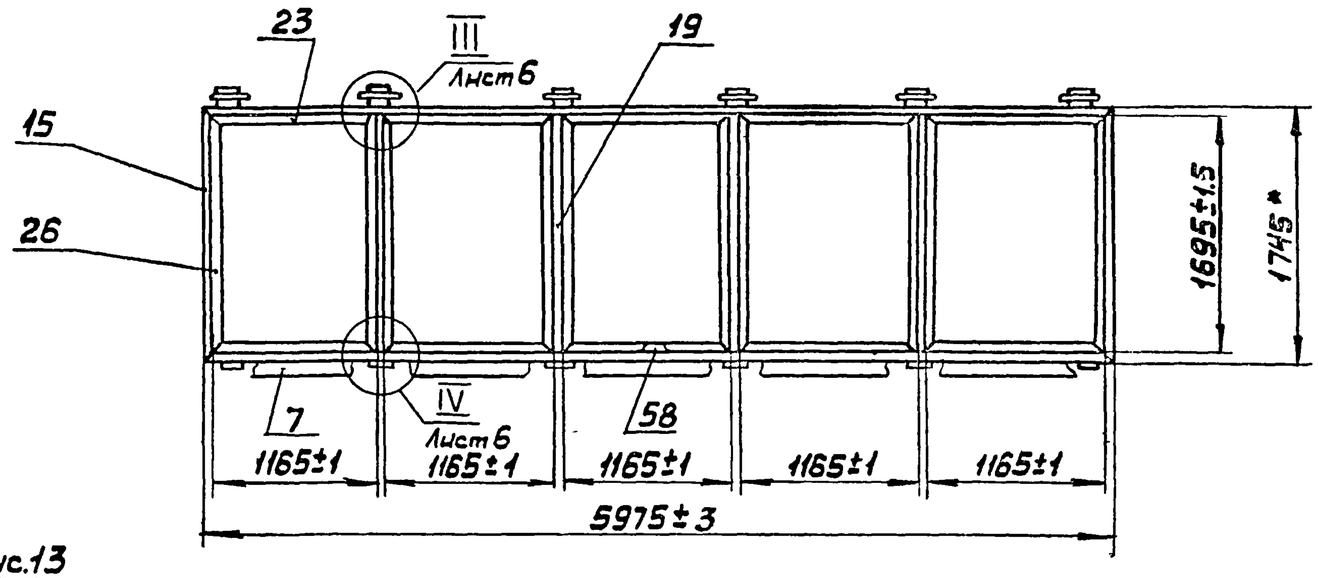

Рис.12
М1:40
Остальное - см. рис.1

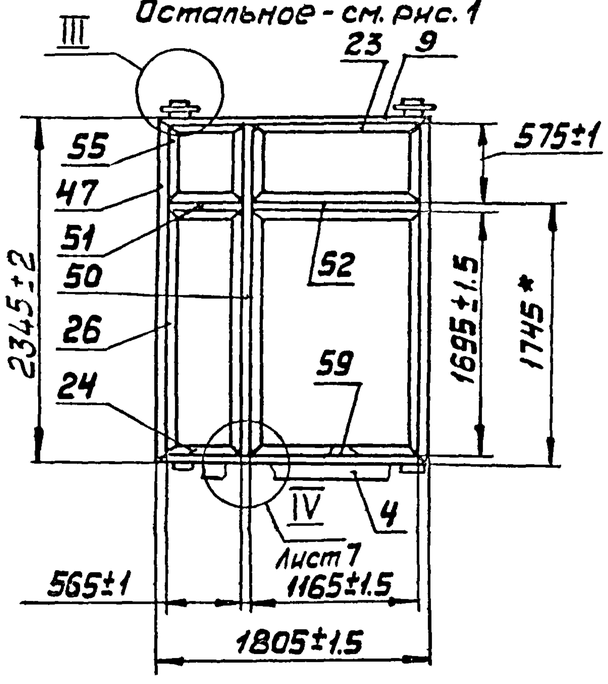

Рис.13
М1:40
Остальное - см. рис.1

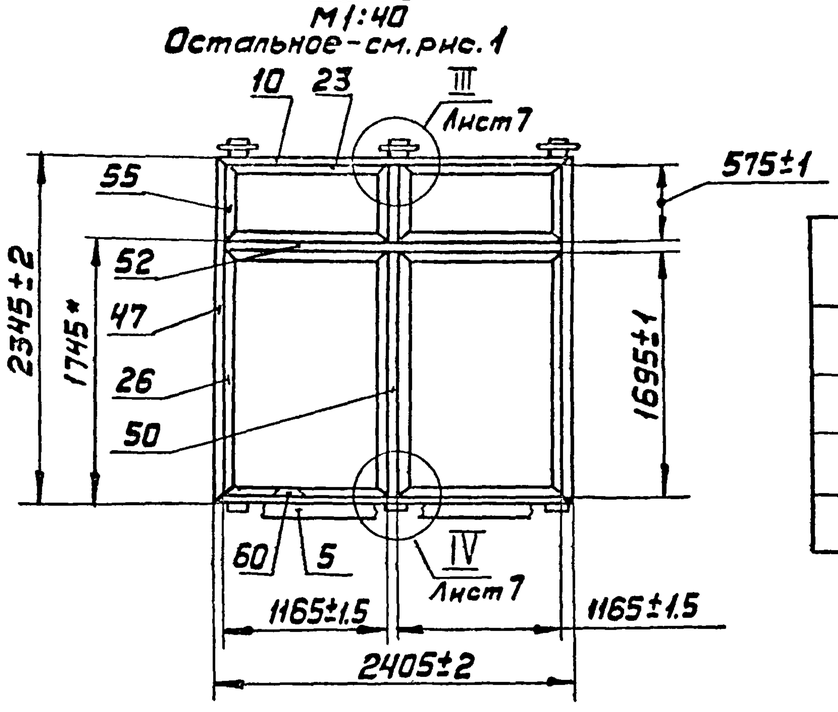

Продолжение табл. 1

Обозначение	Рис	Масса, кг		
		Сталь	Резина	Всего
1.02.01.00.00 -09	10	47,44	4,3	51,74
-10	11	91,46	8,3	99,76
-11	12	45,63	4,3	49,93
-12	13	52,43	5,4	57,83

Рис.14
М1:40
Остальное - см. рис. 1

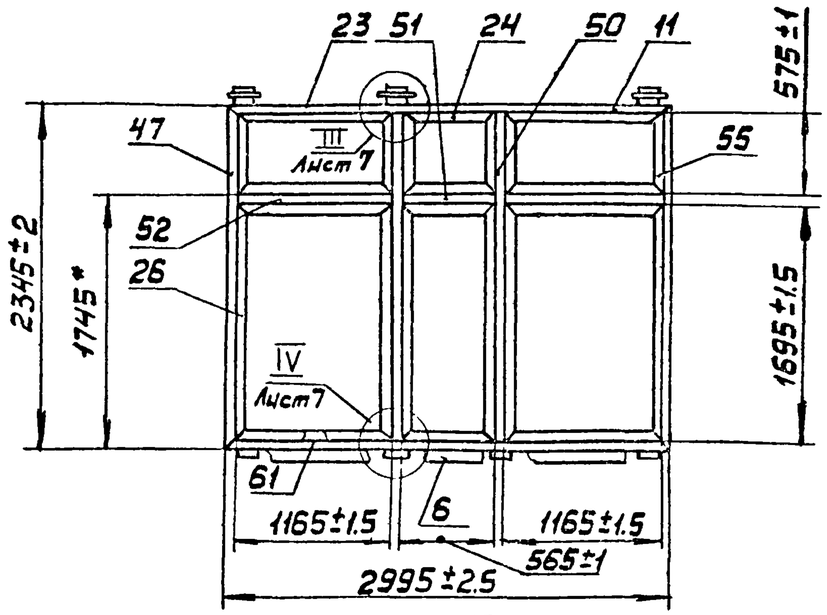

Рис.15
М1:40
Остальное - см. рис. 1

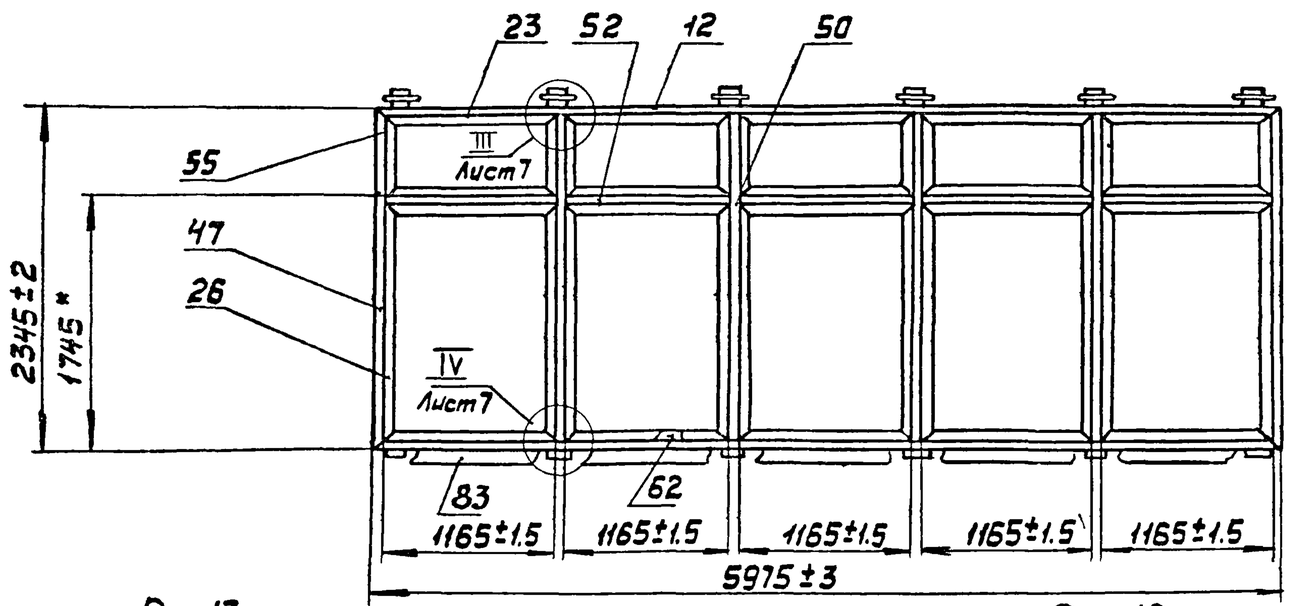

Рис. 16
М 1:40
Остальное - см. рис. 1

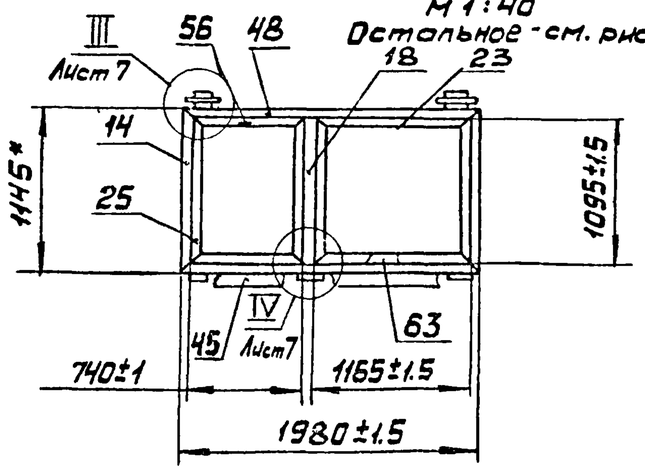

Рис 17
М1 40
Остальное - см рис 1

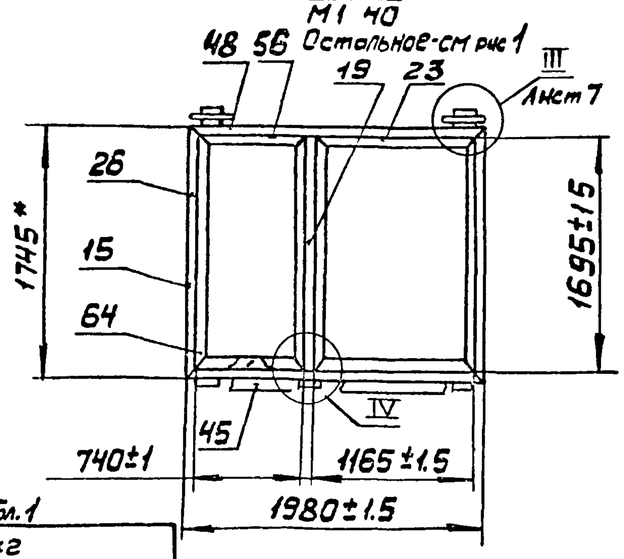

Рис. 18
М 1:40
Остальное - см. рис. 1

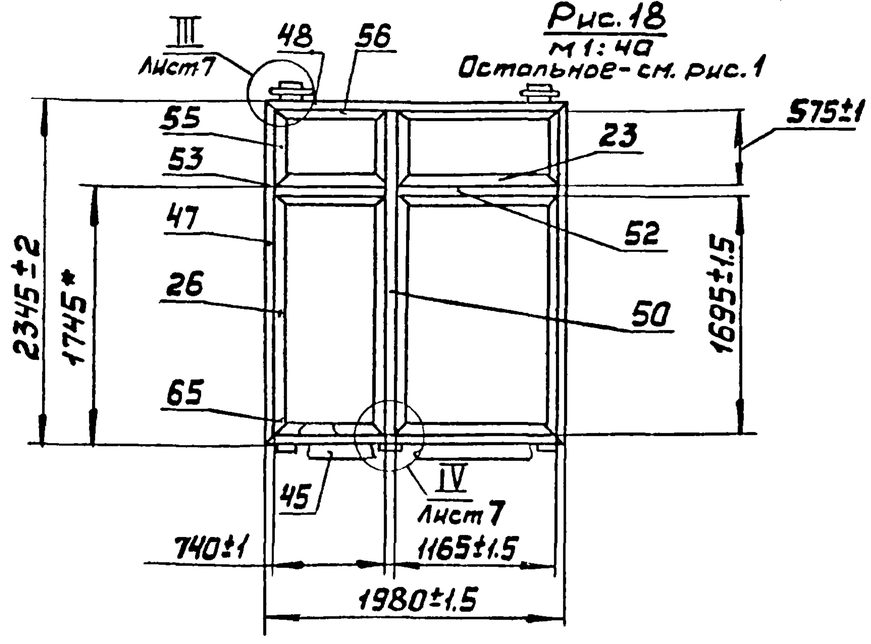

Продолжение табл.1

Обозначение	Рис	Масса, кг		
		Сталь	Резина	Всего
1.02.01.00.00 -13	14	69,34	6,6	75,94
-14	15	125,46	13,4	138,86
-15	16	26,13	2,2	28,33
-16	17	32,83	2,8	35,63
-17	18	46,03	4,4	50,43

Взам. инв. №
Подп. и дата
Инв. № подл.

Рис.19
М1:40
Остальное - см. рис.1

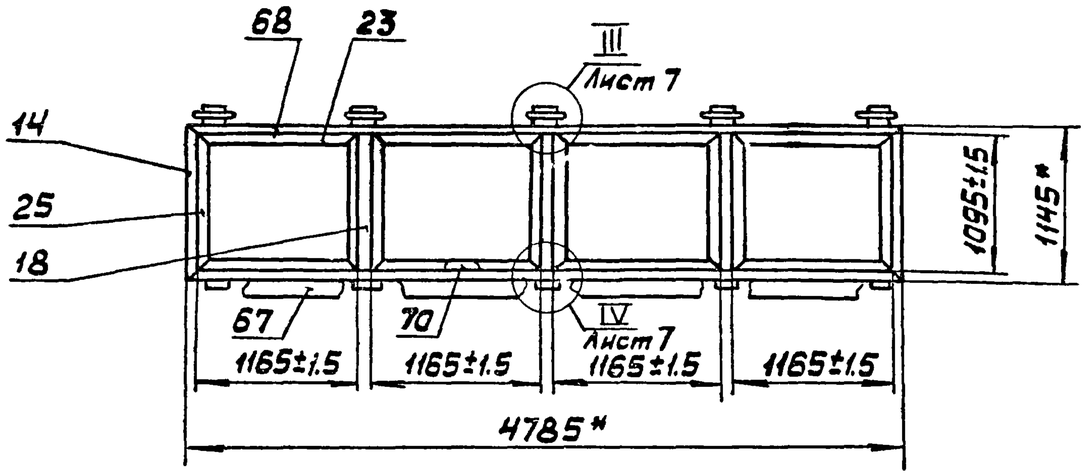

Рис.20
М1:40
Остальное - см. рис.1

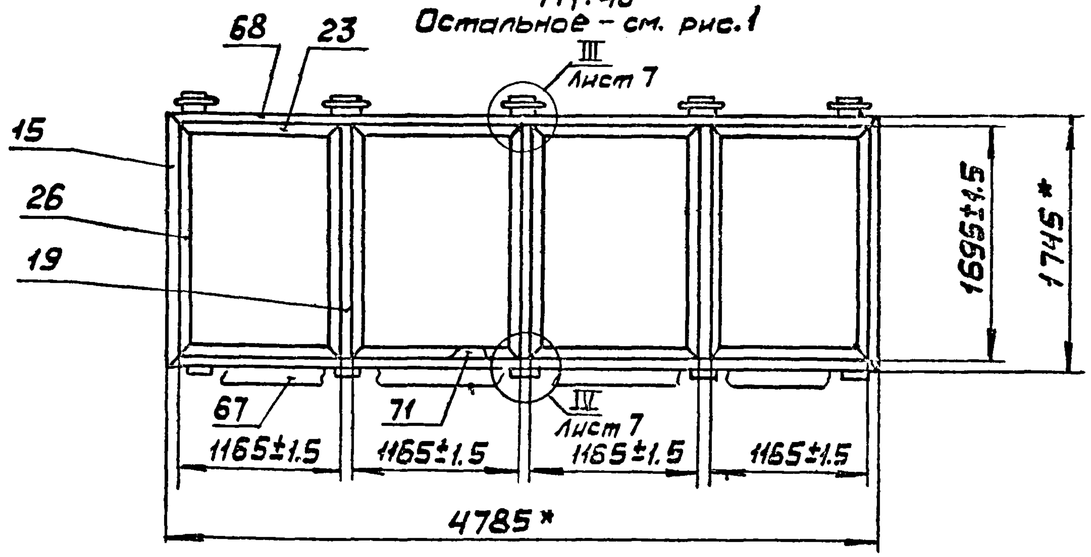

Рис.21
М1:40
Остальное - см. рис.1

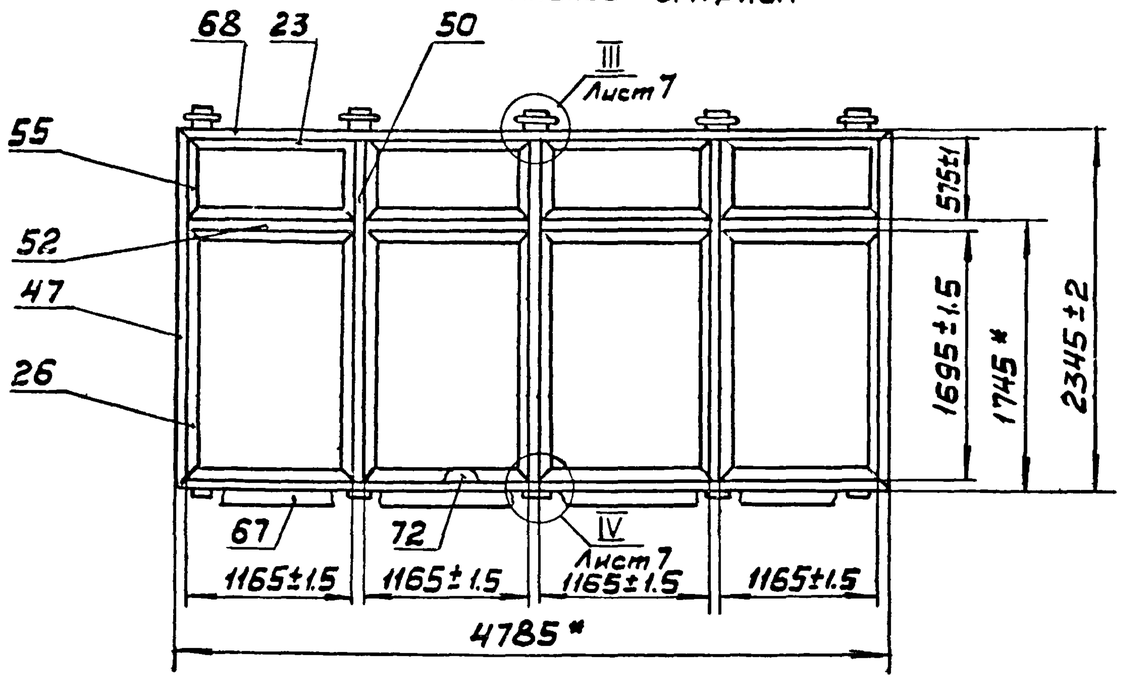

Обозначение	Рис	Масса, кг		
		Сталь	Резина	Всего
1.02.01.00.00 -18	19	55,32	5,8	61,12
-19	20	67,06	6,1	73,16
-20	21	98,38	9,4	107,78

I лист 1
М1:2

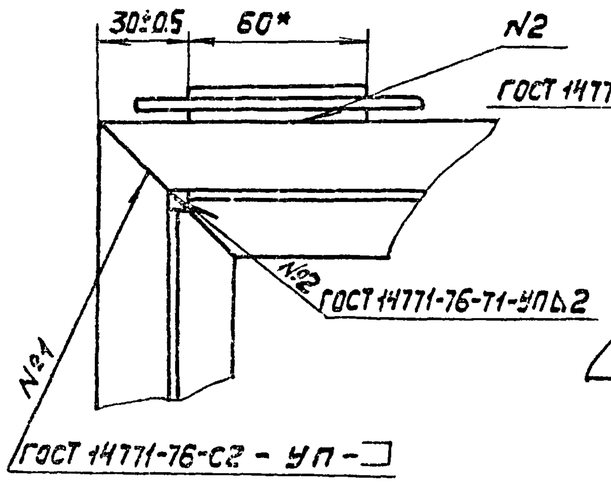

II лист 1
М1:2

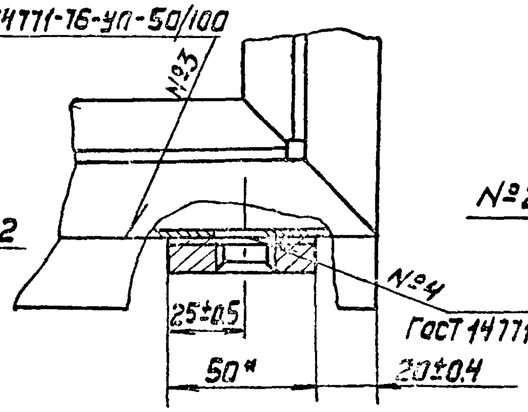

III лист 1
М1:2

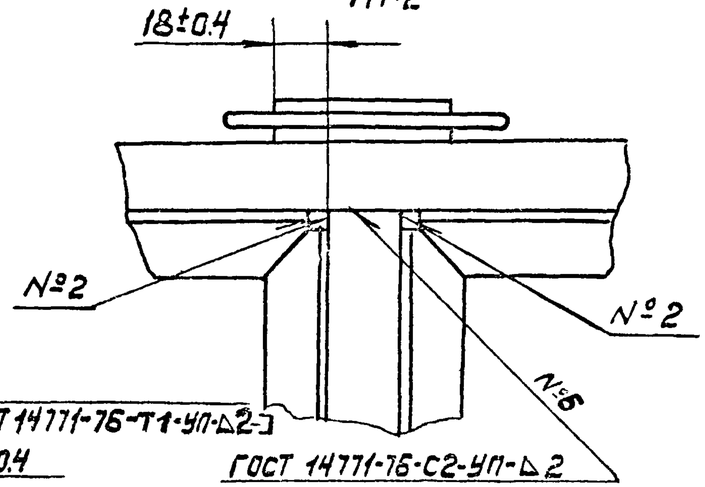

IV лист 1
М1:2

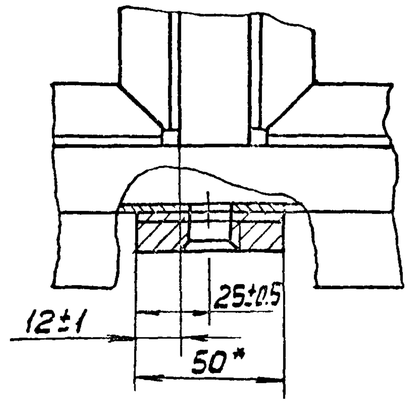

А - А лист 1
М1:1

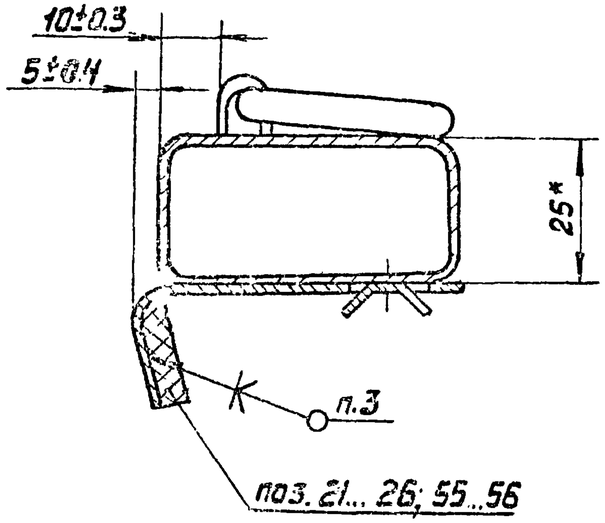

Б - Б лист 1
М1:1

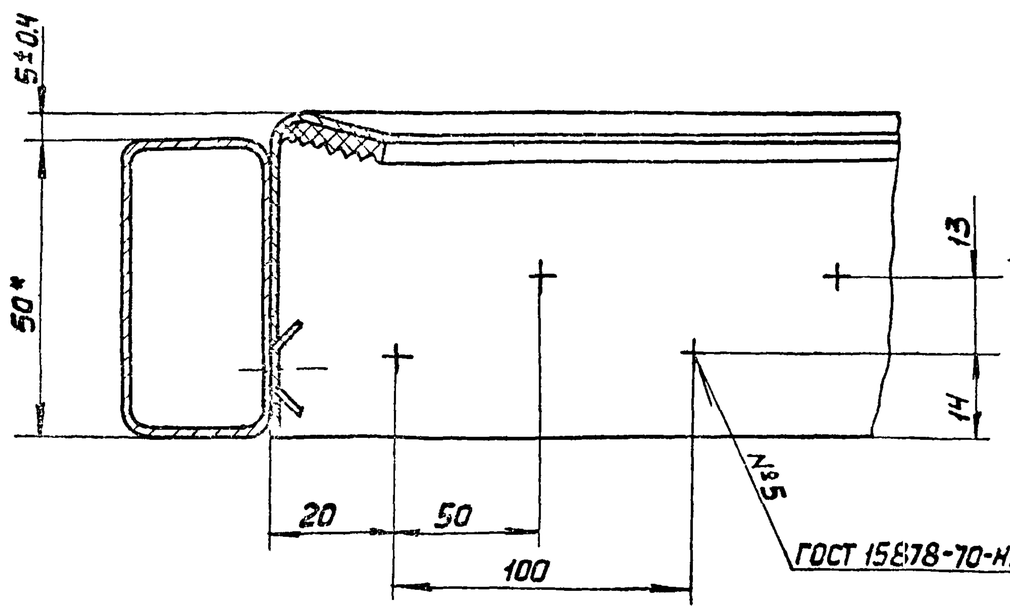

В - В лист 1
М1:1

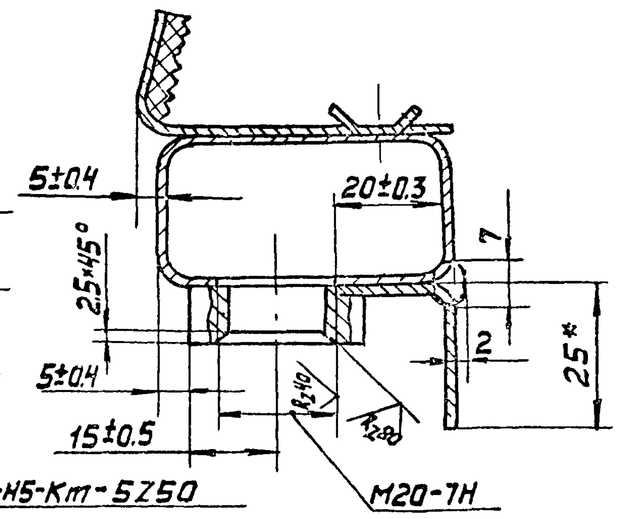

Инв. № подл. | Подп. и дата | Взам. инв. №

1.436.2-17.1.02.01.00.00 СБ

Лист 7

17661-02 80

Копировал. Выгрузина

Формат 22

Таблица 2

Обозначение	Рис	№ шва					
		1	2	3	4	5	6
		Количества швов					
1.02.01.00.00	1	4	8	1	2	4	
-01	2	4	14	1	3	8	4
-02	3	4	14	1	3	8	4
-03	4	4	12	1	3	8	4
-04	5	4	14	1	3	8	4
-05	6	4	18	1	4	12	8
-06	7	4	32	1	6	20	20
-07	8	4	12	1	3	8	4
-08	9	4	14	1	3	8	4
-09	10	4	18	1	4	12	8
-10	11	4	32	1	6	20	20
-11	12	4	20	1	3	16	12
-12	13	4	22	1	3	16	12
-13	14	4	30	1	4	24	20
-14	15	4	52	1	6	40	36
-15	16	4	12	1	3	8	4
-16	17	4	12	1	3	8	4
-17	18	4	20	1	3	16	12
-18	19	4	26	1	5	16	12
-19	20	4	26	1	5	16	12
-20	21	4	42	1	5	32	28

Инв. № подл.	Подпись и дата	Взам. инв. №

Формат	Зона	Поз.	Обозначение	Наименование	Кол. на исполн. 1.03.00.00.00 –	01	02	03	04	05	06	07	08	09	Примечание
				Документация											
А2			1.03.00.00.00 СБ	Сборочный чертеж	Х	Х	Х	Х	Х	Х	Х	Х	Х	Х	
				Сборочные единицы											
А1		1	1.03.01.00.00.	Рама	1										
			-01	Рама		1									
			-02	Рама			1								

Исполнения 10...17 см. листы 7...11

Шифр	Лист	01	02	03	04	05	06	07	08	09
01	18.12-02									
01	24.12-02									
01	30.12-02									
01	60.12-02									
01	18.18-02									
01	24.18-02									
01	30.18-02									
01	60.18-02									
01	18.24-02									
01	24.24-02									

Изм.	Лист	№ докум.	Подп.	Дата
Разраб		Юдин		06.05
Пров.		Кашкинов		06.05
Рук. пр.		Лебедев		06.05
Н. контр		Веневцева		06.05
Утв		Лебедев		06.05

1.436.2-17.1.03.00.00.00

Окно с одинарным переплетом открывающееся с одинарным остеклением

Стадия	Лист	Листов
Р	1	11

Минмонтажспецстрой СССР
Гипроспецлегконструкция

Копировал: Выгриянова Формат: А1

Инв. № подл.	Подп. и дата	Взам. инв. №

Формат	Зона	Поз.	Обозначение	Наименование	Кол. на исполн. 1.03.00.00.00 –	01	02	03	04	05	06	07	08	09	Примечание
		1	1.03.01.00.00 -03	Рама				1							
			-04	Рама					1						
			-05	Рама						1					
			-06	Рама							1				
			-07	Рама								1			
			-08	Рама									1		
			-09	Рама										1	
А1		2	1.03.02.00.00	Фрамуга	1	1	1	2							
			-01	Фрамуга					1	1	1	2	1	1	
				Детали											
А2		4	1.01.00.00.01 -02	Стекло	1		1								
		5	-03	Стекло		1	1	3							

Шифр	Лист	01	02	03	04	05	06	07	08	09
01	18.12-02									
01	24.12-02									
01	30.12-02									
01	60.12-02									
01	18.18-02									
01	24.18-02									
01	30.18-02									
01	60.18-02									
01	18.24-02									
01	24.24-02									

1.436.2-17.1.03.00.00.00

Лист 2

Копировал: Выгриянова Формат: А1

28 20-1966-17

81

Формат	Зона	Поз.	Обозначение	Наименование	Кол. на испол. 1.03.00.00 СО										Примечание
					–	01	02	03	04	05	06	07	08	09	
		6	1.01.00.00.01 -04	Стекло					1		1		1		
		7	-05	Стекло						1	1	3		1	
		8	-06	Стекло									1		
		9	-07	Стекло									1	2	
		10	-11	Стекло	1	1	1	2							
		11	-12	Стекло					1	1	1	2	1	1	
		14	1.01.00.00.02-02	Штапик		2	2	6		2	2	6	2	6	
		15	-03	Штапик	2	2	4	6							
		16	-04	Штапик	2		2		2		2		4		
		17	-05	Штапик					2	2	4	6	2	2	
		18	-06	Штапик									4	4	
		19	-08	Штапик	2	2	2	4							

Лит											
Шифр	01М18.12-02	01М24.12-02	01М3012-02	01М60.12-02	01М18.18-02	01М24.18-02	01М3018-02	01М6018-02	01М18.24-02	01М24.24-02	

1.436.2-17.1.03.0000.00 Лист 3

Копировал: Выгриянова Формат: 11

Инв. № подл.	Подп. и дата	Взам. инв. №

Формат	Зона	Поз.	Обозначение	Наименование	Кол. на испол. 1.03.00.00										Примечание
					–	01	02	03	04	05	06	07	08	09	
		20	1.01.00.00.02 – 09	Штапик	2	2	2	4	2	2	2	4	2	2	
		21	-10	Штапик					2	2	2	4	2	2	
		23	1.01.00.00.04	Подкладка	8	8	12	20	8	8	12	20	16	16	
				Уплотнение											
				Профиль резиновый											
				1.00.00.00.01											
64		24	1.03.00.00.01	L = 7324	1										
		25	-01	L = 8522		1									

Лит											
Шифр	01М18.12-02	01М24.12-02	01М3012-02	01М60.12-02	01М18.18-02	01М24.18-02	01М3018-02	01М6018-01	01М18.24-02	01М24.24-02	

1.4362-171.03.00.00.00 Лист 4

Копировал: Выгриянова Формат: 11

Инв. № подл.	Подп. и дата	Взам. инв. №

Формат	Зона	Поз.	Обозначение	Наименование	Кол. на исполн. 1.03.00.00.00 —	01	02	03	04	05	06	07	08	09	Примечание
		26	1.03.00.00.01 -02	L=11764			1								
		27	-03	L=21484				1							
		28	-04	L=9724					1						
		29	-05	L=10924						1					
		30	-06	L=15366							1				
		31	-07	L=27490								1			
		32	-08	L=11328									1		
		33	-09	L=17728										1	

Лит											
Шифр	01М18.12-02	01М24.12-02	01М30.12-02	01М60.12-02	01М18.18-02	01М24.18-02	01М30.18-02	01М60.18-02	01М18.24-02	01М24.24-02	

1.436.2-17.1.03.00.00.00 Лист 5

Копировал: Выгрияновa

Инв. № подл.	Подп. и дата	Взам. инв. №

Формат	Зона	Поз.	Обозначение	Наименование	Кол. на исполн. 1.03.00.00.00 —	01	02	03	04	05	06	07	08	09	Примечание
				Стандартные изделия											
		36		Болт М20×50 58 019 ГОСТ 7798-70	3	3	4	6	3	3	4	6	3	3	

Лит											
Шифр	01М18.12-02	01М24.12-02	01М30.12-02	01М60.12-02	01М18.18-02	01М24.18-02	01М30.18-02	01М60.18-02	01М18.24-02	01М24.24-02	

1 436 2-17.1.03 00.00.00 Лист 6

Копировал. Выгрияновa Формат.

Формат	Зона	Поз.	Обозначение	Наименование	Кол. на испол. 1.03.00.00.00										Примечание
					10	11	12	13	14	15	16	17			
				Документация											
12			1.03.01.00.00 СБ	Сборочный чертеж	X	X	X	X	X	X	X	X			
				Сборочные единицы											
11		1	1.03.01.01.00 -10	Рама	1										
			-11	Рама		1									
			-12	Рама			1								
			-13	Рама				1							
			-14	Рама					1						
			-15	Рама						1					
			-16	Рама							1				
			-17	Рама								1			

Шифр	Лит											
01М30.24-02												
01М60.24-02												
01М20.12-02												
01М20.18-02												
01М20.24-02												
01М48.12-02												
01М48.18-02												
01М48.24-02												

Инв. №подл. | Подп. и дата | Взам. инв. №

Формат	Зона	Поз.	Обозначение	Наименование	Кол на испол 1 03 00 00 00										Примечание
					10	11	12	13	14	15	16	17			
11		2	1 03 01 02 00 00	Фрамуга			1			2					
			-01	Фрамуга	1	2		1	1		2	2			
12		5	1 01 00 00 01 -03	Стекло						2					
		6	-04	Стекло	1										
		7	-05	Стекло	1	3					2	2			
		8	-06	Стекло	1										
		9	-07	Стекло	2	5			1			4			
		38	-08	Стекло			1								
		39	-09	Стекло				1	1						
		40	-10	Стекло					1						
		10	-11	Стекло			1			2					
		11	-12	Стекло	1	2		1	1		2	2			

Шифр	Лит											
01М30.24-02												
01М60.24-02												
01М20.12-02												
01М20.18-02												
01М20.24-02												
01М48.12-02												
01М48.18-02												
01М48.24-02												

Инв.№ подл.	Подпись и дата	Взам. инв.№

Формат	Зона	Поз.	Обозначение	Наименование	кол. на испол. 1.03.00.00.00										Примечание
					10	11	12	13	14	15	16	17			
12		14	1.01.00.00.02 -02	Штапик	6	16			2	4	4	12			
		15	-03	Штапик			2			4					
		16	-04	Штапик	4										
		17	-05	Штапик	4	6		2	2		4	4			
		18	-06	Штапик	6	10			4			8			
		42	-07	Штапик			2	2	4						
		19	-08	Штапик			2			4					
		20	-09	Штапик	2	4	2	2	2	4	4	4			
		21	-10	Штапик	2	4		2	2		4	4			
		23	1.01.00.00.04	Подкладка	24	40	8	8	16	16	16	32			
				Уплотнение											
				Профиль резиновый											

Лит												
Шифр	01М30.24-02	01М60.24-02	01М20.12-02	01М20.18-02	01М20.24-02	01М48.12-02	01М48.18-02	01М48.24-02				

1.436.2-17.1.03.00.00.00 — Лист 9

Копировал Выгриянова — Формат 11

Инв.№ подл.	Подпись и дата	Взам инв.№

Формат	Зона	Поз.	Обозначение	Наименование	Кол. на испол 1.03.00.00.00										Приме-чание
					10	11	12	13	14	15	16	17			
				1.00.00.00.01											
64		45	1.03.01.00.01 -10	L=20970	1										
		46	-11	L=44500		1									
		47	-12	L=7674			1								
		48	-13	L=10074				1							
		49	-14	L=16028					1						
		50	-15	L=17044						1					
		51	-16	L=21848							1				
		52	-17	L=35456								1			

Лит												
Шифр	01М30.24-02	01М60.24-02	01М20.12-02	01М20.18-02	01М20.24-02	01М48.12-02	01М48.18-02	01М48.24-02				

1.436.2-17.1.03.00.00.00 — Лист 10

Копировал: Выгриянова — Формат: 11

98 20-19917

85

Формат	Зона	Поз.	Обозначение	Наименование	Кол на исполн 1.03.00.00.00										Примечание
					10	11	12	13	14	15	16	17			
				Стандартные											
				изделия											
		36		Болт М20×50.58.019											
				ГОСТ 7798-70	4	6	3	3	3	5	5	5			

Шифр	Лит										
01М3024-02											
01М6024-02											
01М2012-02											
01М2018-02											
01М2024-02											
01М4812-02											
01М4818-02											
01М4824-02											

1.436.2-17.1.03.00.00.00 — Лист 11

Копировал: Выгриянова — Формат: 11

Рис 1

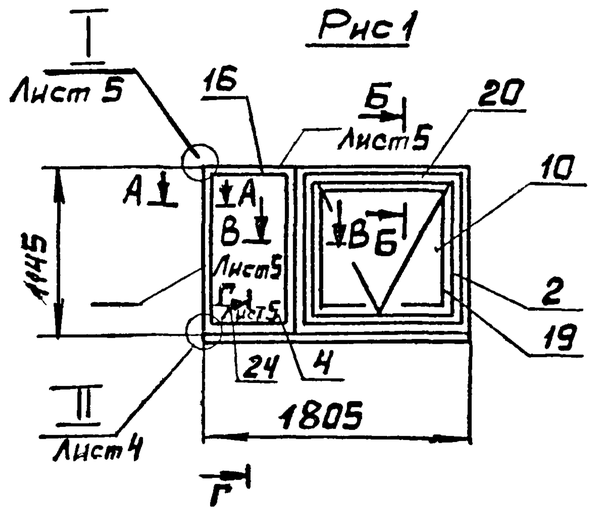

Рис 2
Остальное - см. рис.1

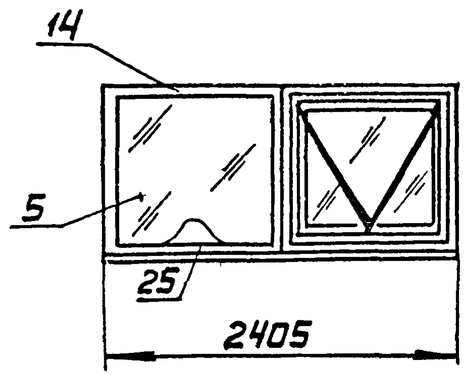

Рис.3
Остальное - см. рис.1

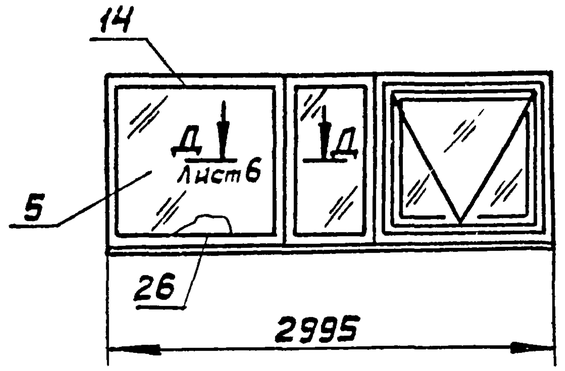

Рис 4
Остальное - см. рис.1

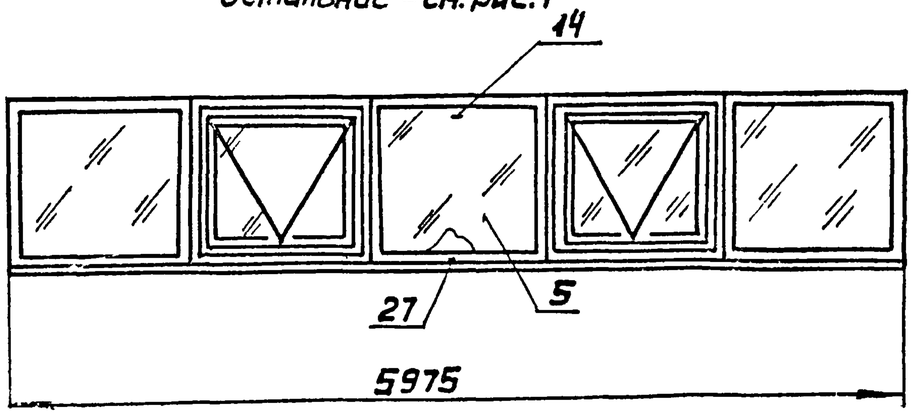

1. Размеры для справок
2. Уплотнения поз. 24...33 и 45...52 резать и клеить к штапику поз. 14...21 и 42 по 1.00.00.00.00 ТУ
3. Подкладки поз. 23 устанавливать по см. лист 4 где L - длина ячейки, И - высота ячейки.
4. Подкладки поз. 23 клеить клеем по 1.00.00.00.00 ТУ
5. Остальные технические требования по 1.00.00.00.00 ТУ

Таблица 1

Обозначение	Рис	Масса, кг				
		Сталь	Алюминий	Резина	Стекло	Всего
1.03.00.00.00	1	32,6	1,6	2,5	17,02	53,72
-01	2	35,4	1,8	2,7	23,39	63,29
-02	3	42,0	2,5	3,2	29,76	77,46
-03	4	81,7	5,1	6,3	59,52	152,62

Инв.№ подл. | Подп. и дата | Взам. инв.№

Изм	Лист	№ докум	Подп	Дата
Разраб		Юдин	Юдин	01.12.81
Пров.		Кашкинов	Кашкинов	01.12.81
Т.контр.		Азипова	Азипова	01.12.81
Рук. пр.		Лебедев	Лебедев	01.12.81
Н.контр.		Веневцова	Веневцова	01.12.81
Утв		Лебедев	Лебедев	01.12.81

1.436.2-17.1.03.00.00.00.СБ

Окно с одинарным переплетом открывающееся с одинарным остеклением. Сборочный чертеж

Стадия	Масса	Масштаб
Р	см. табл.	1:40
Лист 1	Листов 6	

Минмонтажспецстрой СССР
Гипроспецпрегконструкция

17661-02 88

Копировал: Выгриянова Формат: 12

Рис. 5
Остальное - см. рис. 1

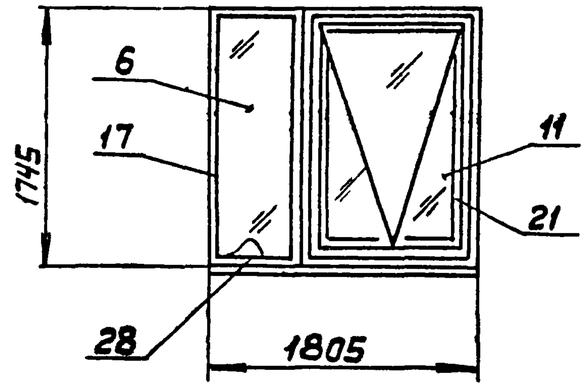

Рис. 6
Остальное - см. рис. 1

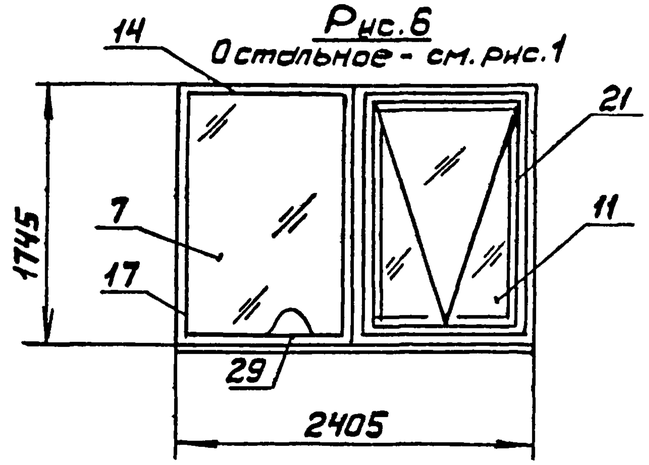

Рис. 7
Остальное - см. рис. 1

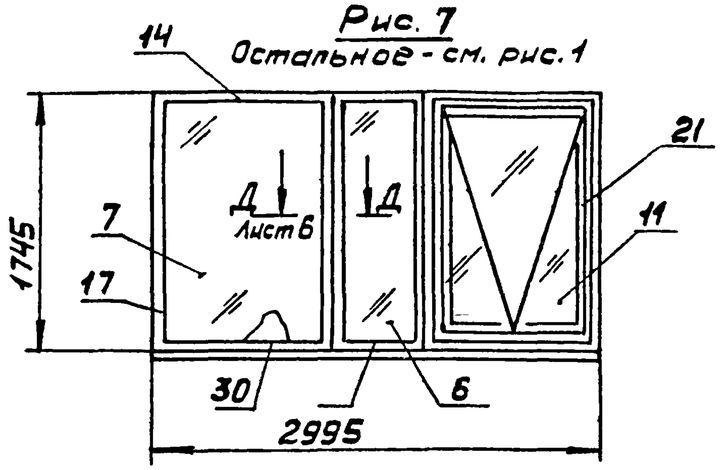

Рис. 8
Остальное - см. рис. 1

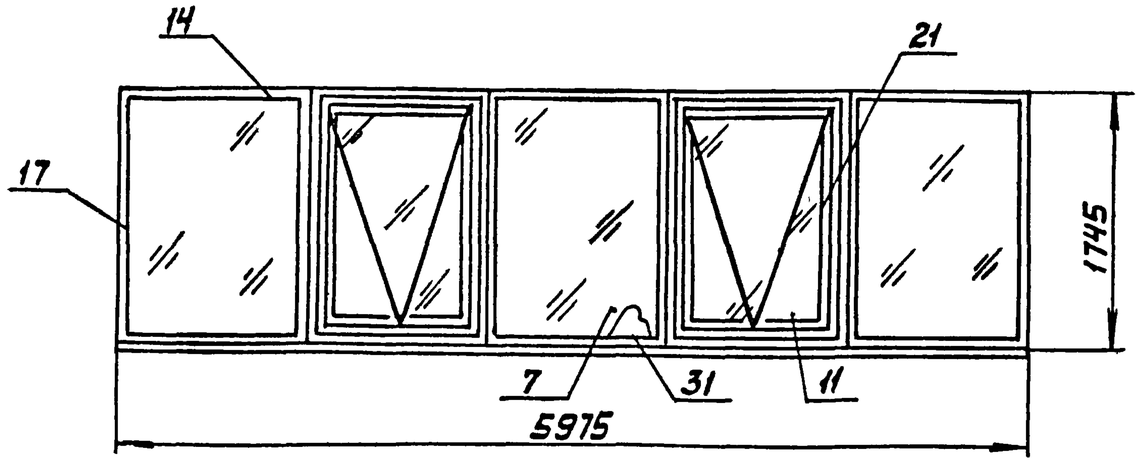

Рис. 9
Остальное - см. рис. 1

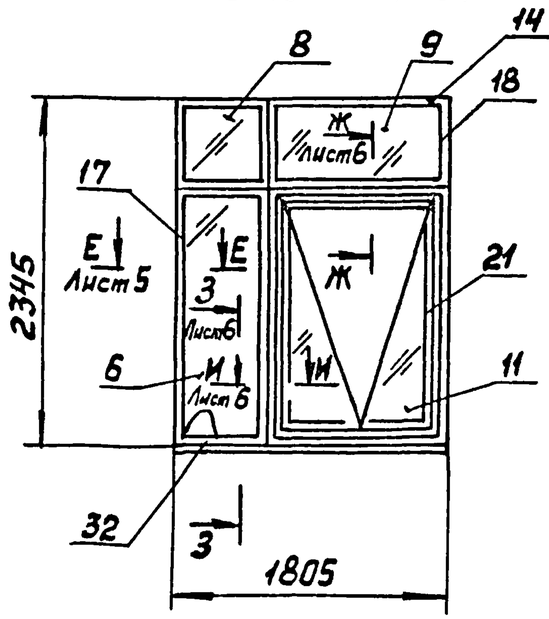

Рис. 10
Остальное - см. рис. 1

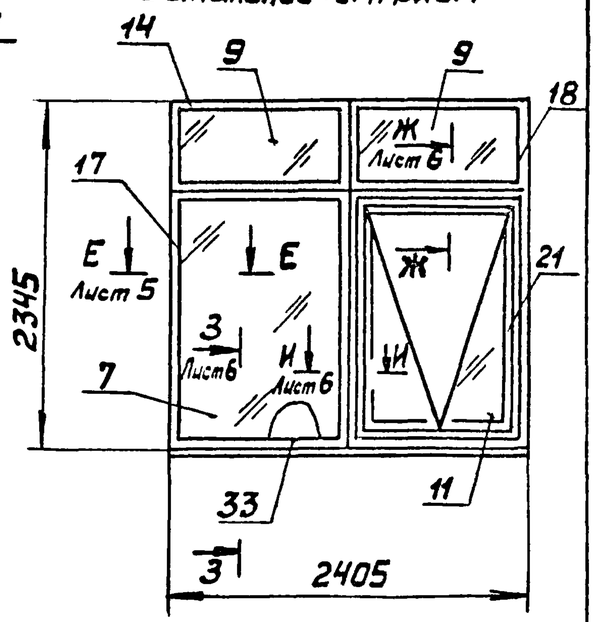

Продолжение таблицы №1

Обозначение	Рис	Масса, кг				
		Сталь	Алюминий	Резина	Стекло	Всего
1.03.00.00.00 -04	5	40.3	2,1	3,3	27,14	72,84
-05	6	40,4	2,3	3,51	37,09	83,3
-06	7	51,5	3,3	4,22	47,03	106.05
-07	8	99.5	6,6	8,34	94,06	208,50
-08	9	53,9	3,3	4,22	37,14	98.56
-09	10	59,2	3,8	4,58	50,42	118,0

Рис.11

Остальное - см. рис.1

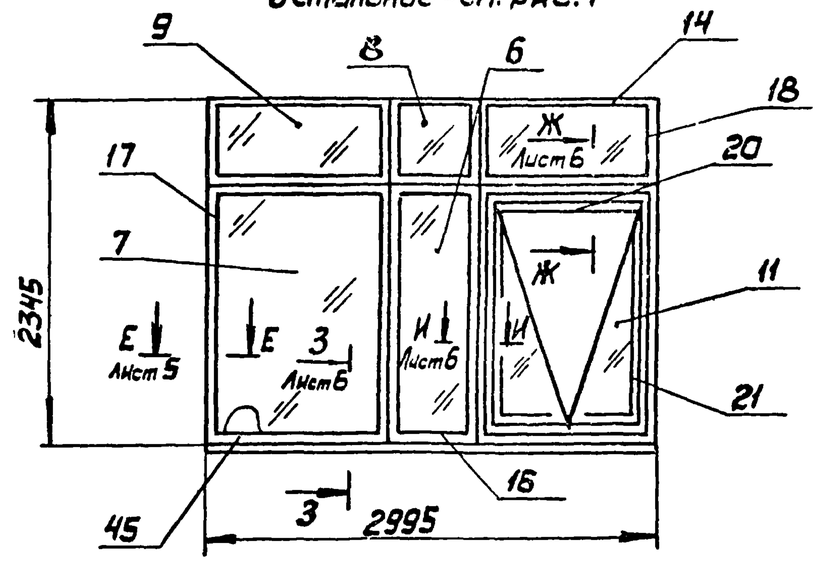

Рис.12

Остальное - см. рис.1

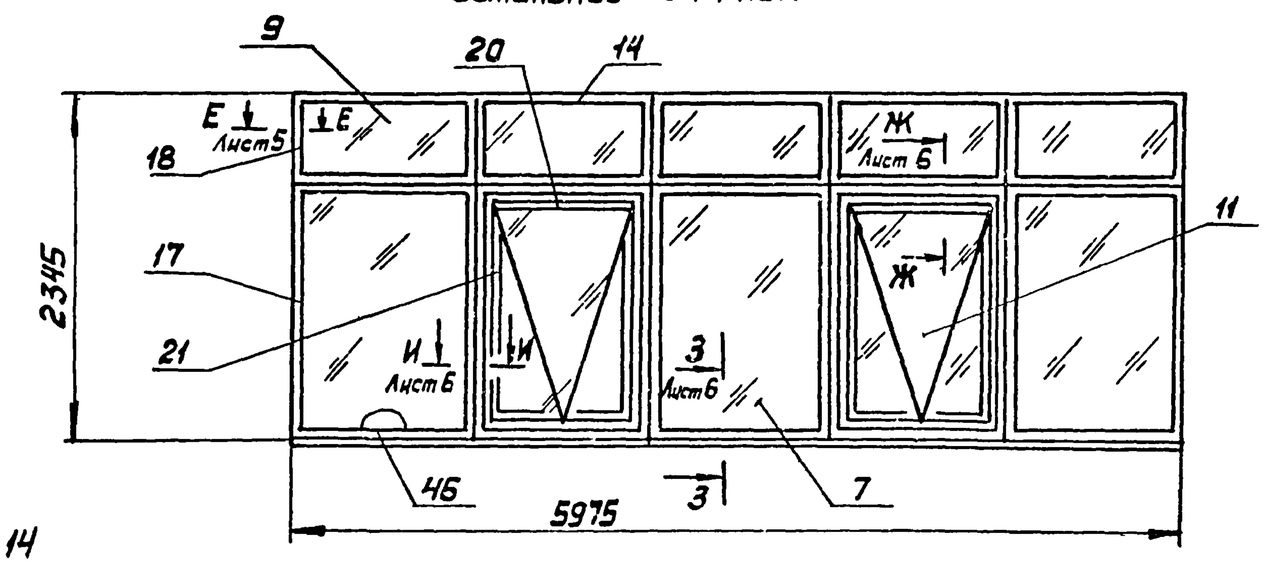

Рис.13

Остальное - см. рис.1

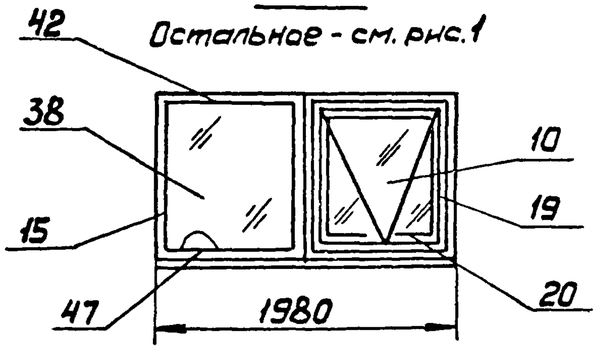

Рис14

Остальное - см. рис.1

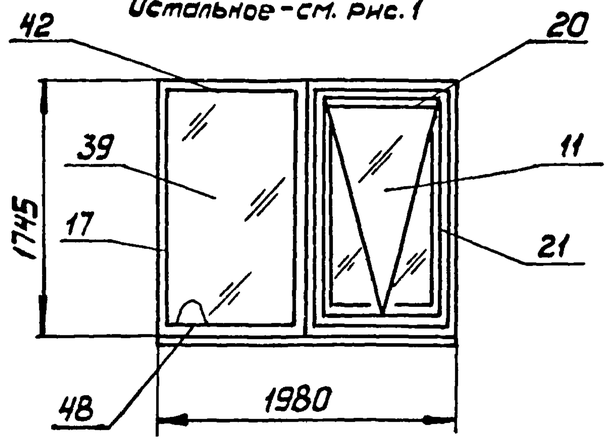

Рис15

Остальное - см. рис.1

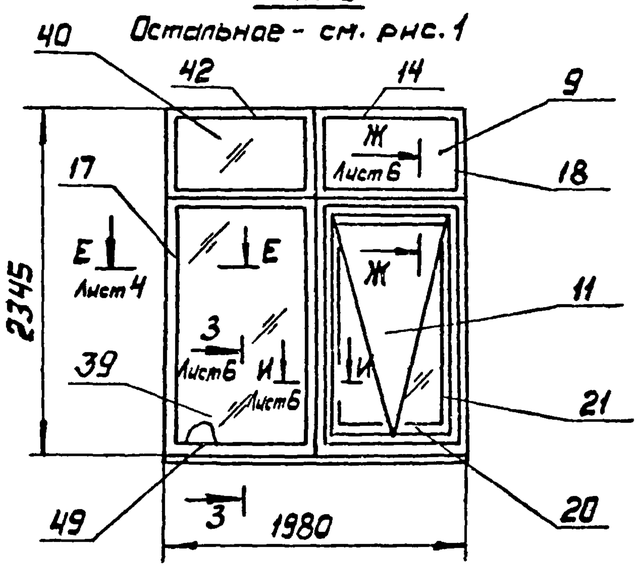

Обозначение	Рис	Масса, кг				
		Сталь	Алюминий	Резина	Стекло	Всего
1.03.00.00.00 -10	11	72,5	5,3	5,64	63,7	147,14
-11	12	139,3	10,5	11,19	127,4	288,39
-12	13	33,3	1,7	2,61	18,94	56,55
-13	14	69,0	1,7	2,61	30,14	103,45
-14	15	55,5	3,5	4,33	41,15	104,48

Инв.№ подл. | Подп. и дата | Взам. инв.№

Рис.16
Остальное - см. рис.1

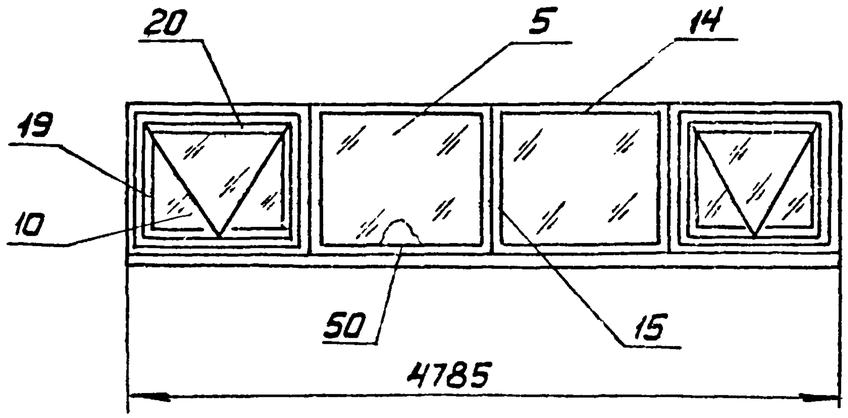

Рис.17
Остальное - см. рис.1

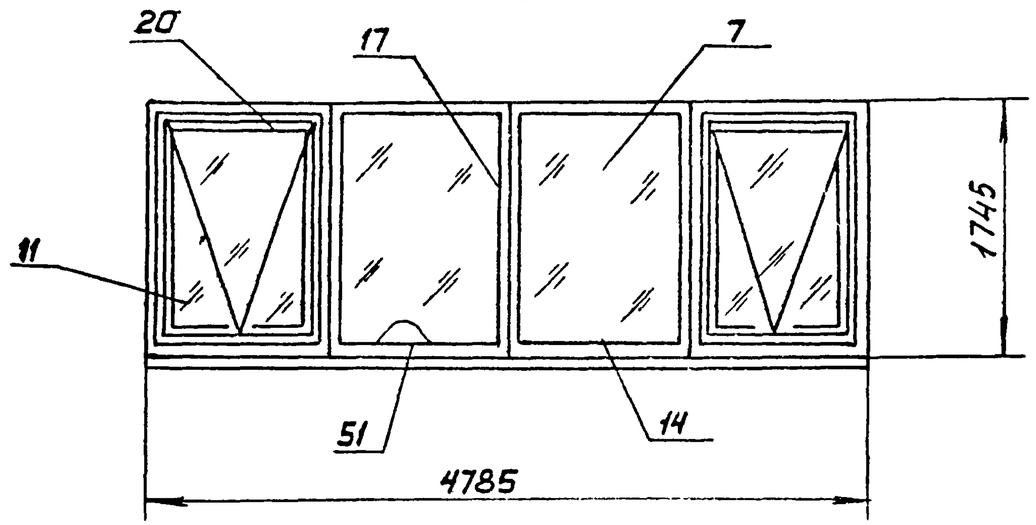

Рис.18
Остальное - см. рис 1.

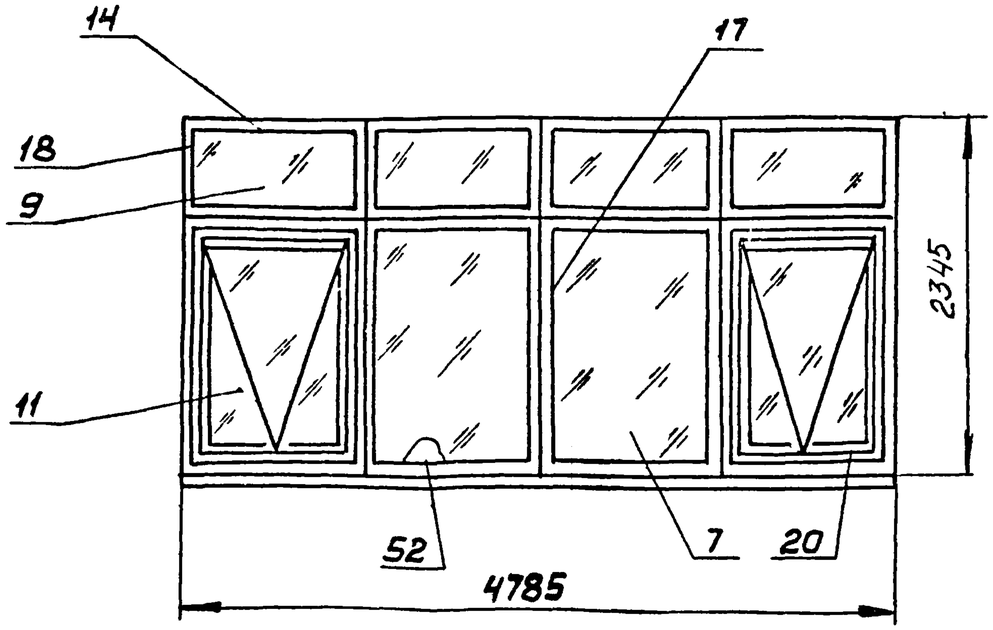

Схема расположения опорных прокладок

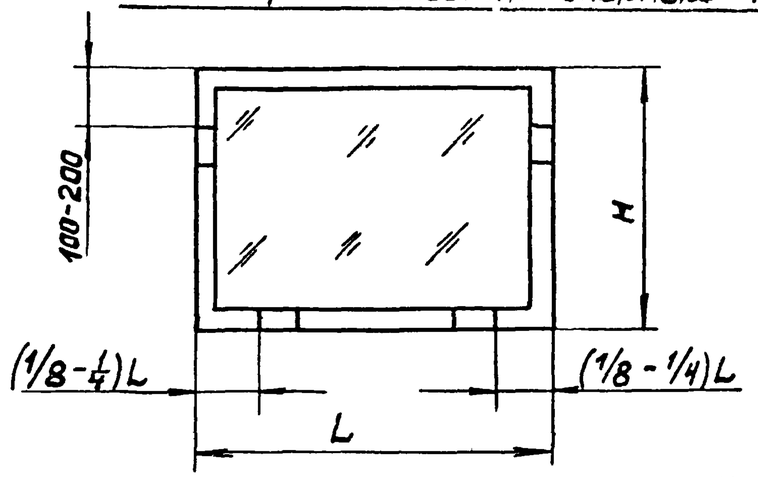

Продолжение таблицы №1

Обозначение	Рис	Масса, кг				
		Сталь	Алюминий	Резина	Стекло	Всего
1.03.0000.00 -15	16	67,86	3,68	6,24	60,54	138,32
-16	17	82,65	4,72	6,72	75,3	169,39
-17	18	111,89	7,19	8,74	101,94	229,76

I лист 1
М1:2

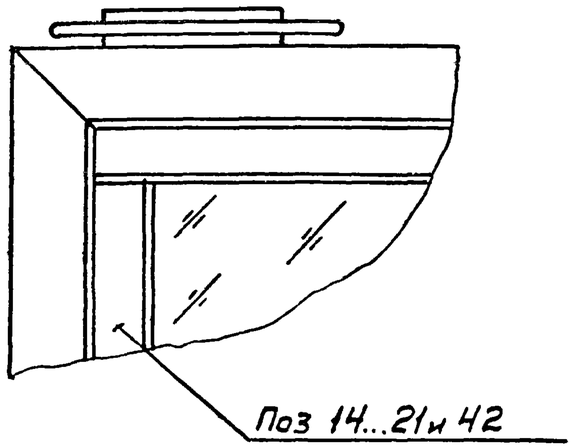

II лист 1
Штапик и стекло не показаны
М1:2

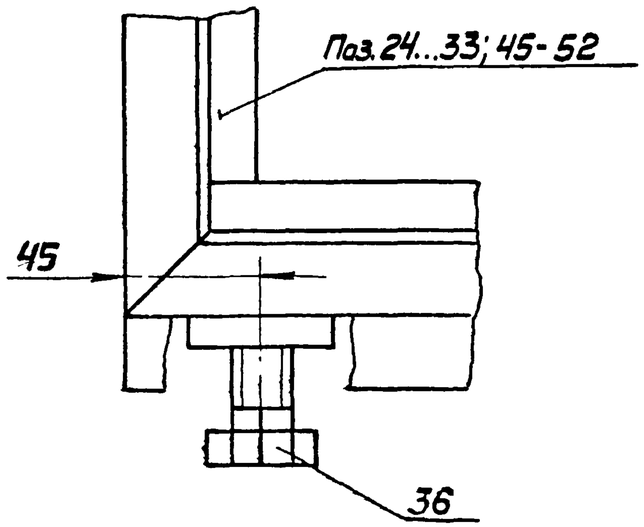

Б-Б лист 1
М1:1

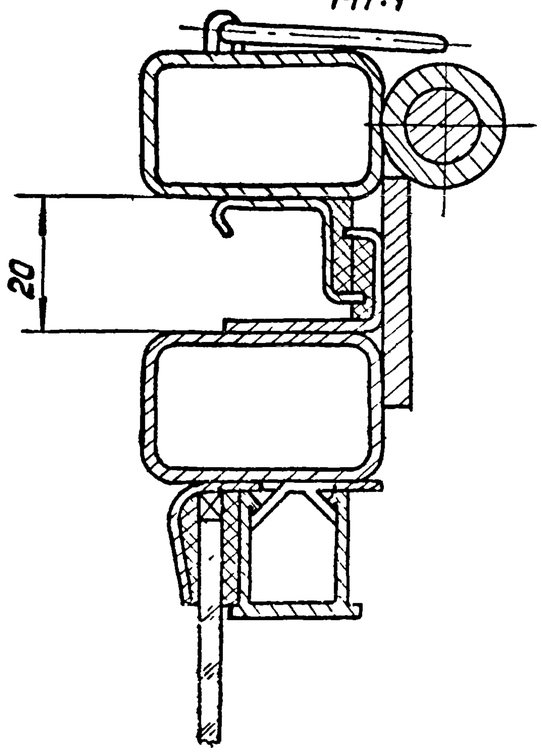

А-А лист 1
М1:1

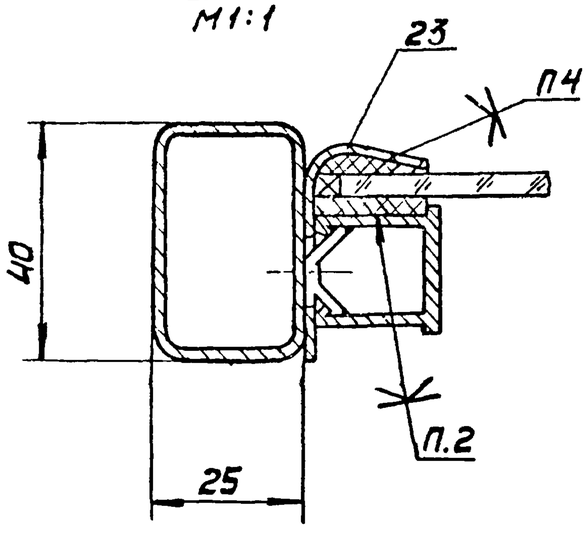

Е-Е лист 3
М1:1

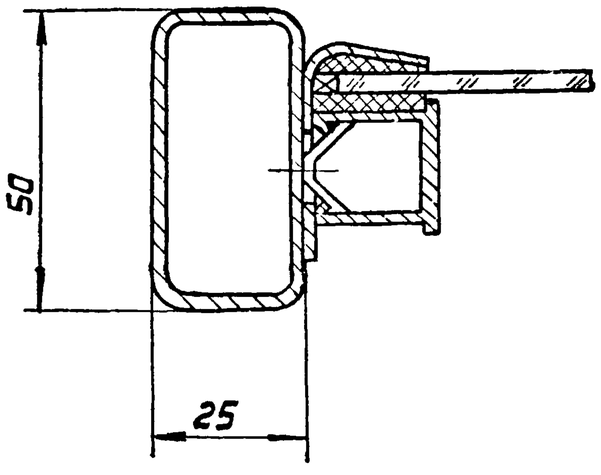

В-В лист 1
М1:1

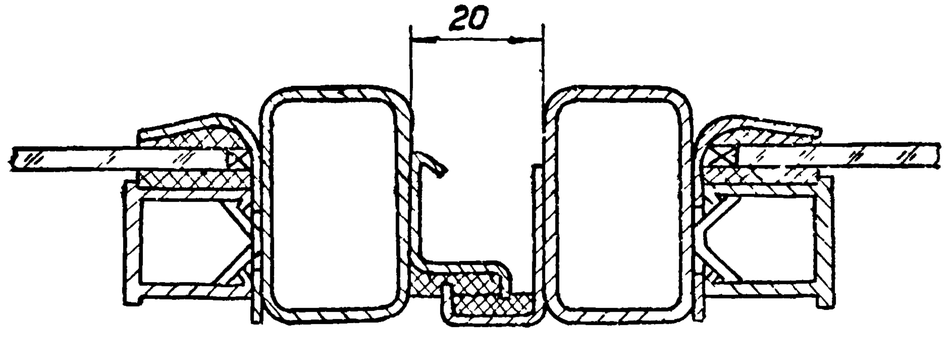

Инв. № подл. | Подп. и дата | Взам. инв. №

Ж – Ж лист 3
М1:1

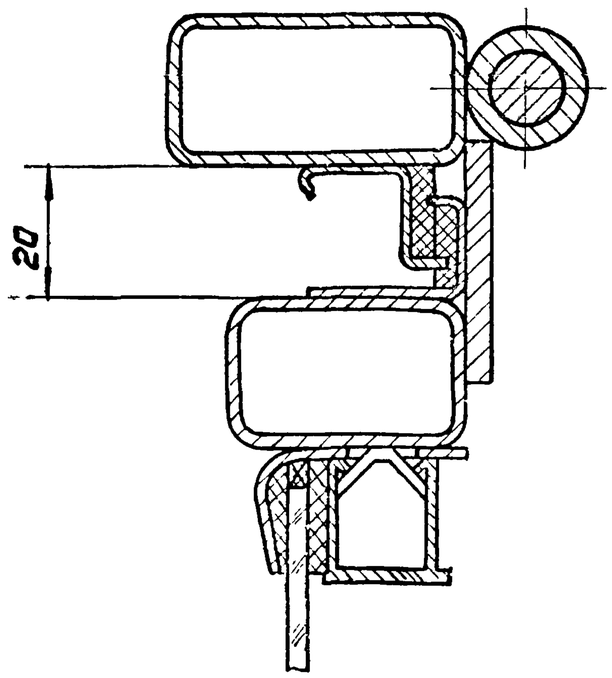

И-И лист 3
М1:1

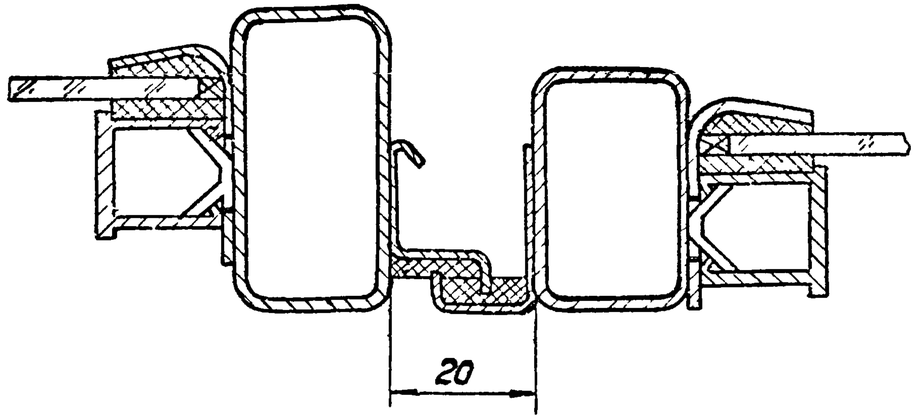

Г-Г лист 1
М1:1

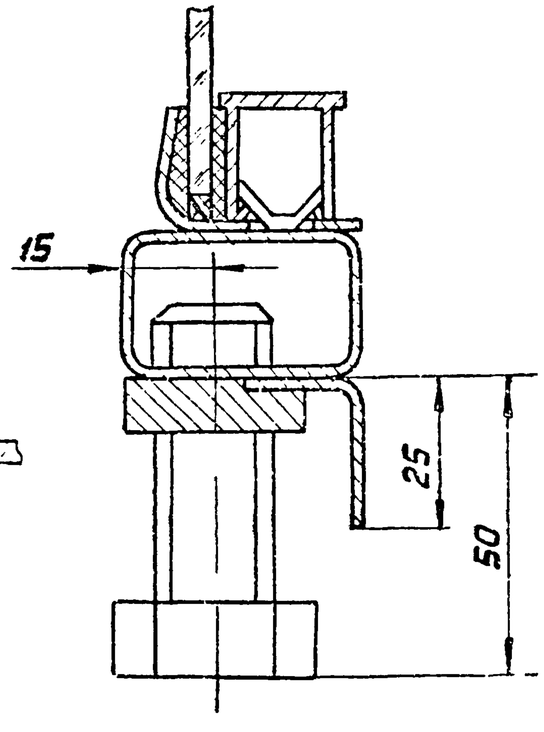

З-З лист 3
М1:1

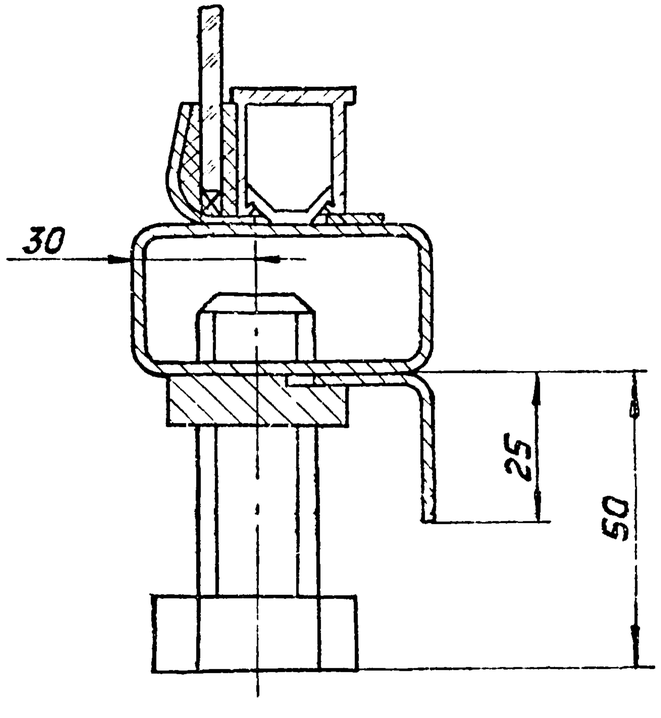

Д-Д лист 2
М1:1

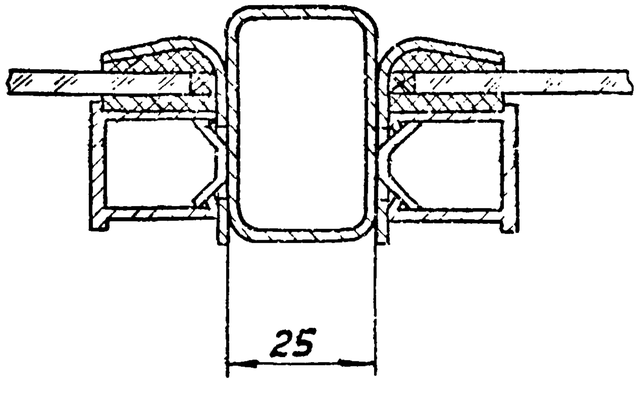

Инв. № подл.	Подп. и дата	Взам. инв. №

Формат	Зона	Поз.	Обозначение	Наименование	Кол. на исполн. 1.03.01.00.00. –	-01	-02	-03	-04	-05	-06	-07	-08	-09	Примечание
				Документация											
12			1.03.01.0000. СБ	Сборочный чертеж	X	X	X	X	X	X	X	X	X	X	
				Сборочные единицы											
11		1	1.03.01.01.00	Полупетля	2	2	2	4	2	2	2	4	2	2	

Исполнения 10...17 см. листы 7...11

Лит											
Шифр	01М18.12-02	01М24.12-02	01М30.12-02	01М60.12-02	01М18.18-02	01М24.18-02	01М30.18-02	01М60.18-02	01М18.24-02	01М24.24-02	

Изм.	Лист	№ докум.	Подп.	Дата
Разраб.		Юдин		06.82
Пров.		Кашкинов		06.82
Рук. пр.		Лебедев		06.82
Н. контр.		Веневцева		06.82
Утв		Лебедев		06.82

1.436.2-17.1.03.01.00.00

Рама

Стадия	Лист	Листов
Р	1	11

Минмонтажспецстрой СССР
Гипроспецлегконструкция

Копировал: Выгрянова Формат: 11

Инв. № подл.	Подп. и дата	Взам. инв. №

Формат	Зона	Поз	Обозначение	Наименование	Кол. на исполн. 1.03.01.00.00 –	01	02	03	04	05	06	07	08	09	Примечание
				Детали											
11		3	1.01.01.00.01	Серьга	2	3	3	6	2	3	3	6	2	3	
11		4	1.01.01.00.02	Скоба	2	3	3	6	2	3	3	6	2	3	
12		5	1.01.01.00.03 -01	Стяжка	2				2						
		6	-02	Стяжка		2				2					
		7	-03	Стяжка			2				2				
		8	-04	Стяжка	2	2	2	2							
		9	-05	Стяжка				2				2			
		10	-06	Стяжка					2	2	2	2			
		12	1.01.01.00.04 -02	Уголок		2	2	6		2	2	6	2	6	
		13	-03	Уголок	2		2		2		2		4		
		14	-04	Уголок	2	2	4	6							

Лит											
Шифр	01М18.12-02	01М24.12-02	01М30.12-02	01М60.12-02	01М18.18-02	01М24.18-02	01М30.18-02	01М60.18-02	01М18.24-02	01М24.24-02	

1.436.2-171.03.01.00.00

Лист 2

Копировал: Выгрянова Формат: 11

46 20-4977

93

Формат	Зона	Поз.	Обозначение	Наименование	Кол. на исполн 1.03.01.00.00										Примечание
					–	01	02	03	04	05	06	07	08	09	
		15	1.01.01.00.04 -05	Уголок					2	2	4	6	2	2	
		16	-06	Уголок									4	4	
11		18	1.01.01.00.05	Платик	3	3	4	6	3	3	4	6	3	3	
11		19	1.01.01.00.06 -01	Стойка	1	1	2	4							
		20	-02	Стойка					1	1	2	4			
11		22	1.01.01.00.07	Нащельник	1				1				1		
		23	-01	Нащельник		1				1				1	
		24	-02	Нащельник			1				1				
		25	-03	Нащельник				1				1			
12		27	1.01.01.00.09	Стяжка									2		
		28	-01	Стяжка									2	2	
				Лит											
				Шифр	01М18.12-02	01М24.12-02	01М30.12-02	01М60.12-02	01М18.18-02	01М24.18-02	01М30.18-02	01М60.18-02	01М18.24-02	01М24.24-02	

1.436.2-17.1.03.01.00.00

Лист 3

Копировал: Выгриянова Формат: 11

Инв. № подл	Подп. и дата	Взам. инв. №

Формат	Зона	Поз.	Обозначение	Наименование	Кол. на исполн. 1.03.01.00.00										Примечание
					–	01	02	03	04	05	06	07	08	09	
		29	1.01.01.00.09 -02	Стяжка										2	
11		31	1.01.01.00.10	Стойка									1	1	
		32	-01	Стойка									1		
		33	-02	Стойка									1	2	
11		35	1.03.01.00.01	Притвор	2	2	2	4	2	2	2	4	2	2	
		36	-01	Притвор	2	2	2	4							
		37	-02	Притвор					2	2	2	4	2	2	
				Уплотнение											
				Профиль резиновый											
				1.00.00.00.01											
54		39	1.03.01.00.02	L = 3242	1										
		40	-01	L = 4440		1									
				Лит											
				Шифр	01М18.12-02	01М24.12-02	01М30.12-02	01М60.12-02	01М18.18-02	01М24.18-02	01М30.18-02	01М60.18-02	01М18.24-02	01М24.24-02	

1.436.2-17.1.03.01.0000

Лист 4

Копировал: Выгриянова Формат: 11

17661-02 95

94

Инв. № подл.	Подп. и дата	Взам. инв. №

Формат	Зона	Поз.	Обозначение	Наименование	Кол. на исполн. 1.03.01.00.00										Примечание
					-	01	02	03	04	05	06	07	08	09	
		41	1.03.01.00.02 -02	L = 7682			1								
		42	-03	L = 13320				1							
		43	-04	L = 4442					1						
		44	-05	L = 5642						1					
		45	-06	L = 10084							1				
		46	-07	L = 16926								1			
		47	-08	L = 10046									1		
		48	-09	L = 12446										1	
				Уплотнение											
				Профиль резиновый											
				1.00.00.00.02											

Лит											
Шифр	01М18.12-02	01М24.12-02	01М30.12-02	01М60.12-02	01М18.18-02	01М24.18-02	01М30.18-02	01М60.18-02	01М18.24-02	01М24.24-02	

1.436.2-17.1.03.01.00.00 — Лист 5

Копировал: Выгрянова — Формат: 11

Инв. № подл.	Подп. и дата	Взам. инв. №

Формат	Зона	Поз.	Обозначение	Наименование	Кол. на исполн. 1.03.01.00.00										Примечание
					-	01	02	03	04	05	06	07	08	09	
Б4		50	1.03.01.00.03	L = 4440	1	1	1								
		51	-01	L = 5642					1	1	1		1	1	
		52	-02	L = 8880				1							
		53	-03	L = 11284								1			

Лит											
Шифр	01М18.12-02	01М24.12-02	01М30.12-02	01М60.12-02	01М18.18-02	01М24.18-02	01М30.18-02	01М60.18-02	01М18.24-02	01М24.24-02	

1.436.2-17.1.03.01.00.00 — Лист 6

Копировал: Выгрянова — Формат: 11

Формат	Зона	Поз.	Обозначение	Наименование	Кол. на исполн. 1.03.01.00.00										Примечание
					10	11	12	13	14	15	16	17			
				Документация											
12			1.03.01.00.00	Сборочный чертеж											
				Сборочные единицы											
11		1	1.03.01.01.00	Полупетля	2	4	2	2	2	4	4	4			
				Детали											
11		3	1.01.01.00.01	Серьга	3	6	2	2	2	5	5	5			
11		4	1.01.01.00.02	Скоба	3	6	2	2	2	5	5	5			
12		8	1.01.01.00.03 -04	Стяжка			2			2					
				Лит.											
				Шифр	01М30.24-02	01М60.24-02	01М20.12-02	01М20.18-02	01М20.24-02	01М48.12-02	01М48.18-02	01М48.24-02			

1.436.2-17.1.03.01.00.00 Лист 7

Копировал: Выгриянова Формат: 11

Инв № подл.	Подпись и дата	Взам. инв. №

Формат	Зона	Поз.	Обозначение	Наименование	Кол. на исполн. 1.03.01.00.00										Примечание
					10	11	12	13	14	15	16	17			
		10	1.01.01.00.03 -06	Стяжка				2			2				
		56	-07	Стяжка			2	2							
		57	-08	Стяжка						2	2				
		12	1.01.01.00.04 -02	Уголок	6	16			2	4	4	12			
		13	-03	Уголок	4										
		14	-04	Уголок			2			4					
		15	-05	Уголок	4	6		2	2		4	4			
		16	-06	Уголок	6	10			4			8			
		58	-07	Уголок			2	2	4						
11		18	1.01.01.00.05	Платик	4	6	3	3	3	5	5	5			
		19	1.01.01.00.06 -01	Стойка			1			3					
		20	-02	Стойка				1			3				
11		24	1.01.01.00.07 -02	Нащельник	1										
				Лит.											
				Шифр	01М30.24-02	01М60.24-02	01М20.12-02	01М20.18-02	01М20.24-02	01М48.12-02	01М48.18-02	01М48.24-02			

1.436.2-17.1.03.01.00.00 Лист 8

Копировал Выгриянова Формат: 11

17661-02 97

Инв. № подл.	Подп. и дата	Взам. инв. №

Формат	Зона	Поз.	Обозначение	Наименование	Кол. на исполн. 1.03.01.00.00										Примечание
					10	11	12	13.	14	15	16	17			
		25	1.01.01.00.07 -03	Нащельник		1									
		60	-04	Нащельник			1	1	1						
		61	-05	Нащельник						1	1	1			
		28	1.01.01.00.09 -01	Стяжка	2	2			2			2			
		63	-03	Стяжка	2										
		64	-04	Стяжка		2									
		65	-05	Стяжка					2						
		66	-06	Стяжка								2			
11		31	1.01.01.00.10	Стойка	2	4			1			3			
		32	-01	Стойка	1										
		33	-02	Стойка	2	5			1			4			
		68	-03	Стойка					1						
				Лит											
				Шифр	01М30.24-02	01М50.24-02	01М20.12-02	01М20.18-02	01М20.24-02	01М48.12-02	01М48.18-02	01М48.24-02			

1.436.2-17.1.03.01.0000 Лист 9

Копировал: Выгриянова Формат: 11

Инв. № подл.	Подп. и дата	Взам. инв. №

Формат	Зона	Поз.	Обозначение	Наименование	Кол. на исполн. 1.03.01.00.00										Примечание
					10	11	12	13	14	15	16	17			
11		35	1.03.01.00.01	Притвор	2	4	2	2	2	4	4	4			
		36	-01	Притвор			2			4					
		37	-02	Притвор	2	4		2	2		4	4			
				Уплотнение											
				Профиль резиновый											
				1.00.00.00.01											
64		72	1.03.01.00.02 -10	L = 15688	1										
		73	-11	L = 33936		1									
		74	-12	L = 3592			1								
		75	-13	L = 4792				1							
		76	-14	L = 10746					1						
		77	-15	L = 8880						1					
				Лит											
				Шифр	01М30.24-02	01М50.24-02	01М20.12-02	01М20.18-02	01М20.24-02	01М48.12-02	01М48.18-02	01М48.24-02			

1.4362-17.1.03.01.0000 Лист 10

Копировал: Выгриянова Формат: 11

17661-02 98

Форма	Зона	Поз.	Обозначение	Наименование	Кол. на исполн. 1.03.01.00.00										Примечание
					10	11	12	13	14	15	16	17			
		78	1.03.01.00.02 -16	L=11284							1				
		79	-17	L=24892								1			
				Уплотнение											
				Профиль резиновый											
				1.00.00.00.02											
54		50	1.03 01 00.03	L=4440			1								
		51	-01	L=5642	1			1	1						
		52	-02	L=8880						1					
		53	-03	L=11284		1									
				Лит											
				Шифр	01М30.24-02	01М60.24-02	01М20.12-02	01М20.18-02	01М20.24-02	01М48.12-02	01М48.18-02	01М48.24-02			

1.436.2-17.1.03.01.00.00

Лист 11

Копировал: Выгриянова Формат: 11

Рис. 1

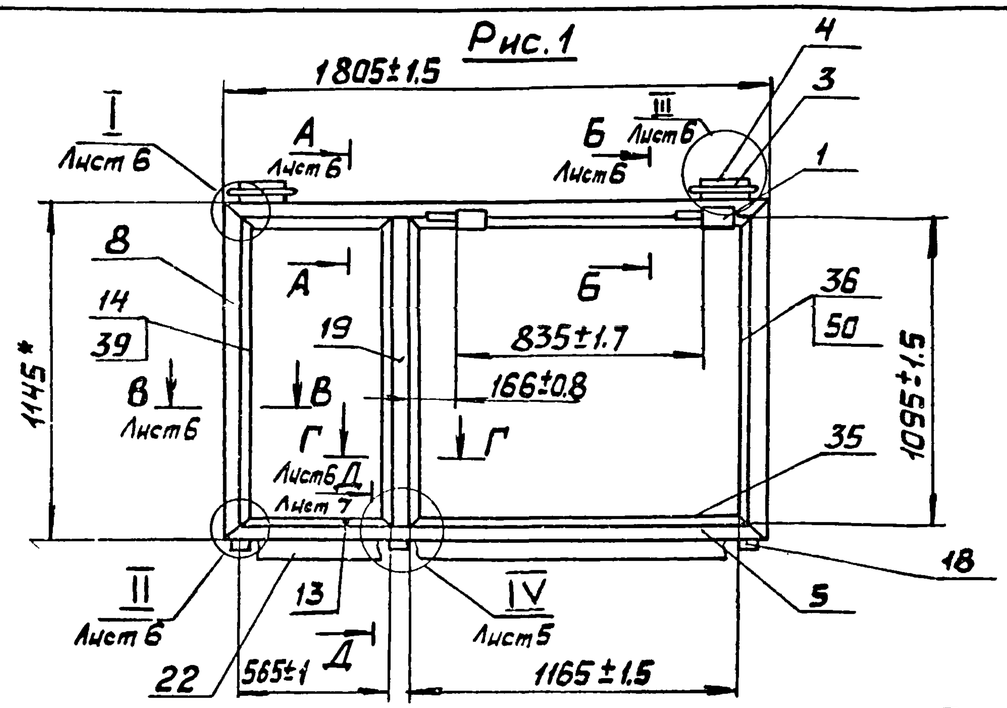

Рис. 3

Остальное - см. рис. 1

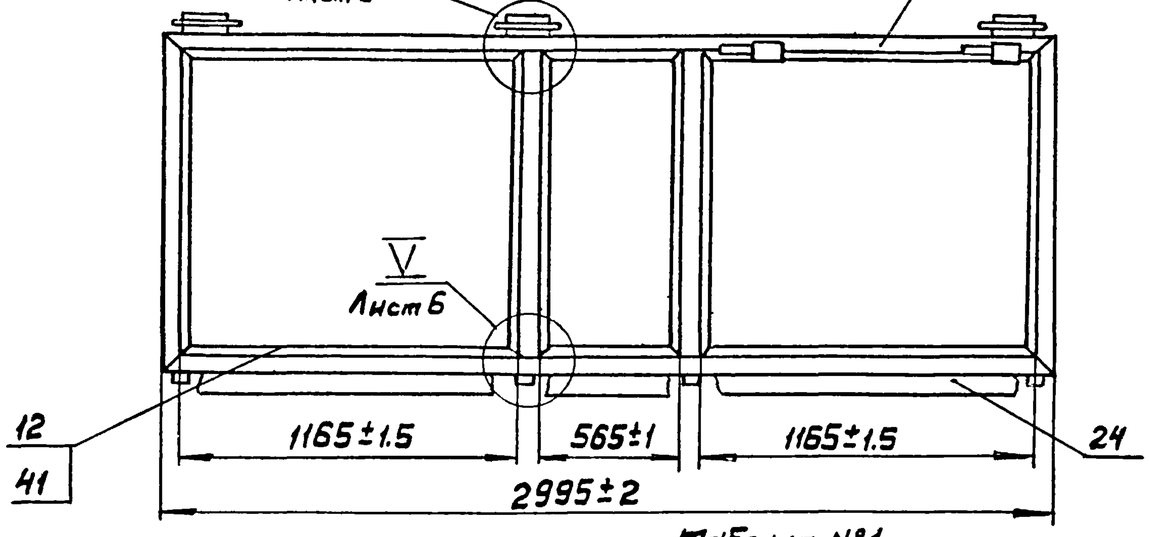

Рис. 2

Остальное - см. рис. 1

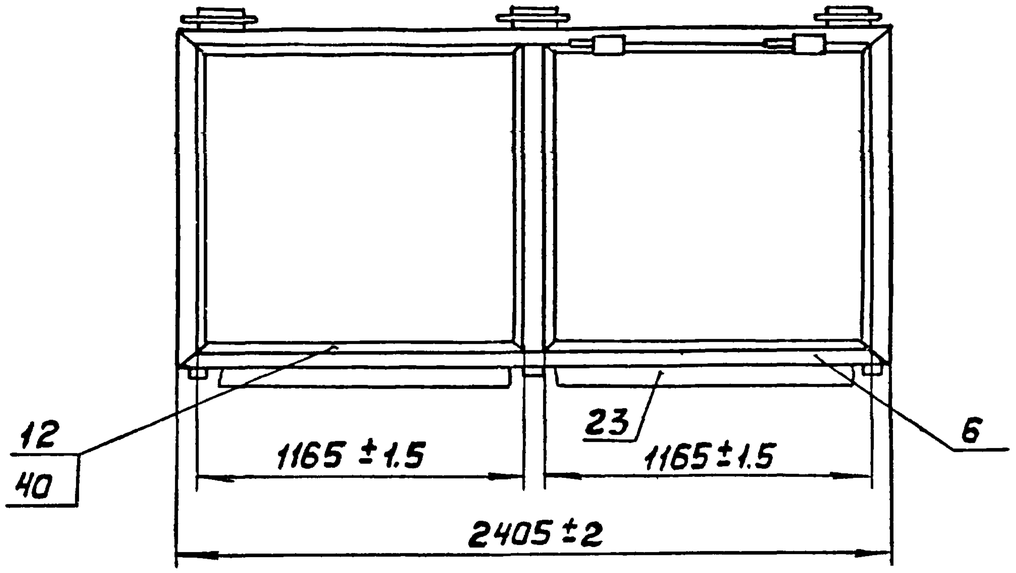

1.* Размеры для справок

2. Типы и количество сварных швов - по таблице 2 (лист 8)

3. При изготовлении рамы допускается укрупненная сборка деталей

4. Уплотнения поз. 39...48; 50...53; 72...79 клеить по периметру клеем по 1.00.00.00.00 ТУ.

5. Технические требования по 1.00.00.00.00 ТУ

Таблица №1

Обозначение	Рис	Масса, кг		
		Сталь	Резина	Всего
1.03.01.01.0000	1	19,22	0,69	19,91
-01	2	22,31	0,69	23
-02	3	28,91	0,69	29,6

Разраб	Юдин		06.05.91
Пров.	Кашкинов		06.05.91
Т. контр.	Агапова		06.05.91
Рук. пр	Лебедев		06.05.91
Н. контр	Веневцева		06.05.91
Утв.	Лебедев		06.05.91

1.436.2-17.1.03.01.0000 СБ

Рама

Сборочный чертеж

Стадия	Масса	Масштаб
Р	см. табл.	1:20
Лист 1	Листов 8	

Минмонтажспецстрой СССР
Гипроспецпегконструкция

Инв. № подл. | Подп. и дата | Взам. инв. №

Рис. 4

Остальное - см. рис. 1

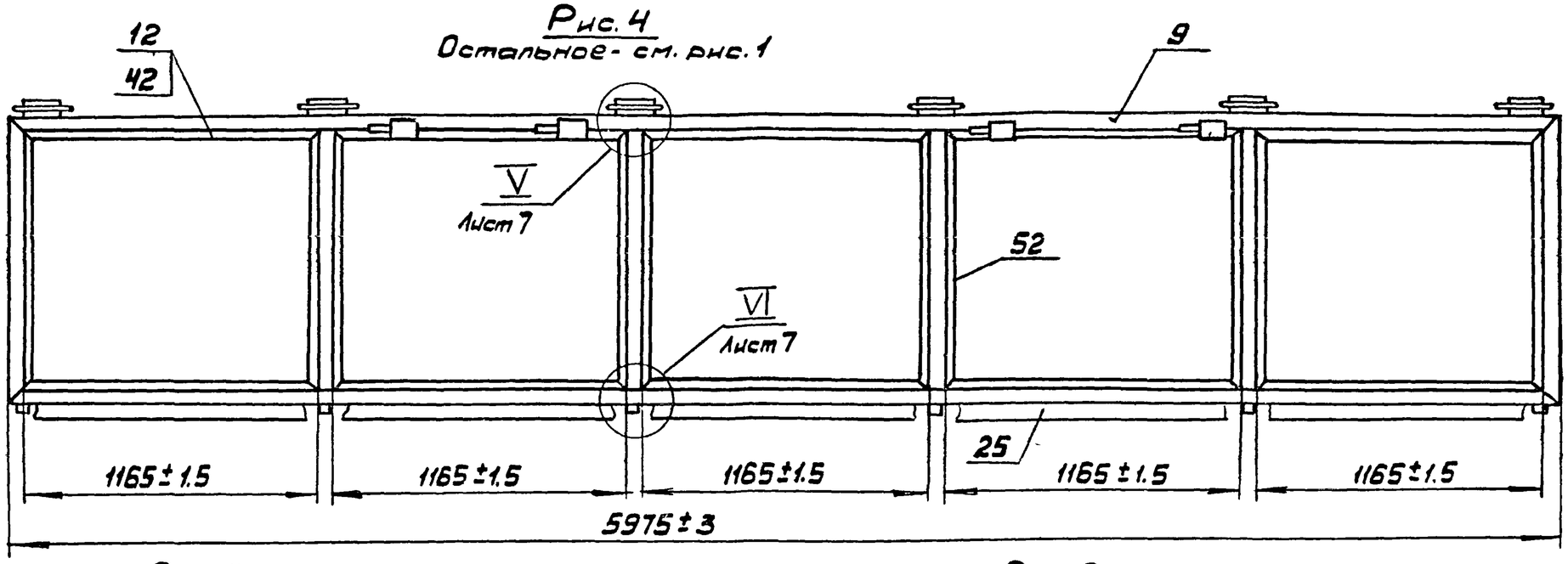

Рис. 5

М 1:40

Остальное - см. рис. 1

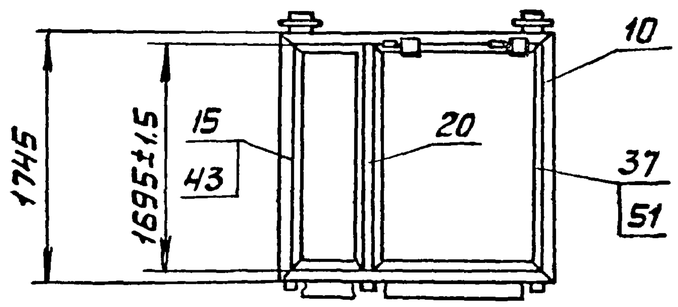

Рис. 6

М 1:40

Остальное - см. рис. 1

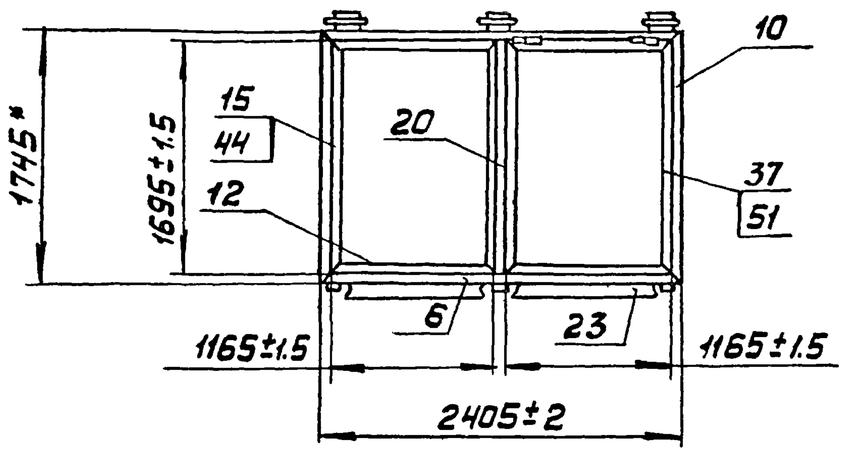

Продолжение табл. №1

Обозначение	Рис.	Масса, кг		
		Сталь	Резина	Всего
1.03.01.01.00.00 -03	4	55,51	1,38	56,89
-04	5	23,87	0,86	24,73
-05	6	26,96	0,86	27,82

6. Маркировать по спецификации. Способ нанесения и шрифт по 1.00.00.00.00 ТУ.

Рис. 7
М1:40
Остальное - см. рис 1

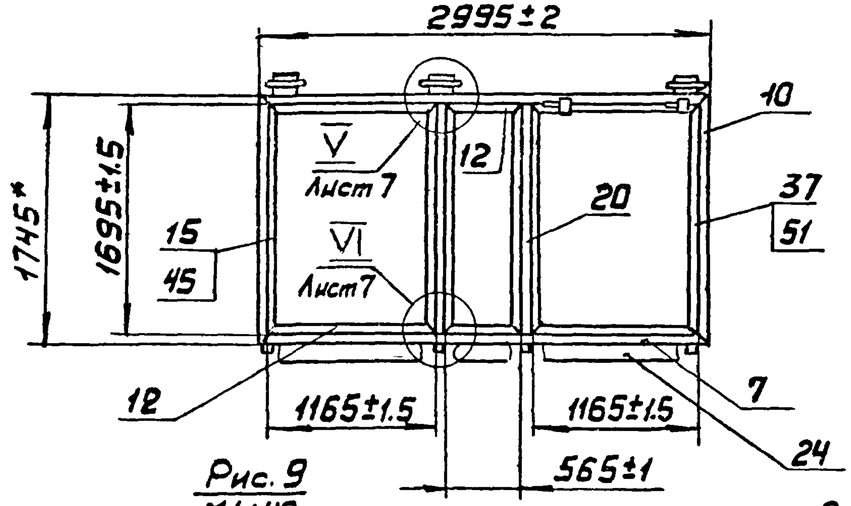

Рис. 8
М1:40
Остальное - см. рис. 1

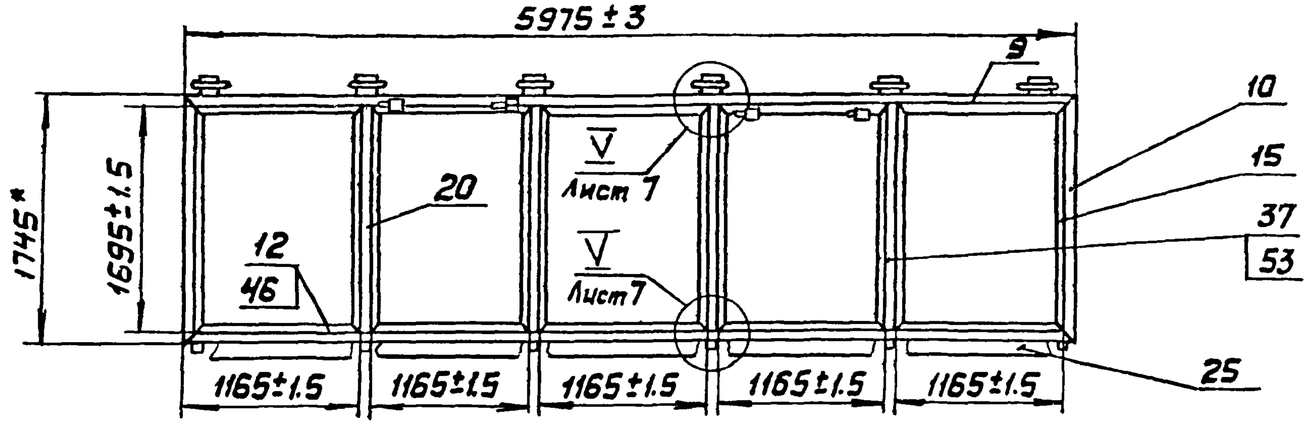

Рис. 9
М1:40
Остальное - см. рис. 1

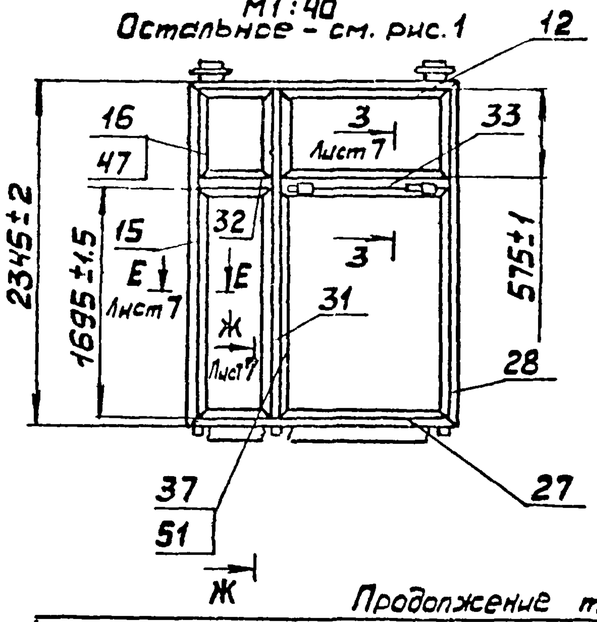

Рис.10
М1:40
Остальное - см. рис.1

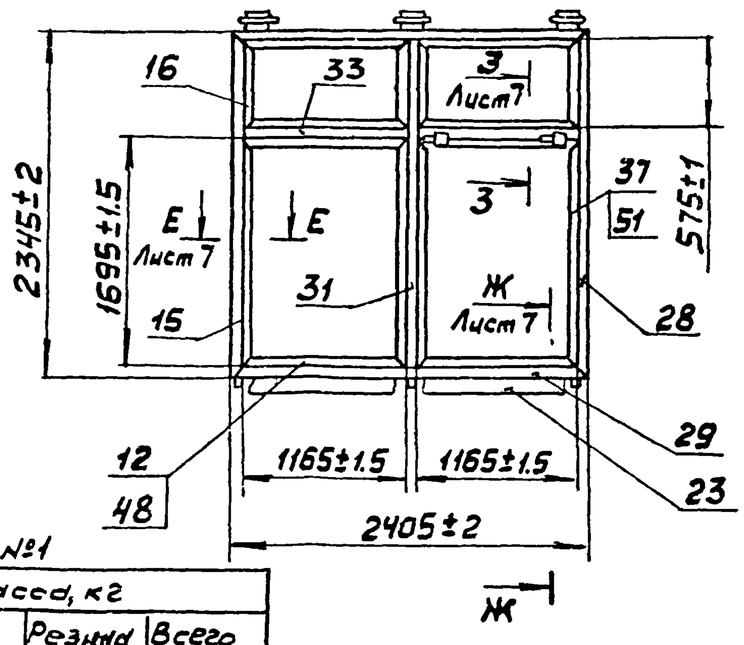

Рис.11
М1:40
Остальное - см. рис. 1

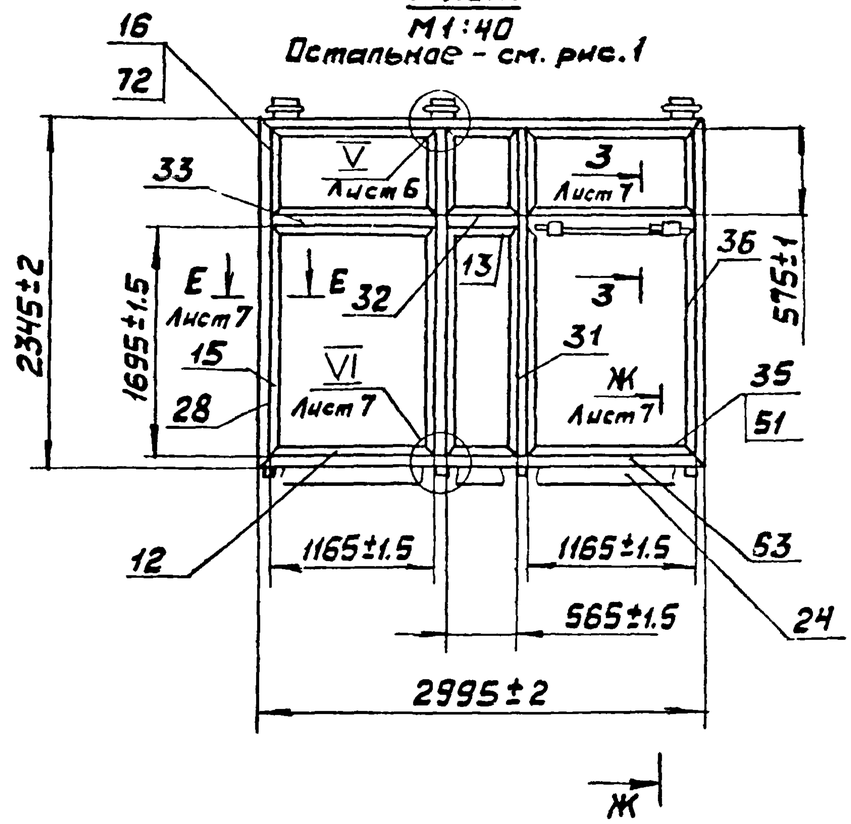

Продолжение табл. №1

Обозначение	Рис.	Масса, кг		
		Сталь	Резина	Всего
1.03.01.01.00.00 -06	7	35.31	0,86	36,17
-07	8	67,16	1,75	68,91
-08	9	37,38	0,86	38,24
-09	10	42,68	0,86	43,54
-10	11	55,73	0,86	56, 59

Взам. инв.№ | Подп. и дата | Инв.№ подл.

1.436.2-17.1.03.01.00.00.СБ

Лист 3

Рис. 12
М1:40
Остальное - см. рис. 1

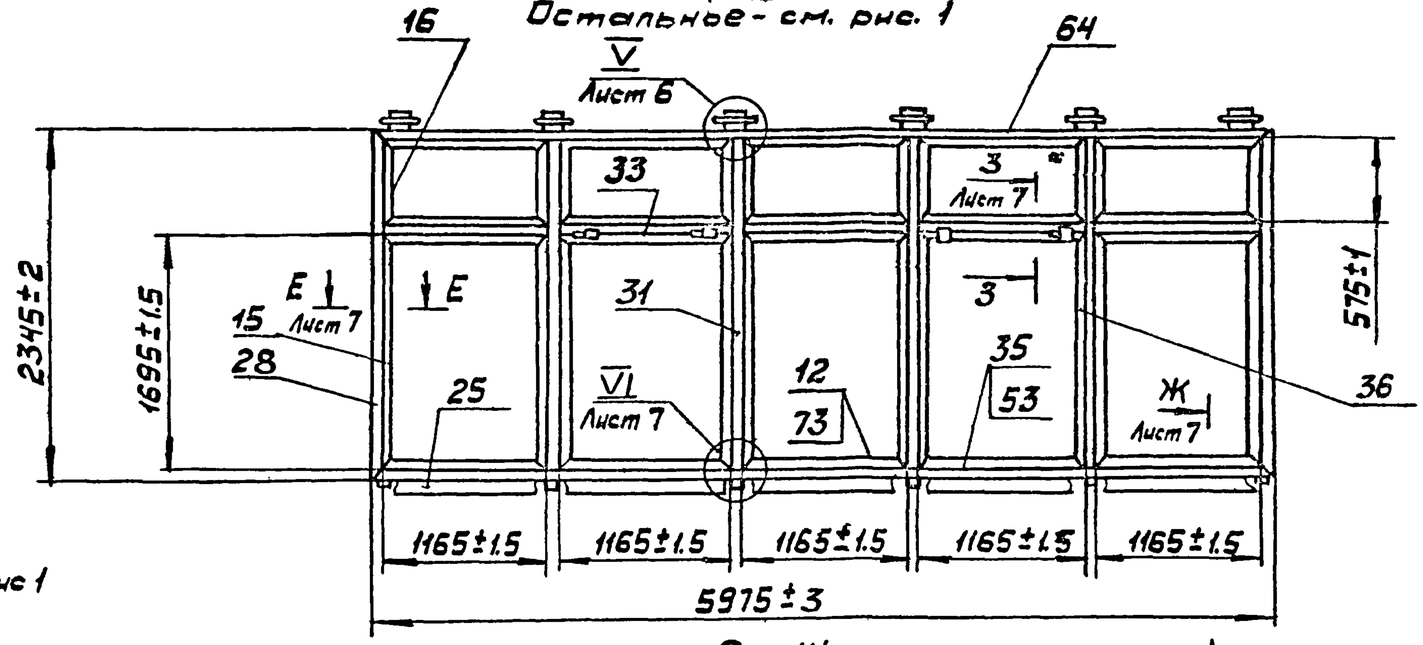

Рис 13
М1:40
Остальное - см. рис 1

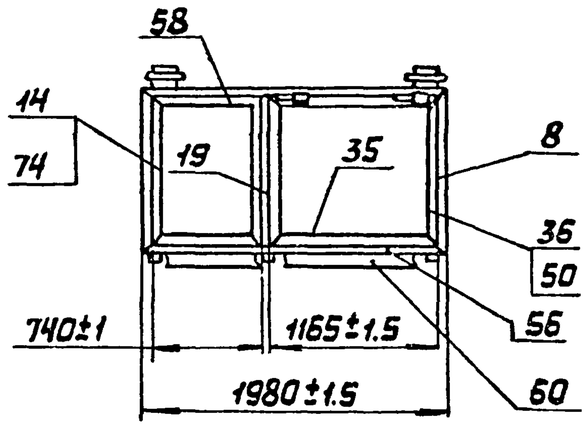

Рис. 14
М1:40
Остальное-см. рис. 1

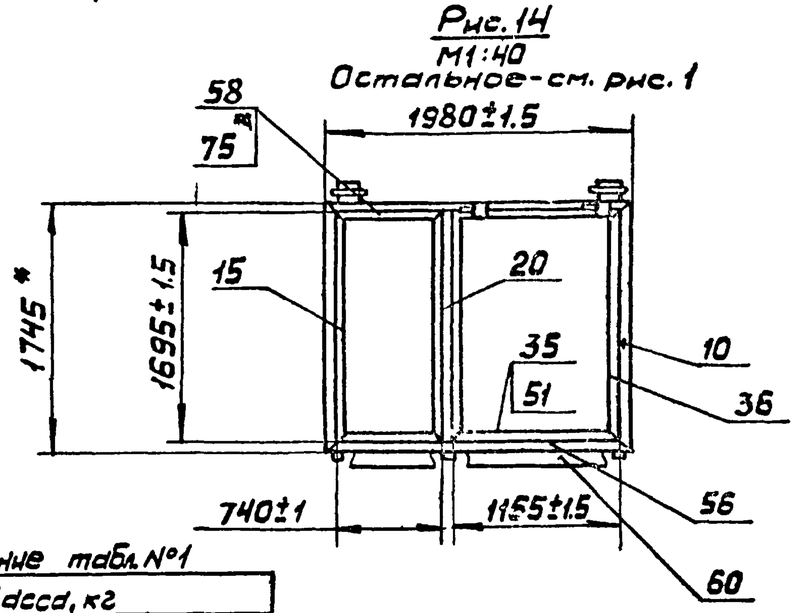

Продолжение табл. №1

Обозначение	Рис	Масса, кг		
		Сталь	Резина	Всего
1.03.01.01.00.00 -11	12	106,16	1,75	107,91
-12	13	20,13	0,69	20,82
-13	14	24,78	0,86	25,64
-14	15	38,95	0,86	39,81

Рис 15
М1:40
Остальное-см. рис. 1

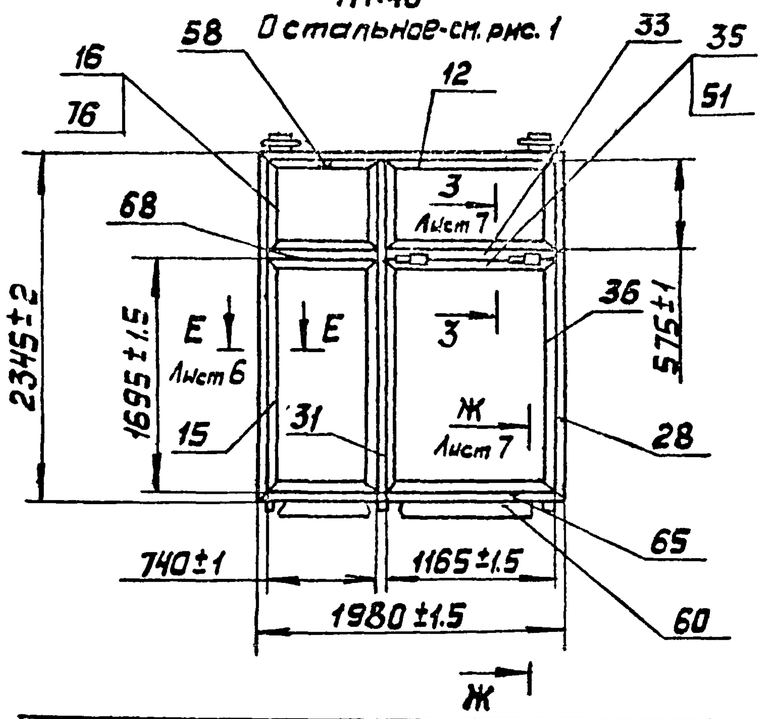

Рис.16
М1:40
Остальное - см. рис.1

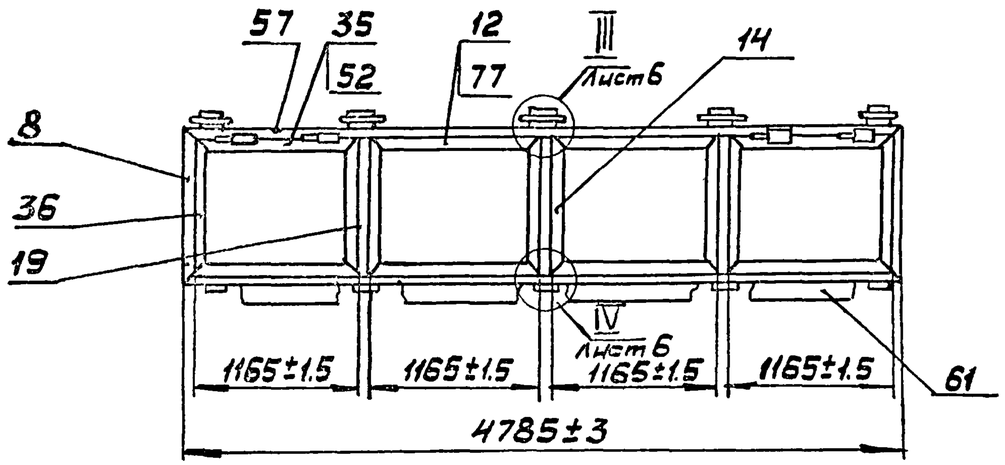

Рис.17
М1:40
Остальное - см. рис. 1

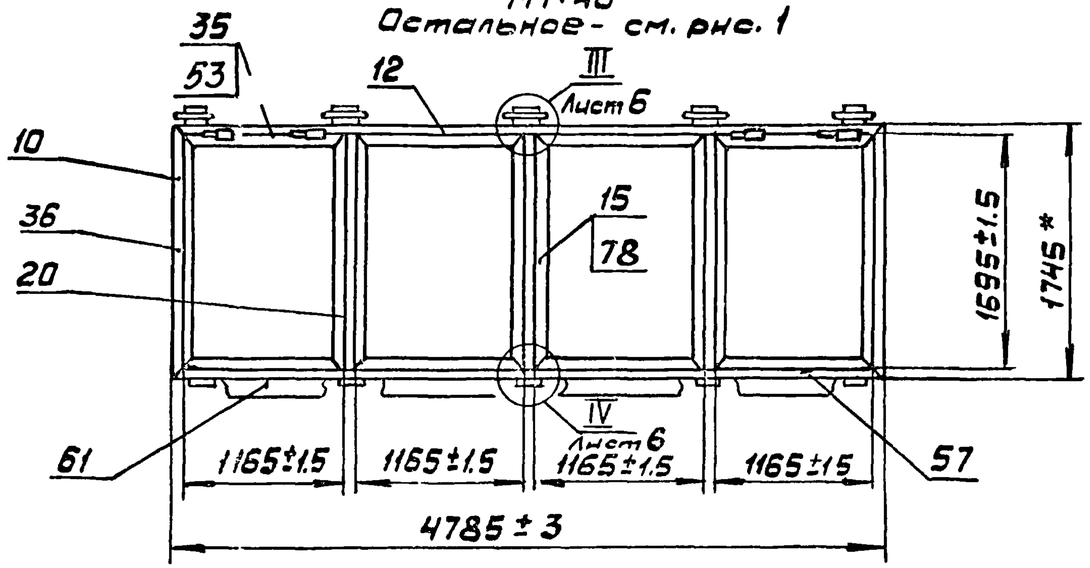

Рис.18
М1:40
Остальное - см. рис 1

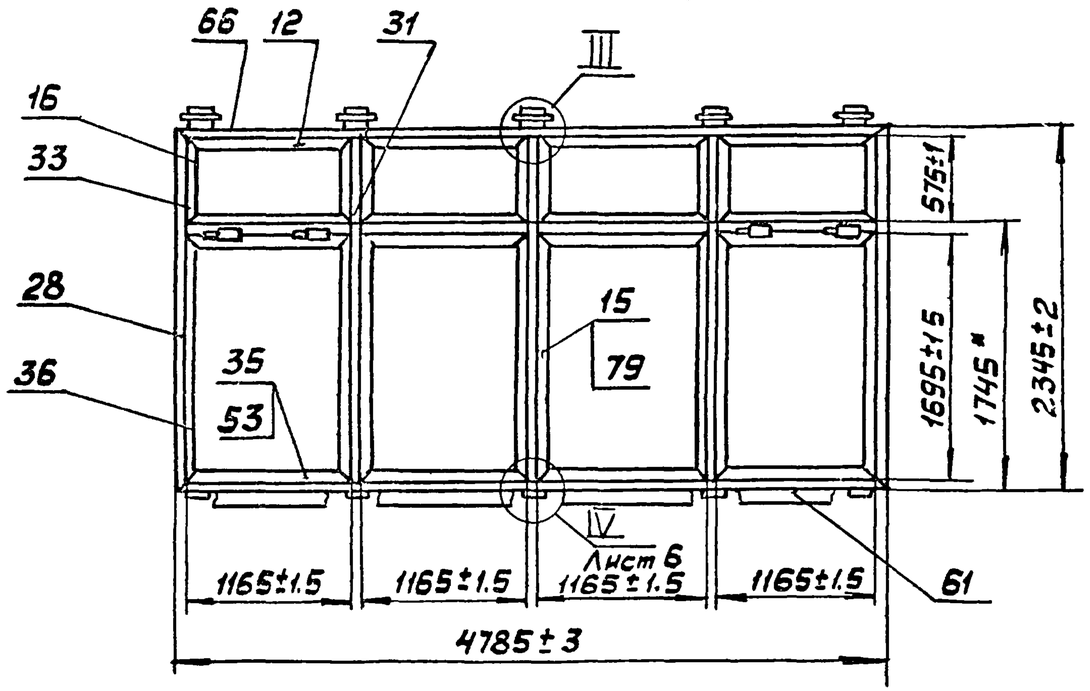

Обозначение	Рис.	Масса, кг		
		Сталь	Резина	Всего
1.03.01.01.00.00-15	16	44,62	1,38	46
-16	17	53,92	1,72	55,64
-17	18	85,36	1,72	87,08

Инв.№ подл. | Подп. и дата | Взам. инв.№

I лист 1
М1:2

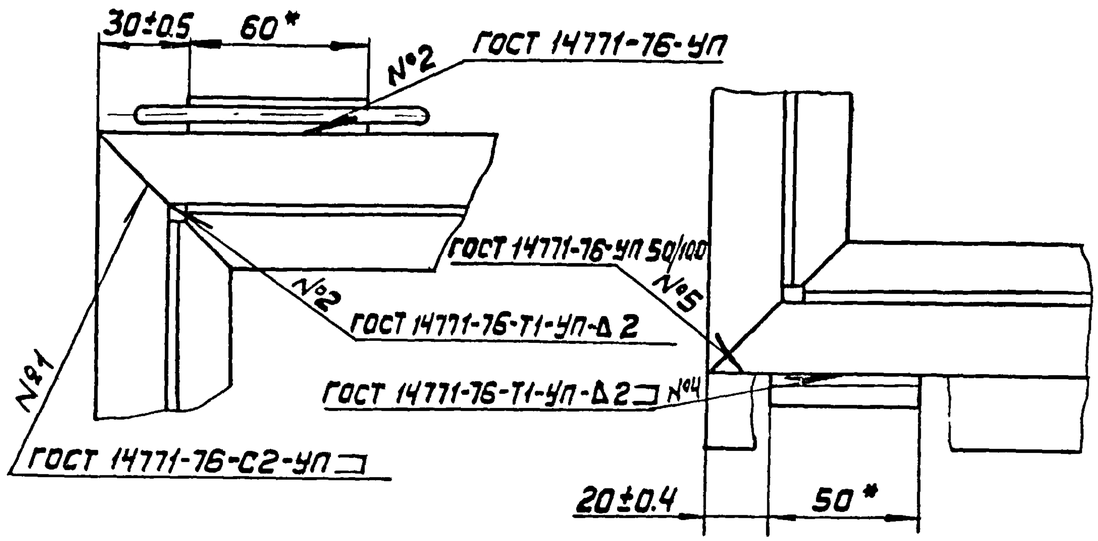

II лист 1
М1:2

Б-Б лист 1
М1:1

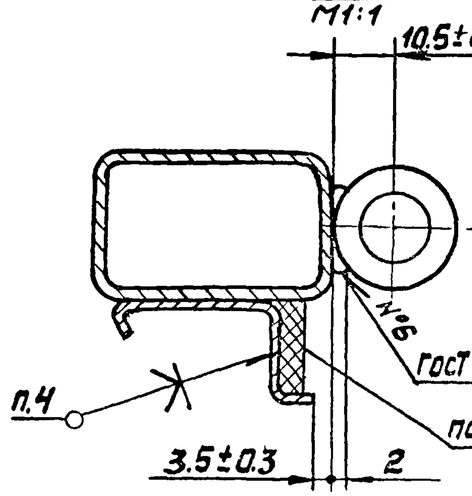

III лист 1
М1:2

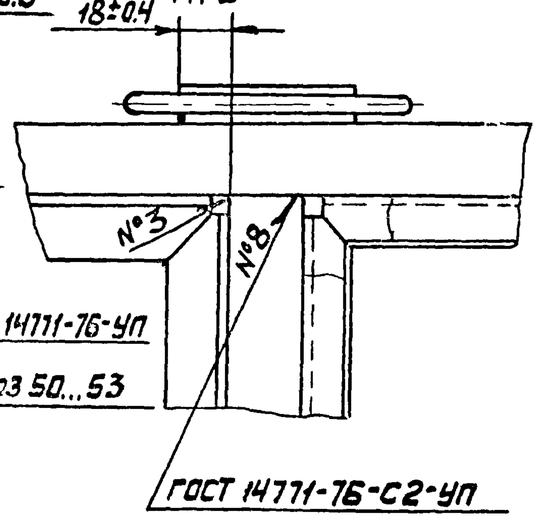

А - А лист 1
М1.1

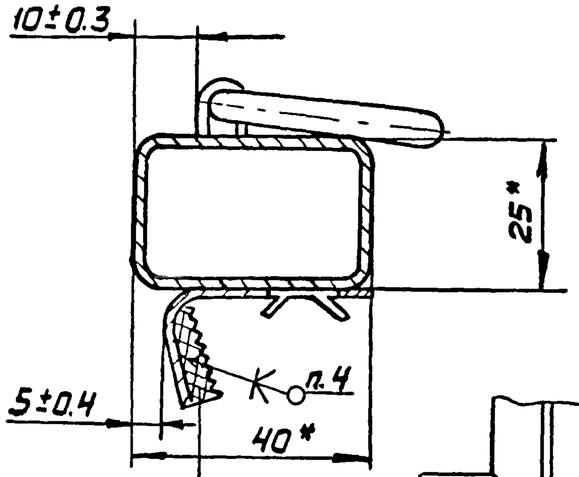

IV лист 1
М1:2

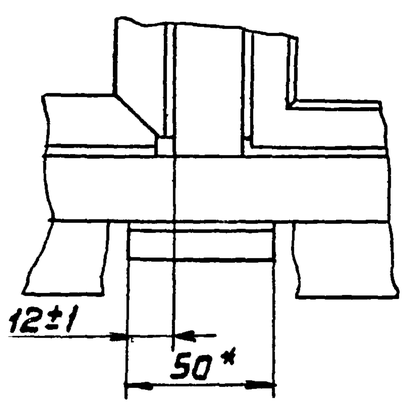

В-В
М1:1

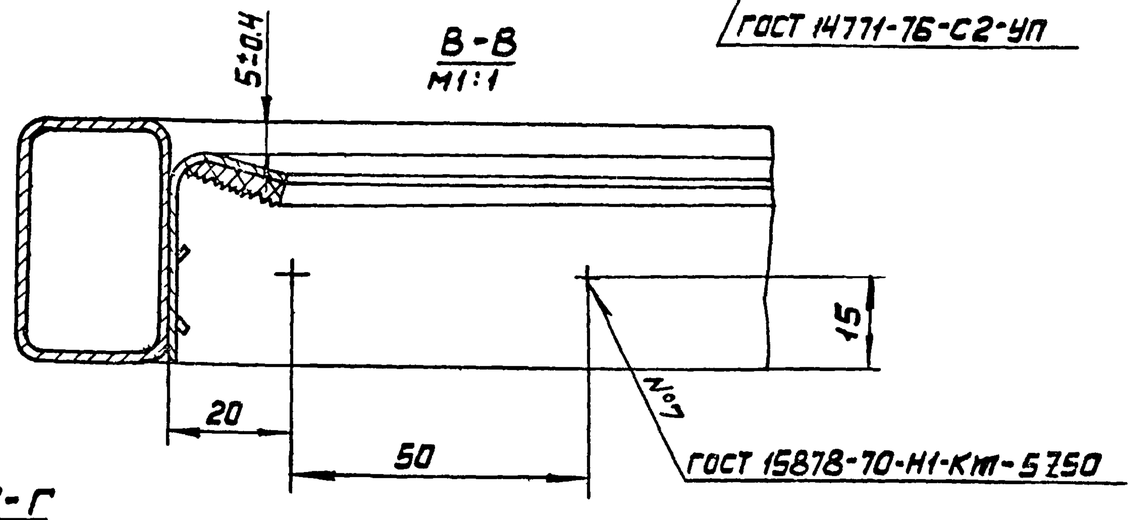

Г-Г
М1:1

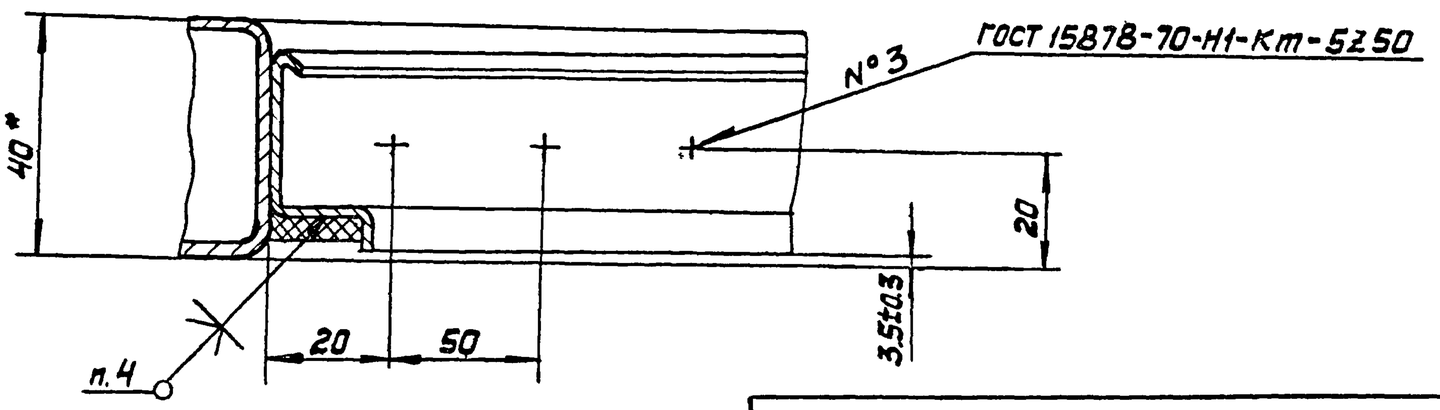

14362-17.1.03.01.00.00СБ	Лист 6

V лист 1,2,3,4
М1:2

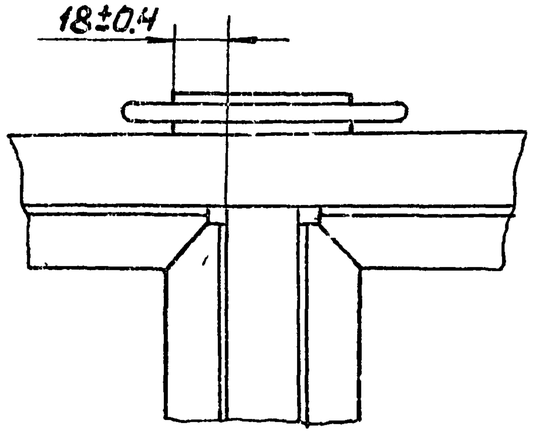

VI лист 1,2,3,4
М1:2

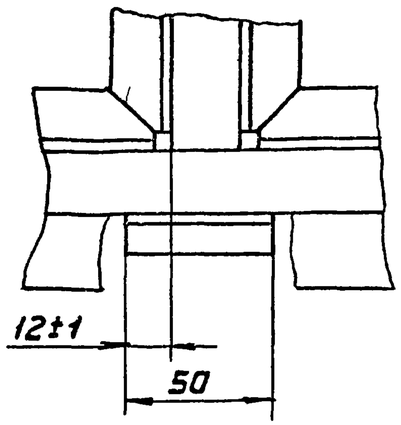

Д-Д лист 1
М1:1

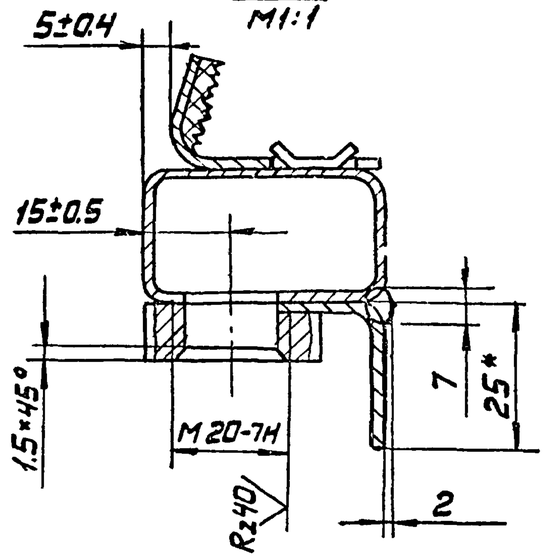

З-З лист 3,4
М1:1

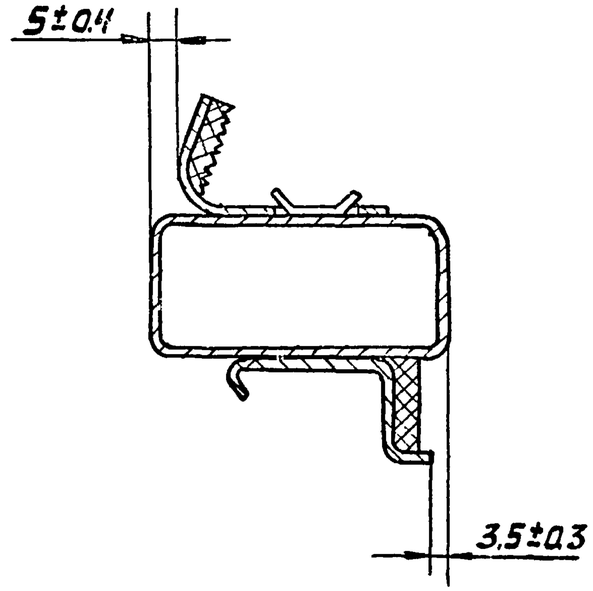

Е-Е лист 3,4
М1:1

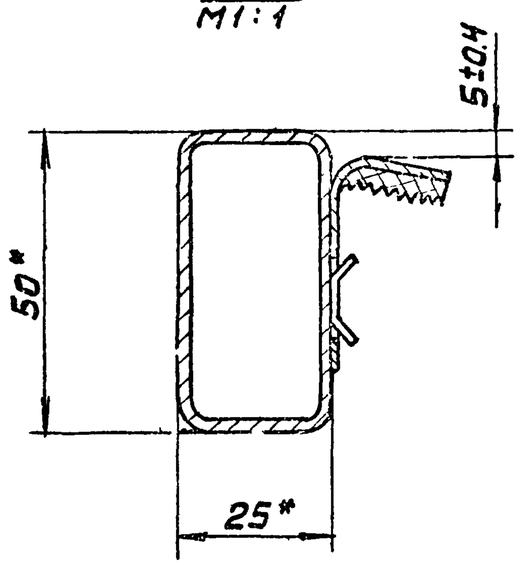

Ж-Ж лист 3,4
М1:1

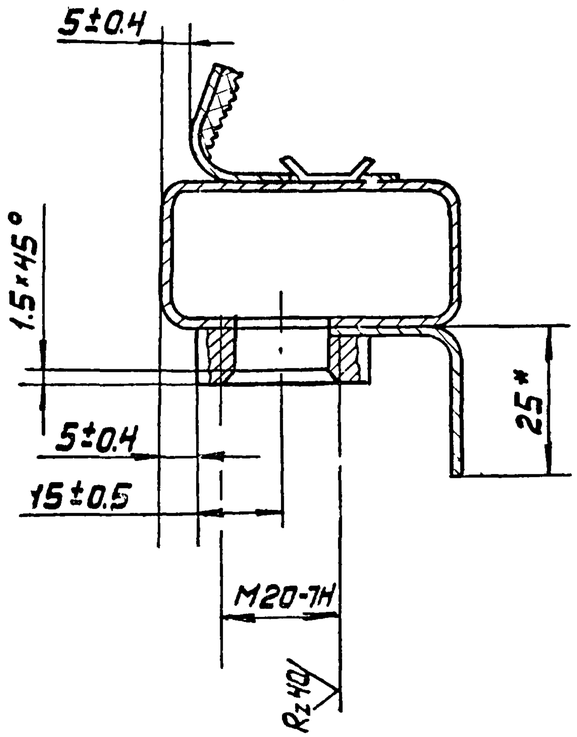

Инв.№ подл.	Подп. и дата	Взам.инв.№

Таблица №2

Обозначение	№ шва							
	1	2	3	4	5	6	7	8
	Количество швов							
1.03.01.00.00	4	12	4	3	1	4	4	4
-01	4	14	4	3	1	4	4	4
-02	4	18	4	4	1	4	8	8
-03	4	32	8	6	1	8	16	20
-04	4	12	4	3	1	4	4	4
-05	4	14	4	3	1	4	4	4
-06	4	18	4	4	1	4	8	8
-07	4	32	8	6	1	8	16	20
-08	4	20	4	3	1	4	12	4
-09	4	22	4	3	1	4	12	4
-10	4	26	4	4	1	4	20	8
-11	4	52	8	6	1	8	40	36
-12	4	12	4	3	1	4	4	4
-13	4	12	4	3	1	4	4	4
-14	4	20	4	3	1	4	12	4
-15	4	26	8	5	1	4	16	12
-16	4	26	8	5	1	4	16	12
-17	4	32	8	5	1	4	32	20

Формат	Зона	Поз.	Обозначение	Наименование		Примечание
				Документация		
11			1.03.01.01.00 СБ	Сборочный чертеж		
				Детали		
64		1	1.03.01.01.01	Стержень		
				Круг В12 ГОСТ 2590-71		
				ВСт3кп2 ГОСТ 535-58		
				L=130 В7	1	0,12кг
64	2		1.03.01.01.02	Втулка		
				Лист Б-ПН-4 ГОСТ 19903-74		
				ВСт3кп2 ГОСТ 14637-69		
				62В7×90В7	1	0,18кг

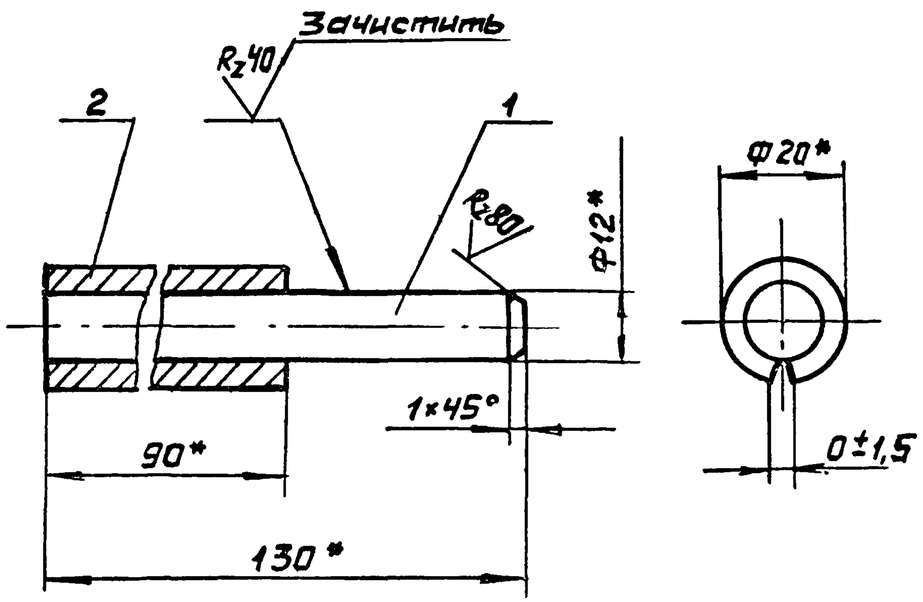

1.* Размеры для справок.

2. Деталь поз. 2 обжать на длине 90мм. на детали поз. 1.

Взам. инв.№ | Подпись и дата | Инв.№ подл.

Разраб.	Затова		04.12.81
Пров.	Кашкинов		04.12.81
Рук.пр.	Лебедев		04.12.81
Н.контр.	Веневцева		04.12.81
Утв	Лебедев		04.12.81

1.436.2-17.1.03.01.01.00

Полупетля

Стадия	Лист	Листов
Р		1

Минмонтажспецстрой СССР Гипроспецлегконструкция

Взам. инв.№ | Подпись и дата | Инв.№ подл.

Разраб.	Затова		04.12.81
Пров.	Кашкинов		04.12.81
Т.контр.	Агапова		04.12.81
Рук.пр.	Лебедев		04.12.81
Н.контр.	Веневцева		04.12.81
Утв.	Лебедев		04.12.81

1.436.2-17.1.03.01.01.00 СБ

Полупетля
Сборочный чертеж

Стадия	Масса	Масштаб
Р	0,3	1:1
Лист	Листов 1	

Минмонтажспецстрой СССР Гипроспецлегконструкция

Формат	Зона	Поз.	Обозначение	Наименование	Кол. на исполн. 1.03.02 00.00 —		Примечание
					—	01	
				Документация			
12			1.03.02.00.00 СБ	Сборочный чертеж	X	X	
				Сборочные единицы			
11		1	1.03.02.01.00	Полупетля	2	2	
				Шифр / Лит	Ф1	Ф2	

Изм	Лист	№ докум	Подп.	Дата
Разраб.		Хроможенкова	Хром	4.12.81
Проверил		Кашкинов	Кашк	4.12.81
Рук. пр.		Лебедев	Лебед.	4.12.81
Н.контр.		Веневцева	Венев	4.12.81
Утв.		Лебедев	Лебед.	4.12.81

1.436.2-17.1.03.02.00.00

Фрамуга

Стадия	Лист	Листов
Р	1	4

Минмонтажспецстрой СССР
Гипроспецлегконструкция

Копировал: Выгриянова Формат: 11

Инв.№ подл.	Подп. и дата	Взам. инв.№

Формат	Зона	Поз	Обозначение	Наименование	Кол. —		Примечание
					—	01	
				Детали			
11		3	1.01.01.00.03 -10	Стяжка	2		
			-11	Стяжка		2	
		4	-12	Стяжка	2	2	
12		5	1.01.01.00.04. -08	Уголок	2		
			-09	Уголок		2	
		6	-10	Уголок	2	2	
11		7	1.03 02.00.01	Притвор	2		
			-01	Притвор		2	
		8	-02	Притвор	2	2	
				Шифр / Лит	Ф1	Ф2	

1,436.2-17.1.03.02.00.00 Лист 2

Копировал: Выгриянова Формат: 11

17661-02 109

108

Инв. № подл.	Подпись и дата	Взам инв. №

Формат	Зона	Поз	Обозначение	Наименование	Кол. на исполн. 1.03.02.00.00 —	01									Примечание
64		9	1.03.02.00.01.02	Платик											
				Лист Б-ПН-4 ГОСТ 19904-74											
				В Ст 3 кп-2 ГОСТ 14637-69											
				38×90	2	2									
11		10	1.03.02.00.03	Серьга	1	1									
		11	-01	Серьга	1	1									
				Уплотнение											
				Профиль резиновый											
				1.00.00.00.01											
64		11	1.03.02.00.04	L = 4082	1										
			-01	L = 5282		1									
				Лит											
				Шифр	Ф1	Ф2									

1.436.2-17.1.03.01.02.00.00 Лист 3

Копировал: Выгриянова Формат: 11

Инв. № подл.	Подпись и дата	Взам. инв. №

Формат	Зона	Поз.	Обозначение	Наименование	Кол. на исполн. 1.03.02.00.00 —	01									Примечание
				Уплотнение											
				Профиль резиновый											
				1.00.00.00.02											
64		12	1.03.02.00.05	L = 4423	1										
			-01	L = 5623		1									
				Лит											
				Шифр	Ф1	Ф2									

1.436.2-17.1.03.01.02.00.00 Лист 4

Копировал: Выгриянова Формат: 11

17661-02 110

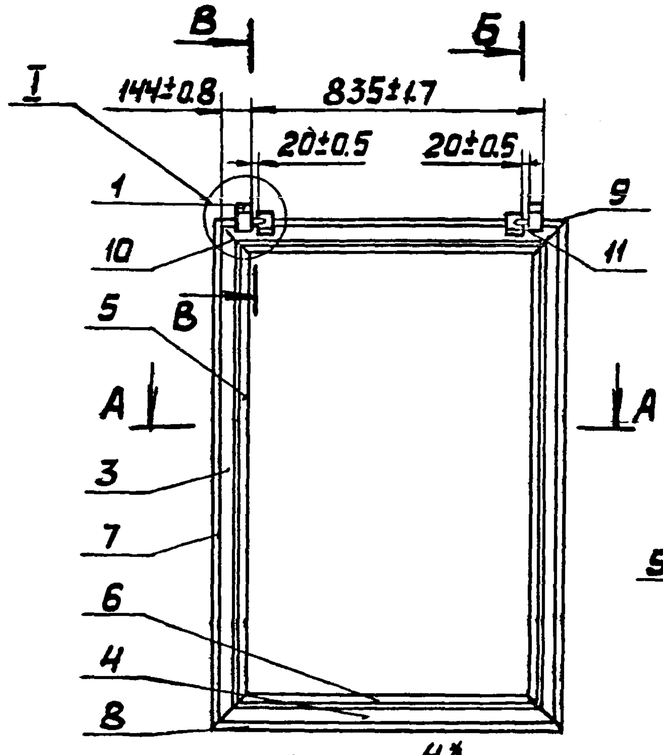

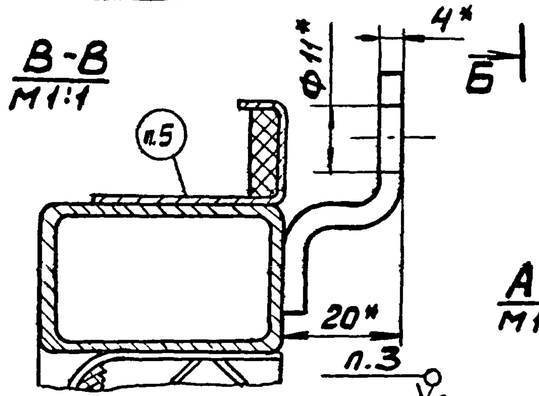

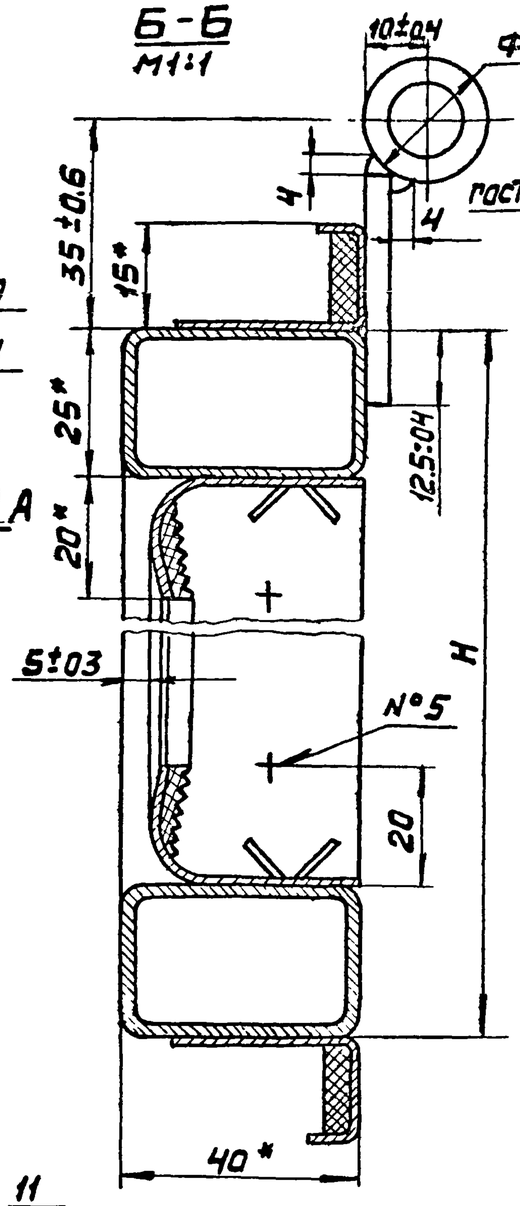

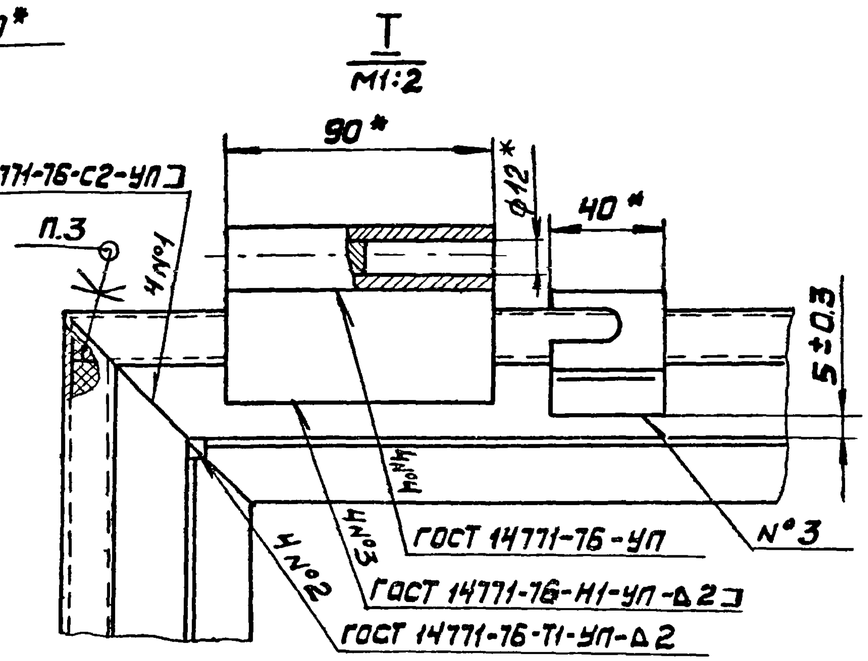

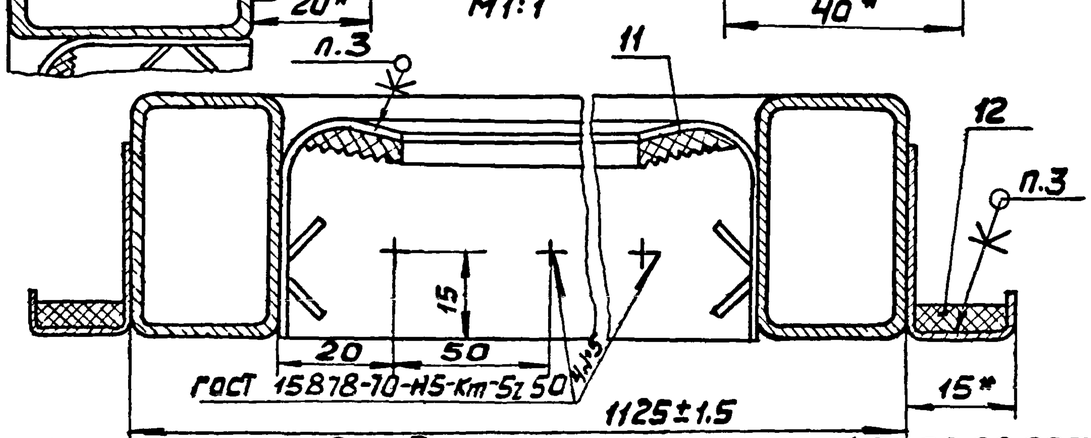

Обозначение	Н, мм	Масса, кг		
		Сталь	Резина	Всего
1.03.02.00.00	1055±1,5	13,0	0,68	13,68
-01	1655±2	16,48	0,87	17,35

1. * Размеры для справок
2. При изготовлении фрамуги допускается укрупненная сборка деталей.
3. Уплотнения поз. 11, 12 клеить к фрамуге в соответствии с 1.00.00.00.00 ТУ
4. Остальные технические требования - по 1.00.00.00.00 ТУ

5 Маркировать по специф. Способ нанесения и шрифт по 1.00.00.00.00 ТУ

Изм.	Лист	№ докум.	Подп.	Дата
Разраб.		Храмаенкова		06.05.87
Пров.		Кашкинов		06.05.87
Т. контр.		Агапова		06.05.87
Рук. пр.		Лебедев		06.05.87
Н. контр.		Веневцева		06.05.87
Утв.		Лебедев		06.05.87

1.436.2-17.1.03.02.00.00 СБ

Фрамуга

Сборочный чертеж

Стадия	Масса	Масштаб
Р	См. табл.	—
Лист 1	Листов	

Минмонтажспецстрой СССР Гипроспецлегконструкция

Формат	Зона	Поз.	Обозначение	Наименование	Кол.	Примечание
				Документация		
11			1.03.02.01.00 СБ	Сборочный чертеж		
				Детали		
Б4		1	1.03.02.01.01	Стержень		
				Круг В12 ГОСТ 2590-71		
				В Ст 3кл2 ГОСТ 535-79		
				L = 45 В7	1	0,4кг
Б4		2	1.03.02.01.02	Втулка		
				Лист Б-ПН-4 ГОСТ 19903-74		
				В Ст 3кп2 ГОСТ 14637-69		
				62В7 × 90В7	1	0,18кг

Взам. инв. №

Подп. и дата

Инв. № подл.

				1.436.2-17.03.02.01.00			
Разраб.	Затова		11.12.81	Полупетля	Стадия	Лист	Листов
Провер.	Кашкинов		11.12.81		Р		1
Рук. пр.	Лебедев		11.12.81		Минмонтажспецстрой СССР Гипроспецлегконструкция		
Н. контр.	Бенёвцева		21.12.81				
Утв.	Лебедев		11.12.81				

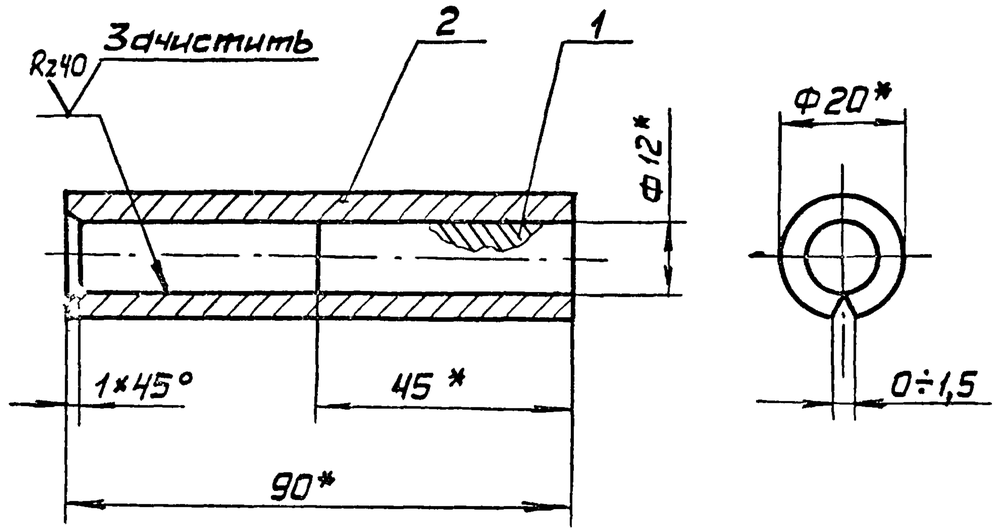

1.* Размеры для справок.

2. Деталь поз. 2 обжать на детали поз. 1

Взам. инв. №

Подп. и дата

Инв. № подл.

				1.436.2-17.1.03.02.01.00 СБ			
Разраб.	Затова		11.12.81	Полупетля Сборочный чертеж	Стадия	Масса	Масштаб
Провер.	Кашкинов		11.12.81		Р	0,22	1:1
Т. контр.	Агапова		11.12.81		Лист	Листов 1	
Рук. пр.	Лебедев		11.12.81		Минмонтажспецстрой СССР Гипроспецлегконструкция		
Н. контр.	Бенёвцева		21.12.81				
Утв.	Лебедев		11.12.81				

Формат	Зона	Поз.	Обозначение	Наименование	Кол. на исполн. 1.04.00.00.00										Примечание
					–	01	02	03	04	05	06	07	08	09	
				Документация											
12			1.04.00.0000 СБ	Сборочный чертеж	X	X	X	X	X	X	X	X	X	X	
				Сборочные единицы											
11		1	1.04.01.0000	Рама	1										
			-01	Рама		1									
			-02	Рама			1								
				Лит											
				Шифр	02М18.12-02	02М24.12-02	02М30.12-02	02М60.12-02	02М18.18-02	02М24.18-02	02М30.18-02	02М60.18-02	02М18.24-02	02М24.24-02	

Исполнения 10...17 см. листы 8..13

Изм. Лист	№ докум.	Подп.	Дата
Разраб.	Юдин		06.09
Пров.	Кашкинов		06.09
Рук.пр.	Лебедев		
Н.контр.	Веневцева		
Утв.	Лебедев		

1.436.2-17.1.04.00.00.00

Окно с одинарным переплетом открывающееся с двойным остеклением

Стадия	Лист	Листов
Р	1	13

Минмонтажспецстрой СССР
Гипроспецлегконструкция

Копировал: Выгриянова Формат: 11

Инв.№ подл.	Подп. и дата	Взам. инв.№

Формат	Зона	Поз.	Обозначение	Наименование	Кол. на исполн. 1.04.00.00.00										Примечание
					–	01	02	03	04	05	06	07	08	09	
			-03	Рама				1							
			-04	Рама					1						
			-05	Рама						1					
			-06	Рама							1				
			-07	Рама								1			
			-08	Рама									1		
			-09	Рама										1	
11		2	1.04.02.00.00	Фрамуга	1	1	1	2							
			-01	Фрамуга					1	1	1	2	1	1	
				Детали											
12		4	1.01.00.00.02 -02	Штапик		2	2	6		2	2	6	2	6	
		5	-03	Штапик	2	2	4	6							
				Лит											
				Шифр	02М18.12-02	02М24.12-02	02М30.12-02	02М60.12-02	02М18.18-02	02М24.18-02	02М30.18-02	02М60.18-02	02М18.24-02	02М24.24-02	

1.436.2-17.1.04.00.00.00

Лист 2

Копировал: Выгриянова Формат: 11

Инв.№ подл.	Подп. и дата	Взам. инв.№

Формат	Зона	Поз.	Обозначение	Наименование	Кол. на испол. 1.04.00.00.00 -										Примечание
					-	01	02	03	04	05	06	07	08	09	
		6	1.01.00.00.02 -04	Штапик	2		2		2		2		4		
		7	-05	Штапик					2	2	4	6	2	2	
		8	-06	Штапик									4	4	
		9	-08	Штапик	2	2	2	4							
		10	-09	Штапик	2	2	2	4	2	2	2	4	2	2	
		11	-10	Штапик					2	2	2	4	2	2	
12		13	1.02.00.00.01	Стеклопакет	1		1								
		14	-01	Стеклопакет		1	1	3							
		15	-02	Стеклопакет					1		1		1		
		16	-03	Стеклопакет						1	1	3		1	
		17	-04	Стеклопакет									1		
		18	-05	Стеклопакет									1	2	
		19	-09	Стеклопакет	1	1	1	2							
		20	-10	Стеклопакет					1	1	1	2	1	1	

Шифр	Лит	02М118.12-02	02М124.12-02	02М130.12-02	02М160.12-02	02М118.18-02	02М124.18-02	02М130.18-02	02М160.18-02	02М118.24-02	02М124.24-02	

1.436.2-17.1.04.00.00.00 — Лист 3

Копировал: Выгрянова — Формат: А1

Инв.№ подл.	Подп. и дата	Взам. инв.№

Формат	Зона	Поз.	Обозначение	Наименование	Кол. на испол. 1.04.00.00.00 -										Примечание
					-	01	02	03	04	05	06	07	08	09	
		22	1.02.00.00.02	Подкладка	8	8	12	20	8	8	12	20	16	16	
				Уплотнение											
				Профиль резиновый											
				1.00.00.00.01											
54		24	1.04.00.00.01	L = 7324	1										
		25	-01	L = 8522		1									
		26	-02	L = 11764			1								
		27	-03	L = 21484				1							
		28	-04	L = 9724					1						
		29	-05	L = 10924						1					
		30	-06	L = 15366							1				
		31	-07	L = 27490								1			
		32	-08	L = 11328									1		

Шифр	Лит	02М118.12-02	02М124.12-02	02М130.12-02	02М160.12-02	02М118.18-02	02М124.18-02	02М130.18-02	02М160.18-02	02М118.24-02	02М124.24-02	

1.436.2-17.1.04.00.00.00 — Лист 4

Копировал: Выгрянова — Формат: А1

ГПИ 20-1991-17

Формат	Зона	Поз.	Обозначение	Наименование	Кол. на исполн. 1.04.00.00.00										Примечание
					–	01	02	03	04	05	06	07	08	09	
		33	1.04.00.00.01 -09	L=17728										1	
				Стандартные											
				изделия											
		36		Болт М20×50.58.019											
				ГОСТ 7798-70	3	3	4	6	3	3	4	6	3	3	
				Вариант остекления											
				Лит											
				Шифр	02М18.12-02	02М24.12-02	02М30.12-02	02М60.12-02	02М18.18-02	02М24.18-02	02М30.18-02	02М60.18-02	02М18.24-02	02М24.24-02	

1.436.2-17.1.04.00.00.00 Лист 5

Копировал: Выгриянова Формат: 11

Инв. № подл.	Подп. и дата	Взам инв. №

Формат	Зона	Поз	Обозначение	Наименование	Кол. на исполн. 1.04.00.00.00										Примечание
					–	01	02	03	04	05	06	07	08	09	
				Детали											
12		38	1.01.00.00.01 -02	Стекло	2		2								
		39	-03	Стекло		2	2	6							
		40	-04	Стекло					2		2		2		
		41	-05	Стекло						2	2	6		2	
		42	-06	Стекло									2		
		43	-07	Стекло									2	4	
		44	-11	Стекло	2	2	2	4							
		45	-12	Стекло					2	2	2	4	2	2	
12		47	1.02.00.00.04 -02	Вкладыш		2	2	6		2	2	6	2	6	
		48	-03	Вкладыш	2	2	4	6							
		49	-04	Вкладыш	2		2		2		2		4		
		50	-05	Вкладыш					2	2	4	6	2	2	
		51	-06	Вкладыш									4	4	
				Лит											
				Шифр	02М18.12-02	02М24.12-02	02М30.12-02	02М60.12-02	02М18.18-02	02М24.18-02	02М30.18-02	02М60.18-02	02М18.24-02	02М24.24-02	

1.436.2-17.1.04.01.00.00 Лист 6

Копировал: Выгриянова Формат: 11

17661-02 115

114

Инв.№ подл.	Подп. и дата	Взам.инв.№

Формат	Зона	Поз.	Обозначение	Наименование	Кол. на исполн. 1.04.00.00.00										Примечание
					–	01	02	03	04	05	06	07	08	09	
		52	1.02.00.00.04-08	Вкладыш	2	2	2	4							
		53	-09	Вкладыш	2	2	2	4	2	2	2	4	2	2	
		54	-10	Вкладыш					2	2	2	4	2	2	
				Лит											
				Шифр	02М18.12-02	02М24.12-02	02М30.12-02	02М60.12-02	02М18.18-02	02М24.18-02	02М30.18-02	02М60.18-02	02М18.24-02	02М24.24-02	

1.436.2-17.1.04.00.00.00

Лист 7

Копировал: Выгриянова Формат: 11

Инв.№ подл.	Подп. и дата	Взам.инв.№

Формат	Зона	Поз.	Обозначение	Наименование	Кол. на исполн. 1.04.00.00.00										Примечание
					10	11	12	13	14	15	16	17			
				Документация											
12			1.04.00.00.00 СБ	Сборочный чертеж	X	X	X	X	X	X	X	X			
				Сборочные единицы											
11		1	1.04.01.00.00 10	Рама	1										
			-11	Рама		1									
			-12	Рама			1								
			-13	Рама				1							
			-14	Рама					1						
			-15	Рама						1					
			-16	Рама							1				
			-17	Рама								1			
				Лит											
				Шифр	02М30.24-02	02М60.24-02	02М20.12-02	02М20.18-02	02М20.24-02	02М48.12-02	02М48.18-02	02М48.24-02			

1.436.2-17.1.04.00.00.00

Лист 8

Копировал: Выгриянова Формат: 11

17661-02 116

Формат	Зона	Поз.	Обозначение	Наименование	Кол. на исполн. 1.04.00.00.00										Примечание
					10	11	12	13	14	15	16	17			
11		2	1.04.02.00.00	Фрамуга			1			2					
			-01	Фрамуга	1	2		1	1		2	2			
				Детали											
12		4	1.01.00.00.02 -02	Штапик	6	16			2	4	4	12			
		5	-03	Штапик			2			4					
		6	-04	Штапик	4										
		7	-05	Штапик	4	6		2	2		4	4			
		8	-06	Штапик	6	10			4			8			
		56	-07	Штапик			2	2	4						
		9	-08	Штапик			2			4					
		10	-09	Штапик	2	4	2	2	2	4	4	4			

Шифр	Лит
02М3024-02	
02М6024-02	
02М2011-02	
02М2018-02	
02М2024-02	
02М4812-02	
02М4818-02	
02М4824-02	

1.436.2-17.1.04.00.00 — Лист 9

Копировал: Выгрияново — Формат: 11

Инв.№ подл.	Подп. и дата	Взам. инв.№

Формат	Зона	Поз.	Обозначение	Наименование	Кол. на исполн. 1.04.00.00.00										Примечание
					10	11	12	13	14	15	16	17			
		11	1.01.00.00.02-10	Штапик	2	4		2	2		4	4			
		14	1.02.00.00.01 -01	Стеклопакет						2					
		15	-02	Стеклопакет	1										
		16	-03	Стеклопакет	1	3					2	2			
		17	-04	Стеклопакет	1										
		18	-05	Стеклопакет	2	5			1			4			
		58	-06	Стеклопакет			1								
		59	-07	Стеклопакет				1	1						
		60	-08	Стеклопакет					1						
		19	-09	Стеклопакет			1			2					
		20	-10	Стеклопакет	1	2		1	1		2	2			
		22	1.02.00.00.02		24	40	8	8	16	16	16	32			

Шифр	Лит
02М3024-02	
02М6024-02	
02М2012-02	
02М2018-02	
02М2024-02	
02М4812-02	
02М4818-02	
02М4824-02	

1.4362-17.1.04.00.00 — Лист 10

Копировал Выгрияново — Формат: 11

АЛ 6617-02 ИЛ

Инв.№ подл.	Подп. и дата	Взам.инв.№

Формат	Зона	Поз.	Обозначение	Наименование	Кол. на исполн. 1.04.00.00.00 - 10	11	12	13	14	15	16	17			Примечание
				Уплотнение											
				Профиль резиновый											
				1.00.00.00.01											
64		62	1.04.01.00.01 - 10	L = 20970	1										
		63	- 11	L = 44500		1									
		64	- 12	L = 7674			1								
		65	- 13	L = 10074				1							
		66	- 14	L = 16028					1						
		67	- 15	L = 17044						1					
		68	- 16	L = 21848							1				
		69	- 17	L = 35456								1			
				Стандартные											
				изделия											
				Лит											
				Шифр	02М30.24-02	02М60.24-02	02М20.12-02	02М20.18-02	02М20.24-02	02М48.12-02	02М48.18-02	02М48.24-02			

1.436.2-17.1.04.00.00.00 Лист 11

Копировал: Выгриянова Формат: 11

Инв.№ подл.	Подп. и дата	Взам.инв.№

Формат	Зона	Поз.	Обозначение	Наименование	Кол. на исполн. 1.04.00.00.00 - 10	11	12	13	14	15	16	17			Примечание
		35		Болт М 20×50.58.019											
				ГОСТ 7798-70	4	6	3	3	3	5	5	5			
				Вариант остекления											
12		39	1.01.00.00.01 - 03	Стекло						4					
		40	- 04	Стекло	2										
		41	- 05	Стекло	2	6					4	4			
		42	- 06	Стекло	2										
		43	- 07	Стекло	4	10			2			8			
		70	- 08	Стекло			2								
		71	- 09	Стекло				2	2						
		72	- 10	Стекло					2						
		44	- 11	Стекло			2			4					
				Лит											
				Шифр	02М30.24-02	02М60.24-02	02М20.12-02	02М20.18-02	02М20.24-02	02М48.12-02	02М48.18-02	02М48.24-02			

1.436.2-17.1.04.00.00.00 Лист 12

17661-02 118

117

Формат	Зона	Поз.	Обозначение	Наименование	Кол. на испол 1.04.00.00.00 - 10	11	12	13	14	15	16	17			Примечание
		45	1.01.00.00.01-12	Стекло	2	4		2	2		4	4			
12		47	1.02.00.00.04-02	Вкладыш	6	16			2	4	4	12			
		48	-03	Вкладыш			2			4					
		49	-04	Вкладыш	4										
		50	-05	Вкладыш	4	6		2	2		4	4			
		51	-06	Вкладыш	6	10			4			8			
		74	-07	Вкладыш			2	2	4						
		52	-08	Вкладыш			2			4					
		53	-09	Вкладыш	2	4	2	2	2	4	4	4			
		54	-10	Вкладыш	2	4		2	2		4	4			

Лит											
Шифр	02М3014-02	02М6024-02	02М2012-02	02М2018-02	02М2024-02	02М4812-02	02М4818-02	02М4824-02			

1.436.2-17.1.04.0 00.00

Лист 13

Рис.1

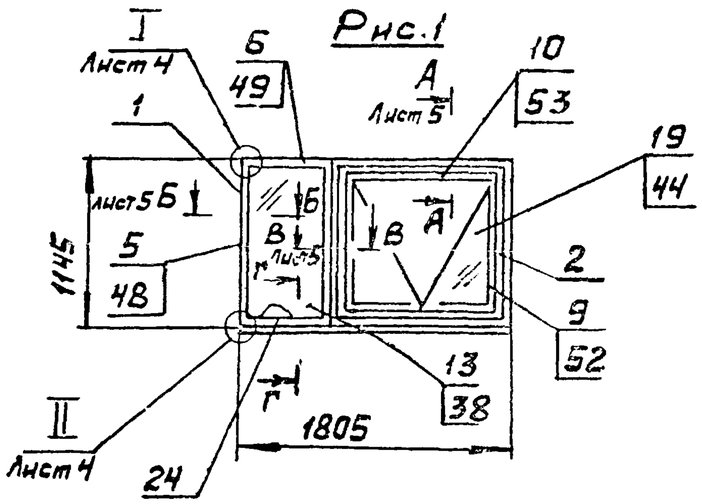

Рис.2

Остальное - см рис.1

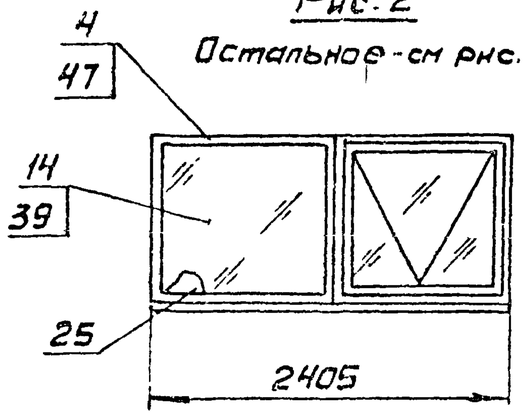

Рис 3

Остальное - см. рис.1

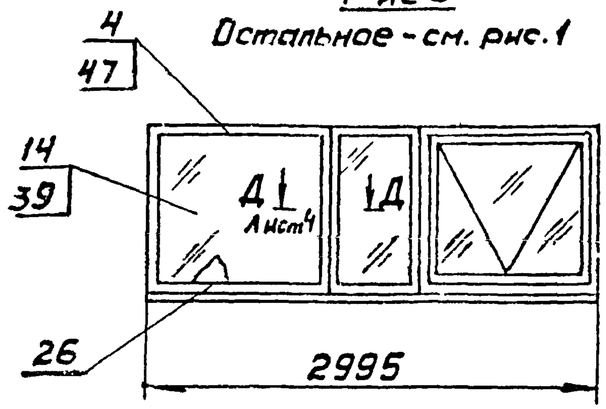

Рис 4

Остальное - см. рис.1

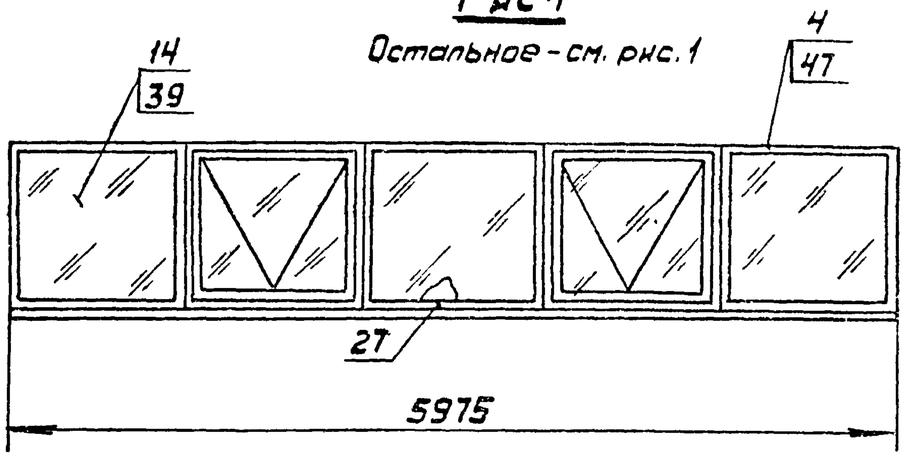

1. Размеры для справок.
2. Уплотнения поз. 24... 33; 62... 69 резать и клеить к штапику поз. 4... 11 и 56 по 1.00.00.00.00 ТУ
3. Технические требования к изготовлению окон в соответствии с 1.00.00.00.00 ТУ
4. При варианте остекления двумя стеклами поз 13... 20; 58... 60 заменяются на поз. 38..45, 47... 54; 70..72; 74.
5. Масса элементов, входящих в вариант со стеклопакетом дана в табл. №1, с вариантом остекления в табл. №2 (лист 6)
6. Масса стеклопакета в табл. №1 дана с учетом только массы стекла.
7. Подкладки поз. 22 устанавливать по схеме см. лист 4 где L - длина ячейки, H - высота ячейки
8. Подкладки поз. 22 клеить клеем по 1.00.00.00 СОТ5

Таблица №1

Обозначение	Рис	Масса, кг				
		Сталь	Алюминий	Резина	Стеклопакет	Всего
1.04.00.00.00	1	41,1	1.6	6.6	34,04	83.34
-01	2	46.1	1,8	7.1	46,78	101,78
-02	3	50.6	2,5	9,0	59.52	121,62
-03	4	107,7	5,1	18,58	119,04	250,42

Взам. инв. №
Подп. и дата
Инв. № подл.

					1436.2-171.04.00.00.00 СБ
Изм	Лист	№ докум.	Подп.	Дата	
Разраб.		Юдин			Окна с одинарным переплетом открывающееся с двойным остеклением
Пров.		Кашкинов			
Т. контр.		Агапова			Сборочный чертеж
Рук. пр.		Лебедев			
Н. контр.		Веневцева			
Утв		Лебедев			

Стадия	Масса	Масштаб
Р	См. табл.	1:40
Лист 1	Листов 6	
Минмонтажспецстрой СССР Гипроспецпегкомстрой		

Рис. 5
Остальное - см. рис. 1

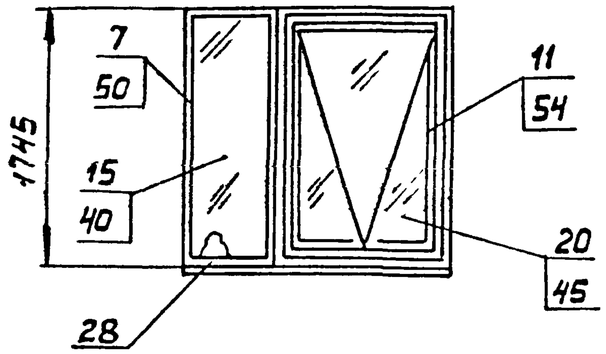

Рис. 6
Остальное - см. рис. 1

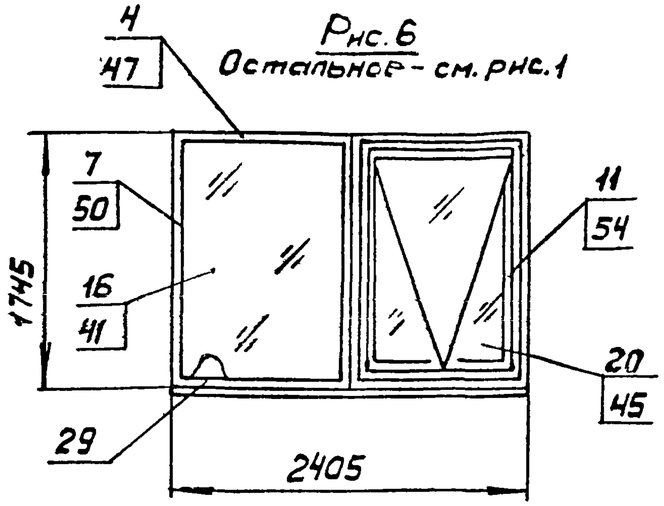

Рис 7
Остальное - см. рис 1

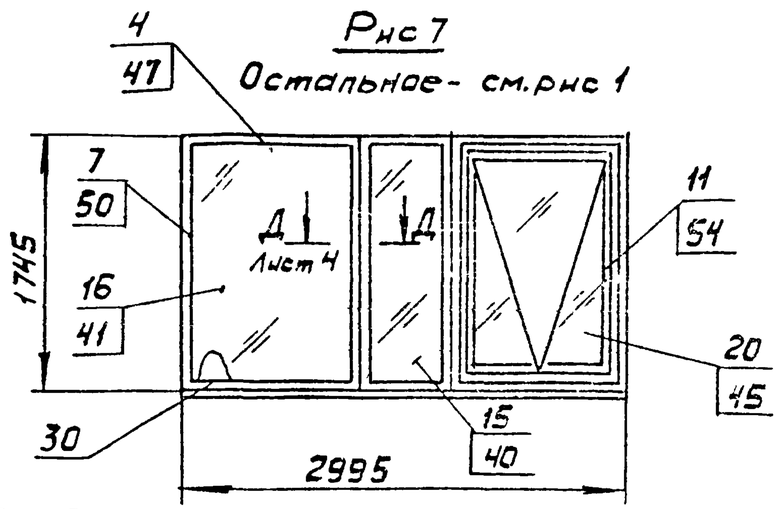

Рис. 9
Остальное см. рис. 1

Рис. 10
Остальное см. рис. 1

Рис. 8
Остальное - см. рис. 1

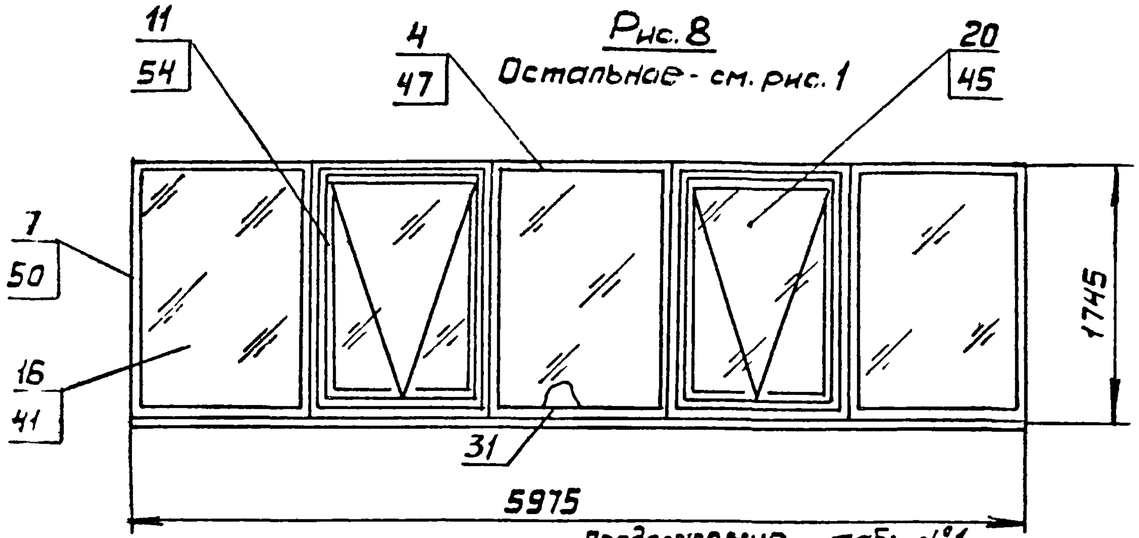

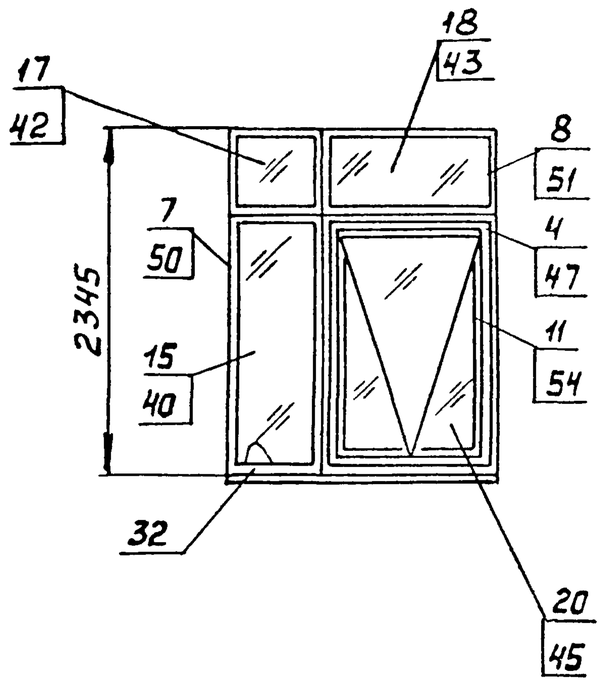

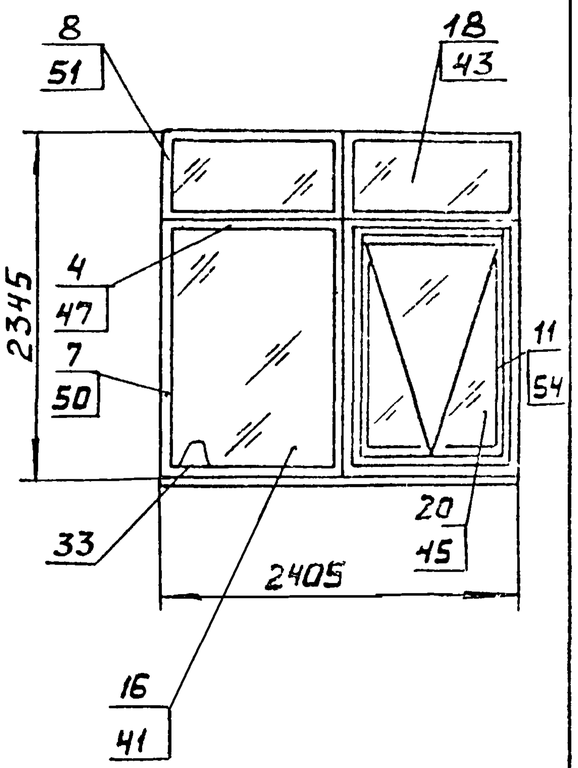

Продолжение табл №1

Обозначение	Рис	Масса, кг				
		Сталь	Алюминий	Резина	Стекло-пакет	Всего
1.04.00.00.00-04	5	52,8	2,1	8,6	54,28	117,78
-05	6	57,1	2,3	9,3	74,18	142,88
-06	7	69,0	3,3	11,7	94,06	178,06
-07	8	133,8	6,6	23,2	188,12	351,72
-08	9	66,9	3,3	11,7	74,28	156,18
-09	10	73,8	3,8	12,9	100,84	191,34

Рис.11
Остальное- см. рис.1

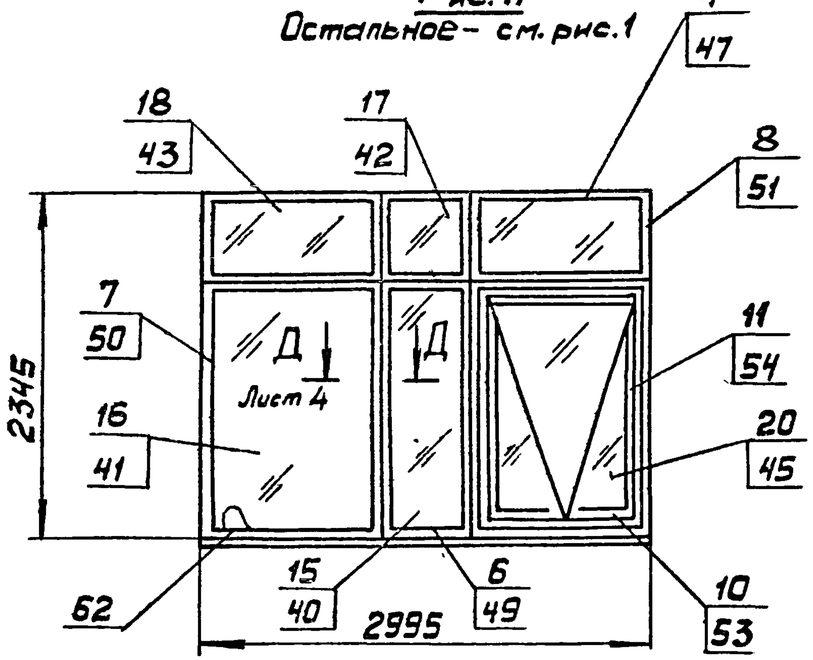

Рис.12
Остальное-см рис.1

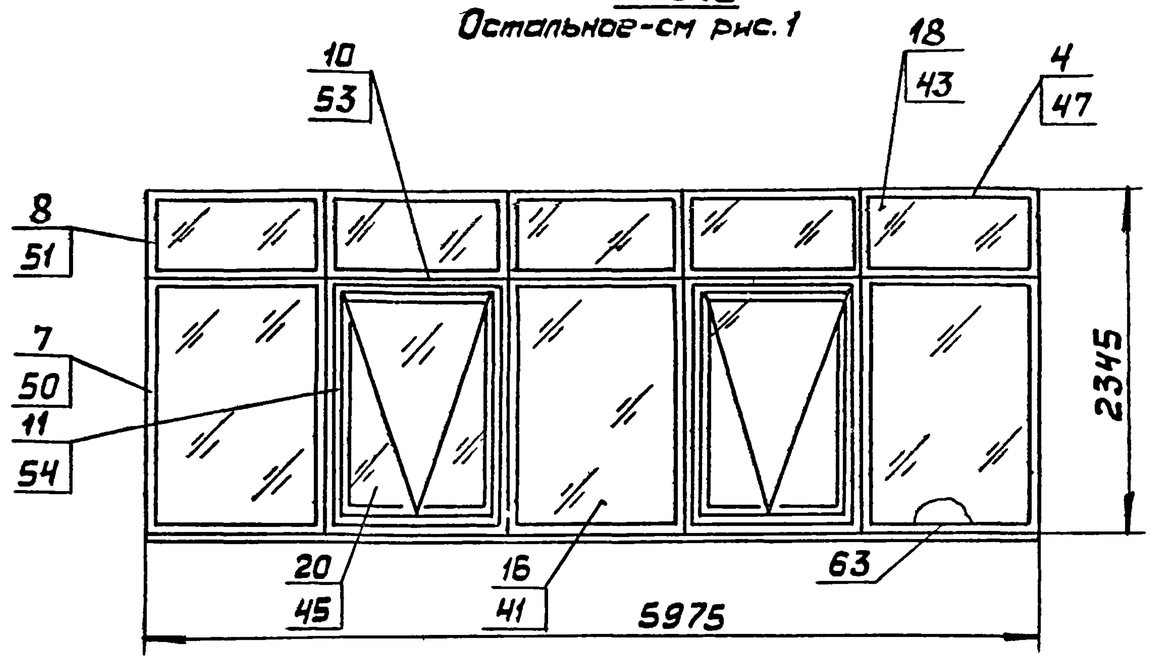

Рис.13
Остальное - см. рис.1

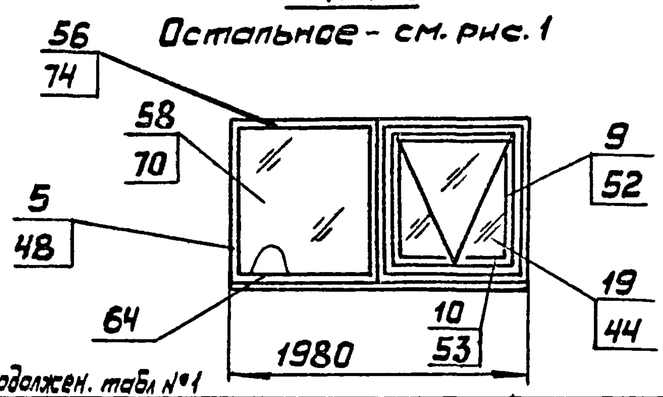

Рис.14
Остальное- см. рис.1

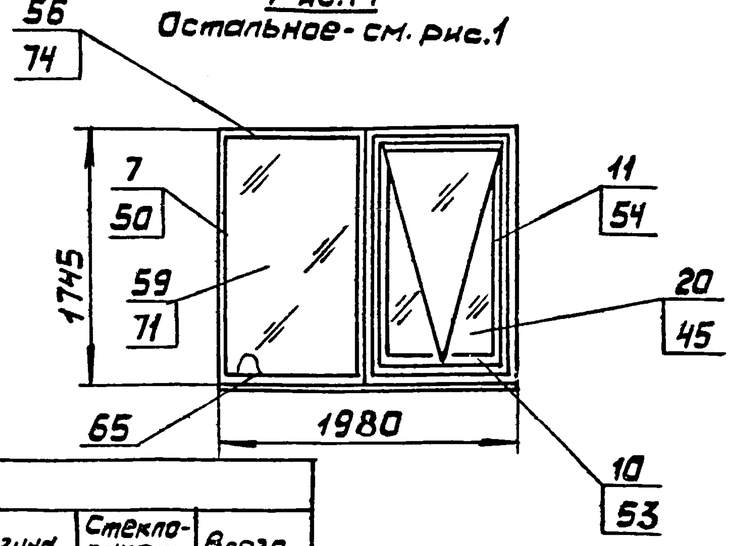

Рис.15
Остальное - см. рис.1

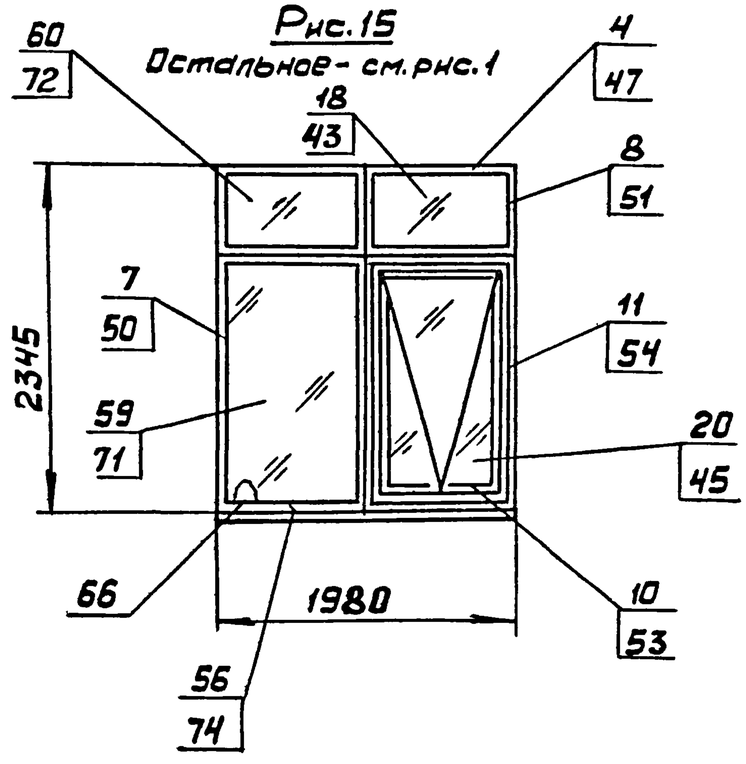

Продолжен. табл №1

Обозначение	Рис	Масса, кг				
		Сталь	Алюминий	Резина	Стекло-пакет	Всего
1.04.00.00.00-10	11	89,7	5,3	16,5	127,4	238,9
-11	12	176,3	10,5	32,98	254,8	474,58
-12	13	43,1	1,7	6,7	37,88	89,38
-13	14	54,9	2,2	8,75	60,28	126,13
-14	15	70,5	3,5	11,95	82,3	168,25

Инв. № подл. | Подп. и дата | Взам. инв. №

Рис.16
Остальное - см. рис. 1

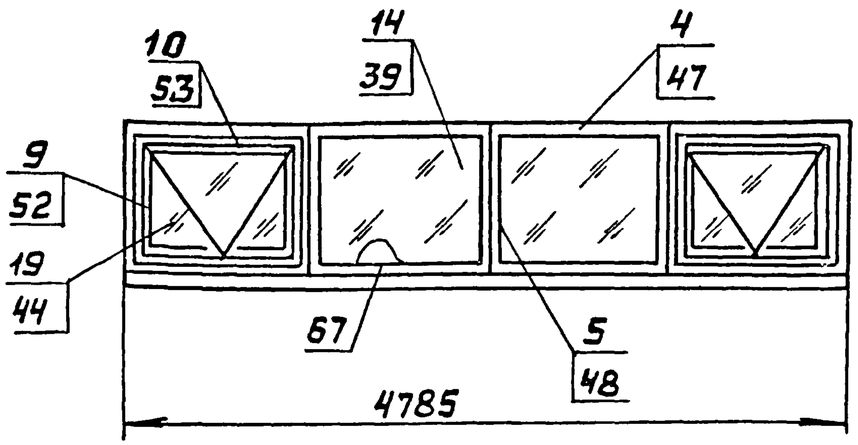

Рис.17
Остальное - см. рис.1

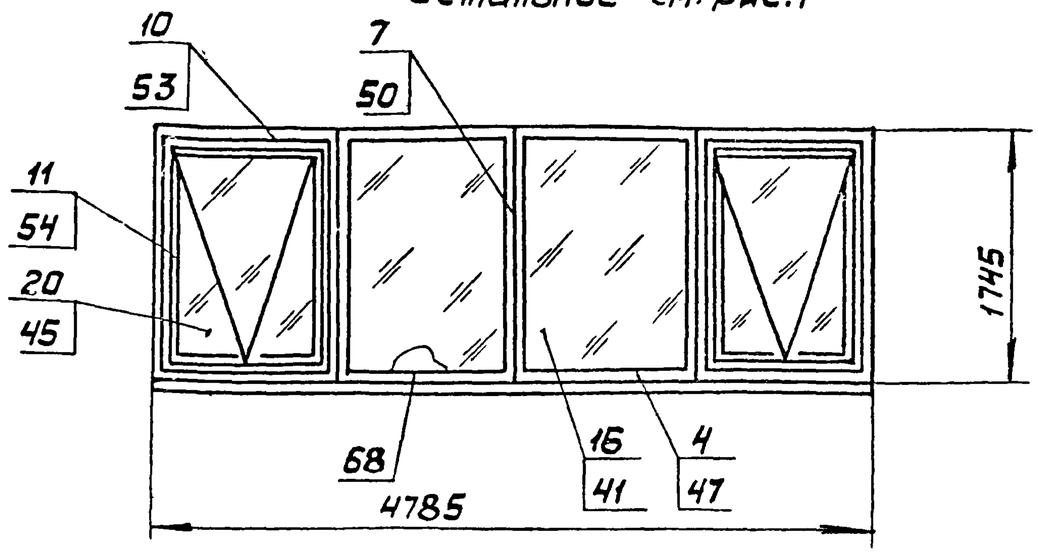

Схема расположения опорных прокладок

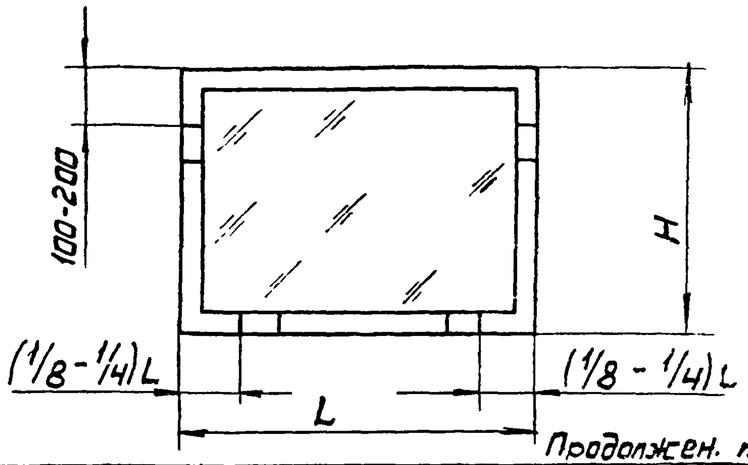

Рис.18
Остальное - см. рис.1

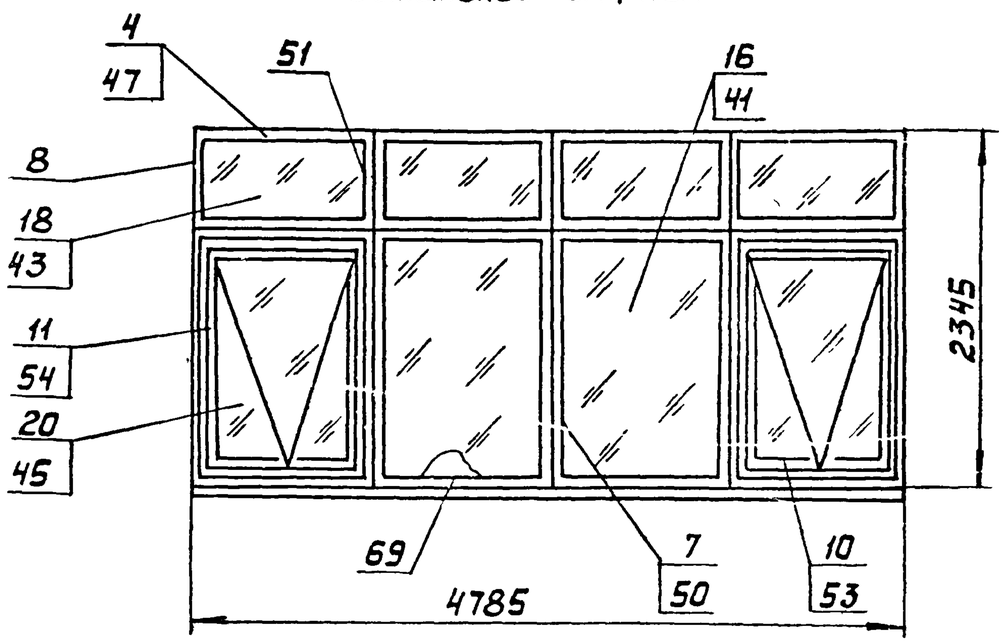

Продолжен. табл 1

Обозначение	Рис.	Масса, кг				
		Сталь	Алюминий	Резина	Стекло	Всего
1.04 00.00 -15	16	81.91	3,26	9,32	95,28	189,77
-16	17	100.25	4,72	11,9	150,6	267,43
-17	18	111,89	7,65	15,16	203,88	352,86

I лист 1
М1:2

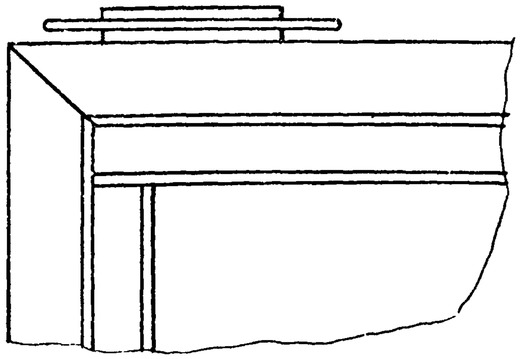

II лист 1
Штапик и стекло не показаны
М1:2

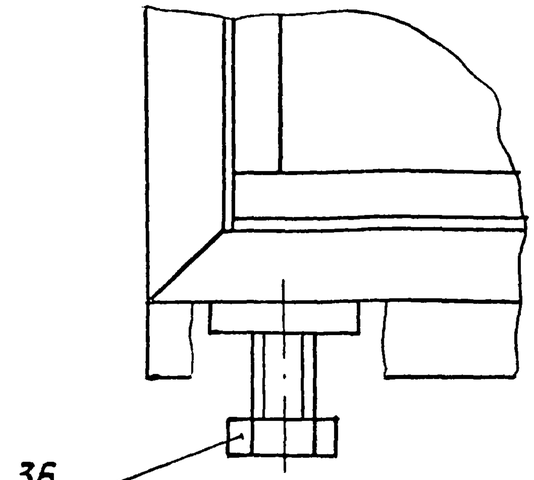

Б - Б лист 1
М1:1

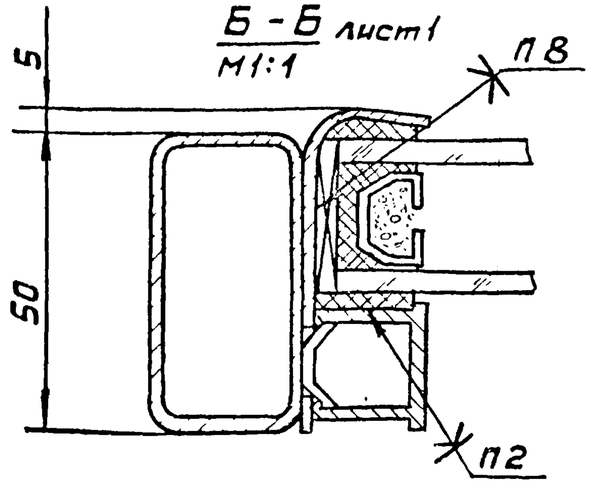

Г - Г лист 1
М1:1

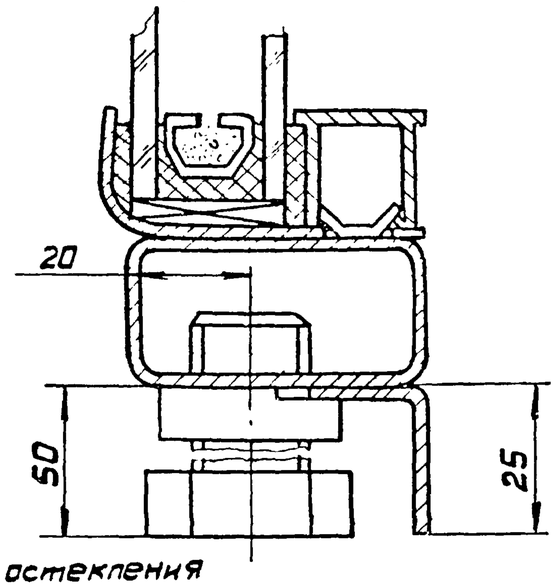

А - А лист 1
М1:1

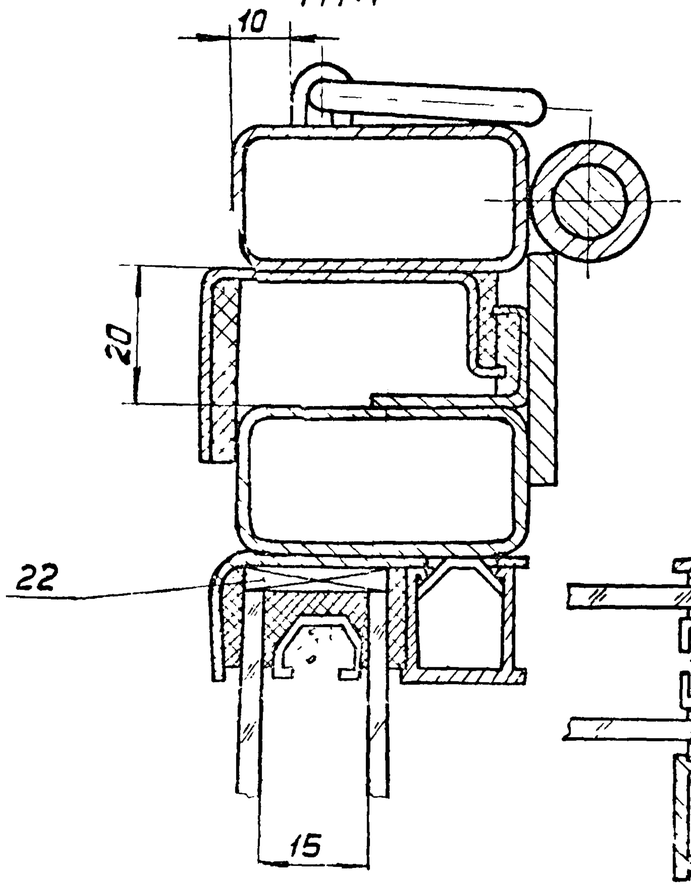

В - В лист 1
М1:1

Д - Д
М1:1

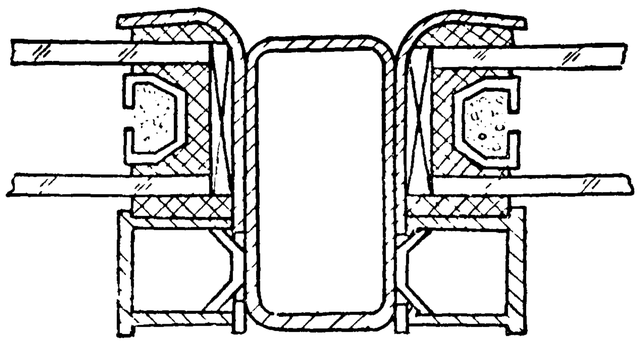

Вариант остекления
Б - Б
М1:1

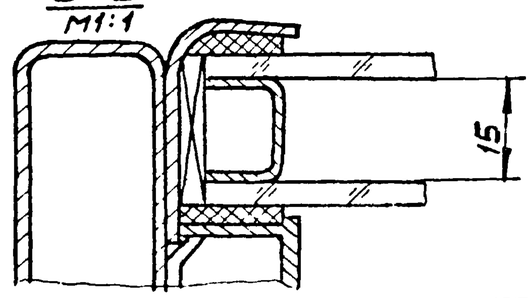

Таблица 2

Обозначение	Рис	Масса, кг				
		Сталь	Алюминий	Резина	Стекло	Всего
1.04.00.00.00	1	43.98	1.6	6.6	34.04	86.22
-01	2	49.46	1.8	7.1	46.78	105.14
-02	3	55.24	2.5	9.0	59.52	126.26
-03	4	116.18	5.1	18.58	119.04	258.9
-04	5	56.64	2.1	8.6	54.28	121.62
-05	6	61.42	2.3	9.3	74.18	147.2
-06	7	75.08	3.3	11.7	94.06	184.14
-07	8	144.68	6.6	23.2	188.12	362.6
-08	9	72.94	3.3	11.7	74.28	162.22
-09	10	80.8	3.8	12.9	100.84	198.34
-10	11	99.32	5.3	16.5	127.4	248.52
-11	12	193.88	10.5	32.98	254.8	492.16
-12	13	46.12	1.7	6.7	37.88	92.40
-13	14	58.88	2.2	8.75	60.28	130.11
-14	15	76.82	3.5	11.95	82.3	174.57
-15	16	88.63	3.26	2.32	95.28	196.49
-16	17	108.89	4.72	11.9	150.6	276.11
-17	18	125.93	7.65	15.16	203.88	352.58

Инв.№ подл.	Подп. и дата	Взам. инв.№

Формат	Зона	Поз.	Обозначение	Наименование	Кол на исполн. 1.04.01.00.00 -										Примечание
					–	01	02	03	04	05	06	07	08	09	
				Документация											
12			1.04.01.00.00СБ	Сборочный чертеж	X	X	X	X	X	X	X	X	X	X	
				Сборочные единицы											
11		1	1.03.01.01.00	Полуметля	2	2	2	4	2	2	2	4	2	2	

Шифр	Лист										
02М18.12-02	02М24.12-02	02М30.12-02	02М60.12-02	02М18.18-02	02М24.18-02	02М30.18-02	02М60.18-02	02М18.24-02	02М24.24-02		

Исполнения 10...17 см. листы 7..12

Изм	Лист	№ докум.	Подп.	Дата
Разраб.		Юдин		
Пров.		Кашкинов		
Рук. пр.		Лебедев		
Н. контр.		Веневцева		
Утв.		Лебедев		

1.436.2-17.1.04.01.00.00

Рама

Стадия	Лист	Листов
Р	1	12

Минмонтажспецстрой СССР Гипроспецпёгконструкция

Копировал: Выгриянова Формат: 11

Инв.№ подл.	Подп. и дата	Взам. инв.№

Формат	Зона	Поз.	Обозначение	Наименование	Кол. на испол. 1.04.01.С 00 -										Примечание
					–	01	02	03	04	05	06	07	08	09	
				Детали											
11		3	1.01.01.00.01	Серьга	2	3	3	6	2	3	3	6	2	3	
11		4	1.01.01.00.02	Скоба	2	3	3	6	2	3	3	6	2	3	
11		5	1.01.01.00.05	Платик	3	3	4	6	3	3	4	6	3	3	
11		6	1.01.01.00.07	Нащельник	1				1				1		
		7	-01	Нащельник		1				1				1	
		8	-02	Нащельник			1				1				
		9	-03	Нащельник				1				1			
12		11	1.01.01.00.09	Стяжка	2			2				2			
		12	-01	Стяжка									2	2	
		13	-02	Стяжка		2				2				2	
		14	-03	Стяжка			2				2				

Шифр	Лист										
02М18.12-02	02М24.12-02	02М30.11-02	02М60.12-02	02М18.18-02	02М24.18-02	02М30.18-02	02М60.18-02	02М18.24-02	02М24.24-02		

1.436.2-17.1.04.01.00.00

Лист 2

Копировал: Выгриянова Формат: 11

921 20-1991 126

Формат	Зона	Поз.	Обозначение	Наименование	Кол. на испол. 1.04.01.00.00-										Примечание
					-	01	02	03	04	05	06	07	08	09	
		15	1.01.01.00.09 -04	Стяжка				2				2			
		16	-08	Стяжка	2	2	2	2							
		17	-09	Стяжка					2	2	2	2			
12		19	1.01.01.00.10	Стойка									1	1	
		20	-01	Стойка									1		
		21	-02	Стойка									1	2	
		22	-05	Стойка	1	1	2	4							
		23	-06	Стойка					1	1	2	4			
		25	1.02.01.00.01 -02	Уголок		2	2	6		2	2	6	2	6	
		26	-03	Уголок	2		2		2		2		4		
		27	-04	Уголок	2	2	4	6							
		28	-05	Уголок					2	2	4	6	2	2	
		29	-06	Уголок									4	4	

Лит											
Шифр	02М18.12-02	02М24.12-02	02М30.12-02	02М60.12-02	02М18.18-02	02М24.18-02	02М30.18-02	02М60.18-02	02М18.24-02	02М24.24-02	

1.436.2-17 1.04.01.00.00 Лист 3

Копировал: Выгриянова Формат: 11

Инв.№ подл.	Подп. и дата	Взам. инв.№

Формат	Зона	Поз.	Обозначение	Наименование	Кол. на испол. 1.04.01.01.00-										Примечание
					-	01	02	03	04	05	06	07	08	09	
		31	1.04.01.00.01	Притвор	2	2	2	4	2	2	2	4	2	2	
		32	-01	Притвор	2	2	2	4							
		33	-02	Притвор					2	2	2	4	2	2	
				Уплотнение											
				Профиль резиновый											
				1.00.00.00.01											
54		35	1.04.01.00.02	L = 3242	1										
		36	-01	L = 4440		1									
		37	-02	L = 7682			1								
		38	-03	L = 13320				1							
		39	-04	L = 4442					1						

Лит											
Шифр	02М18.12-02	02М24.12-02	02М30.12-02	02М60.12-02	02М18.18-02	02М24.18-02	02М30.18-02	02М60.18-02	02М18.24-02	02М24.24-02	

1.436.2-17.1.04.01.01.00 Лист 4

Копировал: Выгриянова Формат: 11

20-17667-02 127

126

Инв. № подл.	Подп. и дата	Взам. инв. №

Формат	Зона	Поз.	Обозначение	Наименование	Кол. на исполн. 1.04.01.00.00 -										Примечание
					-	01	02	03	04	05	06	07	08	09	
		40	1.04.01.00 02 -05	L=5642						1					
		41	-06	L=10084							1				
		42	-07	L=16926								1			
		43	-08	L=10045									1		
		44	-09	L=12446										1	
				Лит											
				Шифр	02М18.12-02	02М24.12-02	02М30.12-02	02М60.12-02	02М18.18-02	02М24.18-02	02М30.18-02	02М60.18-02	02М18.24-02	02М24.24-02	

1436 2-17.1.04.01.01.00

Лист 5

Копировал: Выгрияново Формат: 11

Инв. № подл.	Подп. и дата	Взам. инв. №

Формат	Зона	Поз.	Обозначение	Наименование	Кол. на исполн. 1.04.01.01.00 -										Примечание
					-	01	02	03	04	05	06	07	08	09	
				Уплотнение											
				Профиль резиновый											
				1.00 00.00.02											
54		46	1.04.01 00 03	L=4440	1	1	1								
		47	-01	L=5642					1	1	1		1	1	
		48	-02	L=8880				1							
		49	-03	L=11284								1			
				Уплотнение											
				Профиль резиновый											
				1.00.00.00.03											
64		51	1.04.01.00.04	L=4440	1	1	1								
		52	-01	L=5642					1	1	1		1	1	
		53	-02	L=8880				1							
		54	-03	L=11284								1			
				Лит											
				Шифр	02М18.12-02	02М24.12-02	02М30.12-02	02М60.12-02	02М18.18-02	02М24.18-02	02М30.18-02	02М60.18-02	02М18.24-02	02М24.24-02	

1436.2-17.1.04.01.01.00

Лист 6

Формат: 11

Формат	Зона	Поз.	Обозначение	Наименование	Кол. на исполн. 1.04.01.00.00 – 10	11	12	13	14	15	16	17			Примечание
				Документация											
12			1.04.01.00.00 СБ	Сборочный чертеж	X	X	X	X	X	X	X	X			
				Сборочные единицы											
11		1	1.03.01.01.00	Полупетля	2	4	2	2	2	4	4	4			
				Детали											
11		3	1.01.01.00.01	Серьга	3	6	2	2	2	5	5	5			
11		4	1.01.01.00.02	Скоба	3	6	2	2	2	5	5	5			
11		5	1.01.01.00.05	Платик	4	6	3	3	3	5	5	5			
				Лит											
				Шифр	02М40.24-02	02М60.24-02	02М20.12-02	02М20.18-02	02М20.24-02	02М48.12-02	02М48.18-02	02М48.24-02			

1436.2-17.1.04.01.00.00 Лист 7

Копировал: Воронцова Формат: 11

Инв. № подл.	Подп. и дата	Взам. инв. №

Формат	Зона	Поз.	Обозначение	Наименование	Кол. на исполн. 1.04.01.00.00 – 10	11	12	13	14	15	16	17			Примечание
11		8	1.01.01.00.07 -02	Нащельник	1										
		9	-03	Нащельник		1									
		56	-04	Нащельник			1	1	1						
		57	-05	Нащельник						1	1	1			
11		12	1.01.01.00.09 -01	Стяжка	2	2			2			2			
		14	-03	Стяжка	2										
		15	-04	Стяжка		2									
		59	-05	Стяжка			2	2	2						
		60	-06	Стяжка						2	2	2			
		16	-08	Стяжка			2			2					
		17	-09	Стяжка				2			2				
12		19	1.01.01.00.10	Стойка	2	4			1			3			
		20	-01	Стойка	1										
				Лит											
				Шифр	02М30.24-02	02М60.24-02	02М20.12-02	02М20.18-02	02М20.24-02	02М48.12-02	02М48.18-02	02М48.24-02			

1.436.2-17.1.04.01.00.00 Лист 8

Инв. № подл.	Подп. и дата	Взам. инв. №

Формат	Зона	Поз.	Обозначение	Наименование	Кол. на испол. 1.04.01.00.00 - 10	11	12	13	14	15	16	17			
		21	1.01.01.00.10 -02	Стойка	2	5			1			4			
		62	-03	Стойка					1						
		22	-05	Стойка			1			3					
		23	-06	Стойка				1			3				
12		25	1.02.01.00.01- -02	Уголок	6	16			2	4	4	12			
		26	-03	Уголок	4										
		27	-04	Уголок			2			4					
		28	-05	Уголок	4	6		2	2		4	4			
		29	-06	Уголок	6	10			4			8			
		64	-07	Уголок			2	2	4						
11		31	1.04.01.00 01	Притвор	2	4	2	2	2	4	4	4			
		32	-01	Притвор			2			4					
		33	-02	Притвор	2	4		2	2		4	4			

Шифр	Лит
02М30.24-02	
02М60.24-02	
02М20.12-02	
02М20.18-02	
02М20.24-02	
02М48.12-02	
02М48.18-02	
02М48.24-02	

1.436.2 - 17.1.04.01.0000 Лист 9

Копировал: Выгрянова Формат: А4

Инв. № подл.	Подп. и дата	Взам. инв. №

Формат	Зона	Поз	Обозначение	Наименование	Кол. на испол. 1.04.01.00.00 - 10	11	12	13	14	15	16	17			Примечание
				Уплотнение											
				Профиль резиновый											
				1.00.00.00.01											
БЧ		67	1.04.01.0002 -10	L = 15688	1										
		68	-11	L = 33936		1									
		69	-12	L = 3592			1								
		70	-13	L = 4792				1							
		71	-14	L = 10746					1						
		72	-15	L = 8880						1					
		73	-16	L = 11248							1				
		74	-17	L = 24892								1			

Шифр	Лит
02М30.24-02	
02М60.24-02	
02М20.12-02	
02М20.18-02	
02М20.24-02	
02М48.12-02	
02М48.18-02	
02М48.24-02	

1.436.2 - 17.1.04.01.00.00 Лист 10

17667-02 130

129

Формат	Зона	Поз.	Обозначение	Наименование	Кол. на исполн. 1.04.01.00.00										Примечание
					10	11	12	13	14	15	16	17			
				Уплотнение											
				Профиль резиновый											
				1.00.00.00.02											
Е4		46	1.04.01.00.03	L=4440			1								
		47	-01	L=5642	1			1	1						
		48	-02	L=8880						1					
		49	-03	L=11284		1					1	1			
				Уплотнение											
				Профиль резиновый											
				1.00.00.00.03											
Е4		51	1.04.01.00.04	L=4440			1								
		52	-01	L=5642	1			1	1						
		53	-02	L=8880						1					
				Лит											
				Шифр	02М30.24-02	02М60.24-02	02М20.12-02	02М20.18-02	02М20.24-02	02М48.12-02	02М48.18-02	02М48.24-02			

1.436.2-17.1.04.01.00.00 Лист 11

Копировал: Выгриянова Формат: 11

Инв. № подл.	Подп. и дата	Взам. инв. №

Формат	Зона	Поз.	Обозначение	Наименование	Кол. на исполн. 1.04.01.00.00-										Примечание
					10	11	12	13	14	15	16	17			
Б4		54	1.04.01.01.04 -03	L=11284		1					1	1			
				Лит											
				Шифр	02М30.24-01	02М60.24-02	02М20.12-02	02М20.18-02	02М20.24-02	02М48.12-02	02М48.18-02	02М48.24-02			

1.436.2-17.1.04.01.00.00 Лист 12

Копировал: Выгриянова Формат: 11

17661-02-131

Рис. 1

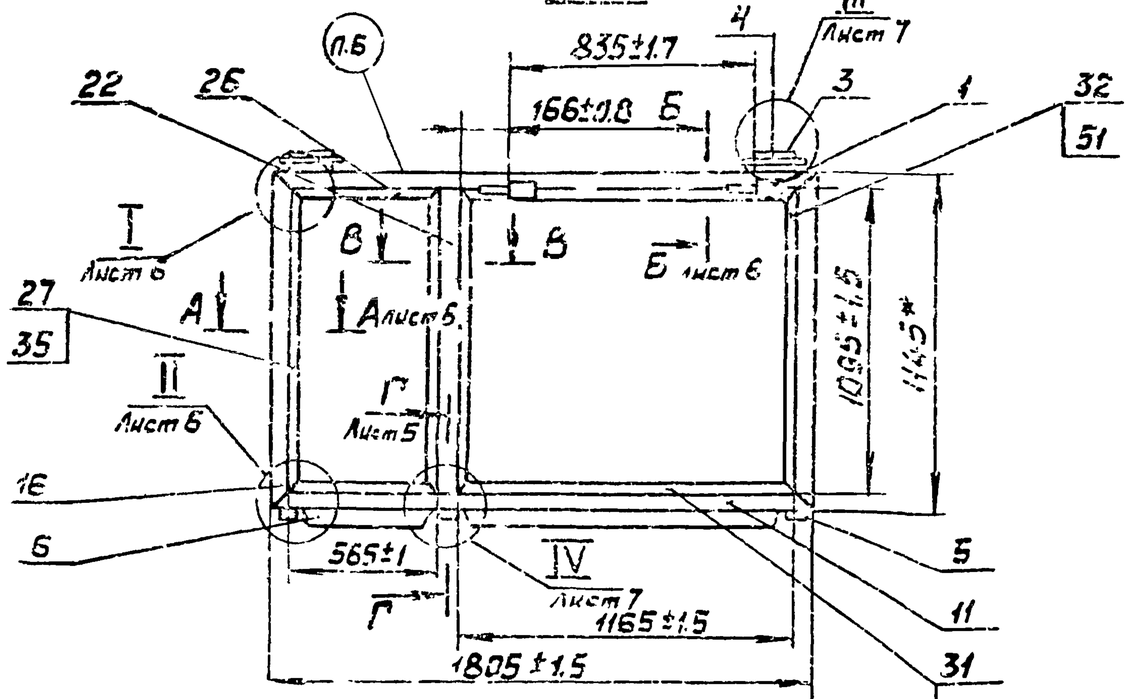

Рис. 2

Остальное см. рис. 1

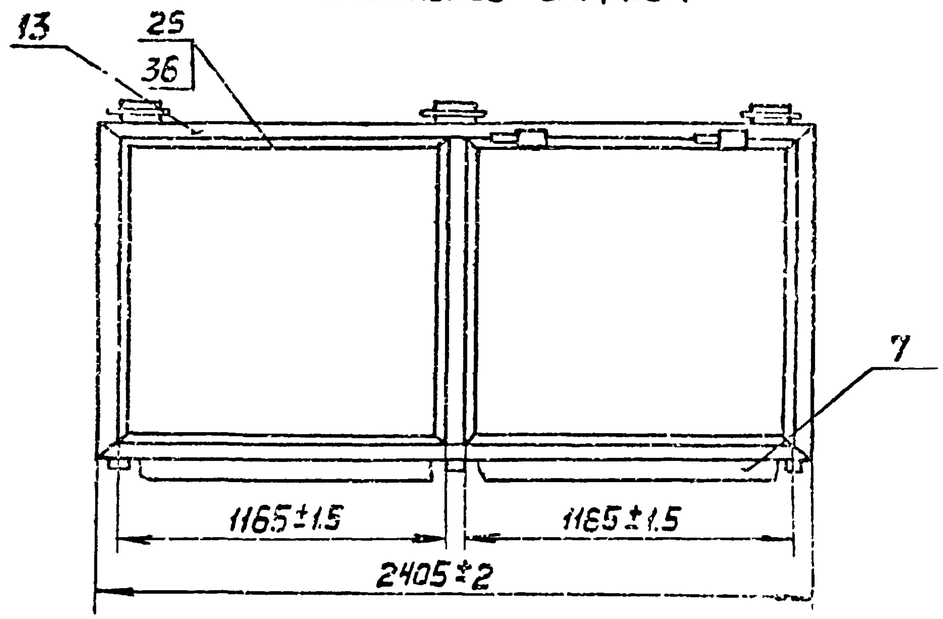

Рис. 3

Остальное см. рис. 1

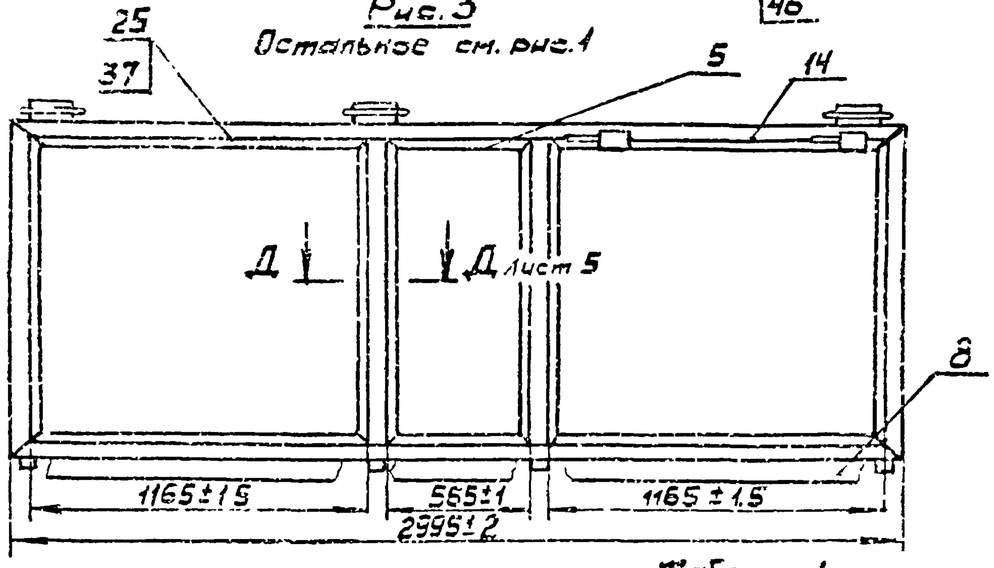

Таблица 1

Обозначение	Рис	Масса, кг		
		Сталь	Резина	Всего
1.04.01.0.00	1	23,69	1,96	25,65
-01	2	27,4	1,95	29,36
-02	3	35,36	1,96	37,32

1. * Размеры для справок.
2. Типы и количество сварных швов - по таблице 2 (лист 7)
3. При изготовлении рамы допускается укрупненная сборка деталей.
4. Уплотнения поз. 35...44, 46...49, 51...54, 67...74 клеить по периметру клеем по 1.00.00.00.00 ТУ
5. Технические требования на 1.00.00.00.00 ТУ
6. Маркировать по спецификации Способ нанесения и шрифт по 1.00.00.00.00 ТУ.

Инв. № подл. | Подп. и дата | Взам. инв. №

Изм.	Лист	№ докум.	Подп.	Дата
Разраб.		Агапова		
Пров.		Кашкинов		
Т. контр.		Агапова		
Рук. пр.		Лебедев		
Н. контр.		Веневцева		
Утв.		Лебедев		

1.436.2-17.104.91.00.00 СБ

Рама

Сборочный чертеж

Стадия	Масса	Масштаб
Р	См. табл. 1	1:20
Лист 1	Листов 7	

Минмонтажспецстрой СССР Гипроспецлегконструкция

Рис. 4

Остальное - см. рис. 1

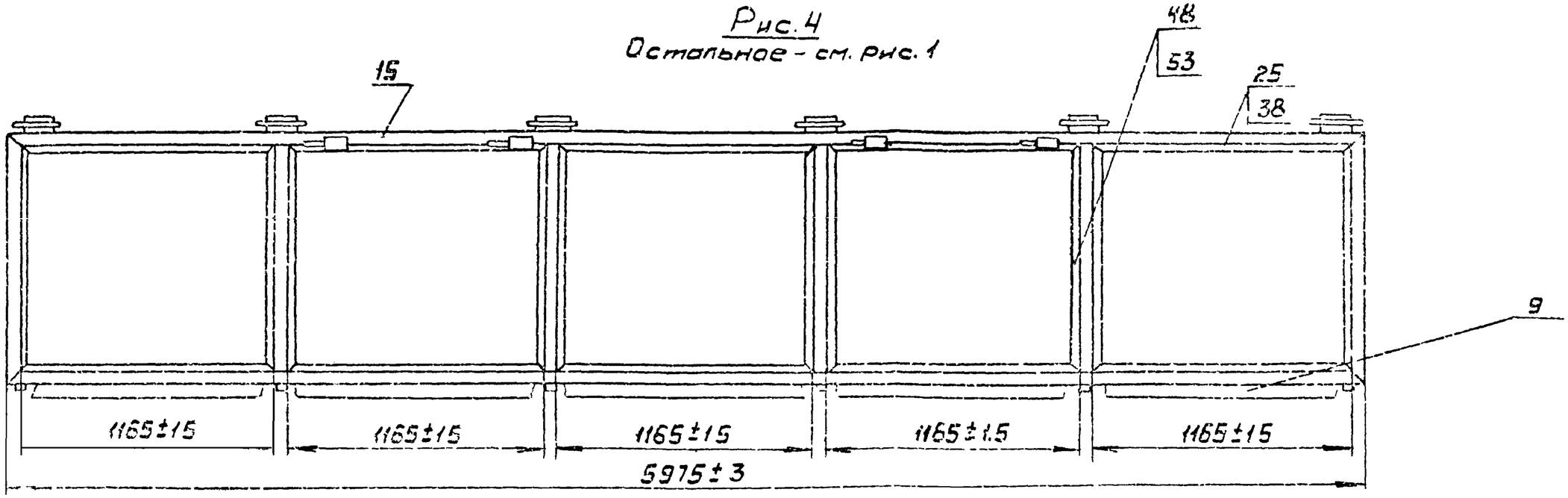

Рис. 5

М1:40

Остальное - см. рис. 1

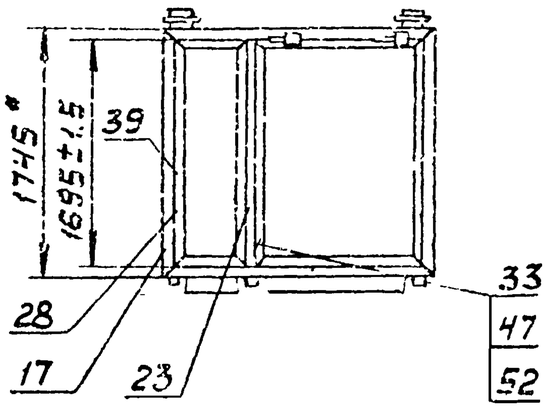

Рис. 6

М1:40

Остальное - см. рис. 1

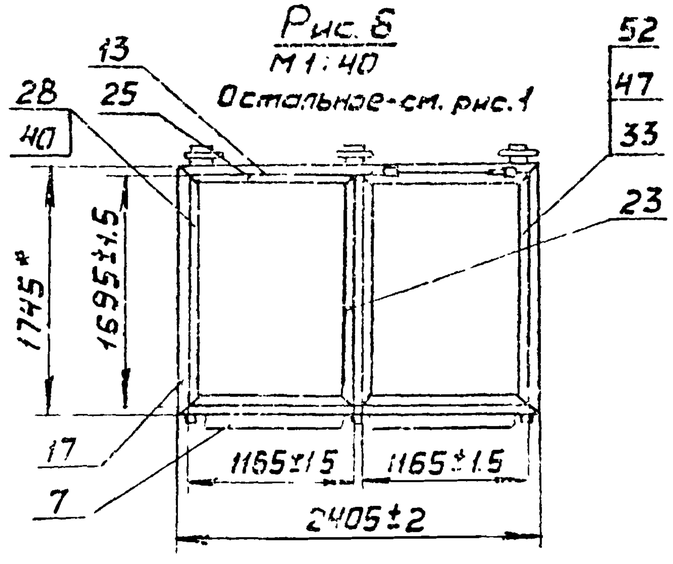

Продолжение табл N 1

Обозначение	Рис	Масса кг		
		Сталь	Резина	Всего
104.01.00.00-03	4	68,02	3,92	71,94
-04	5	25,57	2,48	32,05
-05	6	33,18	2 48	35.66

Рис. 7
М 1:40
Остальное - см. рис. 1

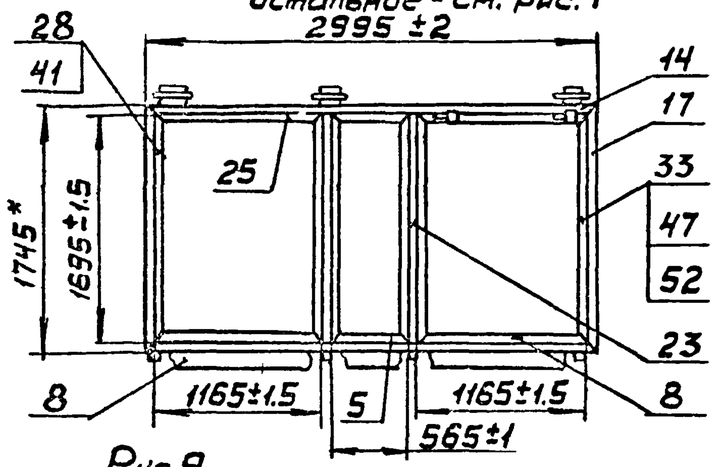

Рис. 8
М 1:40
Остальное - см. рис. 1

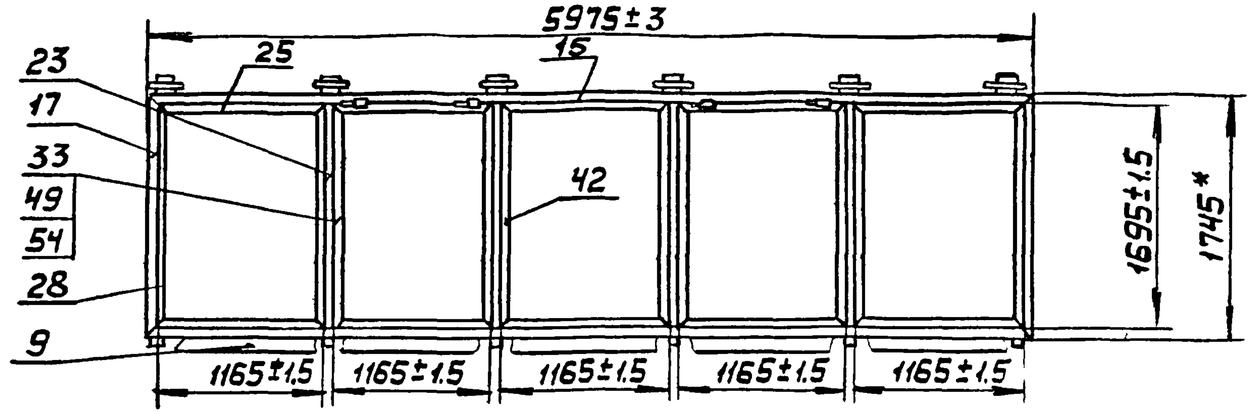

Рис. 9
М 1:40
Остальное - см. рис. 1

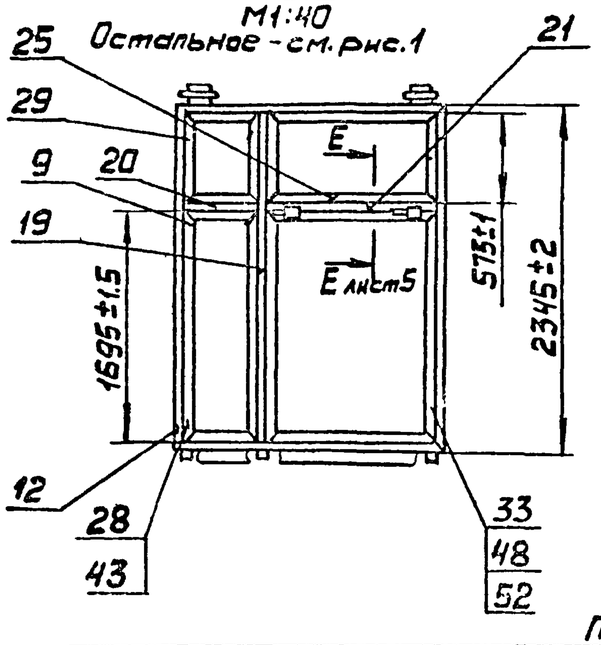

Рис. 10
М 1:40
Остальное - см. рис. 1

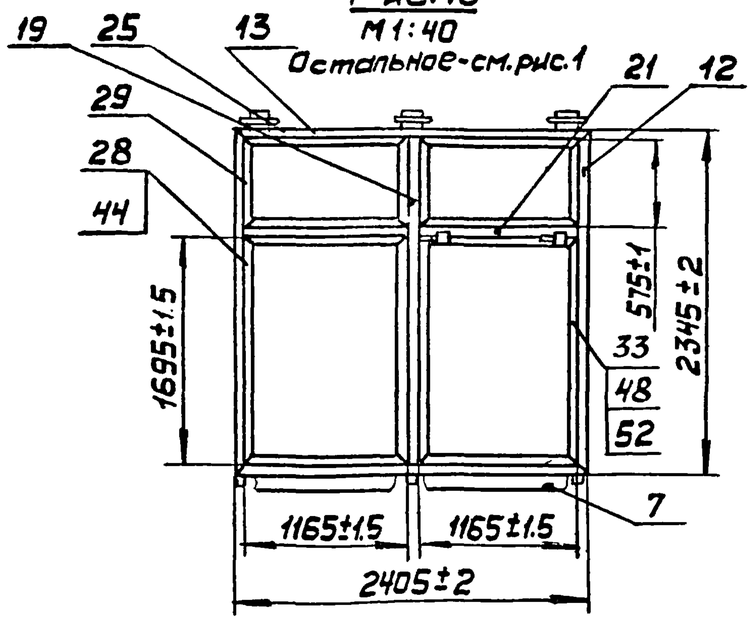

Рис. 11
М 1:40
Остальное - см. рис. 1

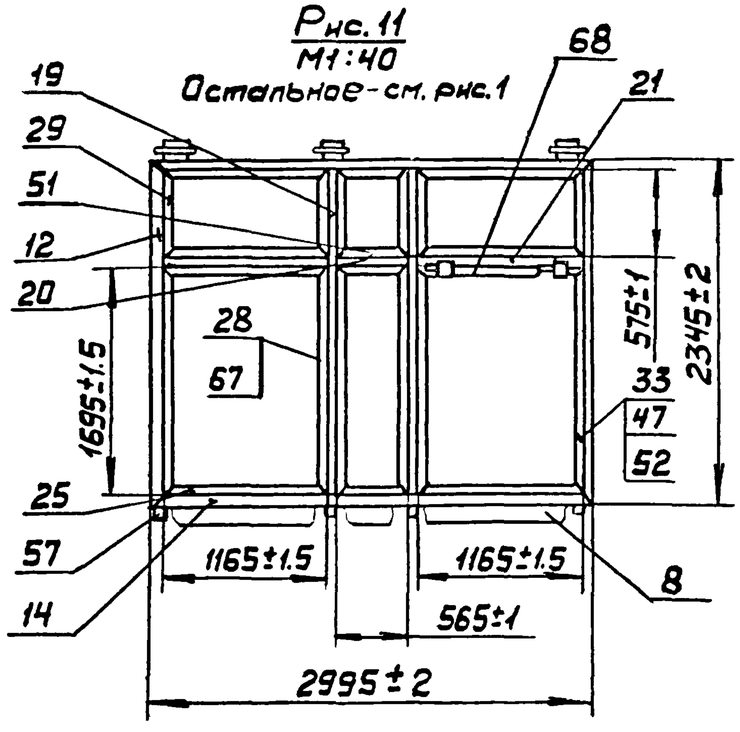

Продолжение табл. 1

Обозначение	Рис.	Масса, кг		
		Сталь	Резина	Всего
1.04.01.00.00-06	7	42,89	2,48	45,37
-07	8	82.2	4,99	87,19
-08	9	41,28	2,48	43,76
-09	10	47,04	2,48	49,52
-10	11	51,36	2,48	63,84

Инв. № подл. | Подп. и дата | Взам. инв. №

1.436.2-17.1.04.01.00.00 СБ

Лист 3

Рис. 12
М 1:40
Остальное - см. рис. 1

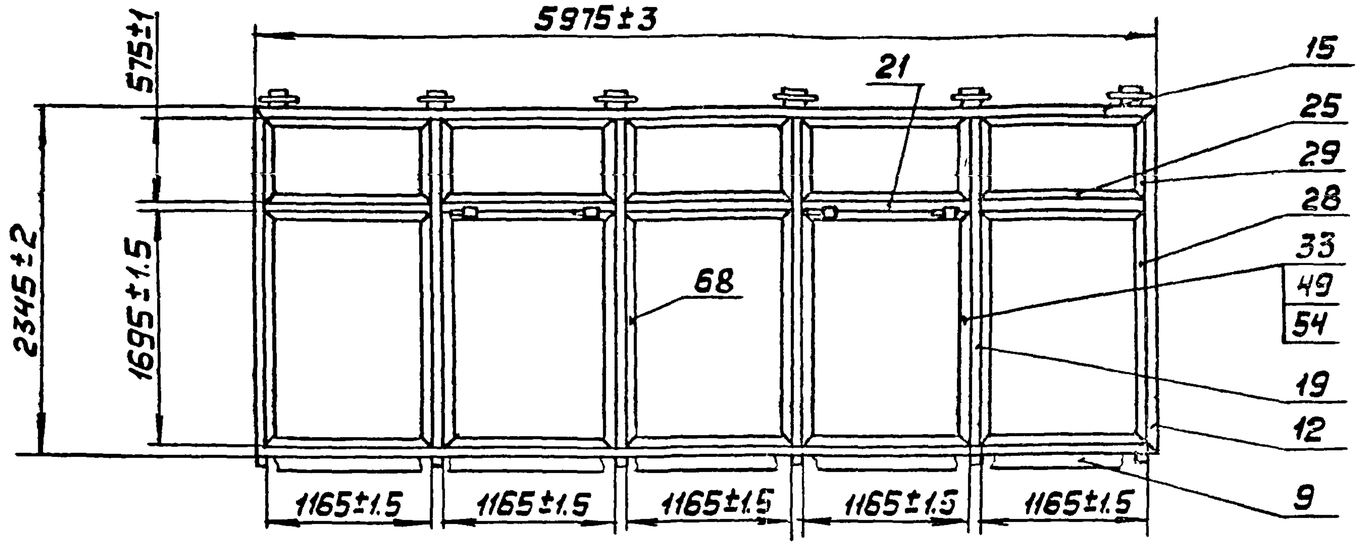

Рис. 13
М 1:40
Остальное - см. рис. 1

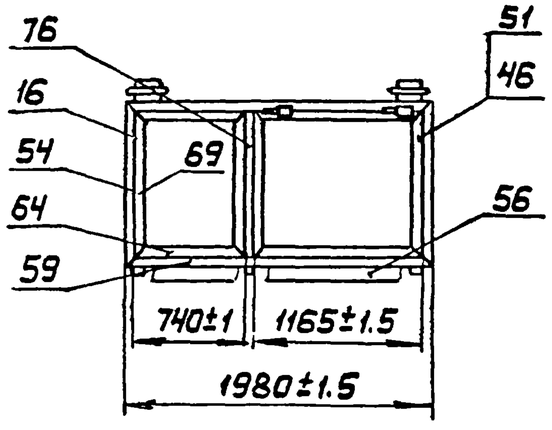

Рис. 14
М 1:40
Остальное - см. рис. 1

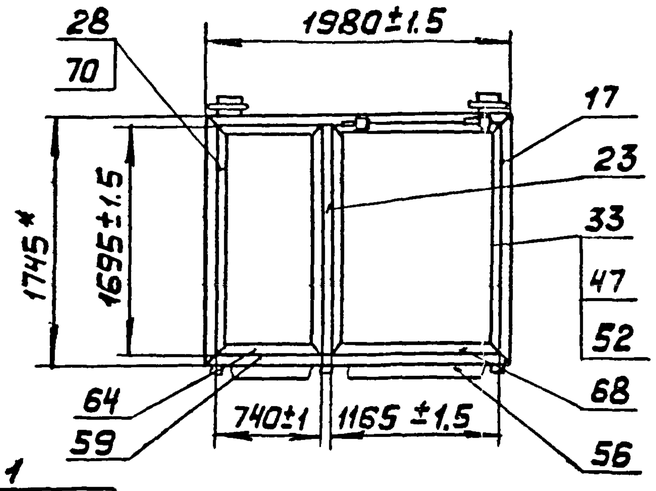

Рис. 15
М 1:40
Остальное - см. рис. 1

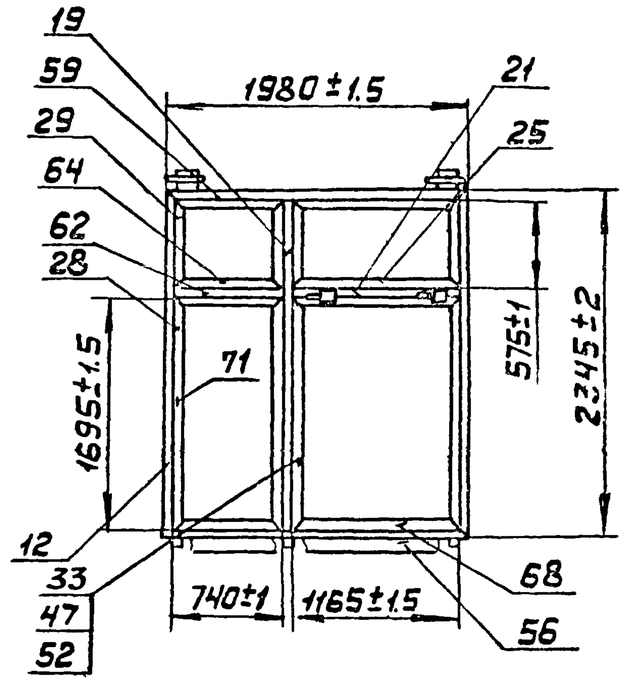

Продолжение табл. 1

Обозначение	Рис.	Масса, кг		
		Сталь	Резина	Всего
1.04.01.00.00 -11	12	117,63	4,99	122,62
-12	13	24,88	1,96	26,84
-13	14	30,67	2,48	33,15
-14	15	43,15	2,48	45,63

Рис.16
М1:40
Остальное - см. рис.1

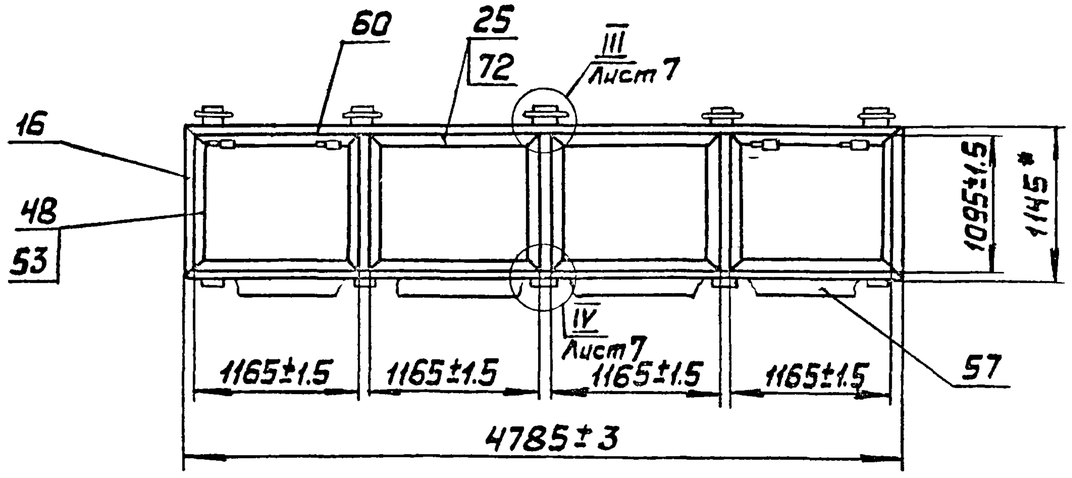

Рис.17
М1:40
Остальное - см. рис.1

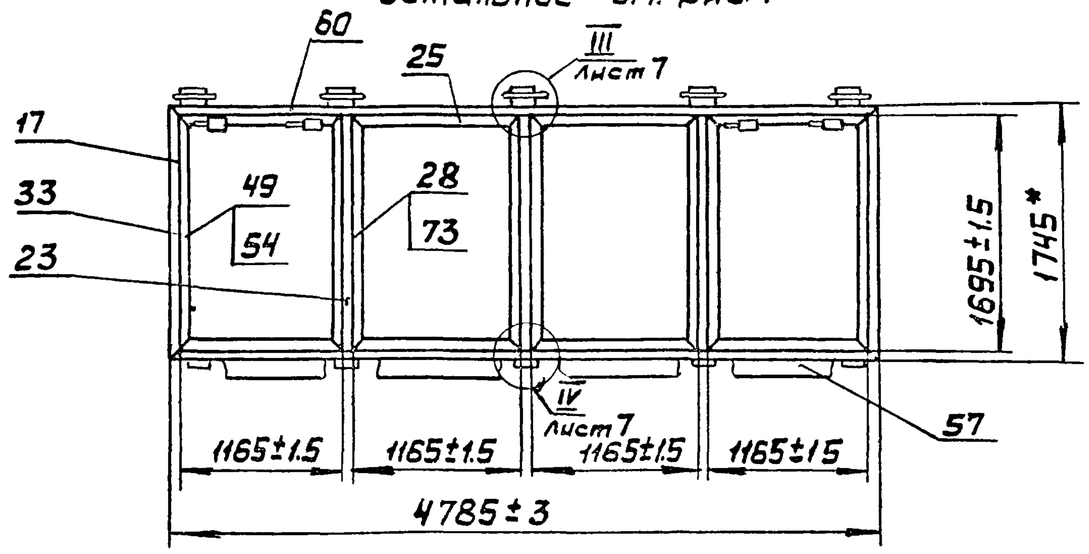

Рис.18
М1:40
Остальное - см. рис.1

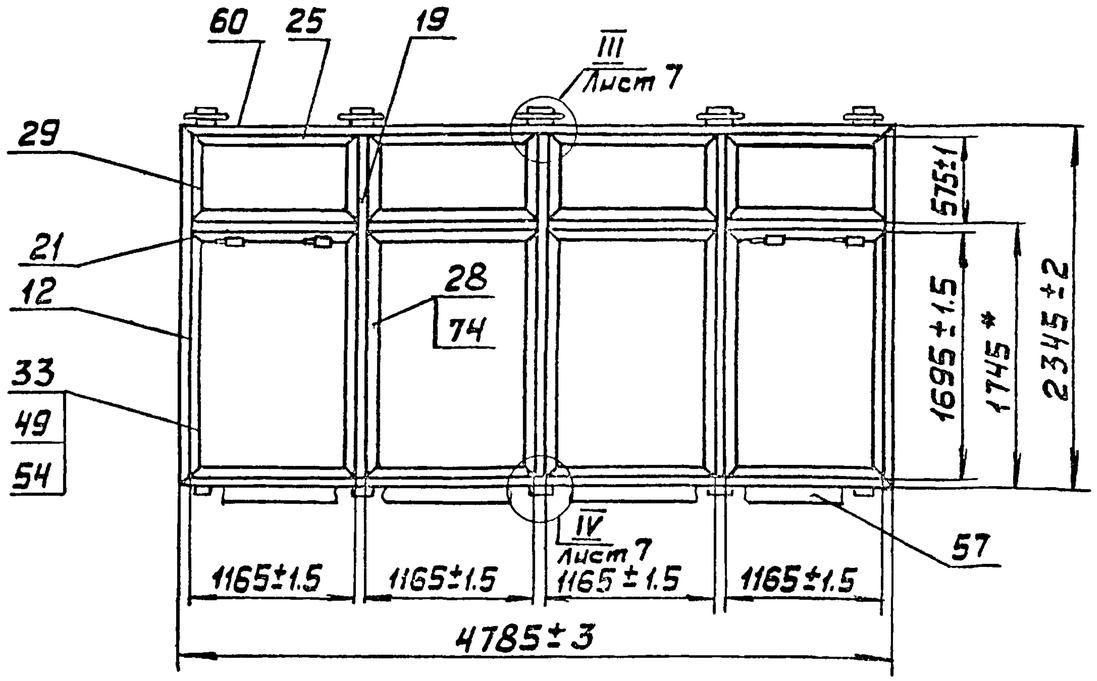

Обозначение	Рис	Масса, кг		
		Сталь	Резина	Всего
1.04.01.00.00-15	16	54,8	3,92	58,72
-16	17	66,36	4,96	71,32
-17	18	94,08	4,96	99,04

Инв.№ подл. | Подпись и дата | Взам. инв.№

I лист 1
М1:2

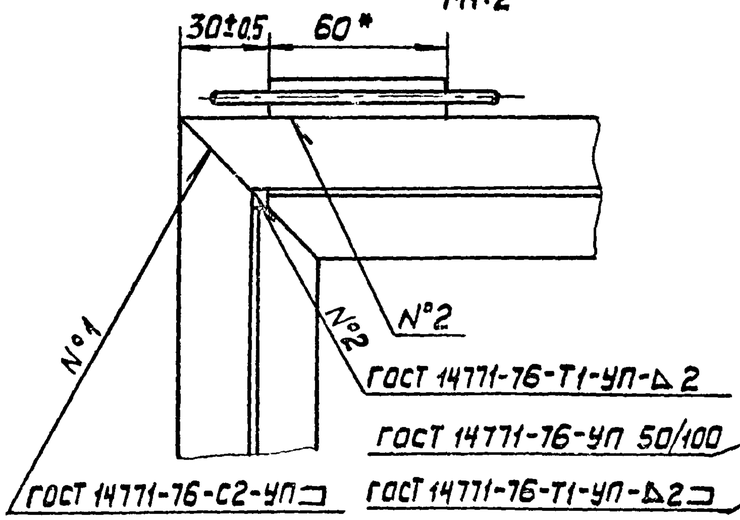

II лист 1
М1:2

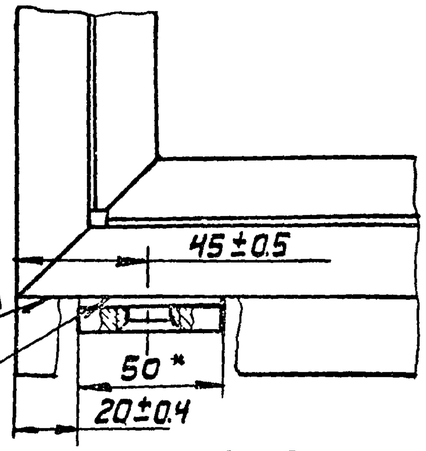

А-А лист 1
М1:1

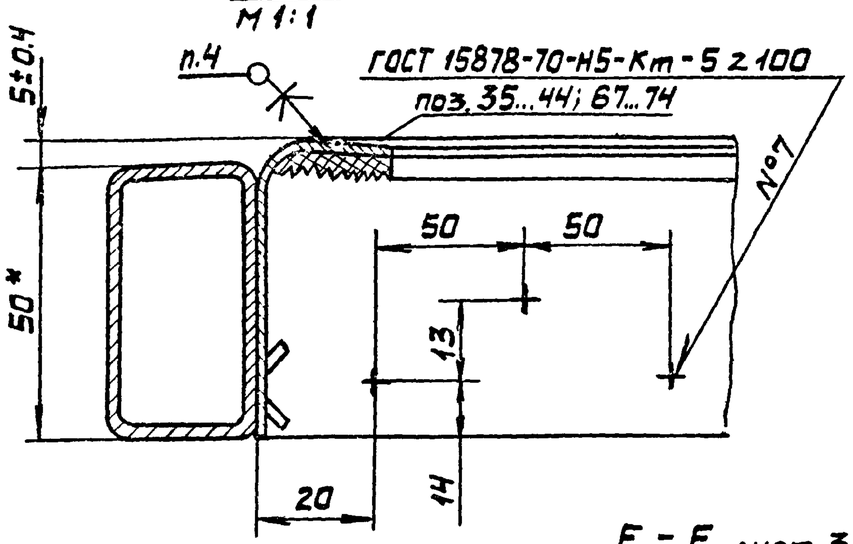

Е-Е лист 3
М1:1

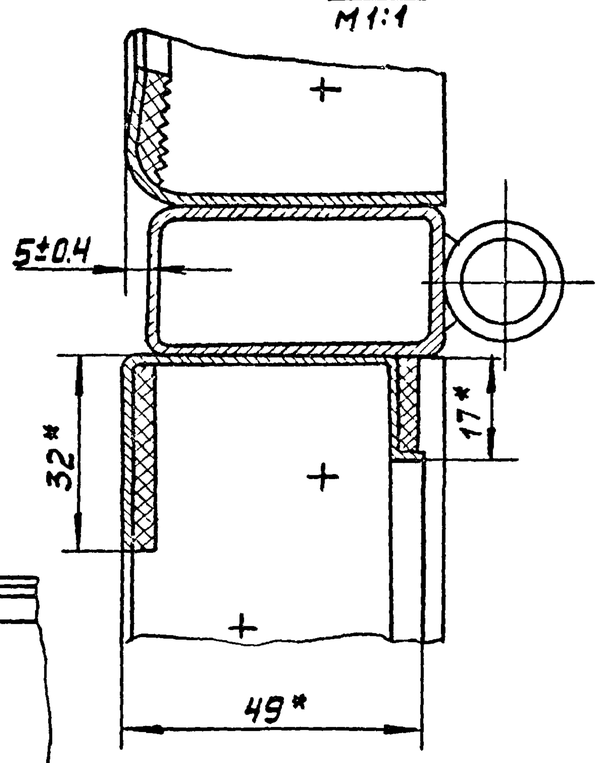

Б-Б лист 1
М1:1

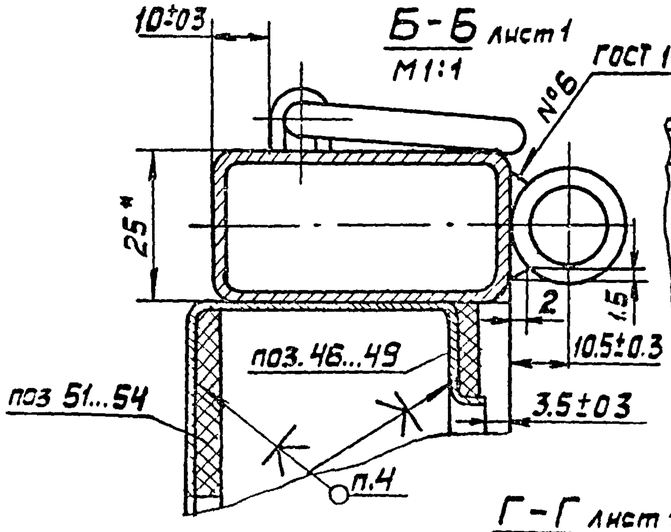

В-В лист 1
М1:1

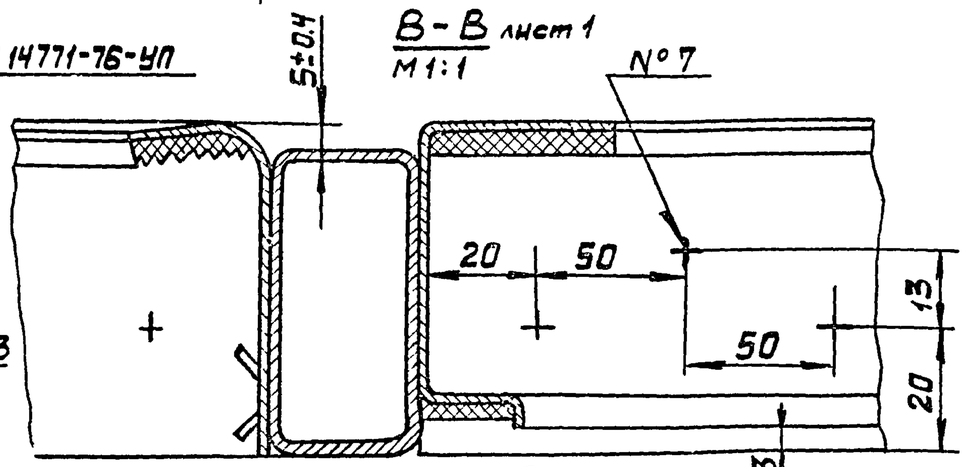

Д-Д
М1:1

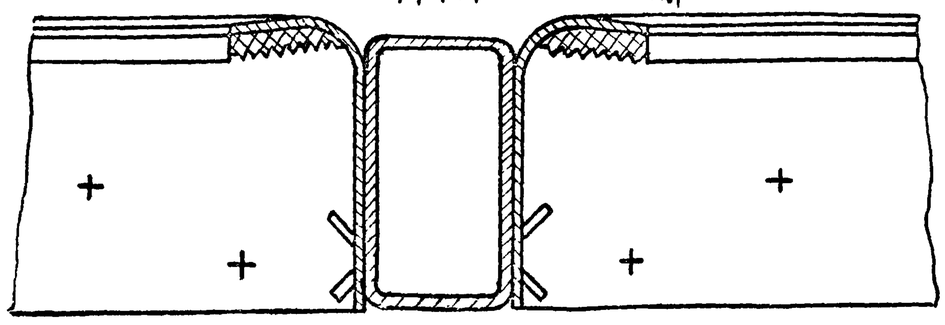

Г-Г лист 1
М1:1

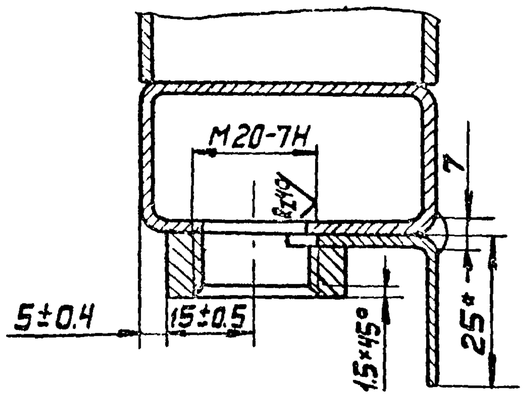

1.436.2-17.1.04.01.00.00 СБ

Лист 6

III лист 1
М1:2

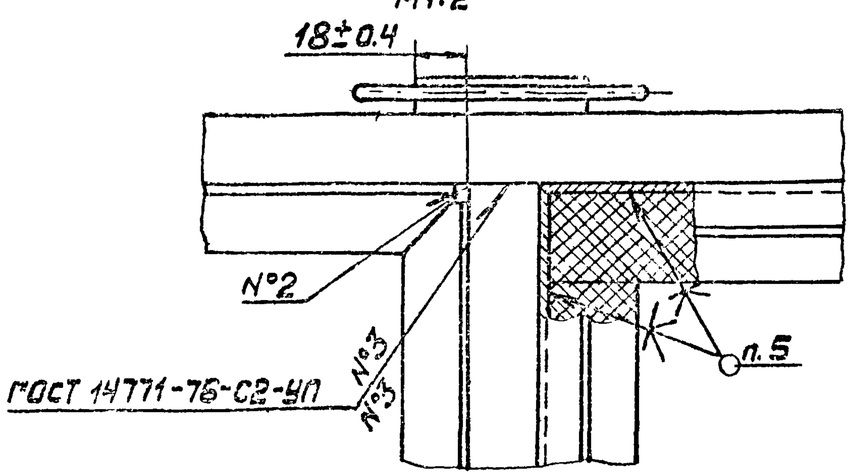

IV лист 1
М1:2

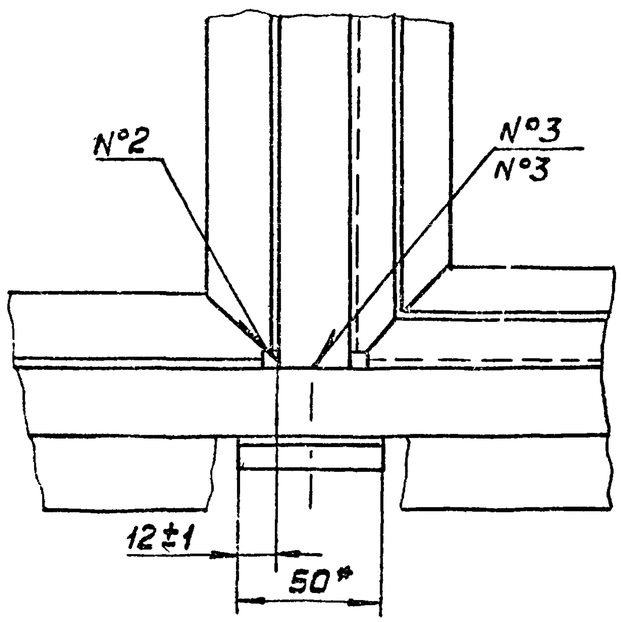

Таблица 2

Обозначение	№ шва						
	1	2	3	4	5	6	7
	Количество швов						
1.04.01.00.00	4	12	4	3	1	4	8
-01	4	14	4	3	1	4	8
-02	4	18	8	4	1	4	12
-03	4	32	16	6	1	8	20
-04	4	12	4	3	1	4	8
-05	4	14	4	3	1	4	8
-06	4	18	8	4	1	4	12
-07	4	32	16	6	1	8	20
-08	4	20	4	3	1	4	16
-09	4	22	4	3	1	4	16
-10	4	30	12	4	1	4	24
-11	4	52	20	6	1	8	48
-12	4	12	4	3	1	4	8
-13	4	12	4	3	1	4	8
-14	4	20	4	3	1	4	16
-15	4	26	8	5	1	4	12
-16	4	26	8	5	1	4	12
-17	4	42	8	5	1	4	20

Взам. инв. №
Подп. и дата
Инв. № подл.

Инв.№подл.	Подп. и дата	Взам. инв.№

Формат	Зона	Поз	Обозначение	Наименование	Кол. на испол. 1.04.01.02.00 –										Примечание
					–	01									
				Документация											
11			1 04 02.00.00 СБ	Сборочный чертеж	X	X									
				Сборочные единицы											
11		1	1.03 02 01.0000	Полупетля	2	2									

Лит												
Шифр.	Ф3	Ф4										

Изм	Лист	№ докум	Подп.	Дата
Разраб.		Хроможенкова		06.05
Пров.		Кашкунов		06.05
Рук.пр.		Лебедев		06.05
Н.контр.		Веневцева		06.05
Утв.		Лебедев		06.05

1436.2-17.1.04.01 02.00

Фрамуга

Стадия	Лист	Листов
Р	1	4

Минмонтажспецстрой СССР
Гипроспецконструкция

Копировал: Выгрянова Формат: 11

Инв.№подл.	Подп. и дата	Взам. инв.№

Формат	Зона	Поз.	Обозначение	Наименование	Кол. на испол. 1.04.01.02.00 –										Примечание
					–	01									
				Детали											
11		3	1.01.01.0009 -10	Стяжка	2										
			-11	Стяжка		2									
		4	-12	Стяжка	2	2									
12		5	1.02.01.0001 -03	Уголок	2										
			-09	Уголок		2									
		6	-10	Уголок	2	2									
11		7	1.03.0200.01-	Притвор	2										
			-01	Притвор		2									
		8	-02	Притвор	2	2									

Лит												
Шифр	Ф3	Ф4										

1436.2-17.1.04.01.02.00

Лист 2

Инв. № подл.	Подп. и дата	Взам. инв. №

Формат	Зона	Поз.	Обозначение	Наименование	Кол. на испол. 1.04.01.02.00 – –	Кол. на испол. 1.04.01.02.00 – 01	Примечание
11		9	1.03.02.00.03	Серьга	1	1	
		10	-01	Серьга	1	1	
Б4		11	1.04.02.00.01	Платик			
				Лист Б-ПН-4 ГОСТ 19904-74			
				В Ст3кп.2 ГОСТ 14637-69			
				38×90	2	2	
				Уплотнение			
				Профиль резиновый			
				1.00.00.00.01			
54		12	1.04.02.00.02	L=4082	1		
			-01	L=5282		1	

Лит			
Шифр	Ф3	Ф4	

1.436.2-17.1.04.01.02.00 — Лист 3

Копировал: Выгрянова — Формат: 11

Инв. № подл.	Подп. и дата	Взам. инв. №

Формат	Зона	Поз.	Обозначение	Наименование	Кол. на испол. 1.04.01.02.00 – –	Кол. на испол. 1.04.01.02.00 – 01	Примечание
				Уплотнение			
				Профиль резиновый			
				1.00.00.00.02			
64		13	1.04.02.00.03	L=4423	1		
			-01	L=5623		1	

Лит			
Шифр	Ф3	Ф4	

1.436.2-17.1.04.01.02.00 — Лист 4

Копировал: Выгрянова — Формат: 11

АИУ 20-1996

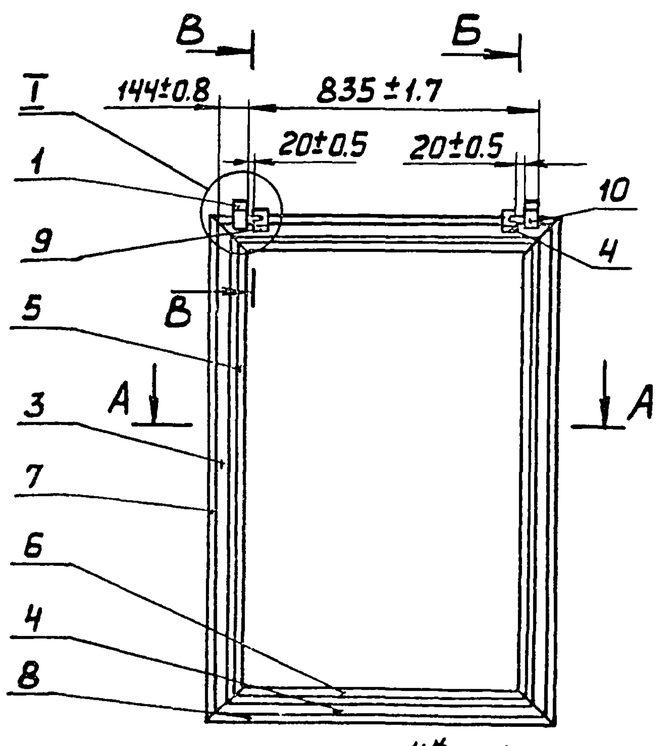

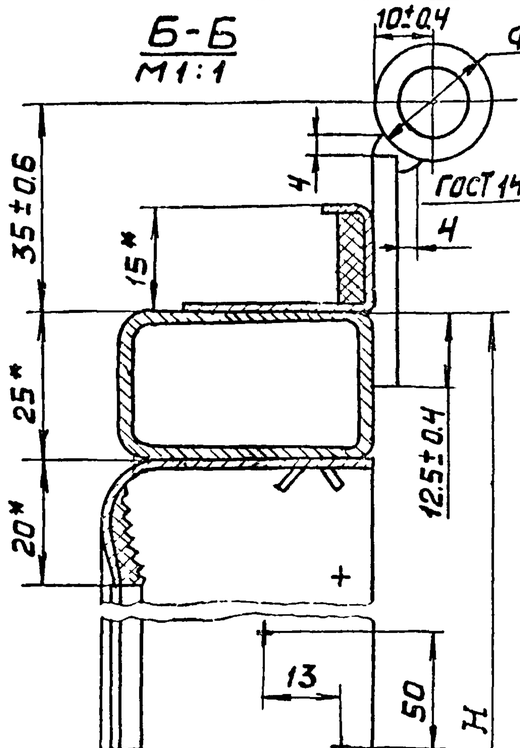

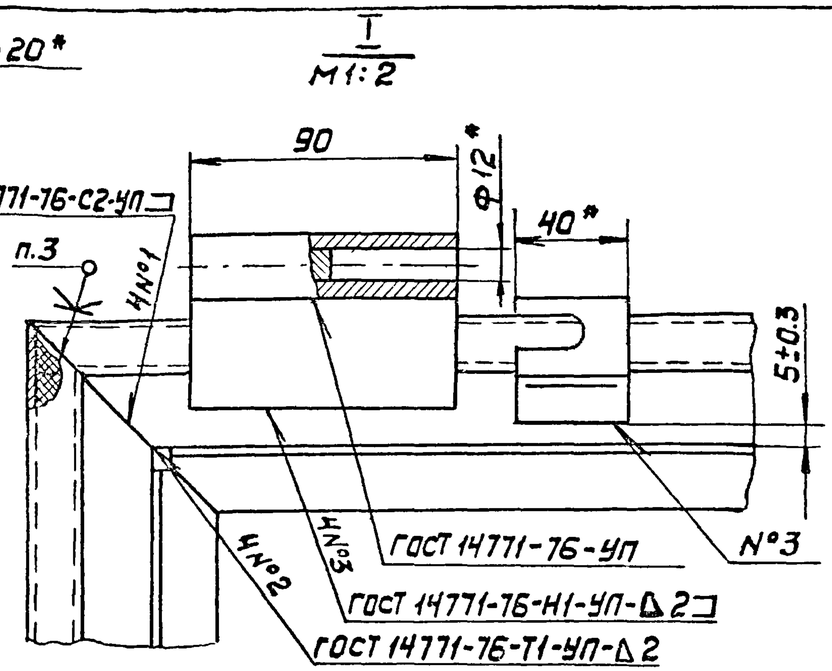

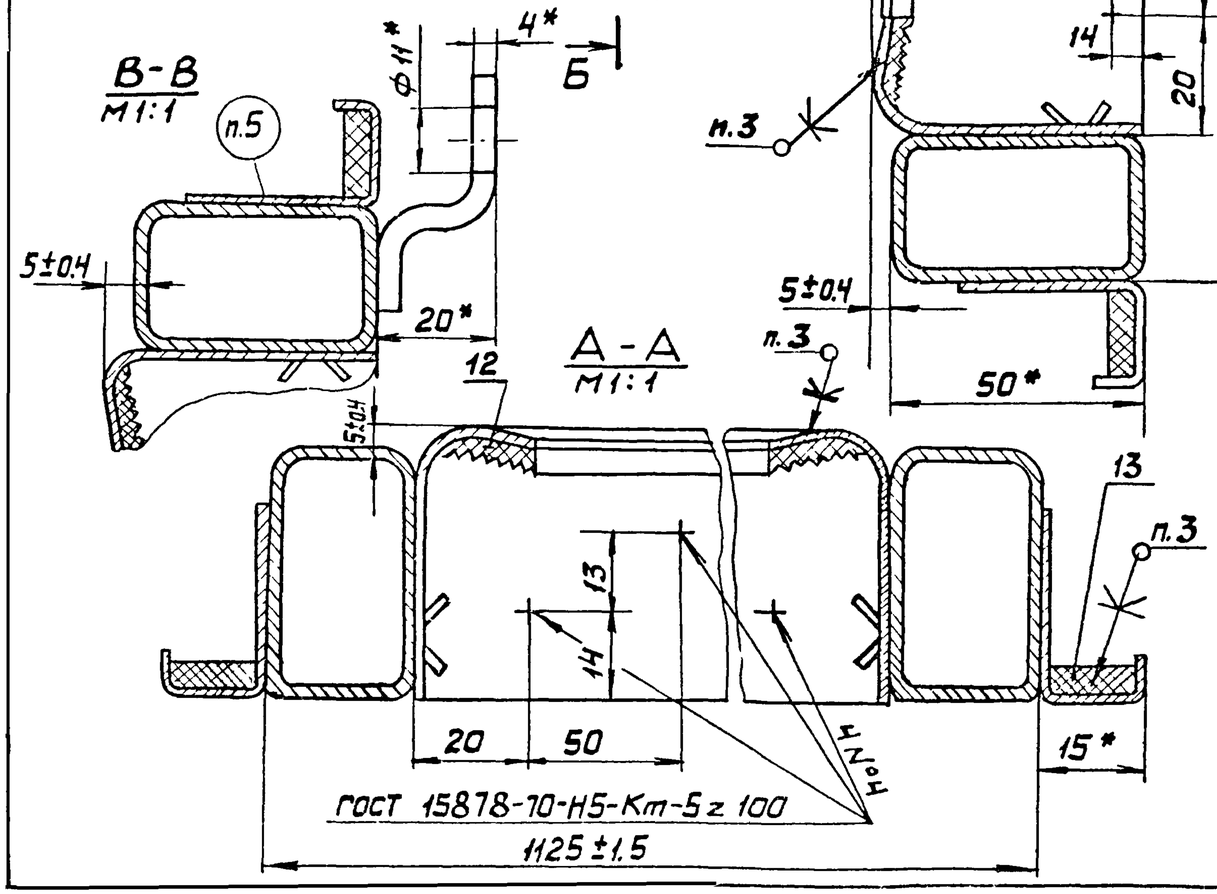

Обозначение	Н, мм	Масса, кг		
		Сталь	Резина	Всего
1.04.01.02.00	1055±1.5	15,08	0,68	15,76
-01	1655±2	19,2	0,87	20,07

1. *Размеры для справок.
2. При изготовлении фрамуги допускается укрупненная сборка деталей
3. Уплотнения поз. 12,13 клеить к фрамуге в соответствии с 1.00.00.00 ТУ.
4. Остальные технические требования - по 1.00.00.00 ТУ.
5. Маркировать по спецификации. Способ нанесения и шрифт по 1.00.00.00 ТУ.

Изм	Лист	№ докум.	Подп.	Дата
Разраб.		Затова		06.05.81
Пров.		Кашкинов		06.05.81
Т. контр.		Агапова		06.05.81
Рук. пр.		Лебедев		06.05.81
Н. контр.		Веневцева		06.05.81
Утв.		Лебедев		06.05.81

1436.2-17.1.04.01.02.00СБ

Фрамуга

Сборочный чертеж

Стадия	Масса	Масштаб
Р	См. табл.	1:20
Лист	Листов 1	

Минмонтажспецстрой СССР Гипроспецпегконструкция

1. Общие данные

1. Назначение и область применения изделия	Окна и приборы открывания предназначены для производственных зданий всех отраслей промышленности и могут применяться в I - VII ветровых районах.
2. Обозначение документа, по которому поставляют изделие	———
3. Разработчик документации	„Промстройпроект" Госстроя СССР, „Гипроспецлегконструкция" Минмонтажспецстроя СССР
4. Предприятие-изготовитель	———
5. Дата поставки на промышленное производство	1981 г.
6. Данные об аттестации качества изделия	Не проводились
7. Прочие данные	

Разраб.	Протопопов			1.00.00.00.00 КУ		
Пров.	Кашкинов			Окна и приборы открывания Карта уровня качества	Стадия	Лист	Листов
					Р	2	6
Н.контр.	Веневцева				Минмонтажспецстрой СССР Гипроспецлегконструкция	
Утв.	Кашкинов					

3. Выводы и предложения

3.1. Окна и приборы открывания соответствуют техническим условиям 1.00.00.00.00 ТУ.

3.2. По своим техническим характеристикам окна и приборы открывания находятся на уровне отечественных аналогов и могут быть аттестованы по 1 категории качества.

Инв. № подл. | Подп. и дата | Взам. инв. №

2. Определение уровня качества продукции

№ п/п	Наименование критериев и показателей качества	Величина: Фактическая	Величина: по 1 00 00.00.00 ТУ	Базовые показатели качества по первой категории	Относительные показатели качества: Д	Относительные показатели качества:	Показатели аналогов: Серия 1.436-4	Показатели аналогов: ТУ36-2011
1	2	3	4	5	6	7	8	9
1.	Технический уровень							
1.1.	Показатели целевого назначения							
1.1.1	Допускаемая нормативная ветровая нагрузка окна, кг/м²	100	100	100	1.6 / 2.2		60	45
1.1.2	Допускаемая нормативная горизонтальная нагрузка на ветровые ригели, кг/м²	160	160					
1.1.3	Коррозийная стойкость	Среднеагрессивная среда					Средне ая	Агрессив среда
1.1.4	Сопротивление теплопередаче Rпр м² час °С/ккал для:							
	окон с одинарными переплетами и одинарным остеклением	0.18	0.18					
	окон с одинарными переплетами и двойным остеклением (стеклопакет);	0.35	0.35					
	окон с раздельными переплетами	0.38	0.38					
1.1.5.	Допускаемая разность температуры внутреннего воздуха и средней температуры наиболее холодной пятидневки, °С, для:							
	окон с одинарными переплетами и одинарным остеклением	35	35					
	окон с одинарными переплетами и двойным остеклением (стеклопакет);	46	46					
	окон с раздельными переплетами	53	53					
1.1.6	Допускаемая средняя температура наиболее холодной пятидневки, минус °С для:							
	окон с одинарными переплетами и одинарным остеклением	12	12					
	окон с одинарными переплетами и двойным остеклением (стеклопакет),	24	24		0.6			40
	окон с раздельными переплетами	35	35					
1.1.7.	Сопротивление воздухопроницанию Rн, м²ч (мм вод ст) 2/3 кг							
	при скорости ветра 5м/с для окон							
	глухих с одинарными (8м/с) переплетами	0.29/0,28	0.29/0.28					
	глухие с раздельными переплетами	0.04/0,04	0.04/0.04					
	открывающихся с одинарными переплетами	0. 29/0,29	0. 29/0.29					

Взам. инв. №

Подпись и дата

Инв. № подл.

1	2	3	4	5	6	7	8	9
2	1.1.6 Усредненные значения расчетного коэффициента светопропускания при содержании пыли и дыма в воздушной среде помещения от 1 до 5 мг/м² для окон							
	открывающихся с одинарным переплетом и одинарным остеклением,	0.52	0.52					
	открывающихся с одинарным переплетом и двойным остеклением;	0.46	0.46					
	открывающихся с раздельными переплетами:	0.37	0.37					
	глухих с одинарным переплетом и одинарным остеклением;	0.55	0.55					
	глухих с одинарным переплетом и двойным остеклением,	0.48	0.48					
	глухих с раздельными переплетами	0.46	0.46					
	1.2. Показатели надежности							
	1.2.1. Наличие защитного покрытия	Имеется	Имеется					Имеется
	1.3. Показатели конструктивности							
	1.3.1 Предельные отклонения от номинальных размеров перпендикулярность сторон, неплоскостность рам, неплоскостность наружных поверхностей состыкованных элементов, непрямолинейность переплетов не более допускаемых отклонений по		ГОСТ 23344-78					ГОСТ 23344-78
	1.3.2. Масса окна с одинарными переплетами открывающиеся размером 2.4×6.0 м, кг:							
	с одним стеклом;	161.0				196.1		
	с двумя стеклами	176.0						216.7
	1.1.3. Масса окна с раздельными переплетами открывающиеся размером 2.4×6.0 м, кг	313.0				471.6		

Инв. № подл. | Подпись и дата | Взам. инв. №

1	2	3	4	5	6	7	8	9
1.4.	Показатели технологичности							
1.4.1.	Удельная металлоемкость окна, кг/м² с одинарным одним стеклом переплетом открывающиеся размером 2 4х6 0м,	11.2					13.6	
	с раздельным переплетом открывающиеся размером 2 4х6 0м	21.7					32.8	
1.5.	Коэффициент повторяемости (степень унификации составных частей в изделии), %	80					80	80
1.6	Показатели транспортабельности							
1.6.1.	Укладка		В контейнерах				В контейнерах	
1.6.2.	Перевозка	Любым видом транспорта					Любым видом транспорта	
2.	Экономическая эффективность							
2.1.	В конструкции окон использовано авторское свидетельство по заявке № 2825977/29-33 кл Е 06В7/16 от 09 10 79г.	Применено						

Инв. № подл. | Подпись и дата | Взам. инв. №