ГОСУДАРСТВЕННЫЙ КОМИТЕТ СОВЕТА МИНИСТРОВ СССР ПО ДЕЛАМ СТРОИТЕЛЬСТВА
/ ГОССТРОЙ СССР /

ТИПОВЫЕ КОНСТРУКЦИИ И ДЕТАЛИ ЗДАНИЙ И СООРУЖЕНИЙ

Серия 1.432-10

СБОРНЫЕ ПРЕДВАРИТЕЛЬНО НАПРЯЖЕННЫЕ СТЕНОВЫЕ ПАНЕЛИ ИЗ ЛЕГКИХ БЕТОНОВ ДЛЯ НЕОТАПЛИВАЕМЫХ ПРОМЫШЛЕННЫХ ЗДАНИЙ

Выпуск 2

ПАНЕЛИ ДЛИНОЙ 6 м

13372-02
ЦЕНА 1-14

ЦЕНТРАЛЬНЫЙ ИНСТИТУТ ТИПОВОГО ПРОЕКТИРОВАНИЯ
ГОССТРОЯ СССР

Москва, А-445, Смольная ул., 22

Сдано в печать 1975 года

Заказ № Тираж экз.

ГОСУДАРСТВЕННЫЙ КОМИТЕТ СОВЕТА МИНИСТРОВ СССР ПО ДЕЛАМ СТРОИТЕЛЬСТВА
/ ГОССТРОЙ СССР /

ТИПОВЫЕ КОНСТРУКЦИИ И ДЕТАЛИ ЗДАНИЙ И СООРУЖЕНИЙ

Серия 1.432-10

СБОРНЫЕ ПРЕДВАРИТЕЛЬНО НАПРЯЖЕННЫЕ СТЕНОВЫЕ ПАНЕЛИ ИЗ ЛЕГКИХ БЕТОНОВ ДЛЯ НЕОТАПЛИВАЕМЫХ ПРОМЫШЛЕННЫХ ЗДАНИЙ

Выпуск 2
ПАНЕЛИ ДЛИНОЙ 6 м

РАЗРАБОТАНЫ
ЦНИИПРОМЗДАНИЙ
с участием НИИЖБ

УТВЕРЖДЕНЫ Госстроем СССР 31 июля 1975 г.
Протокол от 23 июля 1975 г.

Содержание

Стр.		Лист
2.	Содержание	
3-8	Пояснительная записка.	
9.	Номенклатура предварительно напряженных панелей из легких бетонов, армированных сталью класса Вр-II	1
10.	Номенклатура предварительно напряженных панелей из легких бетонов, армированных сталью класса Вр-I и номенклатура рядовых доборных панелей	2
11-12.	Номенклатура предварительно напряженных панелей из легких бетонов, армированных сталью класса А-IV	3-4
13-14.	Номенклатура предварительно напряженных панелей из легких бетонов, армированных сталью класса А-V	5-6
15.	Опалубка рядовых панелей	7
16.	Опалубка рядовых панелей, устанавливаемых у температурного шва и в углу зданий по продольной стене	8
17.	Спецификация арматурных изделий и выборки стали; арматура класса Вр-II, панели рядовые и устанавливаемые у температурного шва и в углу зданий по продольной стене	9
18.	Спецификация арматурных изделий и выборка стали; арматура класса А-IV; панели рядовые и устанавливаемые у температурного шва и в углу зданий по продольной стене	10
19.	Спецификация арматурных изделий и выборка стали; арматура класса А-V; панели рядовые и устанавливаемые у температурного шва и в углу зданий по продольной стене	11
20.	Опалубка рядовых панелей, устанавливаемых в углу зданий по торцовой стене при привязке продольной стены „0"	12
21.	Опалубка рядовых панелей, устанавливаемых в углу зданий по торцовой стене при привязке продольной стены „250"	13
22.	Спецификация арматурных изделий и выборка стали; арматура класса Вр-I; рядовые панели, устанавливаемые в углу зданий по торцовой стене при привязке продольной стены „0" и „250"	14
23.	Спецификация арматурных изделий и выборка стали; арматура класса А-IV; рядовые панели, устанавливаемые в углу зданий по торцовой стене при привязке продольной стены „0" и „250"	15
24.	Спецификация арматурных изделий и выборка стали; арматура класса А-V; рядовые панели, устанавливаемые в углу зданий по торцовой стене при привязке продольной стены „0" и „250"	16
25.	Опалубка подкарнизных панелей	17
26.	Опалубка парапетных панелей	18
27.	Спецификация арматурных изделий и выборка стали, арматура класса Вр-II; подкарнизные и парапетные панели	19
28.	Спецификация арматурных изделий и выборка стали; арматура класса А-IV; подкарнизные и парапетные панели	20
29.	Спецификация арматурных изделий и выборка стали; арматура класса А-V; подкарнизные и парапетные панели	21
30.	Опалубка и армирование рядовых доборных панелей. Детали. Спецификация и выборка стали	22
31.	Армирование панелей сталью класса Вр-II Сечения 3-3	23
32.	Армирование панелей сталью класса А-IV. Сечения 3-3	24
33.	Армирование панелей сталью класса А-V Сечения 3-3	25
34.	Армирование панелей. Сечение 4-4	26
35.	Арматурные сетки С1÷С7; С1а÷С4а; С1б; С2б; С4б. Спецификация и выборка стали	27
36.	Закладные детали М1÷М6	28

Пояснительная записка

Общая часть

Серия 1.432-10 содержит рабочие чертежи предварительно напряженных стеновых панелей из легких бетонов для стен неотапливаемых производственных зданий.

Серия состоит из двух выпусков:

выпуск 1 - рабочие чертежи стеновых панелей длиной 12м, запроектированных с сохранением опалубочных размеров панелей из тяжелого бетона серии СТ-02-19/68;

выпуск 2 - рабочие чертежи стеновых панелей длиной 6м, запроектированных с сохранением опалубочных размеров панелей из тяжелого бетона серии 1.432-5, выпуск 2.

Характеристика и номенклатура панелей.

1. Панели длиной 6м представляют собой плоскую предварительно напряженную плиту толщиной 70мм.

2. Виды бетонов, принятые для панелей и их расчетные характеристики приведены в таблице 1.

По чертежам данной серии могут изготовляться панели и из других видов легких бетонов, физико-механические характеристики которых ($E_б$; $R_{пр}$; R_u; R_p; $R_т$) не ниже характеристик бетонов, принятых в этой серии. Условия применения в строительстве панелей по чертежам этого выпуска из других видов легких бетонов (не указанных в серии) должны быть согласованы изготовителями с НИИЖБ Госстроя СССР.

Таблица 1

Вид легкого бетона	Марка бетона	Объемный вес γ, кг/м³	Мелкий заполнитель	Модуль упругости бетона $E_б$, кг/см²	Расчетные характеристики			
					Сжатие осевое, призменная прочность $R_{пр}$, кг/см²	Сжатие при изгибе R_u, кг/см²	Растяжение осевое R_p, кг/см²	Растяжение при расчете на образов трещин $R_т$, кг/см²
Шлакопемзобетон	250	1800	Пористый или кварцевый песок	165000	105×0,8=84	130×0,8=104	8,85	12,25
Керамзитобетон								
Аглопоритобетон								
Перлитобетон							8,85×0,8=7,1	12,25×0,8=9,8

3. Предварительно напряженная арматура принята в трех вариантах:

а) высокопрочная проволока периодического профиля класса B_p-II по ГОСТ 8480-63;

б) стержневая горячекатаная арматура периодического профиля класса А-IV марки 20ХГ2Ц по ГОСТ 5781-61;

в) стержневая горячекатаная арматура периодического профиля класса А-V марки 23Х2Г2Т по ЧМТУ 1-177-67.

Характеристики арматурной стали приведены в таблице 2

4. Номинальные длины панелей приняты равными 3,0; 6,0; 6,10 и 6,35 м
Номинальные высоты панелей приняты равными 0,9; 1,2; 1,5 и 1,8м

Таблица 2

Класс стали	Диаметр ϕ, мм	Нормативное сопротивление арматуры $R_a^н$, кг/см²	Расчетное сопротивление для растянутой арматуры R_a, кг/см²	Контролируемое напряжение
Высокопрочная проволока периодического профиля класса B_p-II	5	16000	10200	11200
Стержневая горячекатаная арматура периодического профиля класса А-IV	10 12	6000	5100	5400
Стержневая горячекатаная арматура периодического профиля класса А-V	10 12	8000	6400	7200

5. Стеновые панели разделяются на рядовые, подкарнизные и парапетные

Маркировка панелей принята аналогично маркировке панелей серии 1.432-5, выпуск 2.

Например, марка панели $\frac{ПСЛН-AIV}{09\times6}$ – 111, где:

ПСЛН-AIV обозначает: панель стеновая легкобетонная предварительно напряженная со стержневой арматурой класса A-IV; в знаменателе дроби указаны размеры панели в м.

Числовое обозначение, следующее за дробью, представляет собой трехзначное число, первая цифра которого обозначает назначение панели, вторая – величину ветровой нагрузки, третья – различие по закладным деталям.

В данном примере цифры 111 обозначают: панель рядовая, рассчитанная на нормативную ветровую нагрузку до 50 кг/м²

Панели длиной 9м запроектированы без предварительного напряжения арматуры. Армирование их осуществляется сварными сетками из горячекатаной арматуры периодического профиля класса A-III.

Расчет панели.

6. Статический расчет панелей произведен в соответствии с требованиями:

СНиП II-6-74 „Нагрузки и воздействия. Нормы проектирования"; СНиП II-В 1-62* „Бетонные и железобетонные конструкции. Нормы проектирования" и „Рекомендаций по проектированию конструкций из легких бетонов (НИИЖБ, 1970г)

Расчет панелей на прочность произведен на следующие нагрузки:

– на усилия от собственного веса, возникающие в процессе распалубки и подъемно-транспортных операций; собственный вес введен с коэффициентом динамичности K=1,5;

– на усилия возникающие при возведении здания (монтажный случай), при этом панели рассчитаны на нагрузку от собственного веса и ветровую нагрузку, определяемую по формуле:

$$q_в = c \cdot q \cdot б, \quad кг/пм,$$

где:

c – аэродинамический коэффициент равный ± 1,4;

q – нормативная ветровая нагрузка, кг/м²;

б – ширина панели, м.

Величина нормативной, ветровой нагрузки дана в номенклатуре панелей на листах 1÷6.

Расчет панелей по деформациям произведен для эксплуатационной стадии на ветровую нагрузку, определяемую по формуле:

$$q_в = c \cdot q \cdot б, \quad кг/пм,$$

где:

c – аэродинамический коэффициент равный 1,0;

q – нормативная ветровая нагрузка, кг/м²;

б – ширина панели, м

Максимальный прогиб панели из своей плоскости принят $\frac{1}{200} \cdot l$, где l – расчетный пролет равный 5,8м.

7. Торцы панелей для лучшего обеспечения заанкерования напряженной арматуры на участках длиной 0,5м армируются сетками из обыкновенной гладкой арматурной проволоки класса B-I. Сетки приняты по ГОСТ 8478-66 „Сетки сварные для армирования железобетонных конструкций."

Конструкции панельных стен.

8. Панельные стены запроектированы навесными и горизонтальной разрезкой. Панели, расположенные над оконными проемами опираются на стальные консоли, привариваемые к колоннам. Стальные консоли устанавливаются также и на глухих участках стен, в этом случае расстояние между консолями определяется расчетом:

а) из условий смятия панели в местах опирания на стальную консоль;

б) на прочность стальной консоли.

Ветровые нагрузки с остекленной поверхности проема должны быть переданы на специальные ветровые ригели, устанавливаемые сверху и снизу проема, т.к. панели воспринимают ветровую нагрузку, приходящуюся только на поверхность самой панели.

При применении панельных переплетов (серия ПР-05-50/73) ветровые ригели не устанавливаются.

9. Выбор панелей производится по номенклатуре, в зависимости от нормативной ветровой нагрузки и класса арматурной стали

Номенклатура панелей и их назначение приведены на листах 1÷6.

Решение карниза принимается по чертежам серии 1.432-5, выпуск 0, лист 55.

10. Закладные детали в панелях и монтажные соединительные детали должны быть защищены от коррозии в соответствии со СН и П II-28-73. „Защита строительных конструкции от коррозии"

11. Панели предназначены для применения в зданиях без агрессивных воздействий внутри помещений и для районов с сухим и нормальным климатом

12. При проектировании стен из панелей, разработанных в выпуске 2 данной серии, следует пользоваться также чертежами серии 1.432-5, выпуски 0 и 2.

Изготовление, транспортирование монтаж и испытание панелей.

13. Изготовление панелей их приемка и контроль качества должны производиться в соответствии с ГОСТ 13578-68 „Панели из легких бетонов на пористых заполнителях для наружных стен производственных зданий".

14. Отпуск натяжения арматуры производить при прочности бетона равной 70% от проектной.

15. Фиксация закладных деталей должна осуществляться на бортах стальных опалубочных форм.

16. Транспортирование и складирование панелей производить только в положении „на ребро" в специальных кассетах.

17. Монтаж панелей должен производиться в соответствии с „Инструкцией по монтажу сборных железобетонных конструкций промышленных зданий и сооружений" (СН 319-65)

18. Закладные детали в панелях аналогичны деталям, приведенным в серии 1.432-5. выпуск 2, и должны изготавливаться в соответствии с ГОСТ-10922-64 „Арматура и закладные детали сварные для железобетонных конструкций".

19. Испытание панелей и оценка их качества производится в соответствии с ГОСТ 8829-66 „Изделия железобетонные сборные. Методы испытаний и оценки прочности, жесткости и трещиностойкости" и „Инструкцией по испытаниям железобетонных стеновых панелей промышленных зданий" (НИИЖБ и ЦНИИСК Госстроя СССР, 1970 г)

Схема опирания и загружения рядовых панелей при испытании приведена на рис.1.

Величины контрольных нагрузок для испытания панелей приведены в таблицах 3÷6 (см. стр. 6÷8).

ТК	Сборные предварительно напряженные стеновые панели из легких бетонов для неотапливаемых промышленных зданий	серия 1.432-10
1974	Пояснительная записка	Выпуск 2

ЦНИИПромзданий МОСКВА
Гл. инж. пр. Глыкин
Гл. инж. пр. Чудечкина
Нач. отд. Кудрявцев
Ст. инж. Бегенцов

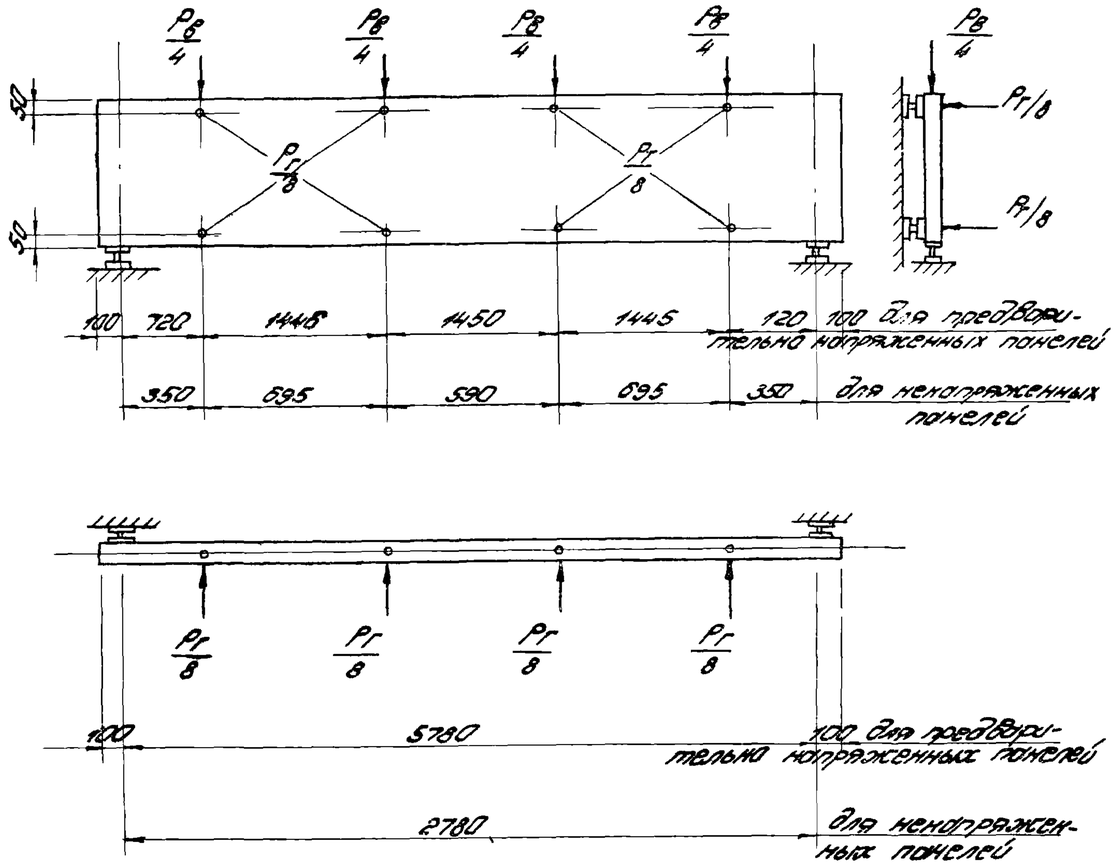

Рис. 1. Схема приложения нагрузок при испытании стеновых панелей.

Контрольные нагрузки при испытании панелей на прочность

Таблица 3

N п/п	Марка панели	Разрушающие нагрузки, в т					
		С=1,4	С=1,6	С=1,4		С=1,6	
		Вертикальные контрольные нагрузки	Вертикальные контрольные нагрузки	Горизонтальные контрольные нагрузки	Допускаемые отклонения	Горизонтальные контрольные нагрузки	Допускаемые отклонения
1	ПСЛН 0,9×6 -111; ПСЛН-AIV 0,9×6 -111; ПСЛН-AV 0,9×6 -111	2,6	3,1	—	—	0,60 0,66 0,60	0,09 0,10 0,09
2	ПСЛН 0,9×6 -121; ПСЛН-AIV 0,9×6 -121; ПСЛН-AV 0,9×6 -121	2,6	3,1	—	—	1,08 0,97 0,90	0,16 0,15 0,13
3	ПСЛН 1,2×6 -111; ПСЛН-AIV 1,2×6 -111; ПСЛН-AV 1,2×6 -111	2,8	3,3	—	—	0,81 0,89 0,81	0,12 0,13 0,12
4	ПСЛН 1,2×6 -121; ПСЛН-AIV 1,2×6 -121; ПСЛН-AV 1,2×6 -121	2,8	3,3	—	—	1,45 1,29 1,21	0,02 0,19 0,18
5	ПСЛН 1,5×6 -411; ПСЛН-AIV 1,5×6 -411, ПСЛН-AV 1,5×6 -411	2,9	3,5	—	—	1,01 1,11 1,01	0,15 0,16 0,15
6	ПСЛН 1,5×6 -421; ПСЛН-AIV 1,5×6 -421; ПСЛН-AV 1,5×6 -421	2,5	3,5	—	—	1,81 1,61 1,51	0,27 0,24 0,23
7	ПСЛН 1,8×6 -111; ПСЛН-AIV 1,8×6 -111; ПСЛН-AV 1,8×6 -111	3,0	3,6	—	—	1,21 1,33 1,21	0,18 0,20 0,18
8	ПСЛН 1,8×6 -121; ПСЛН-AIV 1,8×6 -121; ПСЛН-AV 1,8×6 -121	3,0	3,6	—	—	2,17 1,93 1,81	0,33 0,29 0,27
9	ПСЛ 0,9×3 -111	0,58	0,66	0,48	0,07	0,54	0,08
10	ПСЛ 1,2×3 -111	0,74	0,85	0,64	0,09	0,73	0,11
11	ПСЛ 1,8×3 -111	0,14	1,27	0,95	0,14	1,09	0,16

Примечание:

В таблице 3 горизонтальные нагрузки в верхней графе даны для панелей с проволочной арматурой класса Вр-II, в средней — для панелей со стержневой арматурой класса А-IV, в нижней — для панелей со стержневой арматурой класса А-V

ТК	Сборные предварительно напряженные стеновые панели из легких бетонов для неотапливаемых промышленных зданий	Серия 1.432-10
1974	Пояснительная записка	Выпуск 2

Контрольные нагрузки и прогибы для испытания панелей на жесткость

Таблица 4

N п/п	Марка панели	Вертикальная нагрузка, в т	Горизонтальная нагрузка, в т	Контрольный прогиб и допускаемые отклонения прогиба: Прогиб, в см	Допуст. отклонен. в см
1	ПСЛН 0,9×6 - 111; ПСЛН-А$\overline{IV}$ 0,9×6 - 111; ПСЛН-А$\overline{V}$ 0,9×6 - 111	1,64	0,27	1,50	0,30 / 0,45
			0,30	1,64	0,32 / 0,50
			0,27	1,50	0,30 / 0,45
2	ПСЛН 0,9×6 - 121; ПСЛН-А$\overline{IV}$ 0,9×6 - 121; ПСЛН-А$\overline{V}$ 0,9×6 - 121	1,64	0,49	2,71	0,54 / 0,81
			0,43	2,42	0,40 / 0,73
			0,41	2,27	0,45 / 0,68
3	ПСЛН 1,2×6 - 111; ПСЛН-А$\overline{IV}$ 1,2×6 - 111; ПСЛН-А$\overline{V}$ 1,2×6 - 111	1,64	0,36	1,49	0,30 / 0,45
			0,40	1,64	0,32 / 0,60
			0,36	1,49	0,30 / 0,45
4	ПСЛН 1,2×6 - 121; ПСЛН-А$\overline{IV}$ 1,2×6 - 121; ПСЛН-А$\overline{V}$ 1,2×6 - 121	1,64	0,65	2,69	0,54 / 0,81
			0,58	2,38	0,49 / 0,72
			0,35	2,23	0,44 / 0,67
5	ПСЛН 1,5×6 - 411; ПСЛН-А$\overline{IV}$ 1,5×6 - 411; ПСЛН-А$\overline{V}$ 1,5×6 - 411	1,64	0,45	1,49	0,30 / 0,45
			0,50	1,63	0,32 / 0,50
			0,45	1,49	0,30 / 0,45
6	ПСЛН 1,5×6 - 421; ПСЛН-А$\overline{IV}$ 1,5×6 - 421; ПСЛН-А$\overline{V}$ 1,5×6 - 421	1,64	0,81	2,67	0,53 / 0,80
			0,72	2,37	0,41 / 0,71
			0,68	2,22	0,44 / 0,67
7	ПСЛН 1,8×6 - 111; ПСЛН-А$\overline{IV}$ 1,8×6 - 111; ПСЛН-А$\overline{V}$ 1,8×6 - 111	1,64	0,54	1,50	0,30 / 0,45
			0,60	1,68	0,34 / 0,50
			0,54	1,50	0,30 / 0,45
8	ПСЛН 1,8×6 - 121; ПСЛН-А$\overline{IV}$ 1,8×6 - 121; ПСЛН-А$\overline{V}$ 1,8×6 - 121	1,64	0,97	2,71	0,54 / 0,91
			0,87	2,40	0,48 / 0,72
			0,82	2,25	0,45 / 0,67
9	ПСЛ 0,9×3 - 111	0,86	0,49		/
10	ПСЛ 1,2×3 - 111	0,86	0,65		/
11	ПСЛ 1,8×3 - 111	0,86	0,97		/

Примечание:
В числителе даны допускаемые отклонения прогибов, при которых не требуется дополнительных испытаний; в знаменателе - максимально допускаемые отклонения

Контрольные нагрузки для испытания панелей, армированных высокопрочной проволокой класса Вр $\overline{II}$ на трещиностойкость

Таблица 5

N п/п	Марка панели	Контрольные нагрузки (в т) для оценки трещиностойкости при возрасте бетона в сутках: 3	7	14	28	100
1	ПСЛН 0,9×6 - 111	0,89	1,86	1,83	1,78	1,72
		0,33	0,32	0,32	0,31	0,29
2	ПСЛН 0,9×6 - 121	1,91	1,88	1,95	1,90	1,72
		0,56	0,55	0,55	0,54	0,52
3	ПСЛН 1,2×6 - 111	1,89	1,86	1,83	1,78	1,72
		0,42	0,41	0,41	0,40	0,33
4	ПСЛН 1,2×6 - 121	1,91	1,98	1,85	1,80	1,72
		0,73	0,72	0,72	0,71	0,69
5	ПСЛН 1,5×6 - 411	1,89	1,86	1,83	1,78	1,72
		0,51	0,50	0,50	0,49	0,47
6	ПСЛН 1,5×6 - 421	1,51	1,98	1,85	1,80	1,72
		0,89	0,88	0,88	0,87	0,85
7	ПСЛН 1,8×6 - 411	1,89	1,86	1,83	1,78	1,72
		0,71	0,70	0,70	0,69	0,67
8	ПСЛН 1,8×6 - 121	1,91	1,88	1,85	1,80	1,72
		1,06	1,05	1,05	1,04	1,02

Примечание: В верхней графе даны вертикальные нагрузки, в нижней - горизонтальные

Контрольные нагрузки для испытания панелей армированных горячекатаной стержневой арматурой классов А-IV и А-V на трещиностойкость

Таблица 6

N п/п	Марка панели	Контрольная вертикальная нагрузка (в т) для оценки трещиностойкости при возрасте бетона в сутках					Контрольная горизонтальная нагрузка (в т) для оценки трещиностойкости при возрасте бетона в сутках.				
		3	7	14	28	100	3	7	14	28	100
1	ПСЛН-А IV / 0,9×6 - 111	1,89	1,86	1,83	1,78	1,72	0,36	0,35	0,35	0,34	0,32
	ПСЛН-А V / 0,9×6 - 111	1,89	1,86	1,83	1,78	1,72	0,33	0,32	0,32	0,31	0,29
2	ПСЛН-А IV / 0,9×6 - 121	1,91	1,88	1,85	1,80	1,72	0,49	0,48	0,48	0,47	0,45
	ПСЛН-А V / 0,9×6 - 121	1,91	1,88	1,85	1,80	1,72	0,47	0,46	0,46	0,45	0,43
3	ПСЛН-А IV / 1,2×6 - 111	1,89	1,86	1,83	1,78	1,72	0,46	0,45	0,45	0,44	0,42
	ПСЛН-А V / 1,2×6 - 111	1,89	1,86	1,83	1,78	1,72	0,42	0,41	0,41	0,40	0,38
4	ПСЛН-А IV / 1,2×6 - 121	1,91	1,88	1,85	1,80	1,72	0,65	0,64	0,64	0,63	0,61
	ПСЛН-А V / 1,2×6 - 121	1,91	1,88	1,85	1,80	1,72	0,61	0,60	0,60	0,59	0,57
5	ПСЛН-А IV / 1,5×6 - 411	1,89	1,66	1,83	1,78	1,72	0,57	0,56	0,56	0,55	0,53
	ПСЛН-А V / 1,5×6 - 411	1,89	1,86	1,83	1,78	1,72	0,52	0,57	0,51	0,50	0,48
6	ПСЛН-А IV / 1,5×6 - 421	1,91	1,88	1,85	1,80	1,72	0,80	0,79	0,79	0,78	0,76
	ПСЛН-А V / 1,5×6 - 421	1,91	1,88	1,85	1,80	1,72	0,75	0,74	0,74	0,73	0,71
7	ПСЛН-А IV / 1,8×6 - 111	1,89	1,86	1,83	1,80	1,72	0,67	0,66	0,66	0,65	0,63
	ПСЛН-А V / 1,8×6 - 111	1,89	1,86	1,83	1,80	1,72	0,61	0,60	0,60	0,59	0,57
8	ПСЛН-А IV / 1,8×6 - 121	1,91	1,88	1,85	1,80	1,72	0,96	0,95	0,95	0,94	0,92
	ПСЛН-А V / 1,8×6 - 121	1,91	1,88	1,85	1,80	1,72	0,90	0,89	0,89	0,88	0,86

Гл. инж. пр-та Чудочкис
Гл. инж. пр-та Безгревова

ЦНИИПромзданий МОСКВА

ТК	Сборные предварительно напряженные стеновые панели из легких бетонов для неотапливаемых промышленных зданий	Серия 1.432-10
1974	Пояснительная записка	Выпуск 2

Номенклатура предварительно напряженных панелей из легких бетонов, армированных сталью класса Вр-II

№ п/п	Эскиз и номинальные размеры, м	Толщина, мм	Марка	Вес панели, т	Марка бетона	Объем бетона, м³	Расход стали, кг	Величина нормативной ветровой нагрузки, кг/м²,	Назначение	№ листа
1	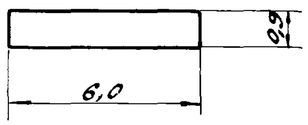	70	ПСЛН 0,9×6 – 111	0,71	250	0,38	24,2	50	Рядовые панели	7
2			ПСЛН 0,9×6 – 121				32,3	90		
3			ПСЛН 0,9×6 – 112				31,4	50	Рядовые панели у температурного шва и в углу зданий по продольной стене	8
4			ПСЛН 0,9×6 – 122				39,5	90		
5			ПСЛН 0,9×6 – 411				28,2	50	Подкарнизные панели	17
6			ПСЛН 0,9×6 – 421				36,1	90		
7			ПСЛН 0,9×6 – 711				29,0	50	Парапетные панели	18
8			ПСЛН 0,9×6 – 721				37,1	90		
9	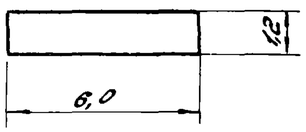		ПСЛН 1,2×6 – 111	0,96		0,50	28,5	50	Рядовые панели	7
10			ПСЛН 1,2×6 – 121				39,3	90		
11			ПСЛН 1,2×6 – 112				35,7	50	Рядовые панели у температурного шва и в углу зданий по продольной стене	8
12			ПСЛН 1,2×6 – 122				46,5	90		
13			ПСЛН 1,2×6 – 411				32,5	50	Подкарнизные панели	17
14			ПСЛН 1,2×6 – 421				43,3	90		
15			ПСЛН 1,2×6 – 711				33,3	50	Парапетные панели	18
16			ПСЛН 1,2×6 – 721				44,1	90		
17	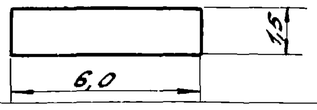		ПСЛН 1,5×6 – 411	1,20		0,63	36,8	50	Подкарнизные панели	17
18			ПСЛН 1,5×6 – 421				51,2	90		
19	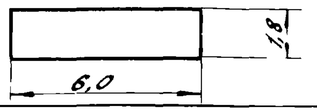		ПСЛН 1,8×6 – 111	1,43		0,76	39,0	50	Рядовые панели	7
20			ПСЛН 1,8×6 – 121				56,1	90		

ТК	Сборные предварительно напряженные стеновые панели из легких бетонов для неотапливаемых промышленных зданий.	Серия 1.432-10	
1974	Номенклатура предварительно напряженных панелей из легких бетонов, армированных сталью класса Вр-II	Выпуск 2	Лист 1

1	2	3	4	5	6	7	8	9	10	11
21	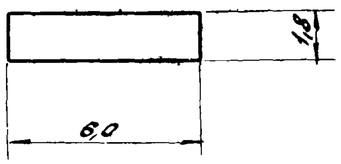	70	ПСЛН 1,8х6 – 112	1,43	250	0,76	46,2	50	Рядовые панели у температурного шва и в углу зданий по продольной стене	8
22			ПСЛН 1,8х6 – 122				63,3	90		
23			ПСЛН 1,8х6 – 411				43,0	50	Подкарнизные панели	17
24			ПСЛН 1,8х6 – 421				60,1	90		
25	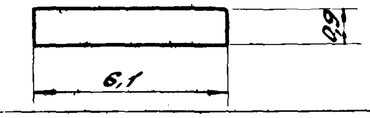		ПСЛН 0,9х6,1 – 111	0,73		0,38	31,4	50	Рядовые панели в углу по торцовой стене при привязке продольной стены „0"	12
26			ПСЛН 0,9х6,1 – 121				39,5	90		
27			ПСЛН 1,2х6,1 – 111	0,95		0,50	35,7	50		
28			ПСЛН 1,2х6,1 – 121				46,5	90		
29	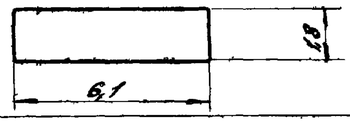		ПСЛН 1,8х6,1 – 111	1,15		0,77	46,2	50		
30			ПСЛН 1,8х6,1 – 121				63,3	90		
31	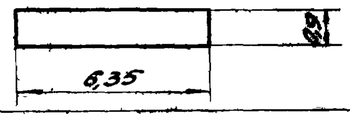		ПСЛН 0,9х6,35 – 111	0,76		0,40	32,4	50	Рядовые панели в углу по торцовой стене при привязке продольной стены „250"	13
32			ПСЛН 0,9х6,35 – 121				41,4	90		
33	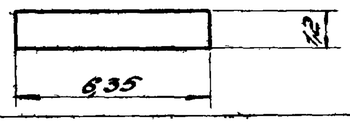		ПСЛН 1,2х6,35 – 111	1,01		0,53	37,0	50		
34			ПСЛН 1,2х6,35 – 121				49,0	90		
35	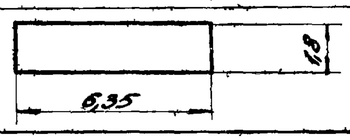		ПСЛН 1,8х6,35 – 111	1,51		0,80	48,2	50		
36			ПСЛН 1,8х6,35 – 121				67,2	90		
Номенклатура железобетонных панелей, выполняемых без предварительного напряжения, армированных сталью класса А-III										
37	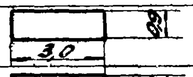	70	ПСЛ 0,9х3 – 111	0,37	250	0,19	25,8	90	Рядовые доборные панели	22
38	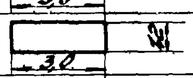		ПСЛ 1,2х3 – 111	0,47		0,25	31,7	90		
39	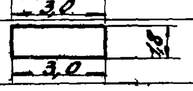		ПСЛ 1,8х3 – 111	0,72		0,38	42,8	90		

Номенклатура предварительно напряженных панелей из легких бетонов, армированных сталью класса А-IV

№ п/п	Эскиз и номинальные размеры, м	Толщина, мм	Марка	Вес панели, т	Марка бетона	Объём бетона, м³	Расход стали, кг	Величина нормативной ветровой нагрузки, кг/м²	Назначение	№ листа
1	2	3	4	5	6	7	8	9	10	11
40	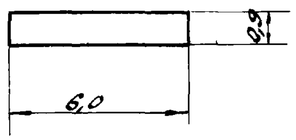	70	ПСЛН-АIV / 0,9×6 – 111	0,71	250	0,38	37,4	55	Рядовые панели	7
41			ПСЛН-АIV / 0,9×6 – 121				47,0	80		
42			ПСЛН-АIV / 0,9×6 – 112				44,6	55	Рядовые панели у температурного шва и в углу зданий по продольной стене	8
43			ПСЛН-АIV / 0,9×6 – 122				54,2	80		
44			ПСЛН-АIV / 0,9×6 – 411				41,4	55	Подкарнизные панели	17
45			ПСЛН-АIV / 0,9×6 – 421				51,0	80		
46			ПСЛН-АIV / 0,9×6 – 711				42,2	55	Парапетные панели	18
47			ПСЛН-АIV / 0,9×6 – 721				51,8	80		
48	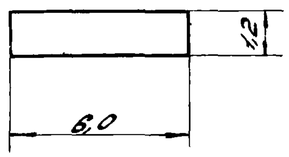		ПСЛН-АIV / 1,2×6 – 111	0,96		0,50	46,4	55	Рядовые панели	7
49			ПСЛН-АIV / 1,2×6 – 121				59,2	80		
50			ПСЛН-АIV / 1,2×6 – 112				53,6	55	Рядовые панели у температурного шва и в углу зданий по продольной стене	8
51			ПСЛН-АIV / 1,2×6 – 122				66,4	80		
52			ПСЛН-АIV / 1,2×6 – 411				50,4	55	Подкарнизные панели	17
53			ПСЛН-АIV / 1,2×6 – 421				63,2	80		
54			ПСЛН-АIV / 1,2×6 – 711				51,2	55	Парапетные панели	18
55			ПСЛН-АIV / 1,2×6 – 721				64,0	80		
56	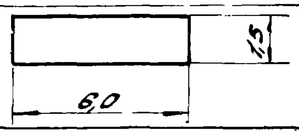		ПСЛН-АIV / 1,5×6 – 411	1,20		0,63	59,4	55	Подкарнизные панели	7
57			ПСЛН-АIV / 1,5×6 – 421				75,4	80		

Продолжение

1	2	3	4	5	6	7	8	9	10	11
58	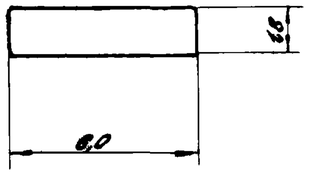	70	ПСЛН-АIV / 0,9×6,1 – 111	1,43	250	0,76	85,4	55	Рядовые панели	7
59			ПСЛН-АIV / 1,8×6 – 121				84,6	80		
60			ПСЛН-АIV / 1,8×6 – 112				72,6	55	Рядовые панели у температурного шва и в углу зданий по продольной стене	8
61			ПСЛН-АIV / 1,8×6 – 122				91,8	80		
62			ПСЛН-АIV / 1,8×6 – 411				69,4	55	Подкорнизные панели	17
63			ПСЛН-АIV / 1,8×6 – 421				88,6	80		
64	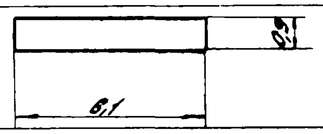		ПСЛН-АIV / 0,9×6,1 – 111	0,73		0,38	45,2	55	Рядовые панели в углу по торцовой стене при привязке продольной стены „0"	12
65			ПСЛН-АIV / 0,9×6,1 – 121				54,8	80		
66	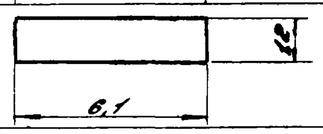		ПСЛН-АIV / 1,2×6,1 – 111	0,95		0,50	54,4	55		
67			ПСЛН-АIV / 1,2×6,1 – 121				67,2	80		
68	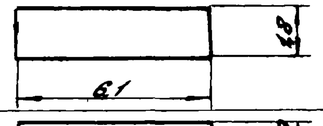		ПСЛН-АIV / 1,8×6,1 – 111	1,45		0,77	73,8	55		
69			ПСЛН-АIV / 1,8×6,1 – 121				93,0	80		
70	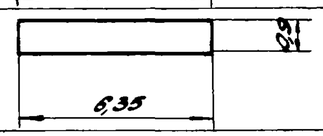		ПСЛН-АIV / 0,9×6,35 – 111	0,76		0,40	45,8	55	Рядовые панели в углу по торцовой стене при привязке продольной стены „250"	13
71			ПСЛН-АIV / 0,9×6,35 – 121				56,0	80		
72	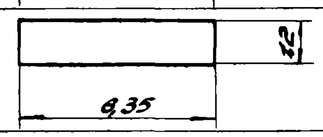		ПСЛН-АIV / 1,2×6,35 – 111	1,01		0,53	55,2	55		
73			ПСЛН-АIV / 1,2×6,35 – 121				68,8	80		
74	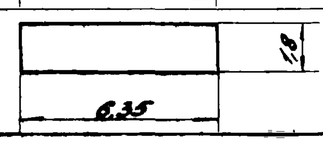		ПСЛН-АIV / 1,8×6,35 – 111	1,51		0,80	75,0	55		
75			ПСЛН-АIV / 1,8×6,35 – 121				95,4	80		

ТК	Сборные предварительно напряженные стеновые панели из легких бетонов для неотапливаемых промышленных зданий.	Серия 1.432-10	
1974	Номенклатура предварительно напряженных панелей из легких бетонов, армированных сталью класса А-IV	Выпуск 2	Лист 4

ЦНИИПРОМЗДАНИЙ МОСКВА

Гл. инж. проекта Цуцорин
Гл. инж. проекта Безгинцов
Рук. группы Спиридонов
Техник Вальдман

Номенклатура предварительно напряженных панелей из легких бетонов, армированных сталью класса А-V

№ п/п	Эскиз и номинальные размеры, м	Толщина, мм	Марка	Вес панели, т	Марка бетона	Объём бетона, м³	Расход стали, кг	Величина нормативной ветровой нагрузки кг/м²	Назначение	№ листа
1	2	3	4	5	6	7	8	9	10	11
76	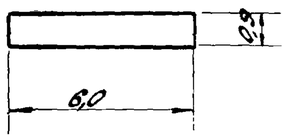	70	ПСЛН-AV 0,9×6 – 111	0,71	250	0,38	30,0	50	Рядовые панели	7
77			ПСЛН-AV 0,9×6 – 121				36,4	75		
78			ПСЛН-AV 0,9×6 – 112				37,2	50	Рядовые панели у температурного шва и в углу зданий по продольной стене	8
79			ПСЛН-AV 0,9×6 – 122				43,6	75		
80			ПСЛН-AV 0,9×6 – 411				34,0	50	Подкарнизные панели	17
81			ПСЛН-AV 0,9×6 – 421				40,4	75		
82			ПСЛН-AV 0,9×6 – 711				34,8	50	Парапетные панели	18
83			ПСЛН-AV 0,9×6 – 721				41,2	75		
84	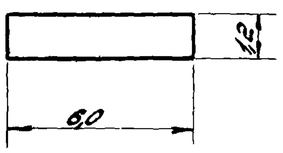		ПСЛН-AV 1,2×6 – 111	0,96		0,50	39,0	55	Рядовые панели	7
85			ПСЛН-AV 1,2×6 – 121				48,6	80		
86			ПСЛН-AV 1,2×6 – 112				46,2	55	Рядовые панели у температурного шва и в углу зданий по продольной стене	8
87			ПСЛН-AV 1,2×6 – 122				55,8	80		
88			ПСЛН-AV 1,2×6 – 411				43,0	55	Подкарнизные панели	17
89			ПСЛН-AV 1,2×6 – 421				52,6	80		
90			ПСЛН-AV 1,2×6 – 711				43,8	55	Парапетные панели	18
91			ПСЛН-AV 1,2×6 – 721				53,4	80		
92	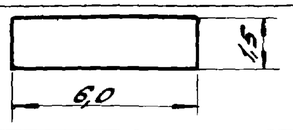		ПСЛН-AV 1,5×6 – 411	1,20		0,63	52,0	55	Подкарнизные панели	7
93			ПСЛН-AV 1,5×6 – 421				64,8	80		

ТК	Сборные предварительно напряженные стеновые панели из легких бетонов для неотапливаемых промышленных зданий.	Серия 1.432-10	
1974	Номенклатура предварительно напряженных панелей из легких бетонов, армированных сталью класса А-V	Выпуск 2	Лист 5

Продолжение

1	2	3	4	5	6	7	8	9	10	11
94	1,8 × 6,0	70	ПСЛН-АV 1,8×6 – 111	1,43	250	0,76	58,0	55	Рядовые панели	7
95			ПСЛН-АV 1,8×6 – 121				74,0	80		
96			ПСЛН-АV 1,8×6 – 112				65,2	55	Рядовые панели у температурного шва и в углу зданий по продольной стене	8
97			ПСЛН-АV 1,8×6 – 122				81,2	80		
98			ПСЛН-АV 1,8×6 – 411				62,0	55	Подкарнизные панели	17
99			ПСЛН-АV 1,8×6 – 421				78,0	80		
100	0,9 × 6,1		ПСЛН-АV 0,9×6,1 – 111	0,73		0,38	37,6	50	Рядовые панели в углу по торцовой стене при привязке продольной стены „0"	12
101			ПСЛН-АV 0,9×6,1 – 121				44,0	75		
102	1,2 × 6,1		ПСЛН-АV 1,2×6,1 – 111	0,95		0,50	46,8	55		
103			ПСЛН-АV 1,2×6,1 – 121				56,4	80		
104	1,8 × 6,1		ПСЛН-АV 1,8×6,1 – 111	1,45		0,77	66,2	55		
105			ПСЛН-АV 1,8×6,1 – 121				82,2	80		
106	0,9 × 6,35		ПСЛН-АV 0,9×6,35 – 111	0,76		0,40	38,0	50	Рядовые панели в углу по торцовой стене при привязке продольной стены „250"	13
107			ПСЛН-АV 0,9×6,35 – 121				44,8	75		
108	1,2 × 6,35		ПСЛН-АV 1,2×6,35 – 111	1,01		0,53	47,4	55		
109			ПСЛН-АV 1,2×6,35 – 121				57,6	80		
110	1,8 × 6,35		ПСЛН-АV 1,8×6,35 – 111	1,51		0,80	67,2	55		
111			ПСЛН-АV 1,8×6,35 – 121				84,2	80		

Безлесцовой
Отдел гражданских
Гл. инж. проекта
Рук. группы
Техник

ЦНИИПромзданий
МОСКВА

ТК	Сборные предварительно напряженные стеновые панели из легких бетонов для неотапливаемых промышленных зданий	Серия 1.432-10
1974	Номенклатура предварительно напряженных панелей из легких бетонов, армированных сталью класса A-V	Выпуск 2 / Лист 6

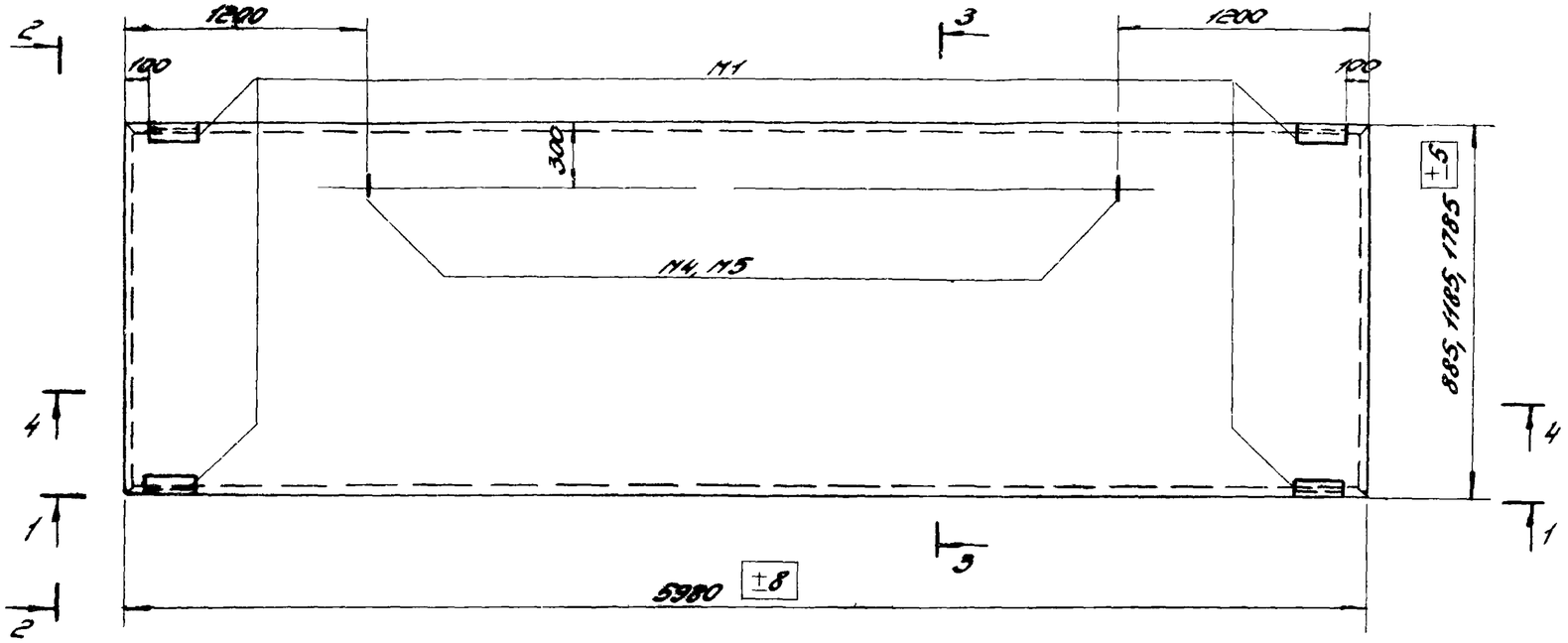

2-2

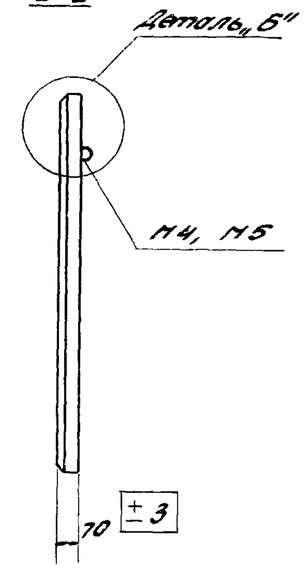

Деталь „А"

1-1

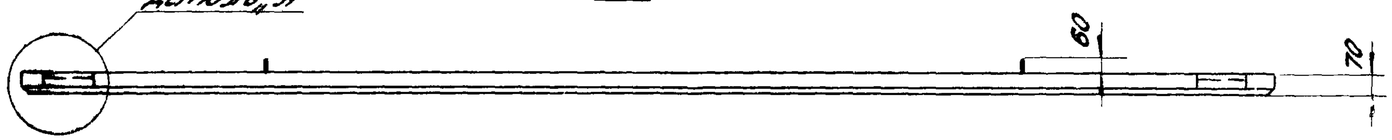

Деталь „А"

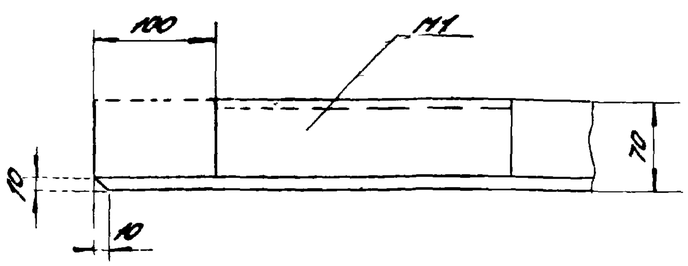

Деталь „Б"

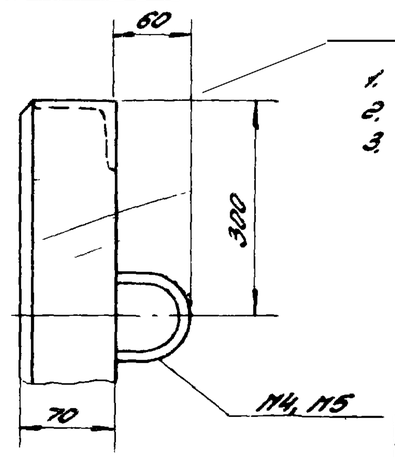

Примечания:

1. Армирование панелей дано на листах 23, 24, 25 и 26 (сеч. 3-3 и 4-4).
2. Закладные детали даны на листе 28.
3. Спецификация марок арматурных изделий и выборка стали даны на листах 9, 10 и 11.

ТПИ	Сборные предварительно напряженные стеновые панели из легких бетонов для неотапливаемых промышленных зданий	Серия 1.432-10	
1974	Опалубка рядовых панелей.	Выпуск 2	Лист 7

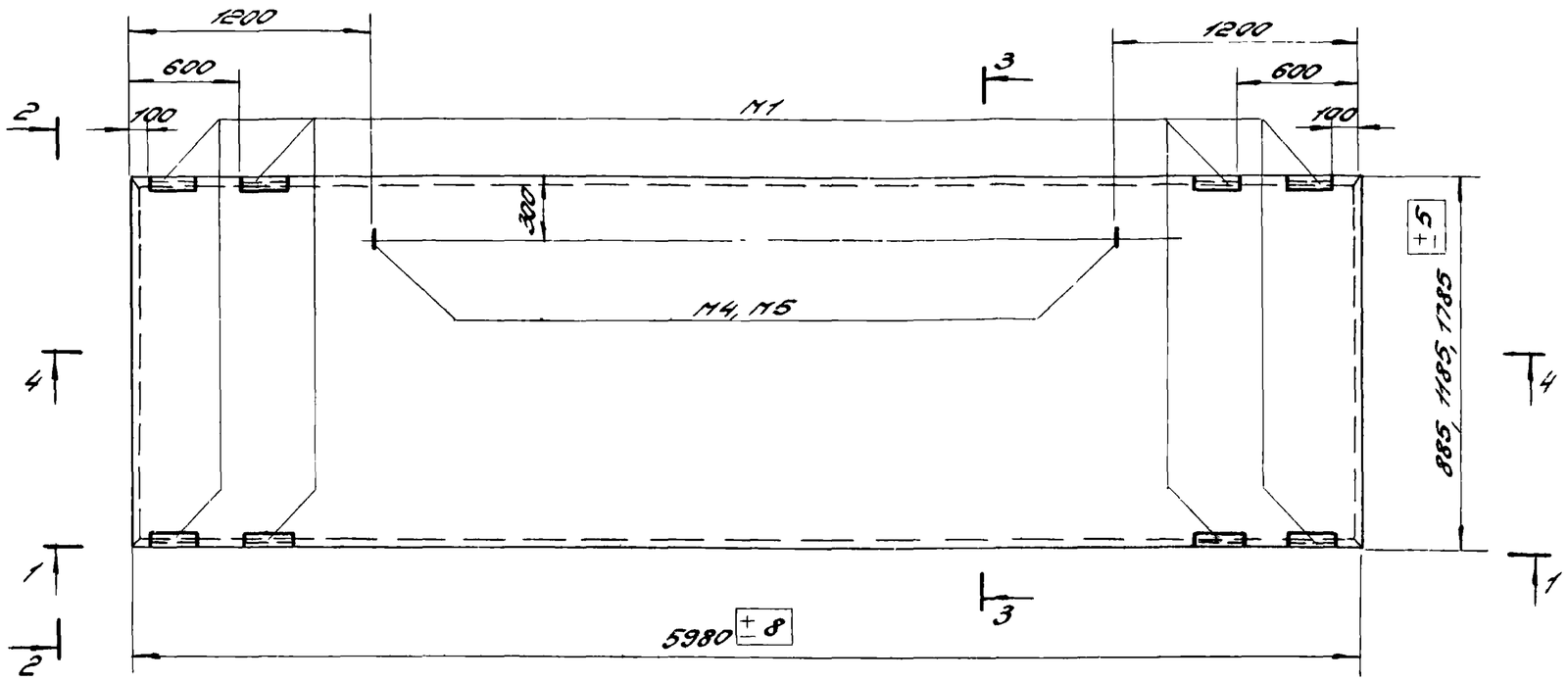

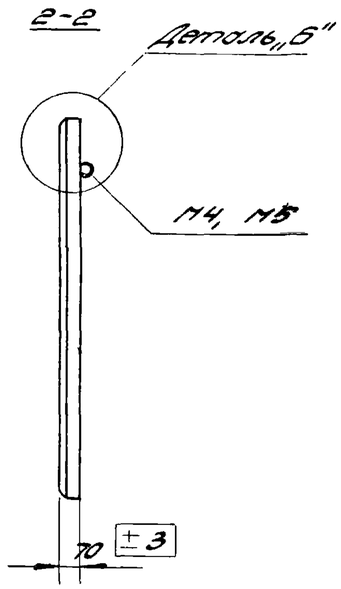

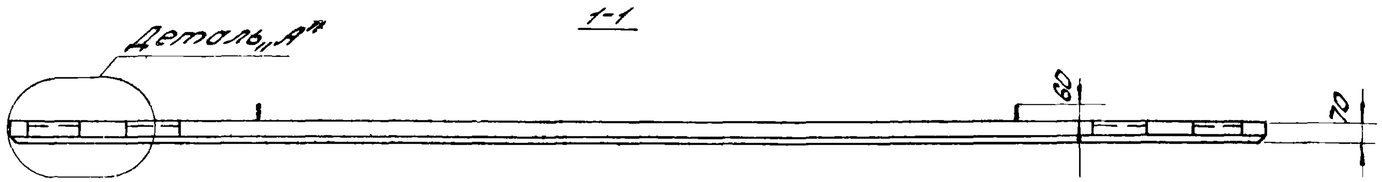

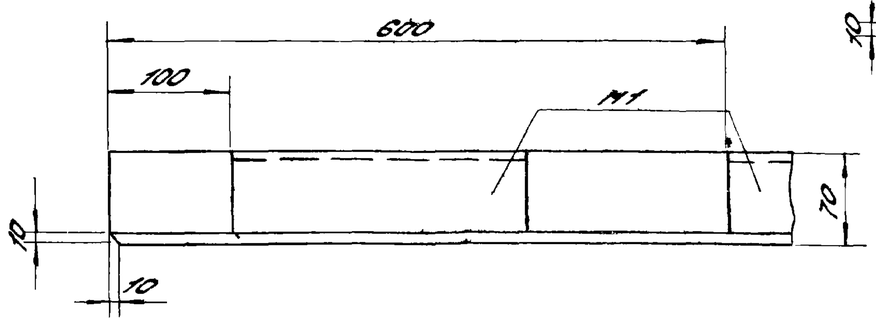

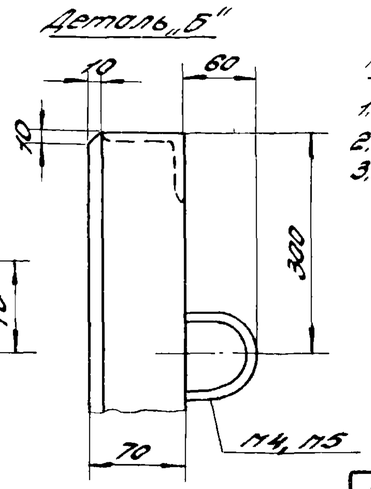

Примечания:

1. Армирование панелей дано на листах 23, 24, 25 и 26 (сеч. 3-3 и 4-4)
2. Закладные детали даны на листе 28.
3. Спецификация марок арматурных изделий и выборка стали даны на листах 9, 10 и 11

ТК	Сборные предварительно напряженные стеновые панели из легких бетонов для неотапливаемых промышленных зданий.	Серия 1.432-10	
1974	Опалубка рядовых панелей, устанавливаемых у температурного шва и в углу зданий по продольной стене.	Выпуск 2	Лист 8

Спецификация марок арматурных изделий на одну панель

Марка панели	Предварительно напряженная арматура		Сварные сетки				Закладные детали				№ листа
			С1; С2; С4		С1°; С2°; С4°		М1		М4; М5		
	№ поз.	Кол-во, шт.	марка	кол-во, шт.	марка	кол-во, шт.	марка	кол-во, шт.	марка	кол-во, шт.	
ПСЛН 0,9х6 – 111	10	10	С1	2	С1°	2	М1	4	М5	2	7; 8
ПСЛН 0,9х6 – 121	10	19	С1	2	С1°	2	М1	4	М5	2	"
ПСЛН 1,2х6 – 111	10	13	С2	2	С2°	2	М1	4	М5	2	"
ПСЛН 1,2х6 – 121	10	25	С2	2	С2°	2	М1	4	М5	2	"
ПСЛН 1,8х6 – 111	10	20	С4	2	С4°	2	М1	4	М4	2	"
ПСЛН 1,8х6 – 121	10	39	С4	2	С4°	2	М1	4	М4	2	"
ПСЛН 0,9х6 – 112	10	10	С1	2	С1°	2	М1	8	М5	2	"
ПСЛН 0,9х6 – 122	10	19	С1	2	С1°	2	М1	8	М5	2	"
ПСЛН 1,2х6 – 112	10	13	С2	2	С2°	2	М1	8	М5	2	"
ПСЛН 1,2х6 – 122	10	25	С2	2	С2°	2	М1	8	М5	2	"
ПСЛН 1,8х6 – 112	10	20	С4	2	С4°	2	М1	8	М4	2	"
ПСЛН 1,8х6 – 122	10	39	С4	2	С4°	2	М1	8	М4	2	"

Выборка стали на одну панель, кг

Марка панели	Сталь по ГОСТ 8480-63		Сталь по ГОСТ 5781-61					Сталь по ГОСТ 6727-53*		Сталь угловая равнобокая по ГОСТ 8509-72; Сталь полосовая по ГОСТ 103-57*			Всего	В том числе на закладные детали
	Класса Вр-II		класса А-III		класса А-I			класса В-I						
	Ф, мм	итого	Ф, мм	итого	Ф, мм		итого	Ф, мм	итого	Профиль		итого		
	5		8		10	12		5		∟63х6	–16х10			
ПСЛН 0,9х6 – 111	9,0	9,0	1,6	1,6	0,8	—	0,8	5,2	5,2	5,6	2,0	7,6	24,2	10,0
ПСЛН 0,9х6 – 121	17,1	17,1	1,6	1,6	0,8	—	0,8	5,2	5,2	5,6	2,0	7,6	32,3	10,0
ПСЛН 1,2х6 – 111	11,7	11,7	1,6	1,6	0,8	—	0,8	6,8	6,8	5,6	2,0	7,6	28,5	10,6
ПСЛН 1,2х6 – 121	22,5	22,5	1,6	1,6	0,8	—	0,8	6,8	6,8	5,6	2,0	7,6	39,3	10,6
ПСЛН 1,8х6 – 111	18,0	18,0	1,6	1,6	—	1,4	1,4	10,4	10,4	5,6	2,0	7,6	39,0	10,6
ПСЛН 1,8х6 – 121	35,1	35,1	1,6	1,6	—	1,4	1,4	10,4	10,4	5,6	2,0	7,6	58,1	10,6
ПСЛН 0,9х6 – 112	9,0	9,0	3,2	3,2	0,8	—	0,8	5,2	5,2	11,2	2,0	13,2	31,4	17,2
ПСЛН 0,9х6 – 122	17,1	17,1	3,2	3,2	0,8	—	0,8	5,2	5,2	11,2	2,0	13,2	39,5	17,2
ПСЛН 1,2х6 – 112	11,7	11,7	3,2	3,2	0,8	—	0,8	6,8	6,8	11,2	2,0	13,2	35,7	17,2
ПСЛН 1,2х6 – 122	22,5	22,5	3,2	3,2	0,8	—	0,8	6,8	6,8	11,2	2,0	13,2	46,5	17,2
ПСЛН 1,8х6 – 112	18,0	18,0	3,2	3,2	—	1,4	1,4	10,4	10,4	11,2	2,0	13,2	46,2	17,8
ПСЛН 1,8х6 – 122	35,1	35,1	3,2	3,2	—	1,4	1,4	10,4	10,4	11,2	2,0	13,2	63,3	17,8

Примечания:

1. Опалубка панелей дана на листах 7 и 8.
2. Армирование панелей дано на листах 23 и 26 (сеч. 3-3 и 4-4)
3. Арматурные сетки даны на листе 27.
4. Закладные детали даны на листе 28.

ТК	Сборные предварительно напряженные стеновые панели из легких бетонов для неотапливаемых промышленных зданий	Серия 1.432-10	
1974	Спецификация арматурных изделий и выборка стали; арматура класса Вр-II; панели рядовые и устанавливаемые у температурного шва и в углу зданий по продольной стене.	Выпуск 2	Лист 9

Спецификация марок арматурных изделий на одну панель

Марка панели	Предварительно напряженная арматура		Сварные сетки				Закладные детали				№ листа
	№ поз.	кол-во, шт.	марка	кол-во, шт.	марка	кол-во, шт.	марка	кол-во, шт.	марка	кол-во, шт.	
ПСЛН-АIV 0,9х6 – 111	13	6	С1	2	С1а	2	М1	4	М5	2	7; 8
ПСЛН-АIV 0,9х6 – 121	16	6	С1	2	С1а	2	М1	4	М5	2	"
ПСЛН-АIV 1,2х6 – 111	13	8	С2	2	С2а	2	М1	4	М5	2	"
ПСЛН-АIV 1,2х6 – 121	16	8	С2	2	С2а	2	М1	4	М5	2	"
ПСЛН-АIV 1,8х6 – 111	13	12	С4	2	С4а	2	М1	4	М4	2	"
ПСЛН-АIV 1,8х6 – 121	16	12	С4	2	С4а	2	М1	4	М4	2	"
ПСЛН-АIV 0,9х6 – 112	13	6	С1	2	С1а	2	М1	8	М5	2	"
ПСЛН-АIV 0,9х6 – 122	16	6	С1	2	С1а	2	М1	8	М5	2	"
ПСЛН-АIV 1,2х6 – 112	13	8	С2	2	С2а	2	М1	8	М5	2	"
ПСЛН-АIV 1,2х6 – 122	16	8	С2	2	С2а	2	М1	8	М5	2	"
ПСЛН-АIV 1,8х6 – 112	13	12	С4	2	С4а	2	М1	8	М4	2	"
ПСЛН-АIV 1,8х6 – 122	16	12	С4	2	С4а	2	М1	8	М4	2	"

Выборка стали на одну панель, кг

Марка панели	Сталь по ГОСТ 5781-61								Сталь по ГОСТ 6727-53*		Сталь угловая равнобокая по ГОСТ 8509-72; сталь полосовая по ГОСТ 103-57*			Всего	В том числе на закладные детали
	класса А-IV			класса А-III		класса А-I			класса В-I		Профиль		Итого		
	Ф, мм 10	Ф, мм 12	Итого	Ф, мм 8	Итого	Ф, мм 10	Ф, мм 12	Итого	Ф, мм 5	Итого	∟63х6	–16х10			
ПСЛН-АIV 0,9х6 – 111	22,2	–	22,2	1,6	1,6	0,8	–	0,8	5,2	5,2	5,6	2,0	7,6	37,4	10,0
ПСЛН-АIV 0,9х5 – 121	–	31,8	31,8	1,6	1,6	0,8	–	0,8	5,2	5,2	5,6	2,0	7,6	47,0	10,0
ПСЛН-АIV 1,2х6 – 111	29,6	–	29,6	1,6	1,6	0,8	–	0,8	6,8	6,8	5,6	2,0	7,6	46,4	10,0
ПСЛН-АIV 1,2х6 – 121	–	42,4	42,4	1,6	1,6	0,8	–	0,8	6,8	6,8	5,6	2,0	7,6	59,2	10,0
ПСЛН-АIV 1,8х6 – 111	44,4	–	44,4	1,6	1,6	–	1,4	1,4	10,4	10,4	5,6	2,0	7,6	65,4	10,6
ПСЛН-АIV 1,8х6 – 121	–	63,6	63,6	1,6	1,6	–	1,4	1,4	10,4	10,4	5,6	2,0	7,6	84,6	10,6
ПСЛН-АIV 0,9х6 – 112	22,2	–	22,2	3,2	3,2	0,8	–	0,8	5,2	5,2	11,2	2,0	13,2	44,6	17,2
ПСЛН-АIV 0,9х6 – 122	–	31,8	31,8	3,2	3,2	0,8	–	0,8	5,2	5,2	11,2	2,0	13,2	54,2	17,2
ПСЛН-АIV 1,2х6 – 112	29,6	–	29,6	3,2	3,2	0,8	–	0,8	6,8	6,8	11,2	2,0	13,2	53,6	17,2
ПСЛН-АIV 1,2х6 – 122	–	42,4	42,4	3,2	3,2	0,8	–	0,8	6,8	6,8	11,2	2,0	13,2	66,4	17,2
ПСЛН-АIV 1,8х6 – 112	44,4	–	44,4	3,2	3,2	–	1,4	1,4	10,4	10,4	11,2	2,0	13,2	72,6	17,8
ПСЛН-АIV 1,8х6 – 122	–	63,6	63,6	3,2	3,2	–	1,4	1,4	10,4	10,4	11,2	2,0	13,2	91,8	17,8

Примечания:

1. Опалубка панелей дана на листах 7 и 8
2. Армирование панелей дано на листах 24 и 26 (сеч. 3-3 и 4-4)
3. Арматурные сетки даны на листе 27.
4. Закладные детали даны на листе 28.

ТК	Сборные предварительно напряженные стеновые панели из легких бетонов для неотапливаемых промышленных зданий	Серия 1432	10
1974	Спецификация арматурных изделий и выборка стали; арматура класса А IV; панели рядовые и устанавливаемые у температурного шва и в углу здания на продольной стене	Выпуск 2	Лист 10

Спецификация марок арматурных изделий на одну панель

Марка панели	Предварительно напряженная арматура		Сварные сетки				Закладные детали				№ листа
			С1, С2, С4		С1°, С2°, С4°		М1		М4, М5		
	№ поз	кол-во шт.	марка	кол-во шт.	марка	кол-во шт.	марка	кол-во шт.	марка	кол-во шт.	
ПСЛН-АV / 0,9х6 – 111	19	4	С1	2	С1°	2	М1	4	М5	2	7; 8
ПСЛН-АV / 0,9х6 – 121	22	4	С1	2	С1°	2	М1	4	М5	2	"
ПСЛН-АV / 1,2х6 – 111	19	6	С2	2	С2°	2	М1	4	М5	2	"
ПСЛН-АV / 1,2х6 – 121	22	6	С2	2	С2°	2	М1	4	М5	2	"
ПСЛН-АV / 1,8х6 – 111	19	10	С4	2	С4°	2	М1	4	М4	2	"
ПСЛН-АV / 1,8х6 – 121	22	10	С4	2	С4°	2	М1	4	М4	2	"
ПСЛН-АV / 0,9х6 – 112	19	4	С1	2	С1°	2	М1	8	М5	2	"
ПСЛН-АV / 0,9х6 – 122	22	4	С1	2	С1°	2	М1	8	М5	2	"
ПСЛН-АV / 1,2х6 – 112	19	6	С2	2	С2°	2	М1	8	М5	2	"
ПСЛН-АV / 1,2х6 – 122	22	6	С2	2	С2°	2	М1	8	М5	2	"
ПСЛН-АV / 1,8х6 – 112	19	10	С4	2	С4°	2	М1	8	М4	2	"
ПСЛН-АV / 1,8х6 – 122	22	10	С4	2	С4°	2	М1	8	М4	2	"

Выборка стали на одну панель, кг

Марка панели	Сталь по ЧМТУ 1-177-67 класса А-V			Сталь по ГОСТ 5781-61 класса А-III		Сталь по ГОСТ 5781-61 класса А-I			Сталь по ГОСТ 6727-53 класса В-I		Сталь угловая равнобокая по ГОСТ 8509-72, сталь полосовая по ГОСТ 103-57*			Всего	В том числе на закладные детали
	Ф, мм		итого	Ф, мм	итого	Ф, мм		итого	Ф, мм	итого	Профиль		итого		
	10	12		8		10	12		5		L63х6	-16х10			
ПСЛН-АV / 0,9х6 – 111	14,8	—	14,8	1,6	1,6	0,8	—	0,8	5,2	5,2	5,6	2,0	7,6	30,0	10,0
ПСЛН-АV / 0,9х6 – 121	—	21,2	21,2	1,6	1,6	0,8	—	0,8	5,2	5,2	5,6	2,0	7,6	36,4	10,0
ПСЛН-АV / 1,2х6 – 111	22,2	—	22,2	1,6	1,6	0,8	—	0,8	6,8	6,8	5,6	2,0	7,6	39,0	10,0
ПСЛН-АV / 1,2х6 – 121	—	31,8	31,8	1,6	1,6	0,8	—	0,8	6,8	6,8	5,6	2,0	7,6	48,6	10,0
ПСЛН-АV / 1,8х6 – 111	37,0	—	37,0	1,6	1,6	—	1,4	1,4	10,4	10,4	5,6	2,0	7,6	58,0	10,6
ПСЛН-АV / 1,8х6 – 121	—	53,0	53,0	1,6	1,6	—	1,4	1,4	10,4	10,4	5,6	2,0	7,6	74,0	10,6
ПСЛН-АV / 0,9х6 – 112	14,8	—	14,8	3,2	3,2	0,8	—	0,8	5,2	5,2	11,2	2,0	13,2	37,2	17,2
ПСЛН-АV / 0,9х6 – 122	—	21,2	21,2	3,2	3,2	0,8	—	0,8	5,2	5,2	11,2	2,0	13,2	43,6	17,2
ПСЛН-АV / 1,2х6 – 112	22,2	—	22,2	3,2	3,2	0,8	—	0,8	6,8	6,8	11,2	2,0	13,2	46,2	17,2
ПСЛН-АV / 1,2х6 – 122	—	31,8	31,8	3,2	3,2	0,8	—	0,8	6,8	6,8	11,2	2,0	13,2	55,8	17,2
ПСЛН-АV / 1,8х6 – 112	37,0	—	37,0	3,2	3,2	—	1,4	1,4	10,4	10,4	11,2	2,0	13,2	65,2	17,8
ПСЛН-АV / 1,8х6 – 122	—	53,0	53,0	3,2	3,2	—	1,4	1,4	10,4	10,4	11,2	2,0	13,2	81,2	17,8

Примечания:

1. Опалубка панелей дана на листах 7 и 8.
2. Армированные панелей дано на листах 25 и 26. (сеч. 3-3 и 4-4)
3. Арматурные сетки даны на листе 27.
4. Закладные детали даны на листе 28

ТК	Сборные предварительно напряженные стеновые панели из легких бетонов для неотапливаемых промышленных зданий	Серия 1.432-10	
1974	Спецификация арматурных изделий и выборка стали: арматуры класса А-V, панели ребрами и утепленные у температурного шва и в углу здания по продольной стене	Выпуск 2	Лист 11

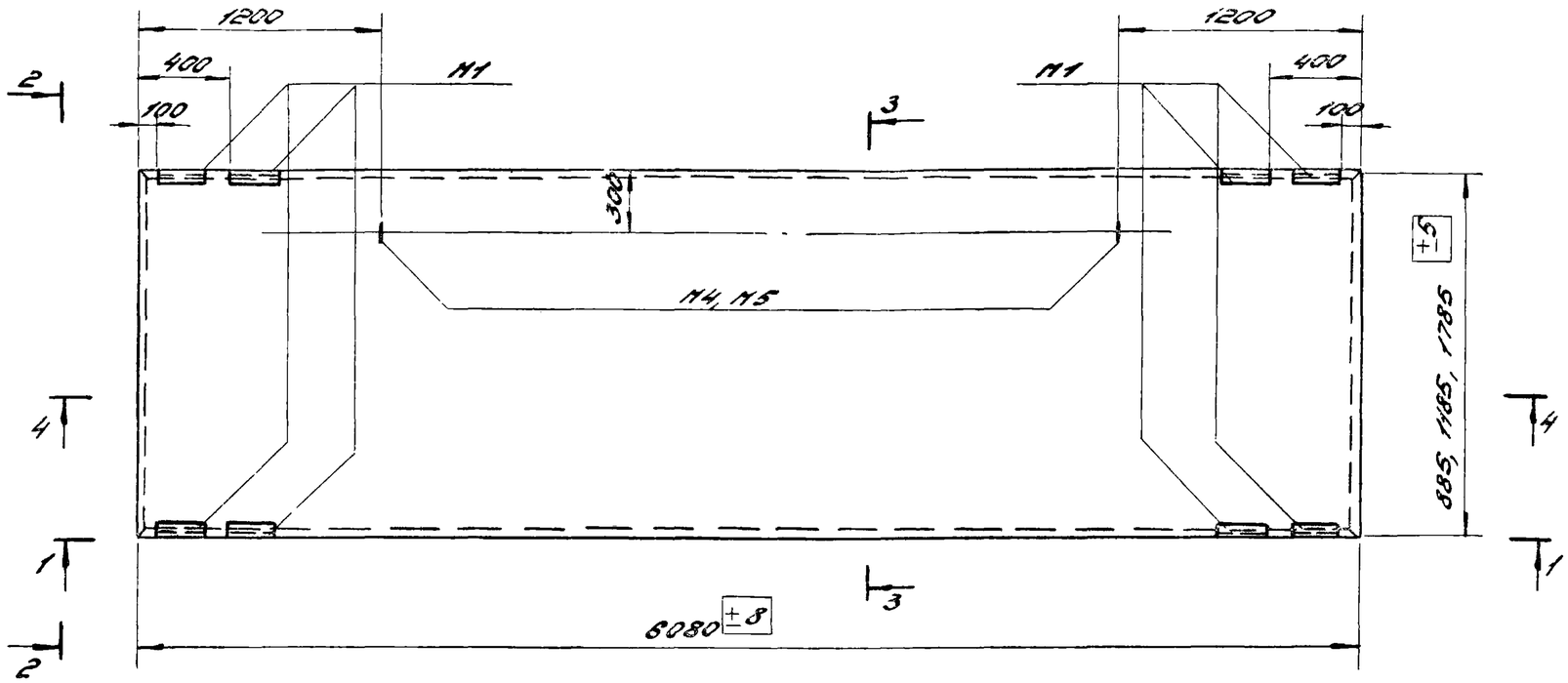

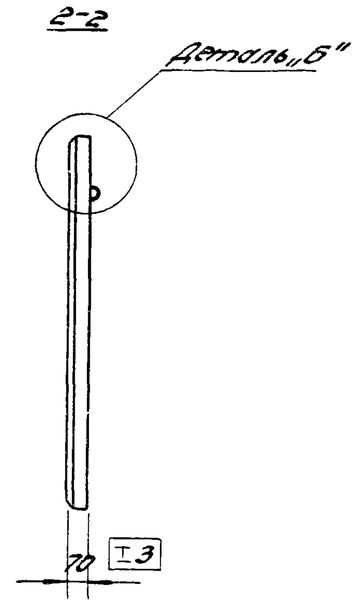

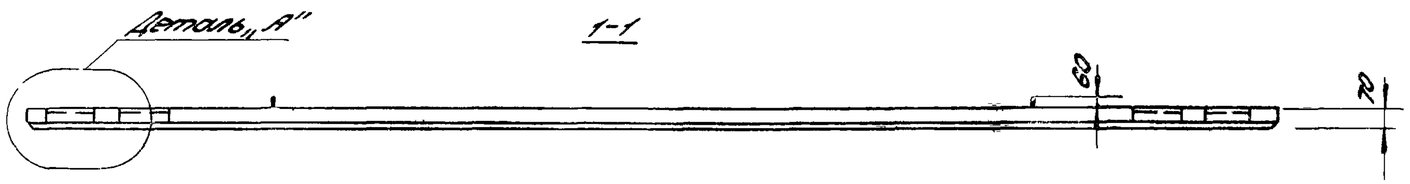

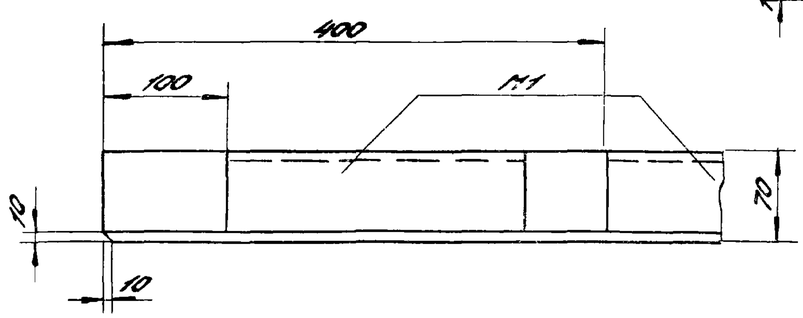

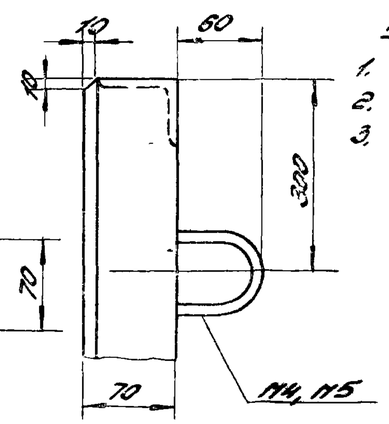

Примечания:

1. Армирование панелей дано на листах 23, 24, 25 и 26. (сеч. 3-3 и 4-4)
2. Закладные детали даны на листе 28.
3. Спецификация марок арматурных изделий и выборка стали даны на листах 14, 15 и 16.

ТК	Сборные предварительно напряженные стеновые панели из легких бетонов для неотапливаемых промышленных зданий.	Серия 1.432-10	
1974	Опалубка рядовых панелей, устанавливаемых в углу зданий по торцовой стене при привязке продольной стены „0"	Выпуск 2	Лист 12

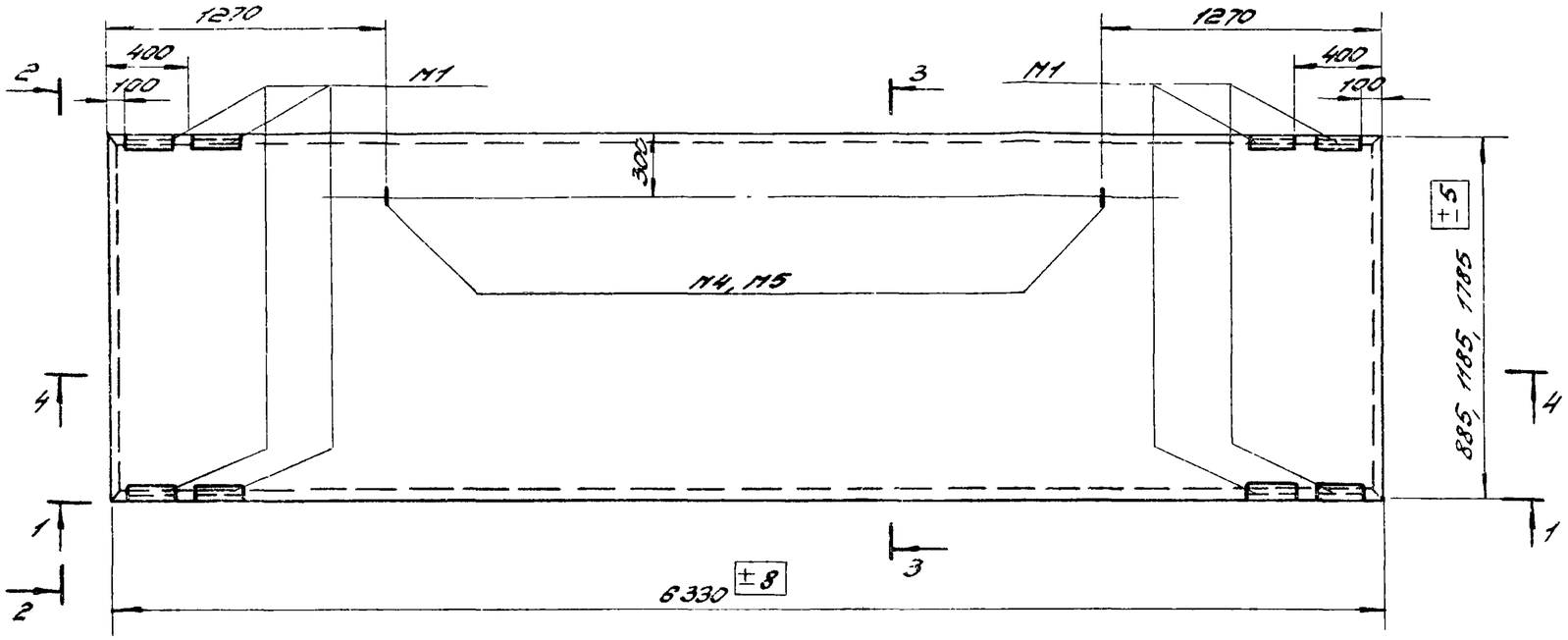

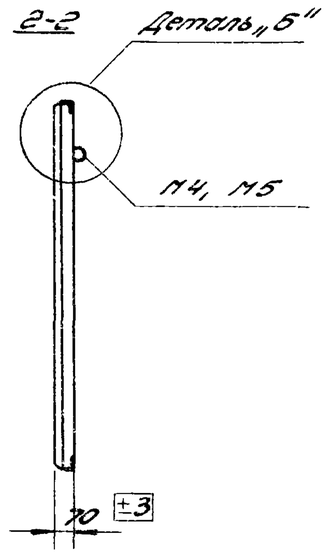

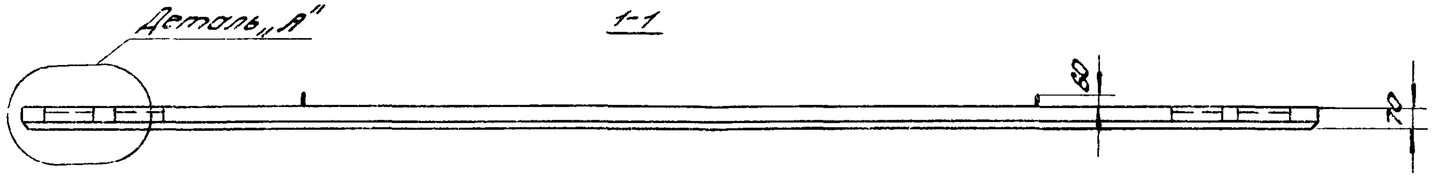

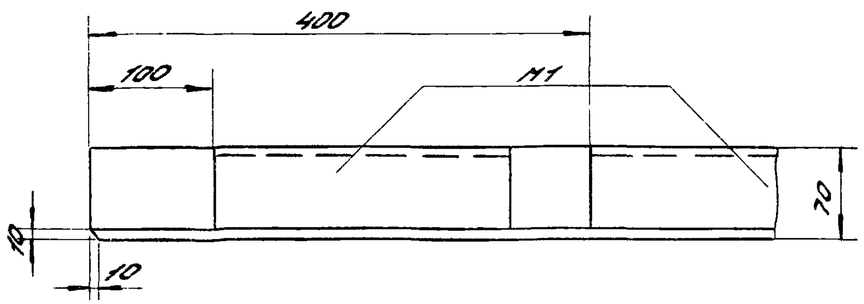

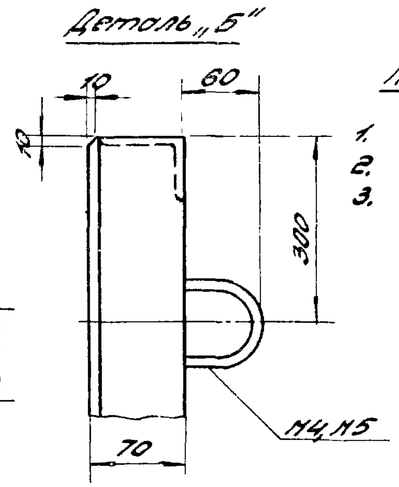

Примечания:

1. Армирование панелей дана на листах 23, 24, 25 и 26 (сеч. 3-3 и 4-4)
2. Закладные детали даны на листе 28.
3. Спецификация марок арматурных изделий и выборка стали даны на листах 14, 15 и 16.

ТК	Сборные предварительно напряженные стеновые панели из легких бетонов для неотапливаемых промышленных зданий.	Серия 1.432-10	
1974	Опалубка рядовых панелей, устанавливаемых в углу „ зданий по торцовой стене при привязке продольной стены „250	Выпуск 2	Лист 13

Спецификация марок арматурных изделий на одну панель

Марка панели	Предварительно напряжённая арматура		Сварные сетки				Закладные детали				№ листа
			С1, С2, С4		С1а, С2а, С4а		М1		М4, М5		
	№ поз.	кол-во шт.	марка	кол-во шт.	марка	кол-во шт.	марка	кол-во шт.	марка	кол-во шт.	
ПСЛН 0,9×6,1 – 111	11	10	С1	2	С1а	2	М1	8	М5	2	12;13
ПСЛН 0,9×6,1 – 121	11	19	С1	2	С1а	2	М1	8	М5	2	"
ПСЛН 1,2×6,1 – 111	11	13	С2	2	С2а	2	М1	8	М5	2	"
ПСЛН 1,2×6,1 – 121	11	25	С2	2	С2а	2	М1	8	М5	2	"
ПСЛН 1,8×6,1 – 111	11	20	С4	2	С4а	2	М1	8	М4	2	"
ПСЛН 1,8×6,1 – 121	11	39	С4	2	С4а	2	М1	8	М4	2	"
ПСЛН 0,9×6,35 – 111	12	10	С1	2	С1а	2	М1	8	М5	2	"
ПСЛН 0,9×6,35 – 121	12	19	С1	2	С1а	2	М1	8	М5	2	"
ПСЛН 1,2×6,35 – 111	12	13	С2	2	С2а	2	М1	8	М5	2	"
ПСЛН 1,2×6,35 – 121	12	25	С2	2	С2а	2	М1	8	М5	2	"
ПСЛН 1,8×6,35 – 111	12	20	С4	2	С4а	2	М1	8	М4	2	"
ПСЛН 1,8×6,35 – 121	12	39	С4	2	С4а	2	М1	8	М4	2	"

Выборка стали на одну панель, кг

Марка панели	Сталь по ГОСТ 8480-63		Сталь по ГОСТ 5781-61					Сталь по ГОСТ 6727-53*		Сталь угловая равнобокая по ГОСТ 8509-72; сталь полосовая по ГОСТ 103-57*			Всего	В том числе на закладные детали
	класса Вр-I		класса А-III		класса А-I			класса В-I		профиль				
	Ф, мм 5	итого	Ф, мм 8	итого	Ф, мм 10	Ф, мм 12	итого	Ф, мм 5	итого	∠63×6	–16×10	итого		
ПСЛН 0,9×6,1 – 111	9,0	9,0	3,2	3,2	0,8	–	0,8	5,2	5,2	11,2	2,0	13,2	31,4	17,2
ПСЛН 0,9×6,1 – 121	17,1	17,1	3,2	3,2	0,8	–	0,8	5,2	5,2	11,2	2,0	13,2	39,5	17,2
ПСЛН 1,2×6,1 – 111	11,7	11,7	3,2	3,2	0,8	–	0,8	6,8	6,8	11,2	2,0	13,2	35,7	17,2
ПСЛН 1,2×6,1 – 121	22,5	22,5	3,2	3,2	0,8	–	0,8	6,8	6,8	11,2	2,0	13,2	46,5	17,2
ПСЛН 1,8×6,1 – 111	18,0	18,0	3,2	3,2	–	1,4	1,4	10,4	10,4	11,2	2,0	13,2	46,2	17,8
ПСЛН 1,8×6,1 – 121	35,1	35,1	3,2	3,2	–	1,4	1,4	10,4	10,4	11,2	2,0	13,2	63,3	17,8
ПСЛН 0,9×6,35 – 111	10,0	10,0	3,2	3,2	0,8	–	0,8	5,2	5,2	11,2	2,0	13,2	32,4	17,2
ПСЛН 0,9×6,35 – 121	19,0	19,0	3,2	3,2	0,8	–	0,8	5,2	5,2	11,2	2,0	13,2	41,4	17,2
ПСЛН 1,2×6,35 – 111	13,0	13,0	3,2	3,2	0,8	–	0,8	6,8	6,8	11,2	2,0	13,2	37,0	17,2
ПСЛН 1,2×6,35 – 121	25,0	25,0	3,2	3,2	0,8	–	0,8	6,8	6,8	11,2	2,0	13,2	49,0	17,2
ПСЛН 1,8×6,35 – 111	20,0	20,0	3,2	3,2	–	1,4	1,4	10,4	10,4	11,2	2,0	13,2	48,2	17,8
ПСЛН 1,8×6,35 – 121	39,0	39,0	3,2	3,2	–	1,4	1,4	10,4	10,4	11,2	2,0	13,2	67,2	17,8

Примечания:

1. Опалубка панелей дана на листах 12 и 13.
2. Армирование панелей дано на листах 23 и 26 (сеч. 3-3 и 4-4)
3. Арматурные сетки даны на листе 27.
4. Закладные детали даны на листе 28.

ТК	Сборные предварительно напряженные стеновые панели из легких бетонов для неотапливаемых промышленных зданий	Серия 1.432-10
1974	Спецификация арматурных изделий и выборка стали; арматура класса Вр-II; рядовые панели, устанавливаемые в углу здания по торцовой стене при привязке продольной стены „0", „250"	Выпуск 2 / Лист 14

Спецификация марок арматурных изделий на одну панель

Марка панели	Предварительно напряженная арматура		Сварные сетки				Закладные детали				№ листа
			С1, С2, С4		С1а, С2а, С4а		М1		М4, М5		
	№ поз.	Кол-во шт.	марка	кол-во шт.	марка	кол-во шт.	марка	кол-во шт.	марка	кол-во шт.	
ПСЛН-АIV 0,9х6,1 – 111	14	6	С1	2	С1а	2	М1	8	М5	2	12,13
ПСЛН-АIV 0,9х6,1 – 121	17	6	С1	2	С1а	2	М1	8	М5	2	"
ПСЛН-АIV 1,2х6,1 – 111	14	8	С2	2	С2а	2	М1	8	М5	2	"
ПСЛН-АIV 1,2х6,1 – 121	17	8	С2	2	С2а	2	М1	8	М5	2	"
ПСЛН-АIV 1,8х6,1 – 111	14	12	С4	2	С4а	2	М1	8	М4	2	"
ПСЛН-АIV 1,8х6,1 – 121	17	12	С4	2	С4а	2	М1	8	М4	2	"
ПСЛН-АIV 0,9х6,35 – 111	15	6	С1	2	С1а	2	М1	8	М5	2	"
ПСЛН-АIV 0,9х6,35 – 121	18	6	С1	2	С1а	2	М1	8	М5	2	"
ПСЛН-АIV 1,2х6,35 – 111	15	8	С2	2	С2а	2	М1	8	М5	2	"
ПСЛН-АIV 1,2х6,35 – 121	18	8	С2	2	С2а	2	М1	8	М5	2	"
ПСЛН-АIV 1,8х6,35 – 111	15	12	С4	2	С4а	2	М1	8	М4	2	"
ПСЛН-АIV 1,8х6,35 – 121	18	12	С4	2	С4а	2	М1	8	М4	2	"

Выборка стали на одну панель, кг

Марка панели	Сталь по ГОСТ 5781-61								Сталь по ГОСТ 6727-53*		Сталь угловая равнобокая по ГОСТ 8509-72, сталь полосовая по ГОСТ 103-57*			Всего	В том числе на закладные детали
	класса А-IV			класса А-III		класса А-I			класса В-I						
	Ф, мм		итого	Ф, мм	итого	Ф, мм		итого	Ф, мм	итого	Профиль		итого		
	10	12		8		10	12		5		L63х6	-16х10			
ПСЛН-АIV 0,9х6,1 – 111	22,8	—	22,8	3,2	3,2	0,8	—	0,8	5,2	5,2	11,2	2,0	13,2	45,2	17,2
ПСЛН-АIV 0,9х6,1 – 121	—	32,4	32,4	3,2	3,2	0,8	—	0,8	5,2	5,2	11,2	2,0	13,2	54,8	17,2
ПСЛН-АIV 1,2х6,1 – 111	30,4	—	30,4	3,2	3,2	0,8	—	0,8	6,8	6,8	11,2	2,0	13,2	54,4	17,2
ПСЛН-АIV 1,2х6,1 – 121	—	43,2	43,2	3,2	3,2	0,8	—	0,8	6,8	6,8	11,2	2,0	13,2	67,2	17,2
ПСЛН-АIV 1,8х6,1 – 111	45,6	—	45,6	3,2	3,2	—	1,4	1,4	10,4	10,4	11,2	2,0	13,2	73,8	17,8
ПСЛН-АIV 1,8х6,1 – 121	—	64,8	64,8	3,2	3,2	—	1,4	1,4	10,4	10,4	11,2	2,0	13,2	93,0	17,8
ПСЛН-АIV 0,9х6,35 – 111	23,4	—	23,4	3,2	3,2	0,8	—	0,8	5,2	5,2	11,2	2,0	13,2	45,8	17,2
ПСЛН-АIV 0,9х6,35 – 121	—	33,6	33,6	3,2	3,2	0,8	—	0,8	5,2	5,2	11,2	2,0	13,2	56,0	17,2
ПСЛН-АIV 1,2х6,35 – 111	31,2	—	31,2	3,2	3,2	0,8	—	0,8	6,8	6,8	11,2	2,0	13,2	55,2	17,2
ПСЛН-АIV 1,2х6,35 – 121	—	44,8	44,8	3,2	3,2	0,8	—	0,8	6,8	6,8	11,2	2,0	13,2	68,8	17,2
ПСЛН-АIV 1,8х6,35 – 111	46,8	—	46,8	3,2	3,2	—	1,4	1,4	10,4	10,4	11,2	2,0	13,2	75,0	17,8
ПСЛН-АIV 1,8х6,35 – 121	—	67,2	67,2	3,2	3,2	—	1,4	1,4	10,4	10,4	11,2	2,0	13,2	95,4	17,8

Примечания:

1. Опалубка панелей дана на листах 12 и 13.
2. Армирование панелей дано на листах 24 и 26 (сеч. 3-3 и 4-4)
3. Арматурные сетки даны на листе 27.
4. Закладные детали даны на листе 28.

ТК	Сборные предварительно напряженные стеновые панели из легких бетонов для неотапливаемых промышленных зданий	Серия 1.432-10	
1974	Спецификация арматурных изделий и выборка стали; арматура класса А-IV; рядовые панели, устанавливаемые в углу здания по торцовой стене при привязке продольной стены „0" и „250"	Выпуск 2	Лист 15

Спецификация марок арматурных изделий на одну панель

Марка панели	Предварительно напряженная арматура № поз.	Предварительно напряженная арматура кол-во шт.	Сварные сетки С1, С2, С4 марка	С1, С2, С4 кол-во шт.	С1а, С2а, С4а марка	С1а, С2а, С4а кол-во шт.	Закладные детали М1 марка	М1 кол-во шт.	М4, М5 марка	М4, М5 кол-во шт.	№ листа
ПСЛН-АV / 0,9×6,1 – 11	20	4	С1	2	С1а	2	М1	8	М5	2	12;13
ПСЛН-АV / 0,9×6,1 – 12	23	4	С1	2	С1а	2	М1	8	М5	2	"
ПСЛН-АV / 1,2×6,1 – 11	23	6	С2	2	С2а	2	М1	8	М5	2	"
ПСЛН-АV / 1,2×6,1 – 12	23	6	С2	2	С2а	2	М1	8	М5	2	"
ПСЛН-АV / 1,8×6,1 – 11	20	10	С4	2	С4а	2	М1	8	М4	2	"
ПСЛН-АV / 1,8×6,1 – 12	23	10	С4	2	С4а	2	М1	8	М4	2	"
ПСЛН-АV / 0,9×6,35 – 11	21	4	С1	2	С1а	2	М1	8	М5	2	"
ПСЛН-АV / 0,9×6,35 – 12	24	4	С1	2	С1а	2	М1	8	М5	2	"
ПСЛН-АV / 1,2×6,35 – 11	21	6	С2	2	С2а	2	М1	8	М5	2	"
ПСЛН-АV / 1,2×6,35 – 12	24	6	С2	2	С2а	2	М1	8	М5	2	"
ПСЛН-АV / 1,8×6,35 – 11	21	10	С4	2	С4а	2	М1	8	М4	2	"
ПСЛН-АV / 1,8×6,35 – 12	24	10	С4	2	С4а	2	М1	8	М4	2	"

Выборка стали на одну панель, кг

Марка панели	Сталь по ЧМТУ 1-177-67 класса А-V ф, мм 10	12	Итого	Сталь по ГОСТ 6727-61 класса А-III ф, мм 8	Итого	класса А-I ф, мм 10	12	Итого	Сталь по ГОСТ 6727-53* класса В-I ф, мм 5	Итого	Сталь угловая равнобокая по ГОСТ 8509-72 сталь полосовая по ГОСТ 103-57* Профиль ∟63×6	–16×10	Итого	Всего	В том числе по закладные детали
ПСЛН-АV / 0,9×6,1 – 11	15,2	—	15,2	3,2	3,2	0,8	—	0,8	5,2	5,2	11,2	2,0	13,2	37,6	17,2
ПСЛН-АV / 0,9×6,1 – 12	—	21,6	21,6	3,2	3,2	0,8	—	0,8	5,2	5,2	11,2	2,0	13,2	44,0	17,2
ПСЛН-АV / 1,2×6,1 – 11	22,8	—	22,8	3,2	3,2	0,8	—	0,8	6,8	6,8	11,2	2,0	13,2	48,8	17,2
ПСЛН-АV / 1,2×6,1 – 12	—	32,4	32,4	3,2	3,2	0,8	—	0,8	6,8	6,8	11,2	2,0	13,2	56,4	17,2
ПСЛН-АV / 1,8×6,1 – 11	38,0	—	38,0	3,2	3,2	—	1,4	1,4	10,4	10,4	11,2	2,0	13,2	66,2	17,8
ПСЛН-АV / 1,8×6,1 – 12	—	54,0	54,0	3,2	3,2	—	1,4	1,4	10,4	10,4	11,2	2,0	13,2	82,2	17,8
ПСЛН-АV / 0,9×6,35 – 11	15,6	—	15,6	3,2	3,2	0,8	—	0,8	5,2	5,2	11,2	2,0	13,2	38,0	17,2
ПСЛН-АV / 0,9×6,35 – 12	—	22,4	22,4	3,2	3,2	0,8	—	0,8	5,2	5,2	11,2	2,0	13,2	44,8	17,2
ПСЛН-АV / 1,2×6,35 – 11	23,4	—	23,4	3,2	3,2	0,8	—	0,8	6,8	6,8	11,2	2,0	13,2	47,4	17,2
ПСЛН-АV / 1,2×6,35 – 12	—	33,6	33,6	3,2	3,2	0,8	—	0,8	6,8	6,8	11,2	2,0	13,2	57,6	17,2
ПСЛН-АV / 1,8×6,35 – 11	39,0	—	39,0	3,2	3,2	—	1,4	1,4	10,4	10,4	11,2	2,0	13,2	67,2	17,8
ПСЛН-АV / 1,8×6,35 – 12	—	56,0	56,0	3,2	3,2	—	1,4	1,4	10,4	10,4	11,2	2,0	13,2	84,2	17,8

Примечания.

1. Опалубка панелей дана на листах 12 и 13.
2. Армирование панелей дано на листах 25 и 26 (сеч. 3-3 и 4-4)
3. Арматурные сетки даны на листе 27
4. Закладные детали даны на листе 28.

ТК	Сборные предварительно напряженные стеновые панели из легких бетонов для неотапливаемых промышленных зданий.	Серия 1.432-10
1974	Спецификация арматурных изделий и выборка стали; арматура класса А-V; рядовые панели, устанавливаемые у углу зданий по торцовой стене при привязке продольной стены „0" и „250".	Выпуск 2 / Лист 16

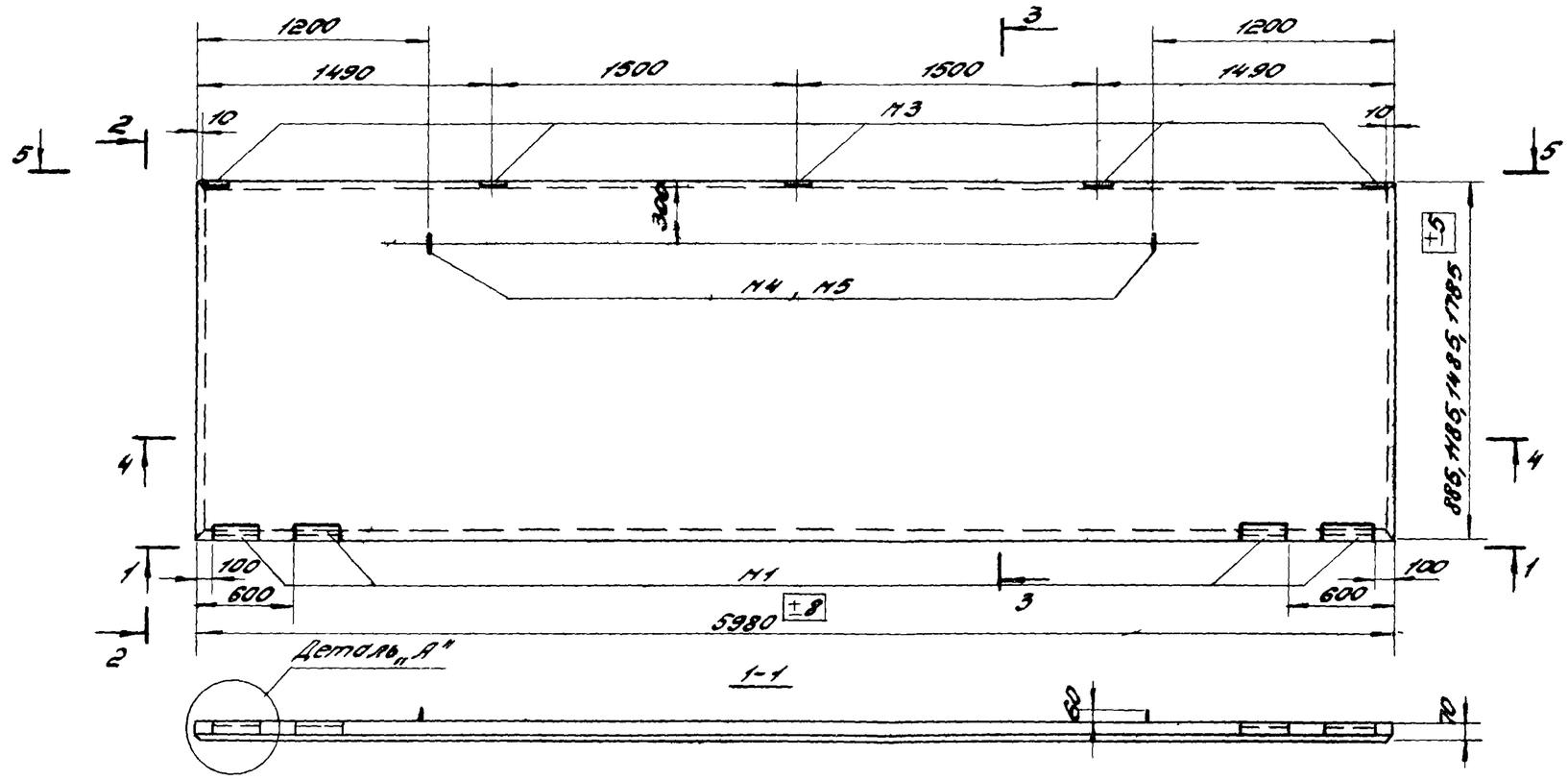

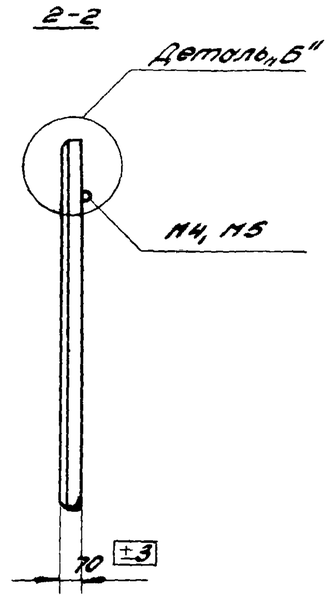

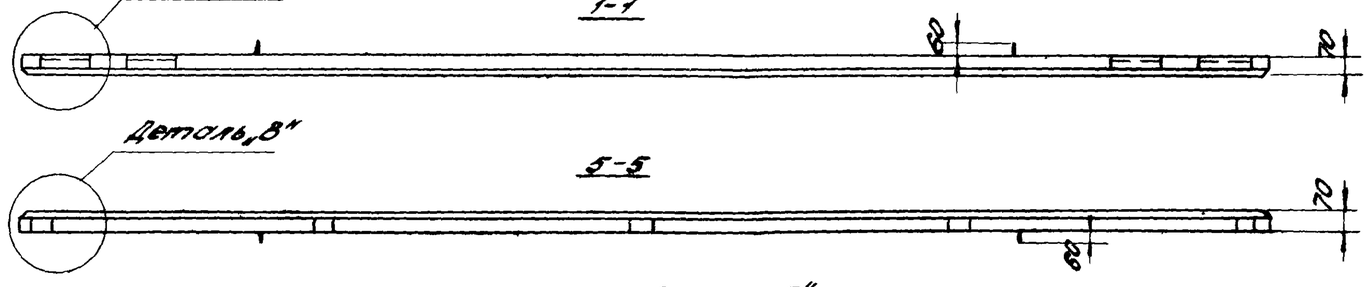

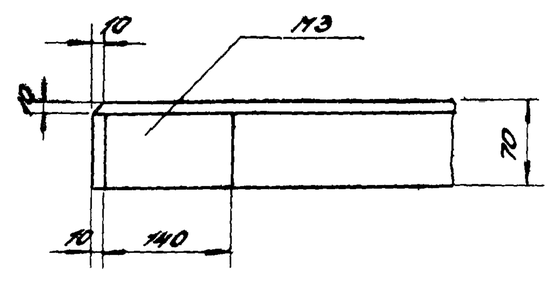

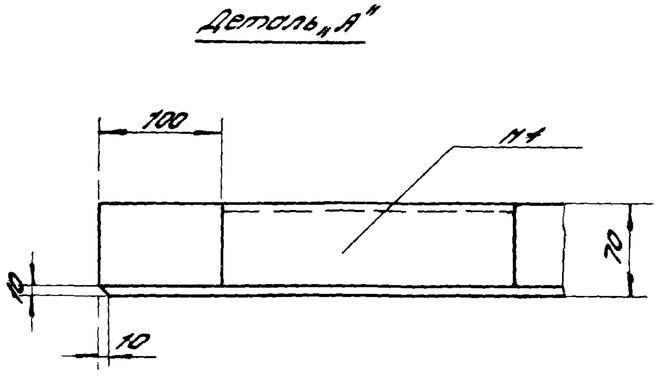

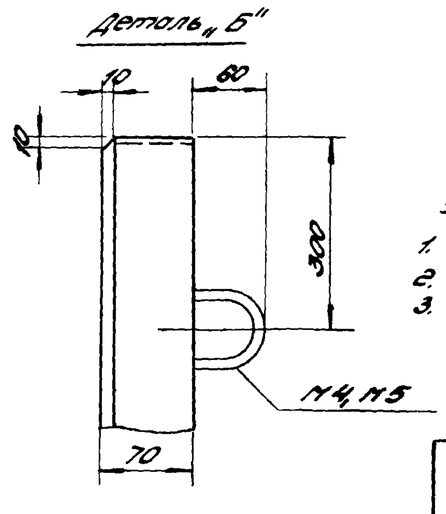

Примечания:

1. Армирование панелей дано на листах 23, 24, 25 и 26 (сеч. 3-3 и 4-4)
2. Закладные детали даны на листе 28.
3. Спецификация марок арматурных изделий и выборка стали дано на листах 19, 20 и 21.

ТК	Сборные предварительно напряженные стеновые панели из легких бетонов для неотапливаемых промышленных зданий	Серия 1.432-10	
1974	Опалубка подкарнизных панелей.	Выпуск 2	Лист 17

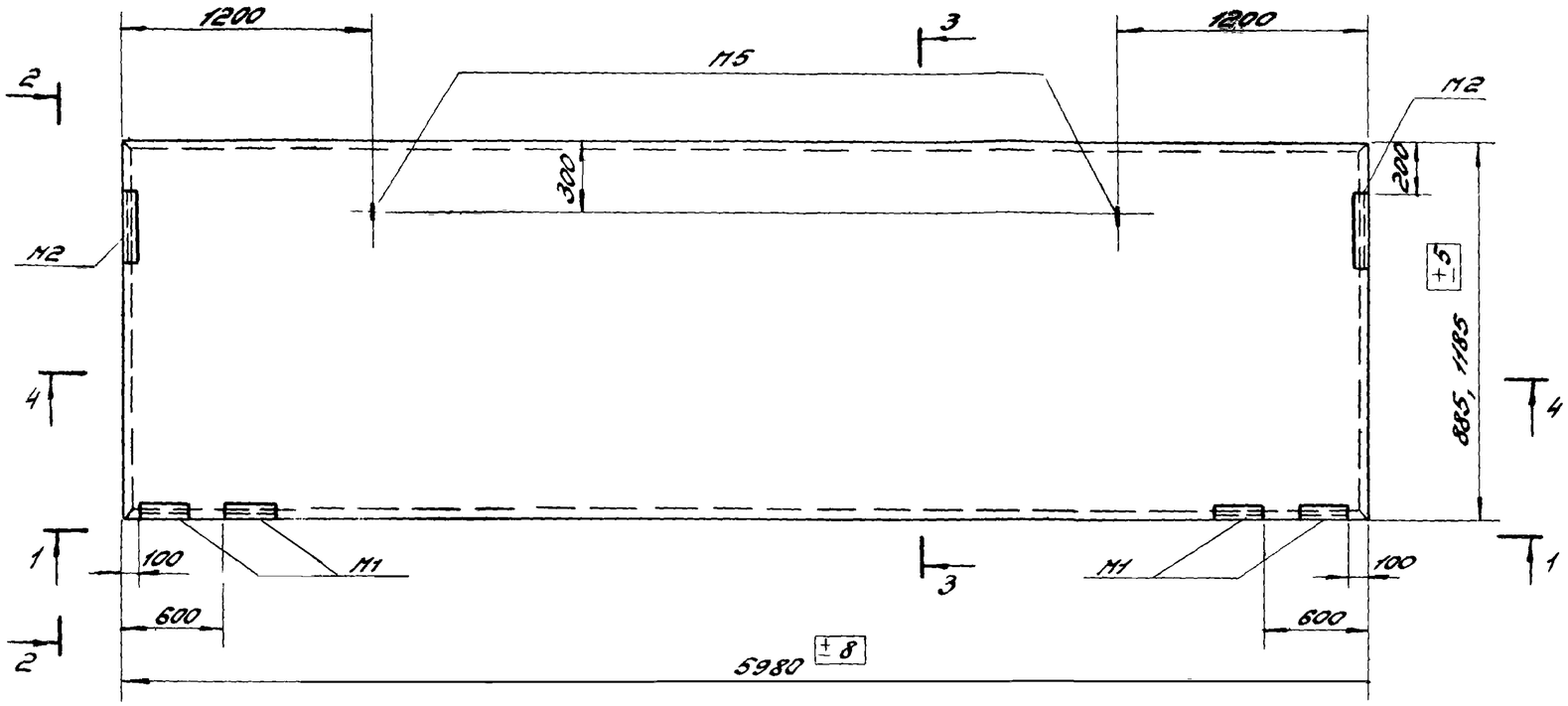

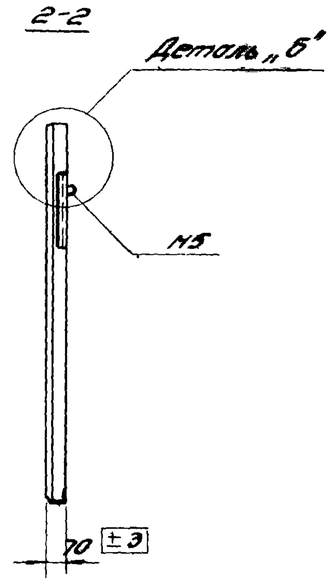

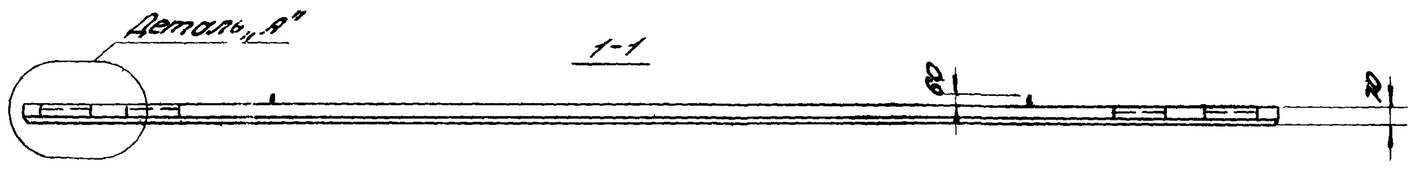

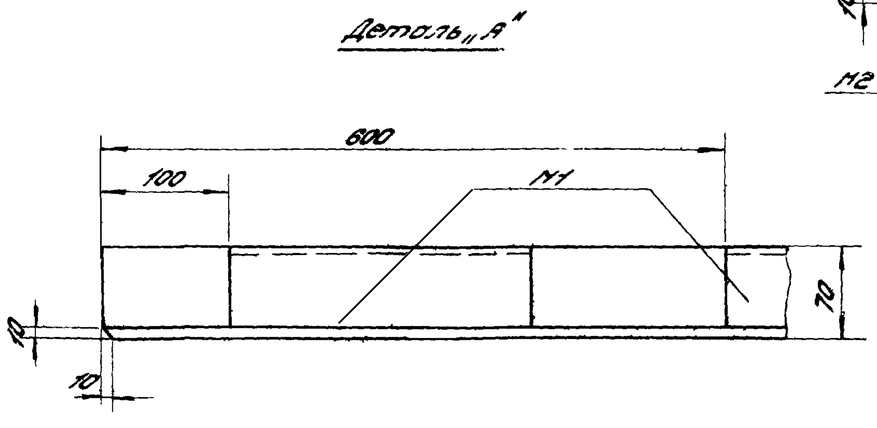

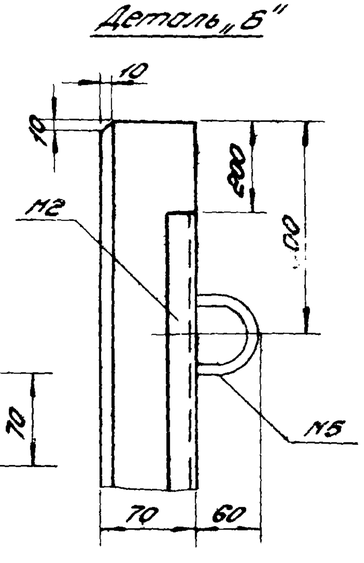

Примечания:

1. Армирование панелей дано на листах 23, 24, 25 и 26 (сеч. 3-3 и 4-4)
2. Закладные детали даны на листе 28.
3. Спецификация марок арматурных изделий и выборка стали дана на листах 19, 20 и 21.

ТК	Сборные предварительно напряженные стеновые панели из легких бетонов для неотапливаемых промышленных зданий	Серия 1.432-10	
1974	Опалубка парапетных панелей.	Выпуск 2	Лист 18

Спецификация марок арматурных изделий на одну панель

Марка панели	Предварительно напряженная арматура		Сварные сетки				Закладные детали								№ листа
			С1÷С4		С1б÷С4б		М1		М2		М3		М4, М5		
	№ поз.	кол. шт.	марка	кол. шт.	марка	кол. шт.	марка	кол. шт.	марка	кол. шт.	марка	кол. шт.	марка	кол. шт.	
ПСЛН 0,9х6 -411	10	10	С1	2	С1б	2	М1	4	—	—	М3	5	М5	2	17
ПСЛН 0,9х6 -421	10	19	С1	2	С1б	2	М1	4	—	—	М3	5	М5	2	"
ПСЛН 1,2х6 -411	10	13	С2	2	С2б	2	М1	4	—	—	М3	5	М5	2	"
ПСЛН 1,2х6 -421	10	25	С2	2	С2б	2	М1	4	—	—	М3	5	М5	2	"
ПСЛН 1,5х6 -411	10	16	С3	2	С3б	2	М1	4	—	—	М3	5	М5	2	"
ПСЛН 1,5х6 -421	10	32	С3	2	С3б	2	М1	4	—	—	М3	5	М5	2	"
ПСЛН 1,8х6 -411	10	20	С4	2	С4б	2	М1	4	—	—	М3	5	М4	2	"
ПСЛН 1,8х6 -421	10	39	С4	2	С4б	2	М1	4	—	—	М3	5	М4	2	"
ПСЛН 0,9х6 -711	10	10	С1	2	С1б	2	М1	4	М2	2	—	—	М5	2	18
ПСЛН 0,9х6 -721	10	19	С1	2	С1б	2	М1	4	М2	2	—	—	М5	2	"
ПСЛН 1,2х6 -711	10	13	С2	2	С2б	2	М1	4	М2	2	—	—	М5	2	"
ПСЛН 1,2х6 -721	10	25	С2	2	С2б	2	М1	4	М2	2	—	—	М5	2	"

Выборка стали на одну панель, кг

Марка панели	Сталь по ГОСТ 8480-63		Сталь по ГОСТ 5781-61					Сталь по ГОСТ 6727-53*		Сталь угловая равнобокая по ГОСТ 8509-72; сталь полосовая по ГОСТ 103-57*				Всего	В том числе на закладные детали
	класса Вр-II		класса А-III		класса А-I			класса В-I		профиль					
	Ф, мм		Ф, мм		Ф, мм			Ф, мм							
	5	итого	8	итого	10	12	итого	5	итого	63х6	-140х6	-16х10	итого		
ПСЛН 0,9х6 -411	9,0	9,0	3,1	3,1	0,8	—	0,8	5,2	5,2	5,6	2,5	2,0	10,1	28,2	14,0
ПСЛН 0,9х6 -421	17,1	17,1	3,1	3,1	0,8	—	0,8	5,2	5,2	5,6	2,5	2,0	10,1	36,3	14,0
ПСЛН 1,2х6 -411	14,7	14,7	3,1	3,1	0,8	—	0,8	6,8	6,8	5,6	2,5	2,0	10,1	32,5	14,0
ПСЛН 1,2х6 -421	22,5	22,5	3,1	3,1	0,8	—	0,8	6,8	6,8	5,6	2,5	2,0	10,1	43,3	14,0
ПСЛН 1,5х6 -411	14,4	14,4	3,1	3,1	0,8	—	0,8	8,4	8,4	5,6	2,5	2,0	10,1	36,8	14,0
ПСЛН 1,5х6 -421	28,8	28,8	3,1	3,1	0,8	—	0,8	8,4	8,4	5,6	2,5	2,0	10,1	51,2	14,0
ПСЛН 1,8х6 -411	18,0	18,0	3,1	3,1	—	1,4	1,4	10,4	10,4	5,6	2,5	2,0	10,1	43,0	14,6
ПСЛН 1,8х6 -421	35,1	35,1	3,1	3,1	—	1,4	1,4	10,4	10,4	5,6	2,5	2,0	10,1	60,1	14,6
ПСЛН 0,9х6 -711	9,0	9,0	2,4	2,4	0,8	—	0,8	5,2	5,2	9,6	—	2,0	11,6	29,0	14,8
ПСЛН 0,9х6 -721	17,1	17,1	2,4	2,4	0,8	—	0,8	5,2	5,2	9,6	—	2,0	11,6	37,1	14,8
ПСЛН 1,2х6 -711	14,7	14,7	2,4	2,4	0,8	—	0,8	6,8	6,8	9,6	—	2,0	11,6	33,3	14,8
ПСЛН 1,2х6 -721	22,5	22,5	2,4	2,4	0,8	—	0,8	6,8	6,8	9,6	—	2,0	11,6	44,1	14,8

Примечания:

1. Опалубка панелей дана на листах 17 и 18.
2. Армирование панелей дано на листах 23 и 26 (сеч. 3-3 и 4-4)
3. Арматурные сетки даны на листе 27.
4. Закладные детали даны на листе 28.

ТК	Сборные предварительно напряженные стеновые панели из легких бетонов для неотапливаемых промышленных зданий	Серия 1.432-10	
1974	Спецификация арматурных изделий и выборка стали; арматура класса Вр-II; подкарнизные и парапетные панели	Выпуск 2	Лист 19

Спецификация марок арматурных изделий на одну панель.

Марка панели	Предварительно напряженная арматура		Сварные сетки				Закладные детали						№ листа
			С1÷С4		С1б÷С4б		М1		М2, М3		М4, М5		
	№ поз.	кол., шт.	марка	кол., шт.	марка	кол., шт.	марка	кол., шт.	марка	кол., шт.	марка	кол., шт.	
ПСЛН-АIV / 0,9х6 – 411	13	6	С1	2	С1б	2	М1	4	М3	5	М5	2	17
ПСЛН-АIV / 0,9х6 – 421	16	6	С1	2	С1б	2	М1	4	М3	5	М5	2	"
ПСЛН-АIV / 1,2х6 – 411	13	8	С2	2	С2б	2	М1	4	М3	5	М5	2	"
ПСЛН-АIV / 1,2х6 – 421	16	8	С2	2	С2б	2	М1	4	М3	5	М5	2	"
ПСЛН-АIV / 1,5х6 – 411	13	10	С3	2	С3б	2	М1	4	М3	5	М5	2	"
ПСЛН-АIV / 1,5х6 – 421	16	10	С3	2	С3б	2	М1	4	М3	5	М5	2	"
ПСЛН-АIV / 1,8х6 – 411	13	12	С4	2	С4б	2	М1	4	М3	5	М4	2	"
ПСЛН-АIV / 1,8х6 – 421	16	12	С4	2	С4б	2	М1	4	М3	5	М4	2	"
ПСЛН-АIV / 0,9х6 – 711	13	6	С1	2	С1б	2	М1	4	М2	2	М5	2	18
ПСЛН-АIV / 0,9х6 – 721	16	6	С1	2	С1б	2	М1	4	М2	2	М5	2	"
ПСЛН-АIV / 1,2х6 – 711	13	8	С2	2	С2б	2	М1	4	М2	2	М5	2	"
ПСЛН-АIV / 1,2х6 – 721	16	8	С2	2	С2б	2	М1	4	М2	2	М5	2	"

Выборка стали на одну панель, кг

Марка панели	Сталь по ГОСТ 5781-61								Сталь по ГОСТ 6727-53*		Сталь угловая равнобокая по ГОСТ 8509-72; сталь полосовая по ГОСТ 103-57*				Всего	В том числе на закладные детали
	класса А-IV			класса А-III		класса А-I			класса В-I		Профиль					
	ф, мм		итого	ф, мм	итого	ф, мм		итого	ф, мм	итого	L63х6	-140х6	-16х10	итого		
	10	12		8		10	12		5							
ПСЛН-АIV / 0,9х6 – 411	22,2	—	22,2	3,1	3,1	0,8	—	0,8	5,2	5,2	5,6	2,5	2,0	10,1	41,4	14,0
ПСЛН-АIV / 0,9х6 – 421	—	31,8	31,8	3,1	3,1	0,8	—	0,8	5,2	5,2	5,6	2,5	2,0	10,1	51,0	14,0
ПСЛН-АIV / 1,2х6 – 411	29,6	—	29,6	3,1	3,1	0,8	—	0,8	6,8	6,8	5,6	2,5	2,0	10,1	50,4	14,0
ПСЛН-АIV / 1,2х6 – 421	—	42,4	42,4	3,1	3,1	0,8	—	0,8	6,8	6,8	5,6	2,5	2,0	10,1	63,2	14,0
ПСЛН-АIV / 1,5х6 – 411	37,0	—	37,0	3,1	3,1	0,8	—	0,8	8,4	8,4	5,6	2,5	2,0	10,1	59,4	14,0
ПСЛН-АIV / 1,5х6 – 421	—	53,0	53,0	3,1	3,1	0,8	—	0,8	8,4	8,4	5,6	2,5	2,0	10,1	75,4	14,0
ПСЛН-АIV / 1,8х6 – 411	44,4	—	44,4	3,1	3,1	—	1,4	1,4	10,4	10,4	5,6	2,5	2,0	10,1	69,4	14,6
ПСЛН-АIV / 1,8х6 – 421	—	63,6	63,6	3,1	3,1	—	1,4	1,4	10,4	10,4	5,6	2,5	2,0	10,1	88,6	14,6
ПСЛН-АIV / 0,9х6 – 711	22,2	—	22,2	2,4	2,4	0,8	—	0,8	5,2	5,2	9,6	—	2,0	11,6	42,2	14,8
ПСЛН-АIV / 0,9х6 – 721	—	31,8	31,8	2,4	2,4	0,8	—	0,8	5,2	5,2	9,6	—	2,0	11,6	51,8	14,8
ПСЛН-АIV / 1,2х6 – 711	29,6	—	29,6	2,4	2,4	0,8	—	0,8	6,8	6,8	9,6	—	2,0	11,6	51,2	14,8
ПСЛН-АIV / 1,2х6 – 721	—	42,4	42,4	2,4	2,4	0,8	—	0,8	6,8	6,8	9,6	—	2,0	11,6	64,0	14,8

Применения:

1. Опалубка панелей дома на листах 17 и 18.
2. Армирование панелей дома на листах 24 и 26 (сеч 3-3 и 4-4)
3. Арматурные сетки дома на листе 27.
4. Закладные детали дома на листе 28.

ТК	Сборные предварительно напряженные стеновые панели из легких бетонов для неотапливаемых промышленных зданий	Серия 1.432-10
1974	Спецификация арматурных изделий и выборка стали; арматура класса А-IV; подкарнизные и парапетные панели.	Выпуск 2 / Лист 2

ЦНИИПромзданий Госстроя СССР Москва

Разработал Шевелев; Гл. инж. проекта Сергеев; Рук. группы Шмидт; Гл. специалист Сергеев; Гл. инж. Шмидт

13372-02

Спецификация марок арматурных изделий на одну панель

Марка панели	Предварительно напряженная арматура		Сварные сетки				Закладные детали						№ листа
			С1÷С4		С1б÷С4б		М1		М2, М3		М4, М5		
	№ поз.	кол., шт.	марка	кол., шт.	марка	кол., шт.	марка	кол., шт.	марка	кол., шт.	марка	кол., шт.	
ПСЛН-АV/0,9х6-411	19	4	С1	2	С1б	2	М1	4	М3	5	М5	2	17
ПСЛН-АV/0,9х6-421	22	4	С1	2	С1б	2	М1	4	М3	5	М5	2	"
ПСЛН-АV/1,2х6-411	19	6	С2	2	С2б	2	М1	4	М3	5	М5	2	"
ПСЛН-АV/1,2х6-421	22	6	С2	2	С2б	2	М1	4	М3	5	М5	2	"
ПСЛН-АV/1,5х6-411	19	8	С3	2	С3б	2	М1	4	М3	5	М5	2	"
ПСЛН-АV/1,5х6-421	22	8	С3	2	С3б	2	М1	4	М3	5	М5	2	"
ПСЛН-АV/1,8х6-411	19	10	С4	2	С4б	2	М1	4	М3	5	М4	2	"
ПСЛН-АV/1,8х6-421	22	10	С4	2	С4б	2	М1	4	М3	5	М4	2	"
ПСЛН-АV/0,9х6-711	19	4	С1	2	С1б	2	М1	4	М2	2	М5	2	18
ПСЛН-АV/0,9х6-721	22	4	С1	2	С1б	2	М1	4	М2	2	М5	2	"
ПСЛН-АV/1,2х6-711	19	6	С2	2	С2б	2	М1	4	М2	2	М5	2	"
ПСЛН-АV/1,2х6-721	22	6	С2	2	С2б	2	М1	4	М2	2	М5	2	"

Выборка стали на одну панель, кг

Марка панели	Сталь по УМТУ 1-177-67 класса А-V			Сталь по ГОСТ 5781-61 класса А-III		Сталь по ГОСТ 5781-61 класса А-I			Сталь по ГОСТ 6727-53* класса В-I		Сталь угловая равнобокая по ГОСТ 8509-72; сталь полосовая по ГОСТ 103-57				Всего	В том числе на закладные детали
	ф, мм		итого	ф, мм	итого	ф, мм		итого	ф, мм	итого	Профиль			итого		
	10	12		8		10	12		5		L63х6	-140х6	-16х10			
ПСЛН-АV/0,9х6-411	14,8	—	14,8	3,1	3,1	0,8	—	0,8	5,2	5,2	5,6	2,5	2,0	10,1	34,0	14,0
ПСЛН-АV/0,9х6-421	—	21,2	21,2	3,1	3,1	0,8	—	0,8	5,2	5,2	5,6	2,5	2,0	10,1	40,4	14,0
ПСЛН-АV/1,2х6-411	22,2	—	22,2	3,1	3,1	0,8	—	0,8	6,8	6,8	5,6	2,5	2,0	10,1	43,0	14,0
ПСЛН-АV/1,2х6-421	—	31,8	31,8	3,1	3,1	0,8	—	0,8	6,8	6,8	5,6	2,5	2,0	10,1	52,6	14,0
ПСЛН-АV/1,5х6-411	29,6	—	29,6	3,1	3,1	0,8	—	0,8	8,4	8,4	5,6	2,5	2,0	10,1	52,0	14,0
ПСЛН-АV/1,5х6-421	—	42,4	42,4	3,1	3,1	0,8	—	0,8	8,4	8,4	5,6	2,5	2,0	10,1	64,8	14,0
ПСЛН-АV/1,8х6-411	37,0	—	37,0	3,1	3,1	—	1,4	1,4	10,4	10,4	5,6	2,5	2,0	10,1	62,0	14,6
ПСЛН-АV/1,8х6-421	—	53,0	53,0	3,1	3,1	—	1,4	1,4	10,4	10,4	5,6	2,5	2,0	10,1	78,0	14,6
ПСЛН-АV/0,9х6-711	14,8	—	14,8	2,4	2,4	0,8	—	0,8	5,2	5,2	9,6	—	2,0	11,6	34,8	14,8
ПСЛН-АV/0,9х6-721	—	21,2	21,2	2,4	2,4	0,8	—	0,8	5,2	5,2	9,6	—	2,0	11,6	41,2	14,8
ПСЛН-АV/1,2х6-711	22,2	—	22,2	2,4	2,4	0,8	—	0,8	6,8	6,8	9,6	—	2,0	11,6	43,8	14,8
ПСЛН-АV/1,2х6-721	—	31,8	31,8	2,4	2,4	0,8	—	0,8	6,8	6,8	9,6	—	2,0	11,6	53,4	14,8

Примечания:

1. Опалубка панелей дана на листах 17 и 18.
2. Армирование панелей дано на листах 25 и 26 (сеч. 3-3 и 4-4)
3. Арматурные сетки даны на листе 27.
4. Закладные детали даны на листе 28.

ТК	Сборные предварительно напряженные стеновые панели из легких бетонов для нетотапливаемых промышленных зданий	Серия 1.432-10	
1974	Спецификация арматурных изделий и выборка стали: арматура класса А-V; подкарнизные и парапетные панели.	Выпуск 2	Лист 21

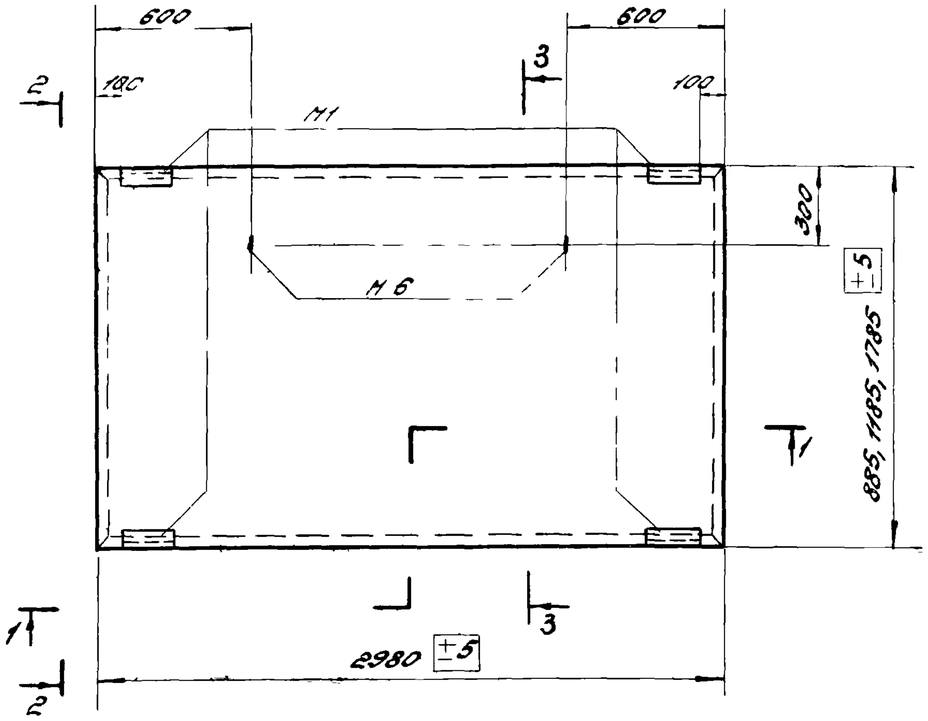

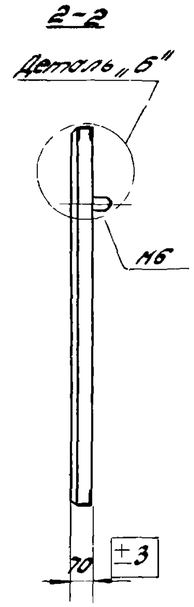

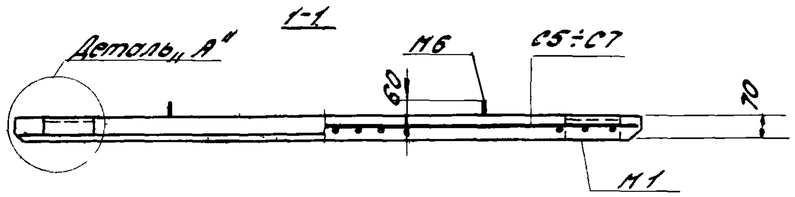

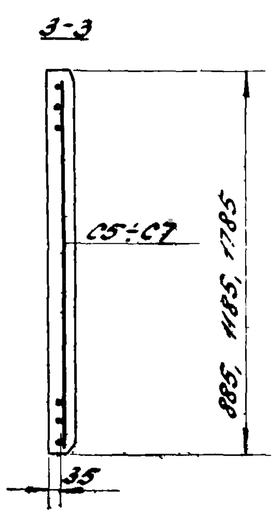

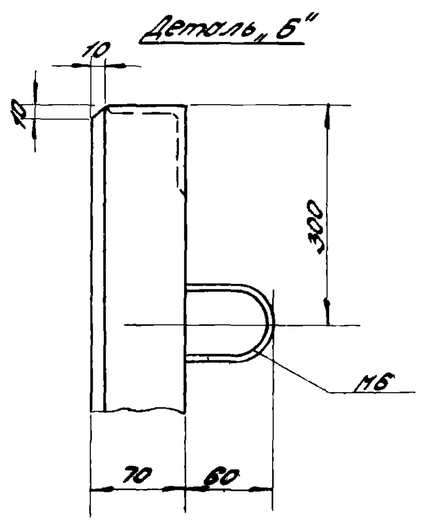

Спецификация марок арматурных изделий на одну панель

Марка панели	Сварные сетки С5 ÷ С7		Закладные детали М1		Закладные детали М5, М6		№ листа
	Марка	Кол-во, шт.	Марка	Кол-во, шт.	Марка	Кол-во, шт.	
ПСЛ 0,9×3 – III	С5	1	М1	4	М6	2	22
ПСЛ 1,2×3 – III	С6	1	М1	4	М5	2	
ПСЛ 1,8×3 – III	С7	1	М1	4	М5	2	

Выборка стали на одну панель, в кг

Марка панели	Сталь по ГОСТ 5781-61 класса А-I Ø, мм 8	10	итого	класса А-III Ø, мм 6	8	итого	Сталь угловая равнобокая по ГОСТ 8509-72; сталь полосовая по ГОСТ 103-57* профиль ∟63×6	–16×10	итого	Всего
ПСЛ 0,9×3 – III	0,4	–	0,4	5,7	12,1	17,8	5,6	2,0	7,6	25,8
ПСЛ 1,2×3 – III	–	0,8	0,8	7,7	15,6	23,3	5,6	2,0	7,6	31,7
ПСЛ 1,8×3 – III	–	0,8	0,8	11,7	22,7	34,4	5,6	2,0	7,6	42,8

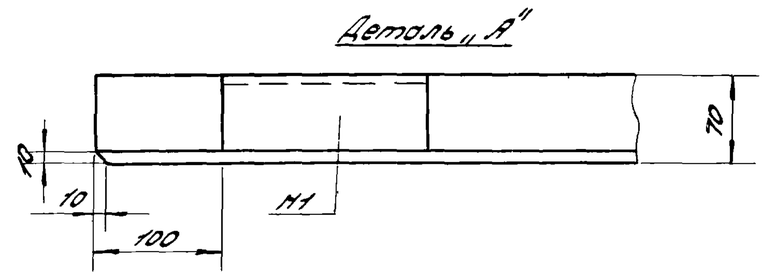

Примечания:

1. На данном листе приведены рядовые панели, выполненные без предварительного напряжения.
2. Закладные детали см. на листе 28, сетки С5 ÷ С7 см. на листе 27.

ТК	Рядовые предварительно напряженные стеновые панели из легких бетонов для неотапливаемых промышленных зданий	Серия 1.432-10	
1974	Опалубка и армирование рядовых доборных панелей. Детали. Спецификация и выборка стали.	Выпуск 2	Лист 22

3 – 3

Для: ПСЛН 0,9×6 – 111; ПСЛН 0,9×6 – 112; ПСЛН 0,9×6 – 411; ПСЛН 0,9×6 – 711; ПСЛН 0,9×6,1 – 111; ПСЛН 0,9×6,35 – 111.

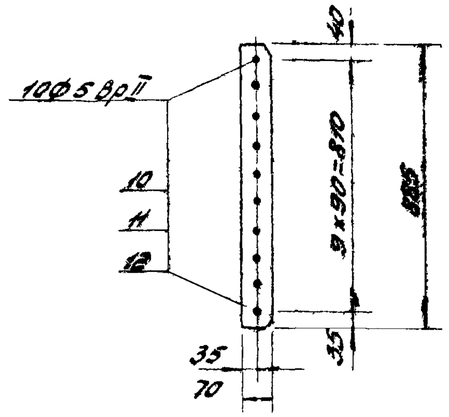

3 – 3

Для: ПСЛН 0,9×6 – 121; ПСЛН 0,9×6 – 122; ПСЛН 0,9×6 – 421; ПСЛН 0,9×6 – 721; ПСЛН 0,9×6,1 – 121; ПСЛН 0,9×6,35 – 121.

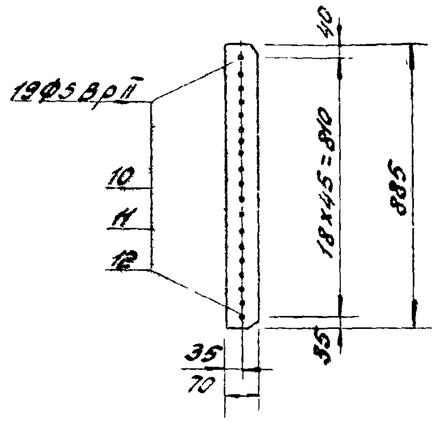

3 – 3

Для: ПСЛН 1,2×6 – 111; ПСЛН 1,2×6 – 112; ПСЛН 1,2×6 – 411; ПСЛН 1,2×6 – 711; ПСЛН 1,2×6,1 – 111; ПСЛН 1,2×6,35 – 111.

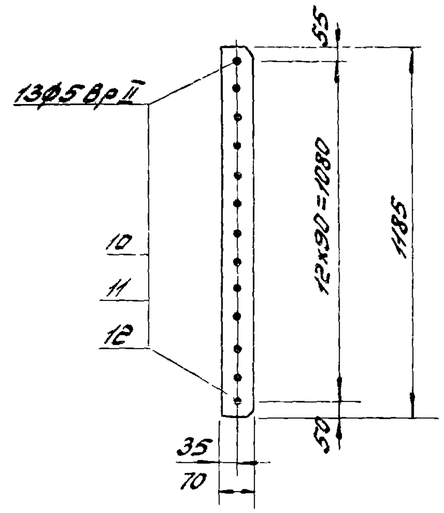

3 – 3

Для: ПСЛН 1,2×6 – 121; ПСЛН 1,2×6 – 122; ПСЛН 1,2×6 – 421; ПСЛН 1,2×6 – 721; ПСЛН 1,2×6,1 – 121; ПСЛН 1,2×6,35 – 121.

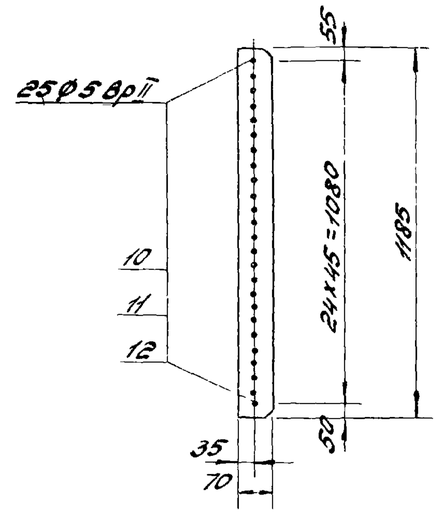

3 – 3

Для: ПСЛН 1,5×6 – 411.

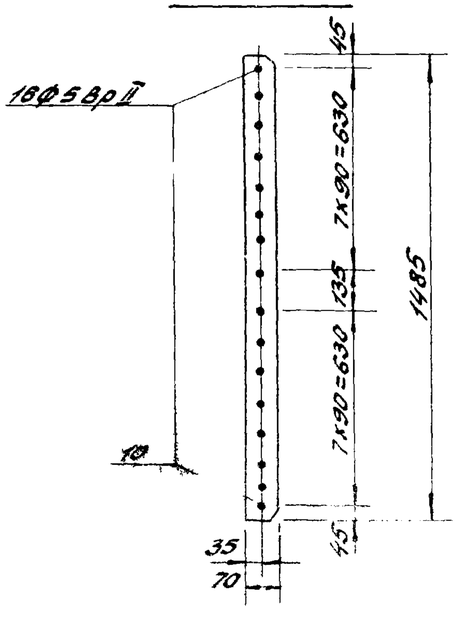

3 – 3

Для: ПСЛН 1,5×6 – 421.

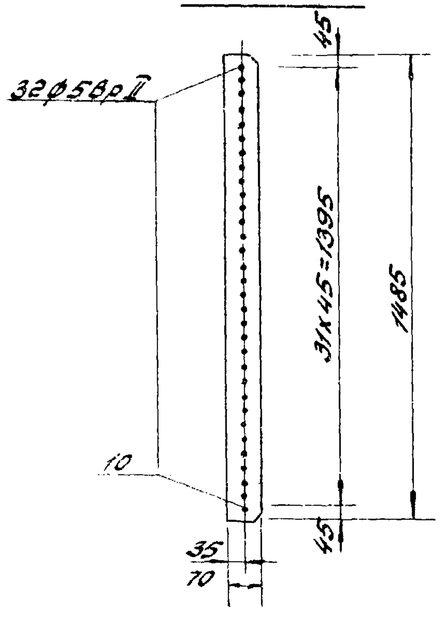

3 – 3

Для: ПСЛН 1,8×6 – 111; ПСЛН 1,8×6 – 112; ПСЛН 1,8×6 – 411; ПСЛН 1,8×6,1 – 111; ПСЛН 1,8×6,35 – 111.

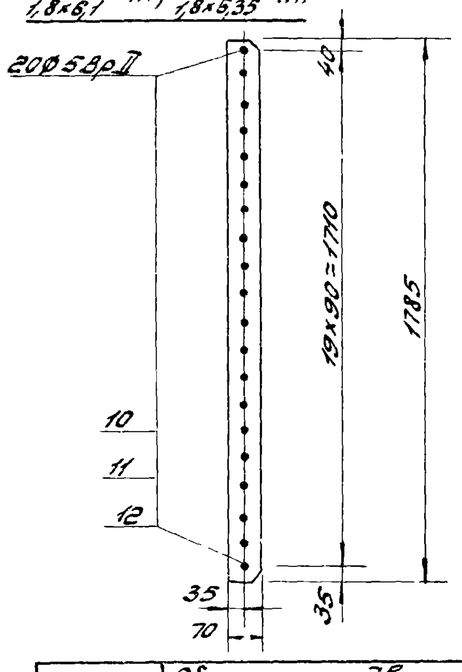

3 – 3

Для: ПСЛН 1,8×6 – 121; ПСЛН 1,8×6 – 122; ПСЛН 1,8×6 – 421; ПСЛН 1,8×6,1 – 121; ПСЛН 1,8×6,35 – 121.

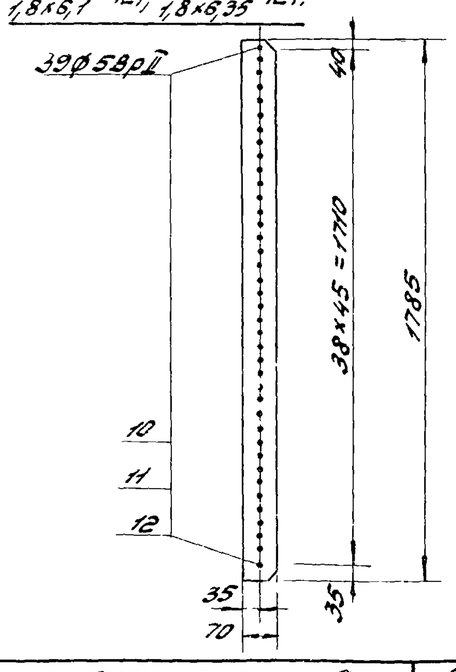

Примечания:

1. Опалубка панелей дана на листах 7, 8, 12, 13, 17, 18.
2. Спецификация марок арматурных изделий и выборка стали дана на листах 9, 14, 19.

ТК	Сборные предварительно напряженные стеновые панели из легких бетонов для неотапливаемых промышленных зданий	Серия 1.432-10	
1074	Армирование панелей сталью класса Вр-II. Сечения 3-3	Выпуск 2	Лист 23

ЦНИИПромзданий МОСКВА

Гл. инженер проекта Беглецов; Рук. группы Второгина; Инженер Колесина

Для: ПСЛН-АIV 0,9×6 – 111; 3-3 ПСЛН-АIV 0,9×6 – 112; ПСЛН-АIV 0,9×6 – 411;
АВЛН-АIV 0,9×6 – 711; ПСЛН-АIV 0,9×6,1 – 111; ПСЛН-АIV 0,9×6,35 – 111.

Для: ПСЛН-АIV 0,9×6 – 121; 3-3 ПСЛН-АIV 0,9×6 – 122; ПСЛН-АIV 0,9×6 – 421;
ПСЛН-АIV 0,9×6 – 721; ПСЛН-АIV 0,9×6,1 – 121; ПСЛН-АIV 0,9×6,35 – 121.

Для: ПСЛН-АIV 1,2×6 – 111; 3-3 ПСЛН-АIV 1,2×6 – 112; ПСЛН-АIV 1,2×6 – 411;
ПСЛН-АIV 1,2×6 – 711; ПСЛН-АIV 1,2×6,1 – 111; ПСЛН-АIV 1,2×6,35 – 111.

Для: ПСЛН-АIV 1,2×6 – 121; 3-3 ПСЛН-АIV 1,2×6 – 122; ПСЛН-АIV 1,2×6 – 411;
ПСЛН-АIV 1,2×6 – 711; ПСЛН-АIV 1,2×6,1 – 121; ПСЛН-АIV 1,2×6,35 – 121.

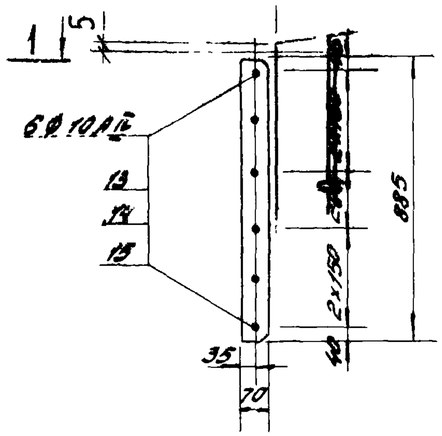

3-3

Для: ПСЛН-АIV 1,5×6 – 411

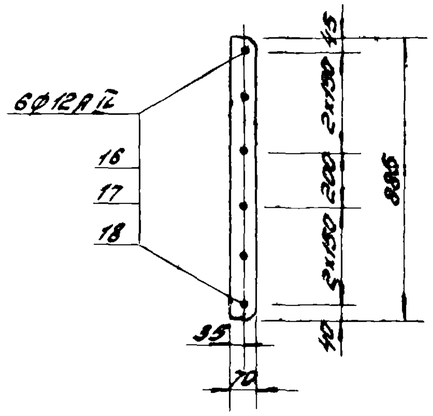

3-3

Для: ПСЛН-АIV 1,5×6 – 421

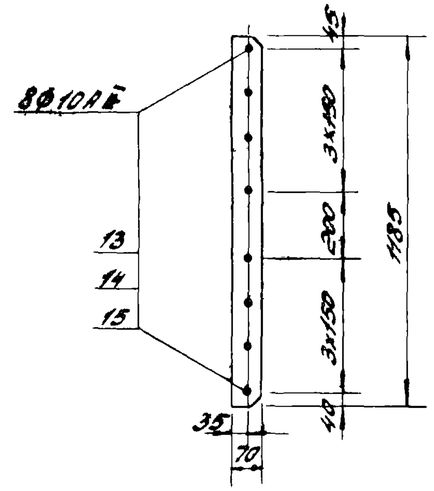

3-3

Для: ПСЛН-АIV 1,8×6 – 111; ПСЛН-АIV 1,8×6 – 112; ПСЛН-АIV 1,8×6 – 411;
ПСЛН-АIV 1,8×6,1 – 111; ПСЛН-АIV 1,8×6,35 – 111.

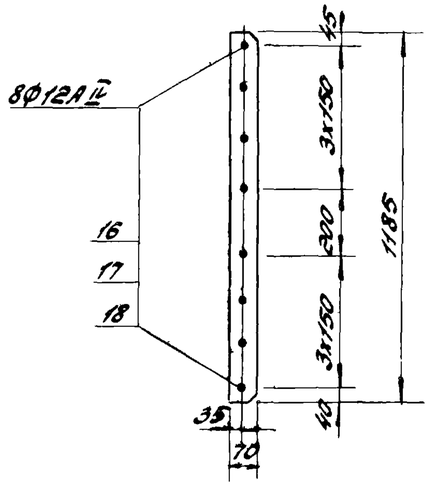

3-3

Для: ПСЛН-АIV 1,8×6 – 121; ПСЛН-АIV 1,8×6 – 122; ПСЛН-АIV 1,8×6 – 421;
ПСЛН-АIV 1,8×6,1 – 121; ПСЛН-АIV 1,8×6,35 – 121.

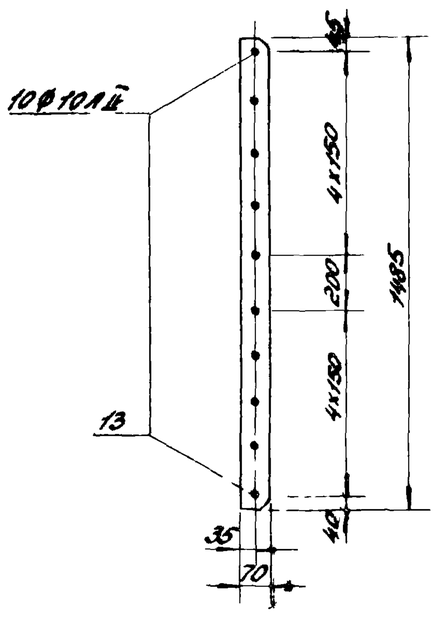

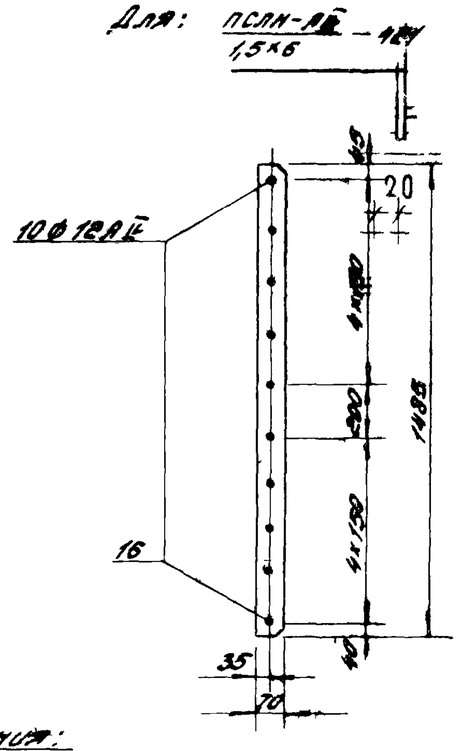

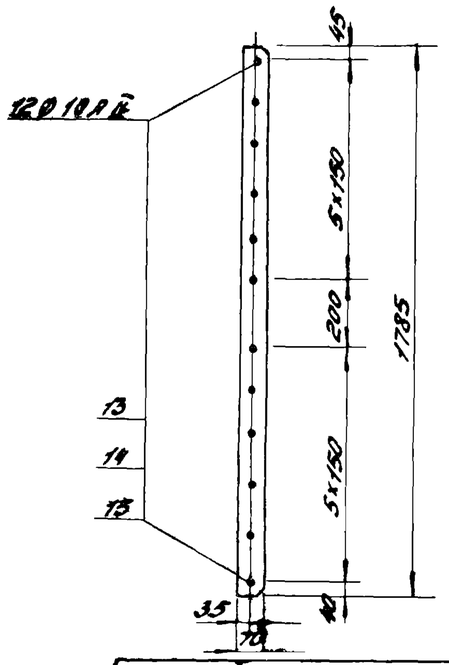

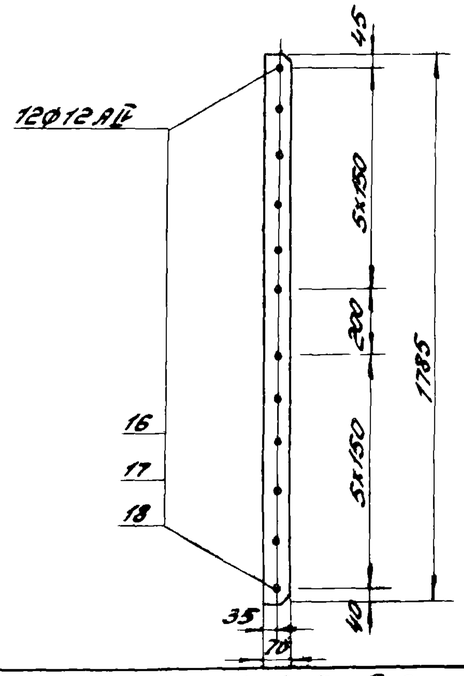

Примечания:

1. Опалубка панелей дана на листах 7, 8, 12, 13, 17, 18.
2. Спецификация марок арматурных изделий и выборка стали дана на листах 19, 19, 20.

ТК	Сборные предварительно напряженные стеновые панели из легких бетонов для неотапливаемых промышленных зданий.	Серия 1.432-10	
1974	Армирование панелей сталью класса АIV. Сечения 3-3	Выпуск 2	Лист 24

Для: $\frac{ПСЛН\text{-}АV}{0{,}9\times6}$ – 111; 3-3 $\frac{ПСЛН\text{-}АV}{0{,}9\times6}$ – 112; $\frac{ПСЛН\text{-}АV}{0{,}9\times6}$ – 411;
$\frac{ПСЛН\text{-}АV}{0{,}9\times6}$ – 711; $\frac{ПСЛН\text{-}АV}{0{,}9\times6{,}1}$ – 111; $\frac{ПСЛН\text{-}АV}{0{,}9\times6{,}35}$ – 111.

Для: $\frac{ПСЛН\text{-}АV}{0{,}9\times6}$ – 121; 3-3 $\frac{ПСЛН\text{-}АV}{0{,}9\times6}$ – 122; $\frac{ПСЛН\text{-}АV}{0{,}9\times6}$ – 421;
$\frac{ПСЛН\text{-}АV}{0{,}9\times6}$ – 721; $\frac{ПСЛН\text{-}АV}{0{,}9\times6{,}1}$ – 121; $\frac{ПСЛН\text{-}АV}{0{,}9\times6{,}35}$ – 121.

Для: $\frac{ПСЛН\text{-}АV}{1{,}2\times6}$ – 111; 3-3 $\frac{ПСЛН\text{-}АV}{1{,}2\times6}$ – 112; $\frac{ПСЛН\text{-}АV}{1{,}2\times6}$ – 411;
$\frac{ПСЛН\text{-}АV}{1{,}2\times6}$ – 711; $\frac{ПСЛН\text{-}АV}{1{,}2\times6{,}1}$ – 111; $\frac{ПСЛН\text{-}АV}{1{,}2\times6{,}35}$ – 111.

Для: $\frac{ПСЛН\text{-}АV}{1{,}2\times6}$ – 121; 3-3 $\frac{ПСЛН\text{-}АV}{1{,}2\times6}$ – 122; $\frac{ПСЛН\text{-}АV}{1{,}2\times6}$ – 421;
$\frac{ПСЛН\text{-}АV}{1{,}2\times6}$ – 721; $\frac{ПСЛН\text{-}АV}{2\times6{,}1}$ – 121; $\frac{ПСЛН\text{-}АV}{1{,}2\times6{,}35}$ – 121.

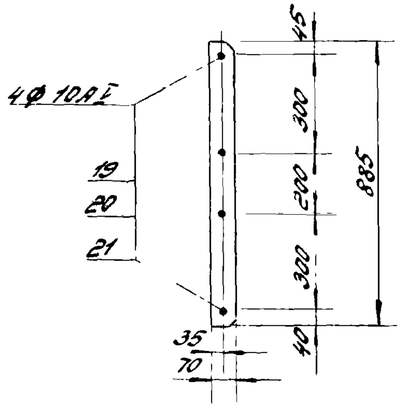

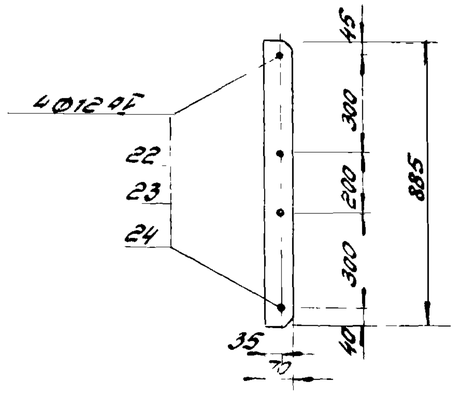

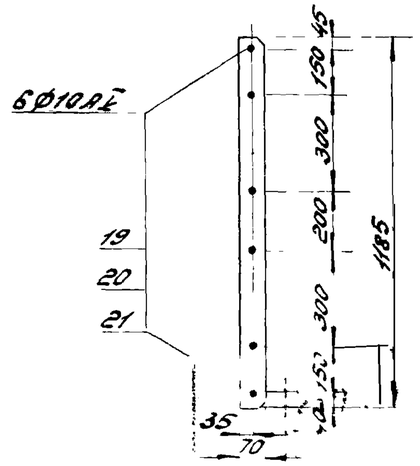

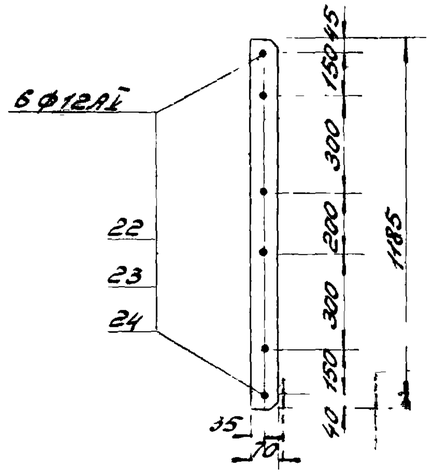

3-3

Для: $\frac{ПСЛН\text{-}АV}{1{,}5\times6}$ – 411.

3-3

Для: $\frac{ПСЛН\text{-}АV}{1{,}8\times6}$ – 111; $\frac{ПСЛН\text{-}АV}{1{,}8\times6}$ – 112; $\frac{ПСЛН\text{-}АV}{1{,}8\times6}$ – 411;
$\frac{ПСЛН\text{-}АV}{1{,}8\times6{,}1}$ – 111; $\frac{ПСЛН\text{-}АV}{1{,}8\times6{,}35}$ – 111.

3-3

$\frac{ПСЛН\text{-}АV}{1{,}8\times6}$ – 121; $\frac{ПСЛН\text{-}АV}{1{,}8\times6}$ – 122; $\frac{ПСЛН\text{-}АV}{1{,}8\times6}$ – 421;
$\frac{ПСЛН\text{-}АV}{1{,}8\times6{,}1}$ – 121; $\frac{ПСЛН\text{-}АV}{1{,}8\times6{,}35}$ – 121.

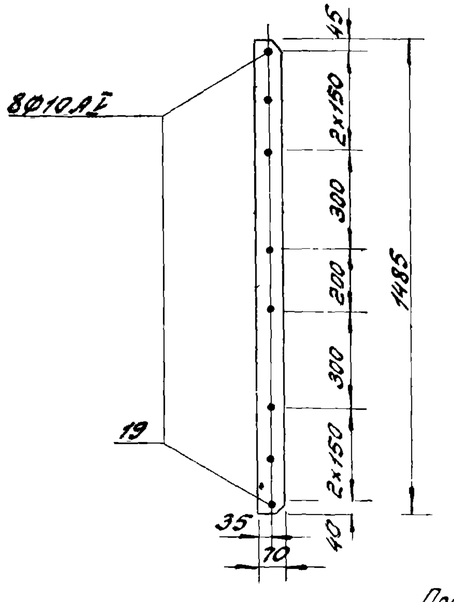

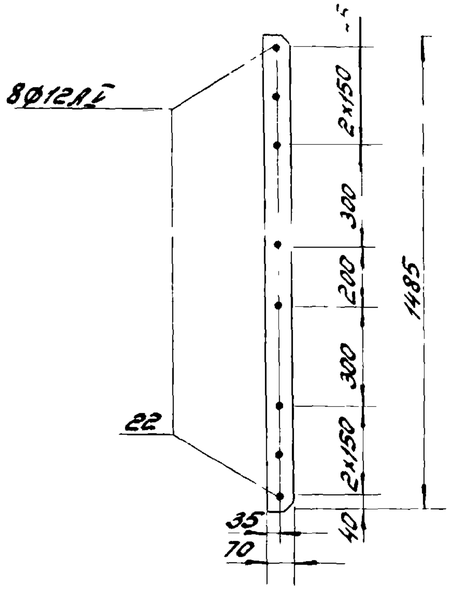

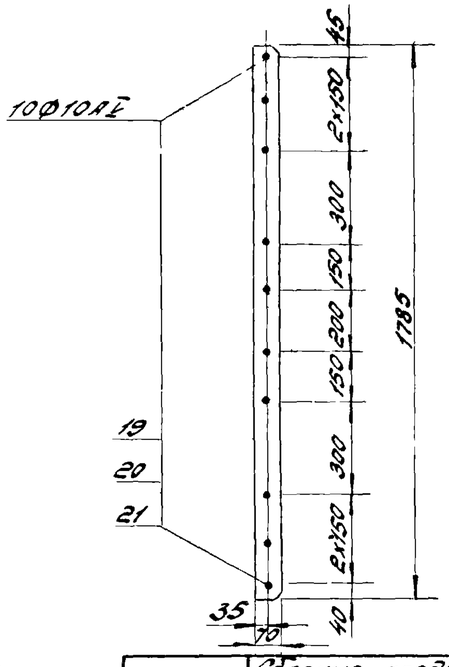

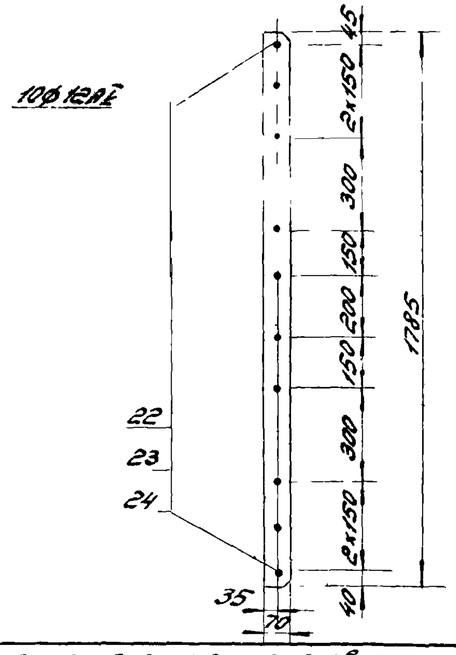

Примечания:

1. Опалубка панелей дана на листах 7, 8, 12, 13, 17, 18.
2. Спецификация марок арматурных изделий и выборка стали дана на листах 11, 16, 21.

ТК	Сборные предварительно напряженные стеновые панели из легких бетонов для неотапливаемых промышленных зданий	Серия 1.432-10	
1974	Армирование панелей сталью класса А-V. Сечения 3-3.	Выпуск 2	Лист 25

4-4

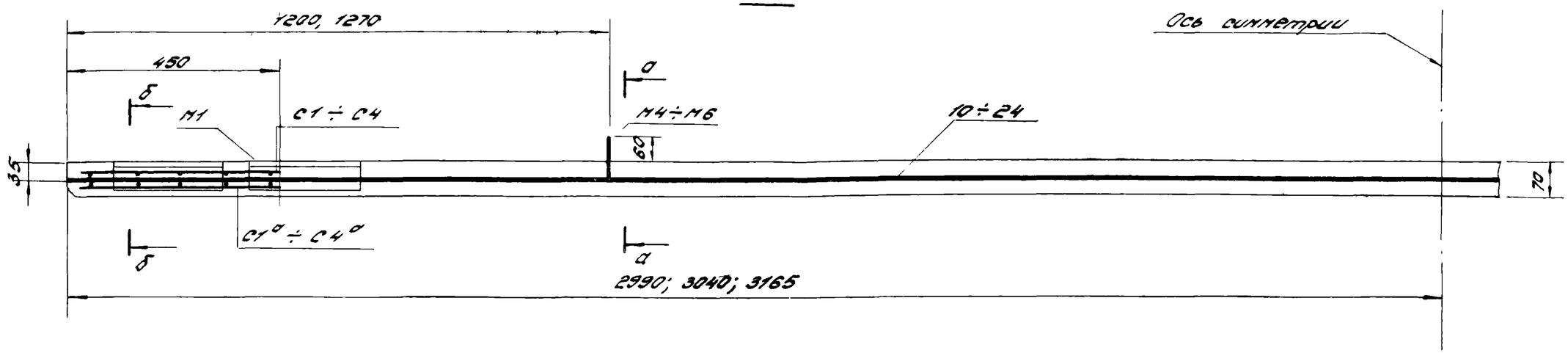

а-а

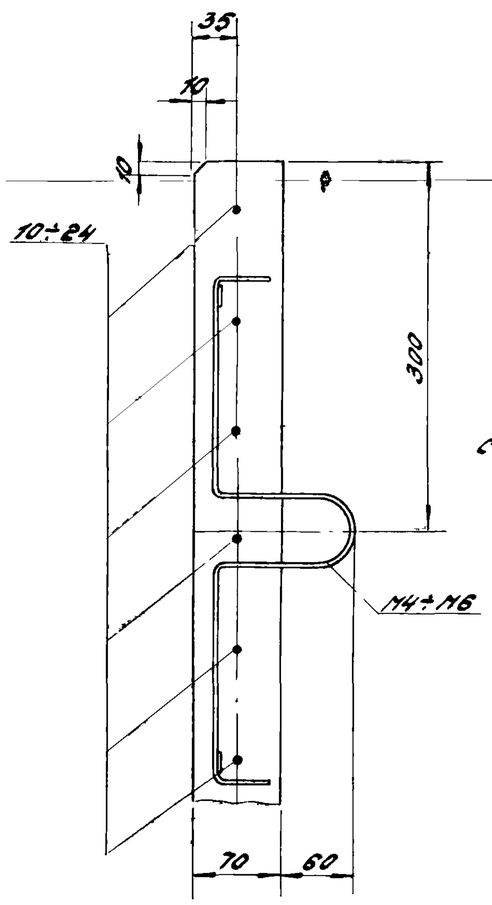

б-б

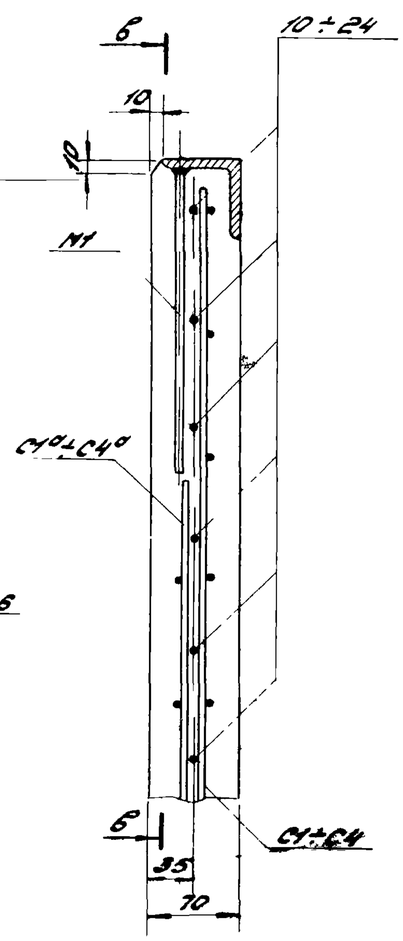

в-в

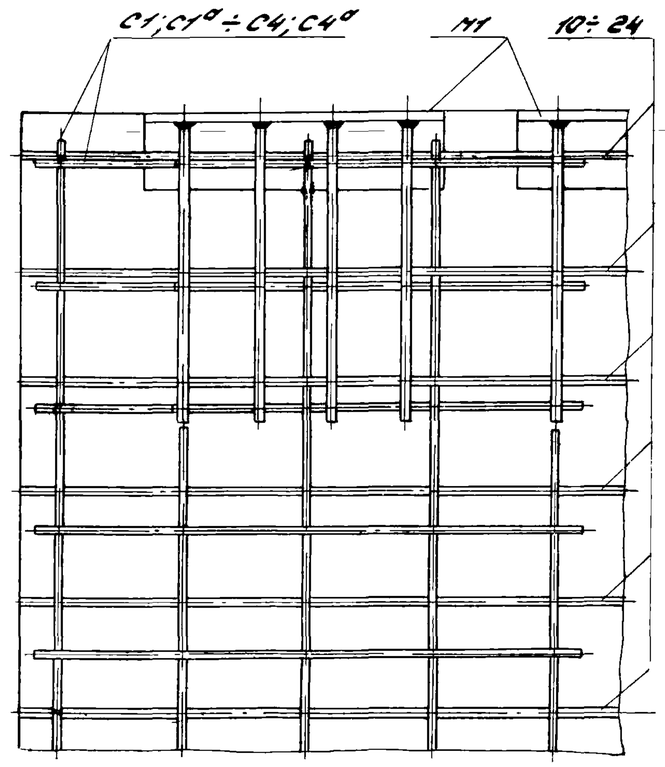

Примечания:

1. Опалубка панелей дана на листах 7, 8, 12, 13, 17 и 18.
2. Закладные детали даны на листе 28.
3. Арматурные сетки и преднапряженная арматура поз. 10÷24 приведены на листе 27.

ТК	Сборные предварительно напряженные стеновые панели из легких бетонов для неотапливаемых промышленных зданий	Серия 1.432-10	
1974	Армирование панелей. Сечения 4-4.	Выпуск 2	Лист 26

Спецификация и выборка стали на одно арматурное изделие

Марка изделия	№ поз.	Эскиз	ф, мм	Длина, мм	К-во, шт	Общая длина, м.	Выборка стали: ф, мм	Общая длина, м	Вес, кг
С1 / С1а / С1б	1	—	5ВI	840	5	4,2	5ВI	8,2	1,3
	2		5ВI	440	9	4,0			
С2 / С2а / С2б	2	—	5ВI	440	12	5,3	5ВI	11,0	1,7
	3		5ВI	1140	5	5,7			
С3 / С3а	2	—	5ВI	440	15	6,6	5ВI	13,8	2,1
	4		5ВI	1440	5	7,2			
С4 / С4а / С4б	2	—	5ВI	440	18	7,9	5ВI	16,6	2,6
	5		5ВI	1740	5	8,7			
С5	6	—	8АIII	2960	9	26,6	8АIII	26,6	10,5
	7		6АIII	860	30	25,8	6АIII	25,8	5,7
С6	6	—	8АIII	2960	12	35,5	8АIII	35,5	14,0
	8		6АIII	1160	30	34,8	6АIII	34,8	7,7
С7	6	—	8АIII	2960	18	53,3	8АIII	53,3	21,1
	9		6АIII	1760	30	52,8	6АIII	52,8	11,7
Предварительно напряженная арматура	10	—	5ВрII	5980	1	6,0	5ВрII	6,0	0,9
	11		5ВрII	6080	1	6,1	5ВрII	6,1	0,9
	12		5ВрII	6330	1	6,3	5ВрII	6,3	1,0
	13		10АIV	5980	1	6,0	10АIV	6,0	3,7
	14		10АIV	6080	1	6,1	10АIV	6,1	3,8
	15		10АIV	6330	1	6,3	10АIV	6,3	3,9
	16		12АIV	5980	1	6,0	12АIV	6,0	5,3
	17		12АIV	6080	1	6,1	12АIV	6,1	5,4
	18		12АIV	6330	1	6,3	12АIV	6,3	5,6
	19		10АV	5980	1	6,0	10АV	6,0	3,7
	20		10АV	6080	1	6,1	10АV	6,1	3,8
	21		10АV	6330	1	6,3	10АV	6,3	3,9
	22		12АV	5980	1	6,0	12АV	6,0	5,3
	23		12АV	6080	1	6,1	12АV	6,1	5,4
	24		12АV	6330	1	6,3	12АV	6,3	5,6

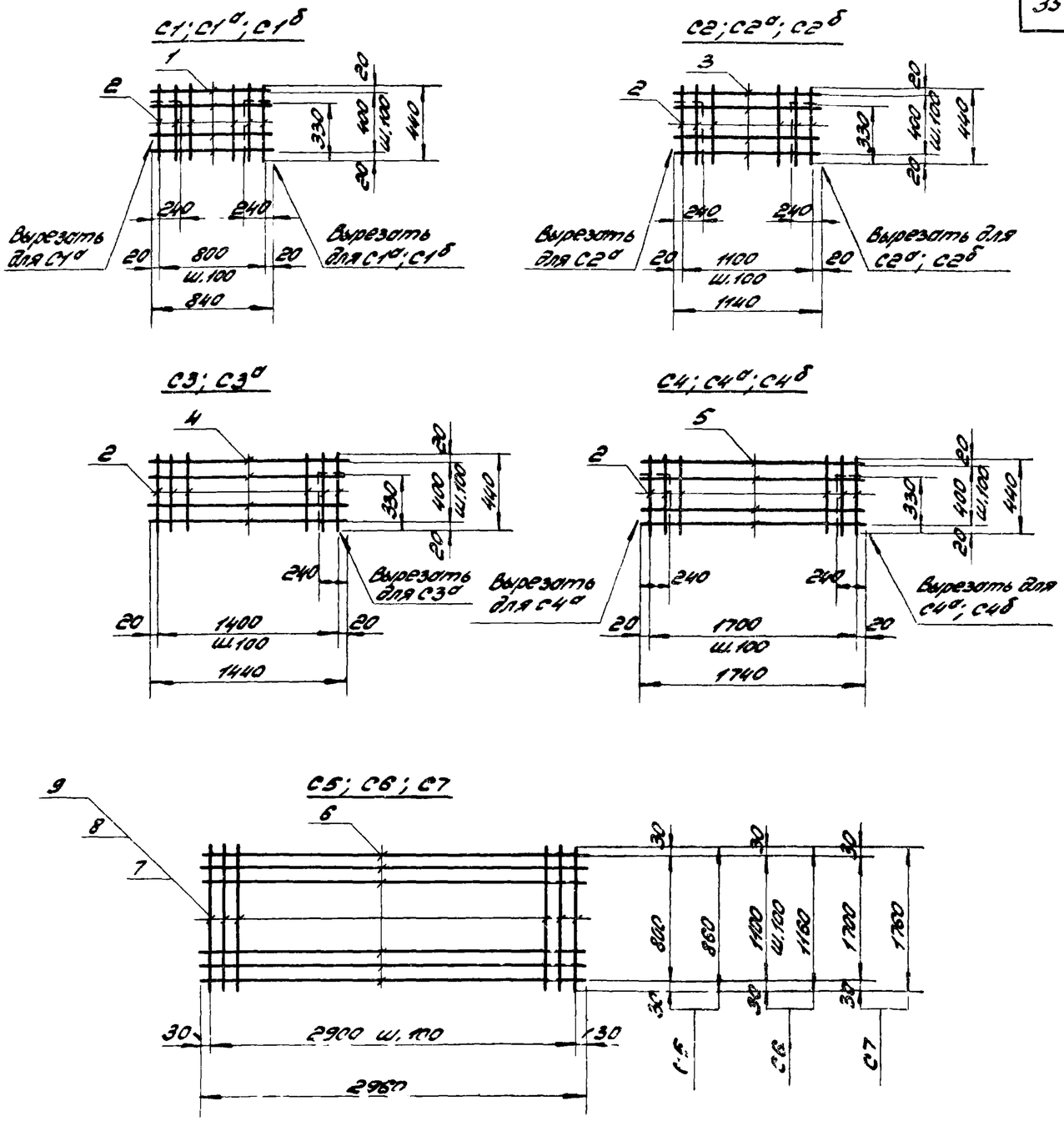

Примечания: 1. Для изготовления сборных сеток С1÷С4 рекомендуется использовать сетки: $\frac{100/100/5/5}{1100\times400}$; $\frac{100/100/5/5}{1400\times400}$; $\frac{100/100/5/5}{1700\times400}$ по ГОСТ 8478-66.

2. Сетки, отмеченные буквенными индексами, отличаются от основных сеток наличием вырезов.

3. Сварные сетки С5÷С7 должны изготавливаться в соответствии с ГОСТ-10922-64, „Арматура и закладные детали сварные для железобетонных конструкций".

4. Длина предварительно напряженной арматуры поз. 10÷24 указана теоретическая. Действительную длину принимать в зависимости от способа натяжения и конструкций захватных приспособлений.

ТК	Сборные предварительно напряженные стеновые панели из легких бетонов для неотапливаемых промышленных зданий	Серия 1.432-10	
1974	Арматурные сетки С1; С1а; С1б; С2; С2а; С2б; С4; С4а; С4б. Спецификация и выборка стали.	Выпуск 2	Лист 27

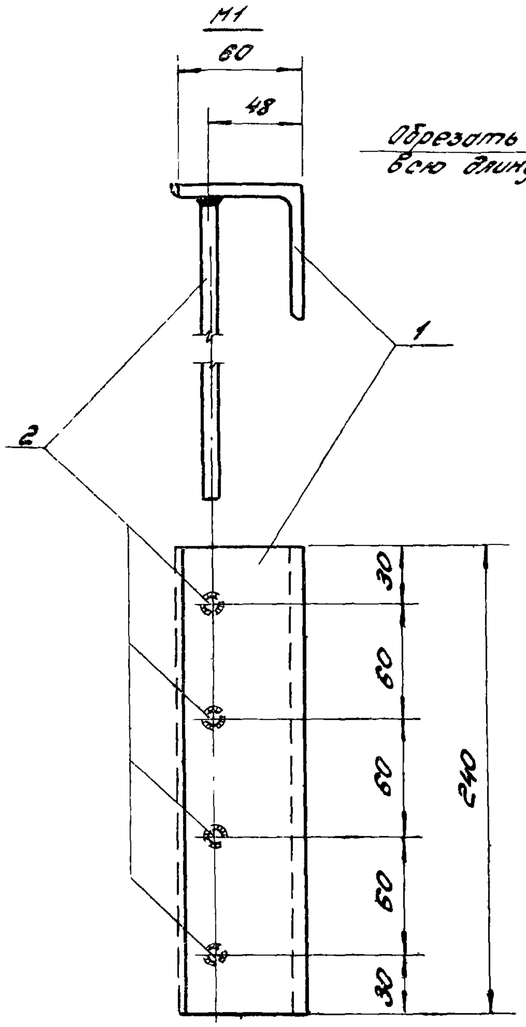

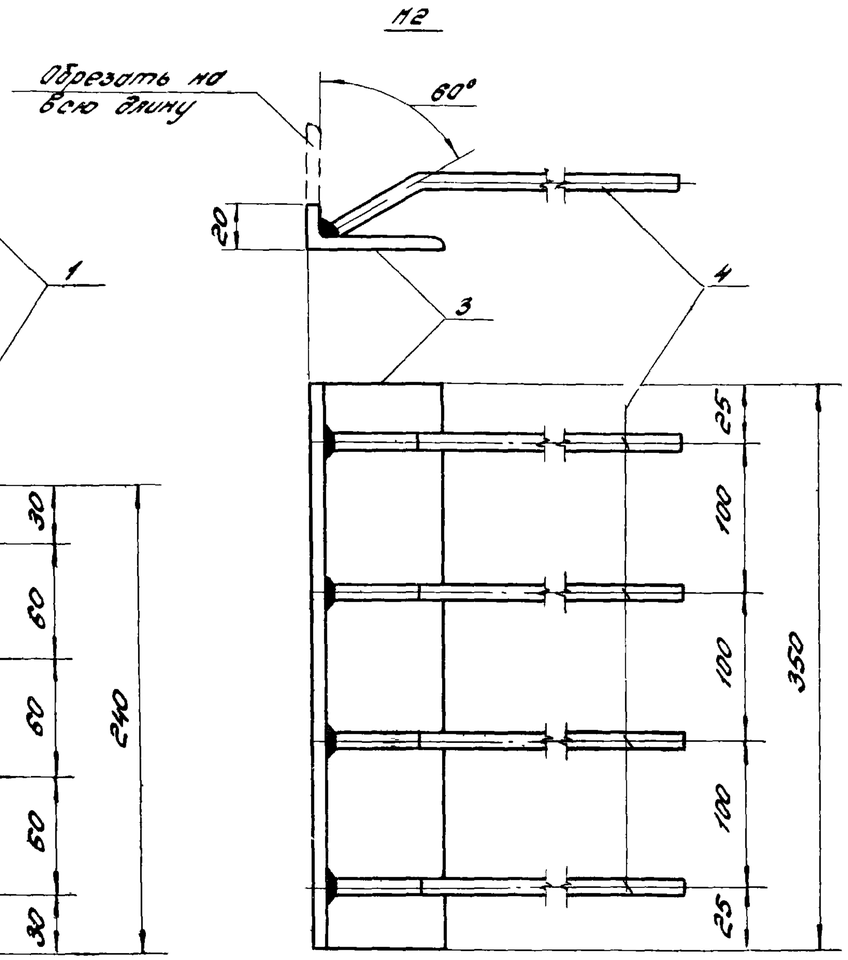

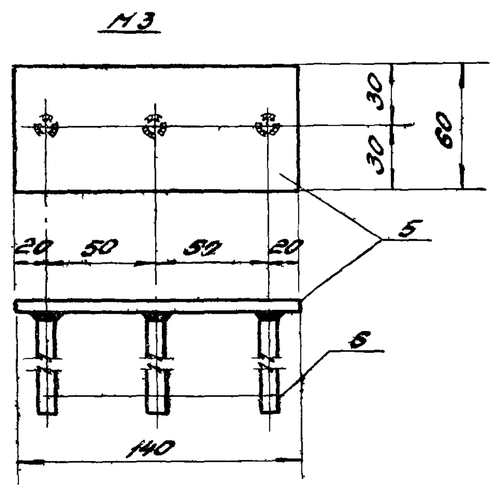

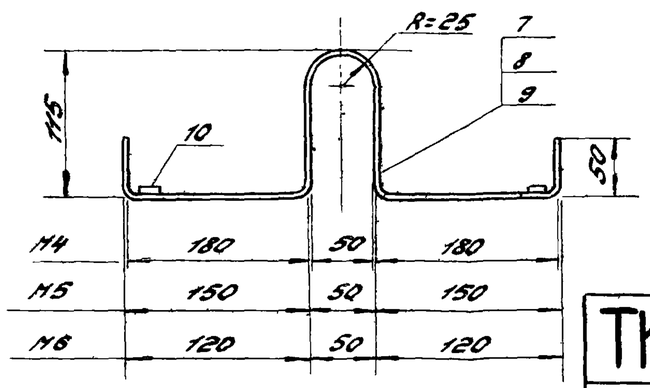

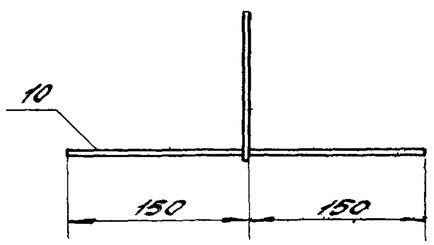

Спецификация стали на одну закладную деталь

Марка детали	№ поз.	Эскиз или профиль	Длина, мм	Кол-во, шт	Вес, кг: позиции	Вес, кг: всех	Вес, кг: марки	Примечания
М1	1	∟63×6	240	1	1,4	1,4	1,8	Готовить из ∟ 63×6
	2	⌀8 А-III	250	4	0,1	0,4		
М2	3	∟63×6	350	1	2,0	2,0	2,4	Резать из ∟ 63×6
	4	200, 60°, ⌀8 А-III	250	4	0,1	0,4		
М3	5	−140×6	60	1	0,5	0,5	0,8	
	6	⌀8 А-III	250	3	0,1	0,3		
М4	7	⌀12 А-I	740	1	0,7	0,7	1,7	
	10	−16×10	300	2	0,5	1,0		
М5	8	⌀10 А-I	680	1	0,4	0,4	1,4	
	10	−16×10	300	2	0,5	1,0		
М6	9	⌀8 А-I	620	1	0,2	0,2	1,2	
	10	−16×10	300	2	0,5	1,0		

Примечания: 1. Закладные детали М1÷М6 должны изготовляться в соответствии с ГОСТ 10922-64 „Арматура и закладные детали сварные для железобетонных конструкций"
2. Монтажные петли М4÷М6 должны изготовляться из круглой горячекатаной арматурной стали класса А-I по ГОСТ 5781-61, марок Вст.3сп, Вст.3пс, по ГОСТ 380-71. Для подъёма и монтажа при температуре ниже минус 40°С, монтажные петли из стали марок Вст3пс применять запрещается.

ТК	Сборные предварительно напряженные стеновые панели из легких бетонов для неотапливаемых промышленных зданий.	Серия 1.432-10
1974	Закладные детали М1÷М6	Выпуск 2 / Лист 28