ГОСУДАРСТВЕННЫЙ КОМИТЕТ СОВЕТА МИНИСТРОВ СССР ПО ДЕЛАМ СТРОИТЕЛЬСТВА
«ГОССТРОЙ СССР»

ТИПОВЫЕ КОНСТРУКЦИИ И ДЕТАЛИ ЗДАНИЙ И СООРУЖЕНИЙ

СЕРИЯ **1.494-3**

ОБЕСПЫЛИВАТЕЛЬ АЭРОДИНАМИЧЕСКИЙ ДЛЯ СПЕЦОДЕЖДЫ

ПА1Б

ВЫПУСК **1**

РАБОЧИЕ ЧЕРТЕЖИ

10978-02
ЦЕНА 2-88

ЦЕНТРАЛЬНЫЙ ИНСТИТУТ ТИПОВОГО ПРОЕКТИРОВАНИЯ
ГОССТРОЯ СССР
Москва, А-445, Смольная ул., 22
Сдано в печать 21/XI 1975 г.
Заказ № 7767 Тираж 300 экз.

ГОСУДАРСТВЕННЫЙ КОМИТЕТ СОВЕТА МИНИСТРОВ СССР ПО ДЕЛАМ СТРОИТЕЛЬСТВА
«ГОССТРОЙ СССР»

ТИПОВЫЕ КОНСТРУКЦИИ И ДЕТАЛИ ЗДАНИЙ И СООРУЖЕНИЙ

СЕРИЯ **1.494-3**

ОБЕСПЫЛИВАТЕЛЬ АЭРОДИНАМИЧЕСКИЙ ДЛЯ СПЕЦОДЕЖДЫ

ПА1Б

ВЫПУСК **1**

РАБОЧИЕ ЧЕРТЕЖИ

РАЗРАБОТАНЫ
ЦНИИ промзданий
Госстроя СССР

УТВЕРЖДЕНЫ
И ВВЕДЕНЫ В ДЕЙСТВИЕ
с 15 ноября 1971 г.
Приказ Главпромстройпроекта Госстроя СССР
от 5 ноября 1971 г. № 59.

Формат	Зона	Поз.	Обозначение	Наименование	Кол.	Примечание
				Документация		Альбом выпуск I
22			ПА16.00.000.СБ	Сборочный чертеж.		на 3х листах
11			ПА16.00.000ВС	Ведомость спецификаций		на 4х листах
12			ПА16.00.000.ВП	Ведомость покупных изд.		на 2х листах
			ПА16.00.000 (текст. часть)	Текстовая часть		см. выпуск "0"
				Сборочные единицы		
22		1	ПА16.01.000	Дверь в сборе	1	
22		2	ПА16.02.000	Подвеска в сборе	4	
12		3	ПА16.03.000	Клапан в сборе	2	
22		4	ПА16.04.000	Корпус в сборе	1	
11		5	ПА16.05.000	Сетка	2	
12		6	ПА16.06.000	Рукоятка	1	
12		7	ПА16.07.000	Решетка	1	
12		8	ПА.16.08.000	Воздуховод	1	
12		9	ПА.16.09.000	Ось	1	

Изм.	Лист	N докум.	Подп.	Дата	ПА 16.00.000		
Разраб.	Макаркин				Обеспыливатель аэродинамический для спецодежды	Литера О₂	Лист 1 / Листов 4
Провер.						ЦНИИПромзданий	
Н. конт.							
Утв.							

Формат	Зона	Поз.	Обозначение	Наименование	Кол.	Примечание
				Детали		
11		15	ПА16.00.001	Скоба	1	
11		16	ПА16.00.002	Ось	3	
11		17	ПА16.00.003	Прокладка	1	
11		18	ПА16.00.004	Заглушка	1	
11		19	ПА16.00.005	Палец	2	
11		20	ПА16.00.006	Рычаг вильчатый	1	
11		21	ПА16.00.007	Прокладка	1	
11		22	ПА16.00.008	Цапфа	1	
11		23	ПА16.00.009	Палец	4	
11		24	ПА16.00.010	Тяга	2	
11		25	ПА16.00.011	Тяга	2	
11		26	ПА16.00.012	Рычаг	1	
Б/4		27	ПА16.00.013	Табличка 210×290	1	Б/черт
				Лист $\frac{В1,0\ ГОСТ\ 3680-57}{Ст.3\ ГОСТ\ 501-58}$		
				Стандартные изделия		
				Болты ГОСТ 7798-82		
		31		М6 х 16 - 055	18	
		32		М6 х 30 - 055	1	

Изм.	Лист	N докум.	Подп.	Дата	ПА16.00.000	Лист 2

Формат	Зона	Поз.	Обозначение	Наименование	Кол.	Примечание
		35		Винт М8 х 25 - 055 ГОСТ 1478-64	5	
				Гайки ГОСТ 5915-62		
		37		М6-055	19	
		38		М8-055	8	
		40		Гайка М6-055 ГОСТ 5918-62	6	
				Шайбы ГОСТ 11371-68		
		42		Шайба 6	23	
		44		Шайба 10	3	
		45		Шайба пружинная 8Н65Г ГОСТ 6402-61	3	
		47		Штифт конический 6х32 ГОСТ 3129-60	1	
		49		Шплинт 1,6 х 14 ГОСТ 397-66	6	

Изм.	Лист	N докум.	Подп.	Дата	ПА16.00.000	Лист 3

Формат	Зона	Поз.	Обозначение	Наименование	Кол.	Примечание
				Материалы		
				Электрод УОНИ 13/45 Э42А - 3,0-Р ГОСТ 9467-60		
				Грунт ФЛ-03-К ГОСТ 9109-59		
				Эмаль ХВ-124, серая ГОСТ 10144-62		
				Детали идущие на сборку варианта на 2 комплекта		
		26	ПА16.00.014	Крюк ℓ заготовки 120мм	2	Б/4
				Круг $\frac{10\ ГОСТ\ 2590-57}{3\ ГОСТ\ 535-58}$		вес 0,07кг
		36	ПА16.00.015	Лист 148×480	4	Б/4
				Лист $\frac{В\ 3,0\ ГОСТ\ 3680-57}{Ст.3\ ГОСТ\ 501-58}$		вес 1,6кг
11		46	ПА16.00.016	Крышка	1	
11		56	ПА16.00.017	Стенка	2	
		66	ПА16.00.018	Ось ℓ=40мм		Б/4
				Круг $\frac{10\ ГОСТ\ 2590-57}{3\ ГОСТ\ 535-58}$	2	вес 0,028кг
11		76	ПА16.00.019	Бобышка	2	
11		86	ПА16.00.020	Полоса	1	

Изм.	Лист	N докум.	Подп.	Дата	серия 1.494-3, вып. 1 ПА16.00.000	Лист 4

ПА 16 00 000СБ

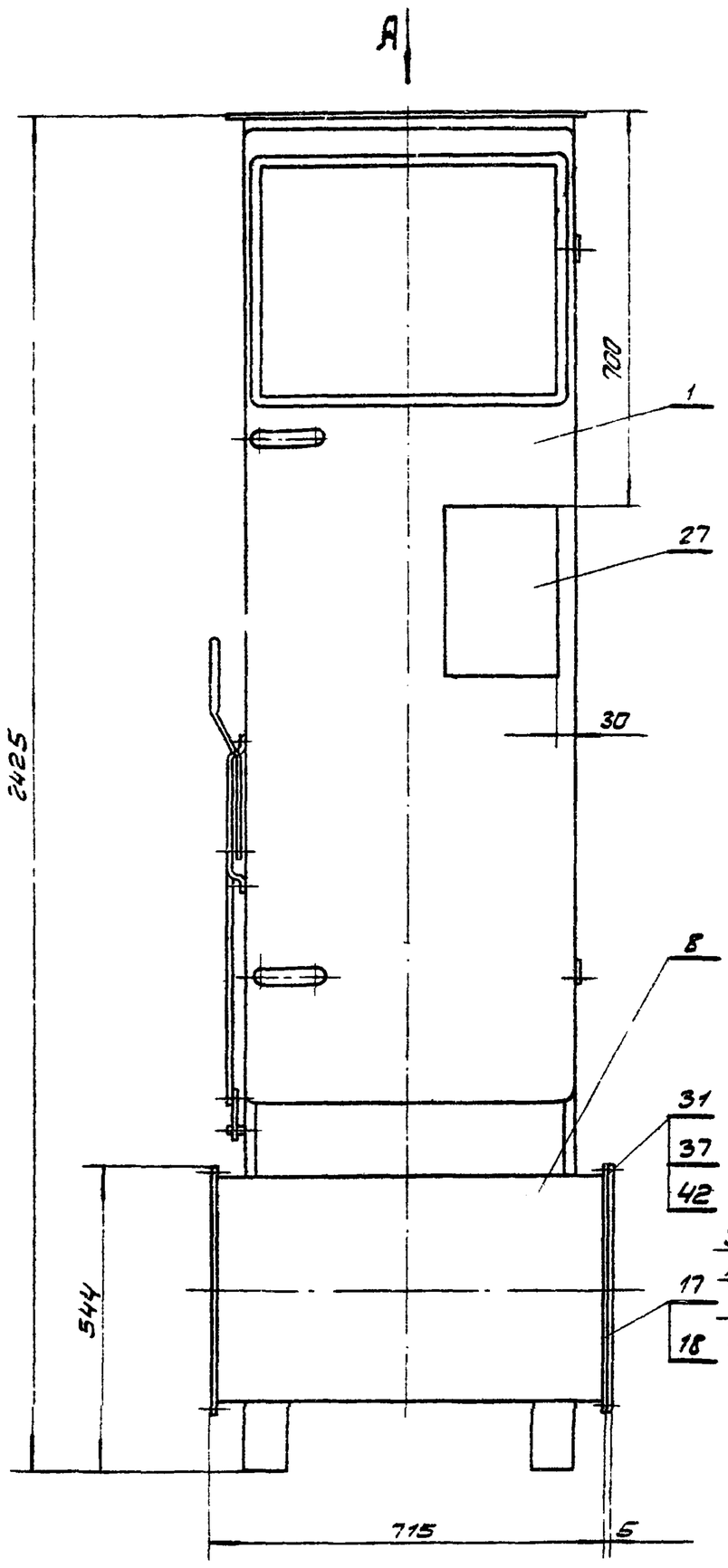

Вид А

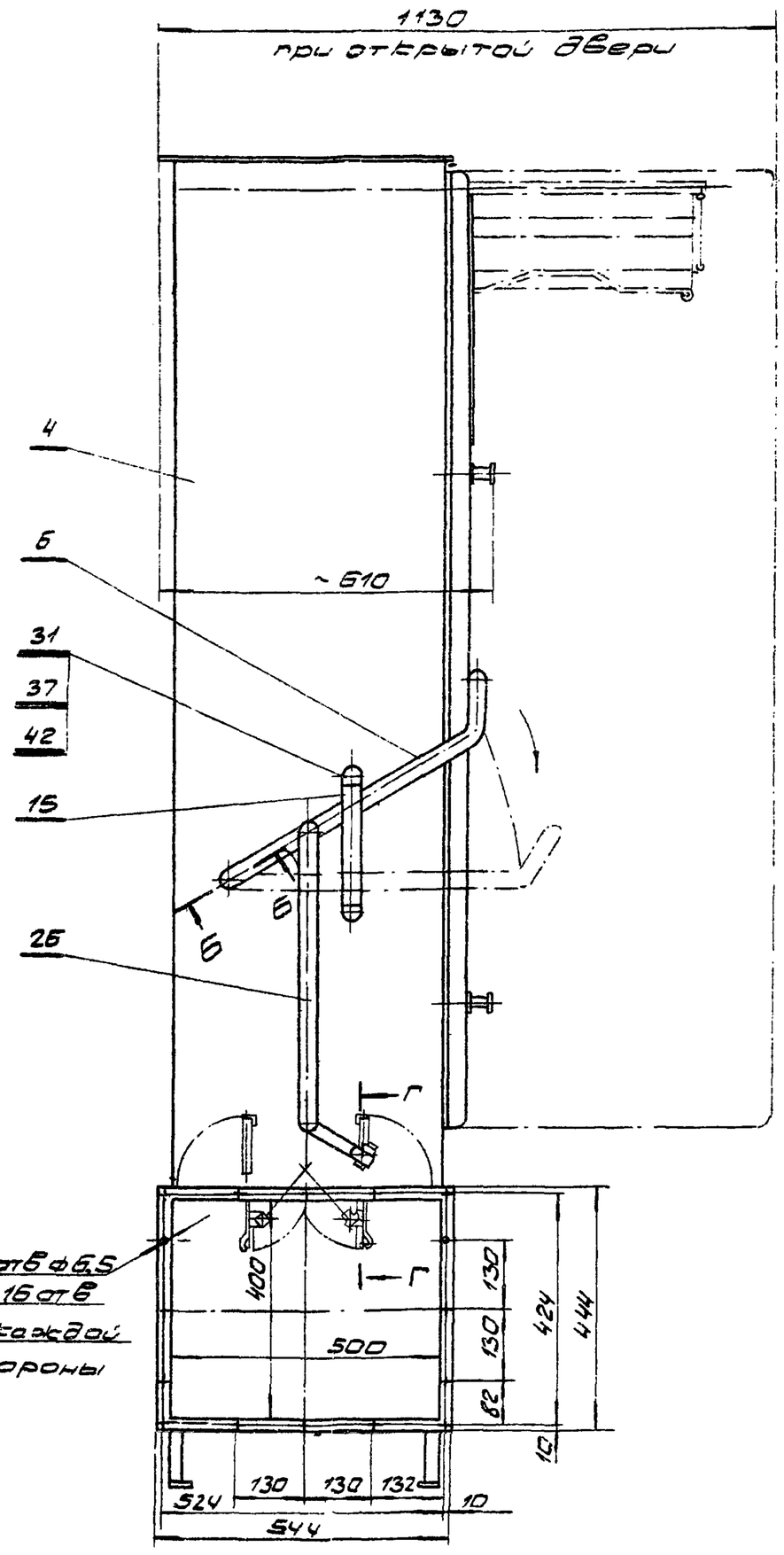

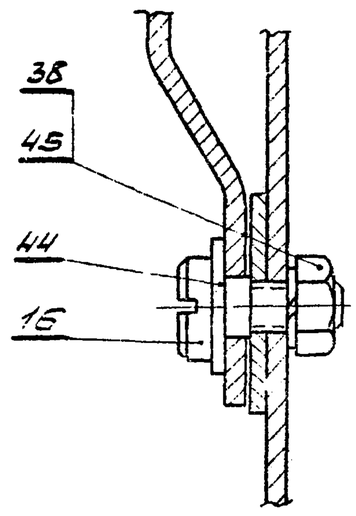

В-В
М 1:2,5

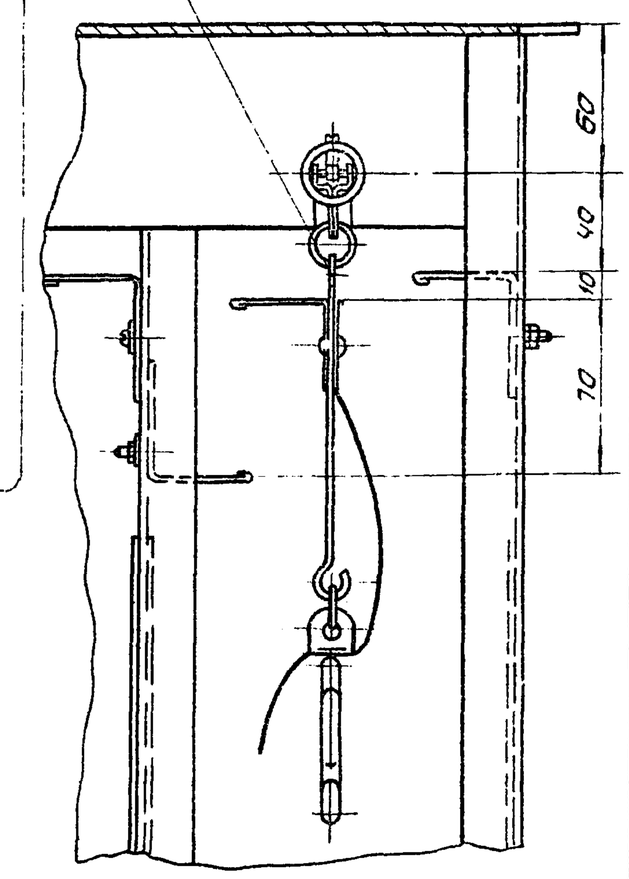

Б-Б (повернуто)
М 1:1

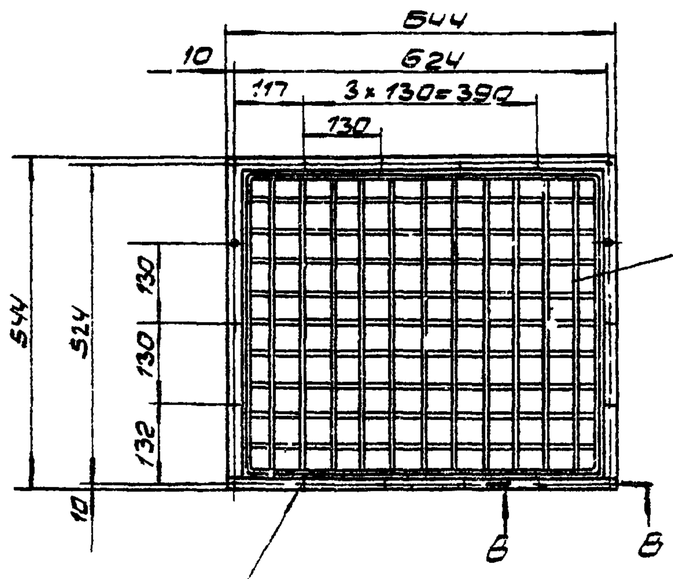

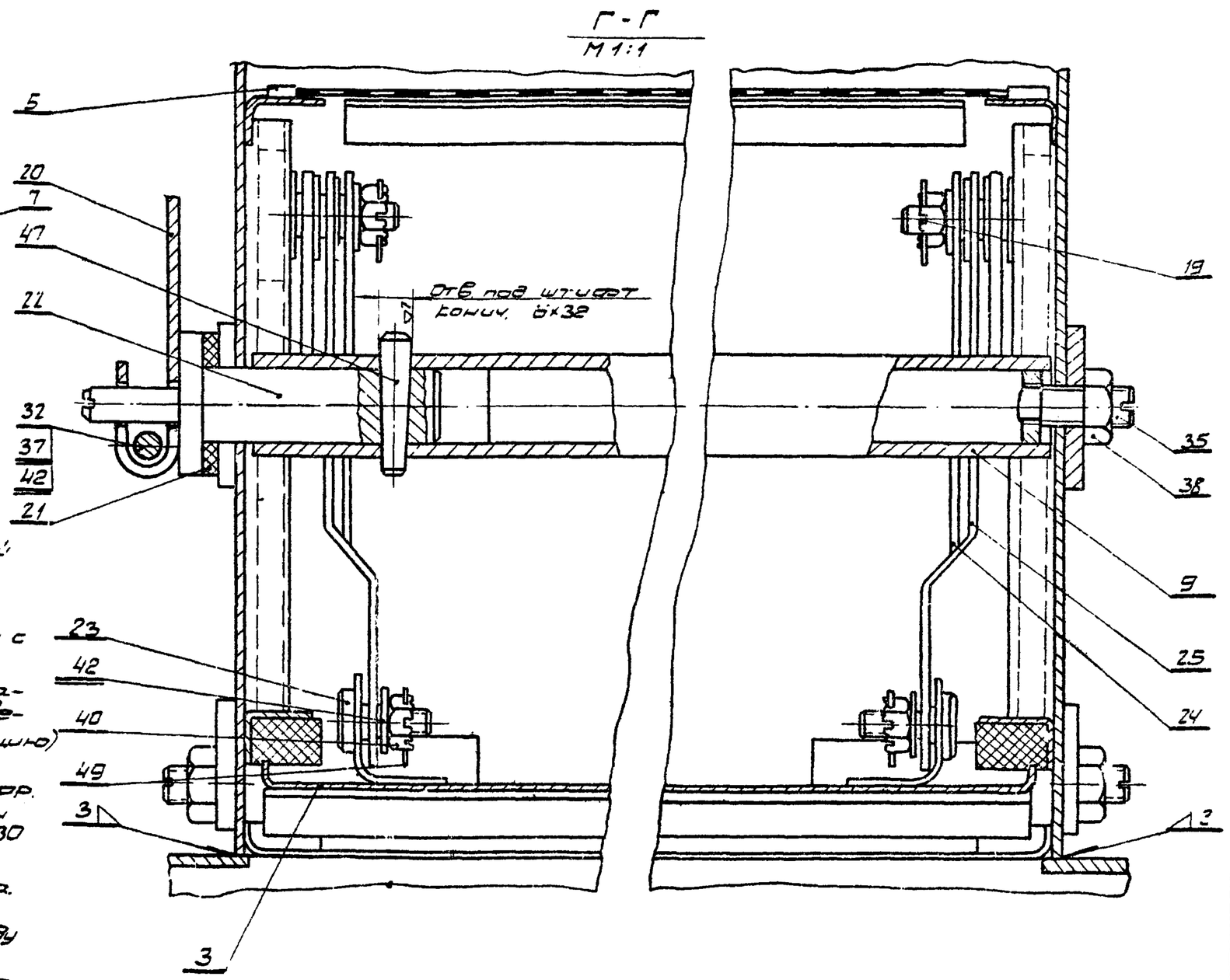

На таблицу (поз 27) нанести следующий текст:

Правила пользования

1. Открыть дверь и выдвинуть подвески с вешалками.
2. Вынуть предметы, находящиеся в карманах одежды, навесить одежду на вешалки (по одному комплекту в каждую секцию) и задвинуть подвески в шкаф.
3. Закрыть дверь и включить вентилятор.
4. Опустить рукоятку клапана (клапан открыт). Время обеспыливания 20-30 секунд.
5. Повернуть вверх рукоятку клапана (клапан закрыт) и открыть дверь.
6. Выдвинуть подвески и снять одежду с вешалок

Вентилятор выключается по окончании процесса обеспыливания

Сделать надпись на таблице и крепить ее способом, принятым на заводе-изготовителе

Красить кругом: грунт ФЛ-03-К ГОСТ 9109-59
эмаль ХВ-124 серая ГОСТ 10144-62

Модификацию: обеспыливатель-шкаф для хранения одежды см лист 2

Изм.	Лист	№ докум.	Подп.	Дата	серия 1.494-3, вып. 1. ПА 16.00.000СБ			
Разраб.		Масарский			Обеспыливатель аэродинамический для спецодежды	Литера	Масса	Масштаб
Пров.		Ронжев					240	1:10
Т.контр.						Лист 1	Листов 2	
Рук.груп.		Пирунов			Сборочный чертеж	ЦНИИ промзданий		
Инж. I-го кат.		Картошкин						

ПА16.00.00.000СБ

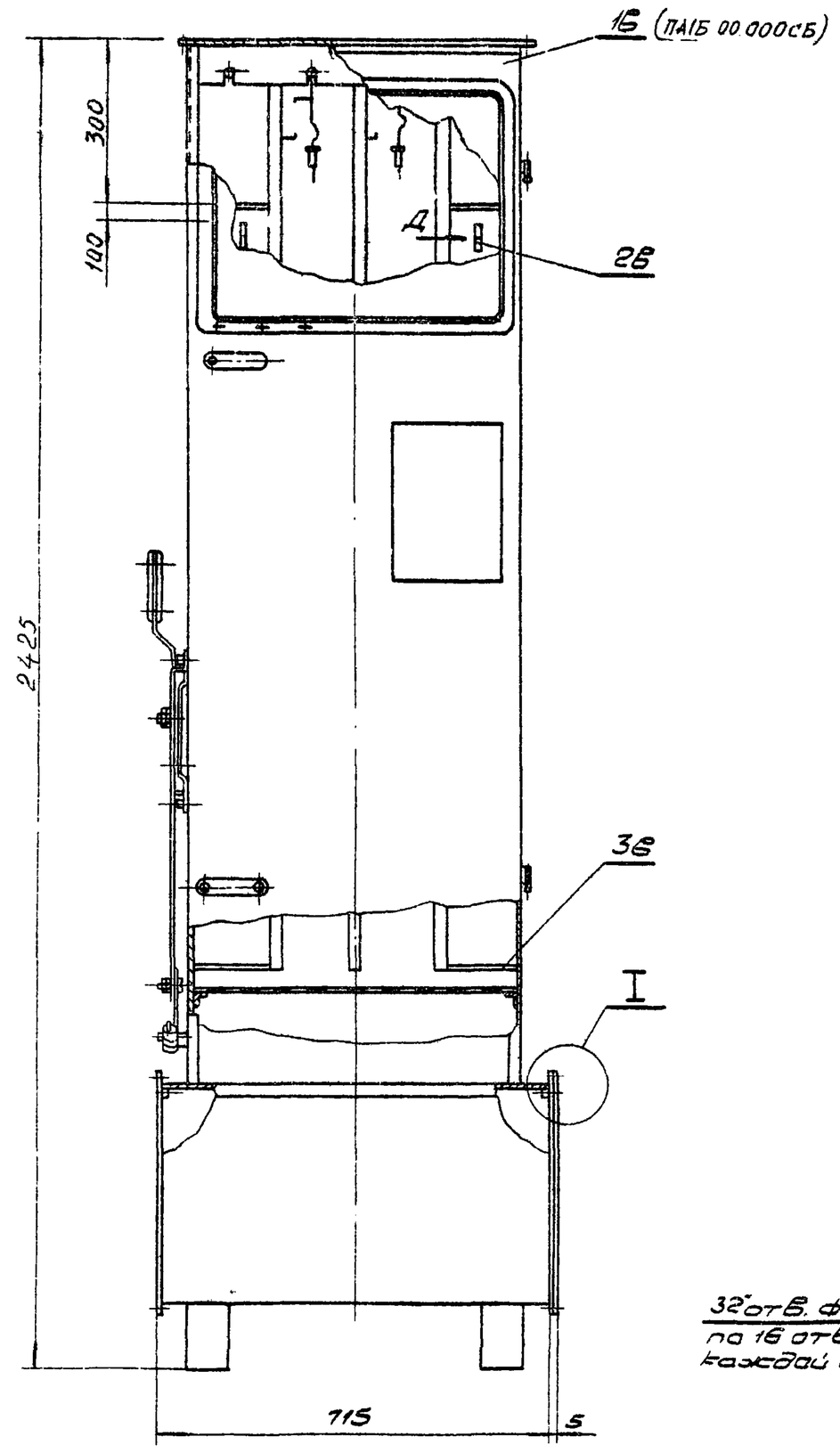

I
М.1:1

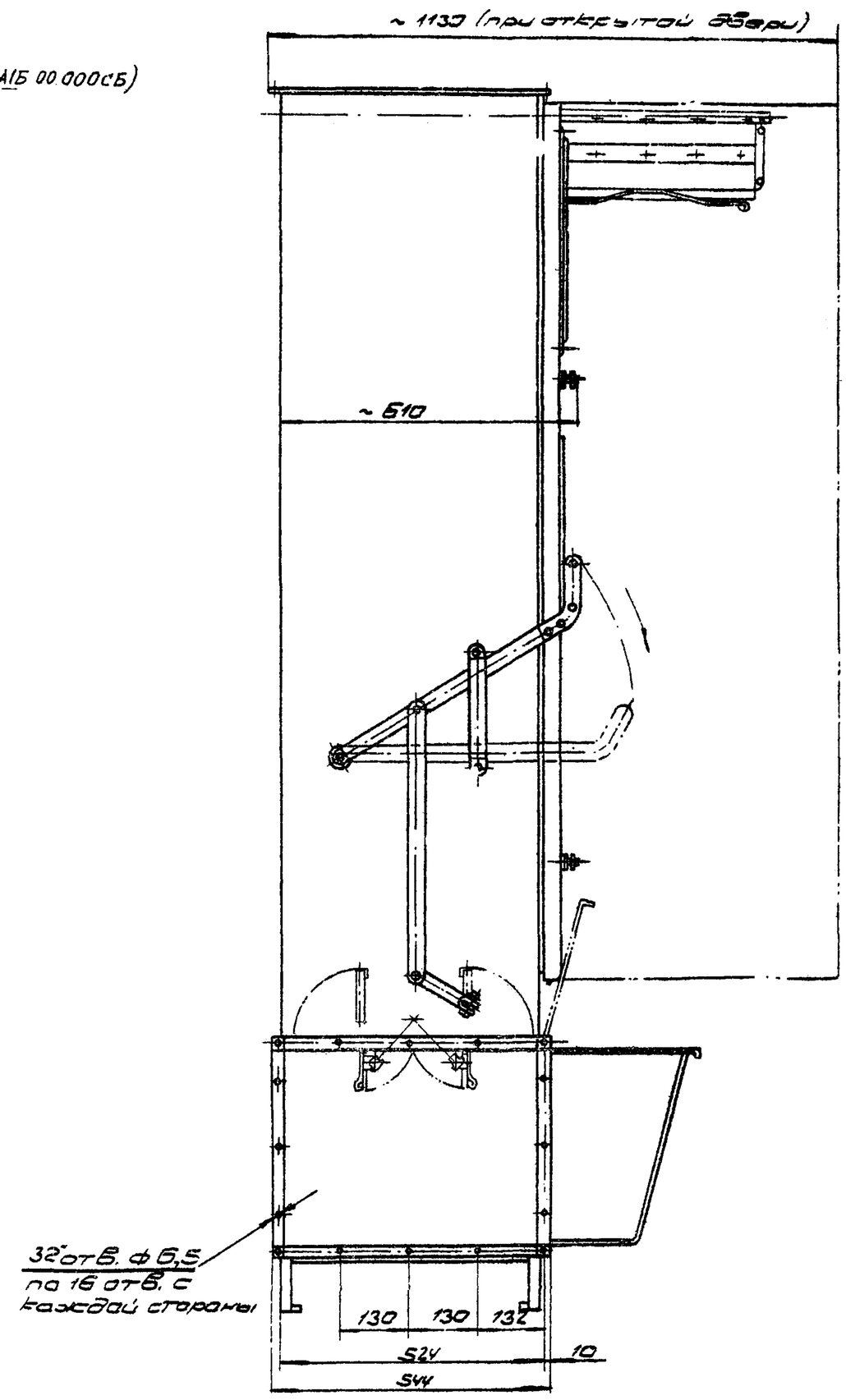

Вид А
М 1:1

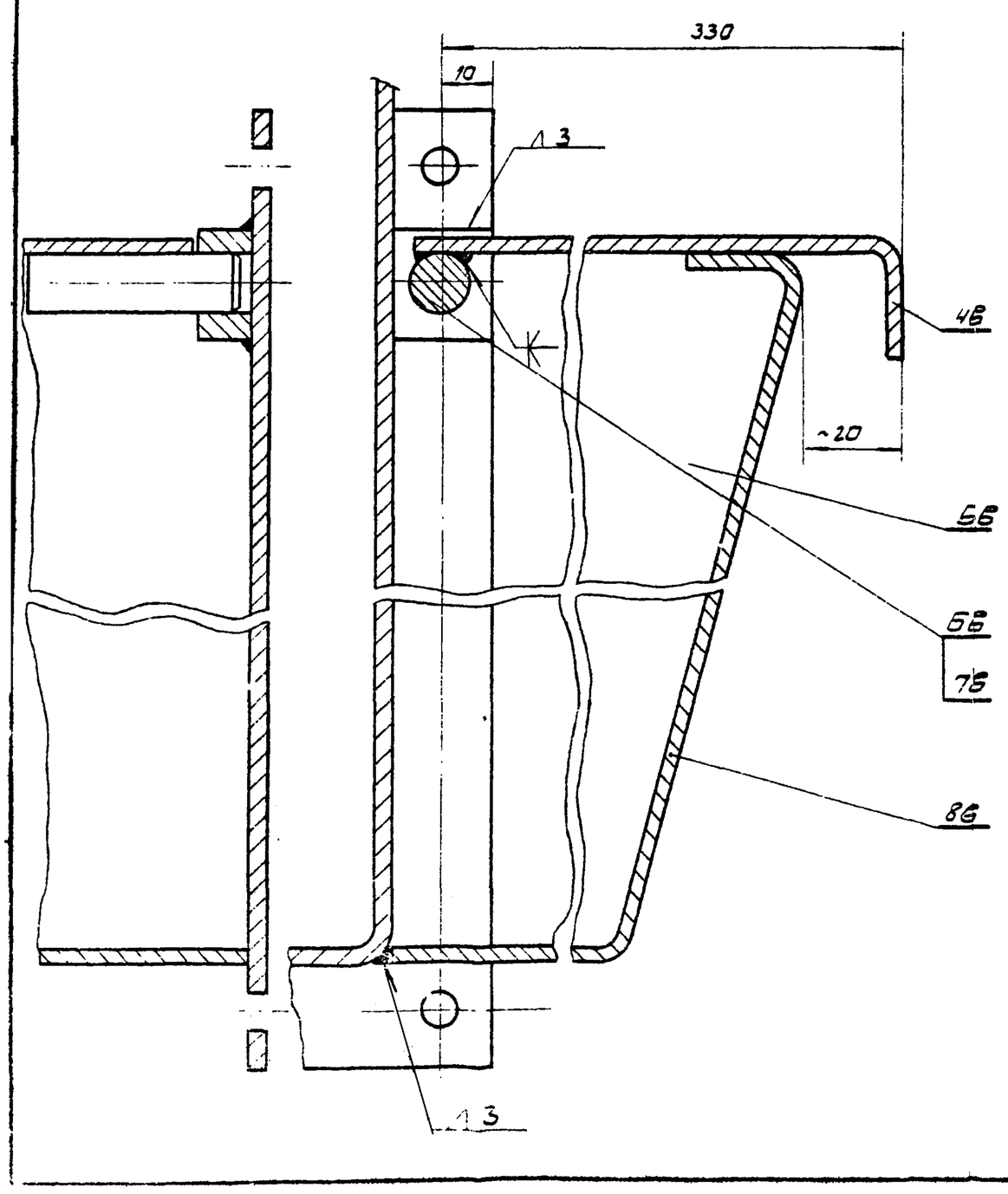

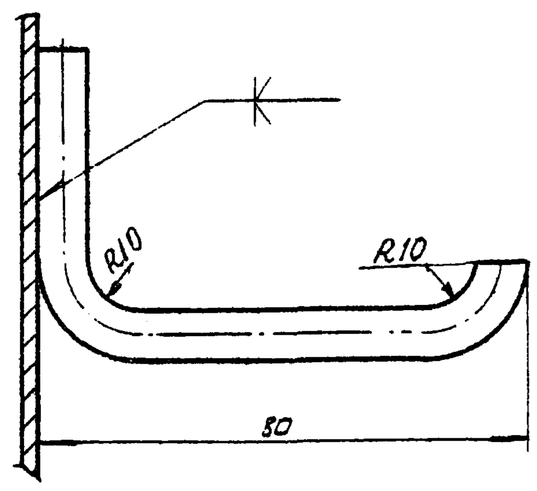

Обеспыливатель (вариант на два комплекта) используется, как шкаф для хранения спецодежды, так и для ее очистки.

Перегородки, крюки (поз 2,3), детали ящика (поз 4,5,6,7,8) собираются на сборке.

Сварные швы очистить перед покраской

Основной вариант обеспыливатель см лист 1

Изм.	Лист	№ док.	Подп.	Дата	серия 1.494-3, вып.1. ПА16.00.00.000СБ			
Разраб.		Магарян			Обеспыливатель аэродинамический для спецодежды (вариант на 2 комплекта)	Лит.	Масса	М-б
Провер.		Зинчек				А1	261	1:10
Н.контр.						Лист: 2	Листов: 2	
Утв.		Пирумов			Сборочный чертеж	ЦНИИПРОМЗДАНИЙ		
Дир. ц-та		Карташов						

№ строки	Обозначение	Наименование	Куда входит: Обозначение	Куда входит: Кол.	Общее кол.	Примечание
1						
2	ПЛ16.00.000	Обеспыливатель аэродинамический				
3		для спецодежды				
4						
5	ПЛ16.01.000	Дверь в сборе	ПЛ16.00.000	1	1	
6	ПЛ16.01.100	Узел двери	ПЛ16.01.000	1	1	
7						
8	ПЛ16.02.000	Подвеска в сборе	ПЛ16.00.000	4	4	
9						
10	ПЛ16.03.000	Клапан в сборе	ПЛ16.00.000	2	2	
11	ПЛ16.03.100	Клапан	ПЛ16.03.000	1	1	
12						
13	ПЛ16.04.000	Корпус в сборе	ПЛ16.00.000	1	1	
14	ПЛ16.04.100	Узел корпуса	ПЛ16.04.000	1	1	
15	ПЛ16.04.200	Шарнир	ПЛ16.04.000	2	2	
16						
17	ПЛ16 05 000	Сетка	ПЛ16.00.000	2	2	
18						
19	ПЛ16 06 000	Рукоятка	ПЛ16.00.000	1	1	
20						
21	ПЛ16.07.000	Решетка	ПЛ16.00.000	1	1	
22						
23	ПЛ16.08.000	Воздуховод	ПЛ16.00.000	1	1	
24						
25	ПЛ16.09.000	Ось	ПЛ16.00.000	1	1	
26						

Изм.	Лист	№ докум.	Подп.	Дата	ПЛ16.00.000.ВС			
Разраб.		Макаркин		6-11	Обеспыливатель аэродинамический для спецодежды. Ведомость спецификаций	Лит.	Лист	Листов
Пров.						02	1	1
Н.контр.						ЦНИИ промзданий		
Утв.								

№ строки	Наименование	Обозначение документа на поставку	Поставщик	Куда входит (обозначение)	Количество: на изделие	в комплекты	на регулир.	всего	Примечание
1									
2	Крепёжные изделия								
3									
4	Болт М8 х 16 – 05Б	ГОСТ 7798-62		ПЛ16.00.000	18			18	
5	М8 х 30 – 05Б			ПЛ16.00.000	1			1	
6									
7									
8	Винт М4 х 25 – 05Б	ГОСТ 1490-62		ПЛ16.03.000	4			8	
9									
10	Винт М5 х 8 – 05Б	ГОСТ 1489-62		ПЛ16.01.000	28			28	
11									
12	М8 х 12 – 05Б			ПЛ16.04.000	4			4	
13									
14	М8 х 16 – 05Б			ПЛ16.04.000	16			16	
15									
16	Винт М8 х 25 – 05Б	ГОСТ 1478-64		ПЛ16.00.000	5			5	
17									
18	Гайка М4 – 05Б	ГОСТ 5915-62		ПЛ16.03.000	4			8	
19	М5 – 05Б			ПЛ16.02.000	1			4	
20	М6 – 05Б			ПЛ16.00.000	19			19	
21				ПЛ16.04.000	16			16	
22								35	
23	М8 – 05Б			ПЛ16.00.000	8			8	
24									
25	Гайка М6 – 05Б	ГОСТ 5918-62		ПЛ16.00.000	6			6	

Изм.	Лист	№ докум.	Подп.	Дата	серия 1.494-3, вып. 1 ПЛ16.00.000 ВП			
Разраб.		Макаркин		6-11	Обеспыливатель аэродинамический для спецодежды. Ведомость покупных изделий	Лит.	Лист	Листов
Пров.						02	1	3
Н.контр.						ЦНИИ промзданий		
Утв.								

№ строки	Наименование	Обозначение документа на поставку	Поставщик	Куда входит (обозначение)	Количество: на изделие	в комплекты	на ремонт	всего	Примечание
1	Шайба 4	ГОСТ 1371-68		ПА16.С3.000.	4			8	
2				ПА16.02.000.	16			64	
3								72	
4	Шайба 6			ПА16.00.000.	23			23	
5				ПА16.04.000.	36			36	
6								59	
7	Шайба 10			ПА16.00.000.	3			3	
8									
9	Шайба пружинная 5Н65Г	ГОСТ 6402-61		ПА16.01.000.	26			26	
10									
11	6Н65Г			ПА16.04.000.	4			4	
12									
13	8Н65Г			ПА16.00.000.	3			3	
14									
15	Штифт конический 6×32	ГОСТ 3129-60		ПА16.00.000.	1			1	
16									
17	Штифт цилиндрический 25Пр2×22	ГОСТ 3128-60		ПА16.01.000.	4			4	
18									
19									
20	Шплинт 1.6×14	ГОСТ 397-66		ПА16.00.000.	6			6	
21									
22	Заклёпка 4×7-015	ГОСТ 10299-62		ПА16.02.000.	10			40	
23	4×12-015			ПА16.02.000.	6			24	
24									
25	Заклёпка 4×20-015	ГОСТ 10300-62		ПА16.06.000.	4			4	
26									
27									
28									
29									
30									
31									

№ строки	Наименование	Обозначение документа на поставку	Поставщик	Куда входит (обозначение)	Количество: на изделие	в комплекты	на ремонт	всего	Примечание
1	Материалы								
2									
3	Клей 88-Н	МРТУ-38-5-880-66							
4									
5									
6	Грунт ФЛ-03-К	ГОСТ 9109-59							
7									
8									
9	Эмаль ХВ-124, серая	ГОСТ 10144-62							
10									
11									
12	Электрод УОНИ 13/45	ГОСТ 9467-60							
13	Э42А-3.0-Р								
14									
15	Электрод УОНИ 13/55А								
16	Э50А-1.0-Р								
17	Э50А-2.0-Р								
18									
19									
20									
21									
22									
23									
24									
25									
26									
27									
28									
29									
30									
31									

ПА16.00.001

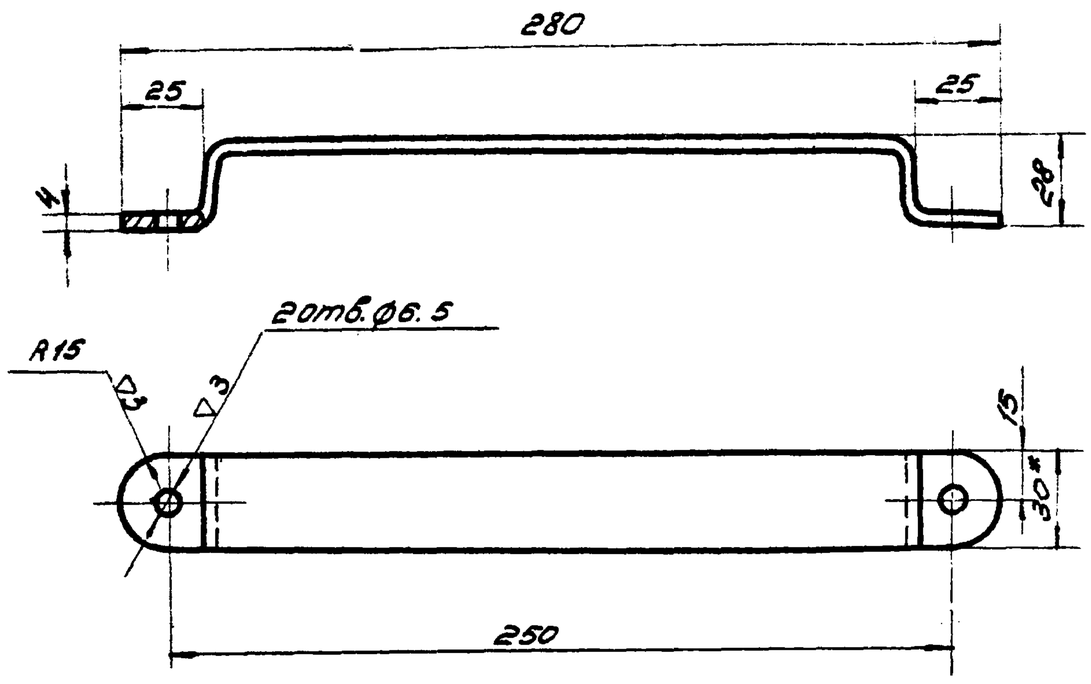

1. Длина развертки ≈ 322мм
2. Внутренний радиус гибки 3мм
3. Предельные отклонения размеров охватывающих – по А7, охватываемых по В7, прочих – ±½ допуска 7кл.
4. * Размеры для справок.
5. Покрытие: Гр.фл-03-к
ЭМХВ-124, серый III-А
Кроме обрабатываемых поверхностей.

Изм.	Лист	N докум.	Подп.	Дата	ПА16.00.001			
Разраб.		Костанян			Скоба	Лит.	Масса	Масшт.
Пров.		Макаркин				О2	0,35	1:2
Т.контр.						Лист	Листов	
Н.контр.					Полоса 4х30 ГОСТ103-57 / Ст3 ГОСТ535-58	ЦНИИ промзданий		
Утв.								

ПА16.00.002

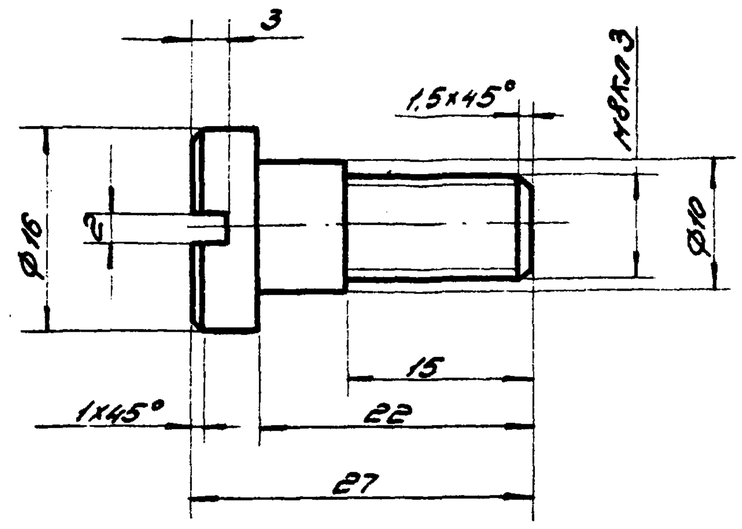

1. Предельное отклонение размеров: охватывающих по А7, охватываемых по В7, прочих ±½ допуска 7кл.
2. Покрытие: хим. окс. прм ГОСТ9791-68

Изм.	Лист	N докум.	Подп.	Дата	ПА16.00.002			
Разраб.		Костанян			Ось	Лит.	Масса	Масшт.
Пров.		Макаркин				О2	0,016	2:1
Т.контр.						Лист	Листов	
Н.контр.					Сталь 20 ГОСТ1050-60	ЦНИИ промзданий		
Утв.								

ПА16.00.003

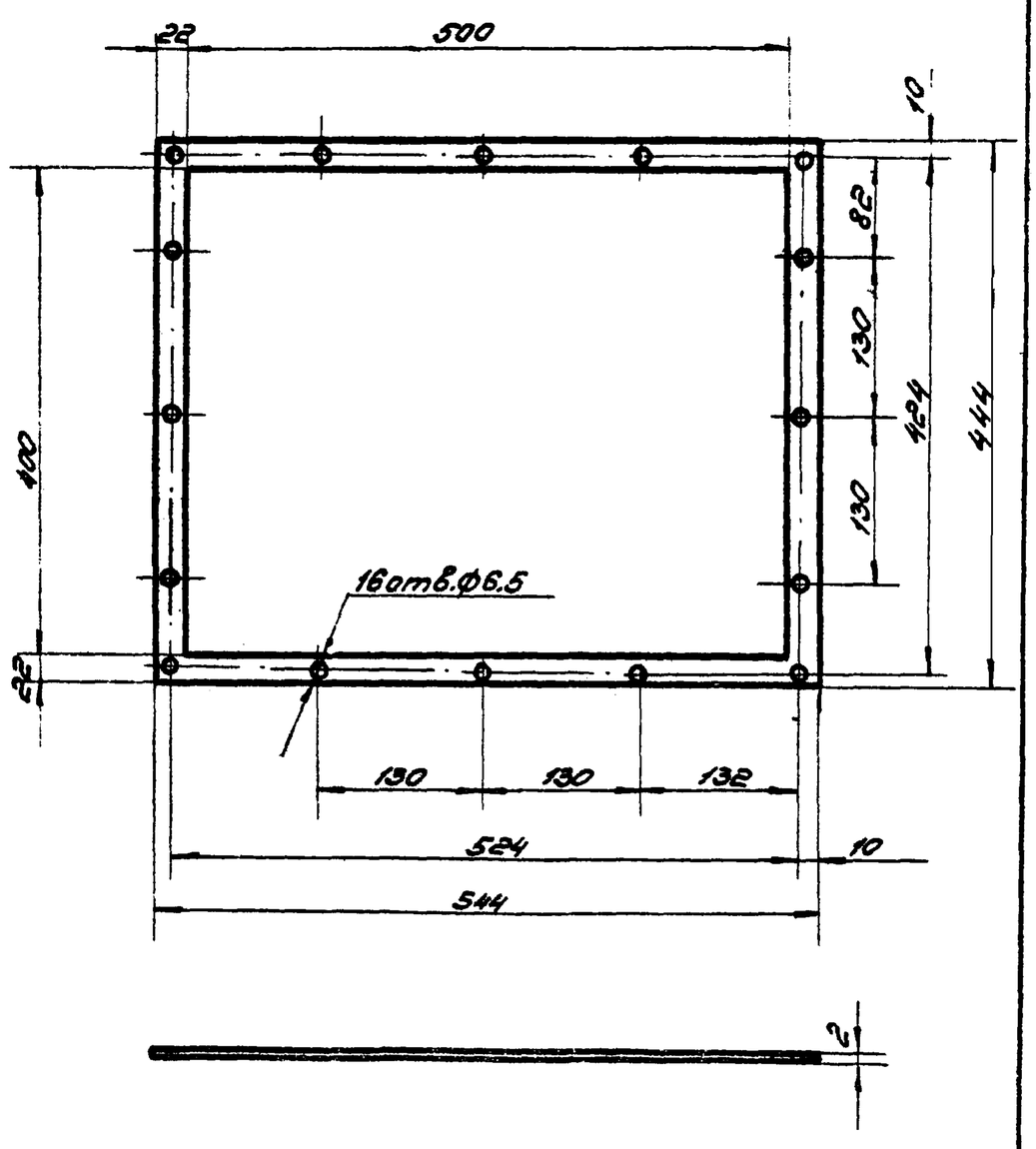

Изм.	Лист	N докум.	Подп.	Дата	ПА16.00.003			
Разраб.		Костанян			Прокладка	Лит.	Масса	Масшт.
Пров.		Макаркин				О,2	0.13	1:5
Т.контр.						Лист	Листов	
Н.контр.					Резина-пластина 2Т-АП ГОСТ7338-65	ЦНИИ промзданий		
Утв.								

ПА16.00.004

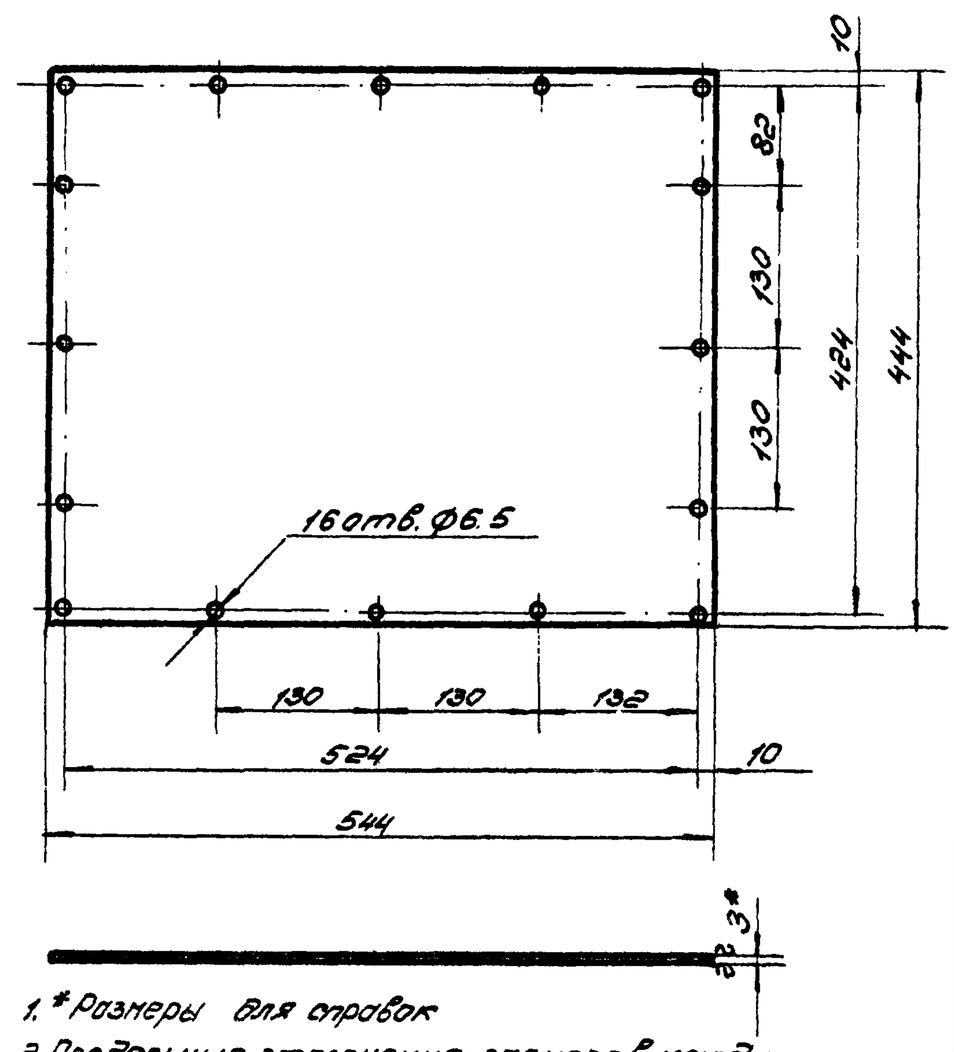

1. * Размеры для справок
2. Предельные отклонения размеров между двумя любыми отверстиями ±0.5мм, отклонение остальных размеров по 7кл.
3. Покрытие: Гр. ФП-03-к; ЭМхВ-124 серый, III-А, кроме 16 отв.

серия 1494-3, вып.1.

Изм.	Лист	N докум.	Подп.	Дата	ПА16.00.004			
Разраб.		Костанян			Заглушка	Лит.	Масса	Масшт.
Пров.		Макаркин				О,2	5.6	1:5
Т.контр.						Лист	Листов	
Н.контр.					Лист В3.0 ГОСТ3680-57 / Ст.3 ГОСТ501-58	ЦНИИ промзданий		
Утв.								

ПЯ16.00.005

4 ▽

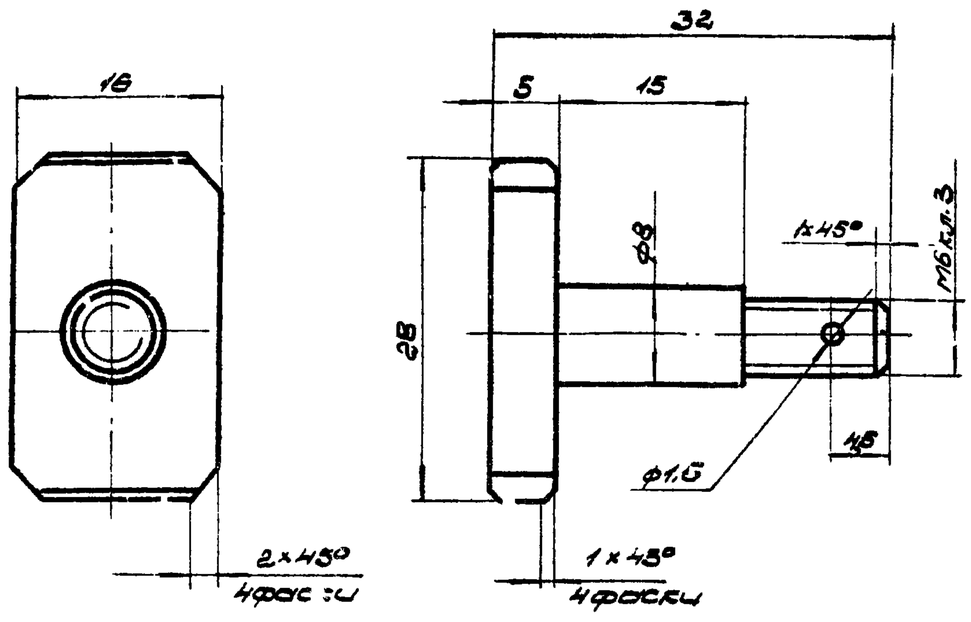

1. Предельные отклонения размеров:
   охватывающих - по А7,
   охватываемых - по В7,
   прочих ± ½ допуска 7кл.
2. Покрытие: Хим окс прм ГОСТ 9791-68

				ПЯ16.00.005			
Лист	№ докум.	Подп.	Дата	Полец	Лит.	Масса	Масштаб
Разраб.	Костанян	Коч			O_2	0,02	2:1
Пров.	Макаркин				Лист	Листов	
Т.контр.				сталь 20 ГОСТ 1050-60	ЦНИИП промзданий		
Н.контр.							
Утв.							

ПЯ16.00.006

(▽) ~

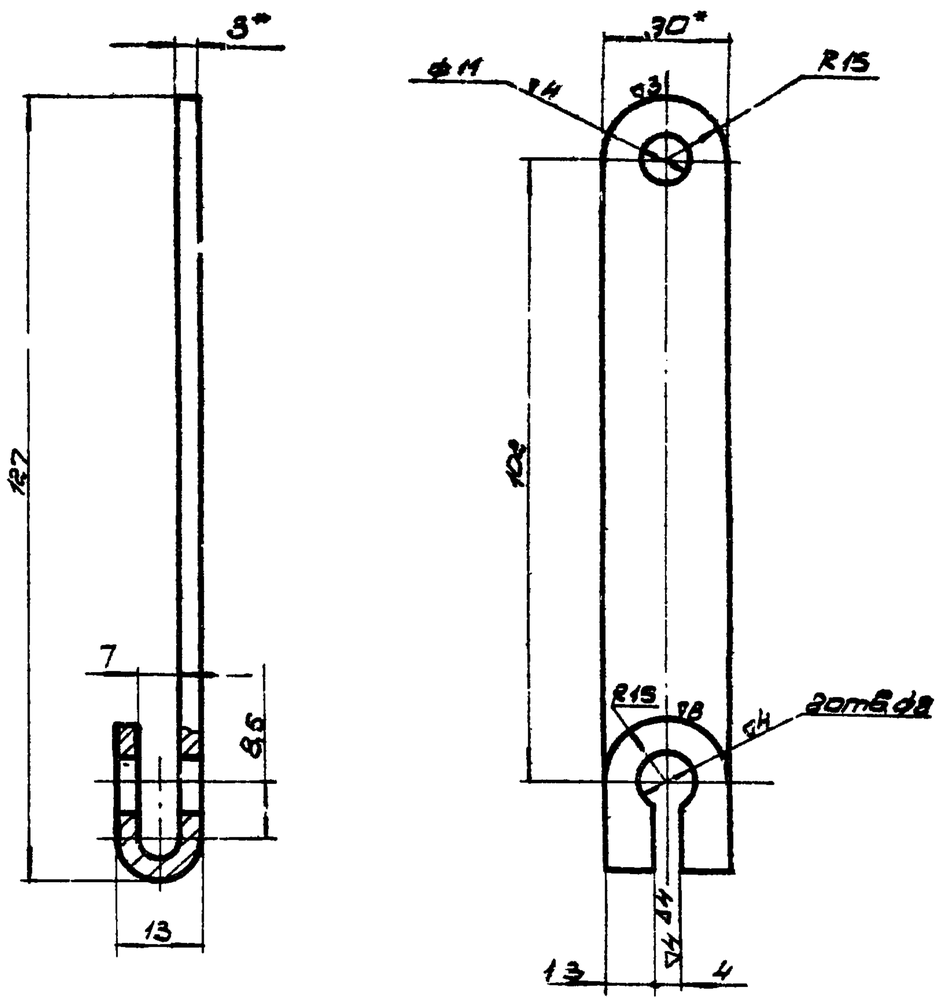

1. Длина развертки ≈ 155мм
2. Предельные отклонения размеров по 7кл.
3 * Размеры для справок
4. Покрытие: Гр ФЛ-03-К; эм ХВ-124, серый III-А, кроме обрабатываемых поверхностей.

				ПЯ16.00.006			
Изм. Лист	№ докум.	Подп.	Дата	Рычаг вилкообразный	Лит.	Масса	Масштаб
Разраб.	Костанян	Коч			O_2	0,047	1:1
Пров.	Макаркин				Лист	Листов	
Т.контр.				Лента 3×30 ГОСТ 6009-57 / ст.3 ГОСТ 535-58	ЦНИИП промзданий		
Н.контр.							
Утв.							

ПЯ16.00.007

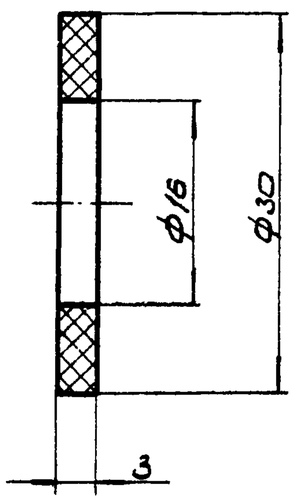

				ПЯ16.00.007			
Изм.	№ докум.	Подп.	Дата	Прокладка	Лит.	Масса	Масштаб
Разраб.	Костанян	Коч			O_2	0,002	2:1
Пров.	Макаркин				Лист	Листов	
Т.контр.				Фибра ФТ-3.0 ГОСТ 14613-69	ЦНИИП промзданий.		
Н.контр.							
Утв.							

ПЯ16.00.008

(▽) 4▽

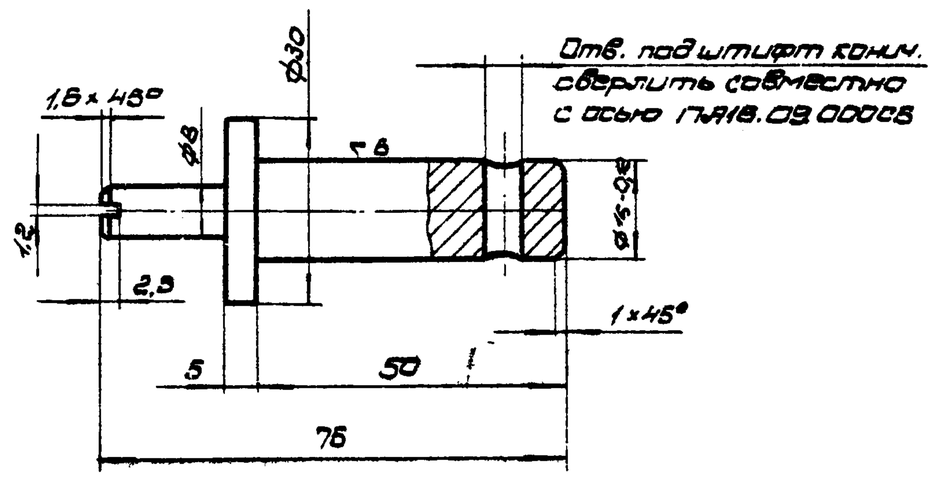

1. Неуказанные предельные отклонения размеров: охватывающих - по А7, охватываемых по В7, прочих ± ½ допуска 7кл.

серия 1.494-3, вып.1.
ПЯ16.00.008

Изм. Лист	№ докум.	Подп.	Дата	Цапфа	Лит.	Масса	Масштаб
Разраб.	Костанян	Коч			O_2	0,11	1:1
Пров.	Макаркин				Лист	Листов	
Т.контр.				Сталь 35 ГОСТ 1050-60	ЦНИИП промзданий		
Н.контр.							
Утв.							

ПА16-00.009

▽3 (▽)

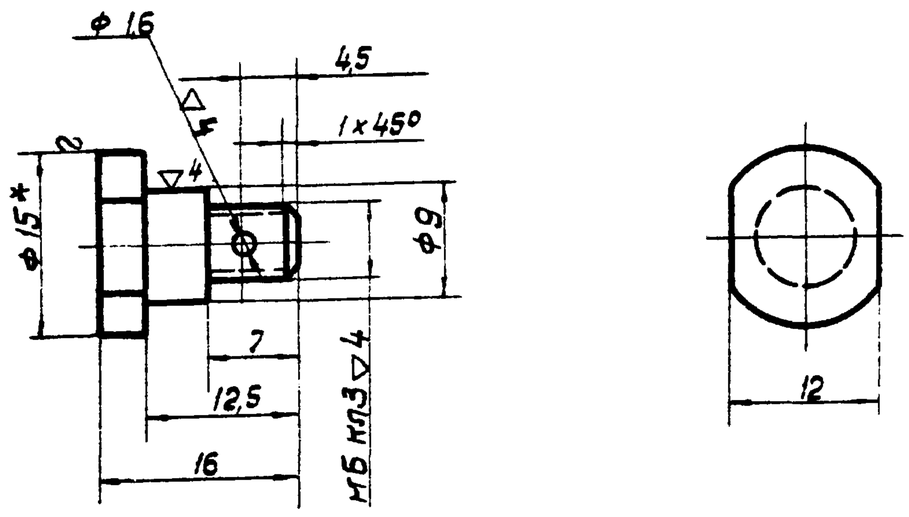

1* - Размеры для справок

2. Предельные отклонения размеров:
охватывающих по A_7
охватываемых по B_7
прочих $\pm\frac{1}{2}$ допуска 7 кл.

3. Покрытие: Хим. окс прм ГОСТ 9791-68

					ПА16.00.009			
Изм.	Лист	N докум.	Подп.	Дата	Палец	Лит.	Масса	Масшт.
Разраб.		Костанян				O_2	0,01	2:1
Пров.		Макаркин				Лист:	Листов:	
Т. контр.								
Н. контр.					Круг 15 ГОСТ 2590-57 / Ст.3 ГОСТ 535-58	ЦНИИПромзданий		
Утв.								

ПА16.00.010

▽3 (▽)

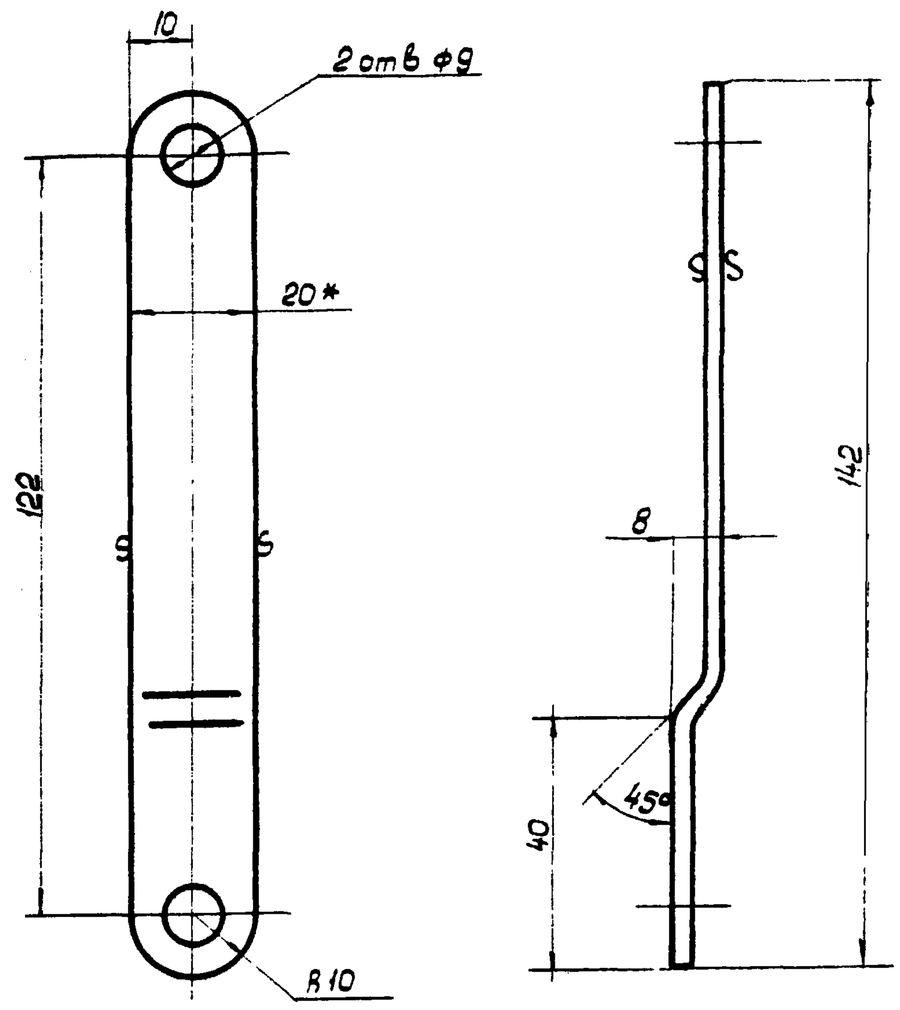

1. Длина развертки ≈ 145 мм
2. Внутренние радиусы гибки - 3 мм
3. Предельные отклонения размеров: охватывающих по A_7, охватываемых - по B_7, прочих ± 1/2 допуска 7 кл.
4* - Размер для справок
5. Покрытие: Гр фл-03-к; эм х в-124, серый, III-А, кроме 2 отв. ф9

					ПА16.00.010			
Изм.	Лист	N докум.	Подп.	Дата	Тяга	Лит.	Масса	М-6
Разраб.		Костанян				O_2	0,066	1:1
Пров.		Макаркин				Лист:	Листов:	
Т. контр.								
Н. контр.					Лента 3×20 ГОСТ 6009-57 / Ст.3 ГОСТ 535-58	ЦНИИПромзданий		
Утв.								

ПА16-00-011

▽3 (▽)

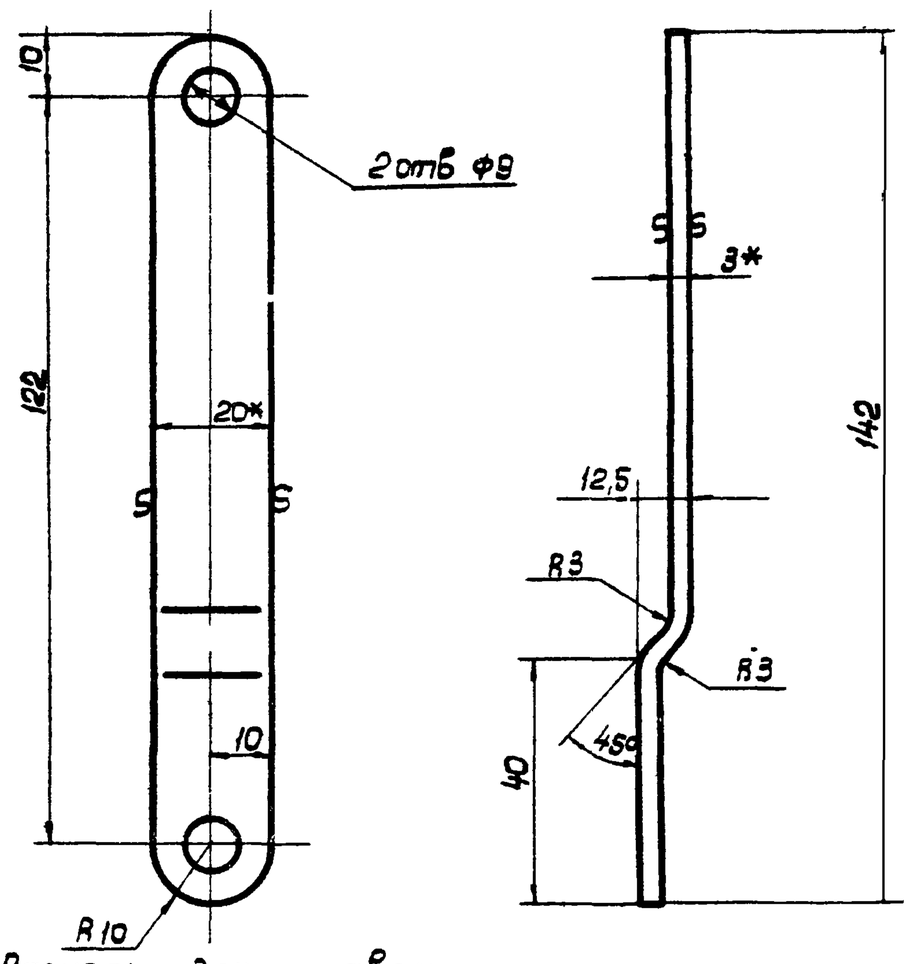

1* - Размеры для справок
2. Длина развертки: 146 мм.
3. Предельные отклонения размеров: охватывающих - по A_7, охватываемых - по B_7, прочих ± 1/2 допуска 7 кл.
4. Покрытие: Пр фл-03-к, Эм х В-124, серый III-А, кроме 2х отв. ф9.

					ПА16.00.011			
Изм.	Лист	N докум.	Подп.	Дата	Тяга	Лит.	Масса	М-6
Разраб.		Костанян				O_2	0,069	1:1
Пров.		Макаркин				Лист:	Листов:	
Т. контр.								
Н. контр.					Лента 3×20 ГОСТ 6009-57 / Ст.3 ГОСТ 535-58	ЦНИИПромзданий		
Утв.								

ПА16-00-012

▽3 (▽)

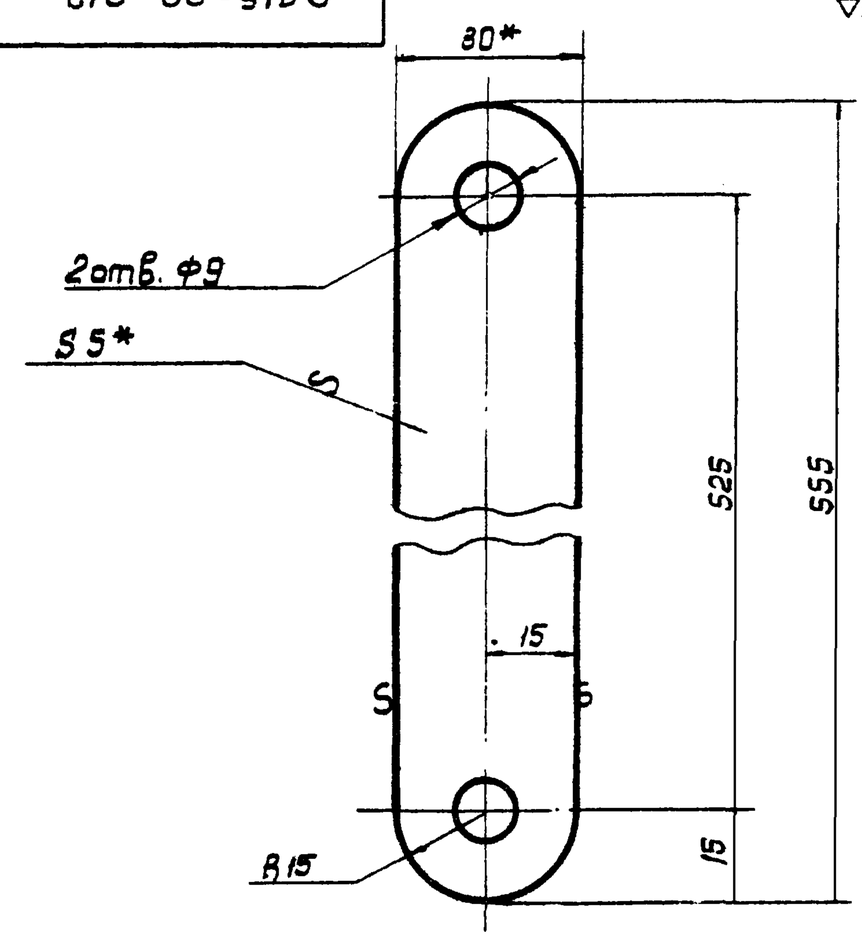

1* Размеры для справок
2. Предельные отклонения размеров: охватывающих - по A_7, охватываемых - по B_7, прочих - ± 1/2 допуска 7 кл
3. Покрытие: Гр фл-03-к, эм х В-124 серый III-А, кроме двух отв. ф9

					серия 1.494-3, вып. 1. ПА16.00.012			
Изм.	Лит.	N докум.	Подп.	Дата	Рычаг	Лит.	Масса	Масш. 5
Разраб.		Костанян				O_2	0,51	1:1
Пров.		Макаркин				Лист	Листов:	
Т. контр.								
Н. контр.					Полоса 5×30 ГОСТ 103-57 / Ст.3 ГОСТ 535-58	ЦНИИПромзданий		
Утв.								

ПА1Б.00.016

▽3(▽)

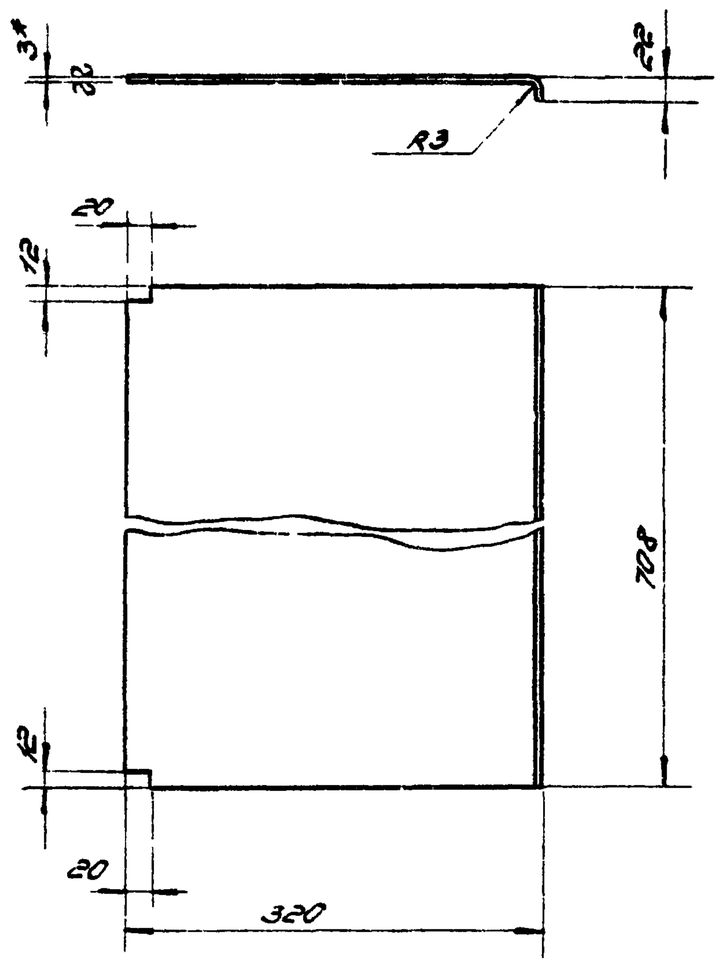

1. Длина развертки ~ 335мм
2. Предельные отклонения размеров охватываемых - по В7
3* Размеры для справок.

					ПА1Б.00.016			
Изм.	Лист	N докум.	Подп.	Дата	Крышка	Литер	Масса	Масшт
Разраб.		Коршакова	Коршакова			0₂	4,5	1:5
Пров.		Макаркин				Лист	Листов	
Т.конт.					Лист В3.0 ГОСТ3680-57 / Ст.3 ГОСТ501-58	ЦНИИ промзданий		
Н.контр.								
Утв.								

ПА1Б.00.017

▽3(▽)

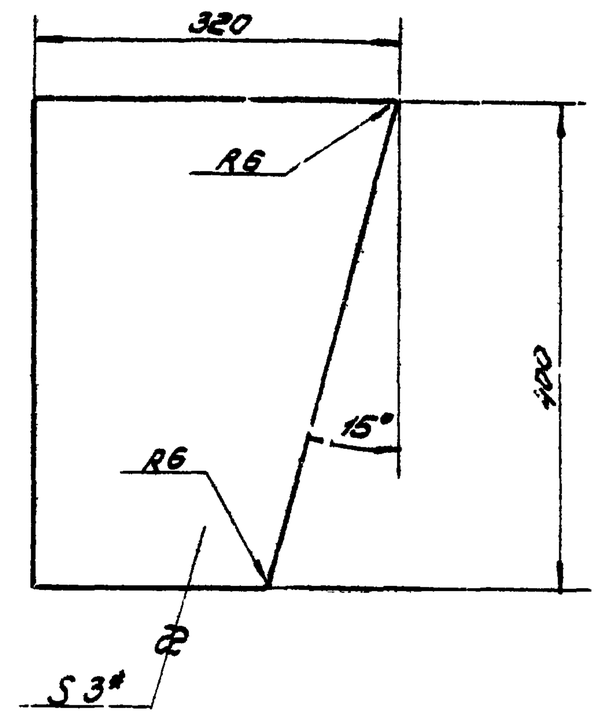

1. Предельные отклонения размеров: охватываемых - по В7
2* Размеры для справок

					ПА1Б.00.017			
Изм.	Лист	N докум.	Подп.	Дата	Стенка	Литер	Масса	Масшт
Разр.		Коршакова	Коршакова			0₂	23	1:5
Пров.		Макаркин				Лист	Листов	
Т.конт.					Лист В3.0 ГОСТ3680-57 / Ст.3 ГОСТ501-58	ЦНИИ промзданий		
Н.конт.								
Утв.								

Справ.№ | Подп. и дата | Инв.№дубл. | Взам.инв.№ | Подп. и дата | Инв.№подл.

ПА1Б.00.019

▽3

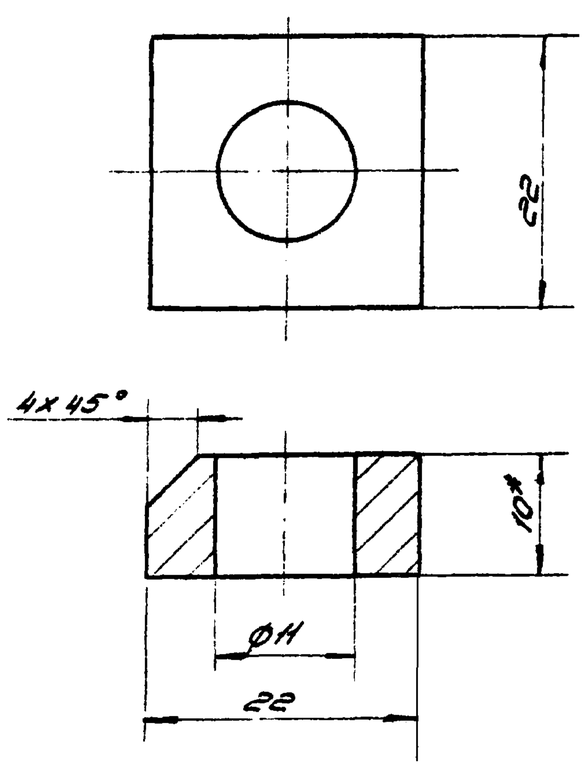

1. * Размеры для справок
2. Предельные отклонения размеров: охватывающих - по А7, охватываемых - по В7, прочих $\pm\frac{1}{2}$ допуска 7кл.

					ПА1Б.00.019			
Изм.	Лист	N докум.	Подп.	Дата	Бобышка	Литер	Масса	Масшт
Разраб.		Коршакова	Коршакова			0₂	0.035	2:1
Пров.		Макаркин				Лист	Листов	
Т.конт.					Ст.3 ГОСТ380-60	ЦНИИ промзданий		
Н.конт.								
Утв.								

ПА1Б.00.020

▽3(▽)

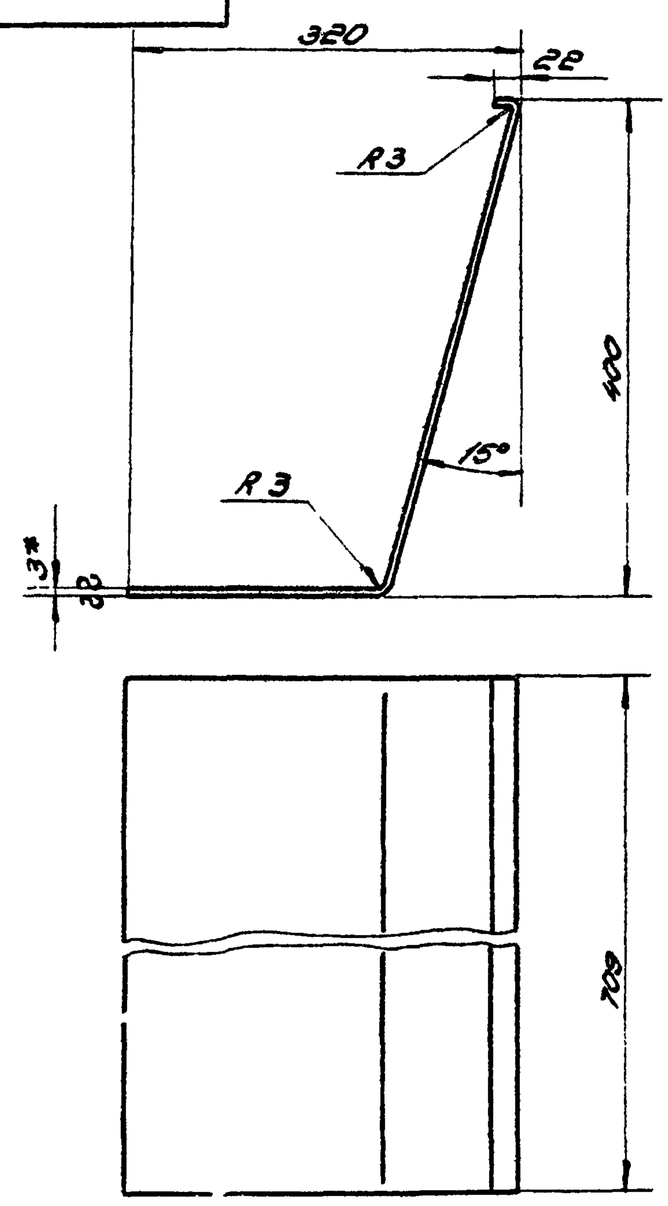

1. Длина развёртки ~ 632мм
2. Предельные отклонения размеров: охватываемых - по В7,
3. * Размеры для справок

					серия 1.494-3, вып. 1. ПА1Б.00.020			
Изм.	Лист	N докум.	Подп.	Дата	Полоса	Литер	Масса	Масшт
Разраб.		Коршакова	Коршакова			0₂	5.2	1:5
Пров.		Макаркин				Лист	Листов	
Т.конт.					Лист В3.0 ГОСТ3680-57 / Ст.3 ГОСТ501-58	ЦНИИ промзданий		
Н.конт.								
Утв.								

Инв.№подл. | Подпись и дата | Взам.инв.№ | Инв.№дубл. | Подп. и дата

Формат	Зона	Поз	Обозначение	Наименование	Кол.	Прим.
				Документация		
22			ПА15.01.000.СБ	Сборочный чертеж		
				Сборочные единицы		
22		1	ПА.15.01.100	Узел двери	1	
				Детали		
12		2	ПА.15.01.001	Рамка	1	
11		3	ПА.15.01.002	Стекло	1	
11		4	ПА.15.01.003	Прокладка	2	
11		5	ПА.15.01.004	Кольцо	2	
11		6	ПА.15.01.005	Замок	2	
11		7	ПА.15.01.006	Уплотнение	1	
11		8	ПА.15.01.007	Кольцо	2	
11		9	ПА.15.01.008	Ось	2	
11		10	ПА.15.01.009	Ручка	2	
				Стандартные изделия		
		13		Винт М5×8-055 ГОСТ 1489-62	22	

Изм.	Лист	N докум.	Подп.	Дата	ПА.15.01.000		
Разраб.		Костанян			Дверь в сборе	Литера	Лист 1 / Листов 2
Пров.		Макаркин					
Н. конт.						ЦНИИПромзданий	
Утв.							

Формат	Зона	Поз	Обозначение	Наименование	Кол.	Прим.
		14		Шайба пружинная 5Н65Г ГОСТ 6402-61	26	
				Штифт цилиндрический 2,5Пр2га×22 ГОСТ 3128-60		
				Материалы		
				Клей 88Н МРТУ-38-5-880-66		
				Электрод УОНИ 13/55А Э50А-2,0Р ГОСТ 9467-60		
				Грунт ФЛ-03-К ГОСТ 9109-59		
				Эмаль ХВ-124, серая ГОСТ 10144-62		

Подп. и дата | Инв. N дубл. | Взам. инв. N | Подп. и дата | Инв. N подл.

Изм.	Лист	N докум.	Подп.	Дата	ПА.15.01.000	Лист 2

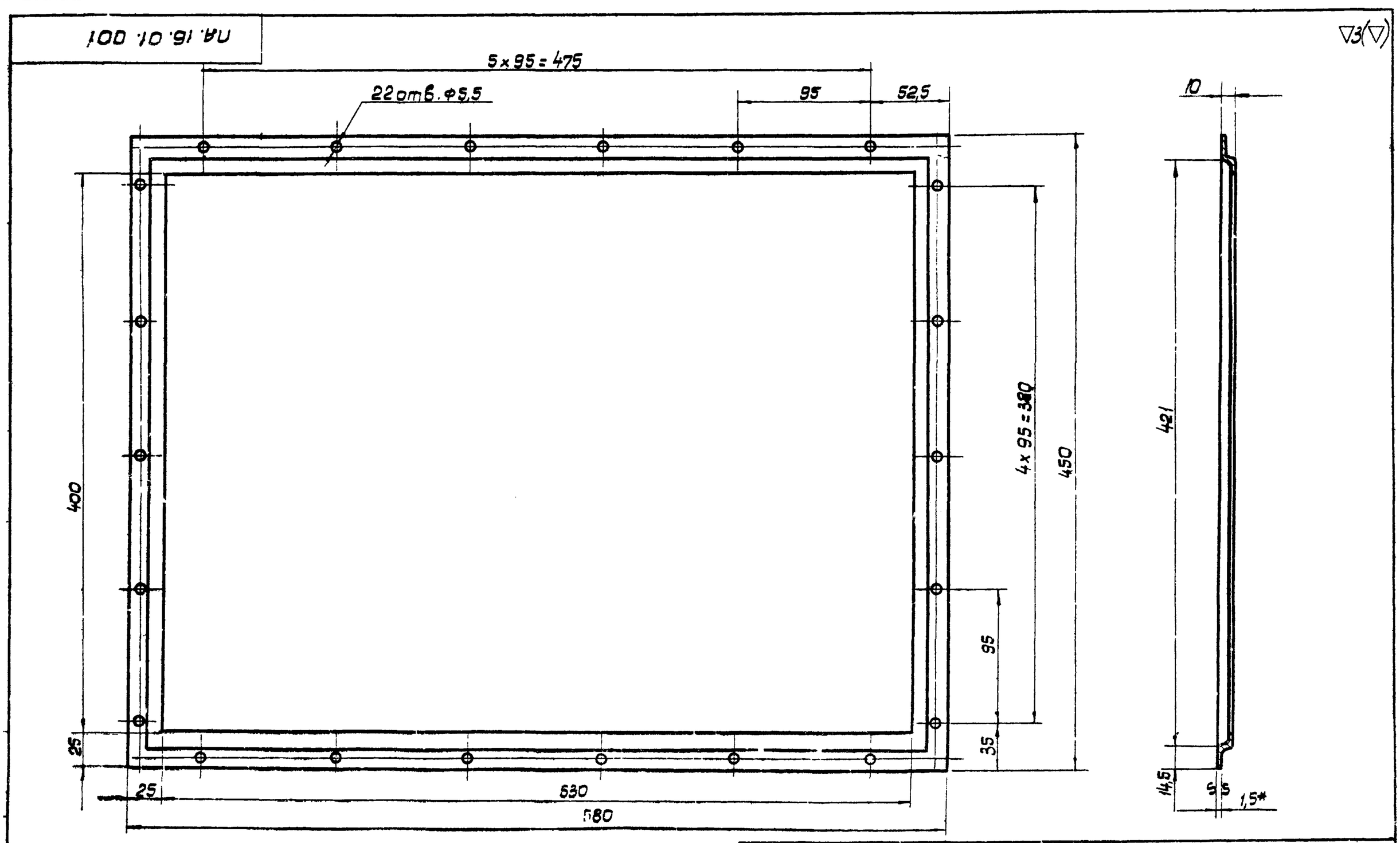

1* Размеры для справок.
2. Покрытие: Гр. ФЛ-03 К; Эм ХВ-124, серый III-А кромв 22 отв. ⌀5,5

Изм.	Лист	N докум.	Подп.	Дата	серия 1.494-3, вып. 1 ПА.15.01.00Д			
Разраб.		Костанян			Рамка	Лит.	Масса	М-6
Пров.		Макаркин				O_2	0,5	1:2,5
Т. конт.						Лист:	Листов: 1	
Н. конт.					Лист В1,5 ГОСТ 3680-57 Ст3 ГОСТ 501-58	ЦНИИПромзданий		
Утв.								

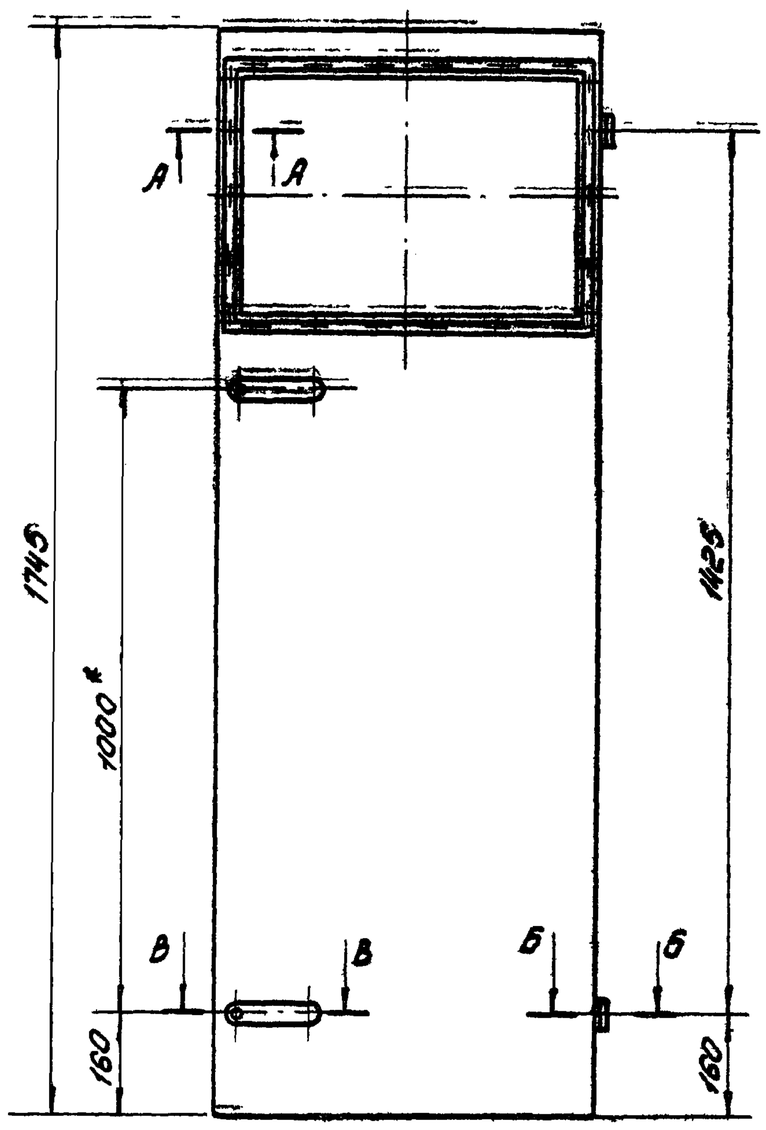

А-А
М1:1

Б-Б
М1:1

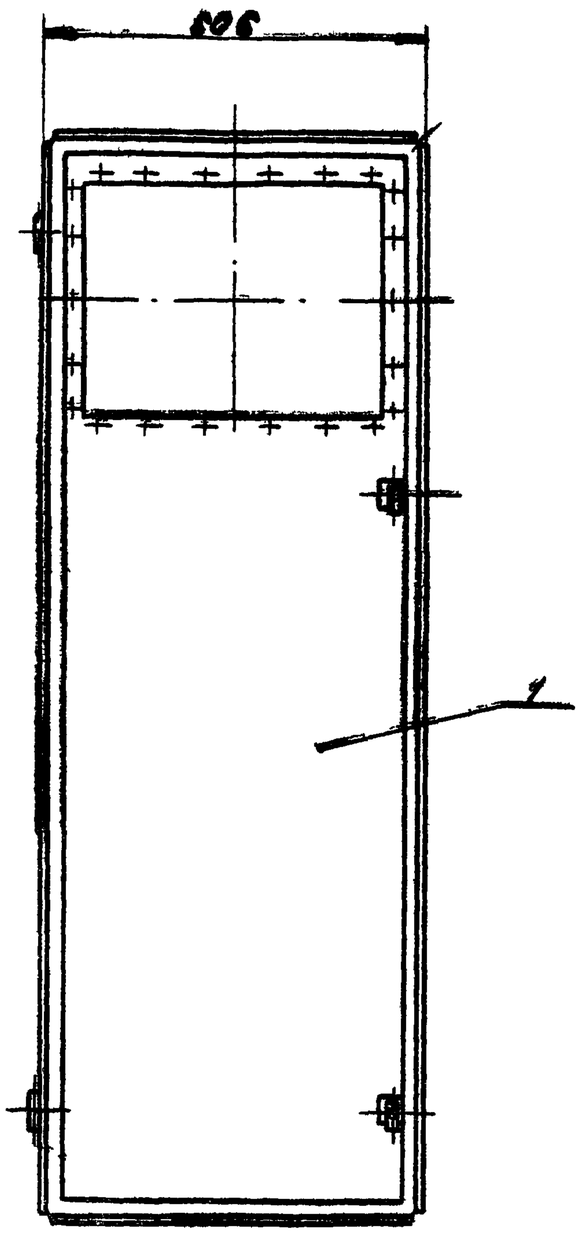

Г-Г
М1:1

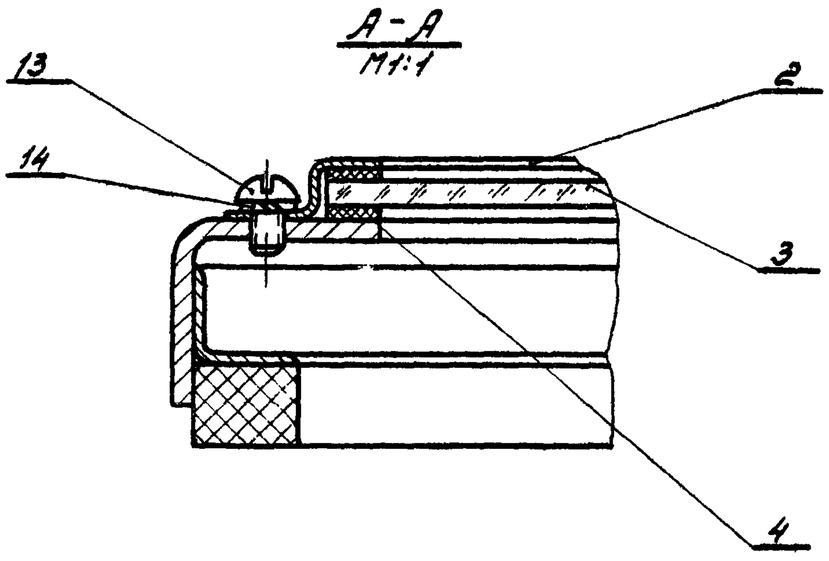

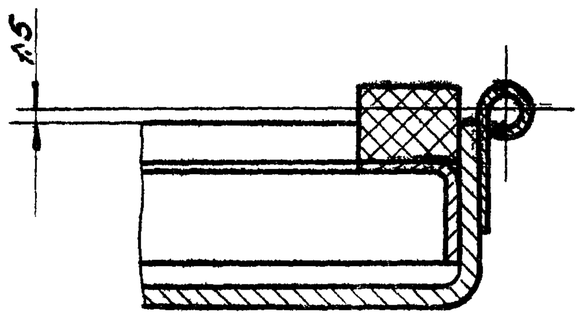

Б-Б
М1:1

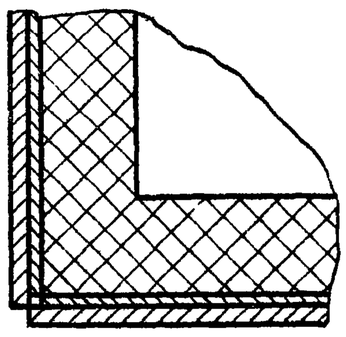

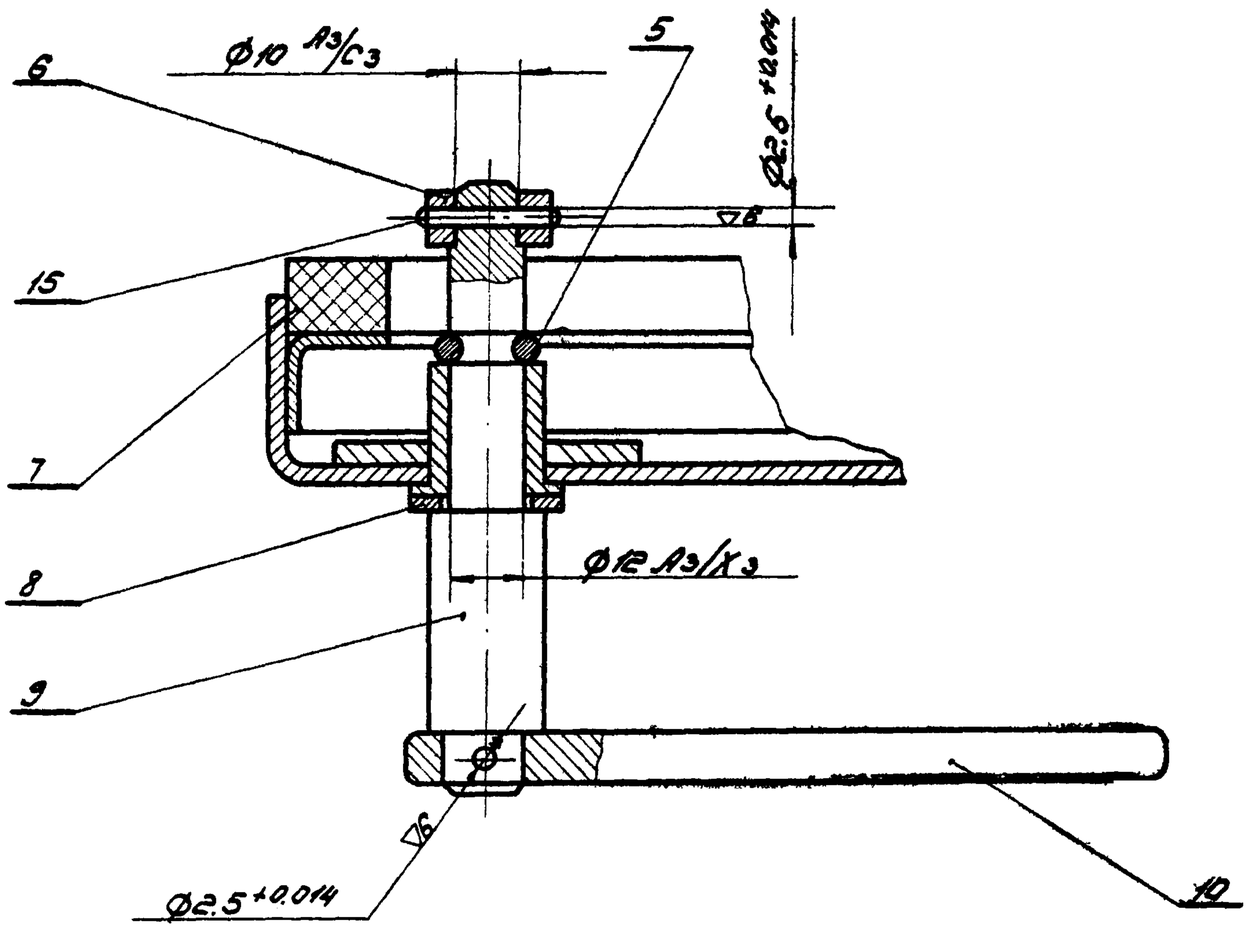

1. * Размеры справочные
2. Уплотнение (поз. 7) поставить на клею 88-НИРТУ-38-5-880-66.
3. Неуказанные предельные отклонения размеров: охватывающих - по А7, охватываемых - по В7, прочих ± 1/2 допуска по 7кл.

					серия 1.494-3, вып. 1. ПА16-01.000.СБ			
Изм.	Лист	N докум.	Подп.	Дата	Дверь в сборе	Лит.	Масса	Масшт.
Разраб.		Костанян					29,7	1:10
Пров.		Макаркин				Лист	Листов	
Т. контр.					сборочный чертёж	ЦНИИ промзданий		
Н. контр.								
Утв.								

ПА.16.01.002

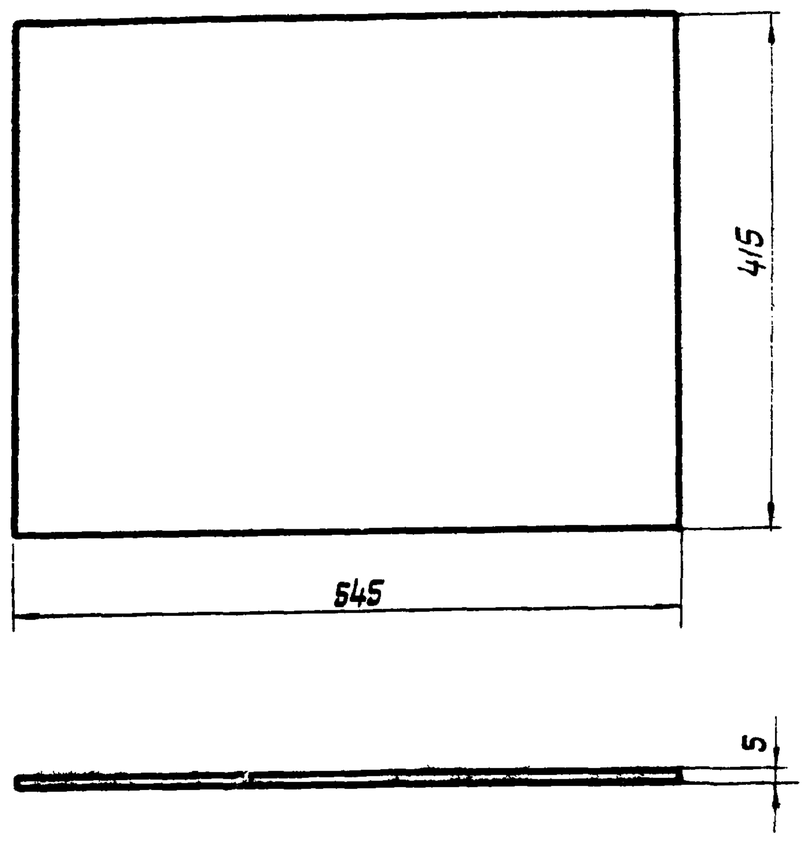

Допускается изготавливать из органического стекла поделочного ТУ МХП 26-64

Изм.	Лист	N докум.	Подп.	Дата	ПА.16.01.002			
Разраб.		Костанян			Стекло	Лит.	Масса	М-6
Пров.		Макаркин				O_2	2,93	1:5
Т. контр.						Лист:	Листов:	
Н. контр.					Стекло 5 ГОСТ 111-65	ЦНИИПромзданий		
Утв.								

ПА.16.01.003

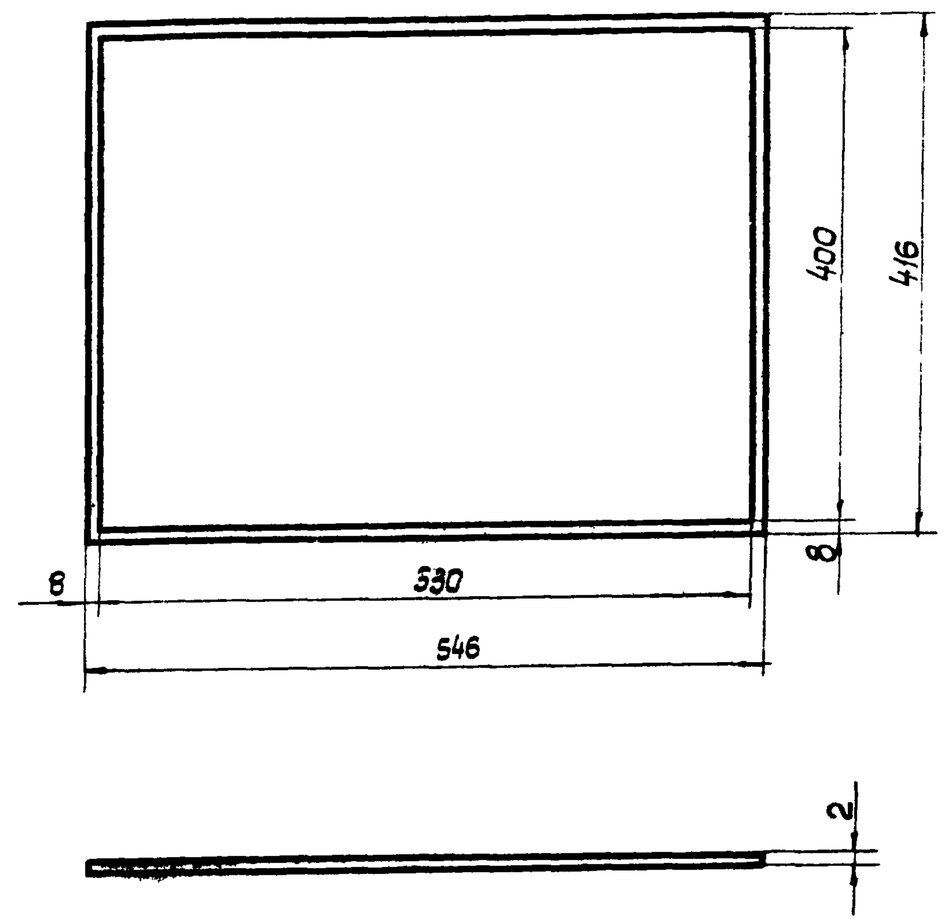

Допускается изготовить из полос

Изм.	Лист	N докум.	Подп.	Дата	ПА.16.01.003			
Разраб.		Костанян			Прокладка	Лит.	Масса	М-6
Пров.		Макаркин				O_2	0,047	1:5
Т. контр.						Лист:	Листов:	
Н. контр.					Резина-пластина 2Т-АМ ГОСТ 7338-65	ЦНИИПромзданий		
Утв.								

Справ. N

Подп. и дата | Инв. N дубл. | Взам. инв. N | Подп. и дата | Инв. N подл.

ПА.16.01.004

▽3 (▽)

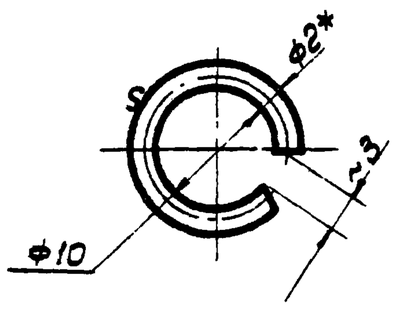

1* Длина развертки - 34мм
2. Предельные отклонения размеров:
охватывающих - по A_7,
охватываемых - по B_7
3* - Размер для справок

Изм.	Лист	N докум.	Подп.	Дата	ПА.16.01.004			
Разраб.		Костанян			Кольцо	Лит.	Масса	М-6
Пров.		Макаркин				O_2	0,001	2:1
Т. контр.						Лист:	Листов:	
Н. контр.					проволока III-2,0 ГОСТ 9389-60	ЦНИИПромзданий		
Утв.								

ПА.16.01.005

▽3 (▽)

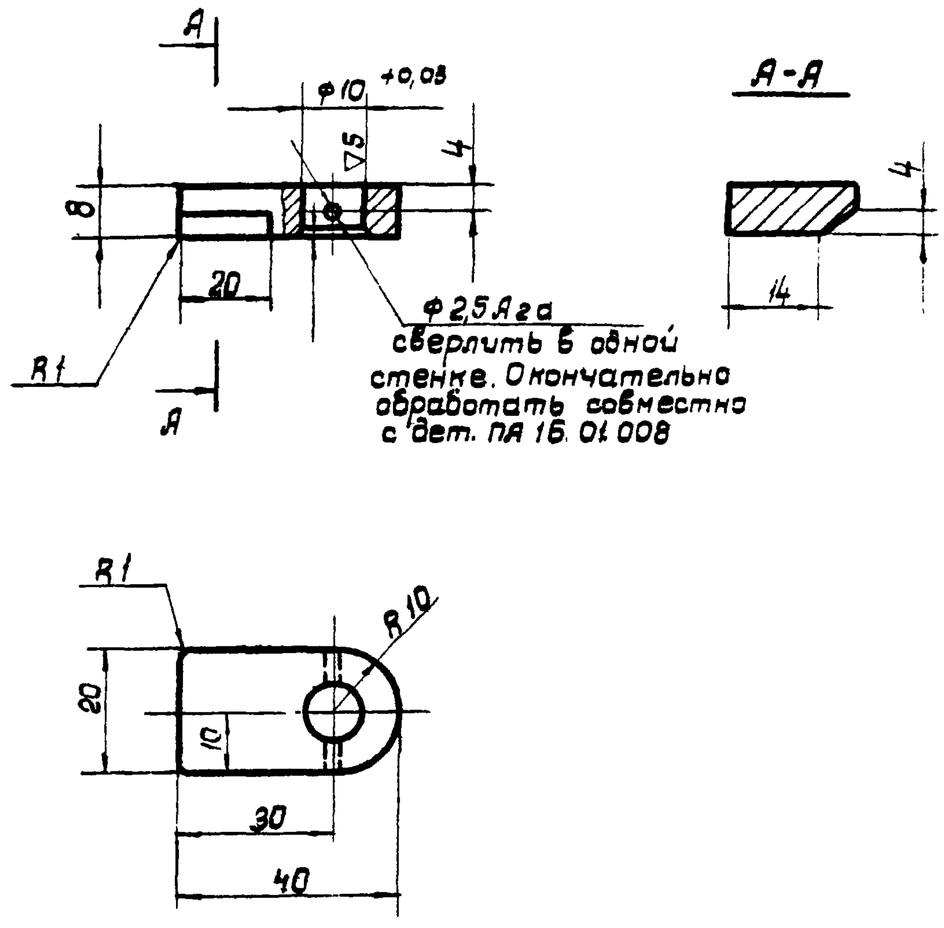

1. Неуказанные предельные отклонения размеров: охватывающих - по A_7, охватываемых - по B_7, прочие - $\pm\frac{1}{2}$ допуска 7 кл.

Изм.	Лист	N докум.	Подп.	Дата	серия 1.494-3, вып. 1. ПА.16.01.005			
Разраб.		Костанян			Замок	Лит.	Масса	М-6
Пров.		Макаркин				O_2	0,03	1:1
Т. контр.						Лист:	Листов:	
Н. контр.					Ст.3 ГОСТ 380-60	ЦНИИПромзданий		
Утв.								

ПА.16.01.006

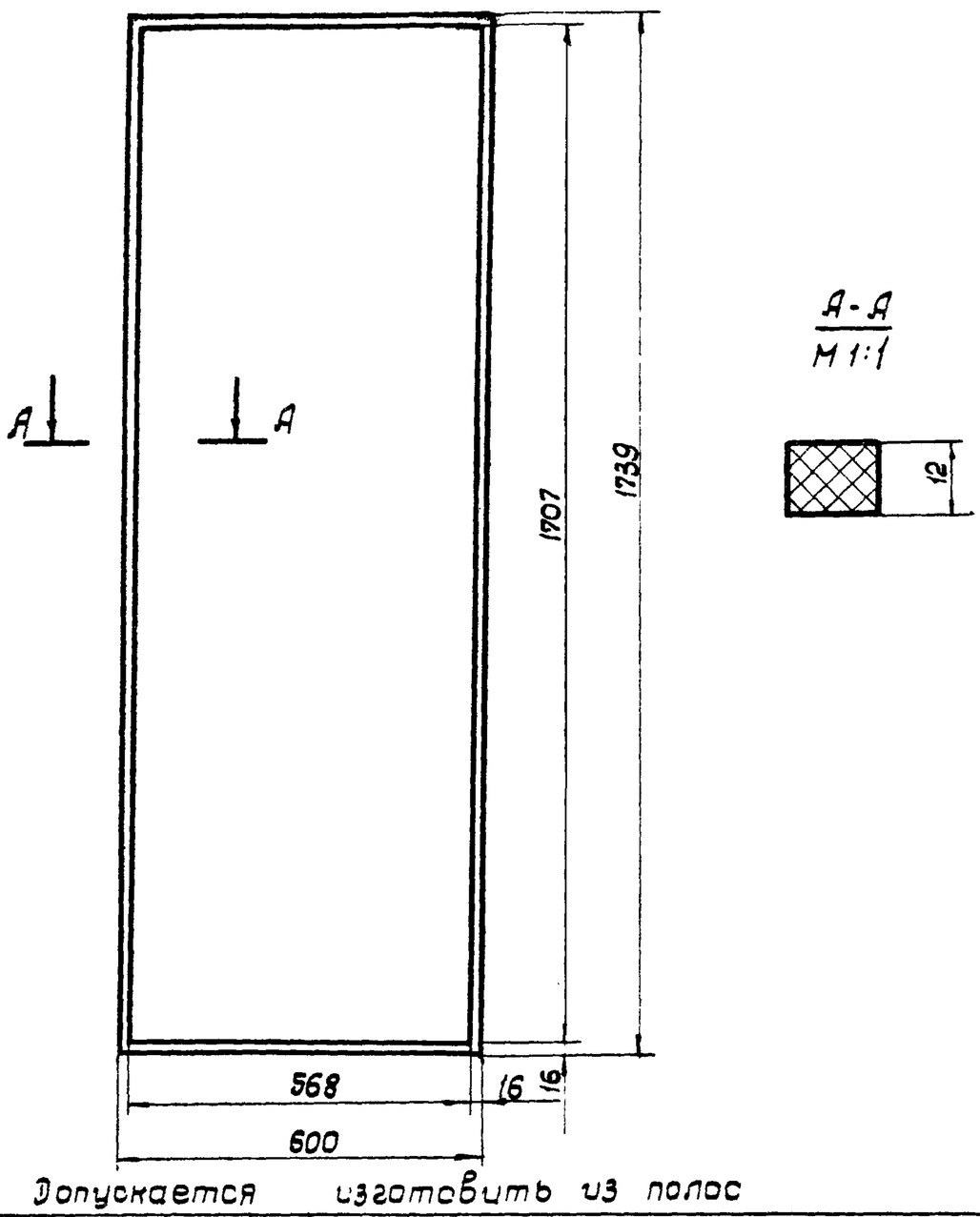

Допускается изготовить из полос

				ПА. 16. 01. 006		
Изм. Лист	N докум.	Подп.	Дата	Уплотнение	Лит.	Масса	М-6
Разраб.	Костанян				0_2	0,04	1:10
Пров.	Макаркин				Лист:	Листов: 1
Т. контр.				Поролон	ЦНИИПромзданий
Н. контр.					
Утв.					

14

ПА.16.01.007

4А

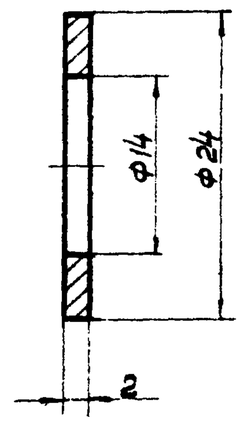

1. Предельные отклонения размеров по 7кл
2. Покрытие: хим. окс. прм. гост 9791-68

				ПА.16 01. 007		
Изм. Лист	N докум.	Подп.	Дата	Кольцо	Лит.	Масса	М-6
Разраб.	Костанян				0_2	0,005	2:1
Пров.	Макаркин				Лист:	Листов:
Т. контр.				Ст.3 гост 380-60	ЦНИИПромзданий
Н. контр.					
Утв.					

Справ. N

Подп. и дата | Инв. N дубл. | Взам. инв. N | Подп. и дата | Инв. N подл.

14

ПА 16 01.008

▽4 (▽)

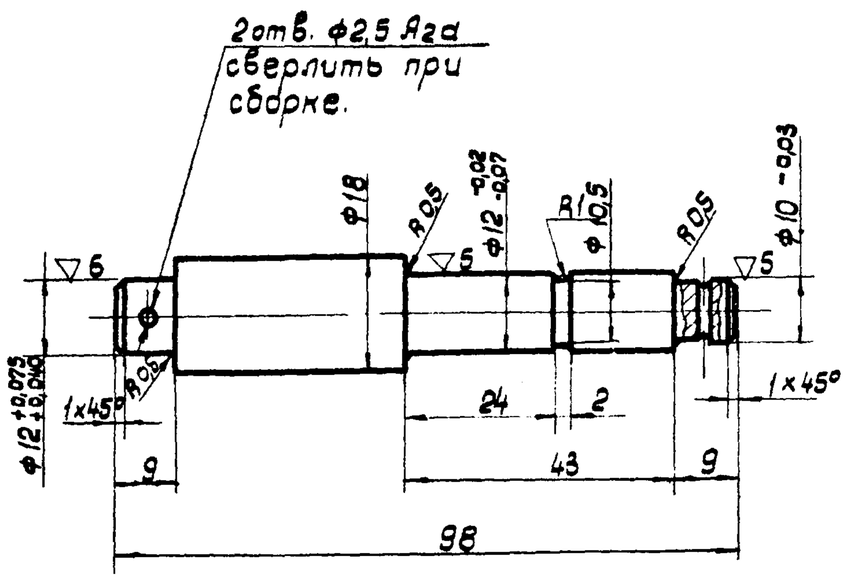

1. Предельные отклонения размеров: охватывающих - по A_7, охватываемых по B_7, прочих $\pm\frac{1}{2}$ допуска 7 кл.
2. Покрытие: хим. окс. прм. гост 9791-68

				ПА.16. 01. 008		
Изм. Лист	N докум.	Подп.	Дата	Ось	Лит.	Масса	М-6
Разраб.	Костанян				0_2	0,126	1:1
Пров.	Макаркин				Лист:	Листов:
Т. контр.				Сталь 45 гост 1050-60	ЦНИИПромзданий
Н. контр.					
Утв.					

ПА.16.01.009

Ф2,5 Ргд
сверлить в одной стенке,
окончательно обработать
совместно с дет. ПА. 16. 01. 008

▽4 (▽)

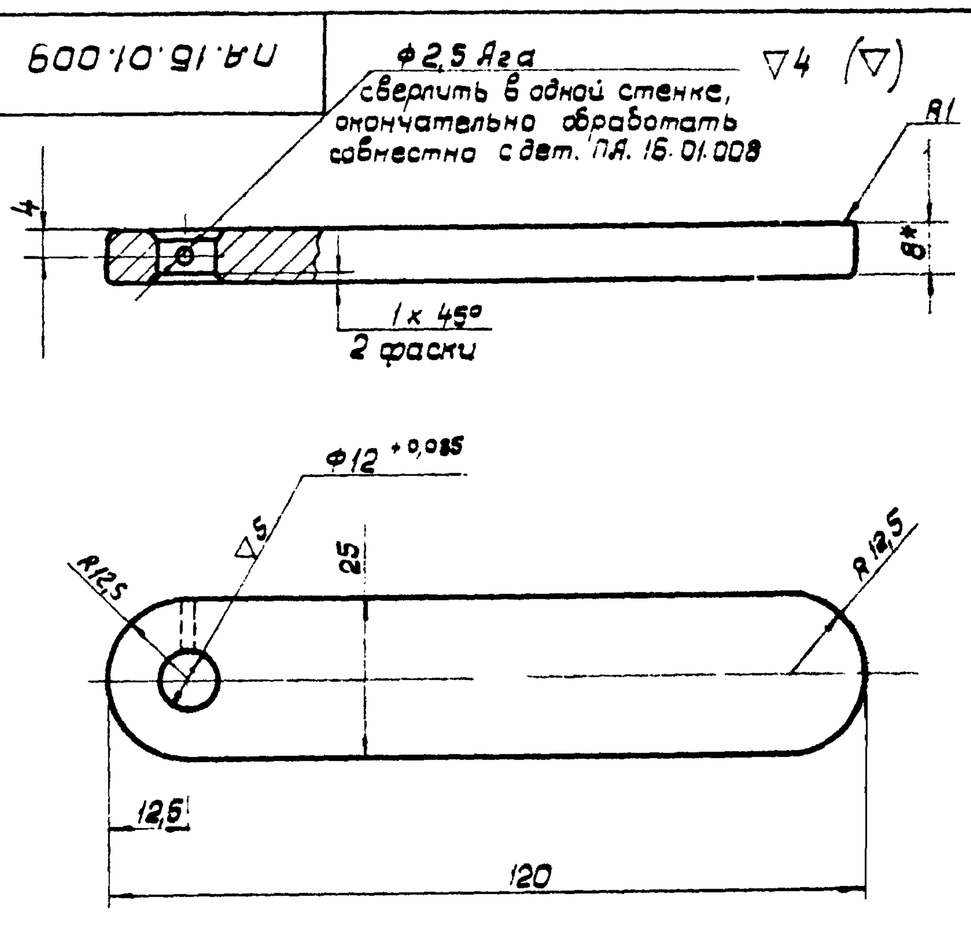

1* Размеры для справок
2. Неуказанные отклонения размеров: охватывающих - по A_7, охватываемых по B_7, прочих $\pm\frac{1}{2}$ допуска 7 кл.
3. Покрытие: гр ФЛ-03-К; ЭМ-Х8-124 серый III-А, кроме отв. Ф12

				серия 1.494-3, вып. 1. ПА. 16.01. 009		
Изм. Лист	N докум.	Подп.	Дата	Ручка	Лит.	Масса	М-6
Разраб.	Костанян				0_2	0,175	1:1
Пров.	Макаркин				Лист:	Листов:
Т. контр.				8 гост 5681-57 Лист Ст.3 гост 500-58	ЦНИИПромзданий
Н. контр.					
Утв.					

Справ. N

Подп. и дата | Инв. N дубл. | Взам. инв. N | Подп. и дата | Инв. N подл.

Формат	Зона	Поз.	Обозначение	Наименование	Кол.	Примечание
				Документация		
22			ПА1Б.01.100 СБ	Сборочный чертеж		
				Детали		
22		1	ПА.1Б.01.101	Дверь	1	
11		2	ПА1Б.01.102	Уголо	2	
11		3	ПА1Б.01.103	Уголок	2	
11		4	ПА1Б.01.104	Втулка	2	
11		5	ПА1Б.01.105	Платик	2	
11		6	ПА1Б.01.106	Петля	2	
				Материалы		
				Электрод УОНИ 13/45		
				Э42А-30-Р		
				ГОСТ 9467-60		
				Электрод УОНИ 13/55А		
				Э50А-2,0-Р		
				ГОСТ 9467-60		

Изм.	Лист	N докум.	Подп.	Дата	ПА 1Б.01.100			
Разраб.	Макаркин			6-71	Узел двери	Лит.	Лист 1	Листов 2
Пров.						ЦНИИПромзданий		
Н. конт.								
Утв.								

Формат	Зона	Поз.	Обозначение	Наименование	Кол.	Прим.
				Грунт ФЛ-03-К ГОСТ 9109-59		
				Эмаль ХВ-124, серая ГОСТ 10144-62		

Подп. и дата | Инв. N дубл. | Взам. инв. N | Подп. и дата | Инв. N дубл.

Изм.	Лист	N докум.	Подп.	Дата	ПА 1Б.01.100	Лист 2

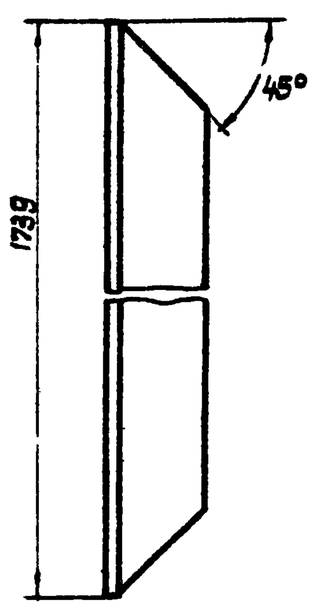

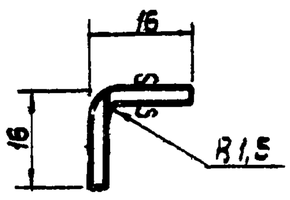

1. Длина развертки ~ 20мм
2. Предельные отклонения размеров: охватываемых - по B_7

Изм.	Лист	N докум.	Подп.	Дата	ПА 1Б.01.102			
Разраб.	Макаркин			6-71	Уголок	Лит. O_2	Масса 0,7	М-6 1:1
Пров.						Лист:	Листов: 1	
Т. конт.					Лист $\frac{B1,5\ ГОСТ\ 3680-57}{Ст.3\ ГОСТ\ 501-58}$	ЦНИИПромзданий		
Н. конт.								
Утв.								

Справ. N

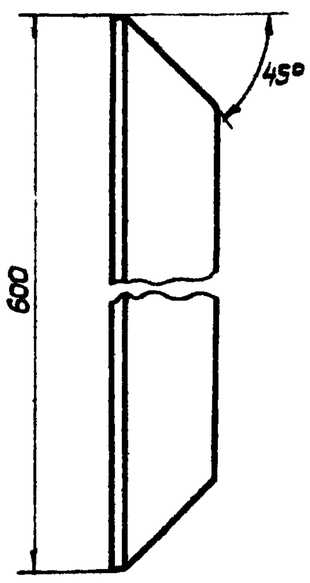

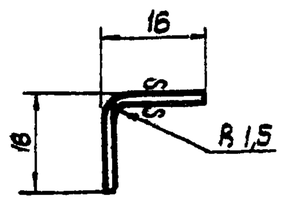

1. Длина развертки - 30мм
2. Предельные отклонения размеров: охватываемых - по B_7

Подп. и дата | Инв. N дубл. | Взам. инв. N | Подп. и дата | Инв. N подл.

Изм.	Лист	N докум.	Подп.	Дата	серия 1.494-3, вып. 1. ПА.1Б.01.103			
Разраб.	Макаркин			6-71	Уголок	Лит. O_2	Масса 0,24	М-6 1:1
Пров.						Лист:	Листов: 1	
Т. конт.					Лист $\frac{B1,5\ ГОСТ\ 3680-57}{Ст.3\ ГОСТ\ 501-58}$	ЦНИИПромзданий		
Н. конт.								
Утв.								

ПА.16.01.100СБ

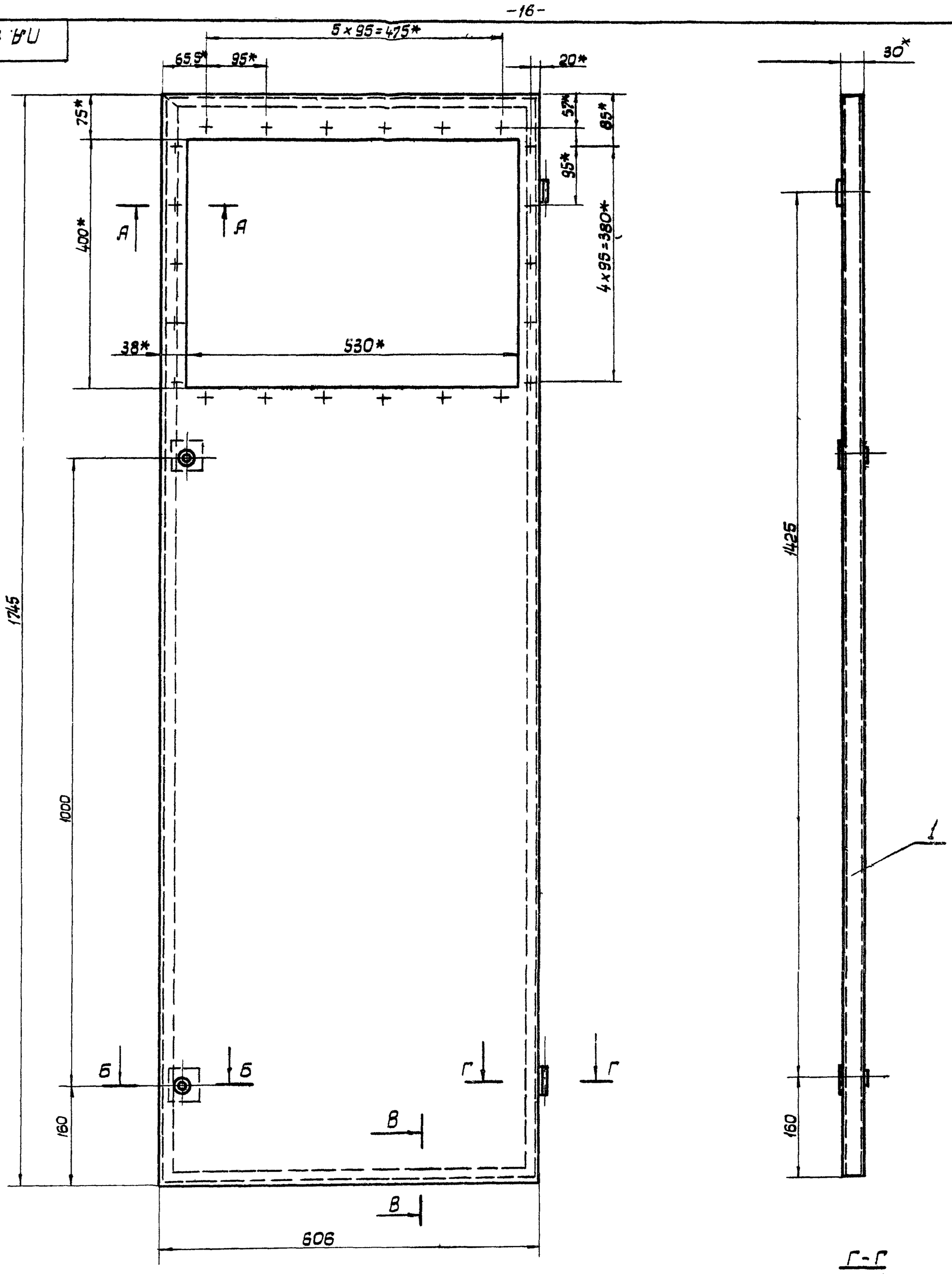

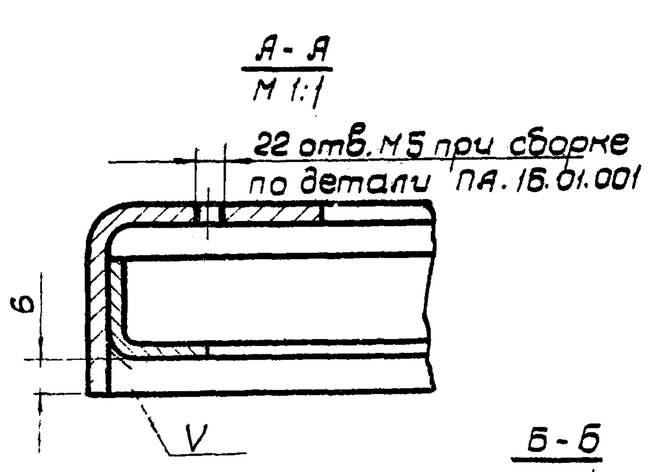

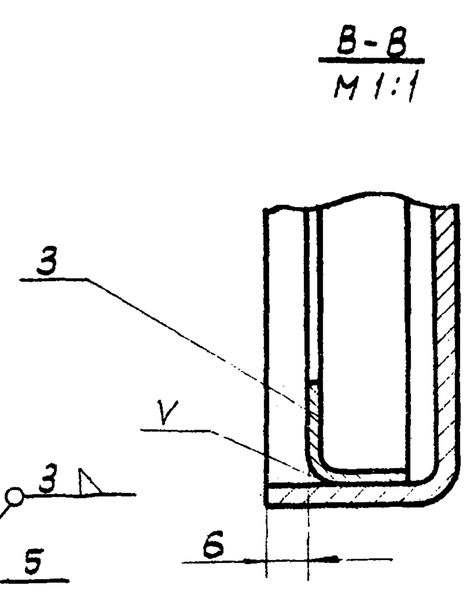

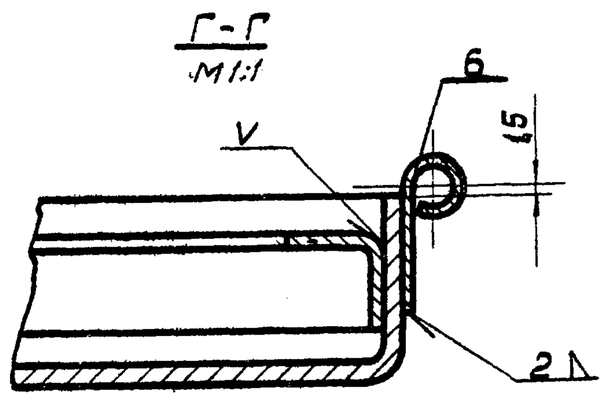

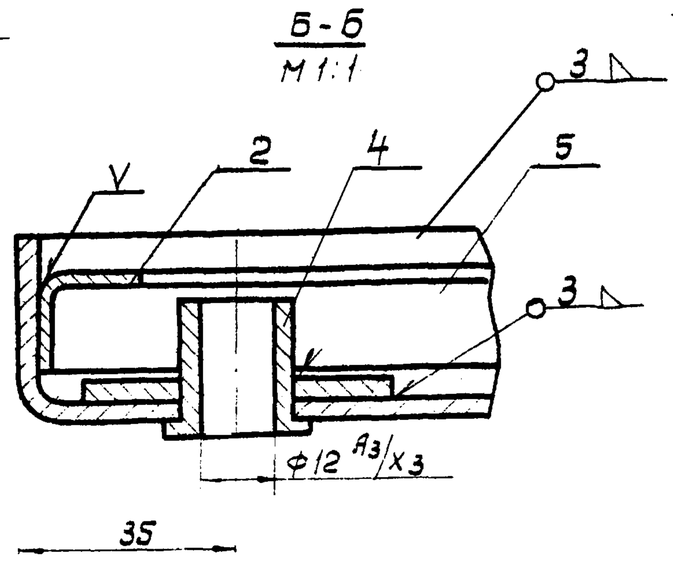

1 *- Размеры справочные

2. Предельные отклонения размеров: охватываемых- по B_7, прочих $\pm\frac{1}{2}$ допуска 7кл.

3. Покрытие: Гр. ФЛ-03-К; ЭМ х В-124, серый III-А; кроме обработанных поверхностей

					серия 1.494-3, вып. 1. ПА.16.01.100 СБ			
Изм	Лист	N докум.	Подп.	Дата	Узел двери	Лит.	Масса	М-Б
Разраб.		Костанян					25,4	1:5
Провер.		Макаркин				Лист:	Листов: 1	
Т. контр.								
Н. контр.					Сборочный чертеж	ЦНИИПромзданий		
Утв.								

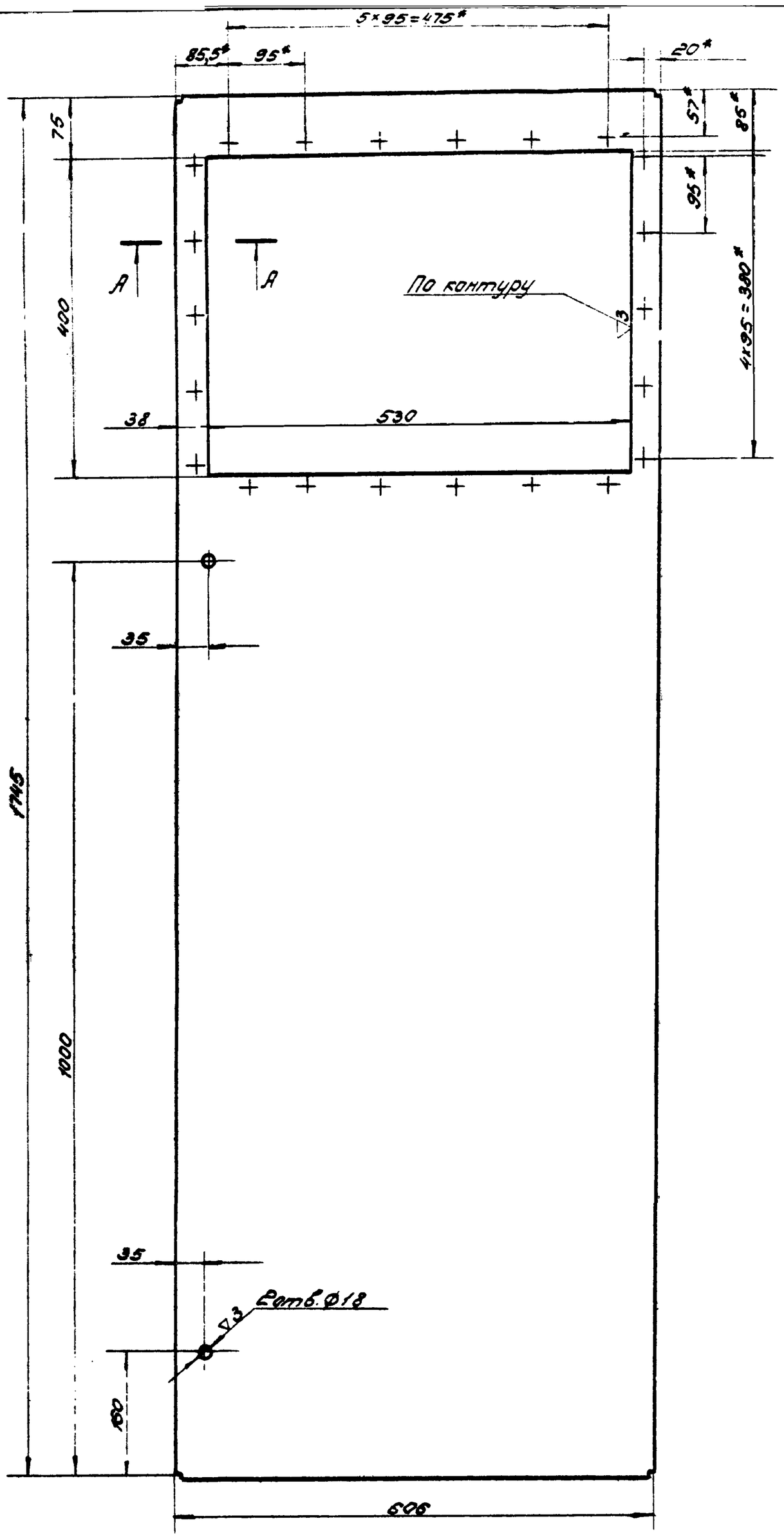

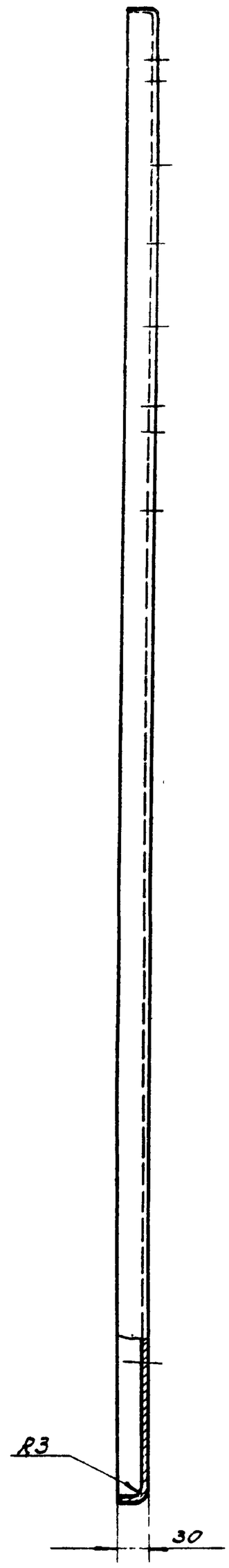

Развёртка
М1:10

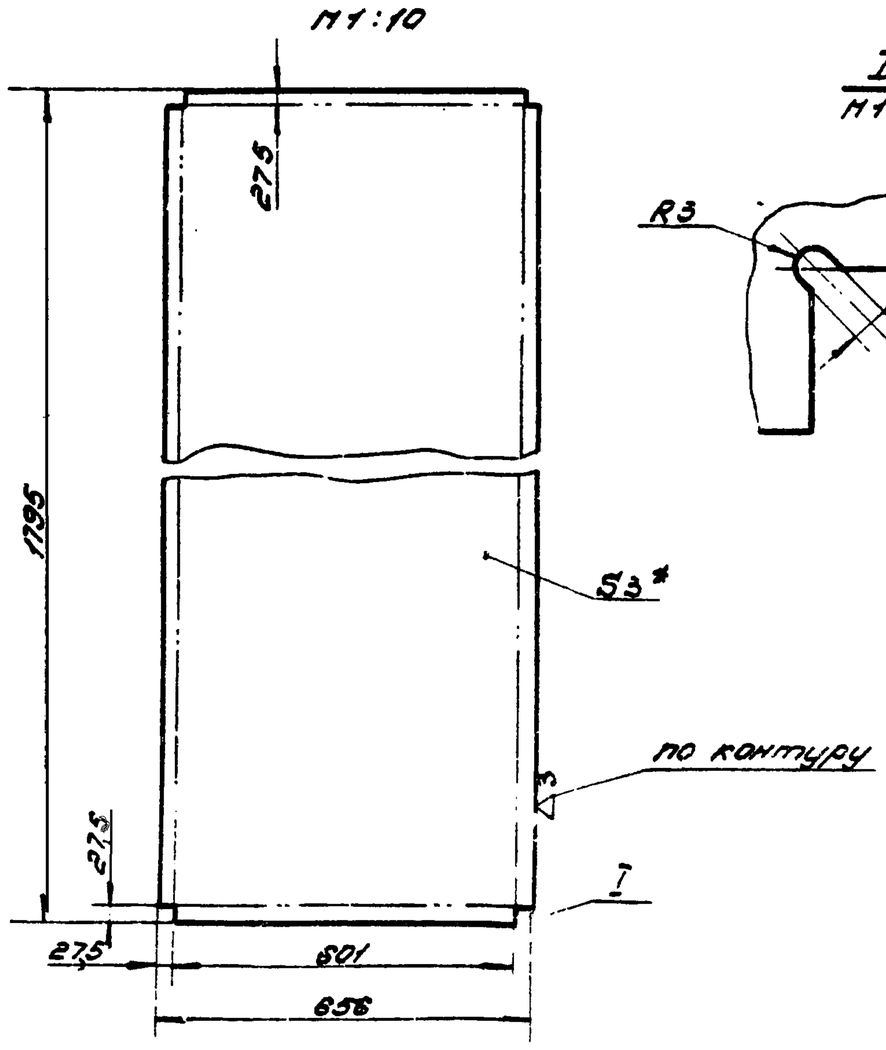

I
М1:1

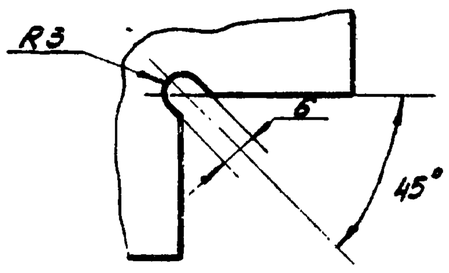

А-А
М1:1

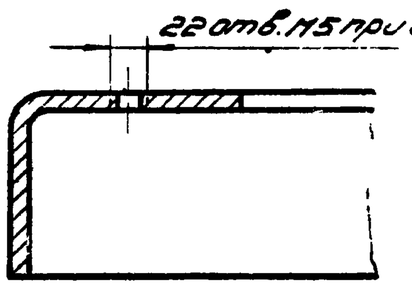

1. *- Размеры справочные.
2. Предельные отклонения размеров
охватывающих - по А7,
охватываемых - по В7,
прочих ± 1/2 допуска 7.кл.

					серия 1.494-3, вып. 1. ПА16.01.101.			
Изм.	Лист	N докум.	Подпис.	Дата	Дверь	Лит.	Масса	Масшт.
Разраб.		Костонян	Кост				23.0	1:5
Пров.		Макаркин				0,2		
Т.контр.						Лист	Листов 1	
Н.контр.					Лист В3.0 ГОСТ 3680-57 / Ст.3 ГОСТ 501-58	ЦНИИ промзданий		
Утв.								

10978-02 18

ПА.15.01.105

(▽) 3▽

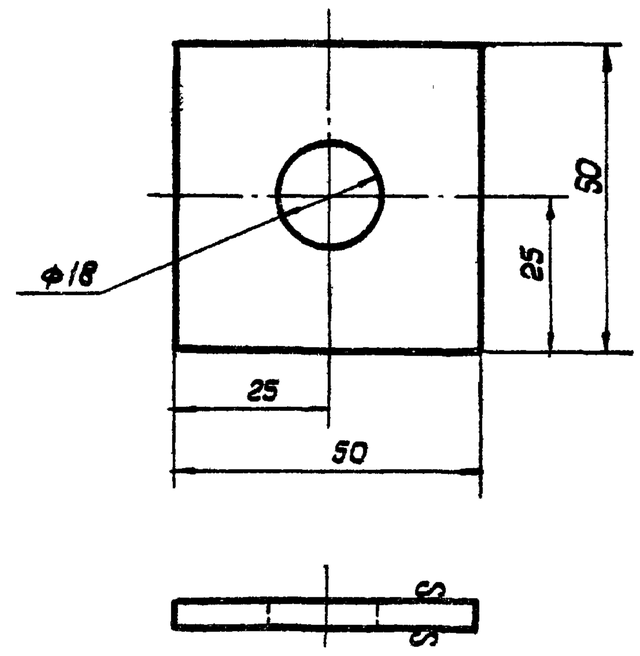

Предельные отклонения размеров:
охватывающих - по A_7, охватываемых - по B_7,
прочих $\pm\frac{1}{2}$ допуска 7кл.

					ПА.15.01.105			
Изм.	Лист	N докум.	Подп.	Дата	Платик	Лит.	Масса	М-6
Разраб.		Макаркин				O_2	0,06	1:1
Пров.						Лист	Листов 1	
Т. контр.								
Н. контр.					Лист 83,0 ГОСТ 3680-57 / Ст 3 ГОСТ 501-58	ЦНИИПромзданий		
Утв.								

Справ. N

Подп. и дата | Инв. N дубл. | Взам. инв. N | Подп. и дата | Инв. N подл.

ПА.15.01.104

(▽) 4▽

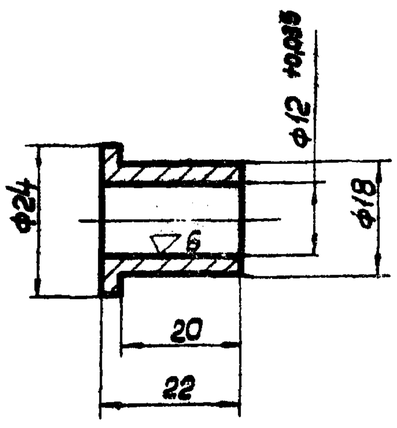

Предельные отклонения размеров
охватывающих - по A_7,
охватываемых - по B_7
прочих $\pm\frac{1}{2}$ допуска 7кл

					ПА.15.01.104			
Изм.	Лист	N докум.	Подп.	Дата	Втулка	Лит.	Масса	М-6
Разраб.		Макаркин				O_2	0,012	1:1
Пров.						Лист	Листов 1	
Т. контр.								
Н. контр.					Ст. 3 ГОСТ 380-60	ЦНИИПромзданий		
Утв.								

ПА.15.01.106

(▽) 3▽

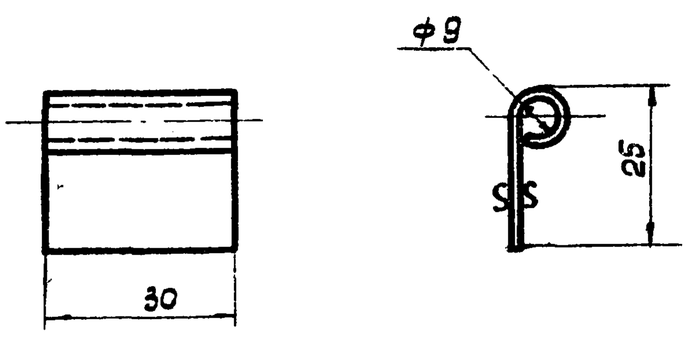

1. Длина развертки ≈45мм
2. Предельные отклонения размеров:
охватывающих - по A_7, охватываемых - по B_7

					серия 1.494-3, вып. 1. ПА.15.01.106			
Изм.	Лист	N докум.	Подп.	Дата	Петля	Лит.	Масса	М-6
Разраб.		Макаркин				O_2	0,017	1:1
Пров.						Лист	Листов: 1	
Т. контр.								
Н. контр.					Лист 8.20 ГОСТ 3680-57 / Ст. 3 ГОСТ 501-58	ЦНИИПромзданий		
Утв.								

Формат	Зона	Поз.	Обозначение	Наименование	Кол.	Примечание
				Документация		
			ПА16.02.000 СБ	Сборочный чертеж		
				Детали		
		1	ПА16.02.001	Штанга	1	
		2	ПА16.02.002	Кронштейн	2	
		3	ПА16.02.003	Планка направляющая	1	
		4	ПА16.02.004	Натяжка	1	
		5	ПА16.02.005	Кольцо	4	
		6	ПА16.02.006	Планка нижняя	1	
		7	ПА16.02.007	Ткань	1	
		8	ПА16.02.008	Вешалка	1	
		9	ПА16.02.009	Винт	1	
		10	ПА16.02.010	Планка верхняя	1	
		11	ПА16.02.011	Труба	2	
		12	ПА16.02.012	Упор	1	
		13	ПА16.02.013	Зажим	1	
		14	ПА16.02.014	Шнур	2	б/ч
				Проволока 1-30 ГОСТ 1982-50 L=1000	0,006	кг
		15	ПА16.02.015	Оплётка	4	б/ч
				Проволока 1-30 ГОСТ 1982-50 L=40	0,0002	кг
				Стандартные изделия		
		17		Гайка М5×0,5-05С	1	
				ГОСТ 5915-62		

Изм.	Лист	№ докум.	Подп.	Дата	ПА16.02.000			
Разраб.		Макаркин			Подвеска в сборе	Лит.	Лист	Листов
Пров.						О2	1	2
Т.контр.						ЦНИИПРОМЗДАНИЙ		
Н.контр.								
Утв.								

Формат	Зона	Поз.	Обозначение	Наименование	Кол.	Примечание
		18		Заклепка 4×7-015	10	
				ГОСТ 10299-62		
		19		Заклепка 4×12-015	5	
				ГОСТ 10299-62		
		20		Шайба 4-055	15	
				ГОСТ 11371-68		
				Материалы		
				Электрод УОНИ 13/45		
				Э42А-3,0Р		
				ГОСТ 9467-60		
				Электрод УОНИ 13/55А		
				Э50А-1,0Р		
				ГОСТ 9467-60		
				Клей 88Н		
				МРТУ-38-5-880-66		

Справ. №

Подпись и дата

Инв. № дубл.

Взам. инв. №

Подпись и дата

Инв. № подл.

Изм.	Лист	№ докум.	Подп.	Дата	ПА16.02.000	Лист 2

ПА16.02.001

∇3 (∇)

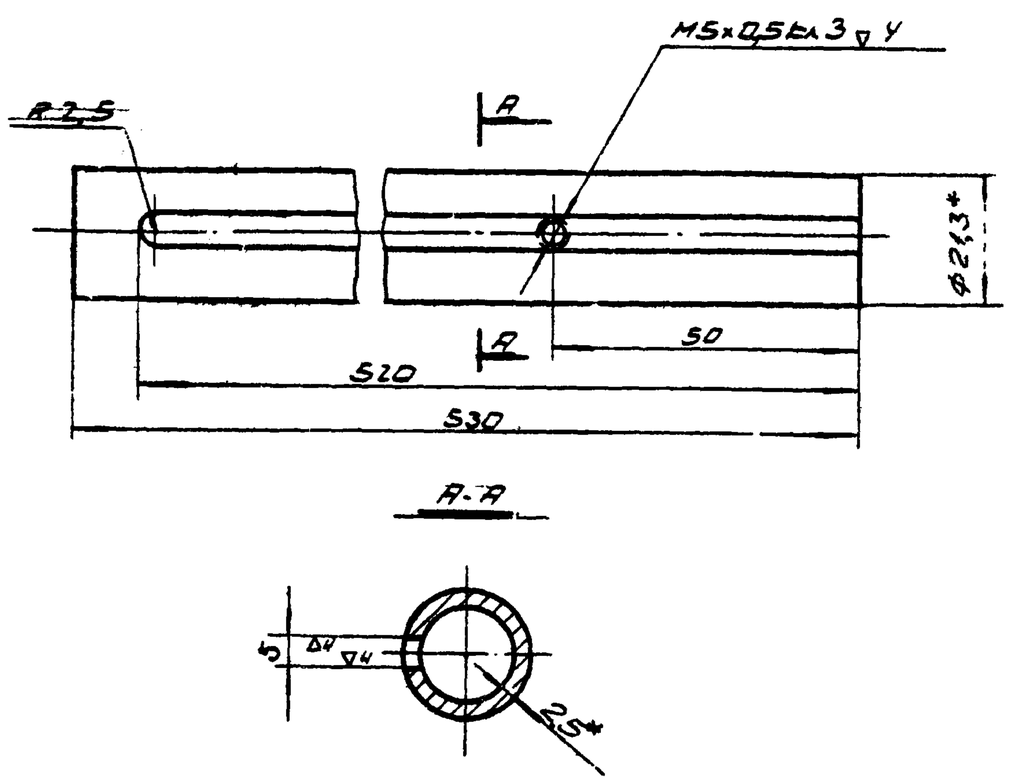

1. *Размеры для справок
2. Предельные отклонения размеров:
охватывающих – по А7;
охватываемых – по В7;
прочих – ±½ допуска 7кл.

Изм.	Лист	№ докум.	Подп.	Дата	ПА16.02.001			
Разраб.		Костанян			Штанга	Литер.	Масса	Мд
Пров.		Макаркин				О2	0,6	1:1
Т.контр.						Лист	Листов	
Н.контр.					Труба 15 ГОСТ 3262-62	ЦНИИПРОМЗДАНИЙ		
Утв.								

ПА16.02.002

∇3 (∇)

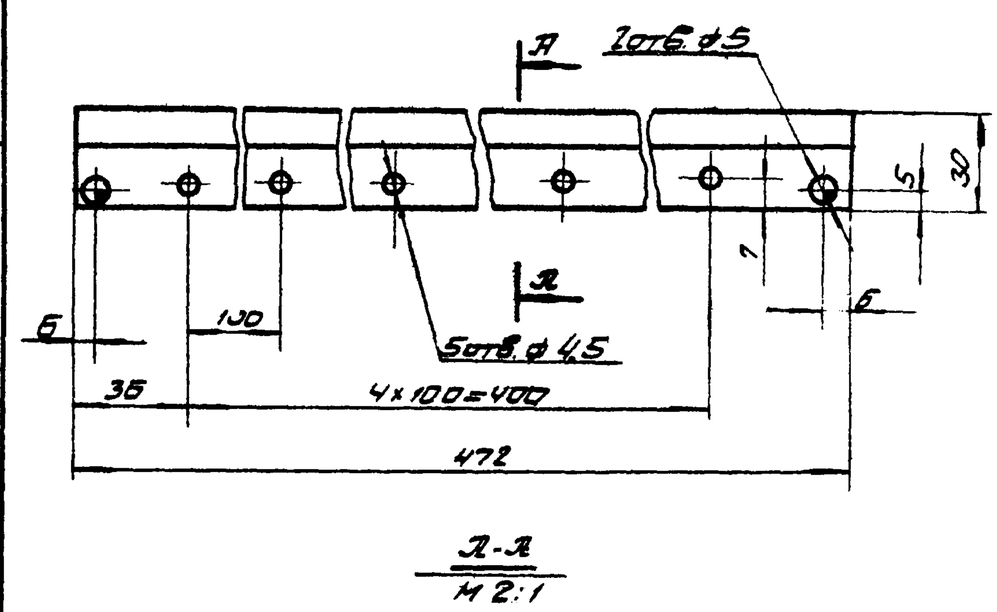

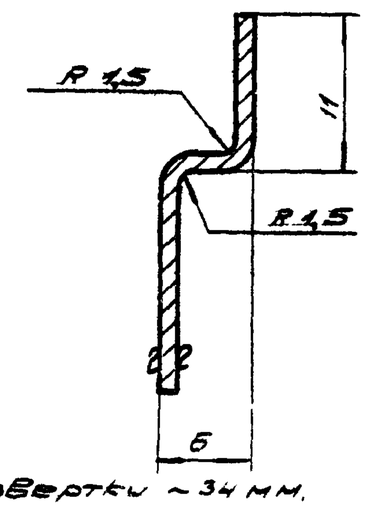

1. Длина развертки ~34 мм.
2. Предельные отклонения размеров по 7кл.

серия 1494-3, вып. 1.

Изм.	Лист	№ докум.	Подп.	Дата	ПА16.02.002			
Разраб.		Костанян			Кронштейн	Литер.	Масса	М-б
Пров.		Макаркин				О2	0,184	1:2
Т.контр.						Лист	Листов	
Н.контр.					Лист $\frac{В1,5\ ГОСТ\ 3680-57}{Ст3\ ГОСТ\ 535-58}$	ЦНИИПРОМЗДАНИЙ		
Утв.								

-20-

ПА16.02.000СБ

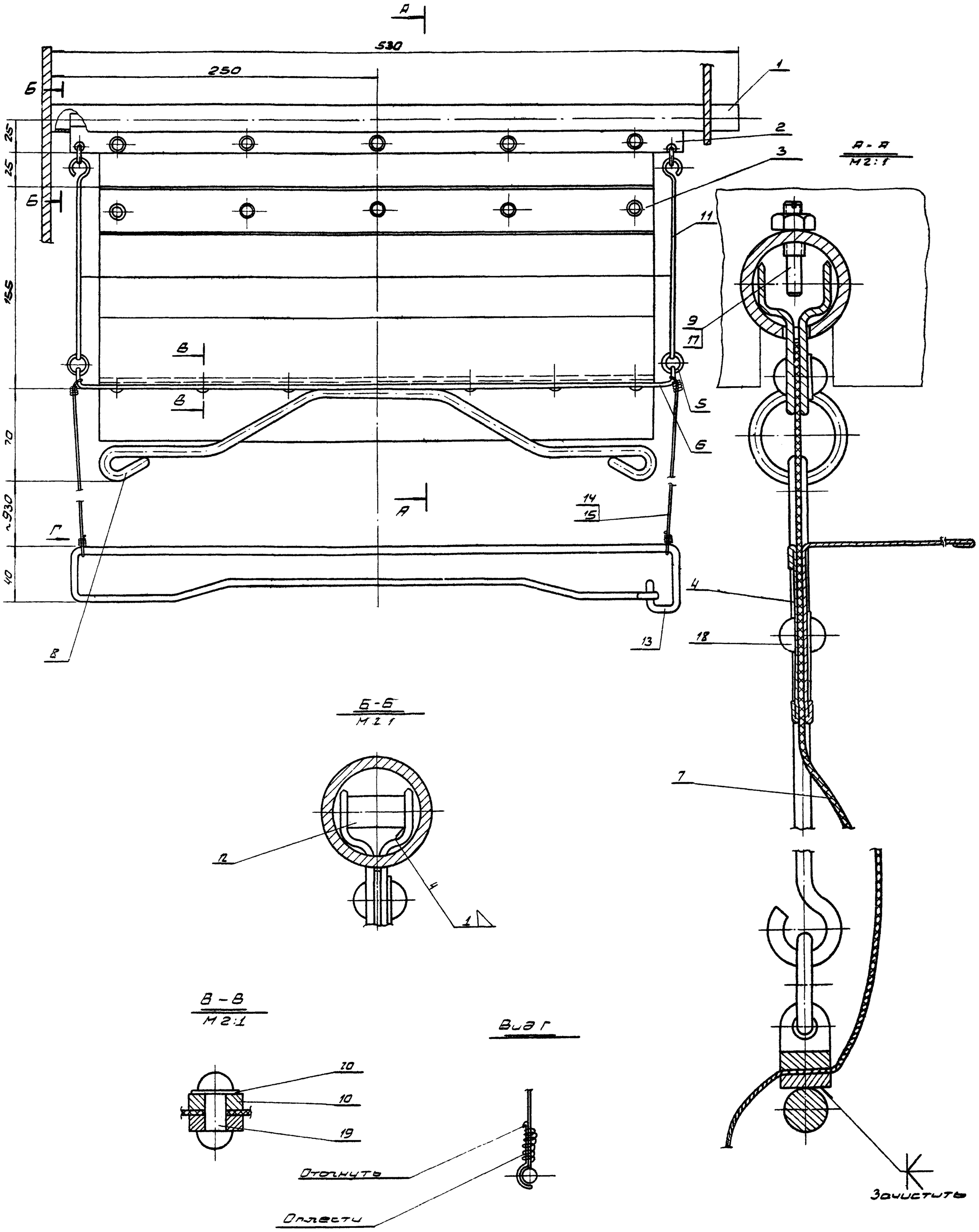

1. * Размеры для справок
2. До установки заклепок поз. 18, 19 ткань поз. 7 поставить с двух сторон на клею 88-НМРТУ-32-5-880-66
3. В случае использования обеспыливателя для чистки халатов и комбинезонов зажим поз. 1 и проволока поз. 14 и 15 снимаются

Изм.	Лист	№ докум.	Подп.	Дата	серия 1.494-3, вып. 1. ПА16.02.000СБ			
Разраб.		Костанян			Подвеска в сборе	Лит.	Масса	М-б
Пров.		Матарин					2,3	1:2
Т.контр.						Лист:	Листов:	
Н.контр.					Сборочный чертеж	ЦНИИПромзданий		
Утв.								

ПА16.02.003

▽3 (▽)

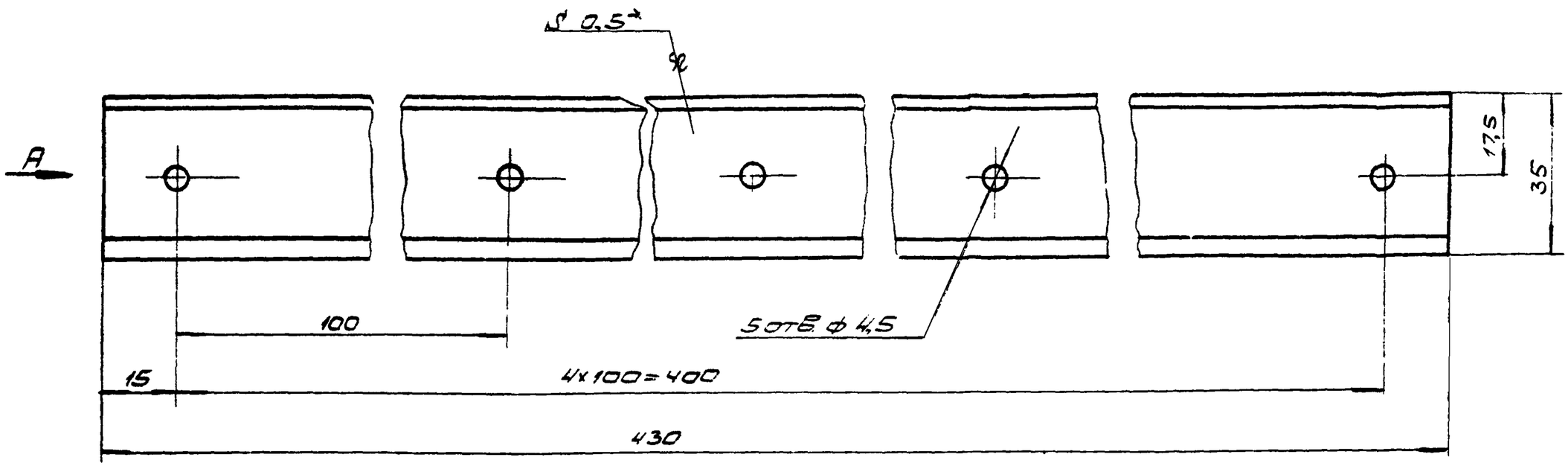

Вид А

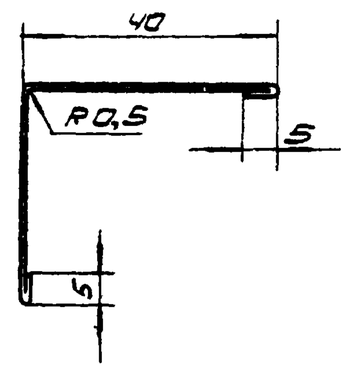

1. Длина развертки ~ 85 мм.
2. *Размеры для справок.
3. Предельные отклонения размеров:
   охватывающих – по А7;
   охватываемых – по В7;
   прочие ± ½ допуска 7 кл.
4. В случае использования для гибкой подвески ткани с условной жесткостью 500·1000 мг·см² необходимо увеличить р-р 35 до 40-45 мм

					ПА16.02.003			
Изм.	Лист	№ док.	Подп.	Дата	Планка направляющая	Лит.	Масса	М-б
Разраб.	Костанян		Кост			0₂	0,2	1:1
Пров.	Макарчук					Лист:	Листов:	
Т.контр.								
Н.контр.					Лента 80,5 ГОСТ 3680-57 / Ст.3. ГОСТ 535-58	ЦНИИПРОМЗДАНИЙ		
Утв.								

ПА16.02.004

▽3(▽)

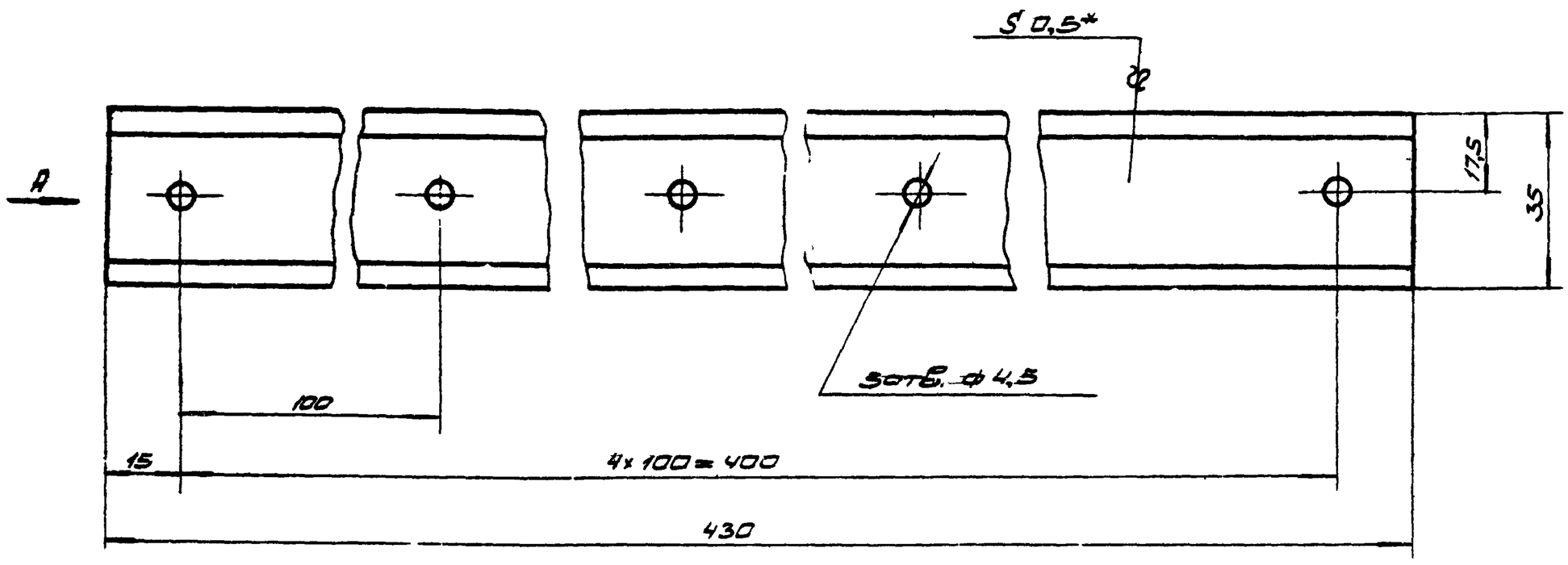

Вид А

1. Длина развертки ~ 45 мм.
2. * Размеры для справок
3. Предельные отклонения размеров:
   охватывающих – по А7;
   охватываемых – по В7;
   прочих ± ½ допуска 7 кл.
4. В случае использования для гибкой подвески ткани с условной жесткостью 500·1000 мг·см² необходимо увеличить р-р 35 до 40-45 мм.

					серия 1.494-3, вып. 1. ПА16.02.004			
Изм.	Лист	№ докум.	Подп.	Дата	Накладка	Лит.	Масса	М-б
Разр.	Костанян		Кост			0₂	0,11	1:1
Пров.	Макарчук					Лист:	Листов:	
Т.контр.								
Н.контр.					Лента 80,5 ГОСТ 3680-57 / Ст.3. ГОСТ 535-58	ЦНИИПРОМЗДАНИЙ		
Утв.								

ПА16.02.005

(▽) ~

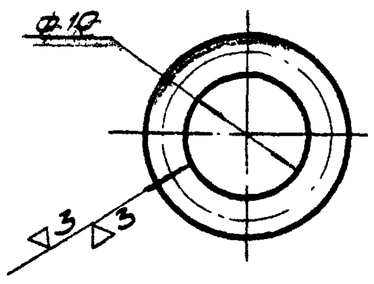

1. Длина развертки ~41 мм.
2. Предельные отклонения размеров:
   охватывающих — по А7,
   охватываемых — по В7.

Изм.	Лист	№ докум.	Подп.	Дата	ПА16.02.005		
Разраб.		Костанян			Кольцо	Лит.	Масса	М-б
Пров.		Макаркин				0₂	0,002	2:1
Т.контр.						Лист:	Листов:	
Н.контр.					Пробалата 3-30 ГОСТ 1982-50	ЦНИИПРОМЗДАНИЙ	
Утв.							

ПА16.02.007

430; 15; 25; 35; 140; 310; 10

Место для кронштейнов

Место для планки и направляющей накладки

Место для планок верхней и нижней

Артикул парусины 11102
условная жесткость 17700 кгсм²

Изм.	Лист	№ док.	Подп.	Дата	ПА16.02.007		
Разраб.		Костанян			Ткань	Лит.	Масса	М-б
Пров.		Макаркин				0₂	0,05	1:2
Т.контр.						Лист:	Листов:	
Н.контр.					Парусина брезентовая с пропиткой ПВ Артикул 11102, ГОСТ 5683-61	ЦНИИПРОМЗДАНИЙ	
Утв.							

Инв.№ подл. | Подпись и дата | Взам.инв.№ | Инв.№ дубл. | Подпись и дата

справ. №

ПА16.02.006

(▽) 3▽

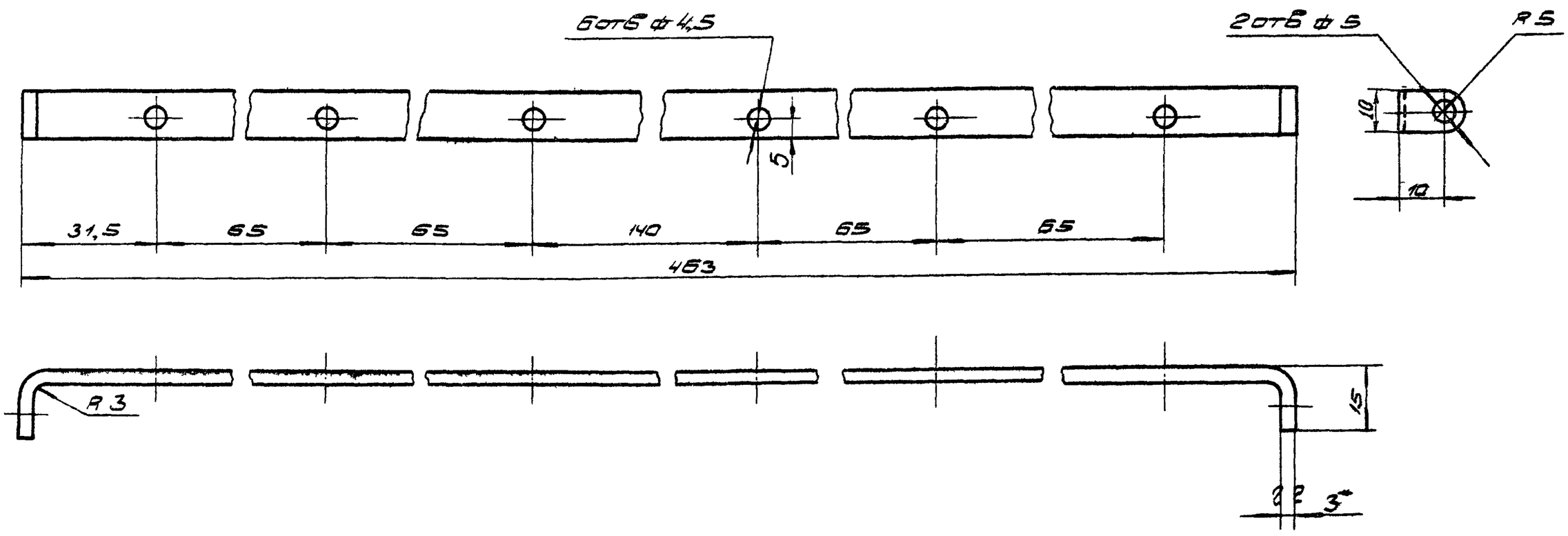

1. Длина развертки ~483 мм.
2. Предельные отклонения размеров:
   охватывающих — по А7,
   охватываемых — по В7;
   прочих — ± ½ допуска 7кл.
3. * Размеры для справок.

Изм.	Лист	№ докум.	Подп.	Дата	серия 1.494-3, вып. 1 ПА16.02.006.		
Разраб.		Костанян			Планка нижняя	Лит.	Масса	М-б
Пров.		Макаркин				0₂	0,12	1:1
Т.контр.						Лист:	Листов:	
Н.контр.					Лист В3,0 ГОСТ 3680-57 / Ст3 ГОСТ 535-58	ЦНИИПРОМЗДАНИЙ	
Утв.							

ПА16.02.008

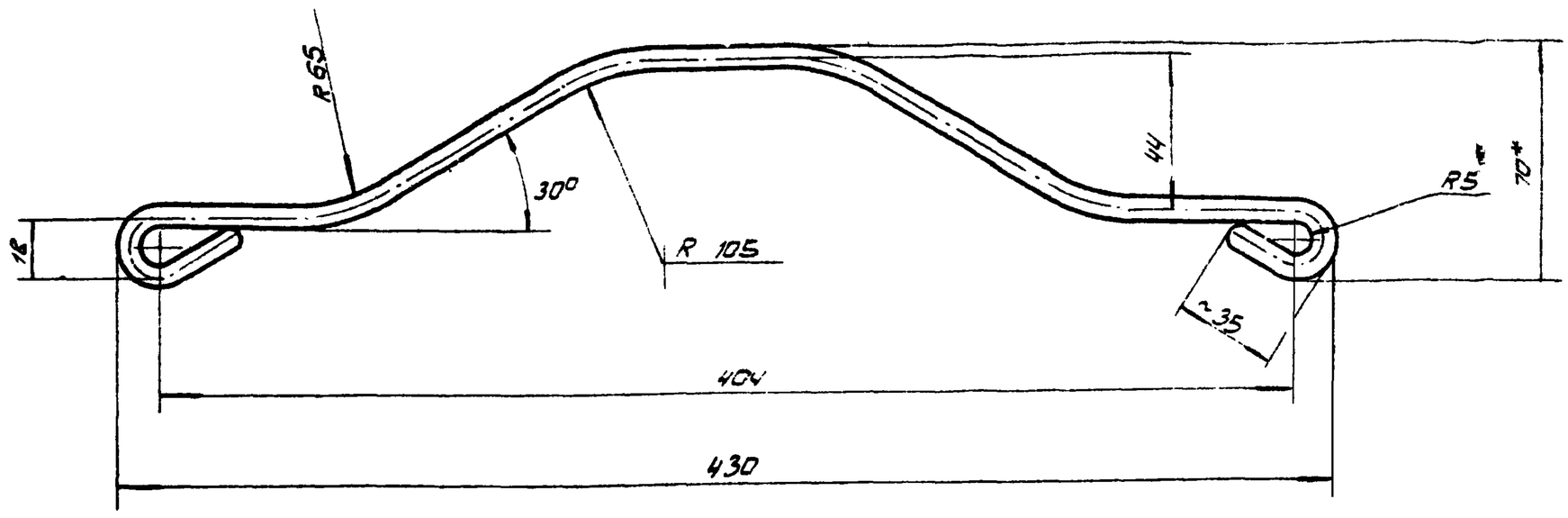

Развертка
М1:1

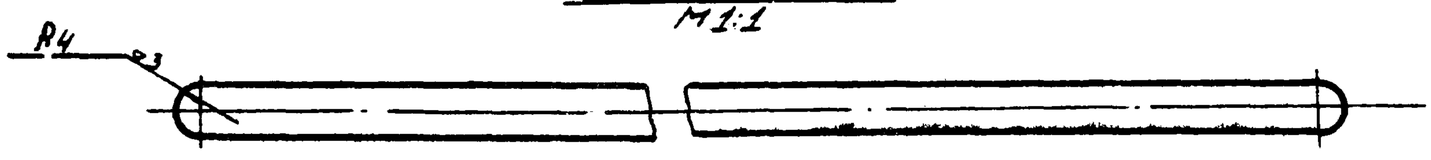

1. Размеры для справок.
2. Длина развертки ~ 545 мм.
3. Предельные отклонения размеров:
   охватывающих – по А7;
   охватываемых – по В7;
   прочих ± ½ допуска 7кл.

					ПА16.02.008			
Изм.	Лист	№ докум.	Подп.	Дата	Вешалка	Лит.	Масса	М-б
Разраб.		Остапов				0₂	0,215	1:2
Пров.		Макаркин				Лист:	Листов	
Т.контр.					Круг В ГОСТ 2590-57 / Ст.3 ГОСТ 535-58	ЦНИИПромзданий		
Н.контр.								
Утв.								

ПА16.02.009

∇3(∇)

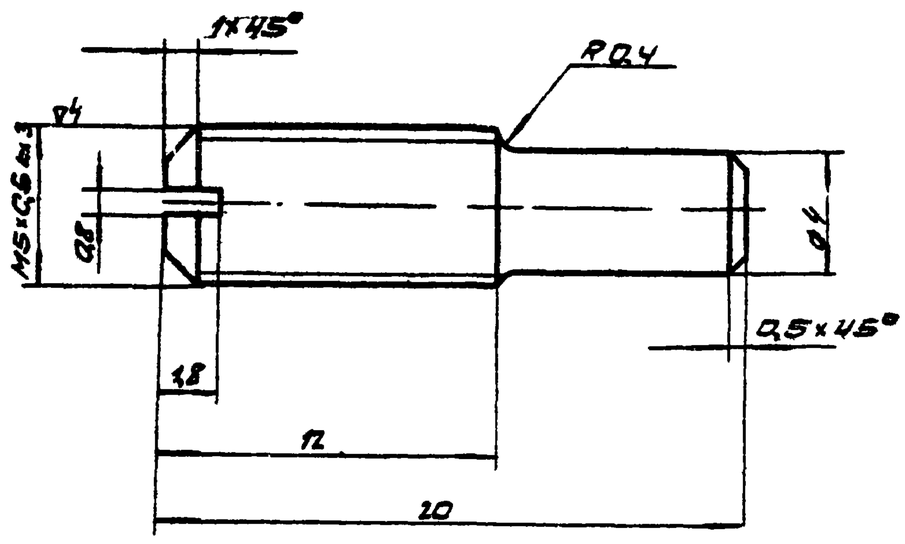

1. Предельные отклонения размеров:
   охватывающих – по В7;
   охватываемых – по В7,
   прочих ± ½ допуска 7кл.
2. Покрытие Хим. окс. прм. ГОСТ 9791-68

					ПА16.02.009			
Изм.	Лист	№ докум.	Подп.	Дата	Винт	Лит.	Масса	М-б
Разр.		Остапов				0₂	0,002	5:1
Пров.		Макаркин				Лист:	Листов	
Т.контр.					Сталь 35 ГОСТ 1050-60	ЦНИИПромзданий		
Н.контр.								
Утв.								

ПА16.02.010

∇3(∇)

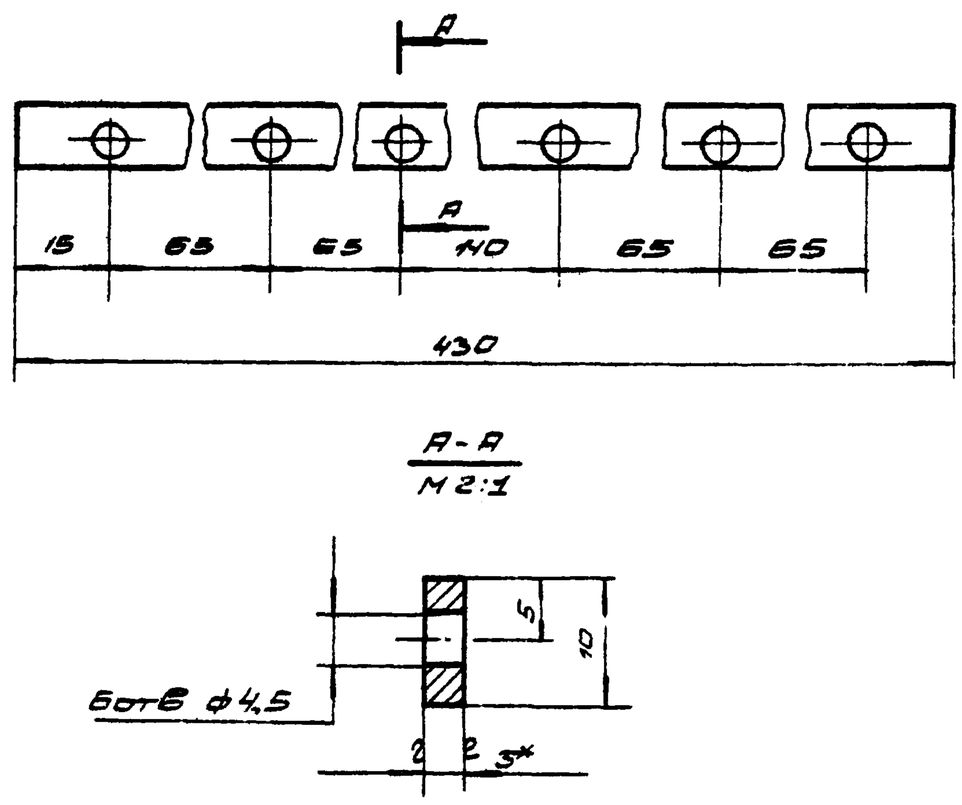

1* Размеры для справок.
2. Предельные отклонения размеров:
   охватывающих – по А7;
   охватываемых – по В7;
   прочих – ± ½ допуска 7кл.

Справ. №

Подпись и дата | Инв. № дубл. | Взам. инв. № | Подпись и дата | Инв. № подл.

					серия 1.494-3, вып. 1. ПА16.02.010			
Изм.	Лист	№ докум.	Подп.	Дата	Планка верхняя	Лит.	Масса	М-б
Разр.		Остапов				0₂	0,1	1:1
Пров.		Макаркин				Лист:	Листов	
Т.контр.					Лист В3.0 ГОСТ 3680-57 / Ст.3 ГОСТ 501-58	ЦНИИПромзданий		
Н.контр.								
Утв.								

ПА16.02.011

▽3(▽)

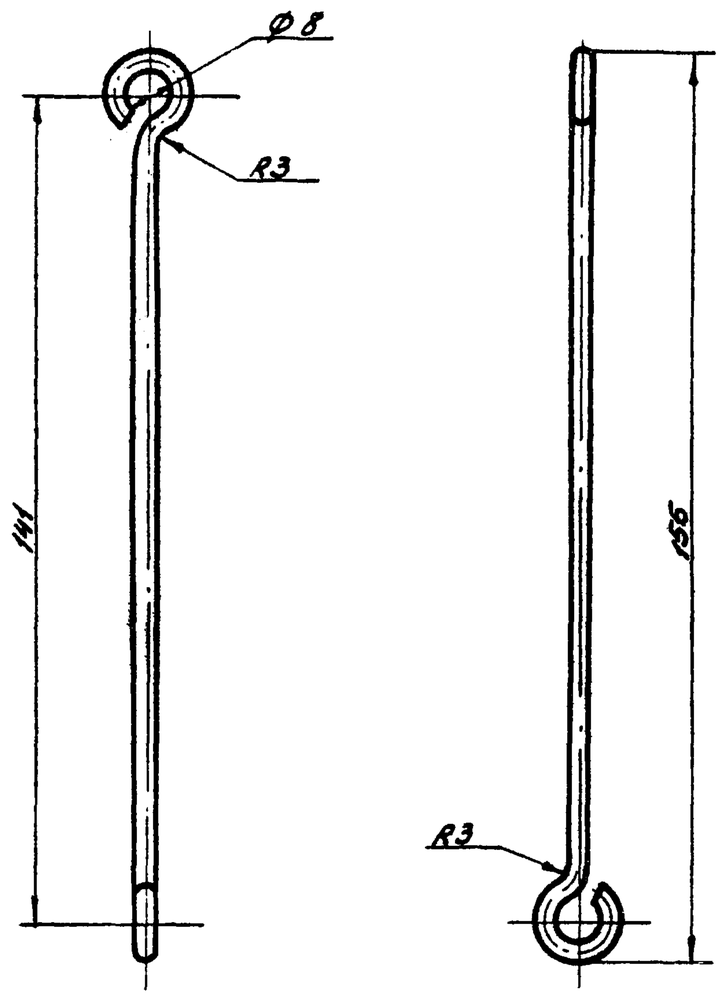

1. Длина развёртки - 190мм
2. Предельные отклонения размеров.
   охватывающих - по А7,
   охватываемых - по В7, прочих $\pm\frac{1}{2}$ допуска 7кл.

					ПА16.02.011			
Изм.	Лист	N докум.	Подп.	Дата	Тяга	Литер	Масса	Масшт.
Разраб.		Костанян				02	0.011	1:1
Пров.		Макаркин				Лист	Листов	
Т. контр.					Проволока 3-30 ГОСТ 1982-50	ЦНИИ промзданий		
Н. контр.								
Утв.								

ПА16.02.012

~(▽)

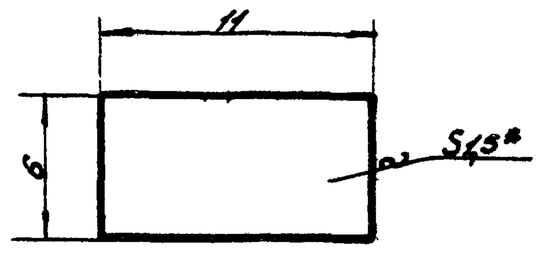

1. *Размер справочный
2. Предельные отклонения размеров:
   охватываемых - по В7

Справ. №

Подпись и дата | Взам. инв. № | Инв. № дубл. | Подпись и дата | Инв. № подл.

					ПА16.02.012			
Изм.	Лист	N докум.	Подп.	Дата	Упор	Литер	Масса	Масшт.
Разраб.		Костанян				02	0.001	4:1
Пров.		Макаркин				Лист	Листов	
Т. контр.					Лист В1.5 ГОСТ 3680-57 Ст3 ГОСТ 501-58	ЦНИИ промзданий		
Н. контр.								
Утв.								

ПА16.02.013

▽3(▽)

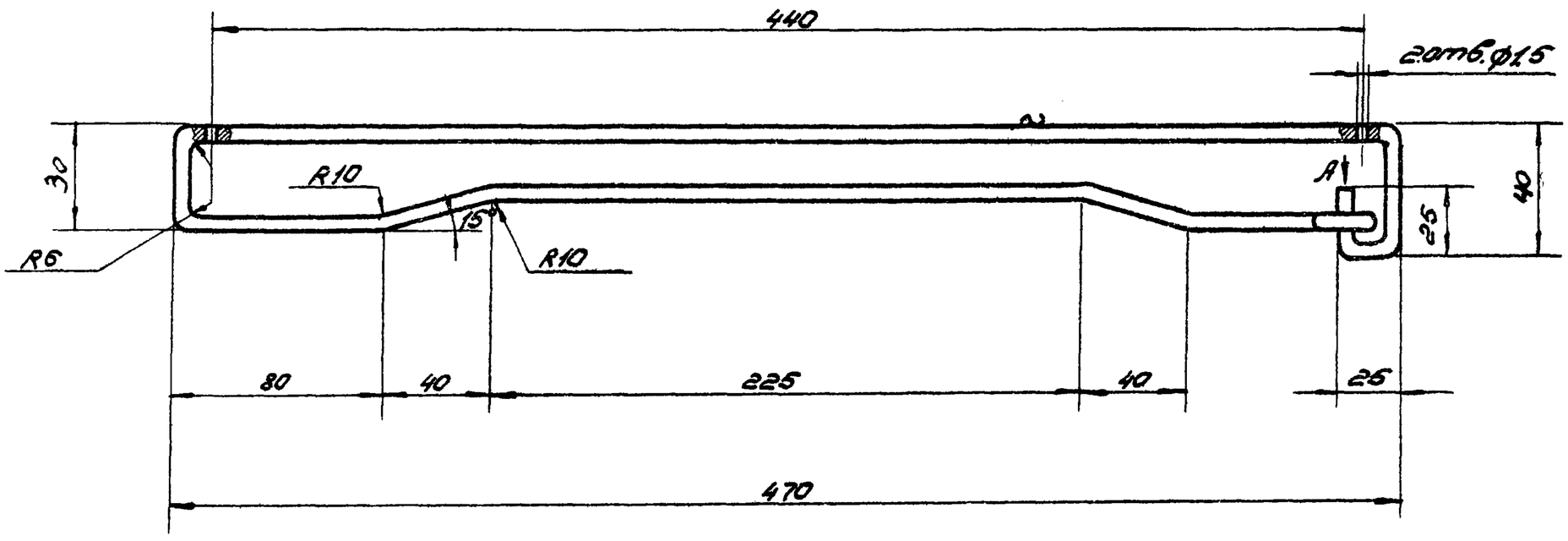

Вид А
М2:1

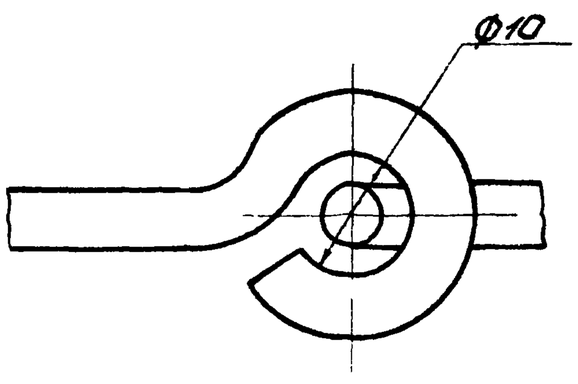

1. Длина развертки ~ 1065мм
2. Предельные отклонения размеров:
   охватывающих - по А7;
   охватываемых - по В7;
   прочих - $\pm\frac{1}{2}$ допуска 7кл.

					серия 1.494-3, вып. 1. ПА16.02.013.			
Изм.	Лист	N докум.	Подп.	Дата	Зажим	Литер	Масса	Масшт.
Разраб.		Костанян				02	0.23	1:2
Пров.		Макаркин				Лист	Листов	
Т. контр.					Проволока 6 ГОСТ 3282-46	ЦНИИ промзданий		
Н. контр.								
Утв.								

ПА 16.03.000СБ

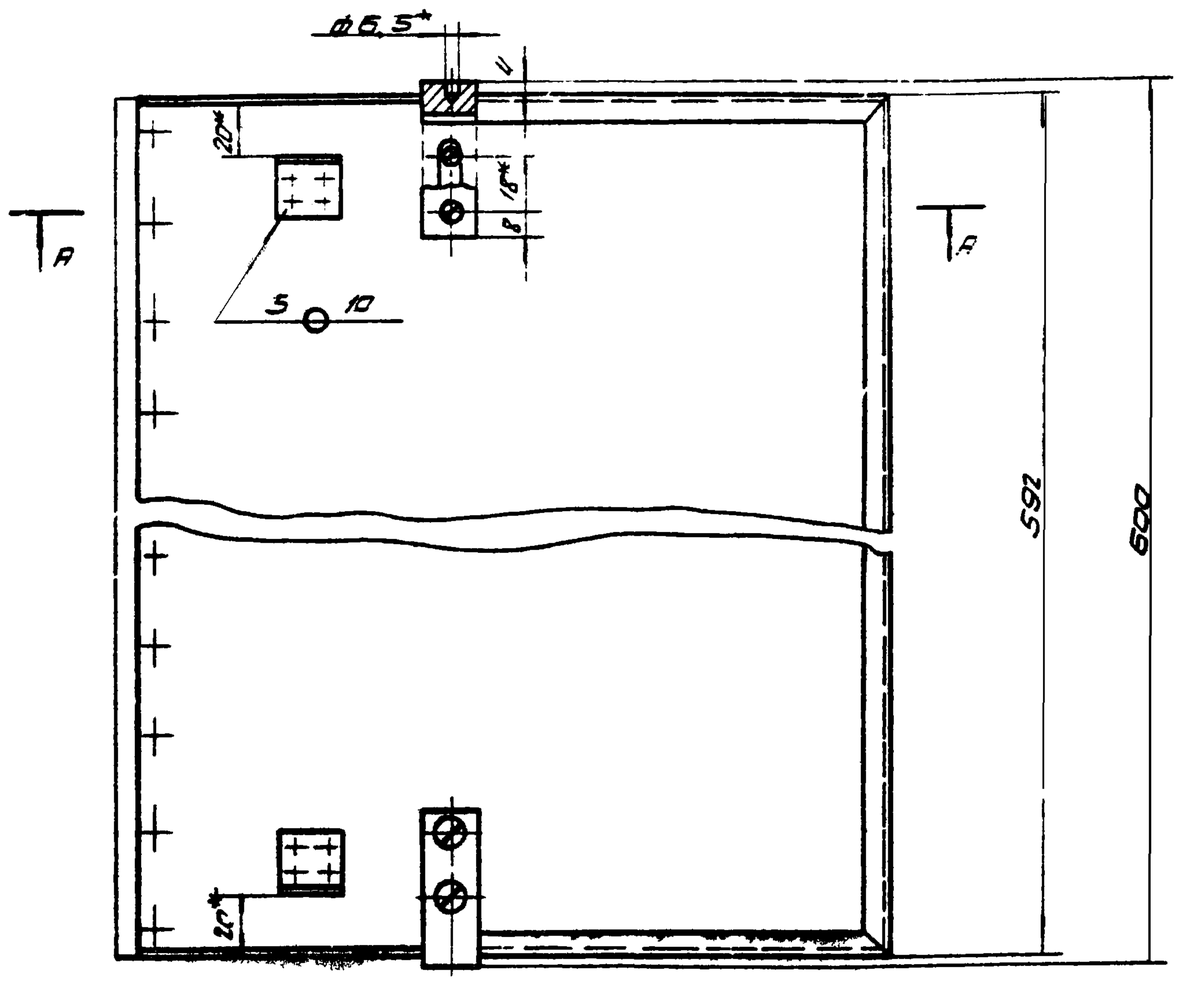

1. *Размеры для справок
2. Уплотнение (поз. 5) поставить на клею 88-Н МРТУ-38-5-880-66.

					ПА 16.03.000СБ			
Изм.	Лист	№ докум.	Подп.	Дата	Клапан в сборе	Лит.	Масса	М-б
Разраб.	Костанян		Коет			0₂	28	1:2
Пров.	Макарчук					Лист:	Листов	
Т.контр.					Сборочный чертеж	ЦНИИПромзданий		
Н.контр.								
Утв.								

Формат	Зона	Поз.	Обозначение	Наименование	Кол.	Примечание
				Документация		
			ПА 16.03.000СБ	Сборочный чертеж		
				Сборочные единицы		
		1	ПА 16.03.100	Клапан	1	
				Детали		
		4	ПА 16.03.001	Шайба	2	
		5	ПА 16.03.002	Уплотнение 15×10×592 пластина губчатая техническая ТУ МХП 1206-55	1	6/4
				Стандартные изделия		
		7		Винт М4×25-05Б ГОСТ 1490-62	4	
		8		Гайка М4-05Б ГОСТ 5915-62	4	
		9		Шайба 4 ГОСТ 11371-68	4	
				Материалы		
				Клей 88-Н МРТУ-38-5-830-66		

					ПА 16.03.000			
Изм.	Лист	№ докум.	Подп.	Дата	Клапан в сборе	Лит.	Масса	М-б
Разраб.	Костанян		Коет			0₂		
Пров.	Макарчук					Лист: 1	Листов 1	
Н.контр.						ЦНИИПромзданий		
Утв.								

ПА 16.03.001

▽4 (▽)

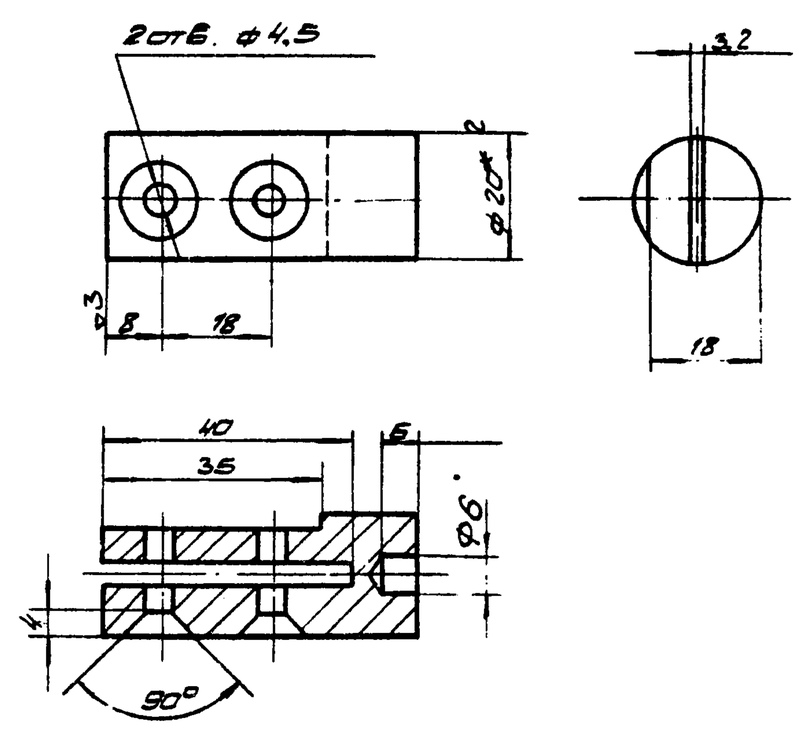

1. * Размеры для справок
2. Предельные отклонения размеров:
   охватывающих — по А7;
   охватываемых — по В7;
   прочих ± 1/2 допуска 7кл.

Справ. №

Подпись и дата

Инв. № подл. | Подпись и дата | Взам. инв. №

					серия 1494-3, вып 1. ПА 16.03.001			
Изм.	Лист	№ докум.	Подп.	Дата	Цапфа	Лит.	Масса	М-б
Разраб.	Костанян		Коет			0₂	0,12	1:1
Пров.	Макарчук					Лист:	Листов	
Т.контр.					Круг 20 ГОСТ 2590-57 / Ст.3 ГОСТ 535-58	ЦНИИПромзданий		
Н.контр.								
Утв.								

Формат	Зона	Поз.	Обозначение	Наименование	Кол.	Примечание
				Документация		
			ПА16.03.100 СБ	Сборочный чертеж		
				Детали		
		1	ПА16.03.101	Пластина	1	
		2	ПА16.03.102	Ушко	2	
		3	ПА16.03.103	Зажим	1	
		4	ПА16.03.104	Уголок	2	
		5	ПА16.03.105	Уголок	1	
		6	ПА16.03.106	Уголок	1	
		7	ПА16.03.107	Уголок	1	
				Материалы		
				Грунт ФЛ-03-К ГОСТ 9109-59		
				Эмаль ХВ-124, серая ГОСТ 10144-62		

Изм.	Лист.	№ докум.	Подп.	Дата	ПА16.03.100			
Разраб.	Костанян	Кост			Клапан	Лит.	Масса	Масштаб
Пров.	Макартян					02	1	1
Н. конт.						Лист	Листов 1	
Утв.						ЦНИИПромзданий		

Справ. №

Подпись и дата

Инв. № дубл.

Взамен инв. №

Подпись и дата

Инв. № подл.

ПА16.03.101

▽3(▽)

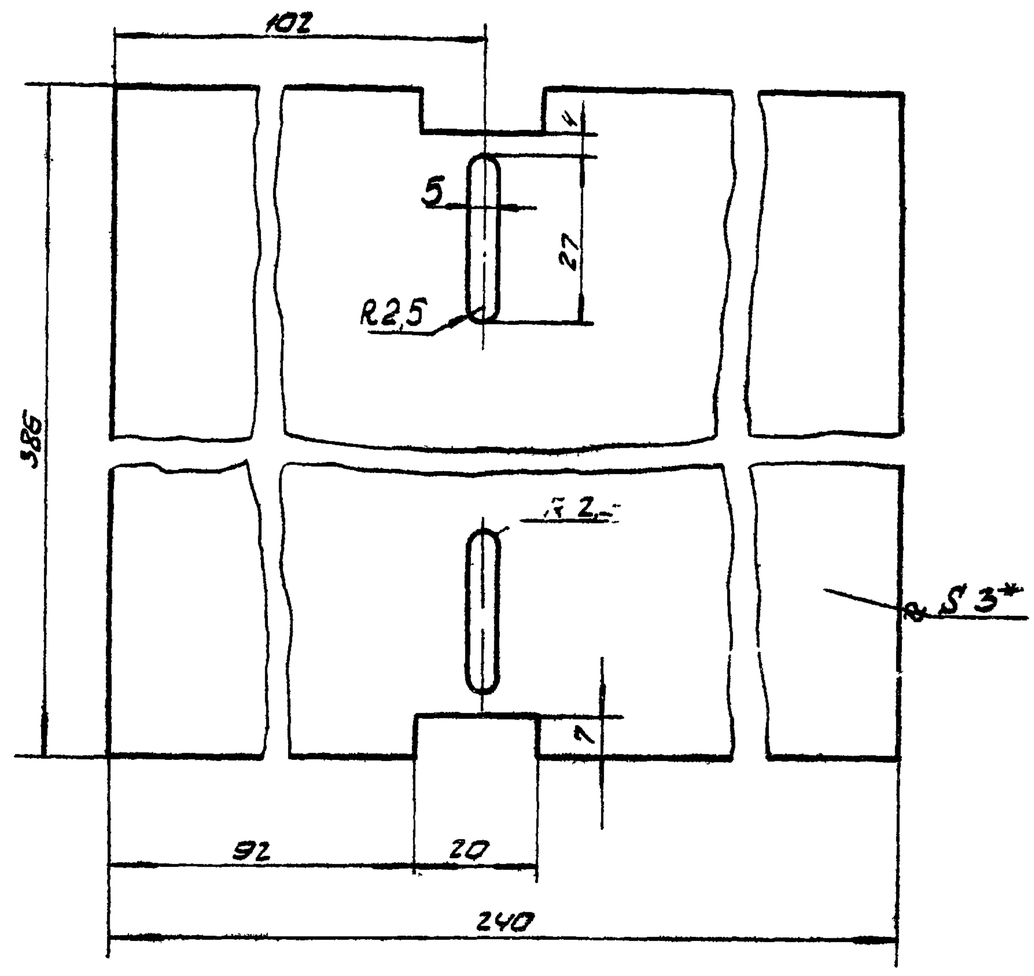

1. *Размеры для справок
2. Предельные отклонения размеров: охватывающих — по A_7, охватываемых — по B_7; прочих — $\pm\frac{1}{2}$ допуска 7 кл.

Изм.	Лист.	№ докум.	Подп.	Дата	ПА16.03.101			
Разраб.	Костанян	Кост			Пластина	Лит.	Масса	М-б
Пров.	Макартян					02	0,95	1:1
Т. конт.						Лист	Листов	
Н. конт.					Лист В3 ГОСТ 3680-57 / Ст.3 ГОСТ 501-57	ЦНИИПромзданий		
Утв.								

Справ. №

Подпись и дата

Инв. № дубл.

Взамен инв. №

Подпись и дата

Инв. № подл.

ПА16.03.102

▽3(▽)

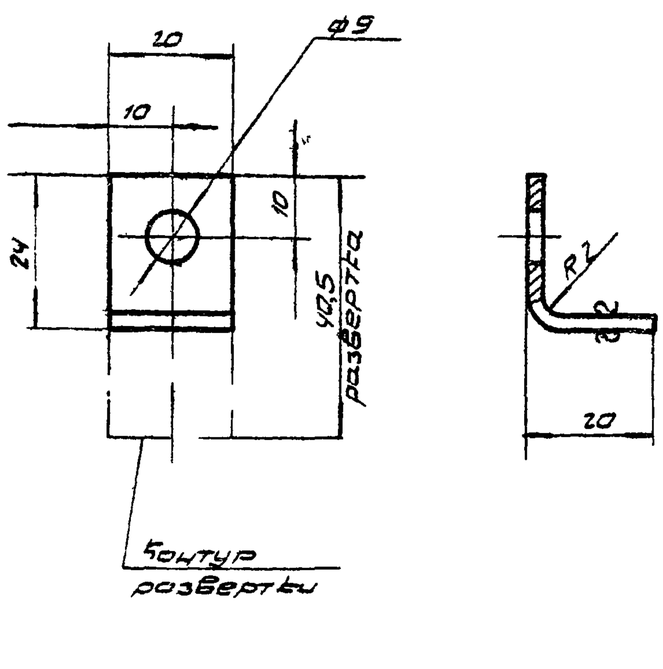

Неуказанные предельные отклонения размеров: охватывающих — по A_7; охватываемых — по B_7; прочих — $\pm\frac{1}{2}$ допуска 7 кл.

Изм.	Лист.	№ докум.	Подп.	Дата	ПА16.03.102			
Разраб.	Костанян	Кост			Ушко	Лит.	Масса	М-б
Пров.	Макартян					02	0,012	1:1
Т. конт.						Лист	Листов	
Н. конт.					Лист В2,0 ГОСТ 3680-57 / Ст 3 ГОСТ 501-58	ЦНИИПромзданий		
Утв.								

Справ. №

Подпись и дата

Инв. № дубл.

Взамен инв. №

Подпись и дата

Инв. № подл.

ПА16.03.103

▽3(▽)

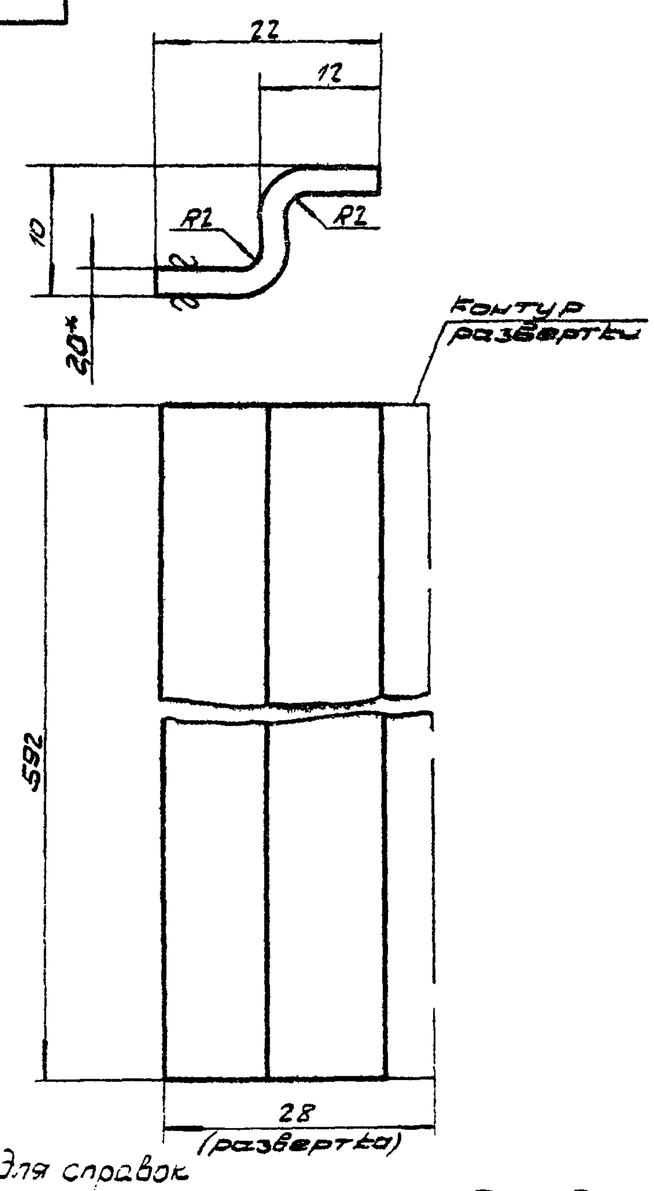

* Размеры для справок
Предельные отклонения размеров: охватывающих — по B_7, прочих — $\pm\frac{1}{2}$ допуска 7 кл.

серия 1.494-3, вып. 1.

Изм.	Лист.	№ докум.	Подп.	Дата	ПА16.03.103			
Разр.	Костанян	Кост			Зажим	Лит.	Масса	М-б
Пров.	Макартян					02	0,21	2:1
Т. конт.						Лист	Листов	
Н. конт.					Лист В2,0 ГОСТ 3680-58 / Ст 3 ГОСТ 501-68	ЦНИИПромзданий		
Утв.								

ПА16 03.100СБ

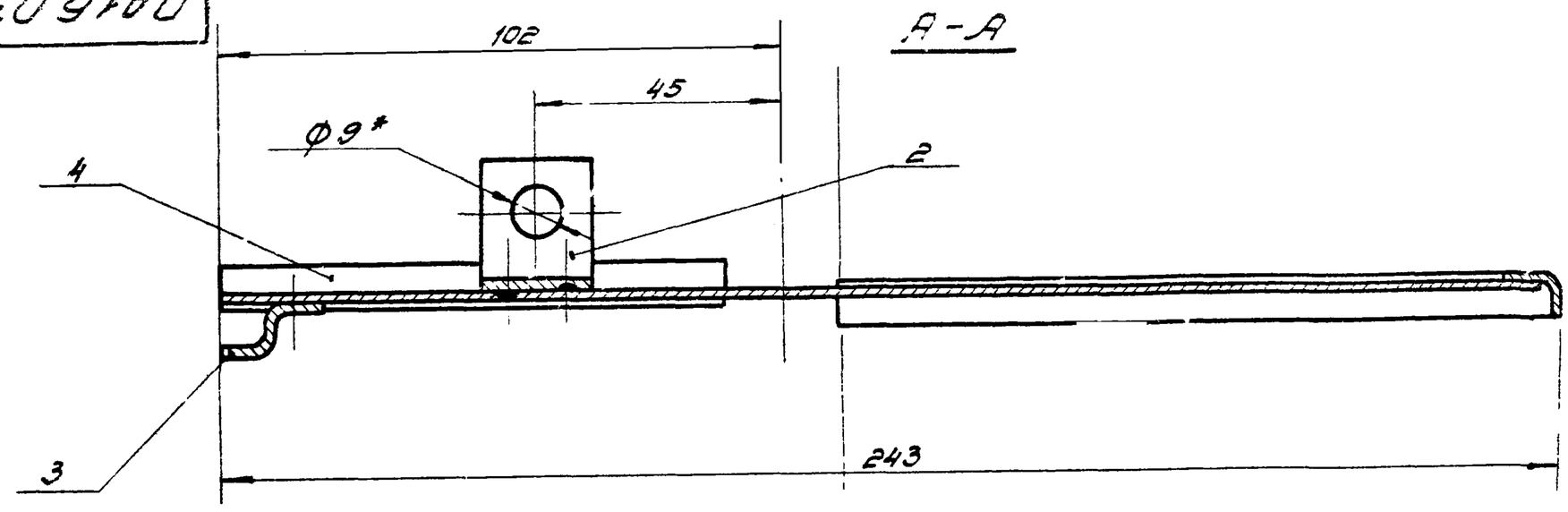

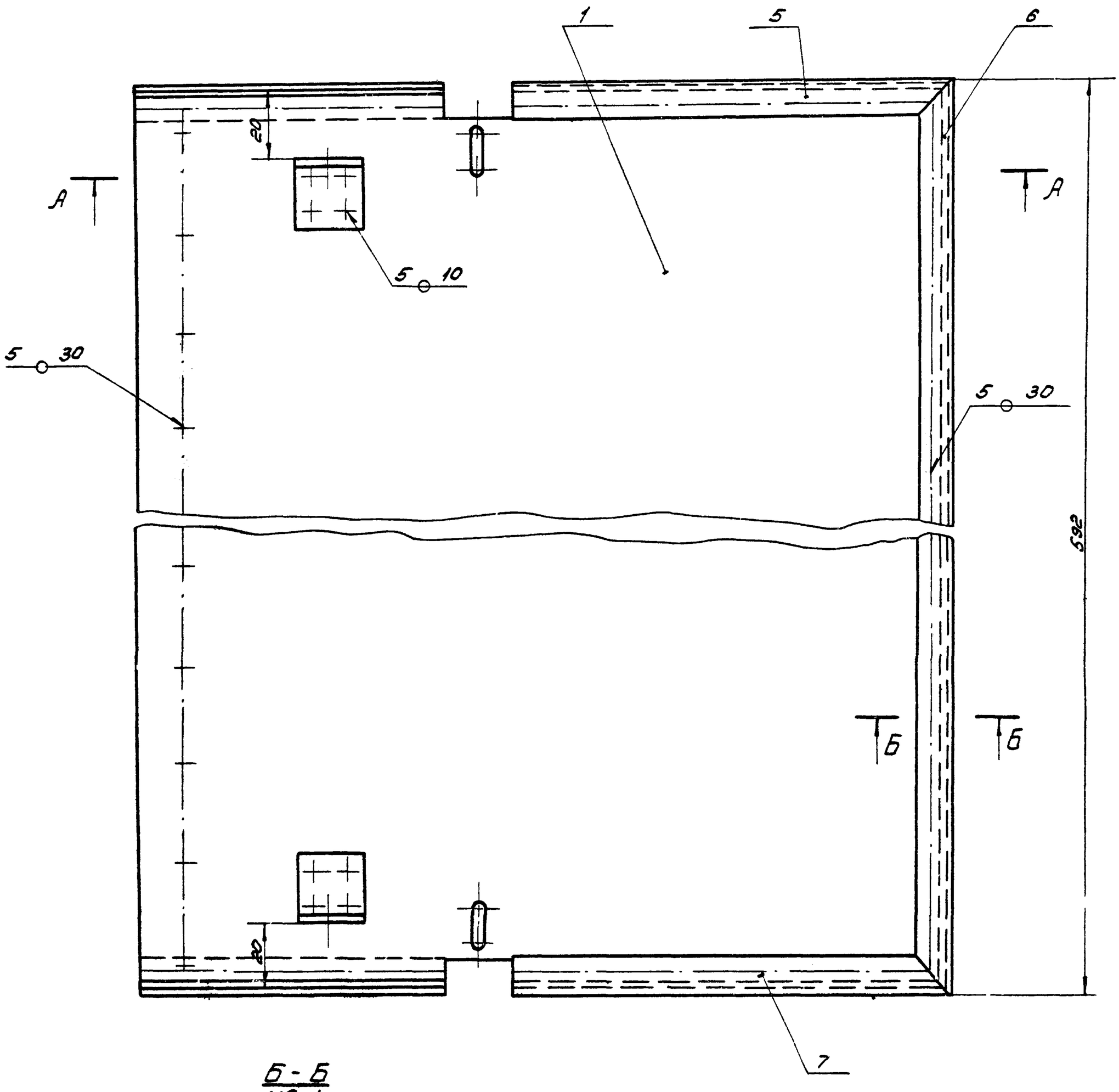

Б-Б
М8:1

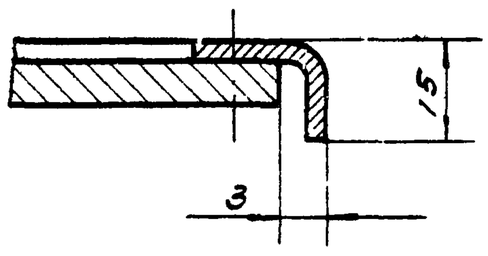

1.* Размеры для справок.
2. Покрытие: Гр фл-03-к,
эм. ХВ-124, серый Ш-А,
кроме трущихся поверхностей

					серия 1.494-3, вып. 1. ПА16.03.100СБ			
Изм.	Лист	№ докум.	Подп.	Дата	Клапан	Литер.	Масса	Масшт.
Разраб.		Костанян					2.5	1:1
Пров.		Макаркин				Лист:	Листов 1	
Т.контр.					Сборочный чертёж	ЦНИИ промзданий		
Н.контр.								
Утв.								

ПА16.03.104

(∇3)∇

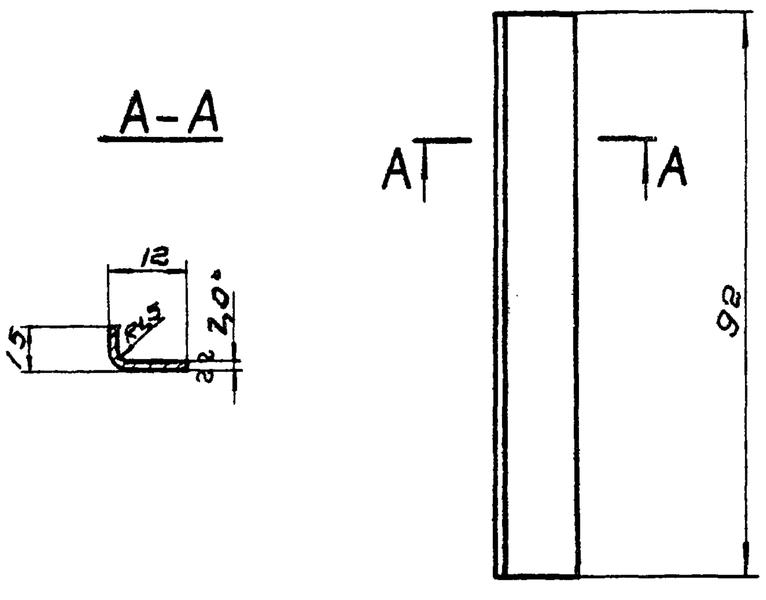

1* - Размеры для справок

2. Длина развертки ~24мм.

3. Предельные отклонения размеров: охватываемых - по В7.

					ПА 16. 03. 104		
Изм. Лист	N докум.	Подп.	Дата	Уголок	Лит.	Масса	Масшт
Разраб.	Костанян						
Пров.	Макаркин				02	0,019	1:1
					Лист	Листов 1	
				Лист В2,0 ГОСТ 3680-57 / Ст.3 ГОСТ 501-58	ЦНИИ ПРОМЗДАНИЙ		

ПА16.03.105

(∇3)∇

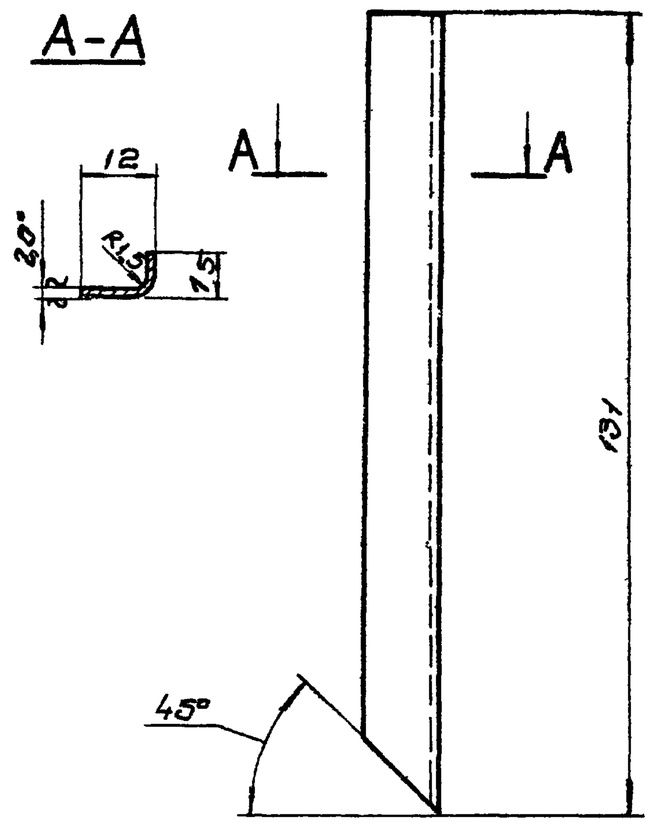

1* - Размеры для справок

2. Длина развертки 24мм.

3. Предельные отклонения, размеров: охватываемых - по В7,

					ПА.16.03.105		
Изм. Лист	N докум.	Подп.	Дата	Уголок.	Лит.	Масса	Масшт
Разраб.	Костанян						
Пров.	Макаркин				02	0,025	1:1
					Лист	Листов 1	
				Лист В2,0 ГОСТ 3680-57 / Ст.3 ГОСТ 501-58	ЦНИИ ПРОМЗДАНИЙ		

ПА16.03.106

(∇3)∇

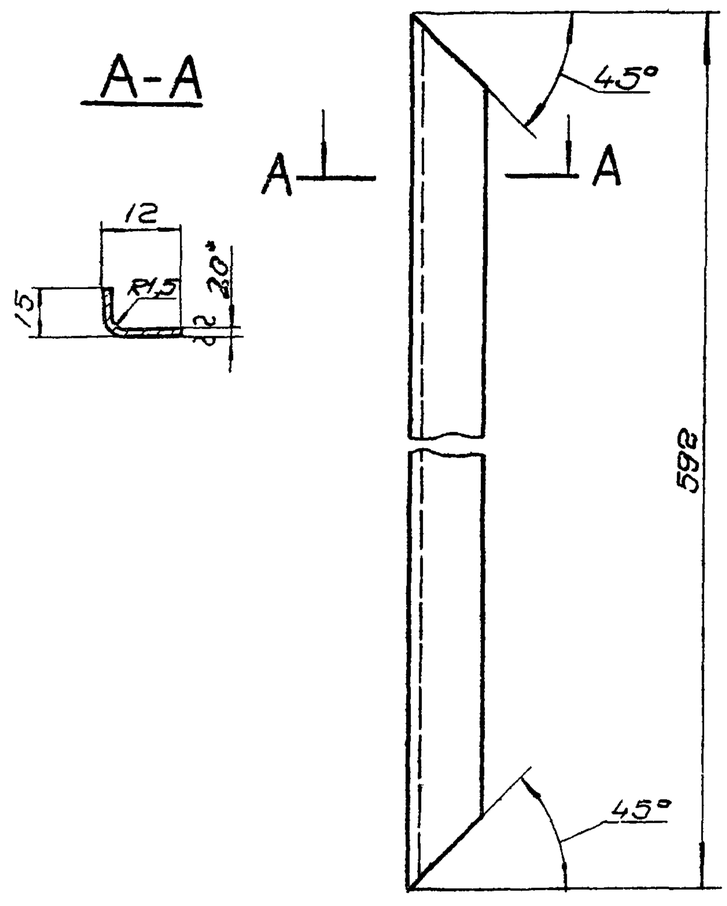

1.* Размеры для справок

2. Длина развертки 24мм

3. Предельные отклонения размеров: охватываемых-по В7.

					ПА 16. 03. 106		
Изм. Лист	N докум.	Подп.	Дата	Уголок	Лит.	Масса	Масшт
Разраб.	Костанян						
Пров.	Макаркин				02	1,24	1:1
					Лист	Листов 1	
				В2,0 ГОСТ 3680-57 / Лист Ст.3 ГОСТ 501-58	ЦНИИ ПРОМЗДАНИЙ		

ПА16.03.107

(∇3)∇

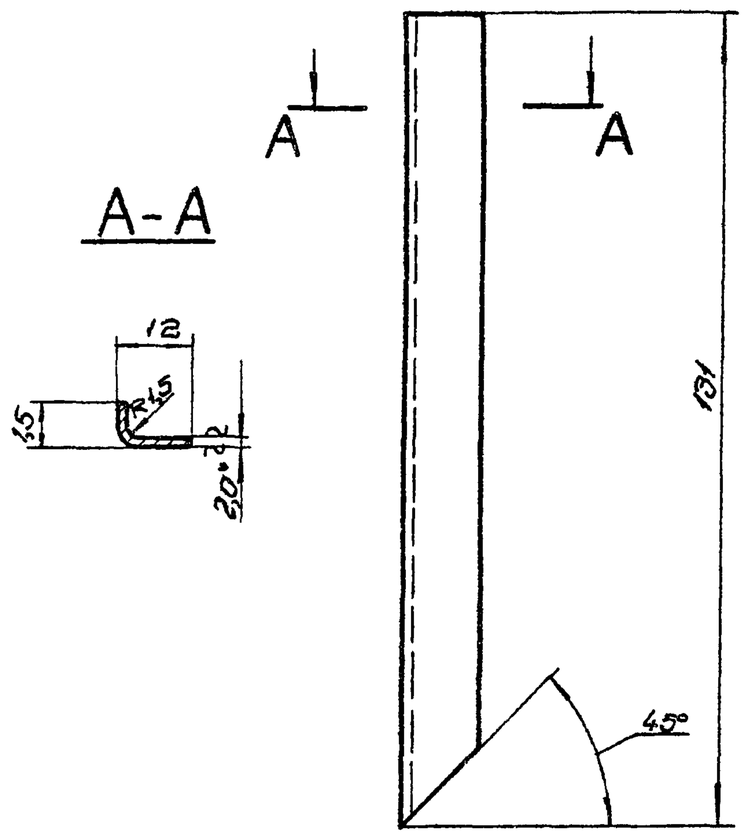

1* - Размеры для справок

2. Длина развертки 24мм

3. Предельные отклонения размеров: охватываемых - по В7, прочих ± 1/2 допуска кл

					серия 1.494-3, вып. 1. ПА 16. 03. 107		
Изм. Лист	N докум.	Подп.	Дата	Уголок	Лит.	Масса	Масшт
Разраб.	Костанян						
Пров.	Макаркин				02	0,025	1:1
					Лист	Листов 1	
				Лист В2,0 ГОСТ 3680-57 / Ст.3 ГОСТ 501-58	ЦНИИ ПРОМЗДАНИЙ		

Справ. N

Подпись и дата | Инв. N подл. | Взам. инв. N | Подпись и дата | Инв. N подл.

Формат	Зона	Поз.	Обозначение	Наименование	Кол.	Примечание
				Документация		
22			ПА16.04.000.СБ	Сборочный чертеж		
				Сборочные единицы		
22		1	ПА16.04.100	Узел корпуса	1	
11		2	ПА16.04.200	Шарнир	2	
				Детали		
11		5	ПА16.04.001	Турбулизатор	8	
11		6	ПА16.04.002	Уплотнение	2	
11		7	ПА16.04.003	Уплотнение	2	
11		8	ПА16.04.004	Пластина	2	
11		9	ПА16.04.005	Лист	7	
11		10	ПА16.04.006.	Лист	1	
				Стандартные изделия		
				Винты ГОСТ 1489-62		
		15		М6 х 12-055	4	
		16		М6 х 16-055	16	

Изм. Лист N докум. Подп. Дата

ПА16.04.000

Разраб. Макаркин

Пров.

Т. контр.

Н. контр.

Утв.

Корпус в сборе

Литер 0,2 | Масса 1 | Масшт. 2

ЦНИИ промзданий

Формат	Зона	Поз.	Обозначение	Наименование	Кол.	Примечание
		18		Гайка М6-055 ГОСТ 5915-62	36	
		20		Шайба 6 ГОСТ 11371-68	36	
		21		Шайба пружинная 6Н65Г ГОСТ 6402-61	4	
				Материалы		
				Клей 88-Н МРТУ-38-5-880-66		
				Грунт ФЛ-03.К ГОСТ 9109-59		
				Эмаль ХВ-124, серая ГОСТ 10144-62		

Подпись и дата | Взам. инв. N | Инв. N дубл. | Подпись и дата | Инв. N подл.

Изм. Лист N докум. Подп. Дата

ПА16.04.000.

Лист 2

ПА16.04.001

▽3 (▽)

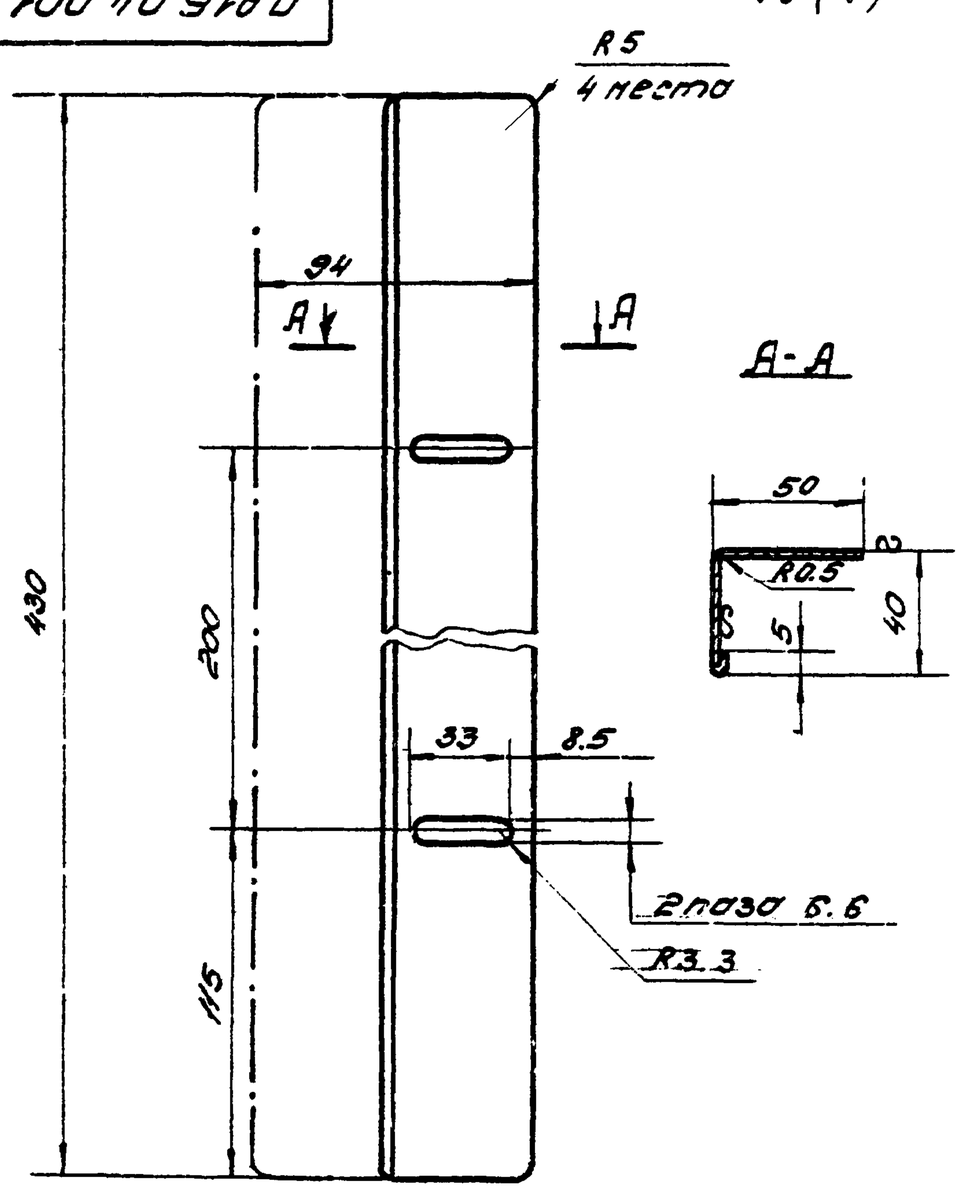

Покрытие: Гр. ФЛ. 03-К; Эм. ХВ-124, серый, III-Я.

Изм. Лист N докум. Подп. Дата

ПА16.04.001.

Разраб. Макаркин

Пров.

Т. контр.

Н. контр.

Утв.

Турбулизатор

Литер 0,2 | Масса 0,15 | Масшт. 1:2

Лист | Листов

Лист В1.0 ГОСТ 3680-57 / Ст.3 ГОСТ 501-58

ЦНИИ промзданий

ПА16.04.002

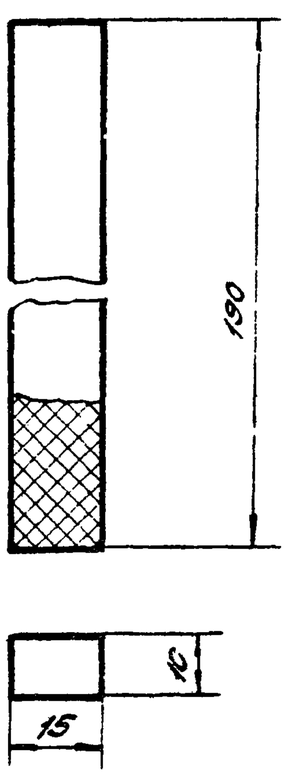

Подпись и дата | Инв. N дубл. | Взам. инв. N | Подпись и дата | Инв. N подл.

серия 1.494-3, вып. 1

ПА16.04.002.

Изм. Лист N докум. Подп. Дата

Разраб. Макаркин

Пров.

Т. контр.

Н. контр.

Утв.

Уплотнение

Литер 0,2 | Масса 0,005 | Масшт. 1:1

Лист | Листов 1

Пластина зубчатая техническая II гр. ТУМХП 1206-55р

ЦНИИ промзданий

ПА16.04.000СБ

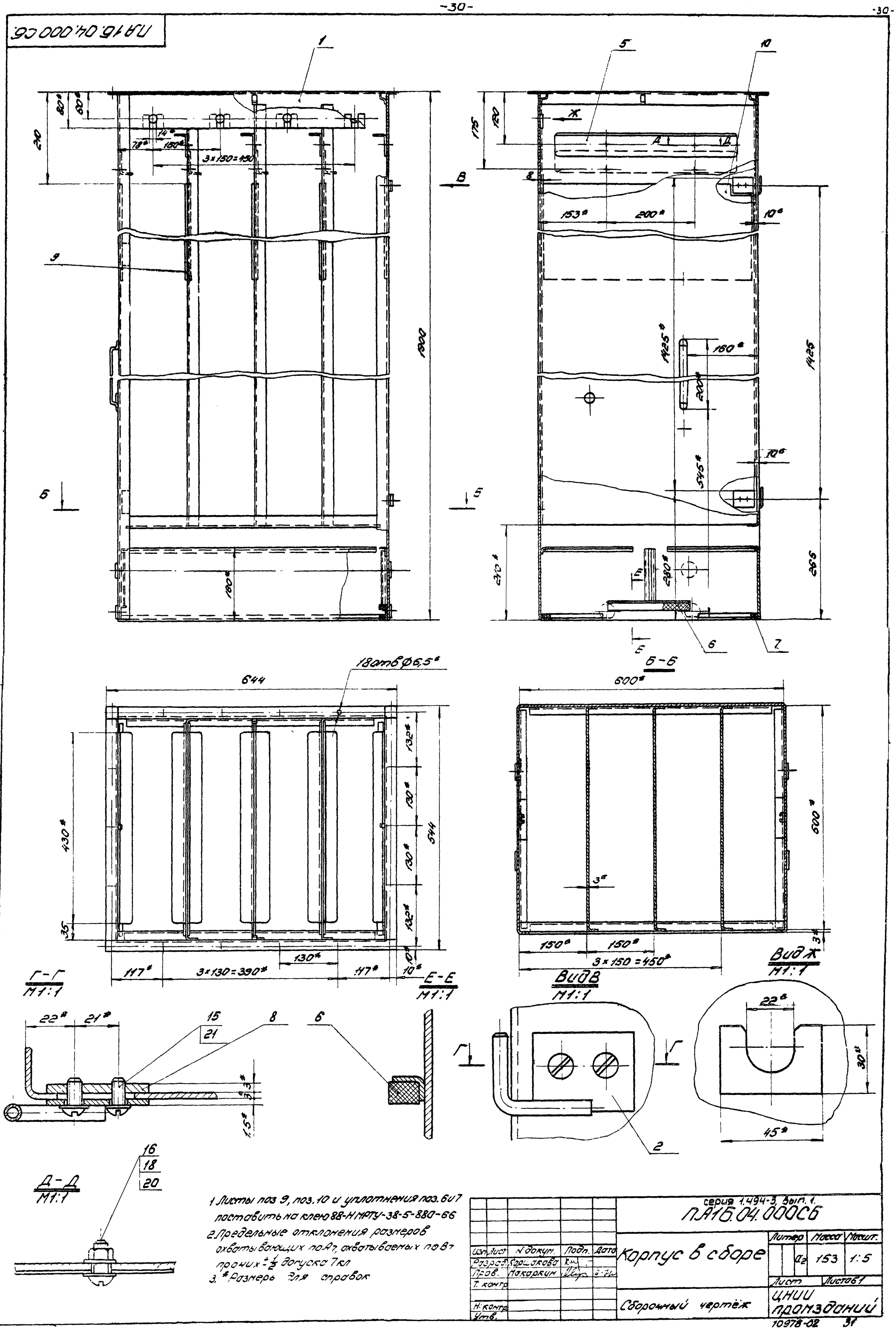

1. Листы поз 9, поз. 10 и уплотнения поз. 6 и 7 поставить на клею 88-Н МРТУ-38-5-880-66
2. Предельные отклонения размеров охватывающих по А7, охватываемых по В7 прочих ±½ допуска 7кл
3. * Размеры для справок

Изм.	Лист	N докум.	Подп.	Дата	серия 1.494-3, вып. 1. ПА16.04.000СБ			
Разраб.		Горшакова			Корпус в сборе	Литер	Масса	Масшт.
Пров.		Макаркин					153	1:5
Т. контр.						Лист	Листов 1	
Н. контр.					Сборочный чертёж	ЦНИИ промзданий		
Утв.								

ПА16.04.003.

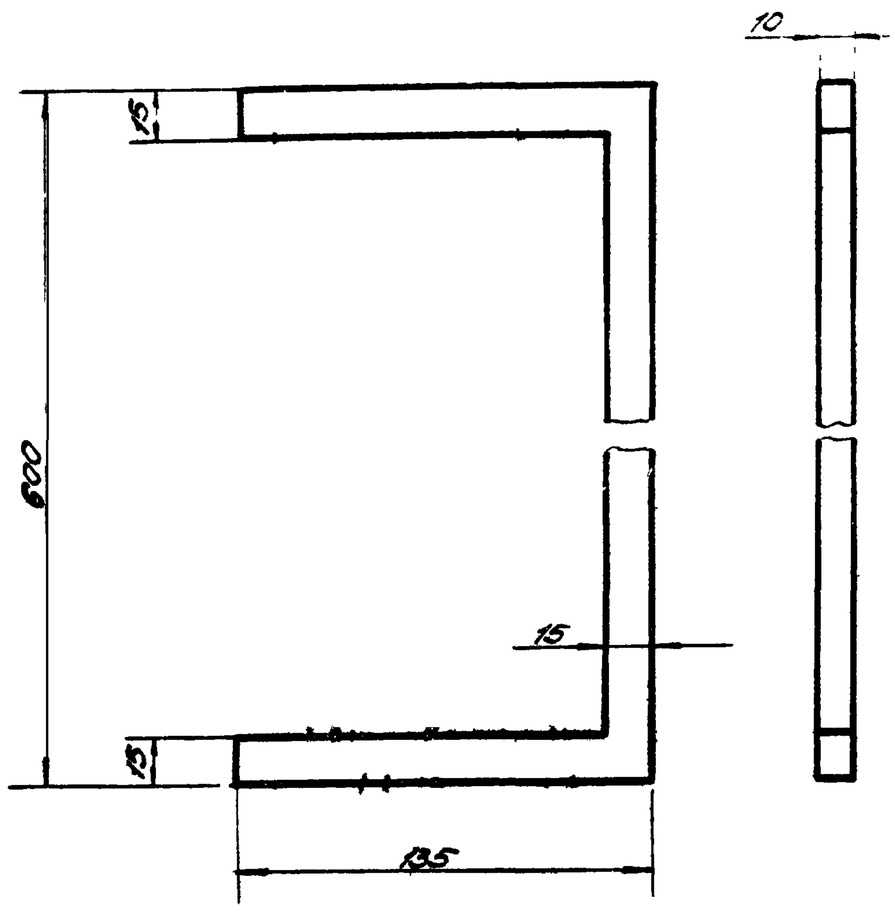

Допускается изготовить из полос.

Изм. Лист	N докум.	Подп.	Дата	ПА16.04.003.			
Разраб.	Макаркин			Уплотнение	Литер	Масса	Масшт.
Пров.					0.2	0.016	1:2
Т.контр.					Лист	Листов 1	
Н.контр.				Пластина зубчатая техническая II гр. ТУМХП 1206-55р	ЦНИИ промзданий		
Утв.							

ПА16.04.004.

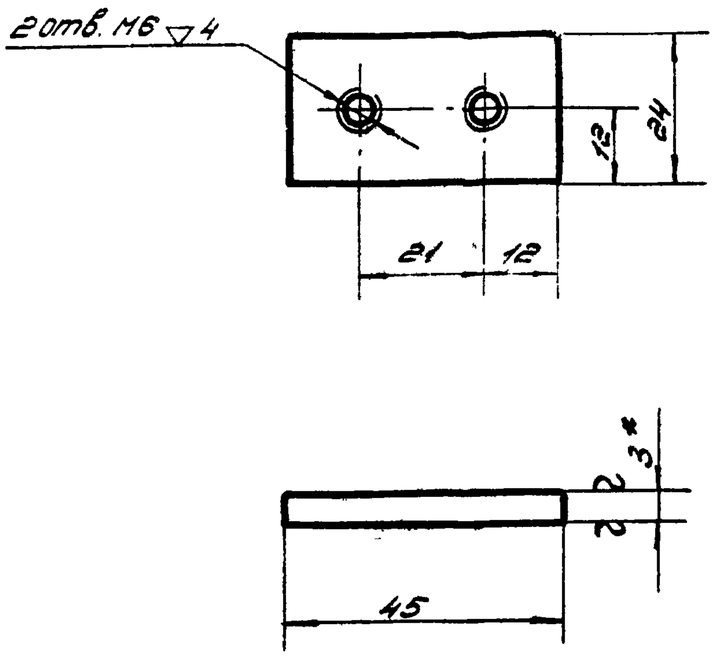

1. * Размер для справок
2. Предельные отклонения размеров. охватывающих – по А7, охватываемых – по В7, прочих ± 1/2 допуска 7кл.

Изм. Лист	N докум.	Подп.	Дата	ПА16.04.004.			
Разраб.	Макаркин			Пластина	Литер	Масса	Масшт.
Пров.					0.2	0.032	1:1
Т.контр.					Лист	Листов 1	
Н.контр.				Лист Ст.3 ГОСТ 380-57 / Ст.3 ГОСТ 501-58	ЦНИИ промзданий		
Утв.							

Справ. N

Подпись и дата

Инв. N дубл.

Взам. инв. N

Подпись и дата

Инв. N подл.

ПА16.04.005

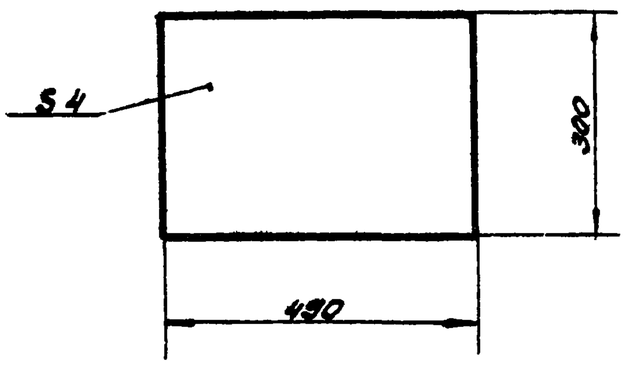

Изм. Лист	N докум.	Подп.	Дата	ПА16.04.005.			
Разраб.	Макаркин			Лист	Литер	Масса	Масшт.
Пров.					0.2	0.92	1:10
Т.контр.					Лист	Листов	
Н.контр.				Пластина зубчатая техническая II гр. ТУМХП 1206-55р	ЦНИИ промзданий		
Утв.							

ПА16.04.006.

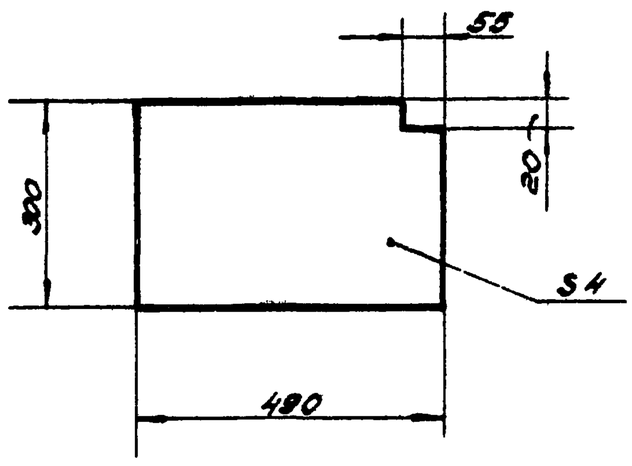

Изм. Лист	N докум.	Подп.	Дата	серия 1.494-3, вып. 1. ПА16.04.006.			
Разраб.	Макаркин			Лист	Литер	Масса	Масшт.
Пров.					0.2	0.9	1:10
Т.контр.					Лист	Листов 1	
Н.контр.				Пластина зубчатая техническая II гр. ТУМХП 1206-55р.	ЦНИИ промзданий		
Утв.							

Формат	Зона	Поз.	Обозначение	Наименование	Кол.	Примечание
				Документация		
22			ПА16.04.100.СБ.	Сборочный чертёж		
				Детали		
22		1	ПА16.04.101	Корпус	1	
12		2	ПА16.04.102	Козырёк	1	
11		3	ПА16.04.103	Приварыш	4	
11		4	ПА16.04.104	Пластина	2	
12		5	ПА16.04.105	Перегородка	3	
11		6	ПА16.04.106	Стяжка	1	
11		7	ПА16.04.107	Уголок	2	
11		8	ПА16.04.108	Уголок боковой верхний	4	
11		9	ПА16.04.109	Уголок боковой нижний	4	
11		10	ПА16.04.110	Уголок	3	
11		11	ПА16.04.111	Пластина	2	
11		12	ПА16.04.112	Бабышка	3	
11		13	ПА16.04.113	Направляющая	2	
11		14	ПА16.04.114	Козырёк нижний	1	
11		15	ПА16.04.115	Бабышка	4	
11		16	ПА16.04.116	Ограничитель	1	
11		17	ПА16.04.117	Сухарь	4	

Изм.	Лист	N докум.	Подп.	Дата	ПА16.04.100			
Разраб.		Коршакова			Узел корпуса	Литер	Лист	Листов
Пров.		Макаркин					1	2
Н.контр.						ЦНИИ промзданий		
Утв.								

Формат	Зона	Поз.	Обозначение	Наименование	Кол.	Примечание
				Материалы		
				Электрод УОНИ 13/45		
				342А-3.0р		
				ГОСТ9467-60		
				Электрод УОНИ 13/55А		
				350А-2.0-р		
				ГОСТ9467-60		
				Грунт ФЛ-03-К		
				ГОСТ9109-59		
				Эмаль ХВ-124, серая		
				ГОСТ10144-62		

Подпись и дата | Инв. N дубл. | Взам. инв. N | Подпись и дата | Инв. N подл.

Изм.	Лист	N докум.	Подп.	Дата	ПА16.04.100	Лист 2

ПА16.04.116

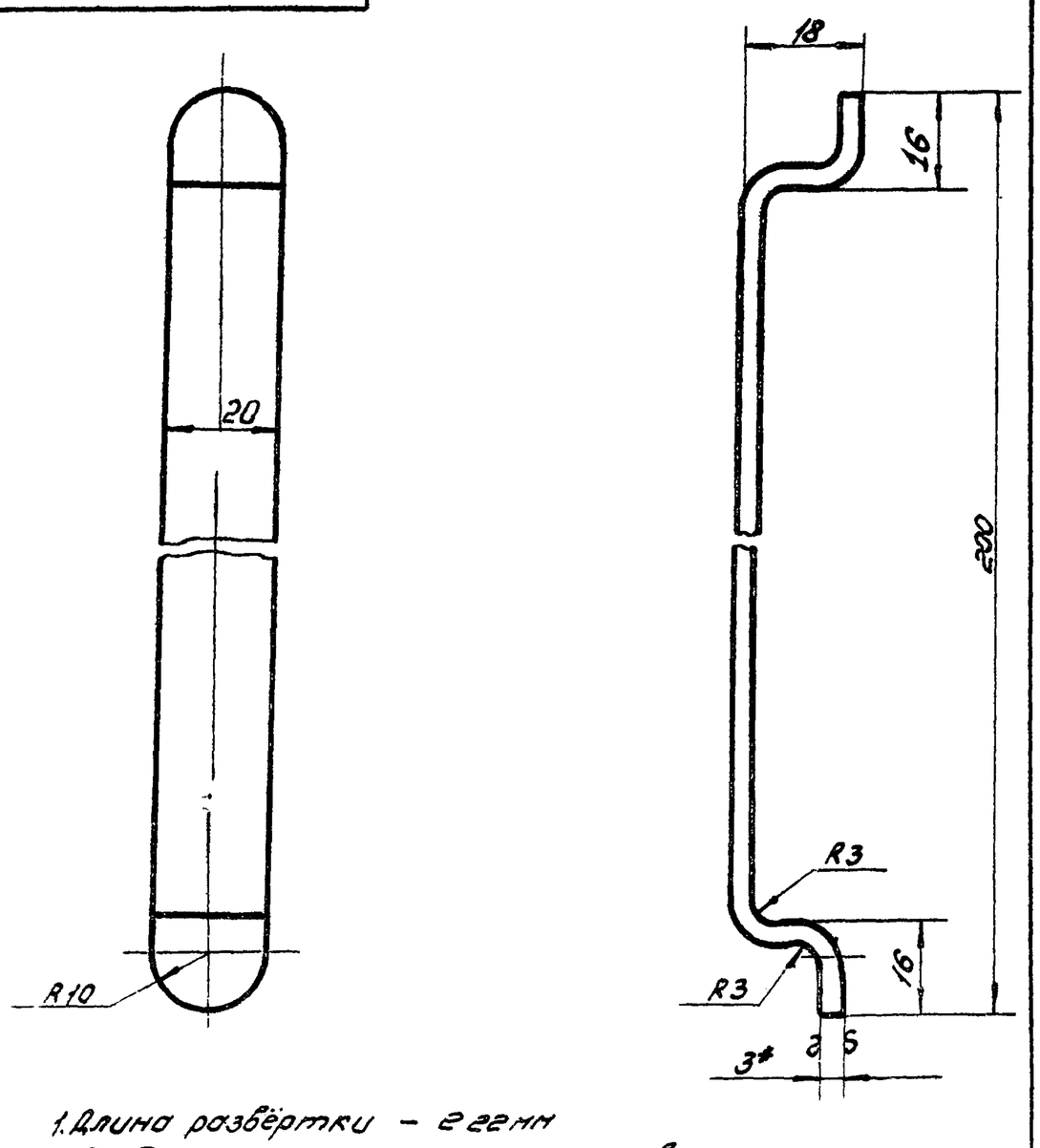

1. Длина развёртки – 222мм
2. Предельные отклонения размеров:
   охватываемых – по В7
3. *– Размер для справок

Изм.	Кол.	N докум.	Подп.	Дата	ПА16.04.116.				
Разраб.		Коршакова			Ограничитель	Литер	Масса	Масшт.	
Пров.		Макаркин					0.2 0.106	1:1	
Т.контр.						Лист	Листов 1		
Н.контр.					Лист В3.0 ГОСТ3680-57 / Ст.3 ГОСТ501-58	ЦНИИ промзданий			
Утв.									

ПА16.04.117

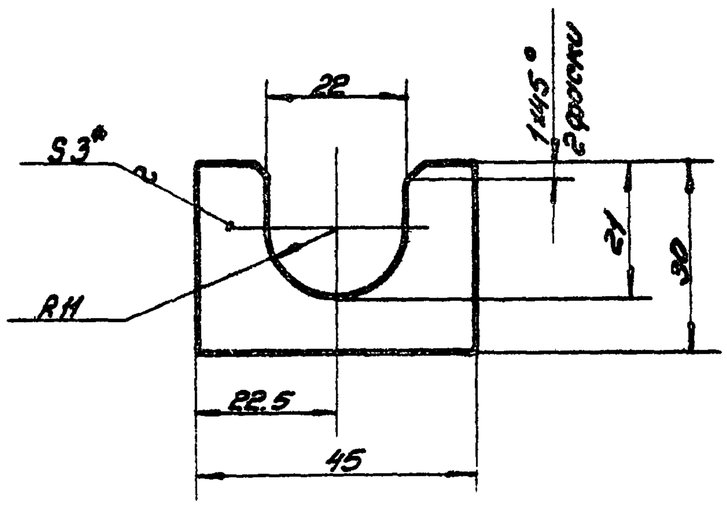

1. *– Размер справочный
2. Предельные отклонения размеров:
   охватывающих – по А7;
   охватываемых – по В7;
   прочих ± 1/2 допуска 7кл.

Изм.	Лист	N докум.	Подп.	Дата	серия 1.494-3, вып. 1. ПА16.04.117			
Разраб.		Коршакова			Сухарь	Литер	Масса	Масшт.
Пров.		Макаркин					0.2 0.03	1:1
Т.контр.						Лист	Листов 1	
Н.контр.					Лист В3.0 ГОСТ3680-57 / Ст.3 ГОСТ501-58	ЦНИИ промзданий		
Утв.								

Подпись и дата | Инв. N дубл. | Взам. инв. N | Подпись и дата | Инв. N подл.

-33-

ПА1Б.04.100СБ.

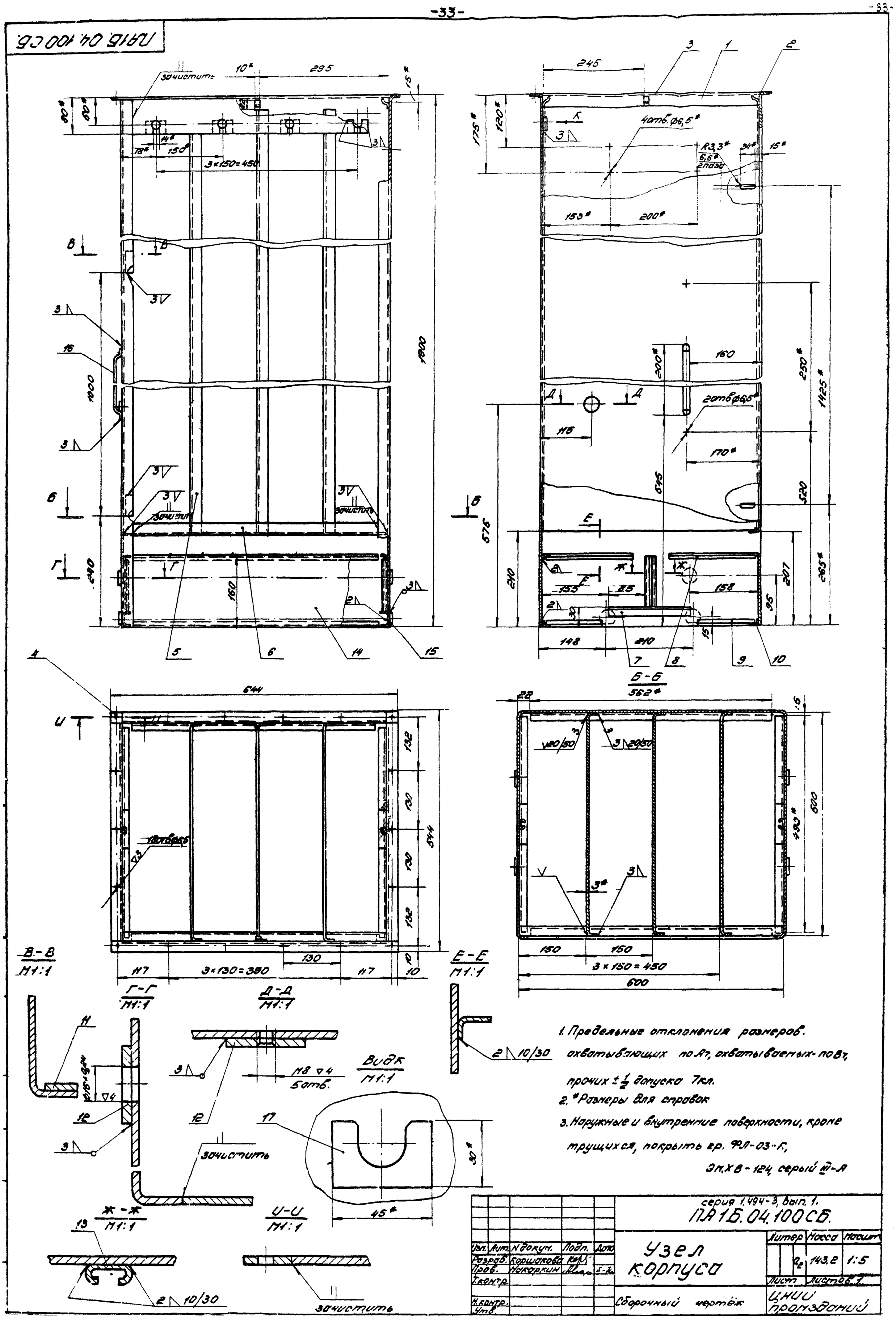

1. Предельные отклонения размеров. охватывающих по А7, охватываемых- по В7, прочих ± 1/2 допуска 7кл.
2. *Размеры для справок
3. Наружные и внутренние поверхности, кроме трущихся, покрыть гр. ФЛ-03-К, ЭмХВ-124, серый № 7-А

					серия 1.494-3, вып. 1. ПА1Б.04.100СБ.			
Изм.	Лист	N докум.	Подп.	Дата	Узел корпуса	Литер	Масса	Масшт.
Разраб.		Коршакова					143,2	1:5
Пров.		Никоркин				Лист	Листов 7	
Т.контр.								
Н.контр.					Сборочный чертёж	ЦНИИ промзданий		
Утв.								

-34-

ПА16.04.101

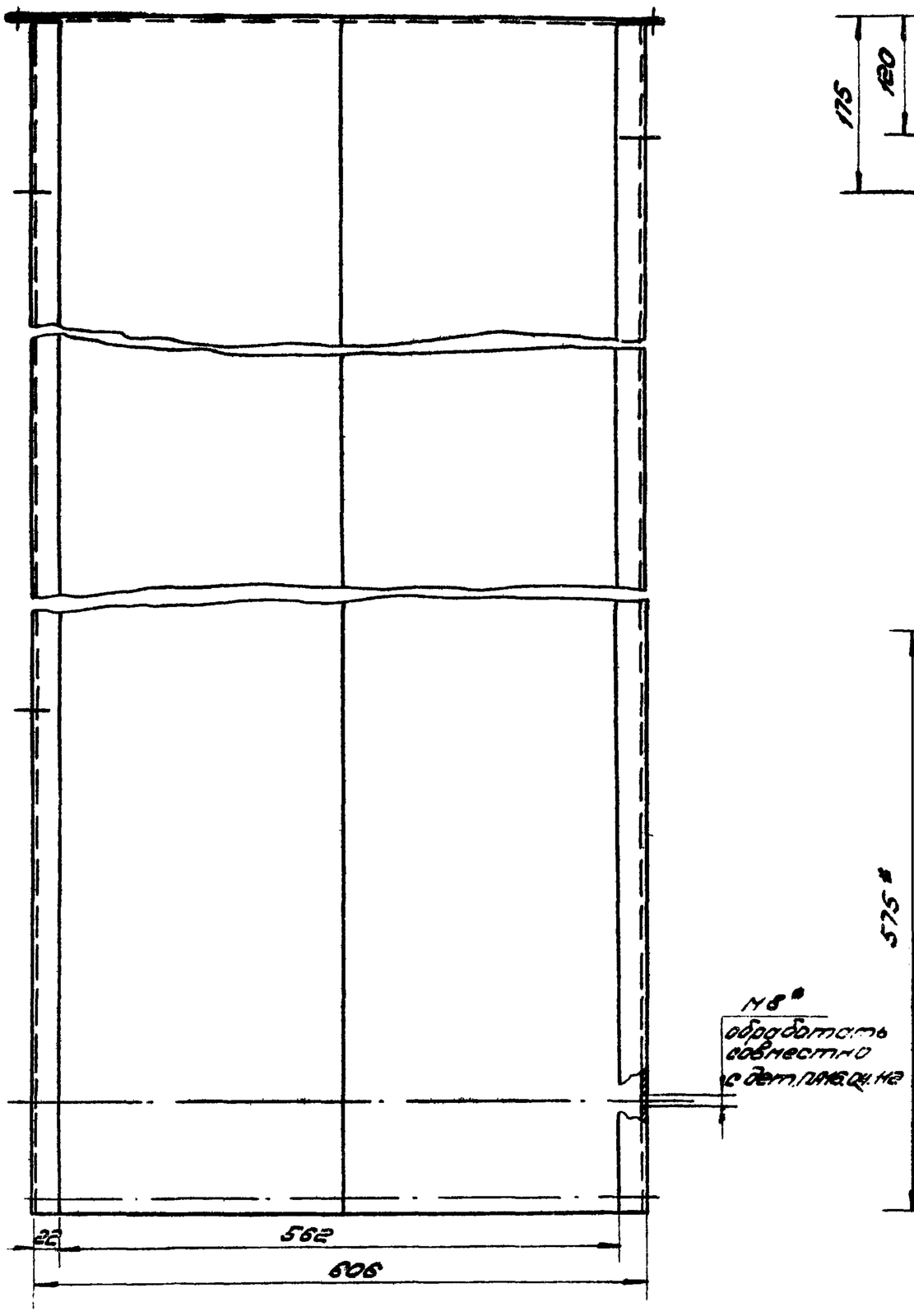

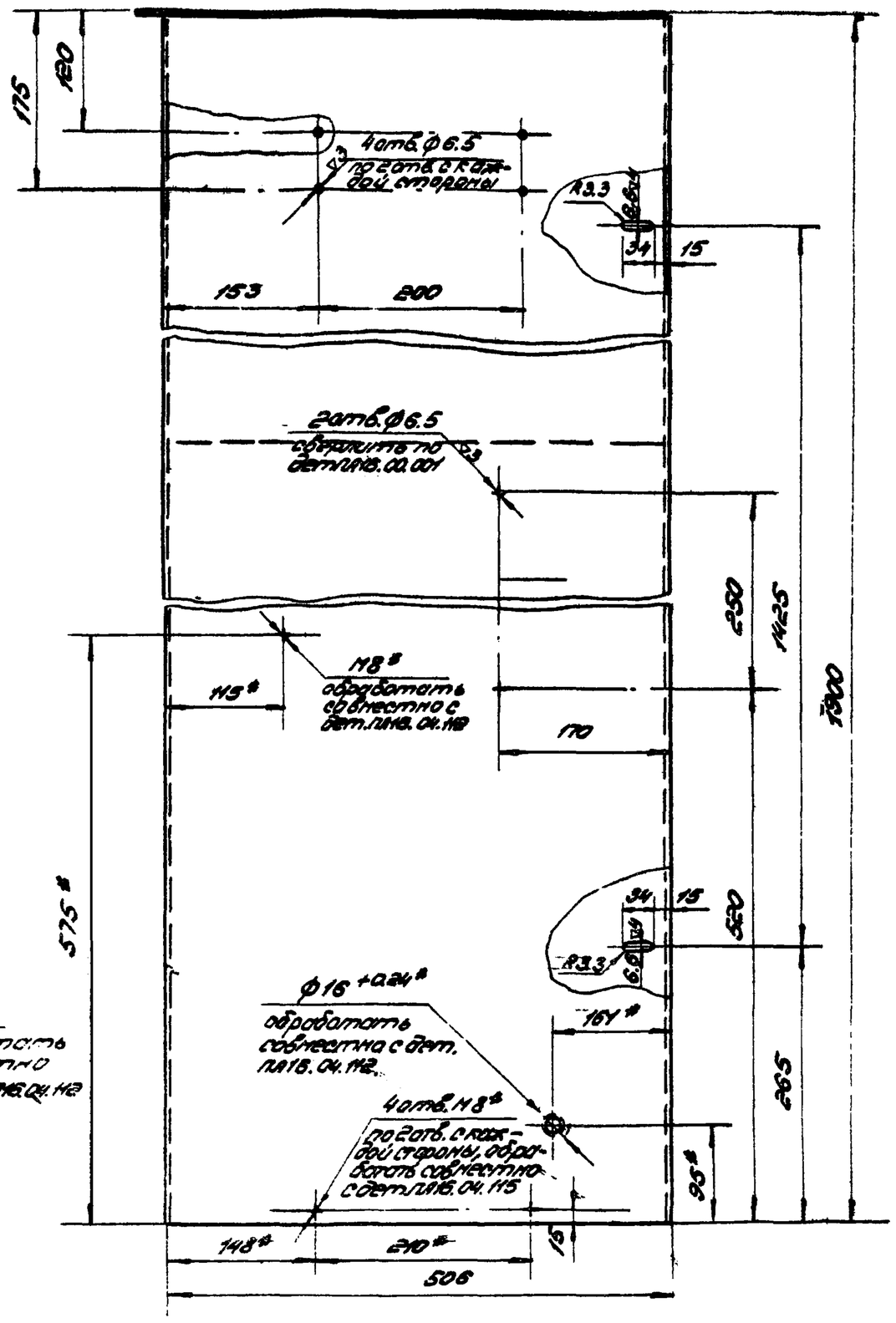

Развёртка
М1:20

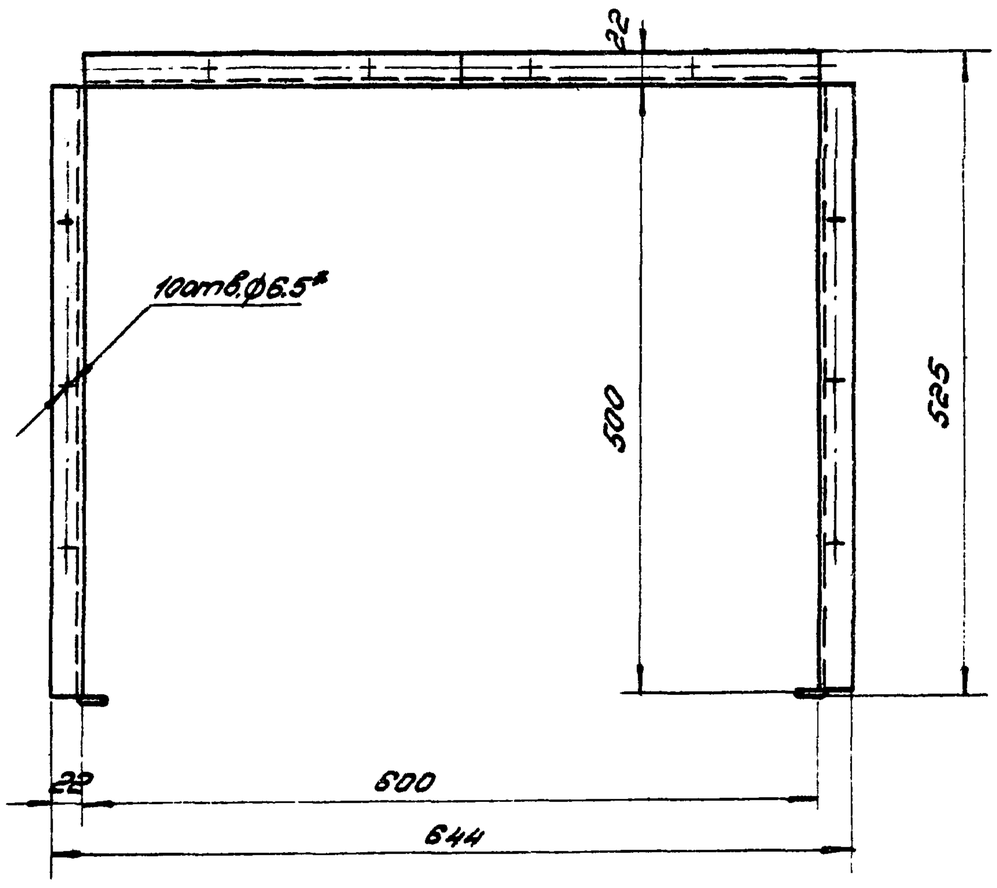

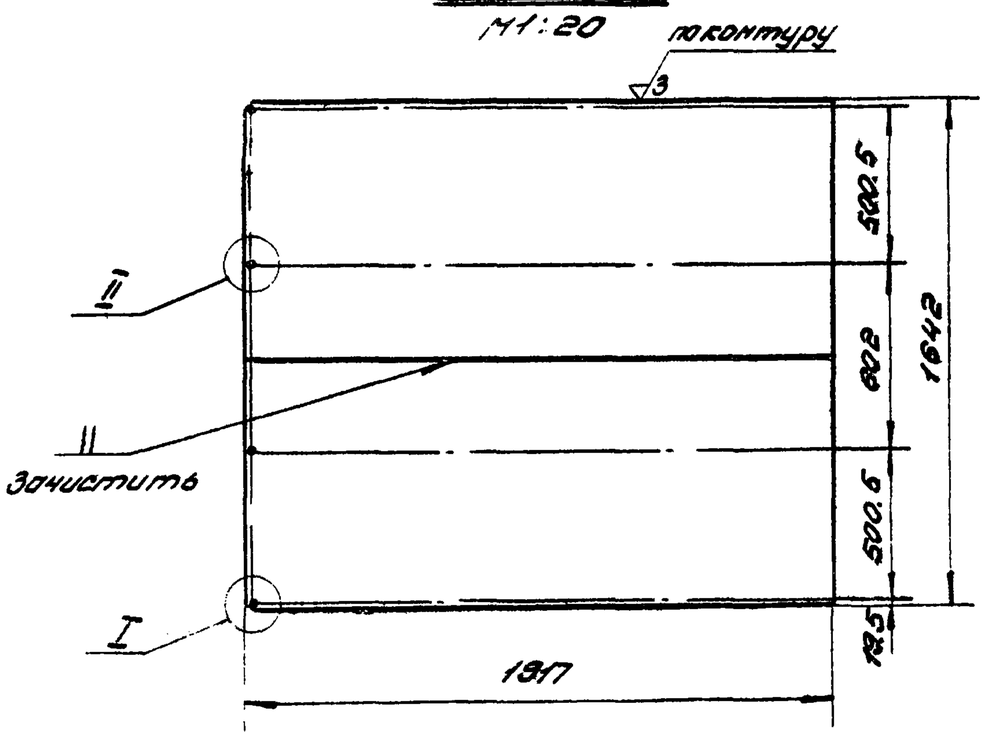

I
М1:1

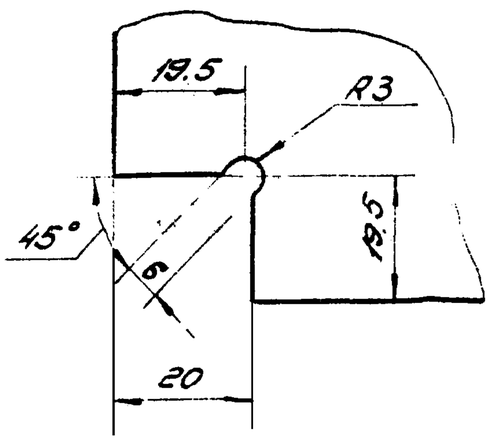

II
М1:1

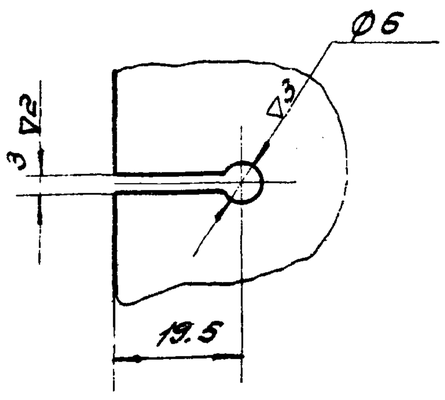

1. Радиусы гибки - 3мм
2. Предельные отклонения размеров: охватывающих - по А7, охватываемых - по В7, прочих ± 1/2 допуска 7кл.
3. * - размеры для справок
4. Корпус сваривается из 2-х листов.

					серия 1.494-3, вып. 1. ПА16.04.101.			
Изм.	Лист	Nдокум.	Подп.	Дата	Корпус	Литер	Масса	Масшт.
Разраб.		Каршакова				0.2	74	1:5
Пров.		Макаркин				Лист	Листов	
Т. контр.					Лист В3.0 ГОСТ 3680-57 / Ст.3 ГОСТ 501-58	ЦНИИ промзданий		
Н. контр.								
Утв.								

10978-02 3.5

ПА16.04.102

(▽3)

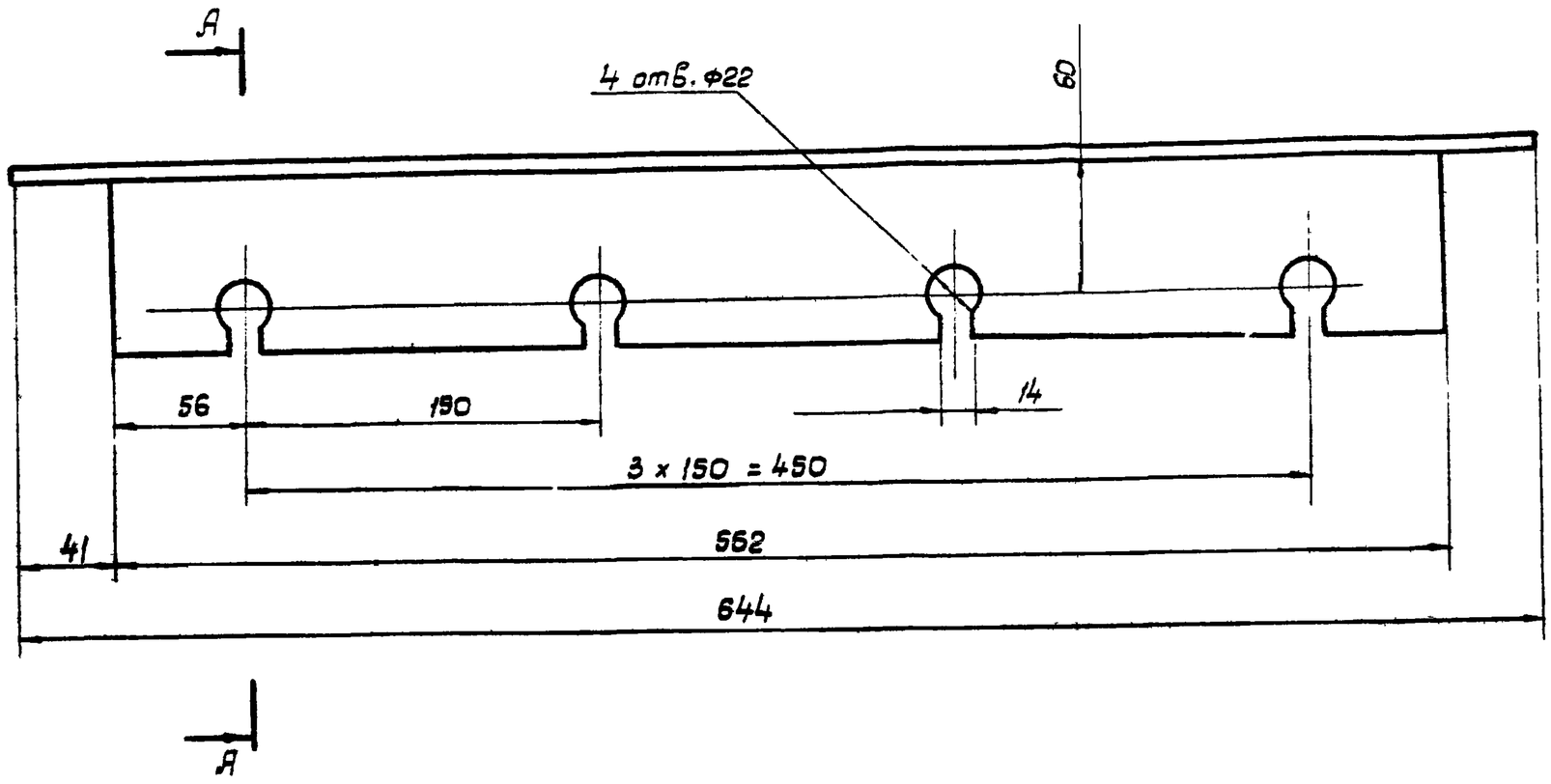

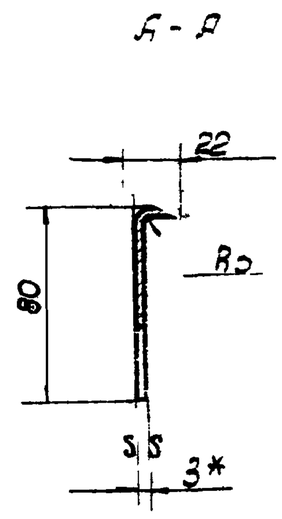

1* Размер для справок
2. Длина развертки - 97 мм
3. Предельные отклонения расстояния между любыми двумя отверстиями ±0,5 мм, отклонения остальных размеров: охватывающих - по A_7, охватываемых - по B_7, прочих ± ½ допуска 7кл.

					ПА 16. 04. 102			
Изм.	Лист.	N докум.	Подп.	Дата	Козырек	Лит.	Масса	М-6
Разраб.		Костанян.				0₂	1,3	1:2,5
Провер.		Макаркин.				Лист.	Листов: 1	
Т. контр.								
Н. контр.					Лист В 3.0 ГОСТ 3680-57 / Ст 3. ГОСТ 501-58	ЦНИИПромзданий		
Утв.								

ПА16.04.103

(▽3)

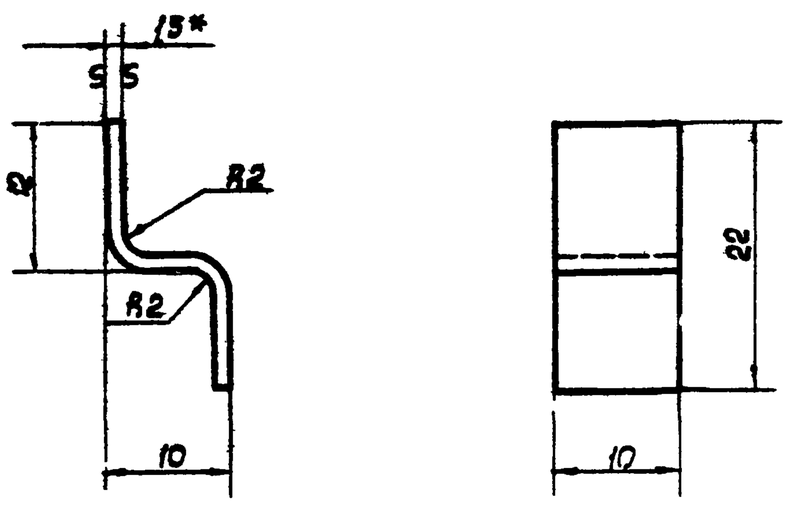

1. Длина развертки - 25 мм
2. Предельные отклонения размеров: охватываемых - по B_7, прочих ± ½ допуска 7кл.
3* - размер для справок

					ПА 16. 04. 103			
Изм.	Лист	N докум.	Подп.	Дата	Прибарыш.	Лит.	Масса	М-6
Разраб		Костанян.				0₂	0,004	2:1
Пров		Макаркин.				Лист: 1	Листов: 1	
Т. контр.								
Н. контр.					Лист В 1,5 ГОСТ 3680-57 / Ст. 3 ГОСТ 501-58	ЦНИИПромзданий		
Утв.								

ПА16.04.104

(▽3)

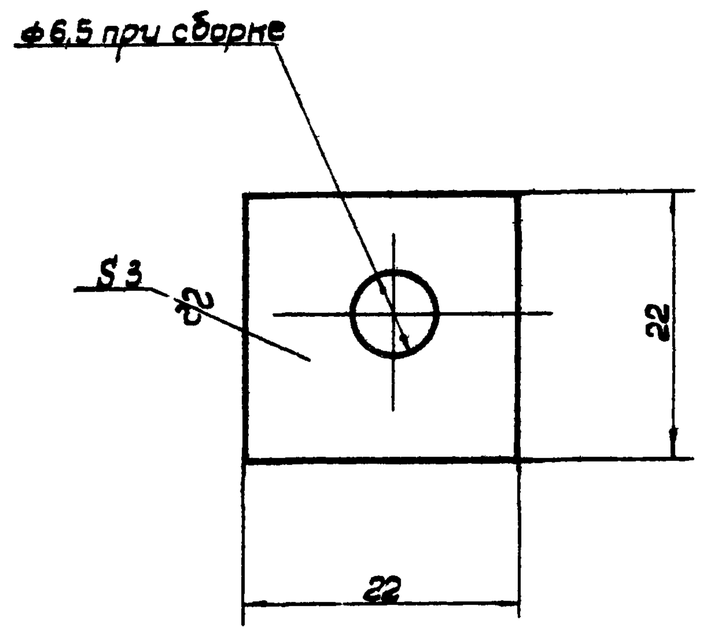

1*- Размер справочный
2. Предельные отклонения размеров: охватываемых - по B_7;

Справ. №
Подпись и дата
Инв. № дубл.
Взам. инв. №
Подпись и дата
Инв. № подл.

					серия 1.490-3, вып. 1. ПА 16. 04. 104			
Изм.	Лист	N докум.	Подп.	Дата	Пластина	Лит.	Масса	М-6
Разраб.		Костанян.				0₂	0,006	2:1
Пров		Макаркин.				Лист:	Листов: 1	
Т. контр.								
Н. контр.					Лист В 3.0 ГОСТ 3680-67 / Ст 3 ГОСТ 501-58	ЦНИИПромзданий		
Утв.								

ПА 16.04.105

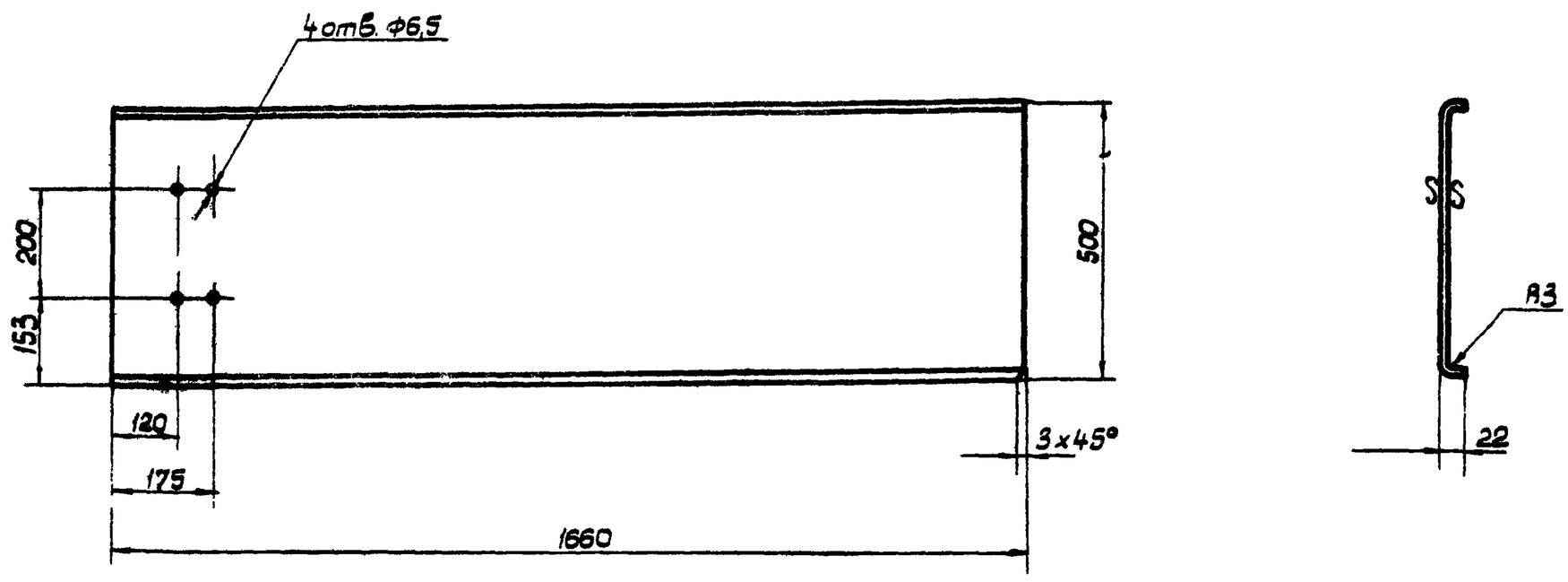

1. Длина развертки - 534 мм
2. Предельные отклонения размеров:
охватывающих - по A_7, охватываемых - по B_7
прочих $\pm\frac{1}{2}$ допуска 7 кл.

					ПА 16.04.105			
Изм. Лист	N докум.	Подп.	Дата	Перегородка	Лит.	Масса	М-8
Разраб.	Коршакова		12/II-71		0_2	21,03	1:10
Пров.	Макаркин				Лист	Листов 1	
Т. контр.							
Н. контр.				Лист 8.30 гост 3680-57 / Ст.3 гост 501-58	ЦНИИПромзданий		
Утв.							

ПА 16.04.106

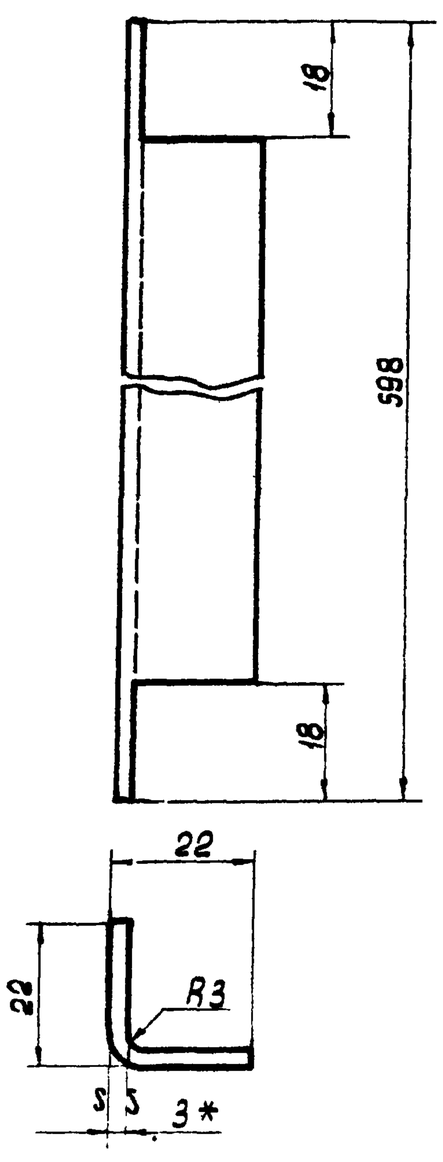

1. Длина развертки - 39 мм
2. Предельные отклонения размеров:
охватываемых - по B_7, прочих $\pm\frac{1}{2}$ допуска 7 кл.
3 * Размер для справок.

					ПА 16.04.106			
Изм. Лист	N докум.	Подп.	Дата	Стяжка	Лит.	Масса	М-5
Разраб.	Коршакова		12/II-71		0_2	0,56	1:1
Пров.	Макаркин				Лист	Листов 1	
Т. контр.							
Н. контр.				Лист 8.30 гост 3680-57 / Ст.3 гост 501-58	ЦНИИПромзданий		
Утв.							

ПА 16.04.107

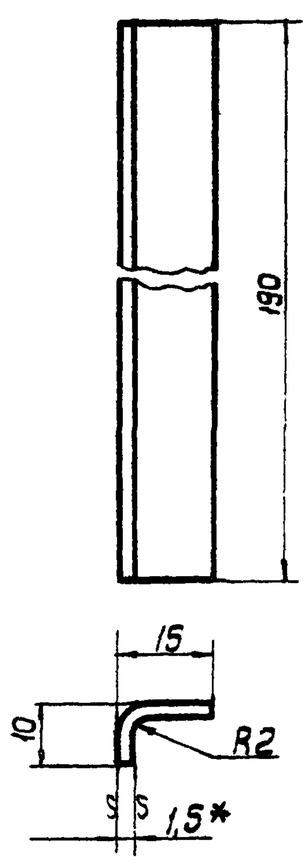

1. Длина развертки ~ 21 мм
2. Предельные отклонения размеров:
охватываемых - по B_7
3 * - Размер для справок

Справ. N

Подпись и дата | Инв. N дубл. | Взам. инв. N | Подпись и дата | Инв. N подл.

					серия 1.494-3, вып. 1. ПА 16.04.107			
Изм. Лист	N докум.	Подп.	Дата	Уголок	Лит.	Масса	М-8
Разраб.	Коршакова		12/II-71		0_2	0,069	1:1
Пров.	Макаркин				Лист	Листов 1	
Т. контр.							
Н. контр.				Лист 8 1,5 гост 3680-57 / Ст.3 гост 501-58	ЦНИИПромзданий		
Утв.							

ПА 15.04.109

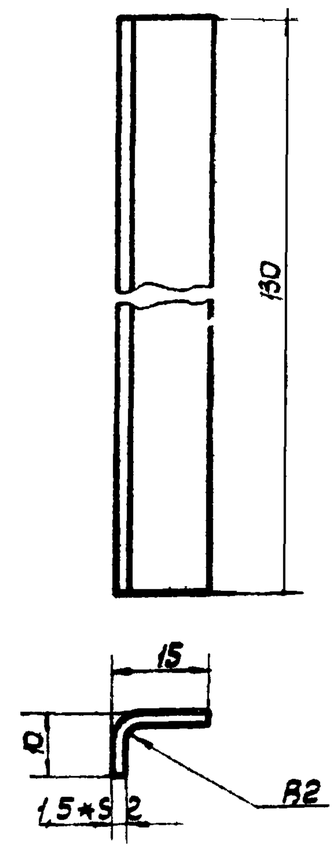

1. Длина развертки ~ 22мм
2. Предельные отклонения размеров охватываемых - по B_7
3*- Размер для справок.

Изм. Лист	N докум.	Подп.	Дата	ПА 15.04.109				
Разраб.	Костанян			Уголок боковой нижний	Лит.	Масса	М-6	
Провер.	Макаркин				O_2	0,045	1:1	
Т. контр.					Лист:	Листов: 1		
Н. контр.				Лист $\frac{B\,1,5\ ГОСТ\ 3680-57}{Ст.3\ ГОСТ\ 501-58}$	ЦНИИПромзданий			
Утв.								

Справ. N

Подпись и дата | Инв. N дубл. | Взамен инв. N | Подпись и дата | Инв. N подл.

ПА 15.04.108

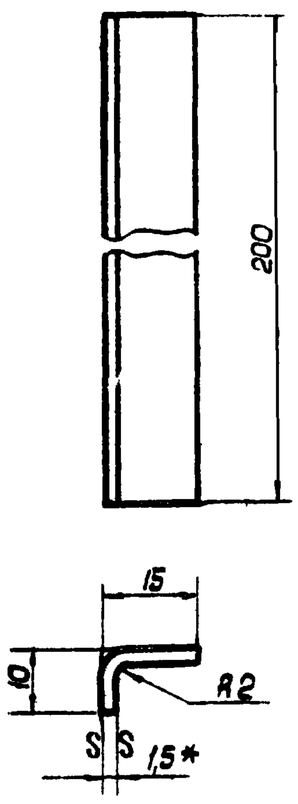

1. Длина развертки ~ 21мм
2. Предельные отклонения размеров: охватываемых - по B_7
3* Размер для справок

Изм. Лист	N докум.	Подп.	Дата	ПА 15.04.108				
Разраб.	Костанян			Уголок боковой верхний	Лит.	Масса	М-6	
Провер.	Макаркин				O_2	0,072	1:1	
Т. контр.					Лист:	Листов: 1		
Н. контр.				Лист $\frac{B\,1,5\ ГОСТ\ 3680-57}{Ст.3\ ГОСТ\ 501-58}$	ЦНИИПромзданий			
Утв.								

ПА 15.04.111

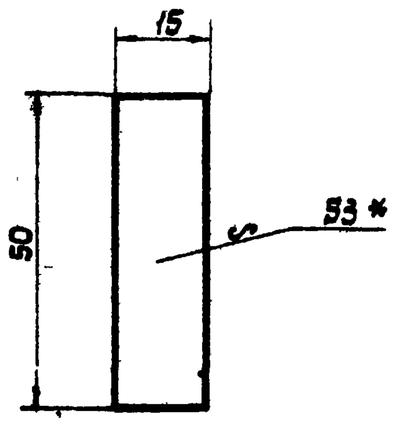

1. Предельные отклонения размеров охватываемых - по B_7
2*- Размер для справок.

Изм. Лист	N докум.	Подп.	Дата	ПА 15.04.111				
Разраб.	Костанян			Пластина	Лит.	Масса	М-6	
Провер.	Макаркин				O_2	0,018	1:1	
Т. контр.					Лист:	Листов:		
Н. контр.				Лист $\frac{B\,3,0\ ГОСТ\ 3680-57}{Ст\,3\ ГОСТ\ 501-58}$	ЦНИИПромзданий			
Утв.								

Серия 1.494-3, вып. 1.

Справ. N

Подпись и дата | Инв. N дубл. | Взамен инв. N | Подпись и дата | Инв. N подл.

ПА 15.04.110

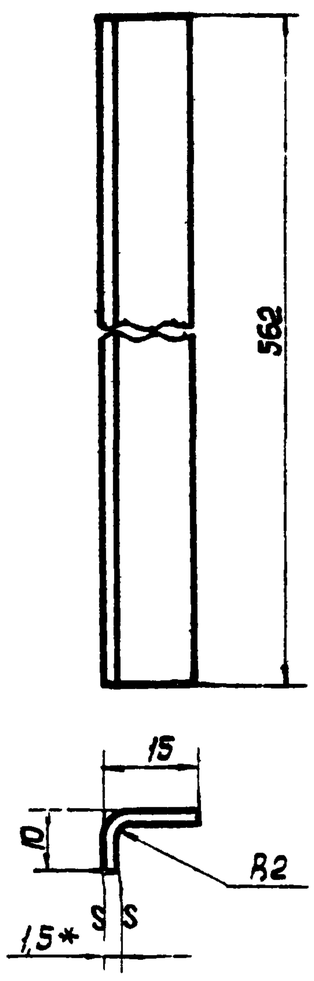

1. Длина развертки ~ 22мм
2. Предельные отклонения размеров: охватываемых - по B_7
3*- Размер для справок

Изм. Лист	N докум.	Подп.	Дата	ПА 15.04.110				
Разраб.	Костанян			Уголок	Лит.	Масса	М-6	
Провер.	Макаркин				O_2	0,203	1:1	
Т. контр.					Лист:	Листов:		
Н. контр.				Лист $\frac{B\,1,5\ ГОСТ\ 3680-57}{Ст\,3\ ГОСТ\ 501-58}$	ЦНИИПромзданий			
Утв.								

(▽)4(▽)

ПА 16.04.113

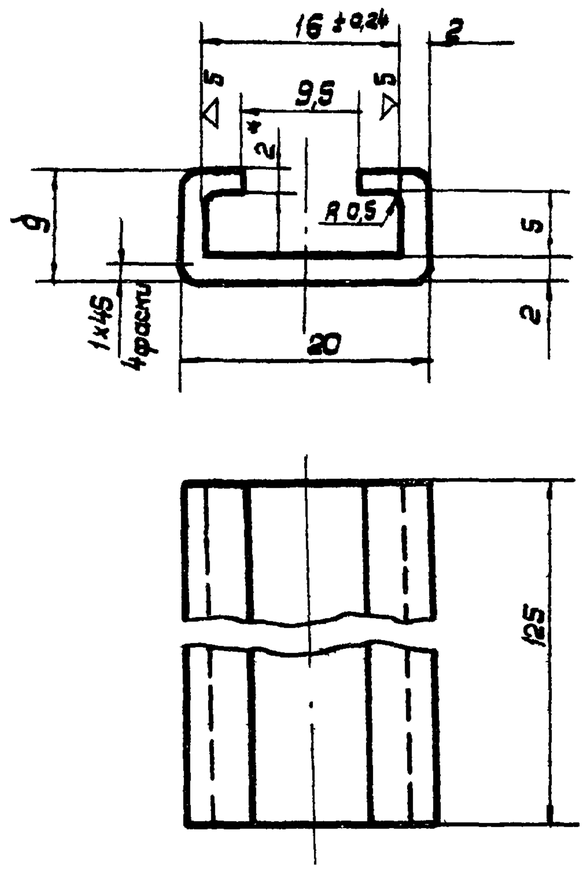

1* Размер для справок
2. Неуказанные предельные отклонения размеров:
охватывающих - по А7
охватываемых - по В7, прочих ± 1/2 допуска 7 кл

Справ. №

Подп. и дата | Взамен инв. № | Инв. № дубл. | Подп. и дата | Инв. № подл.

					ПА 16.04.113		
Изм	Лист	N докум.	Подп.	Дата	Направляющая	Лит.	Масса	М-6
Разраб.		Макаркин				O_2	0,09	2:1
Провер.		Макаркин				Лист:	Листов: 1
Т. контр.							
Н. контр.					Ст 3 гост 380-60	ЦНИИПромзданий
Утв.						

(▽)3(▽)

ПА 16.04.112

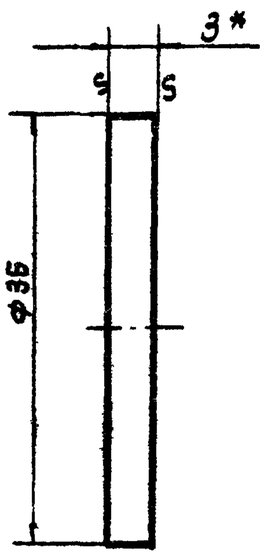

1. Предельные отклонения размеров:
охватываемых - по В7
2*- Размер для справок

					ПА 16.04.112		
Изм	Лист	N докум.	Подп.	Дата	Бобышка	Лит.	Масса	М-6
Разраб.		Макаркин				O_2	0,004	2:1
Пров.		Макаркин				Лист:	Листов: 1
Т. контр.							
Н. контр.					Лист 830 гост 3680-57 / Ст. 3 гост 501-58	ЦНИИПромзданий
Утв.						

(▽)3(▽)

ПА 16.04.115

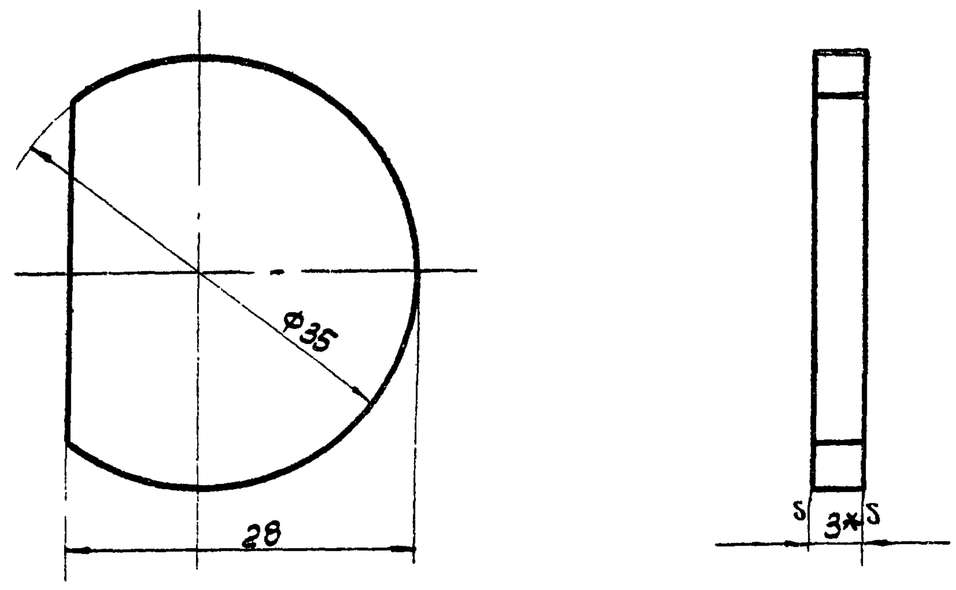

1. Предельные отклонения размеров:
охватываемых - по В7
2*. Размер для справок.

Справ. №

Подпись и дата | Инв. № дубл. | Взамен инв. № | Подп. и дата | Инв. № подл.

					серия 1.494-3, вып. 1. ПА 16.04.115		
Изм	Лист	N докум.	Подп.	Дата	Бобышка	Лит	Масса	М-6
Разраб.		Макаркин				O_2	0,025	2:1
Провер.		Макаркин				Лист:	Листов: 1
Т. контр.							
Н. контр.					830 гост 3680-57 / Лист Ст. 3 гост 501-58	ЦНИИПромзданий
Утв.						

(▽)3(▽)

ПА 16.04.114

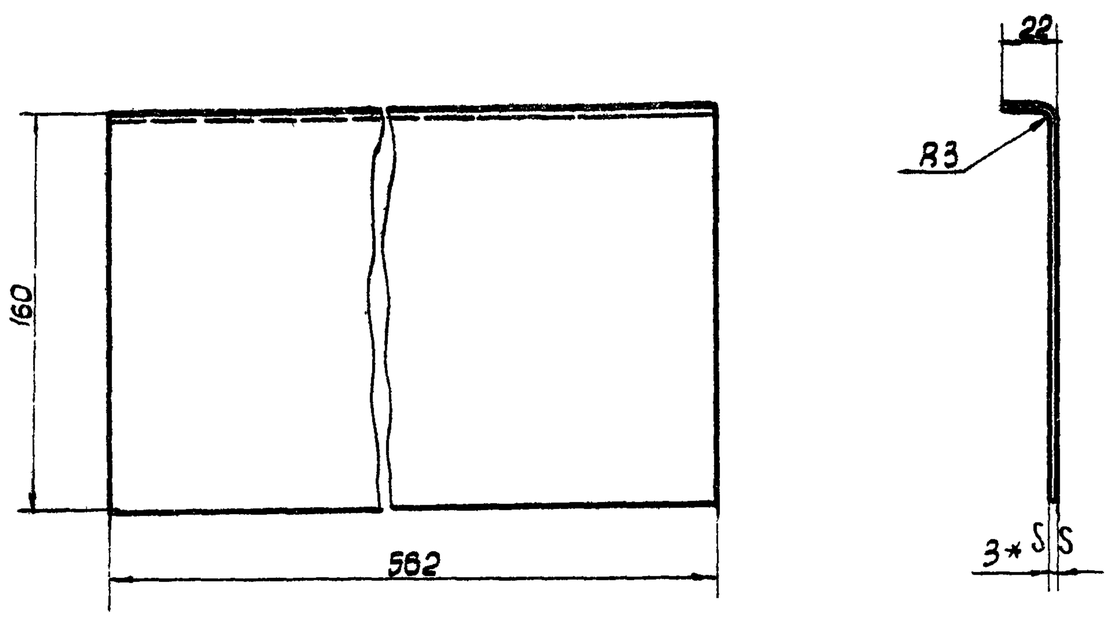

1. Длина развертки 177мм
2. Предельные отклонения размеров:
охватываемых - по В7
3* - Размер для справок

					ПА 16.04.114		
Изм	Лист	N докум.	Подп.	Дата	Козырек нижний	Лит.	Масса	М-6
Разраб.		Макаркин				O_2	2,4	1:2,5
Провер.		Макаркин				Лист:	Листов: 1
Т. контр.							
Н. контр.					Лист 830 гост 3680-57 / Ст. 3 гост 501-58	ЦНИИПромзданий
Утв.						

Формат	Зона	Поз.	Обозначение	Наименование	Кол.	Примечание
				Документация		
11			ПА16 04 200 СБ	Сборочный чертёж		
				Детали		
11		1	ПА16.04.201.	Пластина	1	
11		2	ПА16.04.202.	Ось	1	
				Материалы		
				Электрод УОНИ 13/55А ЭБ50А-2.0-Р ГОСТ 9467-60		
				Грунт ФЛ-03-К ГОСТ 9109-59		
				Эмаль ХВ-124 серая ГОСТ 10144-62		

Изм.	Лист	№ докум.	Подп.	Дата	ПА16.04.200			
Разраб.		Коршакова			Шарнир	Литер.	Масса	Масшт. 1
Провер.		Макаркин						
Т. контр.						ЦНИИ промзданий		

ПА16.04.200СБ

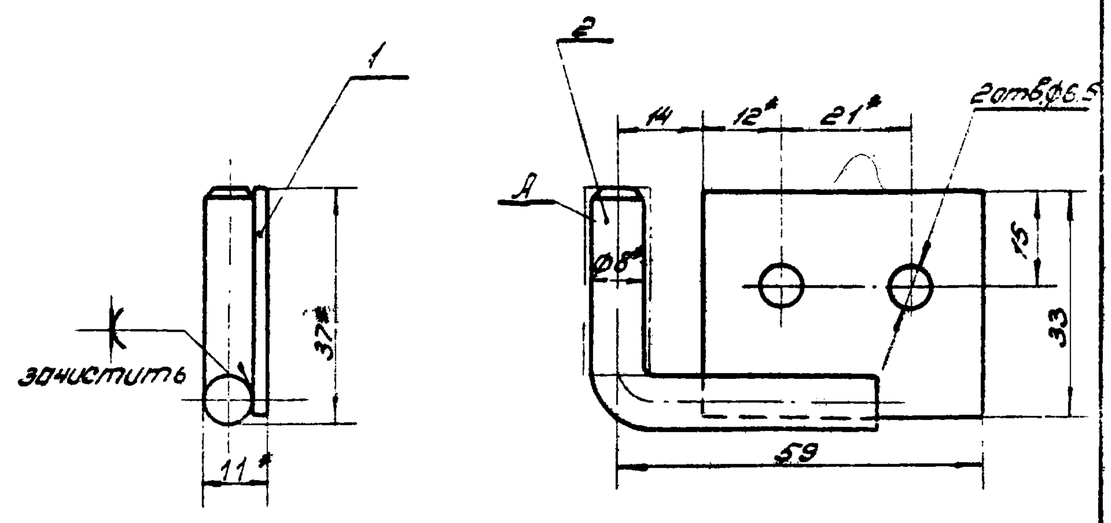

1. Предельные отклонения размеров охватываемых – по В7, прочих ± 1/2 допуска 7 кл.
2. * Размеры для справок
3. Покрытие, кроме поверхности А,
Гр ФЛ-03-К;
ЭМХВ-124 серый III-А

Изм.	Лист	№ докум.	Подп.	Дата	ПА16.04.200СБ			
Разраб.		Коршакова			Шарнир	Литер. 0,2	Масса 0.05	Масшт. 1:1
Пров.		Макаркин				Лист	Листов	
Т. контр.					Сборочный чертёж	ЦНИИ промзданий		
Н. контр.								
Утв.								

Справ. №

Подпись и дата

Инв. № дубл.

Взам. инв. №

Подпись и дата

Инв. № подл.

ПА16.04.202

(▽3)

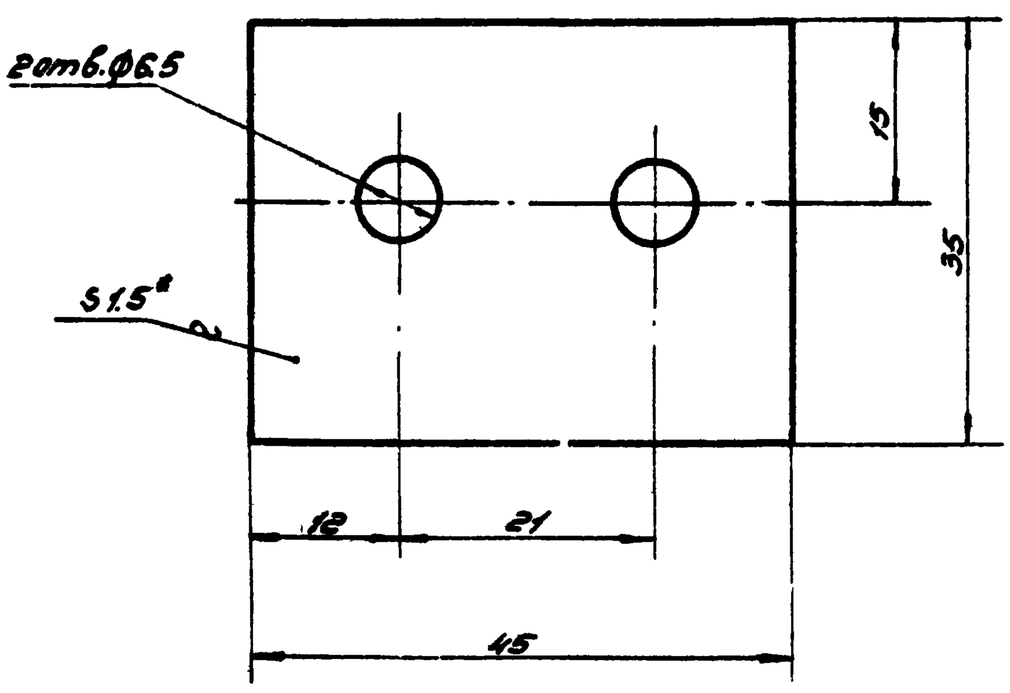

1. * Размер для справок.
2. Предельные отклонения размеров: охватывающих – П2т, охватываемых – по В7, прочих ± 1/2 допуска 7 кл.

Изм.	Лист	№ докум.	Подп.	Дата	ПА16.04.201.			
Разраб.		Коршакова			Пластина	Литер. 0,2	Масса 0.02	Масшт. 2:1
Пров.		Макаркин				Лист	Листов 1.	
Т. контр.					Лист В30 ГОСТ 3680-57 / Ст.3 ГОСТ 501-58	ЦНИИ промзданий		
Н. контр.								
Утв.								

ПА16.04.202

(▽3)

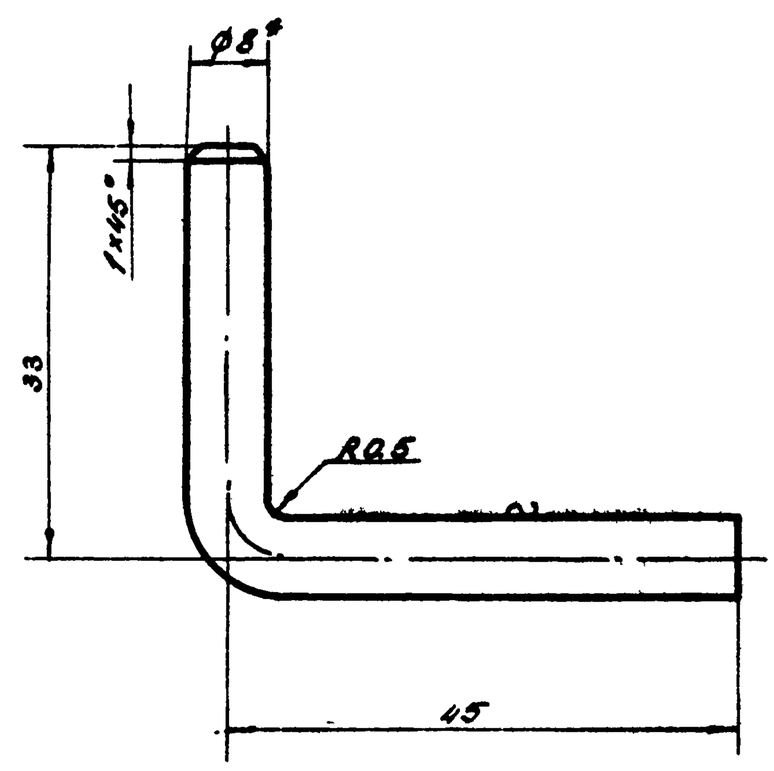

1. Длина развертки: 84 мм
2. Предельные отклонения размеров: охватываемых – по В7, прочих ± 1/2 допуска 7 кл.
3. * Размер для справок

Изм.	Лист	№ докум.	Подп.	Дата	серия 1.494-3, вып. 1. ПА16.04.202.			
Разраб.		Коршакова			Ось	Литер. 0,2	Масса 0.025	Масшт. 2:1
Пров.		Макаркин				Лист	Листов	
Т. контр.					Круг 8 ГОСТ 2590-57 / Ст. 3 ГОСТ 535-58	ЦНИИ промзданий		
Н. контр.								
Утв.								

Справ. №

Подпись и дата

Инв. № дубл.

Взам. инв. №

Подпись и дата

Инв. № подл.

Формат	Зона	Поз	Обозначение	Наименование	Кол.	Примечание
				Документация		
			ПА16.05.000СБ	Сборочный чертеж		
				Детали		
		1	ПА16.05.001	Профиль	2	
		2	ПА16.05.002	Профиль	2	
		3	ПА16.05.003	Сетка 294×494	1	б/черт.
				Сетка №10-1 ГОСТ 5336-67		
				Материалы		
				Грунт ФЛ-03-К ГОСТ 9109-59		
				Эмаль ХВ-124, серая ГОСТ 10144-62		

Изм.	Кол.	N докум.	Подп.	Дата	ПА16.05.000			
Разраб.		Макаркин			Сетка	Литера	Лист 1	Листов 1
						ЦНИИ ПРОМЗДАНИЙ		

Справ. №

Подпись и дата

Инв. N дубл.

Взам. инв. N

Подпись и дата

Инв. N подл.

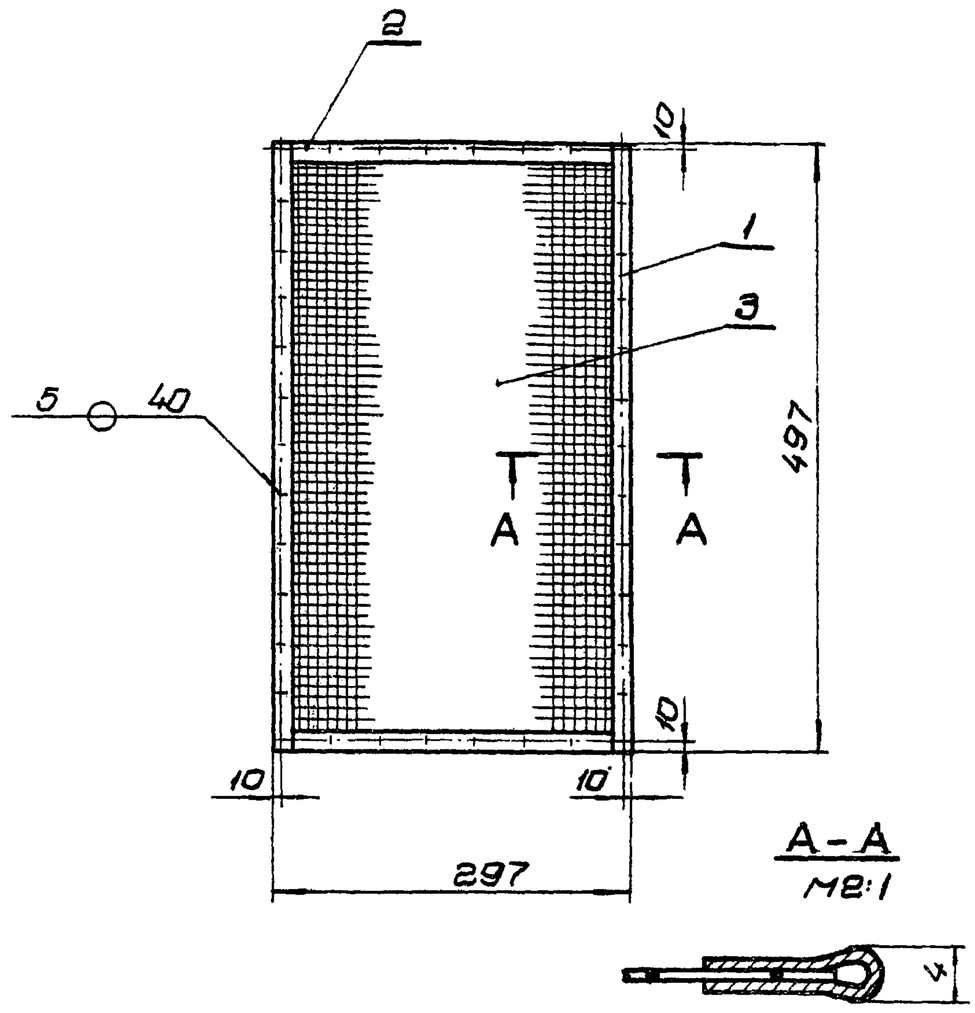

Покрытие: Гр. ФЛ-03-К; Эм. ХВ-124 серый III-А

Изм.	Лист	N докум.	Подп.	Дата	ПА16.05.000СБ			
Разраб.		Макаркин			Сетка	Лит.	Масса	Масшт.
						0в	0,6	1:2
					Сборочный чертеж	Лист	Листов	
						ЦНИИ ПРОМЗДАНИЙ		

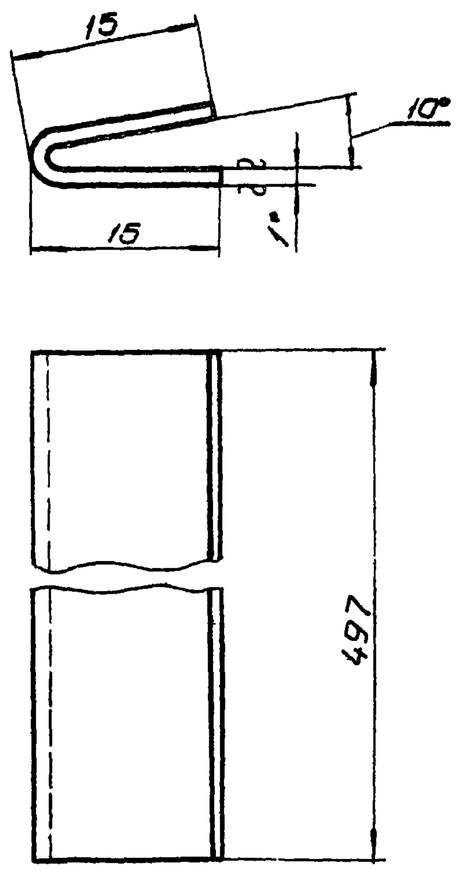

1.* Размер для справок

2. Длина развертки ~31 мм

3. Предельные отклонения размеров:

охватываемых – по B_7, прочих $\pm\frac{1}{2}$ допуска 7кл.

Изм.	Кол.	N докум.	Подп.	Дата	ПА16.05.001			
Разраб.		Макаркин			Профиль	Лит.	Масса	Масшт.
						0в	0,12	2:1
						Лист	Листов 1	
					Лист $\frac{В1,0\ ГОСТ\ 3680-57}{Ст.3\ ГОСТ\ 501-58}$	ЦНИИ ПРОМЗДАНИЙ		

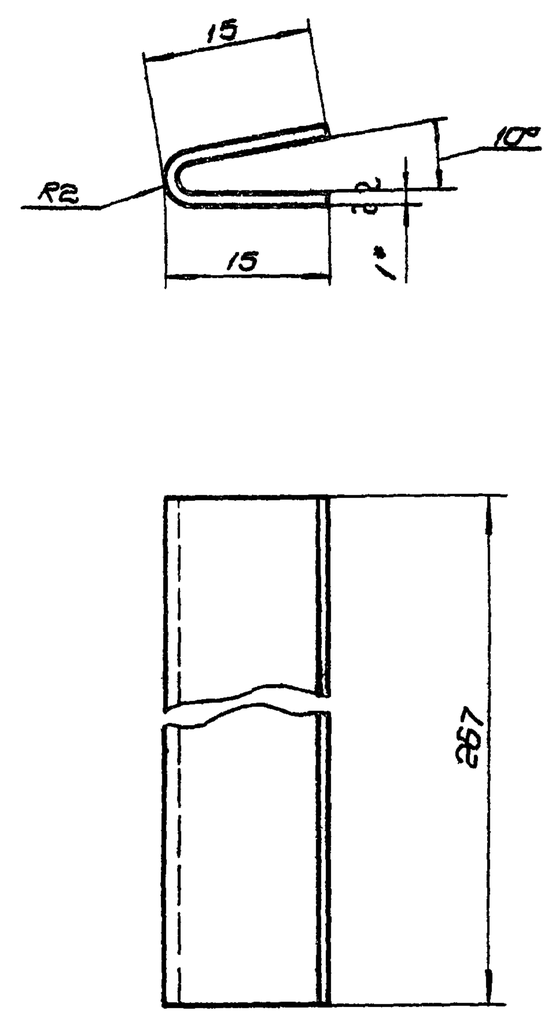

1* - Размеры для справок

2. Длина развертки ~ 31мм.

3. Предельные отклонения размеров:

охватываемых – по B_7, прочих $\pm\frac{1}{2}$ допуска 7кл

Изм.	Кол.	N докум.	Подп.	Дата	серия 1.494-3, вып. 1. ПА16.05.002			
Разраб.		Макаркин			Профиль	Лит.	Масса	Масшт.
						0в	0,06	2:1
						Лист	Листов 1	
					Лист $\frac{В1,0\ ГОСТ\ 3680-57}{Ст.3\ ГОСТ\ 501-58}$	ЦНИИ ПРОМЗДАНИЙ		

Формат	Зона	Поз.	Обозначение	Наименование	Кол.	Примечан.
				Документация		
12			ПА15.06.000СБ	Сборочный чертеж		
				Детали		
11		1	ПА15.06.001	Пластина	1	
11		2	ПА15.06.002	Накладка	1	
11		3	ПА15.06.003	Вкладыш	1	
11		4	ПА15.06.004	Накладка	1	
				Стандартные изделия		
		6		Заклепка 4×20-015 ГОСТ 10300-68	4	
				Материалы		
				Грунт ФЛ-03-К ГОСТ 9109-59		
				Эмаль ХВ-124, серая ГОСТ 10144-62		

Изм.	Лист	N докум.	Подп.	Дата	ПА15.06.000			
Разраб.		Макаркин			Рукоятка	Лит.	Лист 1	Листов 1
						ЦНИИ ПРОМЗДАНИЙ		

Справ. №

Подпись и дата

Взам. инв. №

Инв. № подл. | Подпись и дата

ПА15.06.004

▽3 (▽)

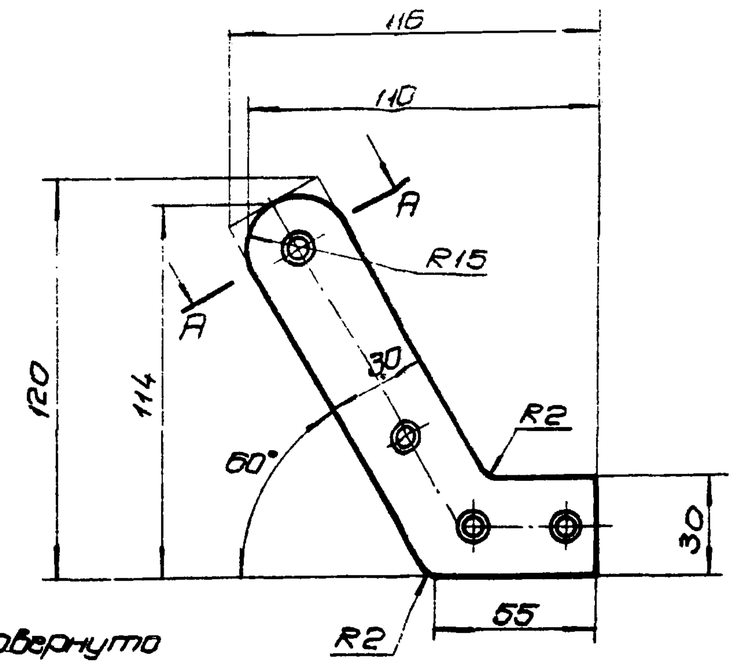

А-А повернуто
М1:1

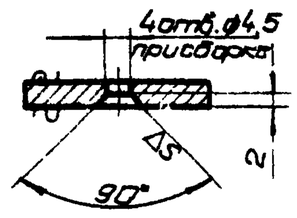

Предельные отклонения размеров: охватываемые – по В7, прочие ± ½ допуска 7кл

Изм.	Кол.	N докум.	Подп.	Дата	ПА15.06.004			
Разраб.		Маршакова			Накладка	Лит.	Масса	Масшт.
Пров.		Макаркин				2	0,126	1:2
						Лист	Листов 1	
					Лист В3,0 ГОСТ 3880-57 / Ст.3 ГОСТ 501-58	ЦНИИ ПРОМЗДАНИЙ		

ПА15.06.000СБ

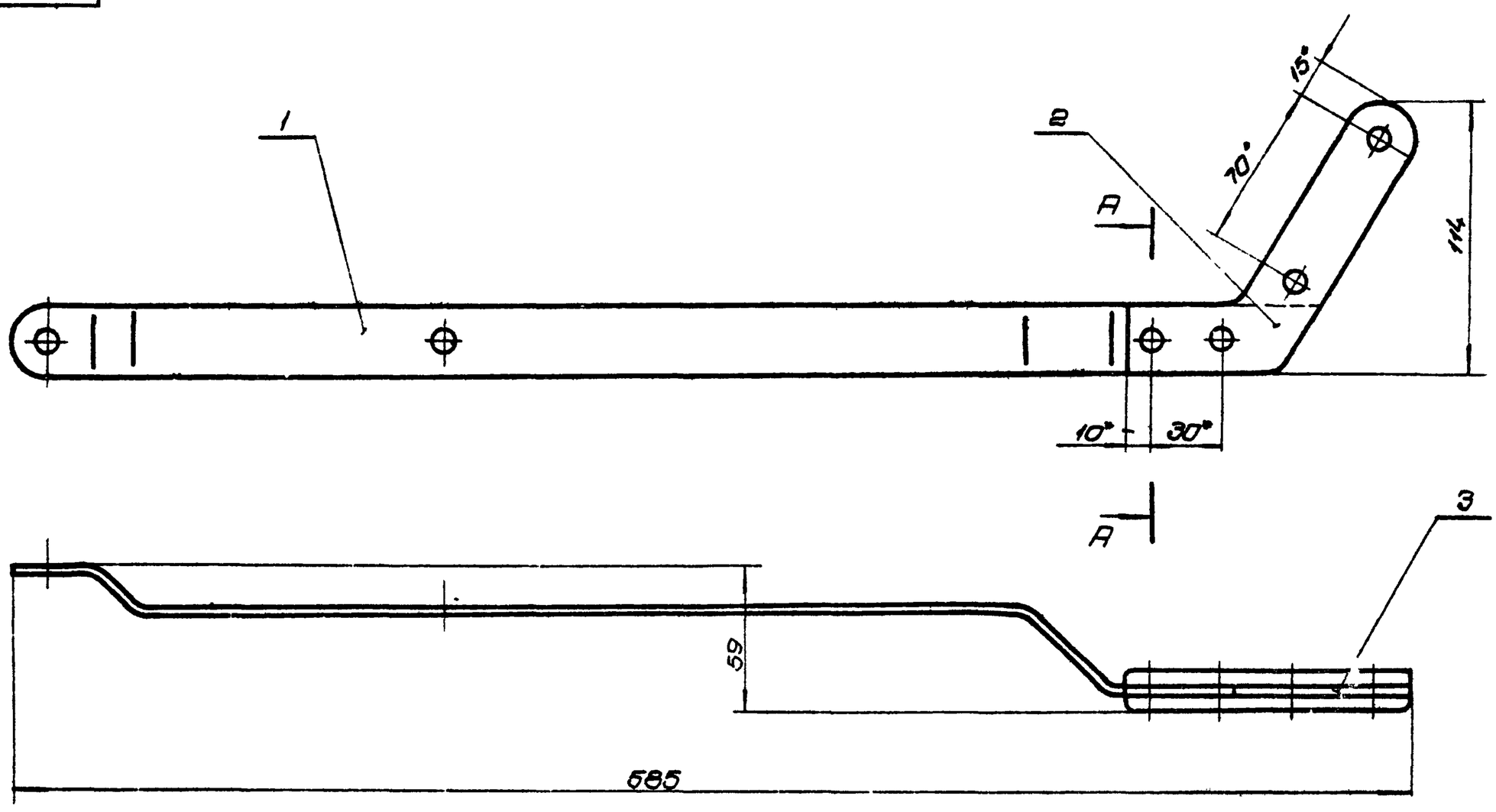

А-А
М1:1

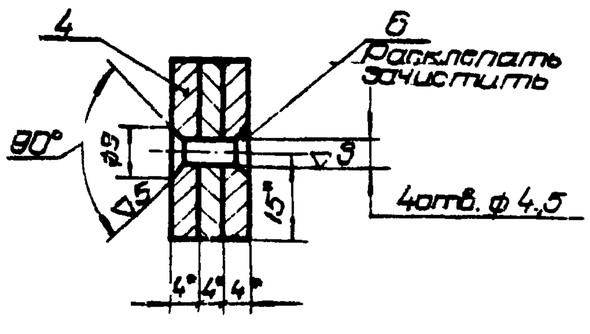

1* – Размеры справочные

2. Покрытие, исключая трущиеся поверхности, Гр ФЛ-03-К; Эм ХВ-124, серый III-А.

Изм.	Лист	N докум.	Подп.	Дата	серия 1.494-3, вып. 1. ПА15.06.000СБ			
Разраб.		Макаркин			Рукоятка	Лит.	Масса	Масшт.
						2	1,1	1:2
						Лист	Листов 1	
					Сборочный чертеж	ЦНИИ ПРОМЗДАНИЙ		

ПА15.06.001

▽3 (▽)

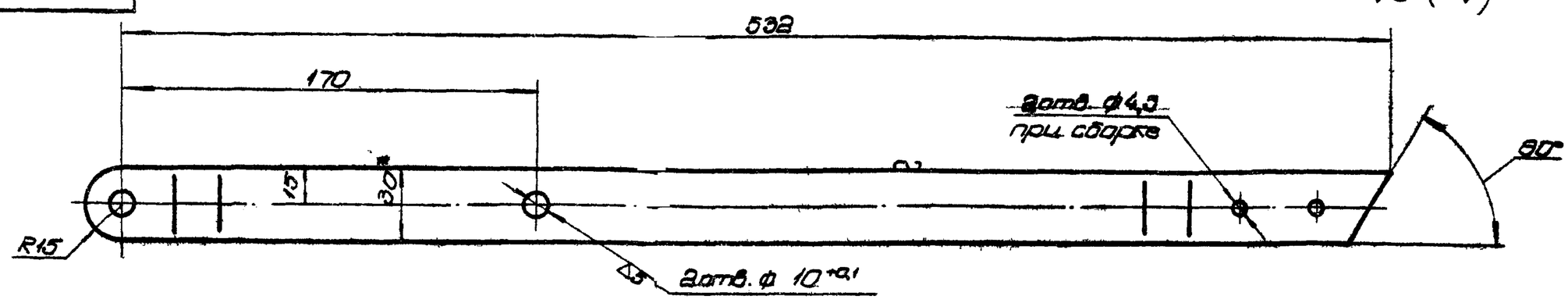

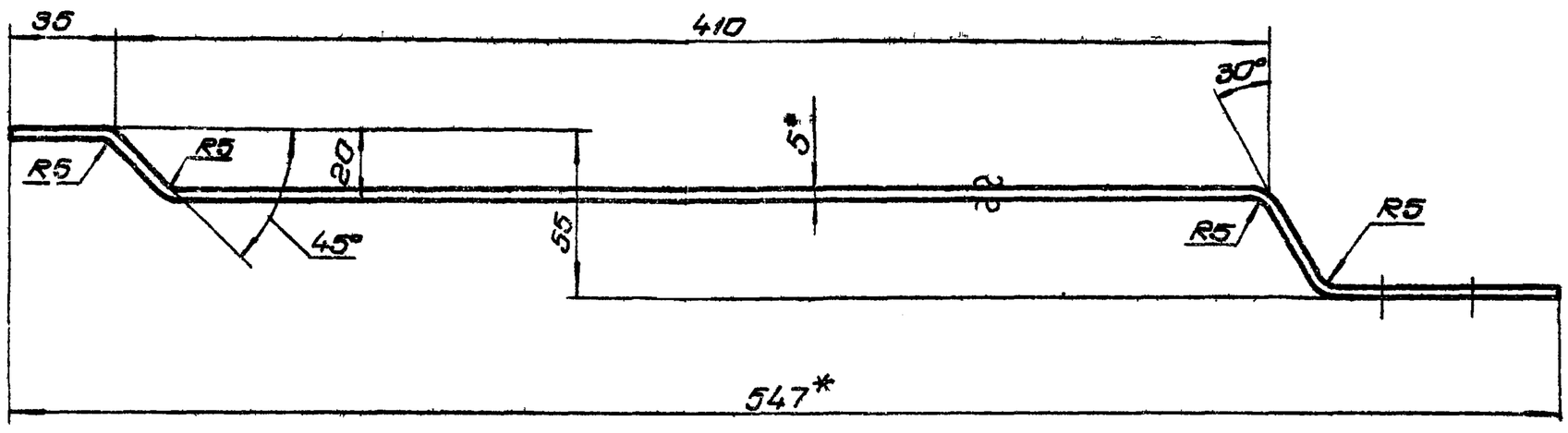

1. Длина развертки ~ 575мм
2. Неуказанные предельные отклонения размеров: -по A_7, охватываемых-по B_7, прочих $\pm\frac{1}{2}$ допуска 7кл.
3. *-Размеры для справок.

					ПА15.06.001			
Изм. Лист	N докум.	Подп.	Дата	Пластина	Лит.	Масса	Масшт.	
Разраб.	Коршакова					0,68	1:2	
Пров.	Макаркин				Лист	Листов 1		
				Полоса 5×30 ГОСТ 103-57 / Ст.3 ГОСТ 535-58	ЦНИИП промзданий			

ПА15.06.002

▽3(▽)

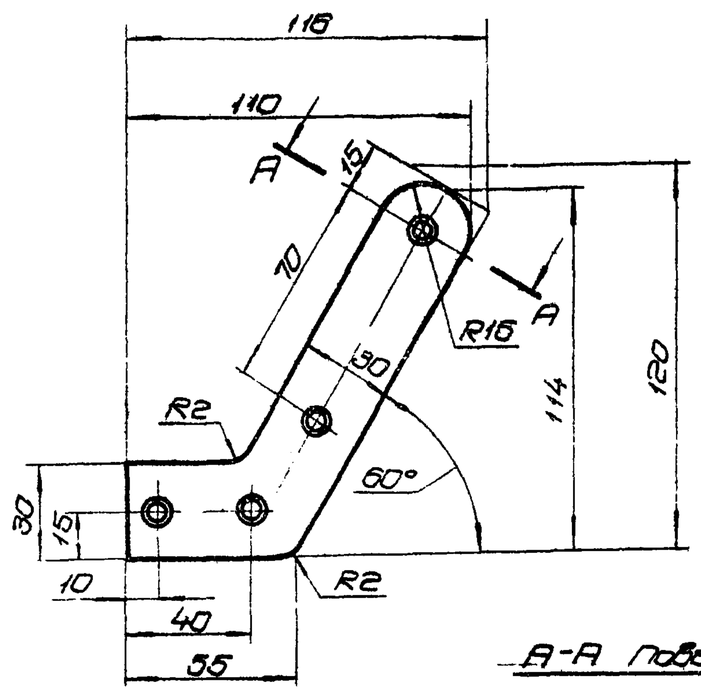

А-А Повернуто

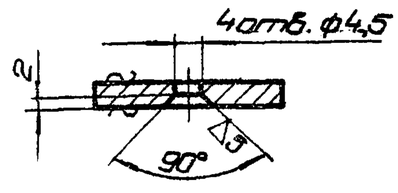

Предельные отклонения размеров: охватывающих -по A_7, охватываемых-по B_7, прочих $\pm\frac{1}{2}$ допуска 7кл

					ПА15.06.002			
Изм. Лист	N докум.	Подп.	Дата	Накладка	Лит.	Масса	Масшт.	
Разраб.	Коршакова					0,126	1:2	
Пров.	Макаркин				Лист	Листов 1		
				Лист В3 ГОСТ 3680-57 / Ст3 ГОСТ 501-58	ЦНИИП промзданий			

ПА15.06.003

▽3 (▽)

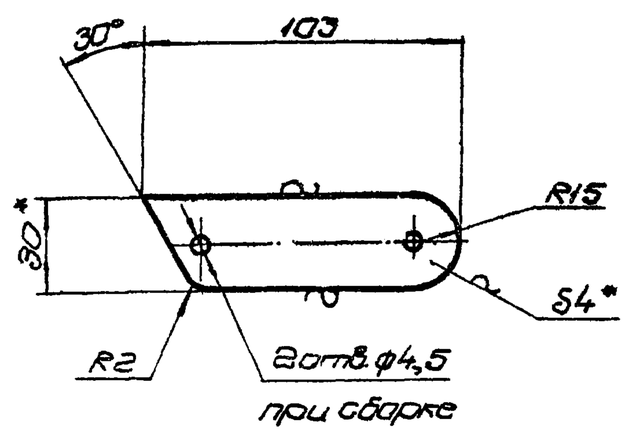

1. * -Размеры для справок.
2. Предельные отклонения размеров: охватываемых - по B_7, прочих $\pm\frac{1}{2}$ допуска 7кл.

Справ.№

Подпись и дата | Инв.№ подл. | Взам.инв.№ | Подпись и дата | Инв.№ подл.

					серия 1.494-3, вып. 1.			
					ПА15.06.003			
Изм. Лист	N докум.	Подп.	Дата	Вкладыш	Лит.	Масса	Масшт.	
Разраб.	Коршакова					0,083	1:2	
Пров.	Макаркин				Лист	Листов 1		
				Полоса 4×30 ГОСТ 103-57 / Ст.3 ГОСТ 535-58	ЦНИИП промзданий			

Поз.			Обозначение	Наименование		Примечание
				Документация		
22			ПА16.07.000СБ	Сборочный чертеж		
				Детали		
6/11		1	ПА16.07.001	Рамка	1	
6/4		6	ПА16.07.002	Пруток ℓ=495 Проволока 6,0-30 ГОСТ 3282-46	6	6/4.
6/4		9	ПА16.07.003	Пруток ℓ=594	6	6/4.
				Материалы		
				Грунт ФЛ-03-К ГОСТ 9109-59		
				Эмаль ХВ-124 серая ГОСТ 10144-62		

Изм.	Лист	N докум.	Подп.	Дата	ПА16.07.000			
Разраб.		Коршакова			Решетка	Лист	Лист.	Листов 1
Пров.		Макарки				ЦНИИ ПРОМЗДАНИЙ		

Справ.№

Подпись и дата | Инв.№дубл. | Взам.инв.№ | Подпись и дата | Инв.№подл.

ПА16.07.001

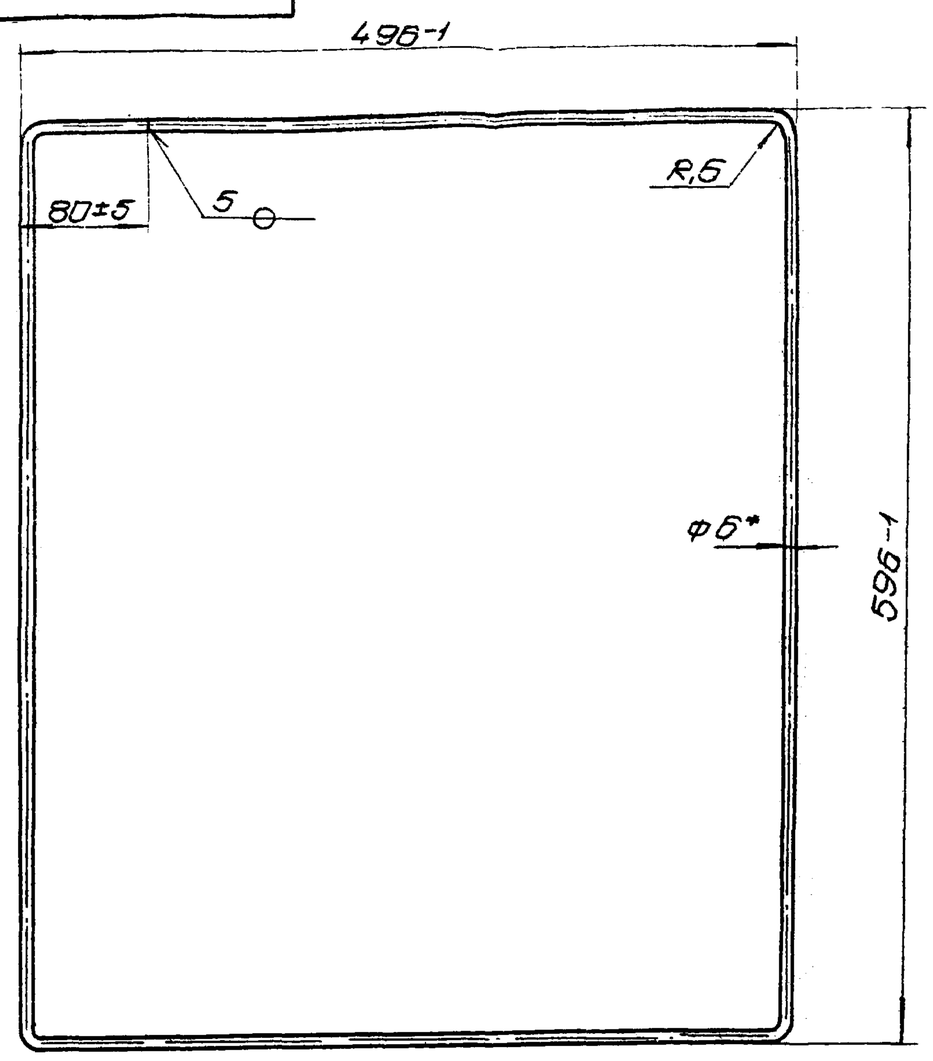

1.* - Размер для справок

2. Длина развертки 815 мм

Изм.	Лист	N докум.	Подп.	Дата	ПА16.07.001			
Разраб.		Коршакова			Рамка	Лит.	Масса	Масшт.
Пров.		Макарки					0,34	1:4
					Проволока 6,0-30 ГОСТ 3282-46	Лист	Листов 1	
						ЦНИИ ПРОМЗДАНИЙ		

ПА16.07.000.СБ

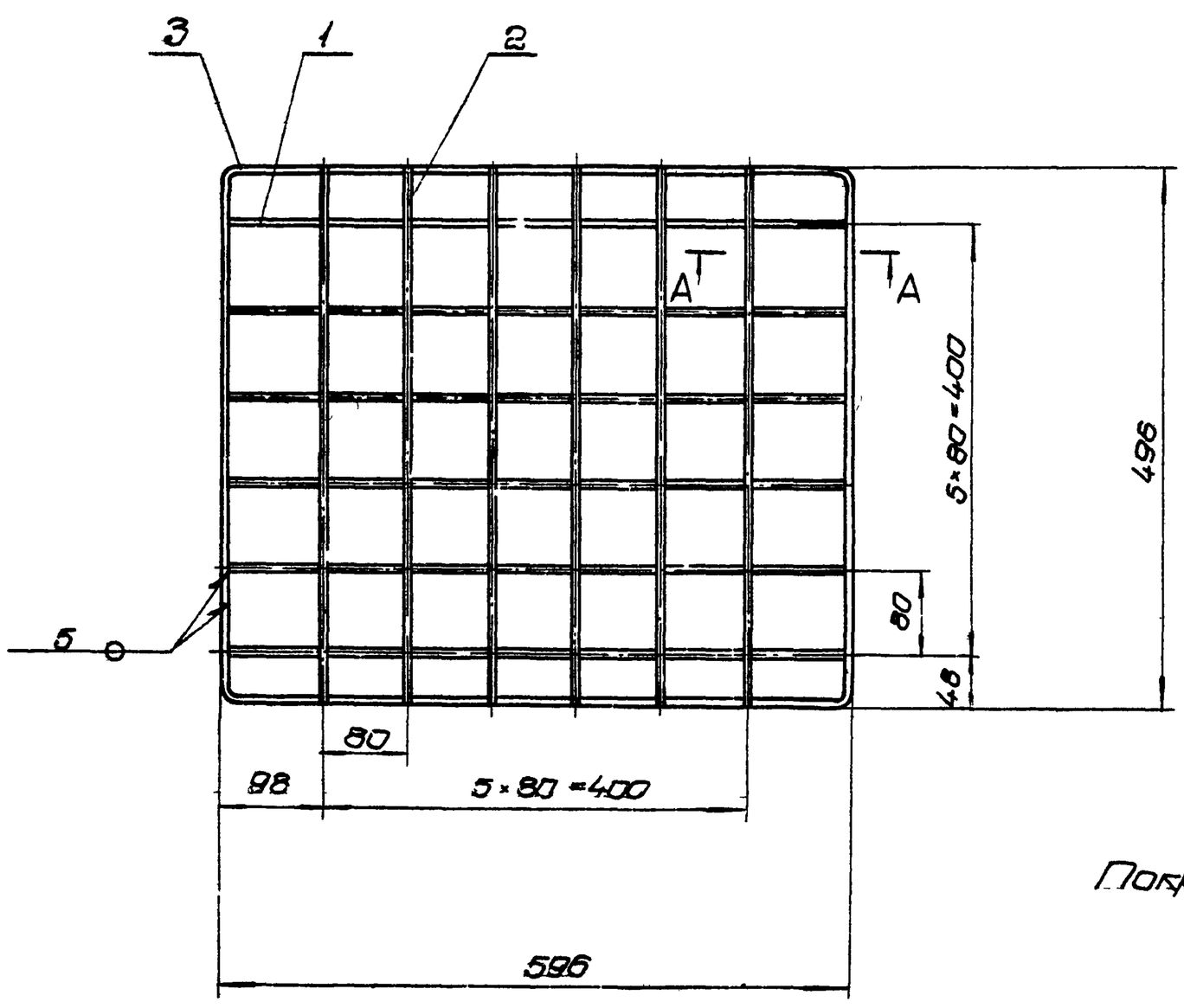

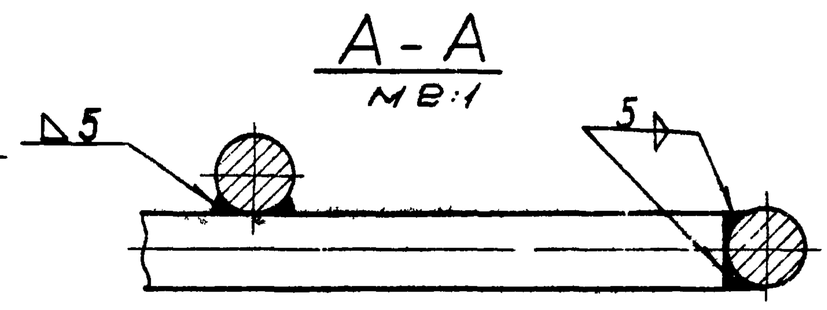

Покрытие: Гр. ФЛ.03-К;
Эм. ХВ-124, серая III-А.

Изм.	Лист	N докум.	Подп.	Дата	серия 1.494-3, вып. 1. ПА16.07.000 СБ.			
Разраб.		Макарки			Решетка	Лит.	Масса	Масшт.
							1,45	1:5
					Сборочный чертеж	Лист	Листов	
						ЦНИИ ПРОМЗДАНИЙ		

			Обозначение	Наименование		Примечание
				Документация		
22			ПА 16.08.000 СБ	Сборочный чертеж		
				Детали		
11		1	ПА16.08.001	Корпус	1	
11		2	ПА16.08.002	Стяжка верхняя	2	
11		3	ПА 16.08.003	Вставка	8	
11		4	ПА16.08.004	Опора	2	
				Материалы		
				Электроды УОНИ 13/45		
				Э42А-3,0-Р		
				ГОСТ 9467-60		
				Грунт ФЛ-03-К		
				ГОСТ 9109-59		
				Эмаль ХВ-124, серая		
				ГОСТ 10144-62		

Изм	Лист	№ докум.	Подп.	Дата	ПА 16.08.000			
Разр.		Горшатова			Воздухопод	Лит.	Лист	Листов
Пров.		Наторкин				0_2	1	1
Н. контр.						ЦНИИПРОМЗДАНИЙ		
Утв.								

ПА 16.08.000 СБ

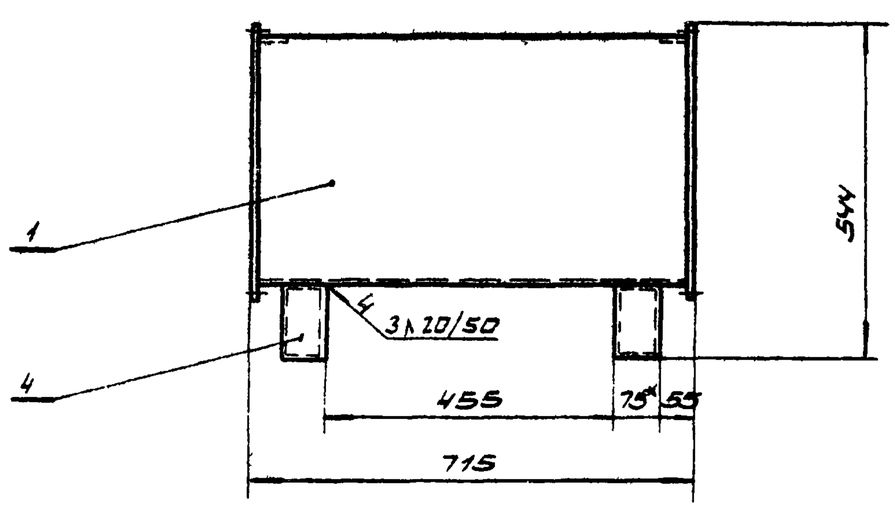

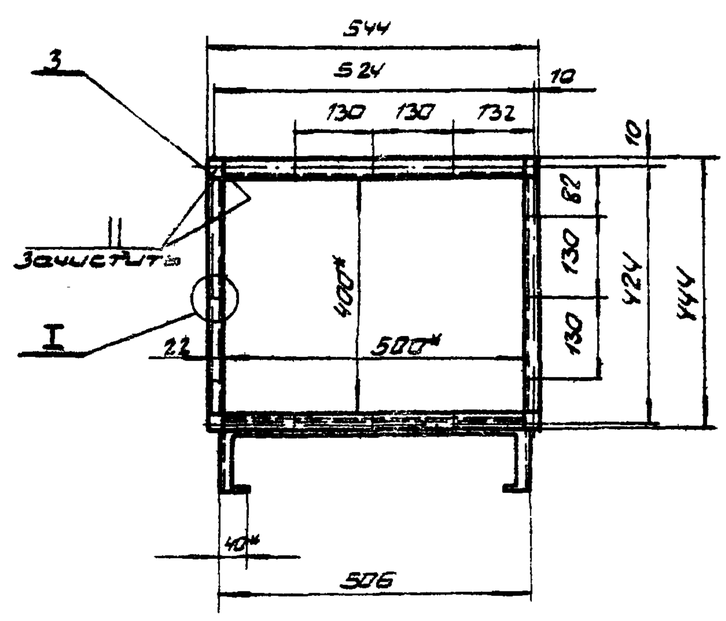

I
М 1:1

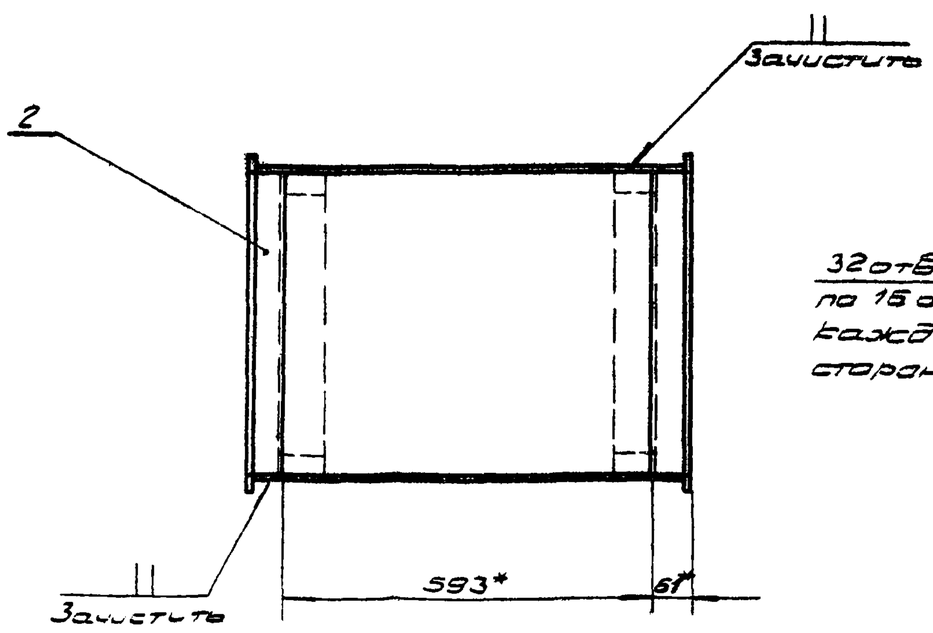

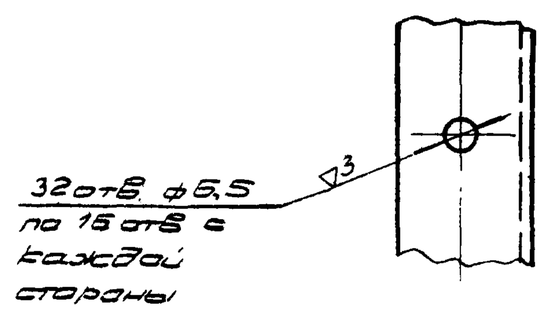

1. Предельные отклонения размеров: охватывающих - по A_1; охватываемых - по B_1, прочих - ±½ допуска 7 кл.
2. *Размеры для справок
3. Покрытие наружных и внутренних поверхностей, исключая трущиеся, ГР ФЛ-03-к, Эм ХВ-124, серый III-А

Изм	Лист	№ докум.	Подп.	Дата	Серия 1.494-3, вып. 1. ПА 16.08.000 СБ			
Разр.		Горшатова			Воздухопод	Лит.	Масса	М-б
Пров.		Наторкин				0_2	28,5	1:10
Т. контр.						Лист:	Листов:	
Н. контр.					Сборочный чертеж	ЦНИИПРОМЗДАНИЙ		
Утв.								

ПА16.08.002

▽3 (▽)

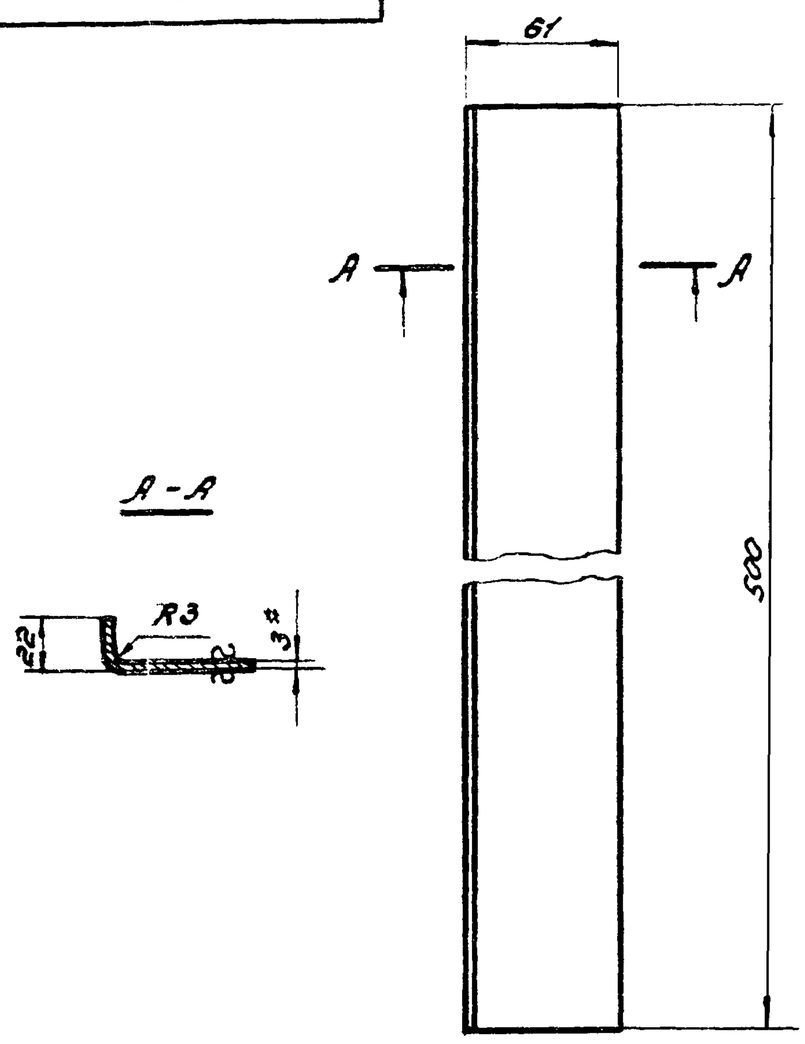

1. Развернутая длина 78 мм
2. Предельные отклонения размеров: охватываемых – по 3 т
3. * Размер для справок.

					ПА16.08.002			
Изм.	Лист	N докум.	Подп.	Дата	Стяжка верхняя	Литер	Масса	Масшт.
Разраб.		Коршакова					0.92	1:2.5
Пров.		Макаркин				Лист	Листов 1	
Н. контр.					Лист В3.0 ГОСТ 3680-57 / Ст.3 ГОСТ 501-58	ЦНИИ промзданий		
Т. контр.								
Утв.								

ПА16.08.003

▽3 (▽)

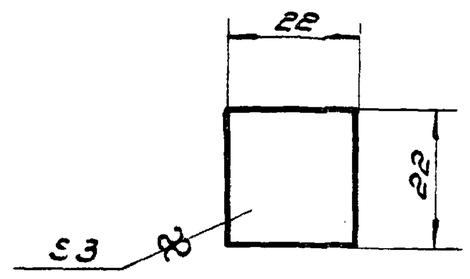

Предельные отклонения размеров: охватываемых – по В 7

					ПА16.08.003			
Изм.	Лист	N докум.	Подп.	Дата	Вставка	Литер	Масса	Масшт.
Разраб.		Коршакова					0.01	1:1
Пров.		Макаркин				Лист	Листов 1	
Н. контр.					Лист В3.0 ГОСТ 3680-57 / Ст.3 ГОСТ 501-58	ЦНИИ промзданий		
Т. контр.								
Утв.								

Подпись и дата | Инв. N дубл. | Взам. инв. N | Подпись и дата | Инв. N подл.

ПА16.08.004

▽3 (▽)

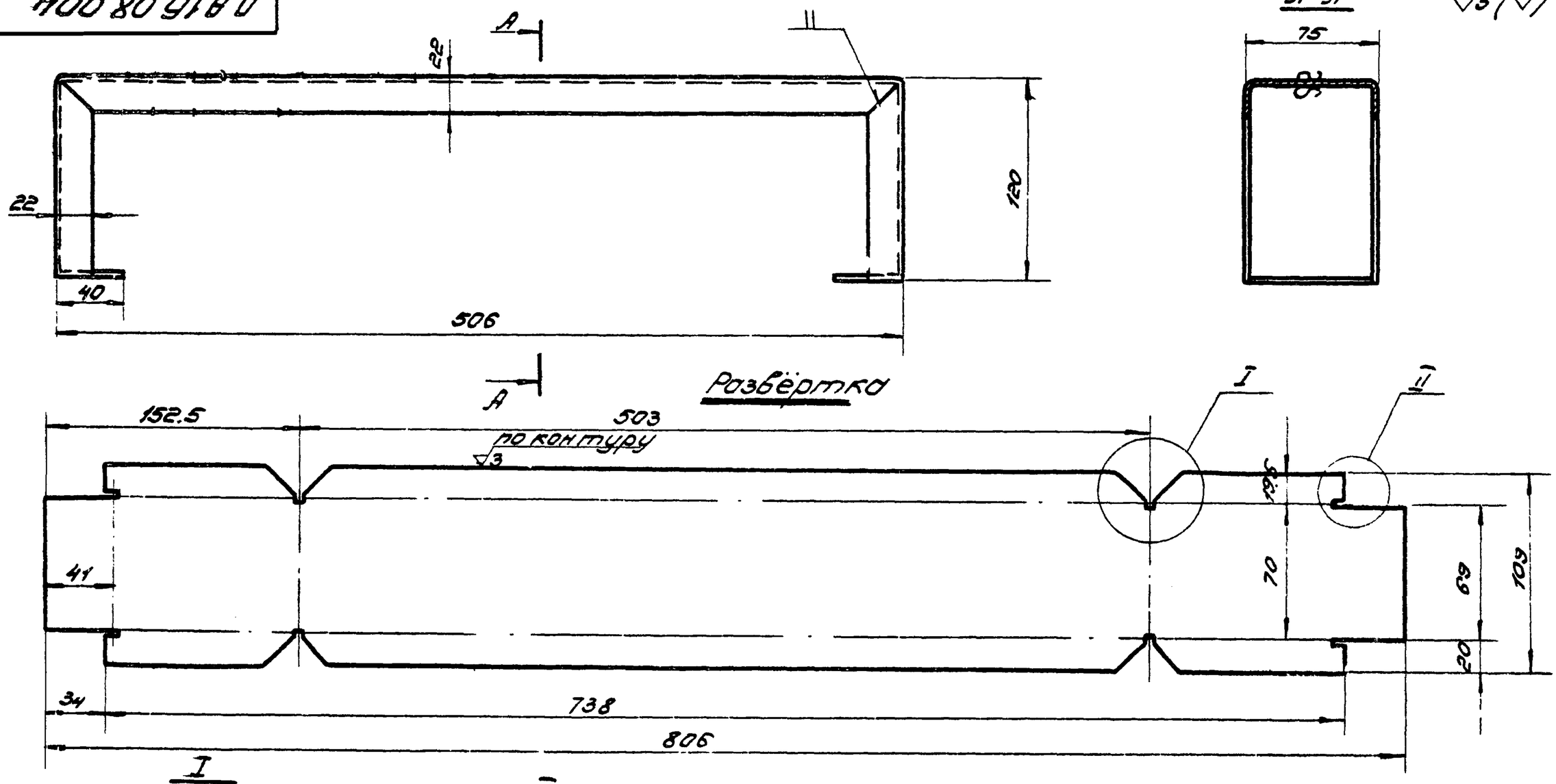

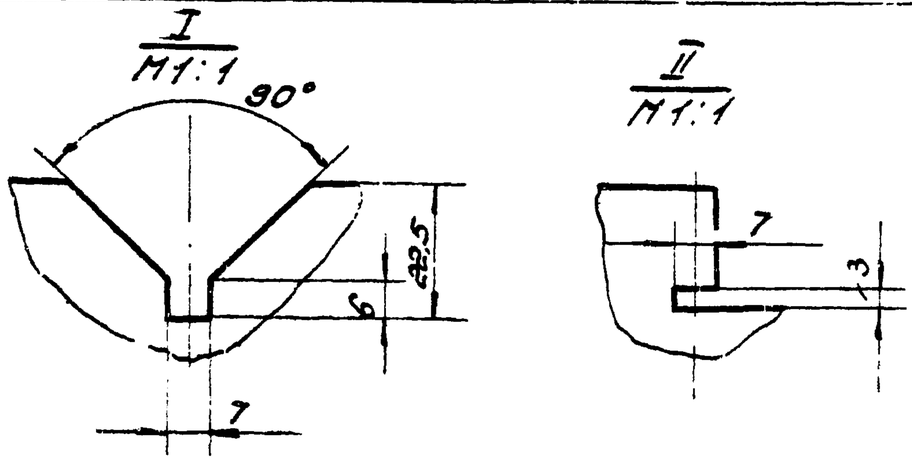

1. Радиусы гибки – 3 мм
2. Предельные отклонения размеров: охватывающих – по А 7, охватываемых – по В 7, прочих $\pm\frac{1}{2}$ допуска 7 кл.

					серия 1.494-3, вып. 1. ПА16.08.004.			
Изм.	Лист	N докум.	Подп.	Дата	Опора	Литер.	Масса	Масшт.
Разраб.		Коршакова					1.8	1:2.5
Пров.		Макаркин				Лист	Листов	
Т. контр.					Лист В3.0 ГОСТ 3680-57 / Ст.3 ГОСТ 501-58	ЦНИИ промзданий		
Н. контр.								
Утв.								

Формат	Зона	Поз	Обозначение	Наименование	Кол.	Прим.
				Документация		
			ПА.16.09.000 СБ	Сборочный чертеж		
				Детали		
		1	ПА.16.09.001	Рычаг	2	
		2	ПА.16.09.002	Труба l=545 труба 15 ГОСТ 3262-62	1	б/ч
		3	ПА.16.09.003	Заглушка ф14,5	1	б/ч.
				лист В 3,0 ГОСТ 3680-57 / Ст.3 ГОСТ 507-58		
				Материалы		
				Электрод УОНИ 13/55А		
				Э50А-2,0-Р		
				ГОСТ 9467-60		
				Грунт ФЛ-03-К		
				ГОСТ 9109-59		
				Эмаль ХВ-124, серая		
				ГОСТ 10144-62		

Изм.	Лист	N докум.	Подп.	Дата	ПА.16.09.000			
Разраб.		Костанян			Ось	Лит.	Лист	Листов
Пров.		Макаркин				O_2	1	1
Н. конт.						ЦНИИПромзданий		
Утв.								

ПА.16.09.001

Справ. N

Подп. и дата

Инв. N дубл.

Взам. инв. N

Подп. и дата

Инв. N подл.

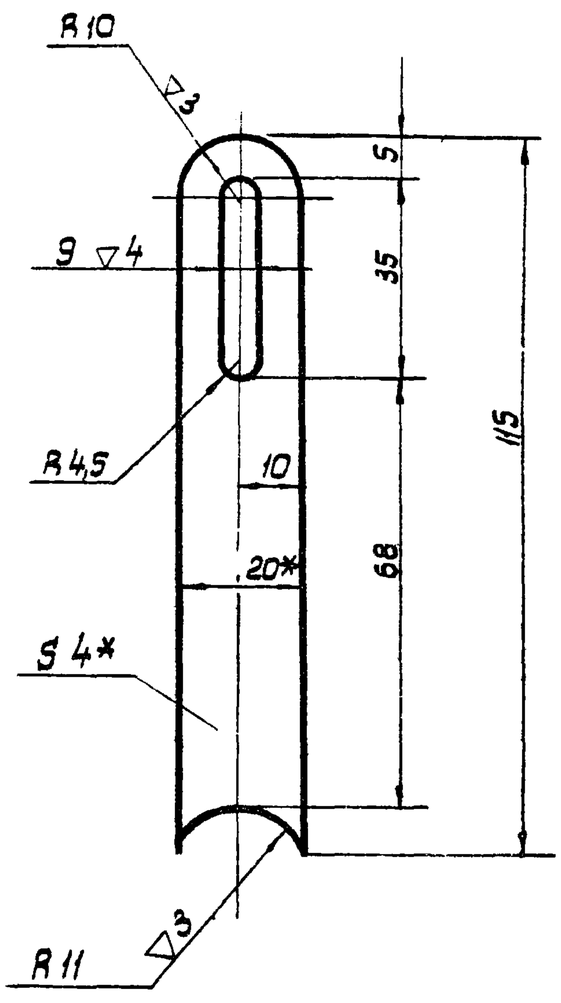

1* Размеры для справок

2 Предельные отклонения размеров: охватывающих - по A_7, охватываемых - по B_7, прочих ± ½ допуска 7кл.

Изм.	Лист	N докум.	Подп.	Дата	ПА.16.09.001			
Разраб.		Коршакова			Рычаг	Лит.	Масса	М-6
Пров.		Макаркин				O_2	0,05	1:1
Т. конт.						Лист	Листов 1	
Н. конт.					Полоса 4×20 ГОСТ 103-57 / Ст.3 ГОСТ 535-58	ЦНИИПромзданий		
Утв.								

ПА.16.09.000 СБ

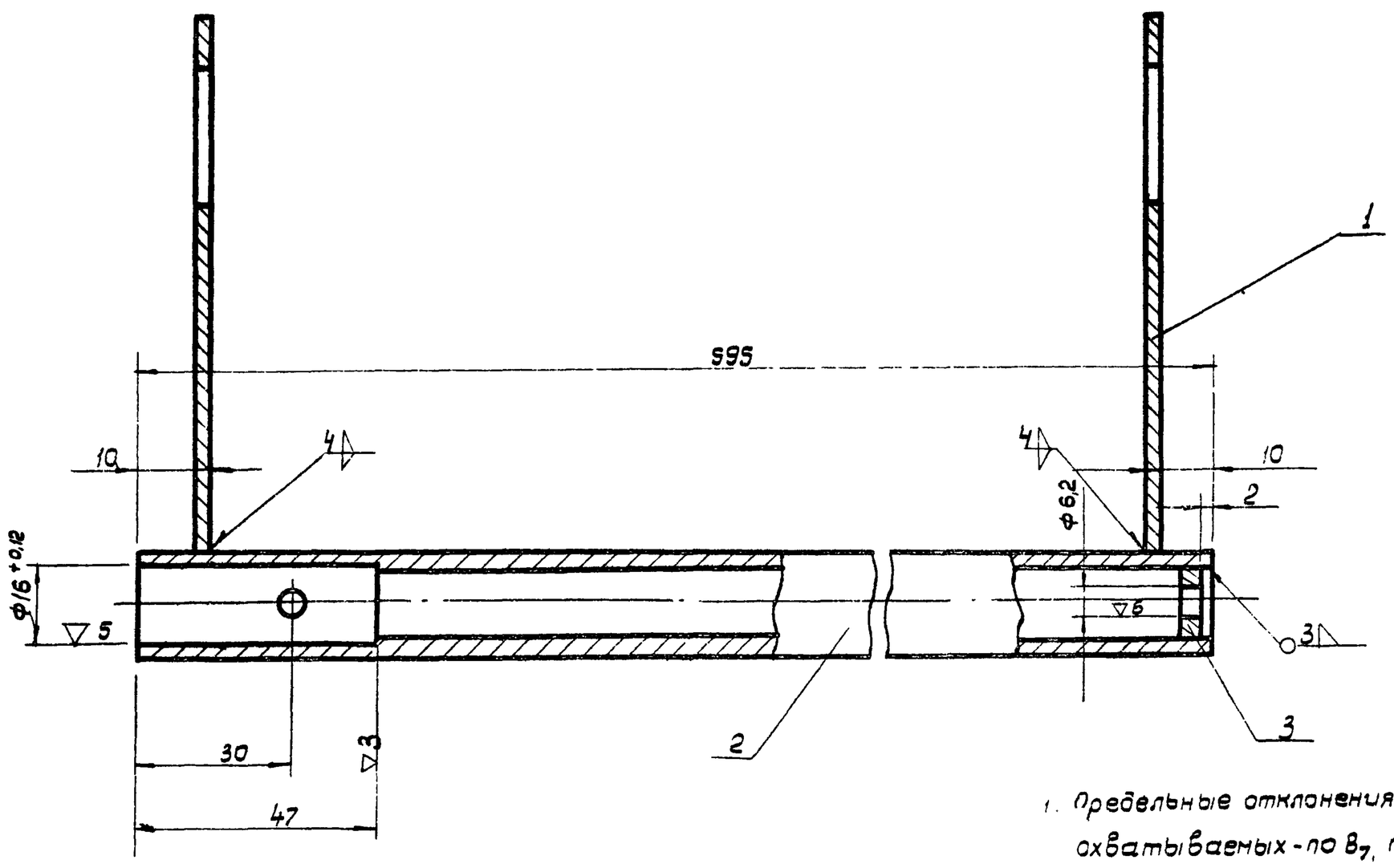

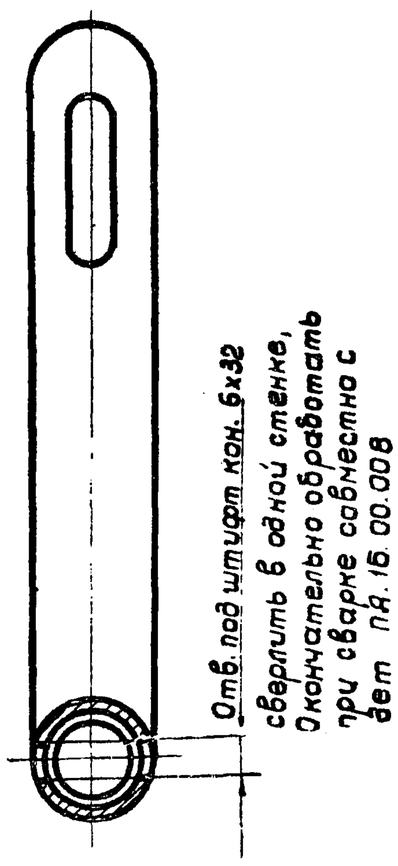

1. Предельные отклонения размеров: охватывающих по A_7, охватываемых - по B_7, прочих ± ½ допуска 7кл.
2. Покрытие: Гр ФЛ-03К,
   эм ХВ-124, серый III-А,
   кроме трущихся поверхностей

Изм.	Лист	N докум.	Подп.	Дата	серия 1.494-3, вып. 1. ПА.16.09.000 СБ			
Разраб.		Коршакова			Ось	Лит.	Масса	М-8
Пров.		Макаркин				O_2	1,2	1:1
Т. конт.						Лист	Листов	
Н. конт.					сборочный чертеж	ЦНИИПромзданий		
Утв.								