# ТИПОВОЙ ПРОЕКТ

221-1-450.85

# СРЕДНЯЯ ШКОЛА НА 18 КЛАССОВ 689/704 УЧАЩИХСЯ

/В КОНСТРУКЦИЯХ СЕРИИ 1.090.1-1/

# АЛЬБОМ IV

## ИЗДЕЛИЯ ЗАВОДСКОГО ИЗГОТОВЛЕНИЯ

| | | | | | |
|---|---|---|---|---|---|
| | | | | ПРИВЯЗАН | |
| | | | | | |
| | | | | | |
| | | | | | |
| ИНВ№ | | | | | |

# ТИПОВОЙ ПРОЕКТ

221-1-450.85

# СРЕДНЯЯ ШКОЛА НА 18 КЛАССОВ 689/704 УЧАЩИХСЯ

/В КОНСТРУКЦИЯХ СЕРИИ 1.090.1-1/

## АЛЬБОМ IV

## СОСТАВ ПРОЕКТА:

АЛЬБОМ О – МАТЕРИАЛЫ ДЛЯ ПРИВЯЗКИ И ЧЕРТЕЖИ НУЛЕВОГО ЦИКЛА РАБОТ
АЛЬБОМ I – АРХИТЕКТУРНО-СТРОИТЕЛЬНЫЕ И ТЕХНОЛОГИЧЕСКИЕ ЧЕРТЕЖИ
АЛЬБОМ II – САНИТАРНО-ТЕХНИЧЕСКИЕ ЧЕРТЕЖИ
АЛЬБОМ III – ЭЛЕКТРОТЕХНИЧЕСКИЕ ЧЕРТЕЖИ
АЛЬБОМ IV – ИЗДЕЛИЯ ЗАВОДСКОГО ИЗГОТОВЛЕНИЯ
АЛЬБОМ V – ЗАДАНИЕ „ЗАВОДУ ИЗГОТОВИТЕЛЮ"
АЛЬБОМ VI – ВЕДОМОСТЬ ПОТРЕБНОСТИ В МАТЕРИАЛАХ
АЛЬБОМ VII – СПЕЦИФИКАЦИЯ ОБОРУДОВАНИЯ
ЧАСТЬ 1 – ТЕХНОЛОГИЧЕСКОЕ ОБОРУДОВАНИЕ
ЧАСТЬ 2 – САНИТАРНО-ТЕХНИЧЕСКОЕ ОБОРУДОВАНИЕ
ЧАСТЬ 3 – ЭЛЕКТРОТЕХНИЧЕСКОЕ ОБОРУДОВАНИЕ
АЛЬБОМ VIII СМЕТЫ
АЛЬБОМ IX ПРОЕКТНАЯ ДОКУМЕНТАЦИЯ НА ПЕРЕВОД ПОМЕЩЕНИЙ ДЛЯ ИСПОЛЬЗОВАНИЯ ПОД ПРУ

ТЕХНИЧЕСКИЙ ПРОЕКТ УТВЕРЖДЕН ГОСГРАЖДАНСТРОЕМ ПРИКАЗ № 243 ОТ 19.08.83 ГОДА
РАБОЧИЕ ЧЕРТЕЖИ ВВЕДЕНЫ В ДЕЙСТВИЕ ЦНИИЭП учебных зданий ПРИКАЗ N 133 ОТ 12.012.85 г

РАЗРАБОТАН
ЦНИИЭП учебных зданий

ГЛАВНЫЙ ИНЖЕНЕР ИНСТИТУТА АЛЯХОВИЧ
ГЛАВНЫЙ АРХИТЕКТОР ПРОЕКТА МИХЕ

| | | | | |
|---|---|---|---|---|
| | | | | ПРИВЯЗАН |
| | | | | |
| | | | | |
| | | | | |
| | | | | |
| ИНВ № | | | | |

# Содержание альбома


| Стр | Наименование | Примечание |
|---|---|---|
| 3 | Колонны: 3КД3.33(20)-2.6-2; 3КД3.33-2.6-1 | КЖИ.04.01СБ-1 |
| 4 | Ригели: ИРОП4.57.60; ИРОП4.54.60; ИРОП4.54.20 ИРДП4.51.50АтV; ИР3.54; ИР3.57. Сборочный чертеж | КЖИ.04.02СБ-1 |
| 5 | Ступень ИСТ-1. Сборочный чертеж | КЖИ.04.03СБ-1 |
| 6 | Ригели: ИРОП4.57.60; ИРОП4.54.60; ИРОП4.54.20; ИРД4.51-50АтV; ИР3.54; ИР3.57. Ступень ИСТ-1 | КЖИ.04.03СБ-2 |
| 7 | Наружные стеновые панели ИПС-1; ИПС-2 парапетные панели ИПН-1; ИПН-2. Сборочный чертеж | КЖИ.04.04СБ-1 |
| 8 | Наружные стеновые панели: ИПС-1; ИПС-2 парапетные панели ИПН-1; ИПН-2 | КЖИ.04.04СБ-2 |
| 9 | Пространственные каркасы ИКП-1; ИКП-2 ИКП-3. ИКП-4; ИКП-5. Сборочный чертеж | КЖИ.04.05СБ-1 |
| 10 | Пространственные каркасы: ИКП-6; ИКП-7 ИКП-8; ИКП-9. Сборочный чертеж | КЖИ.04.05СБ-2 |
| 11 | Пространственные каркасы: ИКП-1; ИКП-2; ИКП-3; ИКП-4 | КЖИ.04.05СБ-3 |
| 12 | Пространственные каркасы: ИКП-5 ИКП-6 ИКП-7; ИКП-8; ИКП-9. | КЖИ.04.05СБ-3-4 |
| 13 | Каркас укрупнительной сборки: ИСКР-1; ИСКР-2 | КЖИ.04.06СБ-1 |
| 14 | Каркасы плоские: ИКР-1; ИКР-2; ИКР-3 ИКР4; ИКР-5. Сборочный чертеж. | КЖИ.04.06СБ-1 |
| 15 | Плоские каркасы: ИКР-1; ИКР-2; ИКР-3; ИКР-4; ИКР-5 | КЖИ.04.06СБ-2 |
| 16 | Сетки: ИС-7 ИС-8 ИС-9. Закладные детали ЗД-1; ЗД-2 петля П-1. Сборочный чертеж | КЖИ.04.07СБ-1 |
| 17 | Сетки ИС-1; ИС-2; ИС-3; ИС-4; ИС-5; ИС-6 Сборочный чертеж. | КЖИ.04.07СБ-2 |
| 18 | Сетки; ИС-1; ИС-2; ИС-3; ИС-4; ИС-5; ИС-6; ИС-7; ИС-8 ИС-9. Закладные ЗД-1; ЗД-2. Петля П-1 | КЖИ.04.07СБ-3 |
| 19 | Дверной блок ИДН-1 | КДИ.04.00-1 |
| 20 | Дверной блок ИДН-1. Коробка, сечения | КДИ.04.01-2 |
| 21 | Дверной блок ИДН-1. Переплеты ПЛНС-1, ПЛВС-1, ПНС-1, ПВС-1 | КДИ.04.01-3 |
| 22 | Дверной блок ИДН-1. Профили коробки и переплетов | КДИ.04.01-4 |
| 23 | Экран санузлов ЭС-1 | КДИ.04.02-0 |
| 24 | Экран санузлов ЭС-1. Деталь М-1 | КДИ.04.02-02 |
| 25 | Экран санузлов ЭС-1. Деталь М-2 | КДИ.04.02-03 |


В содержание альбома, в графе примечание дана марка листа.

Альбом IV

Типовой проект

Рис. 1

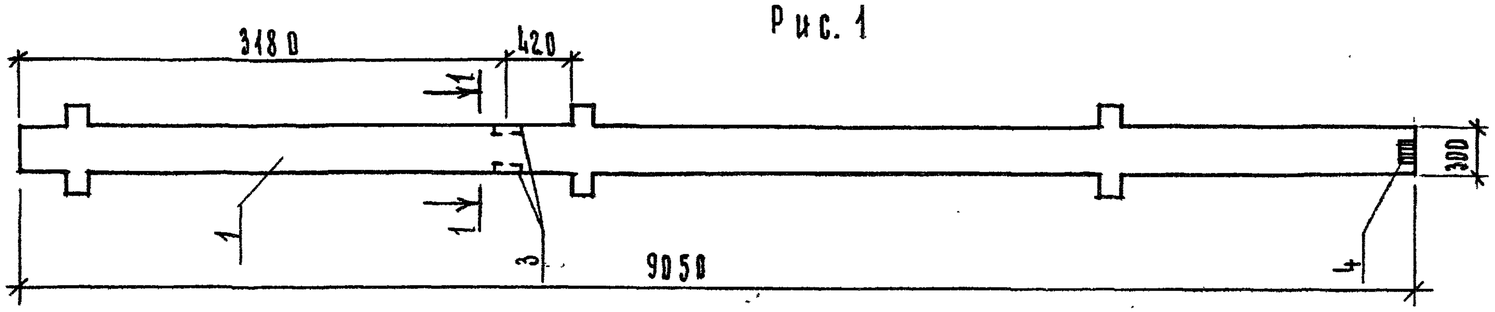


1-1

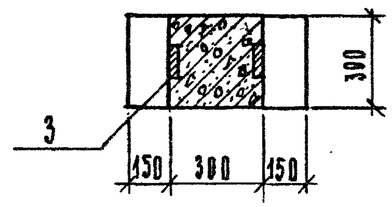


2-2

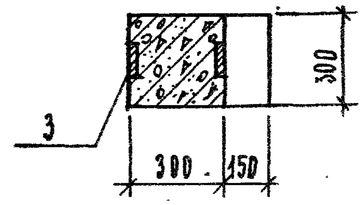


Рис. 2

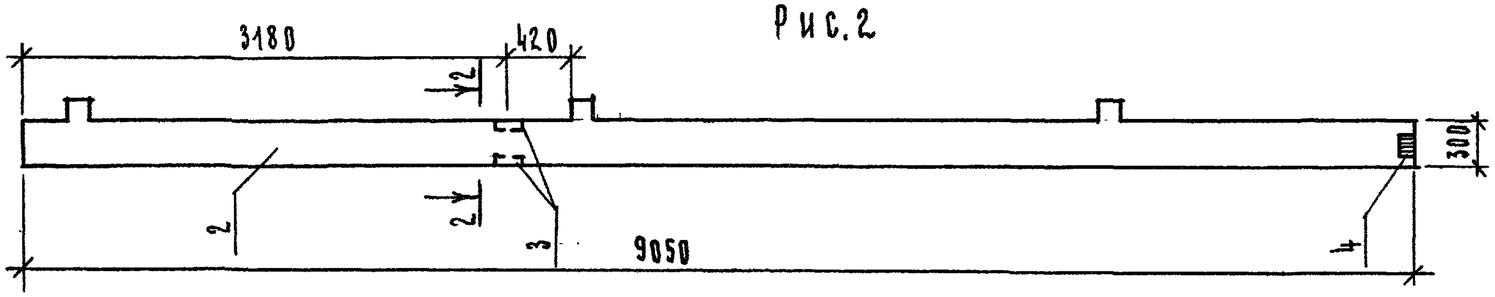


| Обозначение | Марка | Рис | Масса кг |
|---|---|---|---|
| КЖИ 04.01.01- | 3КД3,33(20)-2,6-2 | 1 | 2137 |
| -01 | 3КД3,33(20)-2,6-1 | 2 | 2087 |

| Формат | Зона | Поз. | Обозначение | Наименование | Кол. на исполнение Рис 1 | Рис 2 | |
|---|---|---|---|---|---|---|---|
| | | | | Сборочные единицы | | | |
| | | 1 | 1.020-1/83.2-1 13СБ | Колонна 3КД3.33(20)-2.6 | 1 | | |
| | | 2 | | Колонна 3КД3.33(20)-2.6 | – | 1 | |
| | | 3 | 1.020-1/83.2-15 24СБ | Изделие закладное МН-20 | 1 | 1 | |
| | | 4 | 1.020-1/83.2-15 24СБ | Изделие закладное МН-34 | 1 | 1 | |

| | | | |
|---|---|---|---|
| Нормоконтр | Воронцов | | |
| Нач. АПМ-1 | Башенков | | |
| Гл.инж. АПМ | Назаров | | |
| ГАП | Михе | | |
| ГИП | Воронцов | | |
| Рук.гр. инж. | Кузнецова | | |
| Инженер | Канунникова | | |

Привязки

Инв №

221-1-450.85 КЖИ 04.01

Колонны:
3КД3,33(20)-2,6-2
3КД3.33(20)-2,6-1

| Стадия | Масса | Масштаб |
|---|---|---|
| Р | см табл | |
| Лист 1 | Листов 1 | |

ЦНИИЭП учебных зданий

ТИПОВОЙ ПРОЕКТ АЛЬБОМ IV

Рис 1; Рис 2; Рис 3.

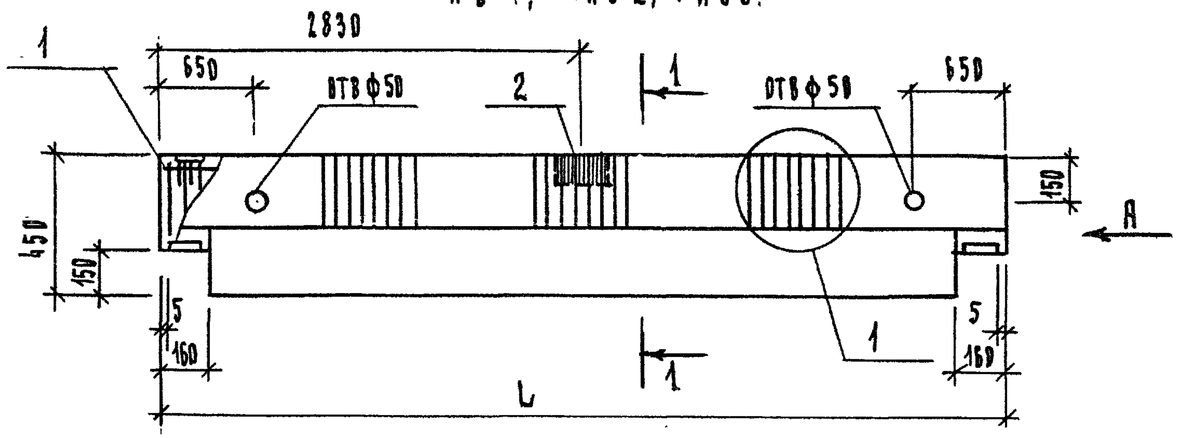


Вид А

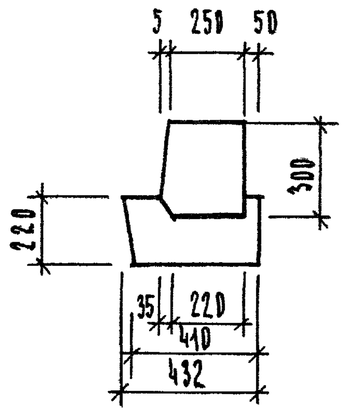


Вид Б

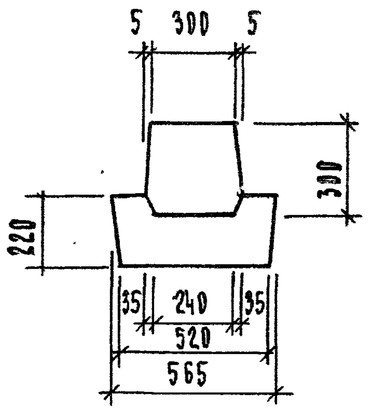


Вид В

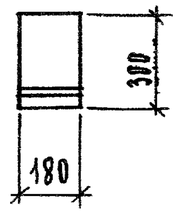


Рис. 4

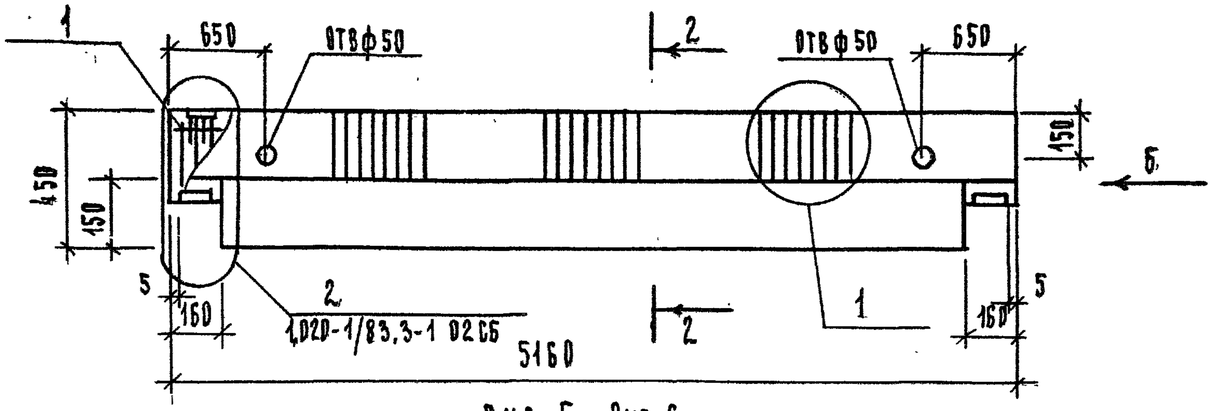


1 - 1

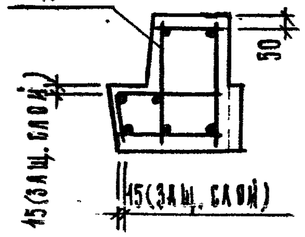


2 - 2

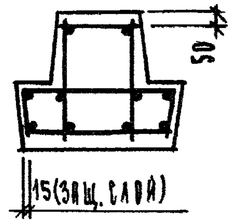


3 - 3

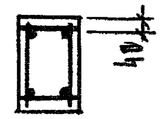


Рис 5. Рис. 6

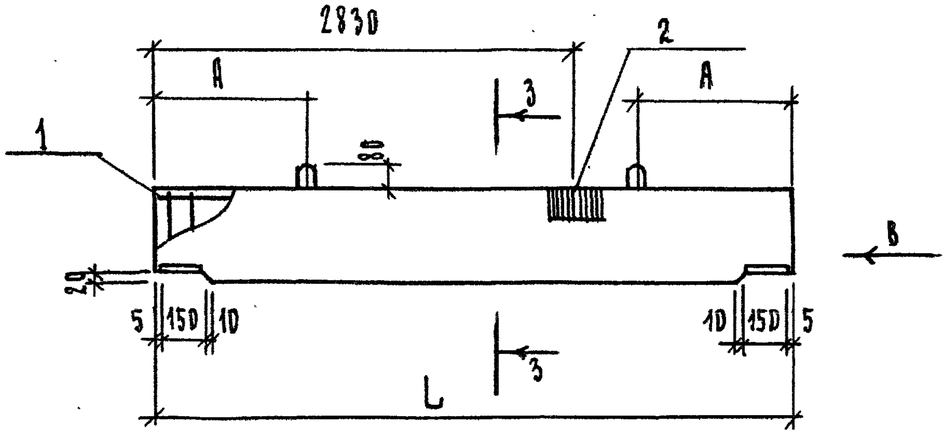


| Обозначение | Марка | Рис | Длина | Масса кг |
|---|---|---|---|---|
| КЖИ 04.03.СБ-2 | ИРОП 4.57.60 | 1 | 5660 | 2075 |
| КЖИ 04.03 СБ-2 | ИРОП 4.54.60пр | 2 | 5410 | 2000 |
| КЖИ 04.03 СБ-2 | ИРОП 4.54.20 | 3 | 5410 | 2000 |
| КЖИ 04.03 СБ-2 | ИРДП 4.51.50АтV | 4 | 5160 | 2350 |
| КЖИ 04.03 СБ-2 | ИР 3.54 | 5 | 5410 | 625 |
| КЖИ 04.03 СБ-2 | ИР 3.57 | 6 | 5640 | 750 |

| | | | |
|---|---|---|---|
| Нормоконтр | Воронцов | | |
| Нач. АПМ-1 | Башенков | | |
| Гл. инж. АПМ | Назаров | | |
| ГАП | Михе | | |
| ГИП | Воронцов | | |
| Рук. гр. инж. | Кузнецова | | |
| Инженер | Канунникова | | |

Привязан

Инв №

221-1-450.85 КЖИ.04.02СБ

РИГЕЛИ:
ИРОП 4.57.60; ИРОП 4.54.60; ИРОП 4.54.20
ИРДП 4.51.50; ИР 3.54; ИР 3.57
СБОРОЧНЫЙ ЧЕРТЕЖ.

| Стадия | Масса | Масштаб |
|---|---|---|
| Р | см табл. | |
| Лист 1 | Листов 2 | |

ЦНИИЭП учебных зданий

Альбом IV

Типовой проект

Рис-1

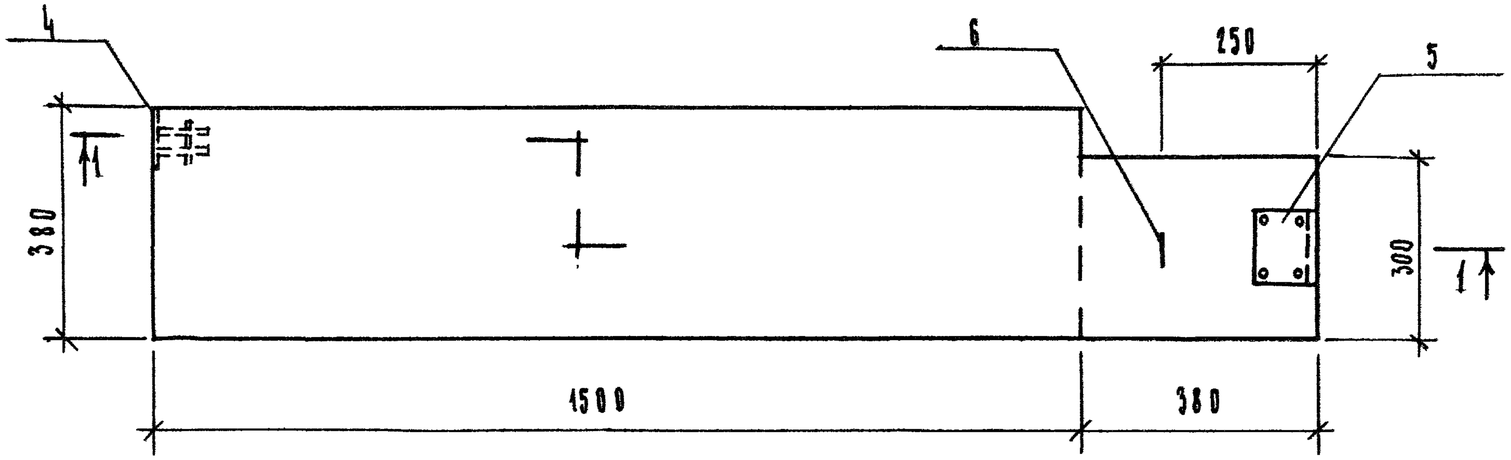


1-1

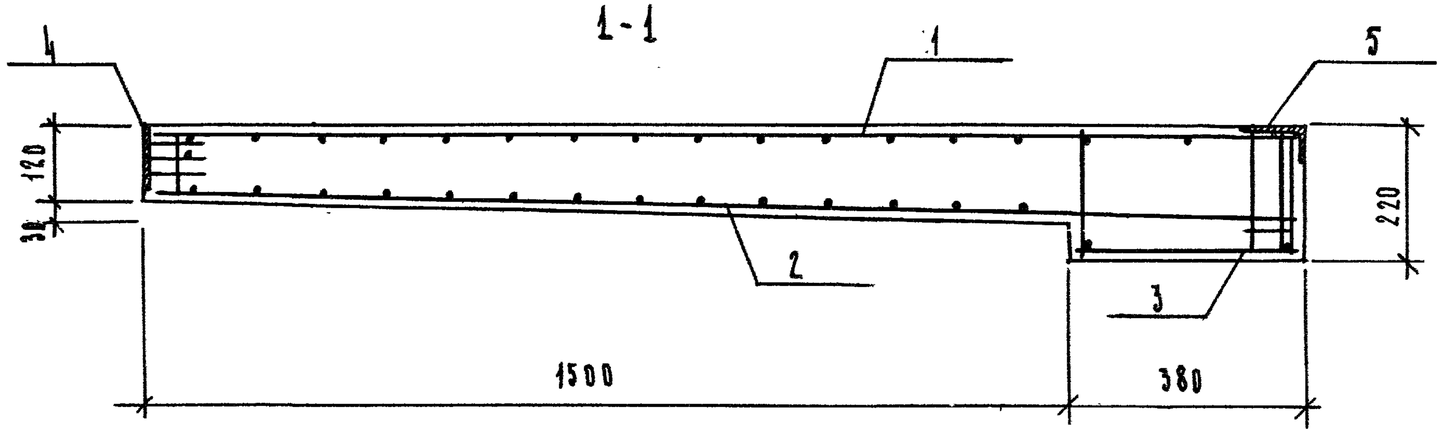


| Обозначение | Марка | Рис | Масса кг |
|---|---|---|---|
| КЖИ.04.03 СБ-2 | ИСТ-1 | 1 | 258 |

| | | | |
|---|---|---|---|
| Нормоконтр | Воронцов | | |
| Нач.АПМ-1 | Башенко | | |
| Гл.инж.АПМ | Назаров | | |
| ГАП | Михе | | |
| ГИП | Воронцов | | |
| Рук.гр.инж. | Кузнецова | | |
| Инженер | Канунникова | | |

221-1-450.85 КЖИ 04.03.СБ

Ступень ИСТ-1 Сборочный чертеж

| Стадия | Масса | Масштаб |
|---|---|---|
| Р | см таблицу | |

Лист 1 | Листов 2

ЦНИИЭП учебных зданий

Привязан

Инв №

| Формат | Зона | Поз. | Обозначение | Наименование | Кол. | Примечание |
|---|---|---|---|---|---|---|
| | | | | Документация | | |
| | | | | Сборочный чертеж | | |
| | | | | Выборка стали | | |
| | | | 1.020-1/83.3-1 ОПТО | Техническое описание | | |
| | | | Переменные данные | е для исполнений | | |
| | | | КЖИ 04.02.СБ-01 | ИРОП 4.57.60 | | 2075кг |
| | | | | Сборочные единицы | | |
| | | 1 | КЖИ 04.05 СБ -03 | ИКП -1 | 1 | 99,62 |
| | | 2 | 1.020-1/83.3-3 30 | МН -35 | 1 | 10,10кг |
| | | | | Материалы: | | |
| | | | | Бетон тяжелый М 400 | | 0,83 м³ |
| | | | КЖИ 04.02.СБ-01 | ИРОП 4.54.60 | | 2000кг |
| | | | | Сборочные единицы | | |
| | | 1 | КЖИ 04.05.СБ-03 | ИКП -2 | 1 | 88,45кг |
| | | 2 | 1.020-1/83.3-3 30 | МН -35 | 1 | 10,10кг |
| | | | | Материалы | | |
| | | | | Бетон тяжелый М 400 | | 0,80 м³ |
| | | | КЖИ 04.02 СБ-01 | ИРОП 4.54.20 | | 2000кг |
| | | | | Сборочные единицы | | |
| | | 1 | КЖИ 04.05 СБ-03 | ИКП -3 | | 43,95кг |
| | | | | Материалы | | |
| | | | | Бетон тяжелый М 400 | | 0,80 м³ |
| | | | КЖИ 04.02 СБ-01 | ИРДП 4.51-50АтV | | 2350 |
| | | | | Сборочные единицы | | |
| | | 1 | КЖИ. 04.05 СБ-03 | ИКП -4 | 1 | 56,35кг |
| | | 2 | КЖИ. 04.07 СБ-03 | ИС -5 | 1 | 7,74кг |
| | | 3 | КЖИ. 04.07 СБ-03 | ИС -6 | 2 | 3,28кг |
| | | 4 | 1.020-1/83.3-3 19 | С -35 | 4 | 0,44кг |
| | | 5 | 1.020-1/83.3-3 32 | СГ.-12 | 4 | 0,28кг |
| | | 6 | | Сталь напр. ГОСТ10884-81 ф18АтV ℓ=4840 | 4 | 9,67кг |
| | | | | Материалы | | |
| | | | | Бетон тяжелый М 400 | | 0,94 м³ |

| Формат | Зона | Поз. | Обозначение | Наименование | Кол. | Примечание |
|---|---|---|---|---|---|---|
| | | | КЖИ 04.02.СБ-01 | ИР3.54 | | 625 кг |
| | | | | Сборочные единицы | | |
| | | 1 | КЖИ 04.05.СБ-3 | ИКП -5 | | 16,50кг |
| | | 2 | 1.020-1/83.3-3 30 | МН -35 | | |
| | | | | Материалы: | | |
| | | | | Бетон тяжелый М 300 | | 0,29 м³ |
| | | | КЖИ 04.02 СБ-01 | ИР3,57 | | 750 кг |
| | | | | Сборочные единицы | | |
| | | 1 | 1.020-1/83.3-1 17-01 | Р3.57 | | 770 кг |
| | | 2 | 1.020-1/83.3-3 30 | МН-35 | | 10,10 кг |
| | | | | Бетон тяжелый М 300 | | 0,31 м³ |
| | | | КЖИ 04.03 СБ-01 | ИСТ-1 | | 258кг |
| | | | | Сборочные единицы | | |
| | | 1 | КЖИ.04.07 СБ-3 | ИС-7 | | 1,49кг |
| | | 2 | КЖИ.04.07 СБ-3 | ИС-8 | | 1,42 кг |
| | | 3 | КЖИ.04.07 СБ-3 | ИС-9 | | 0,26кг |
| | | 4 | КЖИ.04.07 СБ-3 | ЗД-1 | | 0,12 кг |
| | | 5 | КЖИ.04.07 СБ-3 | ЗД-2 | | 1,30 кг |
| | | 6 | КЖИ.04.07 СБ-3 | П-1 | | 0,55 кг |

Альбом IV

Типовой проект

Привязан

Инв №

| | | | |
|---|---|---|---|
| Нормоконтр. | Воронцов | | |
| Нач.АПМ-1 | Башенков | | |
| Гл.инж.АПМ | Назаров | | |
| Гип | Михе | | |
| Гип | Воронцов | | |
| Рук.гр.инж. | Кузнецова | | |
| Инженер | Калинникова | | |

221-1-450.85 КЖИ.04.03СБ

Ригели:
ИРОП 4.57.60; ИРОП 4.54.60;
ИРОП 4.54.20; ИРДП 4.51-50АтV
ИР3.54; ИР3.57. Ступень ИСТ-1

| Стадия | Масса | Масштаб |
|---|---|---|
| Р | см таблицу | |
| Лист 2 | Листов 2 | |

ЦНИИЭП учебных зданий

ТИПОВОЙ ПРОЕКТ АЛЬБОМ IV

РИС 1

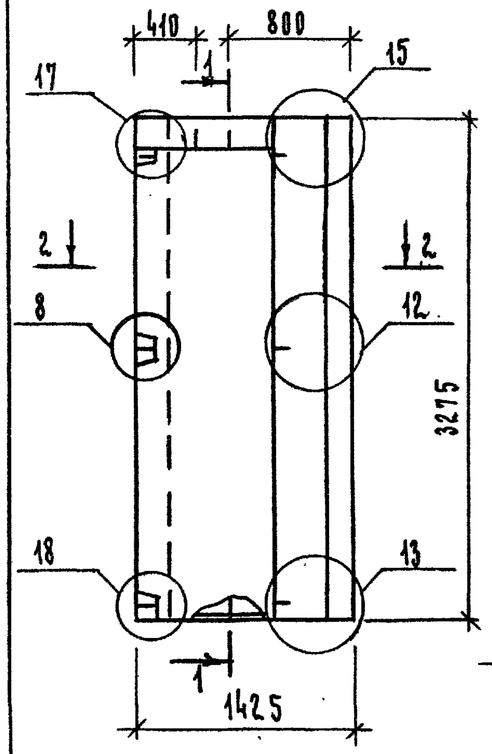


РИС 2

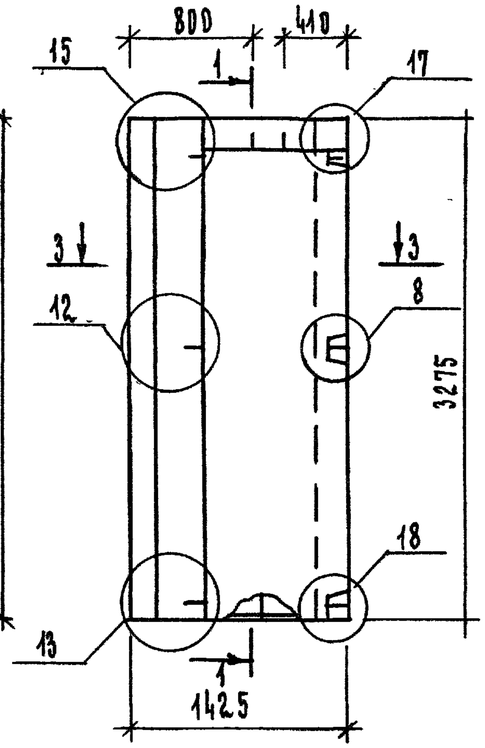


1-1

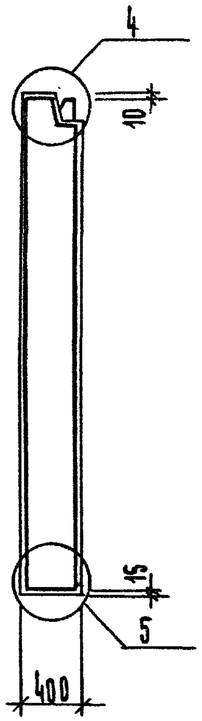


РИС 3

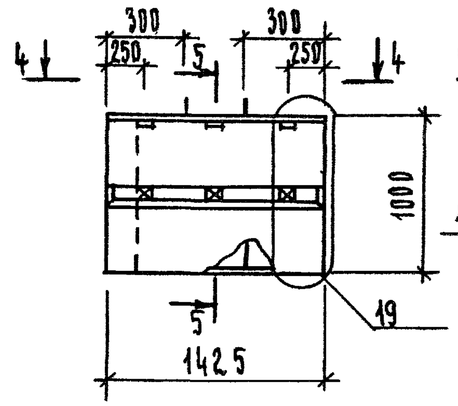


РИС 4

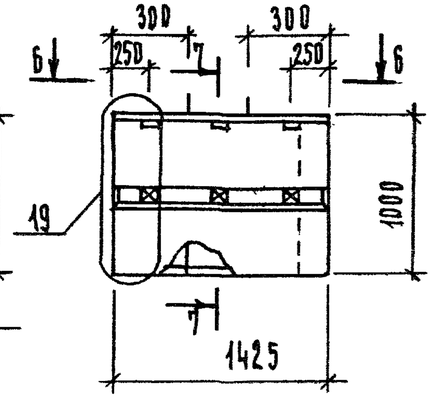


7-7

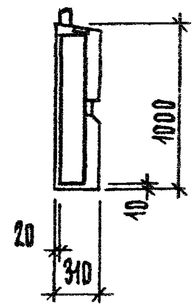


4 - 4

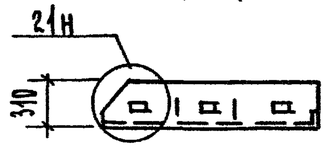


5 - 5

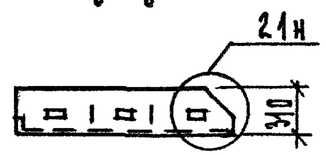


2-2

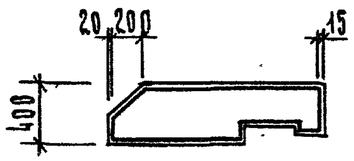


3-3

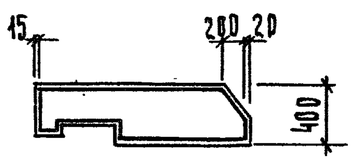


| Обозначение Е.Ал.IV | Марка | Рис | Масса кг |
|---|---|---|---|
| КЖИ.04.04СБ-2 | ИПС-1 | 1 | 1520 |
| КЖИ.04.04СБ-2 | ИПС-2 | 2 | 1520 |
| КЖИ.04.04СБ-2 | ИПН-1 | 3 | 392 |
| КЖИ.04.04СБ-2 | ИПН-2 | 4 | 392 |

| | | | |
|---|---|---|---|
| Нормоконт. | Воронцов | | |
| Нач.АПМ-1 | Бабенков | | |
| Гл.инж.АПМ | Назаров | | |
| ГАП | Михе | | |
| ГИП | Воронцов | | |
| Рук.гр.инж. | Кузнецова | | |
| Инженер | Кикунникова | | |

Привязан

Инв №

221-1-450.85 КЖИ 04.04.СБ

Наружные стеновые панели ИПС-1; ИПС-2. Парапетные панели ИПН-1; ИПН-2. Сборочный чертеж

| Стадия | Масса | Масштаб |
|---|---|---|
| Р | см таблицу | |

Лист 1 Листов 2

ЦНИИЭП учебных зданий

| Формат | Зона | Поз | Обозначение | Наименование | Кол | Примечание |
|---|---|---|---|---|---|---|
| | | | | Документация | | |
| | | | | Сборочный чертеж | | |
| | | | | Выборка стали | | |
| | | | | Техническое описание | | |
| | | | Переменные данные | для исполнений | | |
| | | | КЖИ.04.04.СБ | ИПС-1 | | |
| | | | | Сборочные единицы | | |
| | | | КЖИ.04.05.СБ | ИКП-6 | 1 | |
| | | 4 | 1.090.1-1 2-3 | МН1 | 2 | |
| | | 5 | 1.090.1-1 2-3 | СП2 | 2 | |
| | | 6 | 1.090.1-1 2-3 | АН1 | 6 | |
| | | | | Материалы: | | |
| | | | | Бетон легкий М75 | | 1,52 м³ |
| | | | | Раствор цементный М100 | | 0,08 м³ |
| | | | КЖИ 04.04.05 | ИПС-2 | | |
| | | | | Сборочные единицы | | |
| | | | КЖИ.04.05.СБ | ИКП-7 | 1 | |
| | | 4 | 1.090.1-1 2-3 | МН1 | 2 | |
| | | 5 | 1.090.1-1 2-3 | СП2 | 2 | |
| | | 6 | 1.090.1-1 2-3 | АН1 | 6 | |
| | | | | Материалы | | |
| | | | | Бетон легкий М75 | | 1,52 м³ |
| | | | | Раствор цементный М100 | | 0,08 м³ |

| Формат | Зона | Поз | Обозначение | Наименование | Кол | Примечание |
|---|---|---|---|---|---|---|
| | | | КЖИ.04.04.СБ Ал.IV | ИПН-1 | | |
| | | | | Сборочные единицы | | |
| | | | КЖИ.04.05 СБ Ал.IV | ИКП 8 | 1 | |
| | | 2 | 1.090.1-1 2-3 | МН 3 | 2 | |
| | | 3 | 1.090.1-1 2-3 | МН4 | 2 | |
| | | 4 | 1.090.1-1 2-3 | СП 1 | 2 | |
| | | | | Материалы | | |
| | | | | Бетон легкий М 75 | | 0,392 м³ |
| | | | | Раствор цементный М 100 | | 0,038 м³ |
| | | | КЖИ.04.04.СБ Ал.IV | ИПН-2 | | |
| | | | | Сборочные единицы | | |
| | | | КЖИ.04.05 СБ Ал.IV | ИКП 9 | 1 | |
| | | 2 | 1.090.1-1 2-3 | МН 3 | 2 | |
| | | 3 | 1.090.1-1 2-3 | МН 4 | 2 | |
| | | 4 | 1.090.1-1 2-3 | СП 1 | 2 | |
| | | | | Материалы | | |
| | | | | Бетон легкий М 75 | | 0,392 м³ |
| | | | | Раствор цементный М 100 | | 0,038 м³ |

Альбом IV

Типовой проектный институт

Привязан

Инв №

| | | | |
|---|---|---|---|
| Нормоконтр | Воронцов | | |
| Нач.АПМ-1 | Башенкова | | |
| Гл.инж.АПМ | Казаров | | |
| ГАП | Михе | | |
| ГИП | Воронцов | | |
| Рук.гр.инж. | Кузнецова | | |
| Инженер | Канунникова | | |

221-1-450.85 КЖИ.04.04 СБ

Наружные стеновые панели ИПС-1; ИПС-2. Парапетные панели ИПН-1; ИПН-2

| Стадия | Масса | Масштаб |
|---|---|---|
| Р | См таблицу | |
| Лист 2 | Листов 2 | |

ЦНИИЭП учебных зданий

Рис.1; Рис.2; Рис.3

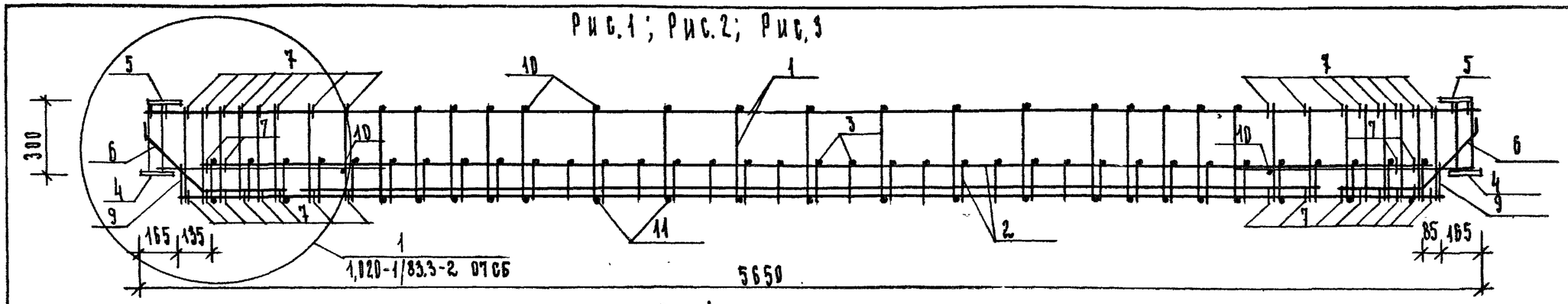


Рис.4

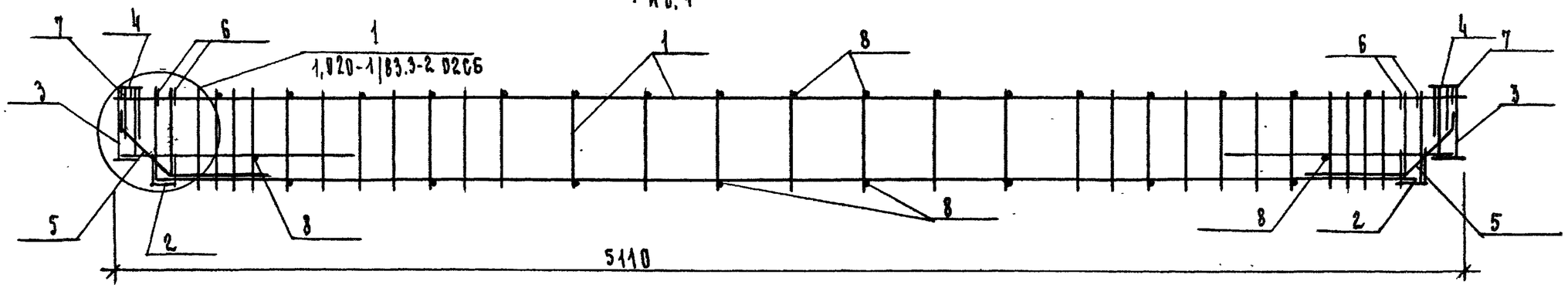


Рис.5

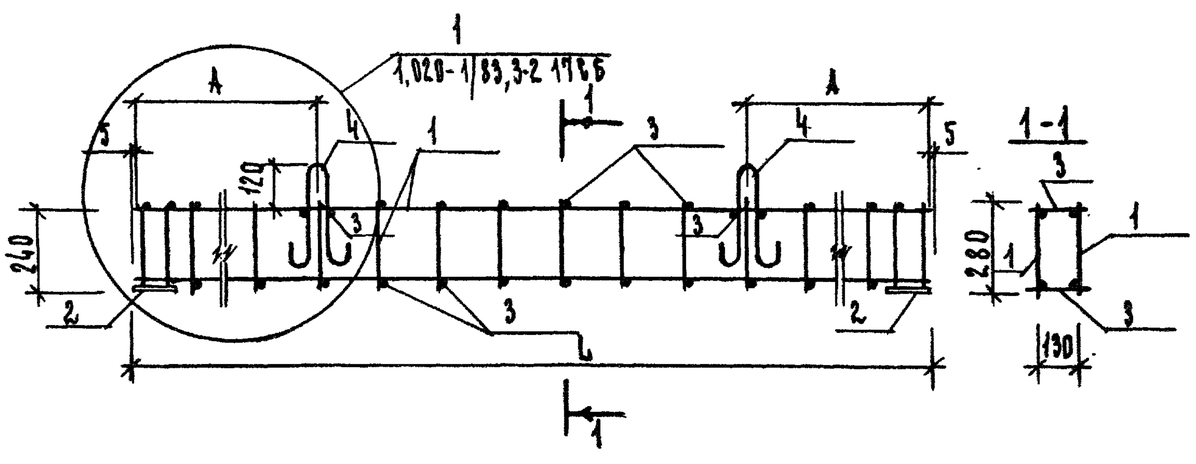


| Обозначение | Марка | Рис | Длина | Масса кг. |
|---|---|---|---|---|
| КЖИ. 04.05. СБ-3 | ИКП-1 | 1 | 5650 | 195,75 |
| КЖИ. 04.05 СБ-3 | ИКП-2 | 2 | 5400 | 191,21 |
| КЖИ. 04.05. СБ-3 | ИКП-3 | 3 | 5400 | 96,20 |
| КЖИ. 04.05.СБ-3 | ИКП-4 | 4 | 5110 | 56,31 |
| КЖИ, 04.05. СБ-3 | ИКП-5 | 5 | 5400 | 34,38 |

Привязан

Инв №

| | | |
|---|---|---|
| Нормоконтр | Воронцов | |
| Нач. АПМ-1 | Башенков | |
| Гл.инж. АПМ | Назаров | |
| ГАП | Михе | |
| ГИП | Воронцов | |
| Рук.гр.инж. | Кузнецова | |
| Инженер | Канунникова | |

221-1-450.85 КЖИ 04.05 СБ

Пространственные каркасы ИКП-1; ИКП-2; ИКП-3; ИКП-4 ИКП-5. Сборочный чертеж

| Стадия | Масса | Масштаб |
|---|---|---|
| Р | см таблицу | |

Лист 1 Листов 4

ЦНИИЭП учебных зданий

Альбом IV

Типовой проект

ТИПОВОЙ ПРОЕКТ

АЛЬБОМ IV

РИС 1

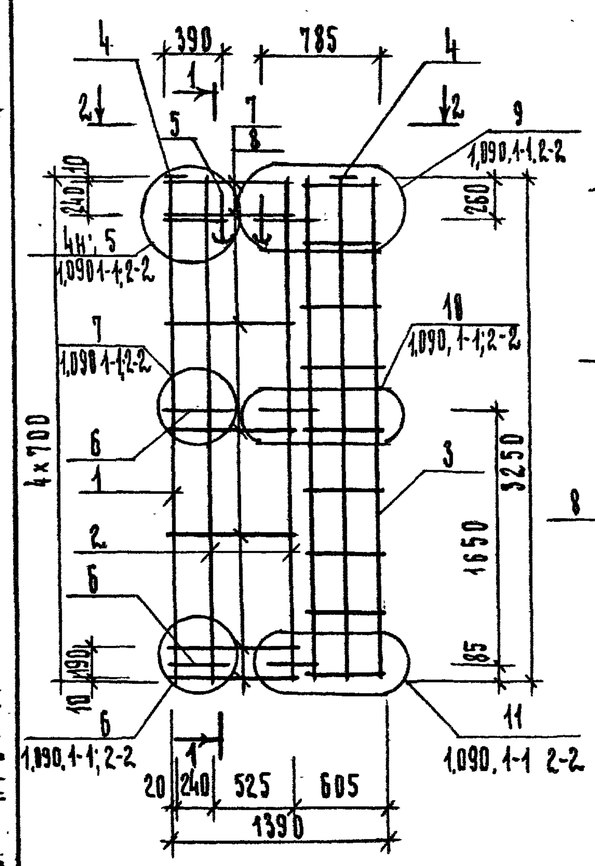


1 - 1

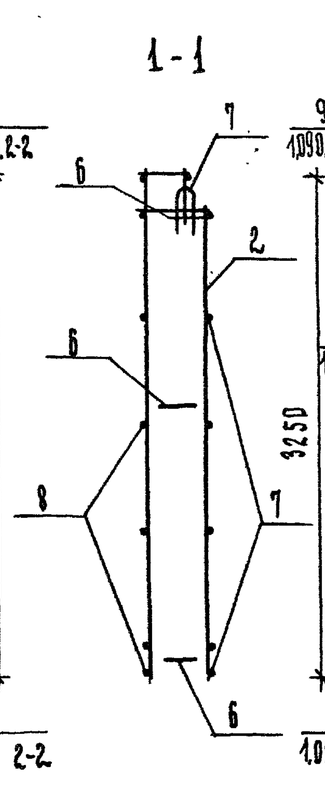

РИС 2

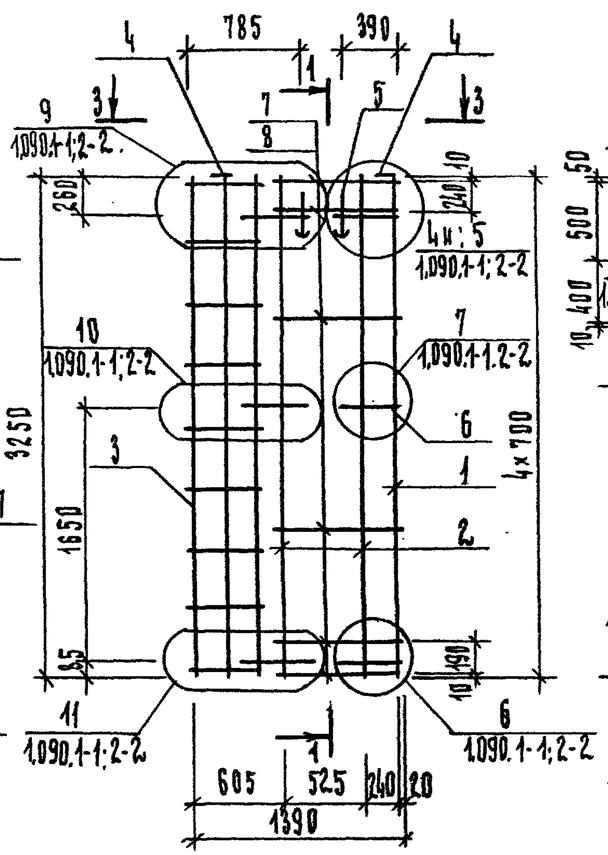


РИС 3

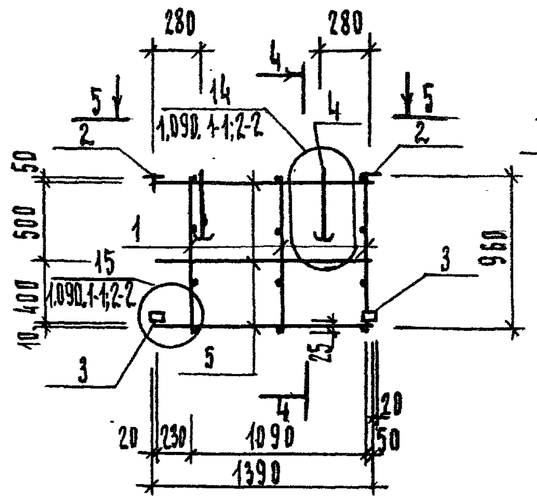


4 - 4

РИС 4

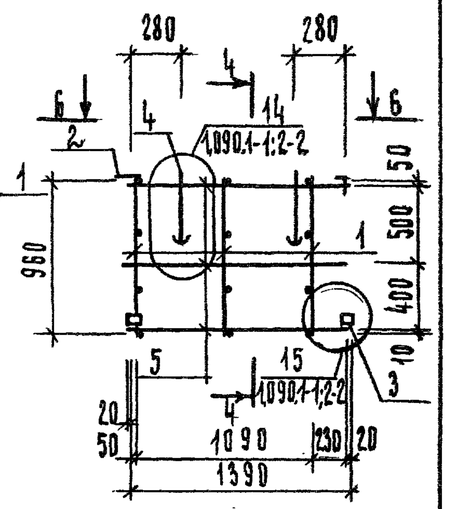


5 - 5

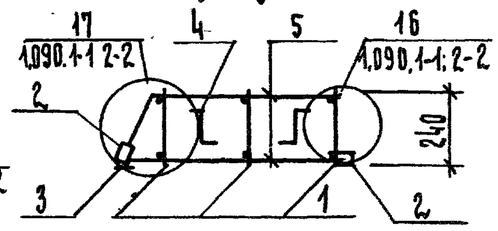


6 - 6

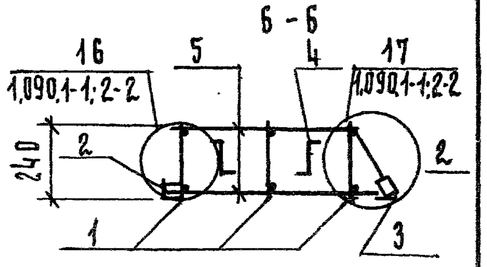


2 - 2

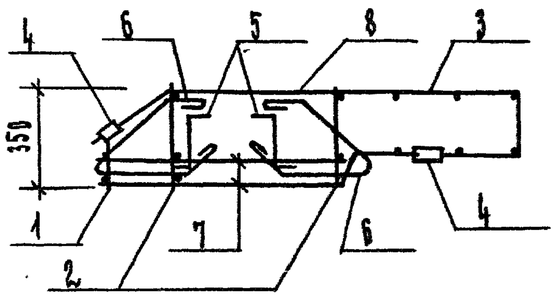


3 - 3

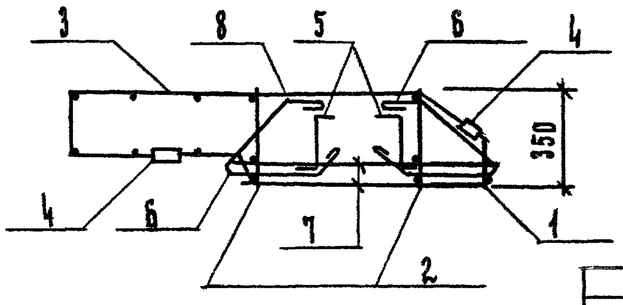


| ОБОЗНАЧЕНИЕ | МАРКА | РИС | ДЛИНА | МАССА КГ |
|---|---|---|---|---|
| КЖИ.04.05 СБ-3.2 | ИКП-6 | 1 | 3250 | 20,50 |
| КЖИ 04.05 СБ-3.2 | ИКП-7 | 2 | 3250 | 20,50 |
| КЖИ 04.05 СБ-3.2 | ИКП-8 | 3 | 960 | 5,41 |
| КЖИ 04.05 СБ-3.2 | ИКП-9 | 4 | 960 | 5,41 |

| | | | |
|---|---|---|---|
| НОРМОКОНТР | ВОРОНЦОВ | | |
| НАЧ.АПМ-1 | БЯШЕНКОВ | | |
| ГЛ.ИНЖ.МАСТ | НАЗАРОВ | | |
| ГАП | МИХЕ | | |
| ГИП | ВОРОНЦОВ | | |
| РУК.ГР.ИНЖ | КУЗНЕЦОВА | | |
| ИНЖЕНЕР | КАНУННИКОВА | | |

ПРИВЯЗАН

ИНВ №

221-1-450.85 КЖИ-04.05.СБ

ПРОСТРАНСТВЕННЫЕ КАРКАСЫ: ИКП-6; ИКП-7; ИКП-8 ИКП-9. СБОРОЧНЫЙ ЧЕРТЕЖ

| СТАДИЯ | МАССА | МАСШТАБ |
|---|---|---|
| Р | СМ ТАБЛИЦУ | |

ЛИСТ 2 ЛИСТОВ 2

ЦНИИЭП УЧЕБНЫХ ЗДАНИЙ

| Формат | Зона | Поз | Обозначение | Наименование | Кол | Примечание |
|---|---|---|---|---|---|---|
| | | | | Документация | | |
| | | | | Сборочный чертеж | | |
| | | | 1.020-1/83.3-2 ОВТО | Техническое описание | | |
| | | | Переменные данные | для исполнений | | |
| | | | КЖИ.04.05.СБ | ИКП-1 | | 195,75кг |
| | | | | Сборочные единицы | | |
| | | 1 | КЖИ 04.06 СБ-1 | ИСКР-1 | 2 | 63,73 кг |
| | | 2 | 1.020-1/83.3-3 13-03 | С-8 | 1 | 6,59 кг |
| | | 3 | 1.020-1/83.3-3 15-03 | С-22 | 1 | 4,29 кг |
| | | 4 | 1.020-1/83.3-3 25-04 | МН-28 | 2 | 10,43 кг |
| | | 5 | 1.020-1/83.3-3 28 | МН-33 | 2 | 2,41 кг |
| | | 6 | 1.020-1/83.3-3 31-01 | СГ-2 | 4 | 1,27 кг |
| | | 7 | 1.020-1/83.3-3 32-06 | СГ-9 | 36 | 0,33 кг |
| | | 8 | 1.020-1/83.3-3 32-07 | СГ-10 | 4 | 0,41 кг |
| | | 9 | 1.020-1/83.3-3 34 | СГ-14 | 2 | 0,23 кг |
| | | | | Стержни. ОТД. ГОСТ 5781-82 | | |
| Б4 | | 10 | 12.011.220 | ф12 А-I ℓ=220 | 19 | 0,20 кг |
| Б4 | | 11 | 12.011.390 | ф12 А-I ℓ=390 | 21 | 0,35 кг |
| Б4 | | 12 | 32.013.60 | ф32 А III ℓ=60 | 4 | 0,38 кг |
| | | | КЖИ 04.05.СБ | ИКП-2 | | 191,21 кг |
| | | | | Сборочные единицы | | |
| | | 1 | КЖИ 04.06 СБ-1 | ИСКР-2 | 2 | 61,18 кг |
| | | 2 | КЖИ 04.07 СБ-3 | ИС-1 | 1 | 6,57 кг |
| | | 3 | КЖИ 04.07 СБ-3 | ИС-2 | 1 | 4,69 кг |
| | | 4 | 1.020-1/83.3-3 25-04 | МН-28 | 2 | 10,43 кг |
| | | 5 | 1.020-1/83.3-3 28 | МН-33 | 2 | 2,41 кг |
| | | 6 | 1.020-1/83.3-3 31-01 | СГ-2 | 4 | 1,27 кг |
| | | 7 | 1.020-1/83.3-3 32-06 | СГ-9 | 36 | 0,33 кг |
| | | 8 | 1.020-1/83.3-3 32-07 | СГ-10 | 4 | 0,41 кг |
| | | 9 | 1.020-1/83.3-3 34 | СГ-14 | 2 | 0,23 кг |
| | | | | Стержни ОТД ГОСТ 5781-82 | | |
| Б4 | | 10 | 12.011.220 | ф12 А-I ℓ=220 | 19 | 0,20 кг |
| Б4 | | 11 | 12.011.390 | ф12 А-I ℓ=390 | 21 | 0,35 кг |
| Б4 | | 12 | 32.013.60 | ф32 А III ℓ=60 | 4 | 0,38 кг |
| | | | КЖИ.04.05.СБ | ИКП-3 | | 96,20 |
| | | | | Сборочные единицы | | |
| | | 1 | КЖИ 04.06 СБ-2 | ИКР-3 | 2 | 23,07 кг |
| | | 2 | КЖИ 04.07 СБ-3 | ИС-3 | 1 | 5,25 кг |
| | | 3 | КЖИ 04.07 СБ-3 | ИС-4 | 1 | 4,35 кг |
| | | 4 | 1.020-1/83.3-3 25 СБ | МН-25 | 2 | 6,63 кг |
| | | 5 | 1.020-1/83.3-3 28 | МН-33 | 2 | 2,41 кг |
| | | 6 | 1.020-1/83.3-3 31 | СГ-1 | 4 | 0,90 кг |
| | | 7 | 1.020-1/83.3-3 32 05 | СГ-8 | 36 | 0,22 кг |
| | | 8 | 1.020-1/83.3-3 32 08 | СГ-11 | 4 | 0,28 кг |
| | | 9 | 1.020-1/83.3-3 34 | СГ-14 | 2 | 0,23 кг |
| | | | | Стержни. ОТД. ГОСТ 5781-82 | | |
| Б4 | | 10 | 10.011.220 | ф10 А I ℓ=220 | 19 | 0,14 кг |
| Б4 | | 11 | 10.011.390 | ф10 А I ℓ=390 | 21 | 0,24 кг |
| Б4 | | 12 | 25.011.60 | ф25 А III ℓ=60 | 4 | 0,23 кг |
| | | | КЖИ 04.05.СБ | ИКП-4 | 1 | 56,31 |
| | | | | Сборочные единицы | | |
| | | 1 | КЖИ. 04.06.СБ | ИКР-4 | 2 | 10,86 кг |
| | | 2 | 1.020-1/83.3-3 20 | СМН-1 | 2 | 5,40 кг |
| | | 3 | 1.020-1/83.3-3 22-01 | МН-8 | 2 | 6,35 кг |
| | | 4 | 1.020-1/83.3-3 27 | МН-32 | 2 | 1,24 кг |
| | | 5 | 1.020-1/83.3-3 31 | СГ-1 | 4 | 0,90 кг |
| | | 6 | 1.020-1/83.3-3 32 | СГ-3 | 4 | 0,47 кг |
| | | 7 | 1.020-1/83.3-3 32-05 | СГ-8 | 4 | 0,22 кг |
| | | | | Стержни. ОТД. ГОСТ 5781-82 | | |
| Б4 | | 8 | 8.011.230 | ф8 А-I ℓ=230 | 25 | 0,09 кг |

Альбом IV

Типовой проект

Привязан

Инв №

| | | | |
|---|---|---|---|
| Нормоконтр | Воронцов | | |
| Нач. АПМ-1 | Башенков | | |
| Гл. инж. АПМ | Назаров | | |
| ГАП | Михе | | |
| ГИП | Воронцов | | |
| Рук. гр. инж. | Кузнецова | | |
| Инженер | Канунникова | | |

221-1-450.85 КЖИ 04.05 СБ

Пространственные каркасы ИКП-1; ИКП-2; ИКП-3; ИКП-4

| Стадия | Масса | Масштаб |
|---|---|---|
| Р | см таблицу | |
| Лист 3 | Листов 4 | |

ЦНИИЭП учебных зданий

| Формат | Зона | Поз | Обозначение | Наименование | Кол | Примечание |
|---|---|---|---|---|---|---|
| | | | КЖИ 04.05 СБ | ИКП-5 | | 34,38 |
| | | | | Сборочные единицы | | |
| | | 1 | КЖИ 04.05.СБ | ИКР-5 | 2 | 13,38кг |
| | | 2 | 1.020-1/83,3-3 29 | МН-34 | 2 | 2,76кг |
| | | | | Стержни отд. ГОСТ 5781-82 | | |
| Б4 | | 1 | | ф 6АI ℓ=160 | 56 | 0,36кг |
| | | 2 | 1.400-9 А.9 | УП 1-3 | 2 | |
| | | | КЖИ.04.05.СБ | ИКП-6 | | 20,50кг |
| | | | | Сборочные единицы | | |
| | | 1 | 1.090.1-1 2-3 | КР 5 | 1 | |
| | | 2 | 1.090.1-1 2-3 | КР 11 | 1 | |
| | | 3 | 1.090.1-1 2-3 | С 26 | 1 | |
| | | 4 | 1.090.1-1 2-3 | МН-1 | 2 | |
| | | 5 | 1.090.1-1 2-3 | СП 2 | 2 | |
| | | 6 | 1.090.1-1 2-3 | АН 1 | 6 | |
| | | | | Стержни отд ГОСТ 6727-80 | | |
| Б4 | | 7 | 4.041, 685 | ф4 ВрI ℓ=685 | 8 | 0,06кг |
| Б4 | | 8 | 4.041.805 | ф4ВрI ℓ=805 | 7 | 0,07кг |
| | | | КЖИ.04.05СБ | ИКП-7 | | 20,50кг |
| | | | | Сборочные единицы | | |
| | | 1 | 1.090.1-1 2-3 | КР 5 | 1 | |
| | | 2 | 1.090.1-1 2-3 | КР 11 | 1 | |
| | | 3 | 1.090.1-1 2-3 | С 26 | 1 | |
| | | 4 | 1.090.1-1 2-3 | МН 1 | 2 | |
| | | 5 | 1.090.1-1 2-3 | СП 2 | 2 | |
| | | 6 | 1.090.1-1 2-3 | АН 1 | 6 | |
| | | | | Стержни отд.ГОСТ 6727-80 | | |
| Б4 | | 7 | 4.041, 685 | ф 4ВрI ℓ=685 | 8 | 0,06кг |
| Б4 | | 8 | 4.041 805 | ф 4ВрI ℓ=805 | 7 | 0,07кг |

| Формат | Зона | Поз | Обозначение | Наименование | Кол | Примечание |
|---|---|---|---|---|---|---|
| | | | КЖИ,04,05.СБ | ИКП-8 | | |
| | | | | Сборочные единицы | | |
| | | 1 | 1.090, 1-1 2-3 | КР 49 | 3 | 5,41кг |
| | | 2 | 1.090.1-1 2-3 | МН 3 | 2 | |
| | | 3 | 1.090.1-1 2-3 | МН 4 | 2 | |
| | | 4 | 1.090.1-1 2-3 | СП 1 | 2 | |
| | | | | Стержни. отд. ГОСТ 6727-80 | | |
| Б4 | | 5 | 4.041, 1390 | ф 4ВрI ℓ=1390 | 6 | 0,04кг |
| | | | КЖИ,04,05.СБ | ИКП-9 | | 5,41кг |
| | | | | Сборочные единицы | | |
| | | 1 | 1.090.1-1 2-3 | КР 49 | 3 | |
| | | 2 | 1.090.1-1 2-3 | МН 3 | 2 | |
| | | 3 | 1.090.1-1 2-3 | МН 4 | 2 | |
| | | 4 | 1.090.1-1 2-3 | СП 1 | 2 | |
| | | | | Стержни. отд. ГОСТ 6727-80 | | |
| Б4 | | 5 | 4.041, 1390 | ф 4 ВрI ℓ=1390 | 6 | 0,04кг |

Альбом IV

Типовой проект

Привязан

Инв №

| | | | |
|---|---|---|---|
| Нормоконтр | Воронцов | | |
| Нач. АПМ-1 | Башенков | | |
| Гл. инж. АПМ | Назаров | | |
| ГАП | Михе | | |
| ГИП | Воронцов | | |
| Рук. гр. инж | Кузнецова | | |
| Инженер | Канунникова | | |

221-1-450.85 КЖИ 04.05СБ-9

Пространственные каркасы ИКП-5; ИКП-6; ИКП-7, ИКП-8 ИКП-9

| Стадия | Масса | Масштаб |
|---|---|---|
| Р | см таблицу | |

Лист 4 Листов 4

ЦНИИЭП учебных зданий

Альбом IV

Типовой проект

ИСКР-1 ; ИСКР-2

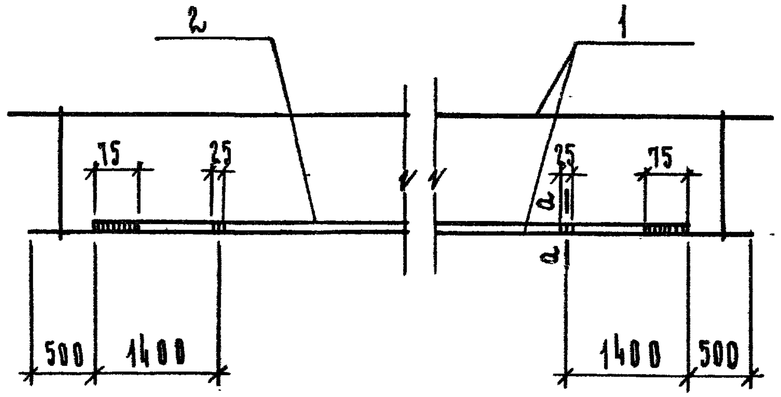


а-а

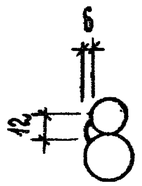


| Формат | Зона | Поз | Обозначение | Наименование | Кол | Примечание |
|---|---|---|---|---|---|---|
| | | | | Документация | | |
| | | | | Сборочный чертеж | | |
| | | | 1.020-1/83.3-3 С.0.ТО | Техническое описание | | |
| | | | Переменные данные для исполнений | | | |
| | | | | ИСКР-1 | | |
| | | | | Сборочные единицы | | |
| | | 1 | КЖИ.04.06 СБ-2 | ИКР-1 | 1 | 47,14 кг |
| Б4. | | 2 | 25.013.4320 | Стержни отд. ГОСТ 5781-82 ф25 АIII ℓ=4320 | 1 | 16,59 кг |
| | | | | ИСКР-2 | | |
| | | 1 | КЖИ 04.06 СБ-2 | ИКР-2 | | 45,55 кг |
| Б4. | | 2 | | Стержни отд ГОСТ 5781-82 ф25 АIII ℓ=4070 | 1 | 15,63 кг |

Привязан

Инв №

| | | |
|---|---|---|
| Нормоконтр. | Воронцов | |
| Нач. АПМ-1 | Башенков | |
| Гл. инж. АПМ | Назаров | |
| ГАП | Михе | |
| ГИП | Воронцов | |
| Рук. гр. инж. | Кузнецова | |
| Инженер | Канунникова | |

221-1-450.85 КЖИ 04.06 СБ

Каркас укрупнительной сборки ИСКР-1; ИСКР-2

| Стадия | Масса | Масштаб |
|---|---|---|
| Р | см таблицу | |
| Лист 1 | Листов 1 | |

ЦНИИЭП учебных зданий

Рис. 1

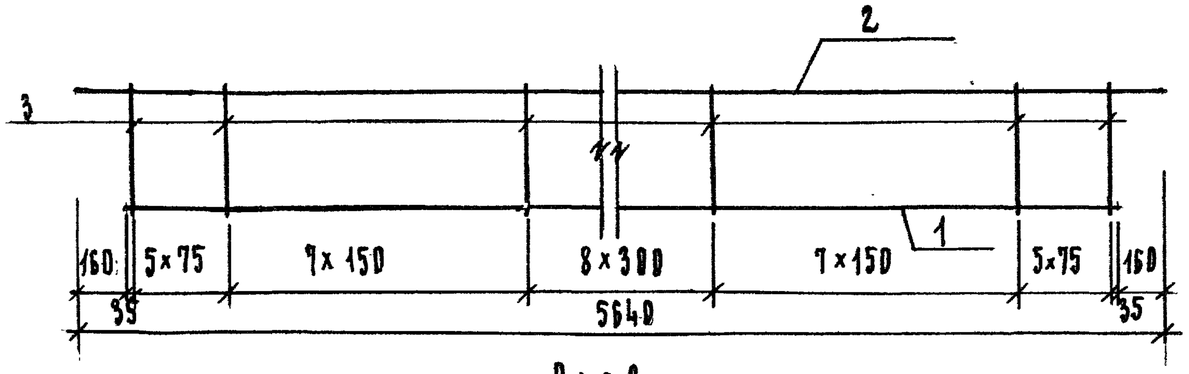


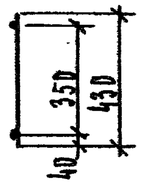


Рис. 2

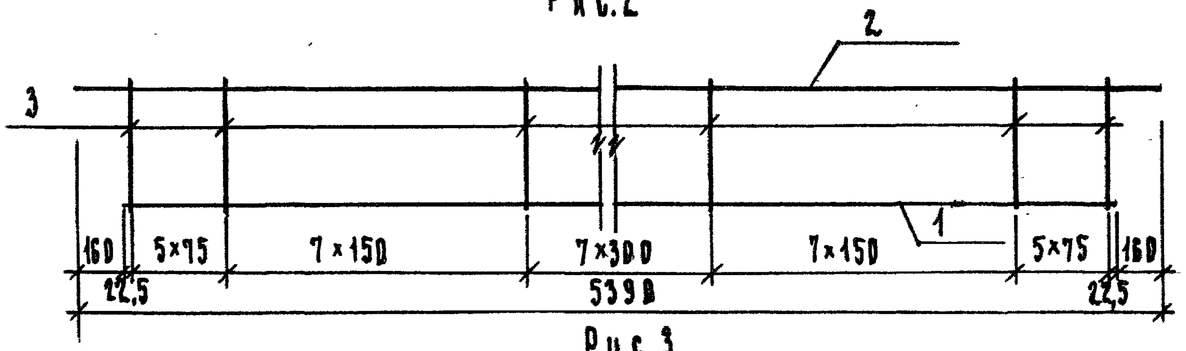


Рис. 3

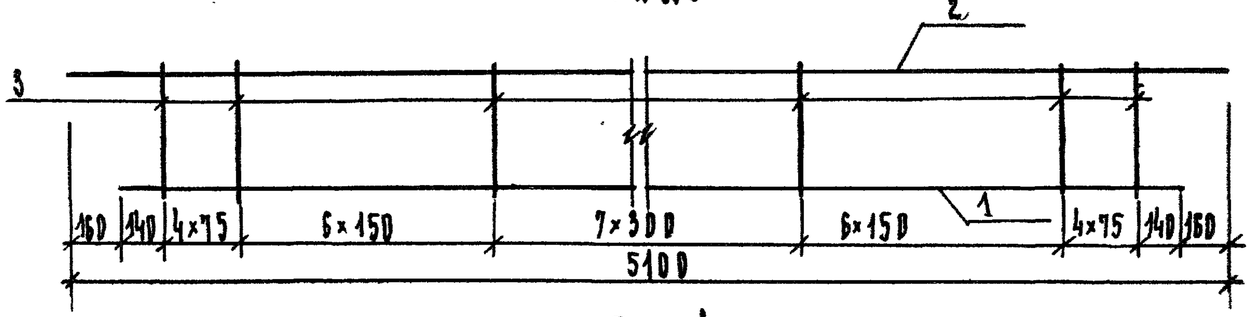


Рис. 4

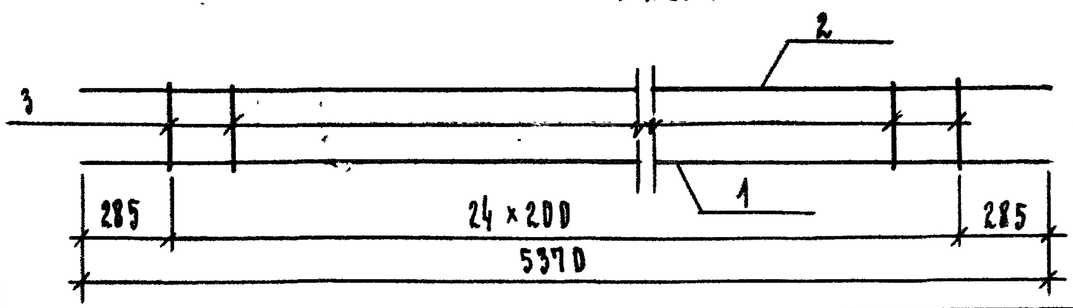


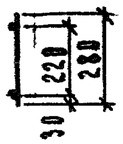


| Обозначение | Марка | Рис | Длина | Масса кг |
|---|---|---|---|---|
| КЖИ 04.06 СБ-2 | ИКР-1 | 1 | 5640 | 47,14 |
| КЖИ 04.06 СБ-2 | ИКР-2 | 2 | 5390 | 45,55 |
| КЖИ 04.06 СБ-2 | ИКР-3 | 2 | 5390 | 23,07 |
| КЖИ 04.06 СБ-2 | ИКР-4 | 3 | 5100 | 10,88 |
| КЖИ 04.06 СБ-2 | ИКР-5 | 4 | 5370 | 19,38 |

Привязан

Инв №

| | | |
|---|---|---|
| Нормоконтр | Воронцов | |
| Нач. ЯПМ-1 | Башенков | |
| Гл. инж. АПМ | Назаров | |
| ГАП | Михе | |
| ГИП | Воронцов | |
| Рук. гр. инж. | Кузнецова | |
| Инженер | Канунникова | |

221-1-450.85 КЖИ 04.06 СБ

Каркасы плоские ИКР-1; ИКР-2; ИКР-3; ИКР-4; ИКР-5

Сборочный чертеж

| Стадия | Масса | Масштаб |
|---|---|---|
| Р | см таб | |

Лист 1 Листов 2

ЦНИИЭП учебных зданий

| Формат | Зона | Поз | Обозначение | Наименование | Кол | Примечание |
|---|---|---|---|---|---|---|
| | | | | Документация | | |
| | | | КЖИ 04.02 | Сборочный чертеж | | |
| | | | 1.020-1/83.9-3 ПОТО | Техническое описание | | |
| | | | Переменные данные | для исполнений | | |
| | | | КЖИ 04.06 СБ | ИКР-1 | | |
| | | | | Стержни отд ГОСТ 5781-82 | | |
| Б4 | | 1 | 28, Ст3, 5320 | ф28 АIII ℓ=5320 | 1 | 25,70 кг |
| Б4 | | 2 | 16, Ст3, 5640 | ф16 АIII ℓ=5640 | 1 | 8,90 кг |
| Б4 | | 3 | 12, Ст3, 430 | ф12 АIII ℓ=430 | 33 | 0,38 кг |
| | | | КЖИ 04.06 СБ | ИКР-2 | | |
| | | | | Стержни. отд. ГОСТ 5781-82 | | |
| Б4 | | 1 | 28, Ст3, 5070 | ф28 АIII ℓ=5070 | 1 | 24,49 кг |
| Б4 | | 2 | 16, Ст3, 5390 | ф16 АIII ℓ=5390 | 1 | 8,51 кг |
| Б4 | | 3 | 12, Ст3, 430 | ф12 АIII ℓ=430 | 33 | 0,38 кг |
| | | | КЖИ 04.06 СБ | ИКР-3 | | |
| | | | | Стержни. отд. ГОСТ 5781-82 | | |
| Б4 | | 1 | 25, Ст3, 5070 | ф25 АIII ℓ=5070 | 1 | 19,47 кг |
| Б4 | | 2 | 10, Ст3, 5390 | ф10 АIII ℓ=5390 | 1 | 3,33 кг |
| Б4 | | 3 | 10, Ст3, 430 | ф10 АIII ℓ=430 | 33 | 0,27 кг |
| | | | КЖИ 04.06 СБ | ИКР-4 | | |
| | | | | Стержни, отд. ГОСТ 5781-82 | | |
| Б4 | | 1 | 10, Ст3, 4780 | ф10 АIII ℓ=4780 | 1 | 2,95 кг |
| Б4 | | 2 | 10, Ст3, 5100 | ф10 АIII ℓ=5100 | 1 | 3,15 кг |
| Б4 | | 3 | 8, Ст3, 430 | ф8 АIII ℓ=430 | 28 | 0,17 кг |

| Формат | Зона | Поз | Обозначение | Наименование | Кол | Примечание |
|---|---|---|---|---|---|---|
| | | | КЖИ 04.06. СБ | ИКР-5 | | |
| | | | | Стержни. отд ГОСТ 5781-82 | | |
| Б4 | | 1 | 16, Ст3, 5370 | ф16 АIII ℓ=5370 | 1 | 8,57 кг |
| Б4 | | 2 | 10, Ст3, 5370 | ф10 АIII ℓ=5370 | 1 | 3,31 кг |
| Б4 | | 3 | 6, Ст3, 430 | ф6 АIII ℓ=280 | 25 | 0,06 кг |

Альбом IV

Типовой проект

Привязан

Инв №

| | | |
|---|---|---|
| Нормоконтр | Воронцов | |
| Нач. АПМ-1 | Башенков | |
| Гл. инж. АПМ | Назаров | |
| ГАП | Михе | |
| ГИП | Воронцов | |
| Рук. гр. инж. | Кузнецова | |
| Инженер | Калинникова | |

221-1-450.85 КЖИ 04.06 СБ

Плоские каркасы ИКР-1; ИКР-2; ИКР-3; ИКР-4; ИКР-5

| Стадия | Масса | Масштаб |
|---|---|---|
| Р | см таблицу | |

Лист 2 | Листов 2

ЦНИИЭП учебных зданий

Рис.1

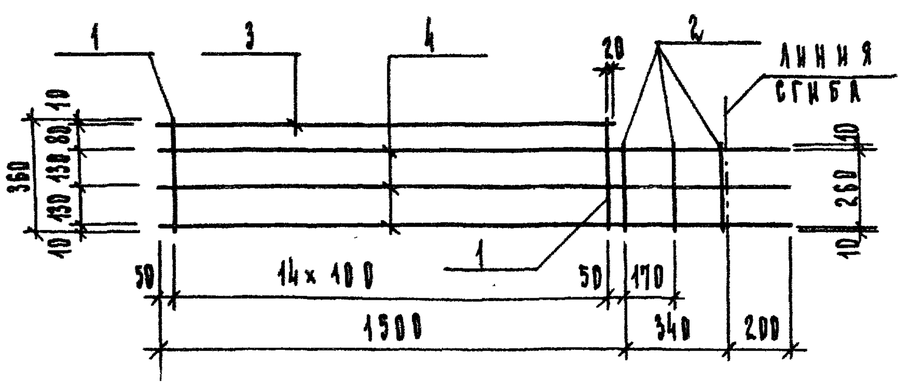


Рис.2

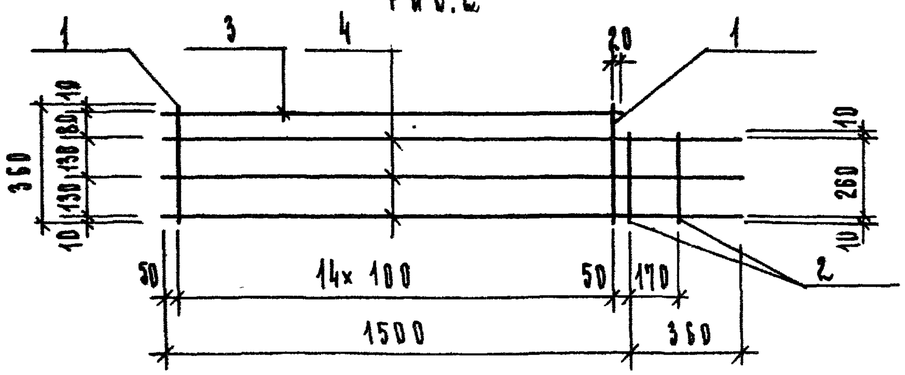


Рис.3

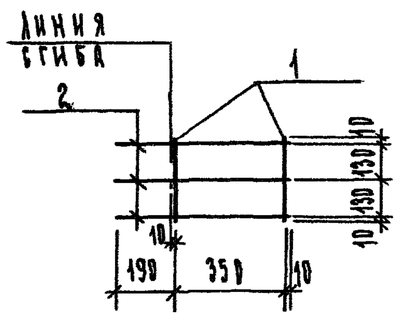


Рис-4

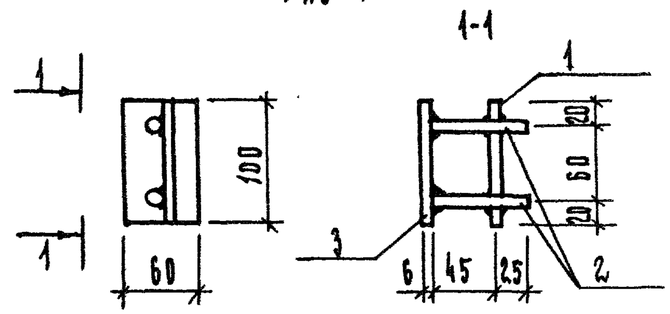


Рис-5

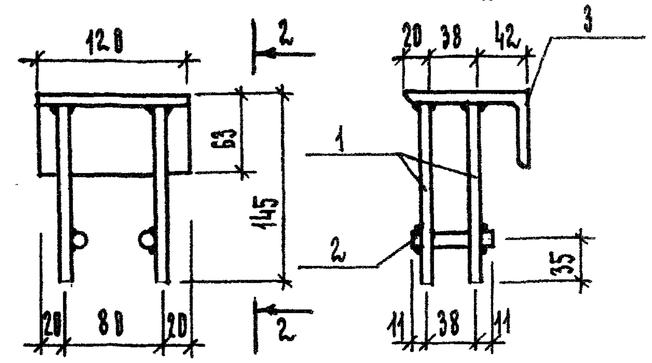


Рис-6

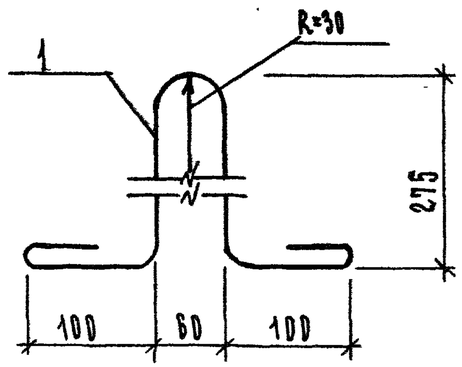


| Обозначение | Марка | Рис | Длина | Масса, кг |
|---|---|---|---|---|
| КЖИ.04.07-3 | ИС-7 | 1 | 2040 | 3,24 |
| КЖИ.04.07-3 | ИС-8 | 2 | 1860 | 2,39 |
| КЖИ 04.07-3 | ИС-9 | 3 | 550 | 0,74 |
| КЖИ 04.07-3 | ЗД-1 | 4 | 60 | 0,16 |
| КЖИ 04.07-3 | ЗД-2 | 5 | 120 | 1,58 |
| КЖИ 04.07-3 | П-1 | 6 | 889 | 0,55 |

| | | | |
|---|---|---|---|
| Нормоконтр | Воронцов | | |
| Мач. АПМ-1 | Башенков | | |
| Гл. инж. АПМ | Назаров | | |
| ГАП | Михе | | |
| ГИП | Воронцов | | |
| Рук. гр. инж. | Кузнецова | | |
| Инженер | Канунникова | | |

Привязан

Инв №

221-1-450.85

КЖИ.04.07.СБ

Сетки: ИС-7; ИС-8; ИС-9
Закладные детали ЗД-1;
ЗД-2. Петля, П-1
Сборочный чертеж

| Стадия | Масса | Масштаб |
|---|---|---|
| Р | См. таблицу | |

Лист 1 | Листов 3

ЦНИИЭП учебных зданий

Рис.1

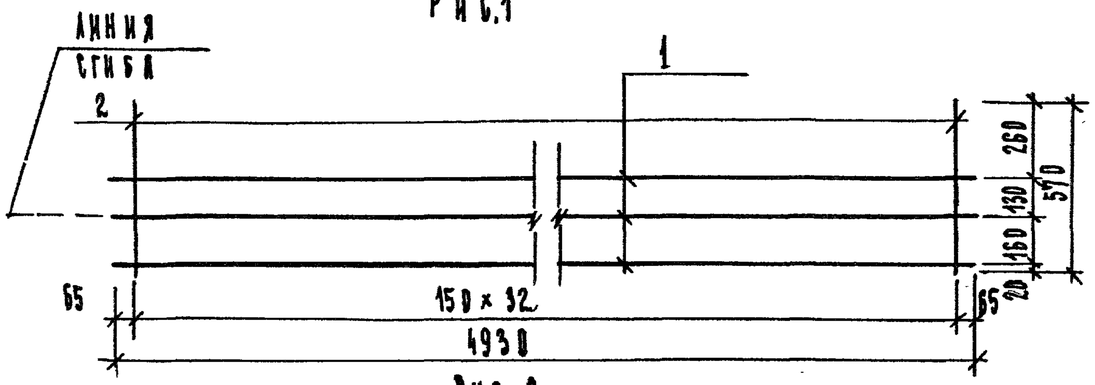


Рис.2

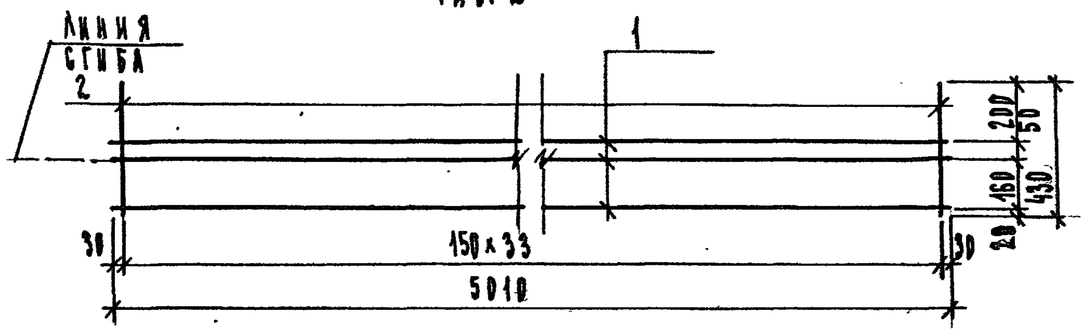


Рис.3

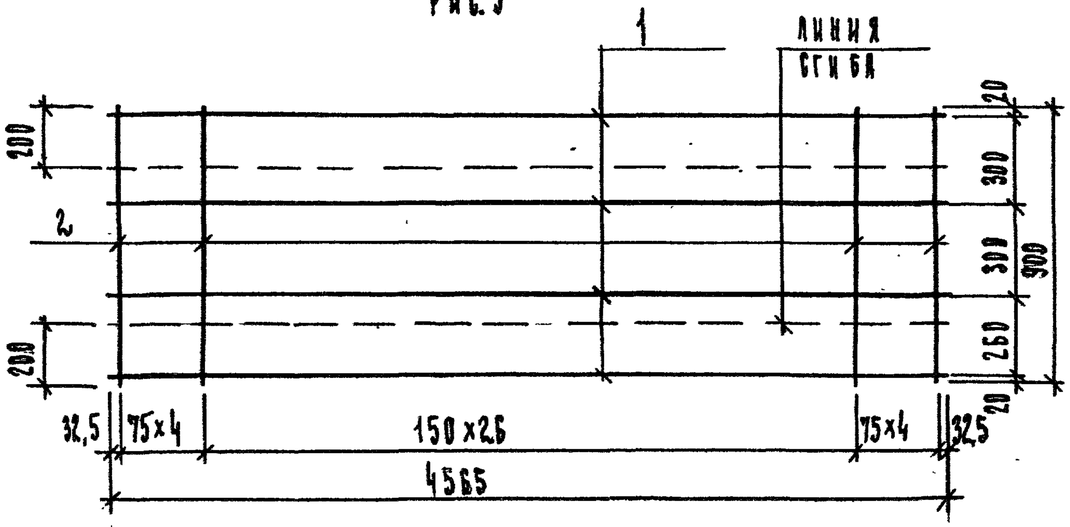


Рис.4

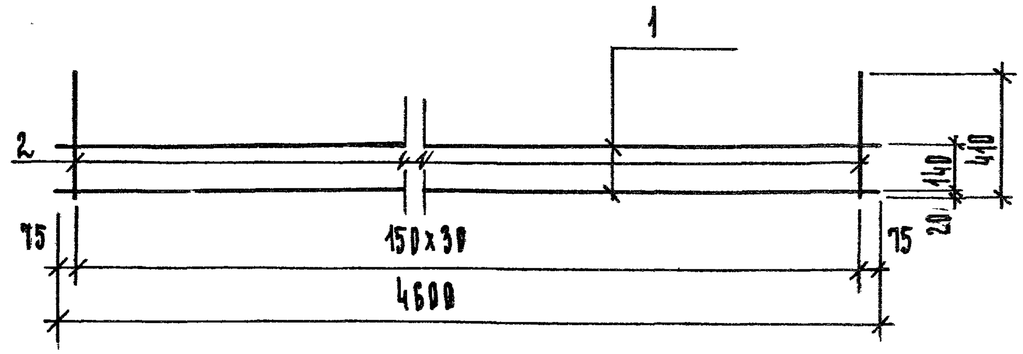


| Обозначение | Марка | Рис | Длина | Масса кг |
|---|---|---|---|---|
| КЖ И.04.07-3 | ИС-1 | 1 | 4930 | 5,57 |
| КЖ И.04.07-3 | ИС-2 | 2 | 5010 | 4,69 |
| КЖ И.04.07-3 | ИС-3 | 1 | 4930 | 5,25 |
| КЖ И.04.07-3 | ИС-4 | 2 | 5010 | 4,35 |
| КЖ И.04.07-3 | ИС-5 | 3 | 4565 | 7,74 |
| КЖ И.04.07-3 | ИС-6 | 4 | 5010 | 3,28 |

Альбом IV

Типовой проект

Инв № подл. | Подпись и дата | Взам. инв №

Привязан

Инв №

| | | |
|---|---|---|
| Нормоконтр | Воронцов | |
| Нач.АПМ-1 | Башенков | |
| Гл.инж.АПМ | Назаров | |
| ГАП | Михе | |
| ГИП | Воронцов | |
| Рук.гр.инж. | Кузнецова | |
| Инженер | Канунникова | |

221-1-450.85 КЖ И 04.07 СБ

Сетки ИС-1; ИС-2; ИС-3; ИС-4; ИС-5; ИС-6
Сборочный чертеж

| Стадия | Масса | Масштаб |
|---|---|---|
| Р | см таблицу | |

Лист 2 Листов 3

ЦНИИЭП учебных зданий

| Формат | Зона | Поз | Обозначение | Наименование | Кол | Примечание |
|---|---|---|---|---|---|---|
| | | | | Документация | | |
| | | | | Сборочный чертеж | | |
| | | | | Техническое описание | | |
| | | | Переменные данные | для исполнений | | |
| | | | КЖИ 04.07 СБ | ИС-1 | | |
| | | | | Стержни. отд. ГОСТ 6727-80 | | |
| Б4 | | 1 | 5.041.4930 | ф5 ВрI ℓ=4930 | 3 | 0,76 кг |
| | | | | Стержни. отд. ГОСТ 5781-82 | | |
| Б4 | | 2 | 8.011.570 | ф8 АIII ℓ=570 | 33 | 0,13 кг |
| | | | КЖИ 04.07.СБ | ИС-2 | | |
| | | | | Стержни. отд. ГОСТ 6727-80 | | |
| Б4 | | 1 | 5.041.5010 | ф5ВрI ℓ=5010 | 3 | 0,77 кг |
| Б4 | | 2 | 5.041.430 | ф5ВрI ℓ=430 | 34 | 0,07 кг |
| | | | КЖИ 04.07.СБ | ИС-3 | | |
| | | | | Стержни. отд. ГОСТ 6727-80 | | |
| Б4 | | 1 | 5.041.4930 | ф5 ВрI ℓ=4930 | 3 | 0,76 кг |
| Б4 | | 2 | 5.041.570 | ф5 ВрI ℓ=570 | 33 | 0,09 кг |
| | | | КЖИ 04.07.СБ | ИС-4 | | |
| | | | | Стержни. отд. ГОСТ 6727-80 | | |
| Б4 | | 1 | 5.041.5010 | ф5ВрI ℓ=5010 | 3 | 0,77 кг |
| Б4 | | 2 | 5.041.430 | ф5ВрI ℓ=430 | 34 | 0,07 кг |
| | | | КЖИ 04.07.СБ | ЗД-1 | | |
| | | | | Стержни. отд. ГОСТ 5781-82 | | |
| Б4 | | 1 | 10.011.100 | ф10АIII ℓ=100 | 1 | 0,06 кг |
| Б4 | | 2 | 10.011.70 | ф10АIII ℓ=70 | 2 | 0,04 кг |
| | | 3 | | -100×6 ℓ=60 | 1 | 0,02 |
| | | | | П-1 | | |
| Б4 | | 1 | 10.011.889 | ф10АIII ℓ=889 | 1 | 0,55 |

| Формат | Зона | Поз | Обозначение | Наименование | Кол | Примечание |
|---|---|---|---|---|---|---|
| | | | КЖИ 04.07 СБ | ИС-5 | | |
| | | | | Стержни. отд. ГОСТ 6727-80 | | |
| Б4 | | 1 | 5.041.4565 | ф5ВрI ℓ=4565 | 4 | 0,71 кг |
| Б4 | | 2 | 5.041.900 | ф5ВрI ℓ=900 | 35 | 0,14 кг |
| | | | КЖИ 04.07.СБ | ИС-6 | | |
| | | | | Стержни. отд. ГОСТ 6727-80 | | |
| Б4 | | 1 | 5.041.4600 | ф5ВрI ℓ=4600 | 2 | 0,71 кг |
| Б4 | | 2 | 5.041.410 | ф5ВрI ℓ=410 | 31 | 0,06 кг |
| | | | КЖИ 04.07.СБ | ИС-7 | | |
| | | | | Стержни. отд. ГОСТ 6727-80 | | |
| Б4 | | 1 | 5.041.360 | ф5ВрI ℓ=360 | 2 | 0,06 кг |
| Б4 | | 2 | 5.041.280 | ф5ВрI ℓ=280 | 3 | 0,04 кг |
| | | | | Стержни. отд. ГОСТ 5781-82 | | |
| Б4 | | 3 | 8.011.1470 | ф8АIII ℓ=1470 | 1 | 0,58 кг |
| Б4 | | 4 | 8.011.2040 | ф8АIII ℓ=2040 | 3 | 0,81 кг |
| | | | КЖИ 04.07.СБ | ИС-8 | | |
| | | | | Стержни. отд. ГОСТ 6727-80 | | |
| Б4 | | 1 | 5.041.360 | ф5ВрI ℓ=360 | 2 | 0,06 кг |
| Б4 | | 2 | 5.041.280 | ф5ВрI ℓ=280 | 2 | 0,04 кг |
| | | | | Стержни. отд. ГОСТ 5781-82 | | |
| Б4 | | 3 | 8.011.1470 | ф8АIII ℓ=1470 | 1 | 0,58 кг |
| Б4 | | 4 | 8.011.1860 | ф8АIII ℓ=1860 | 3 | 0,74 |
| | | | КЖИ 04.07.СБ | ИС-9 | | |
| | | | | Стержни. отд. ГОСТ 6727-80 | | |
| Б4 | | 1 | 5.041.280 | ф5ВрI ℓ=280 | 2 | 0,04 кг |
| | | | | Стержни. отд. ГОСТ 5781-82 | | |
| Б4 | | 2 | 8.011.550 | ф8АIII ℓ=550 | 3 | 0,22 |
| | | | КЖИ 04.07.СБ | ЗД-2 | | |
| | | | | Стержни. отд. ГОСТ 5781-82 | | |
| Б4 | | 1 | 10.011.137 | ф10АIII ℓ=137 | 4 | 0,08 |
| Б4 | | 2 | 10.011.60 | ф10АIII ℓ=60 | 2 | 0,04 |
| | | 3 | | L100×63×8 ℓ=120 | 1 | 1,18 |

Альбом IV

Типовой проект

Привязан

| | | | |
|---|---|---|---|
| Нормоконтр. | Воронцов | | |
| Нач. АПМ-1 | Башенков | | |
| Гл. инж. АПМ | Назаров | | |
| ГАП | Михе | | |
| ГИП | Воронцов | | |
| Рук. гр. инж. | Кузнецова | | |
| Инженер | Кончинкова | | |

221-1-450.85 КЖИ.04.07 СБ

Сетки: ИС-1; ИС-2; ИС-3; ИС-4 ИС-5; ИС-6; ИС-7; ИС-8; ИС-9, Закладные ЗД-1; ЗД-2, Петля П-1

| Стадия | Масса | Масштаб |
|---|---|---|
| Р | см таблицу | |
| Лист 3 | Листов 3 | |

ЦНИИЭП учебных

| Формат | Зона | Поз | Обозначение | Наименование | Кол. на исп. | Примечание |
|---|---|---|---|---|---|---|
| | | | | Документация | | |
| | | | КДИ-10.00 СБ | Сборочный чертеж | | |
| | | | | | | |
| | | | | Сборочные единицы | | |
| | | 1 | КДИ-10.01 | Коробка КС-1 | 1 | |
| | | 2 | КДИ-10.02- | Переплет наружный ПЛНС-1 | 1 | |
| | | 3 | -01 | Переплет внутренний ПЛВС-1 | 1 | |
| | | 4 | -02 | Переплет наружный ПНС-1 | 1 | |
| | | 5 | -03 | Переплет внутренний ПВС-1 | 1 | |
| | | | | Детали | | |
| | | 6 | | Стекло 1300 x 670 | 1 | |
| БЧ | | 7 | | Стекло 375 x 670 | 1 | |
| БЧ | | 8 | | Стеклопакет 1310 x 680 | 1 | |
| БЧ | | 9 | | Стеклопакет 390 x 680 | 1 | |
| | | | | Стандартные изделия | | |
| | | | | Петли ПН7-1 ГОСТ 5088-78 | 2 | |
| | | | | Петли ПН7-2 ГОСТ 5088-78 | 3 | |
| | | | | Петли ПВ4-75-2 ГОСТ 5088-78 | 2 | |
| | | | | Петли ПВ4-90-1 ГОСТ 5088-78 | 3 | |
| | | | | Завертки ЗР2 ГОСТ 5090-79 | 3 | |
| | | | | Стяжки СТ ГОСТ 5090-79 | 8 | |
| | | | | Фрамужный прибор ПФ2 ГОСТ 5090-79 | 1 | |
| | | | | Ручки РС80 ГОСТ 5087-72 | 1 | |
| | | | | Материалы | | |
| | | | | | | |
| | | | | Древесина на изделие ГОСТ 9685-61 | 0.13 | $м^3$ |
| | | | | Прокладка А-2 ГОСТ 10174-72 | 30.6 | пм |

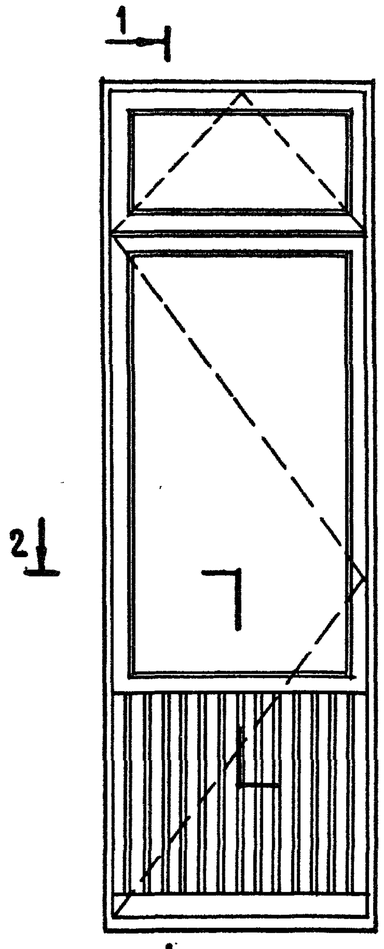


1-1

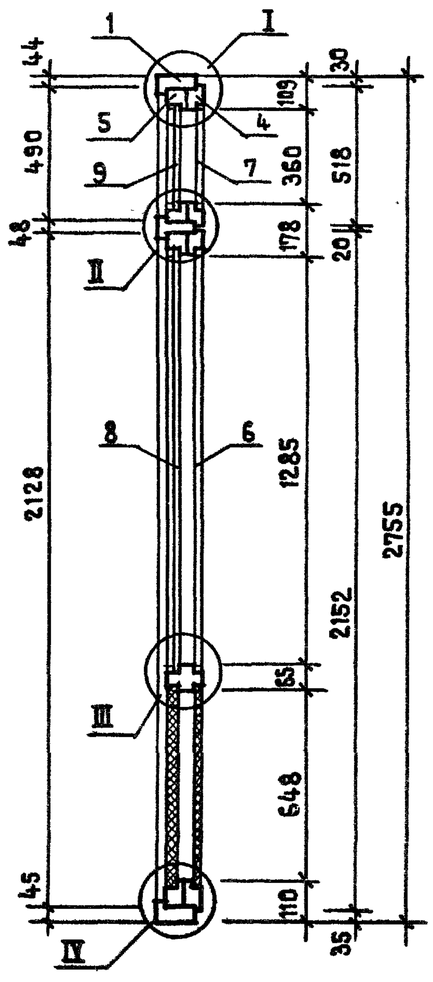


2-2

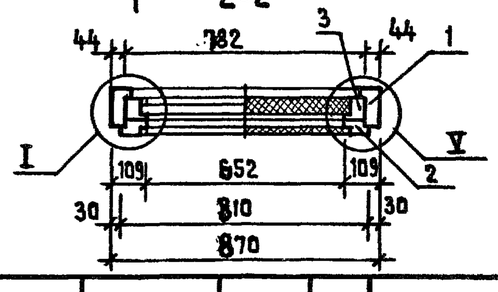


Штапик Ш-1 / серия 1.236.5-10 1002 / - 6.20 пм
Штапик Ш-11 / серия 1.236.5-10 1003 / - 6.06 пм

Привязан

Инв. №

| | | |
|---|---|---|
| Нормоконтр. | Жирнова | |
| Нач.АПМ.1 | Башенков | |
| Гл.инж.АПМ.1 | Назаров | |
| ГАП | Михе | |
| ГИП | Воронцов | |
| Архитектор | Кожаринова | |

221-1-450.85 КДИ-10.00 СБ

Дверной блок ИДН-1

| Стадия | Масса | Масштаб |
|---|---|---|
| Р | — | 1:20 |
| Лист 1 | Листов 4 | |

ЦНИИЭП учебных зданий

Альбом IV

Типовой проект

Инв. № подл. | Подпись и дата | Взамен инв. №

| Формат | Зона | Поз. | Обозначение | Наименование | Кол. на исп. | Примечание |
|---|---|---|---|---|---|---|
| | | | | Документация | | |
| | | | КДИ-10.01 | Сборочный чертеж | | |
| | | | | | | |
| | | | | Детали | | |
| | | 1 | КДИ-10.03 | Профиль коробки ПКР-1 | 2 | |
| | | 2 | -01 | Профиль коробки ПКР-2 | 1 | |
| | | 3 | -02 | Профиль коробки ПКР-3 | 1 | |
| | | 4 | -03 | Профиль коробки ПКР-4 | 1 | |
| | | | | | | |

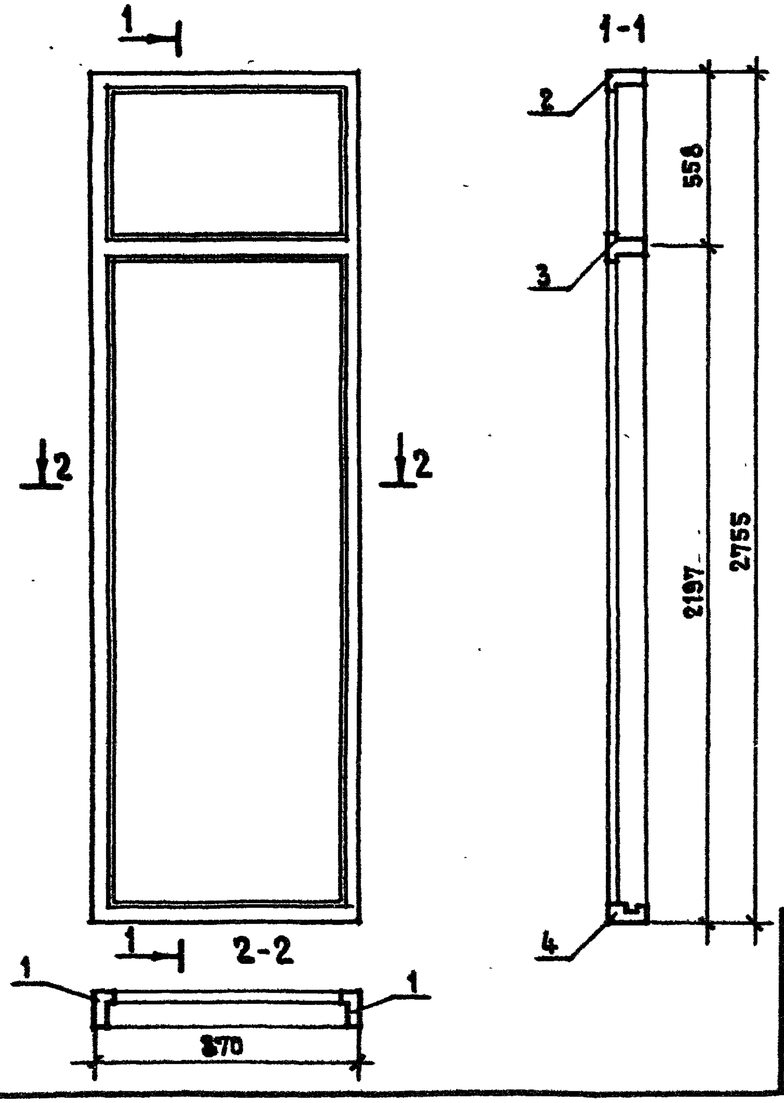


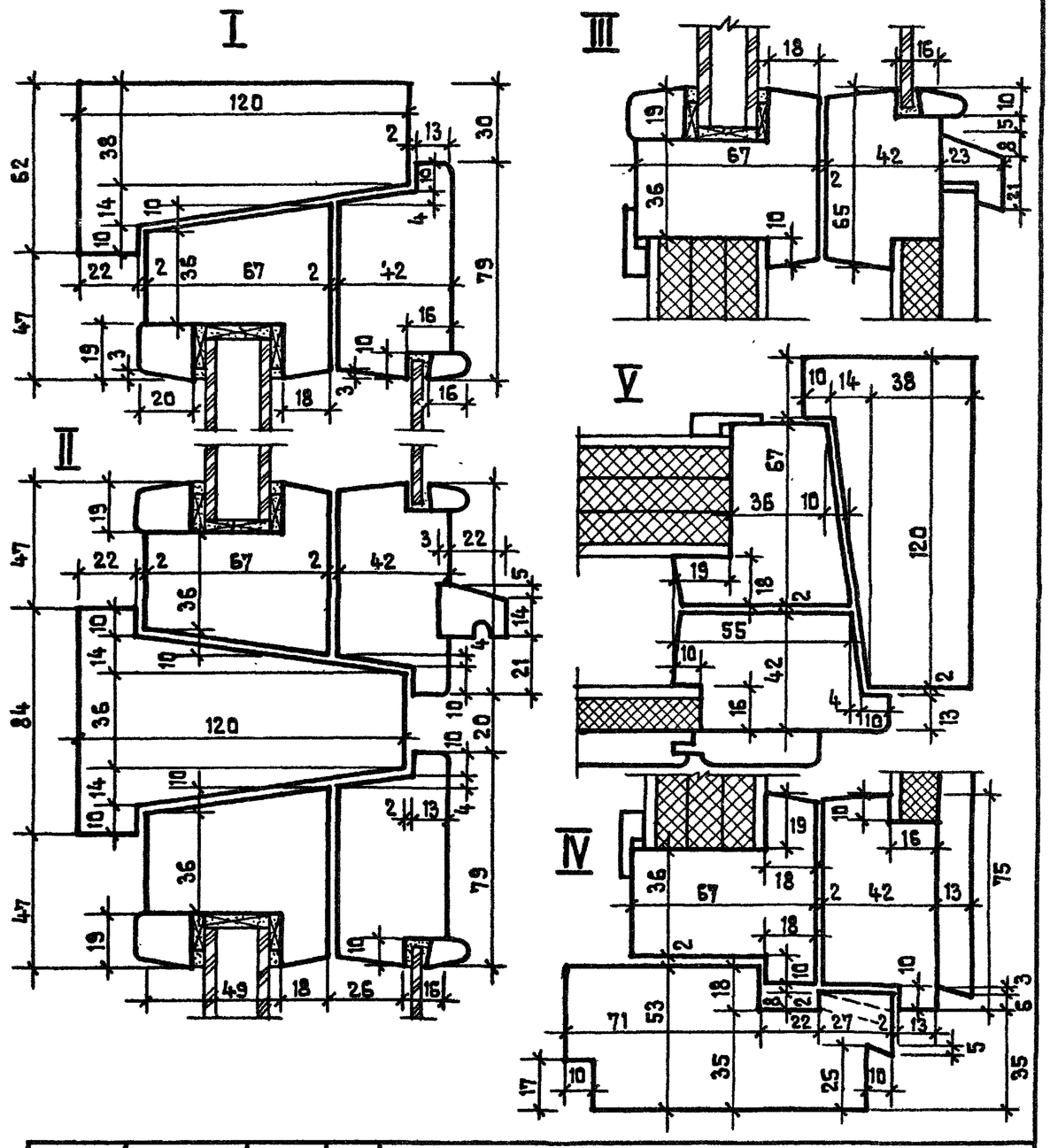


Альбом IV

Типовой проект

| | | | |
|---|---|---|---|
| Нормоконтр. | Жирнова | | |
| Нач. АПМ.1 | Башенков | | |
| Гл. инж. АПМ.1 | Назаров | | |
| ГАП | Михе | | |
| ГИП | Воронцов | | |

Привязан

Инв. №

221-1-450.85 КДИ-04.01

**Дверной блок ИДН-1 коробка, сечения.**

| Стадия | Масса | Масштаб |
|---|---|---|
| Р | — | 1:20<br>1:2 |

Лист 2 Листов 4

ЦНИИЭП учебных зданий

Инв. № подл. | Подпись и дата | Взамен инв. №

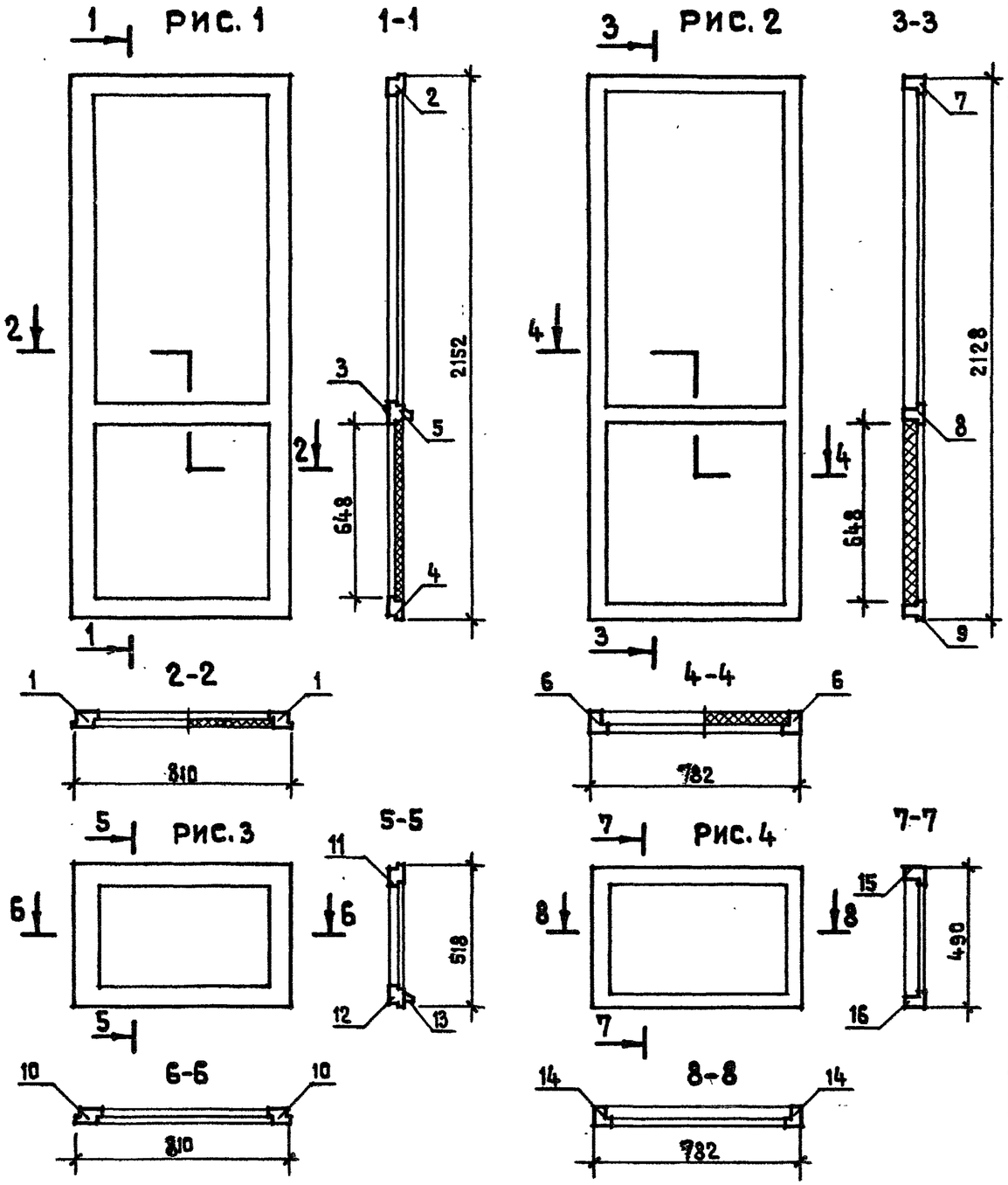


| Формат | Зона | Поз. | Обозначение | Наименование | Кол. на исполн. | | | | Примечан. |
|---|---|---|---|---|---|---|---|---|---|
| | | | | | | 01 | 02 | 03 | |
| | | | | Документация | | | | | |
| | | | КДИ-10.02 | Сборочный чертеж | | | | | |
| | | | | Детали | | | | | |
| | | 1 | КДИ-10.03 - 04 | Профиль переплета ППР-1 | 2 | | | | |
| | | 2 | - 05 | Профиль переплета ППР-2 | 1 | | | | |
| | | 3 | - 06 | Профиль переплета ППР-3 | 1 | | | | |
| | | 4 | - 07 | Профиль переплета ППР-4 | 1 | | | | |
| | | 5 | 1.236.5-10 6402 | Профиль слива ПС-1 | 1 | | | | |
| | | 6 | КДИ-10.03 - 08 | Профиль переплета ППР-5 | | 2 | | | |
| | | 7 | -09 | Профиль переплета ППР-6 | | 1 | | | |
| | | 8 | -010 | Профиль переплета ППР-7 | | 1 | | | |
| | | 9 | -011 | Профиль переплета ППР-8 | | 1 | | | |
| | | 10 | -012 | Профиль переплета ППР-9 | | | 2 | | |
| | | 11 | -013 | Профиль переплета ППР-10 | | | 1 | | |
| | | 12 | -014 | Профиль переплета ППР-11 | | | 1 | | |
| | | 13 | 1.236.5-10 1304 | Профиль слива ПС-2 | | | 1 | | |
| | | 14 | КДИ-10.03 -015 | Профиль переплета ППР-12 | | | | 2 | |
| | | 15 | -016 | Профиль переплета ППР-13 | | | | 1 | |
| | | 16 | -017 | Профиль переплета ППР-14 | | | | 1 | |
| | | | | Стандартные изделия | | | | | |
| | | 17 | | Угольники УГ ГОСТ 5091-78 | 4 | 4 | 4 | 4 | |
| | | | | Материалы | | | | | |
| | | 18 | | Твердая древесноволокнистая плита $\delta$=3.2 мм ГОСТ 4598-74* | 0.47 | | | | $м^2$ |
| | | 19 | | Пергамин ГОСТ 2697-75 | 0.59 | | | | $м^2$ |
| | | 20 | | Обшивка тип 2 ГОСТ 8242-75 | 0.59 | | | | $м^2$ |
| | | 21 | | Мягкая древесноволокнистая плита $\delta$=12 мм ГОСТ 4598-74* | | 0.5 | | | $м^2$ |

| Обозначение | Наименование | Рис. | Масса, кг |
|---|---|---|---|
| КДИ-10.02 | ПЛНС-1 | 1 | |
| 01 | ПЛВС-1 | 2 | |
| 02 | ПНС-1 | 3 | |
| 03 | ПВС-1 | 4 | |

Привязан

Инв.№

| | | |
|---|---|---|
| Нормоконтр. | Жирнова | |
| Нач.АПМ.1 | Башенков | |
| Гл.инж.АПМ.1 | Назаров | |
| ГАП | Михе | |
| ГИП | Воронцов | |

221-1-450.85 КДИ-04.01

Дверной блок ИДН-1 переплеты ПЛНС-1, ПЛВС-1, ПНС-1, ПВС-1

| Стадия | Масса | Масштаб |
|---|---|---|
| Р | | 1:20 |
| Лист 3 | Листов 4 | |

ЦНИИЭП учебных зданий

Альбом IV

Типовой проект

Инв.№ подл. | Подпись и дата | Взамен инв.№

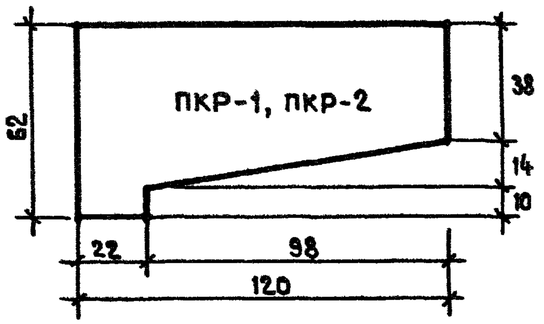


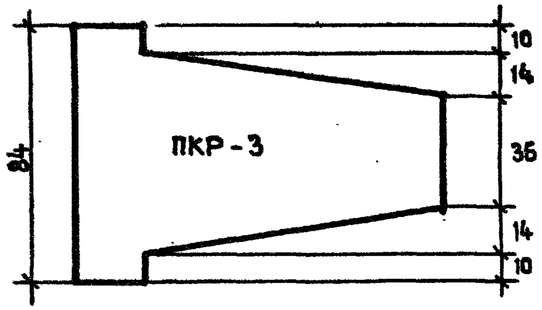


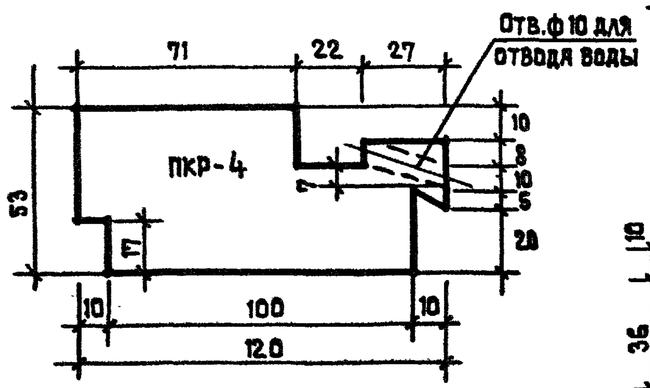


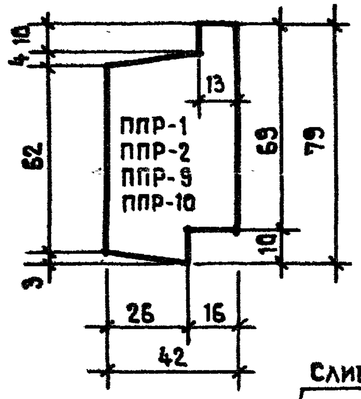


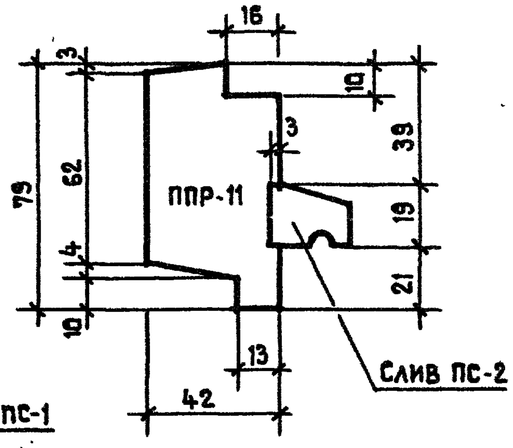


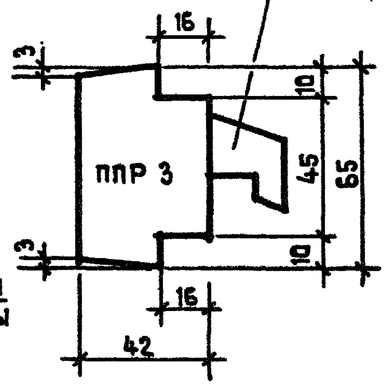


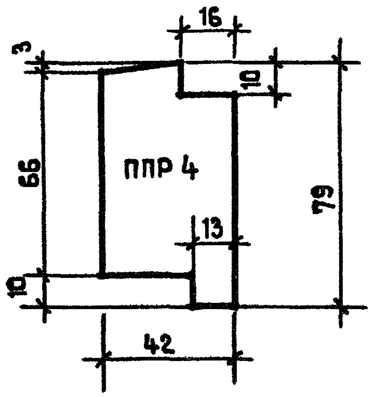


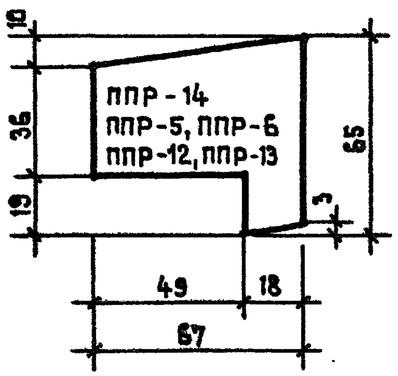


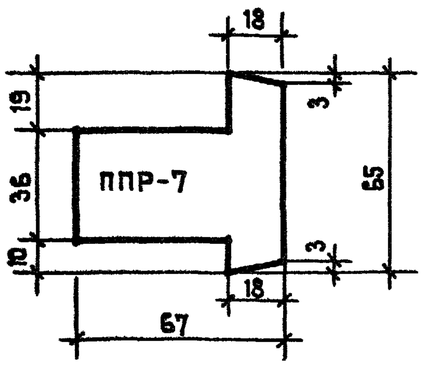


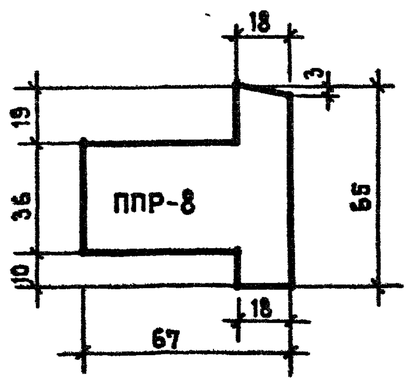


| Обозначение | Марка | Длина |
|---|---|---|
| КДИ-10.03 | ПКР-1 | 2755 |
| — 01 | ПКР-2 | 870 |
| — 02 | ПКР-3 | 794 |
| — 03 | ПКР-4 | 870 |
| — 04 | ППР-1 | 2152 |
| — 05 | ППР-2 | 810 |
| — 06 | ППР-3 | 672 |
| — 07 | ППР-4 | 810 |
| 1.236.5-10 6402 | ПС-1 | 755 |
| КДИ-10.03 — 08 | ППР-5 | 2128 |
| — 09 | ППР-6 | 782 |
| — 010 | ППР-7 | 690 |
| — 011 | ППР-8 | 782 |
| — 012 | ППР-9 | 518 |
| — 013 | ППР-10 | 810 |
| — 014 | ППР-11 | 810 |
| 1.236.5-10 1304 | ПС-2 | 810 |
| КДИ-10.03 — 015 | ППР-12 | 490 |
| — 016 | ППР-13 | 782 |
| — 017 | ППР-14 | 782 |

Альбом IV

Типовой проект

Инв.№ подл. | Подпись и дата | Взамен инв.№

Привязан

Инв.№

| | | |
|---|---|---|
| Нормоконтр. | Жирнова | |
| Нач.АПМ-1 | Башенков | |
| Гл.инж.АПМ | Назаров | |
| ГАП | Михе | |
| ГИП | Воронцов | |

221-1-450.85 КДИ-04.01

Дверной блок ИДН-1. Профили коробки и переплетов

| Стадия | Масса | Масштаб |
|---|---|---|
| Р | — | 1:2 |
| Лист 4 | Листов 4 | |

ЦНИИЭП учебных зданий

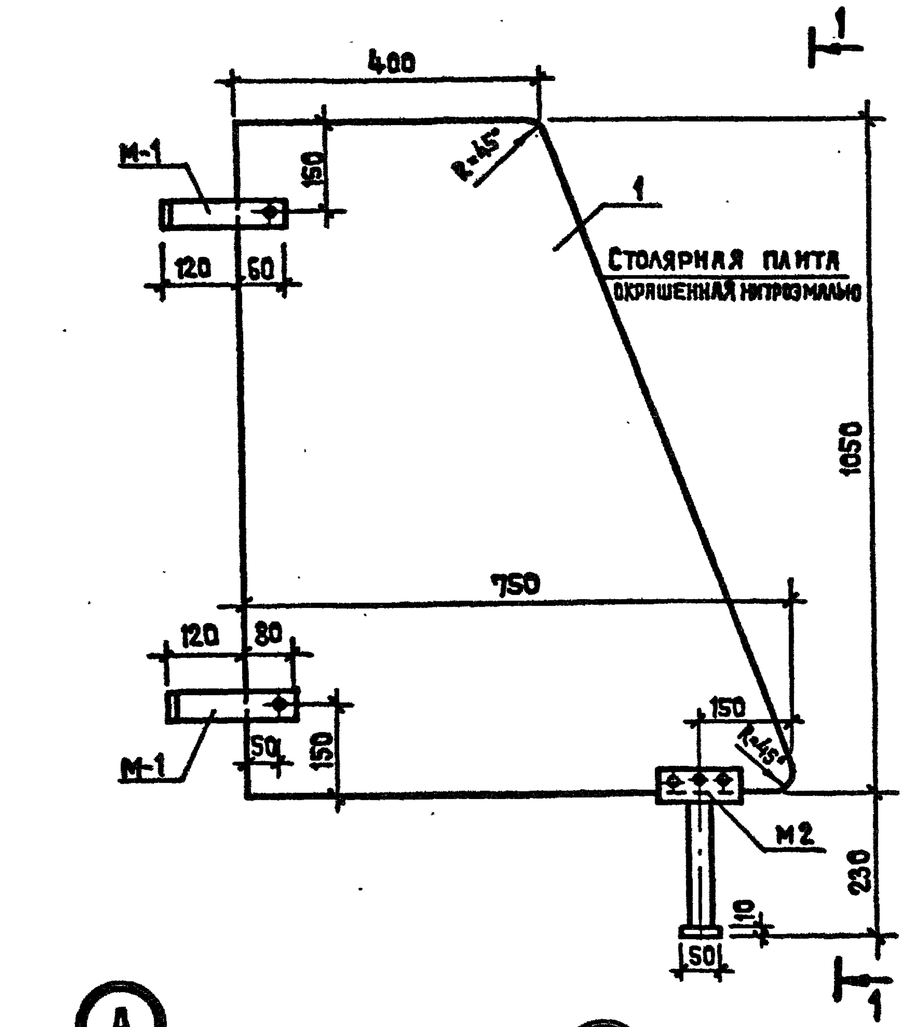


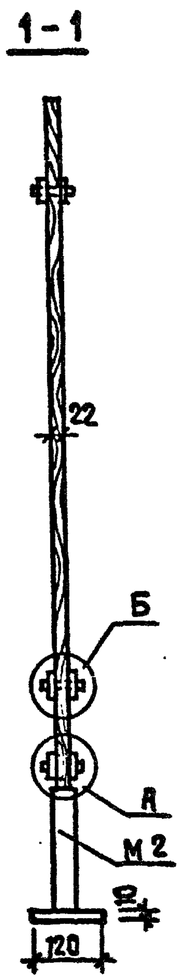


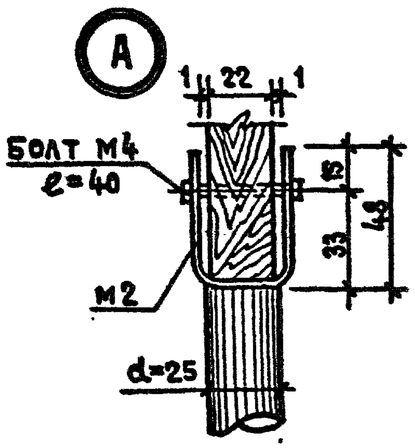


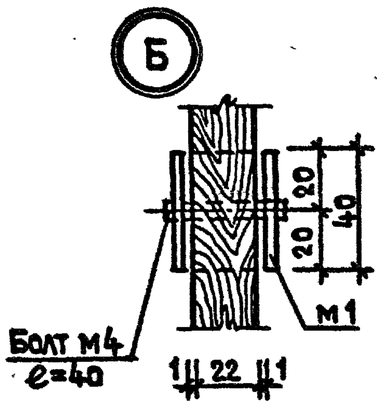


| Формат | Зона | Поз. | Обозначение | Наименование | Кол. | Примечан. |
|---|---|---|---|---|---|---|
| | | | | Документация | | |
| | | | КДИ-20-01 | Сборочный чертеж | | |
| | | | | | | |
| | | | | Сборочные единицы | | |
| | | | | | | |
| | | 1 | КДИ-20-01 | Столярная плита ГОСТ 13715-78 | | |
| | | | | размером 750х1050 δ=22 | 1 | |
| | | | КДИ-20.02- | детали М-1 | 2 | |
| | | | -01 | М-2 | 1 | |
| | | | | | | |
| | | | | Стандартные изделия | | |
| | | | | Болты М4х40 ГОСТ 7798-70 | 5 | |
| | | | | Шайбы М4 ГОСТ 11371-78 | 5 | |
| | | | | Гайки 4 ГОСТ 5915-70 | 5 | |

| | | | |
|---|---|---|---|
| Нач. АПМ-1 | Башенков | | |
| Нормоконтр. | Кузнецова | | |
| Гл. инж. АПМ | Назаров | | |
| ГАП | Мих[illegible] | | |
| ГИП | Воронцов | | |
| Рук. гр. инж. | Жирнова | | |
| Инженер | Ройтман | | |

Привязан

Инв. №

221-1-450.85

КДИ-04.02

Экран санузлов ЭС-1

| Стадия | Масса | Масштаб |
|---|---|---|
| Р | — | |

Лист 01 Листов 2

ЦНИИЭП учебных зданий

Типовой проект

Альбом IV

Типовой проект

Инв.№ подл. | Подпись и дата | Взамен инв.№

Рис. 1

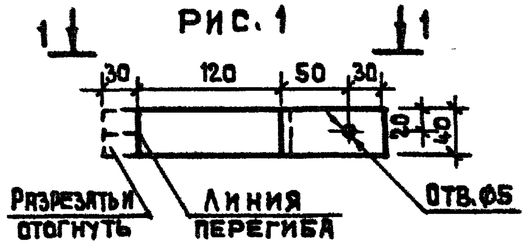


1-1

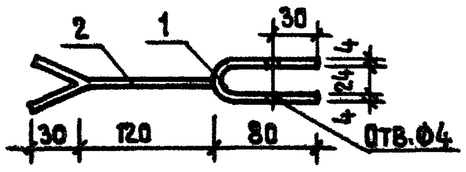


Развертка поз. 1

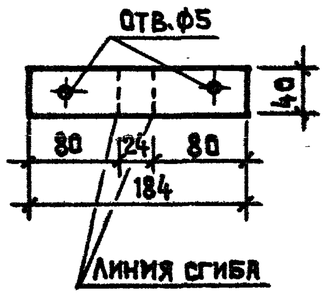


| Формат | Зона | Поз. | Обозначение | Наименование | Кол. на исполнен. | | Примечан. |
|---|---|---|---|---|---|---|---|
| | | | | | — | | |
| | | | | Детали | | | |
| | | | | Полоса ГОСТ 103-76 | | | |
| Б4 | | 1 | | −40×4 С38/23 ℓ=184 | 1 | | |
| Б4 | | 2 | | ℓ=150 | 1 | | |
| | | | | | | | |
| | | | | | | | |

| Обозначение | Марка | Рис. | Масса, кг |
|---|---|---|---|
| КДИ-10.02- | М-1 | 1 | 0.42 |
| | | | |
| | | | |

| | | | |
|---|---|---|---|
| Нормоконтр. | Жирнова | | |
| Нач.АПМ.1 | Башенков | | |
| Гл.инж.АПМ | Назаров | | |
| ГАП | Михе | | |
| ГИП | Воронцов | | |
| Рук.гр.инж. | Жирнова | | |
| Инженер | Ройтман | | |

Привязан

Инв.№

221-1-450.85 КДИ-04.02

Экран санузлов ЭС-1. Деталь М-1.

| Стадия | Масса | Масштаб |
|---|---|---|
| Р | см. табл. | — |

Лист 02 Листов 1

ЦНИИЭП учебных зданий

РИС. 1

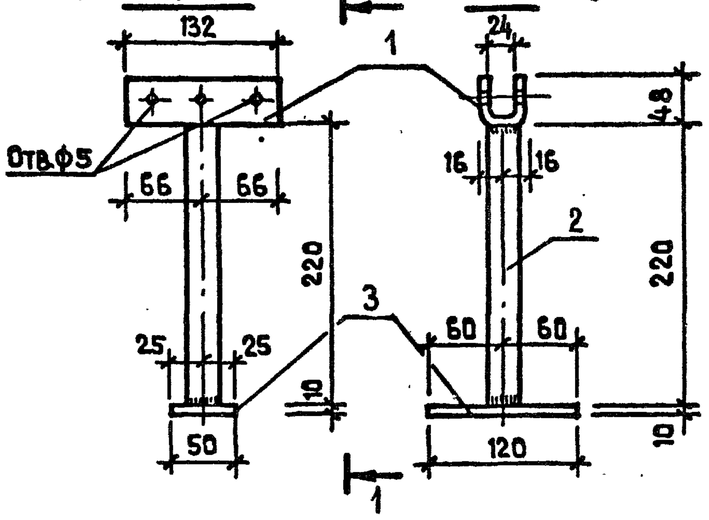


РАЗВЕРТКА ПОЗ.1

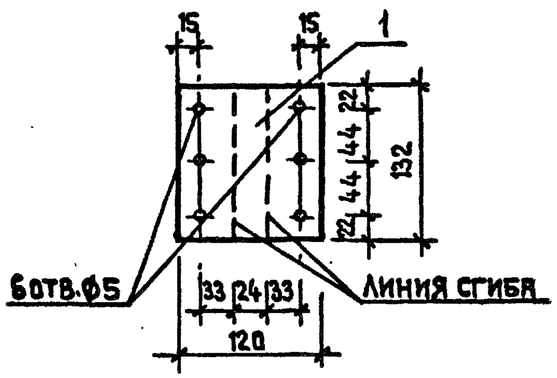


| Формат | Зона | Поз. | Обозначение | Наименование | Кол. на исполнен. | | Примечан. |
|---|---|---|---|---|---|---|---|
| | | | | | — | | |
| | | | | | | | |
| | | | | ДЕТАЛИ | | | |
| Б4 | | 1 | | −120х4 С 38/23 ℓ=132 | 1 | | |
| Б4 | | 2 | | Труба Дн=26.8 ГОСТ 3262-75 / С 38/23 ГОСТ 380-71* | 1 | | |
| | | | | ℓ=220 | | | |
| Б4 | | 3 | | Полоса −50х10 ГОСТ 103-76 / С 38/23 ГОСТ 380-71* | 1 | | |
| | | | | | | | |
| | | | | | | | |

| Обозначение | Марка | Рис. | Масса, кг |
|---|---|---|---|
| КДИ-10.03- | М-2 | 1 | 1.15 |
| | | | |

| | | | |
|---|---|---|---|
| Нач. АПМ-1 | Башенков | | |
| Нормоконтр. | Кузнецова | | |
| Гл.инж.АПМ | Назаров | | |
| ГАГ | Михе | | |
| ГИП | Воронцов | | |
| Рук.гр.инж. | Жирнова | | |
| Инженер | Бурмистрова | | |

Привязан

Инв. №

221-1-450.85 КДИ-04.02

Экран санузлов ЭС-1. Деталь М-2.

| Стадия | Масса | Масштаб |
|---|---|---|
| Р | см. табл. | — |
| Лист 03 | Листов 1 | |

ЦНИИЭП учебных зданий