ТИПОВОЙ ПРОЕКТ
902-2-476.89

# ОТСТОЙНИКИ КАНАЛИЗАЦИОННЫЕ РАДИАЛЬНЫЕ ВТОРИЧНЫЕ ИЗ СБОРНОГО ЖЕЛЕЗОБЕТОНА ДИАМЕТРОМ 40 М

## АЛЬБОМ 5

НО НЕСТАНДАРТИЗИРОВАННОЕ ОБОРУДОВАНИЕ СТР. 2-43

23987-05
ЦЕНА
Отпускная цена
на момент реализации
указана в счет-накладной

| | | | | |
|---|---|---|---|---|
| | | | | Привязан |
| | | | | |
| | | | | |
| | | | | |
| | | | | |
| Инв N° | | | | |

ТИПОВОЙ ПРОЕКТ
902-2-476.89

# ОТСТОЙНИКИ КАНАЛИЗАЦИОННЫЕ РАДИАЛЬНЫЕ ВТОРИЧНЫЕ ИЗ СБОРНОГО ЖЕЛЕЗОБЕТОНА ДИАМЕТРОМ 40 М

## АЛЬБОМ 5

### ПЕРЕЧЕНЬ АЛЬБОМОВ

| | | | |
|---|---|---|---|
| АЛЬБОМ | 1 | ПЗ | ПОЯСНИТЕЛЬНАЯ ЗАПИСКА |
| АЛЬБОМ | 2 | ТХ | ТЕХНОЛОГИЧЕСКИЕ РЕШЕНИЯ |
| | | ЭМ | ЭЛЕКТРОТЕХНИЧЕСКИЕ РЕШЕНИЯ |
| АЛЬБОМ | 3 | КЖ | КОНСТРУКЦИИ ЖЕЛЕЗОБЕТОННЫЕ |
| АЛЬБОМ | 4 | КЖ.И | СТРОИТЕЛЬНЫЕ ИЗДЕЛИЯ |
| АЛЬБОМ | 5 | НО | НЕСТАНДАРТИЗИРОВАННОЕ ОБОРУДОВАНИЕ |
| АЛЬБОМ | 6 | СО | СПЕЦИФИКАЦИИ ОБОРУДОВАНИЯ |
| АЛЬБОМ | 7 | ВМ | ВЕДОМОСТИ ПОТРЕБНОСТИ В МАТЕРИАЛАХ |
| АЛЬБОМ | 8 | С | СМЕТЫ |


РАЗРАБОТАН
ИНСТИТУТОМ
„МОСВОДОКАНАЛНИИПРОЕКТ"

ГЛАВНЫЙ ИНЖЕНЕР ИНСТИТУТА Д.Д. СОКОЛИН

ГЛАВНЫЙ ИНЖЕНЕР ПРОЕКТА В.К. КАЗАНОВ

УТВЕРЖДЕН РАСПОРЯЖЕНИЕМ МОСГОРИСПОЛКОМА
ОТ 09.10. 1989 Г. № 2148р

ВВЕДЕН В ДЕЙСТВИЕ ПРИКАЗОМ ПО ОБЪЕДИНЕНИЮ
„МОСВОДОКАНАЛ" ОТ 16.10 1989 Г. № 446

Типовой проект 902-2-476.89
Альбом 5

| Наименование | Обозначение чертежа | N N стр. |
|---|---|---|
| 1 | 2 | 3 |
| Титульный лист | | 1 |
| Содержание альбома | | 2,3 |
| Затвор плоский регулирующий | | |
| с водосливом В=1300. Ведомость | | |
| покупных изделий | 1Ф.959.00.000ВП | 3 |
| Затвор плоский регулирующий | | |
| сводосливом В = 1300 | 1Ф.959.00.000СБ | 4 |
| Затвор плоский регулирующий | | |
| с водосливом В = 1300 | | |
| Спецификация. Лист 1÷2 | 1Ф.959.00.000 | 5 |
| Рама затвора. Спецификация Лист 1÷2 | 1Ф.959.01.000 | 5 |
| Рама затвора | 1Ф.959.01.000СБ | 6 |
| Корпус рамы | 1Ф.959.01.100СБ | 7 |
| Корпус рамы. Спецификация | 1Ф.959.01.100 | 7 |
| Направляющая | 1Ф.959.01.101 | 7 |
| Стенка | 1Ф.959.01.102 | 8 |
| Анкер | 1Ф.959.01.103 | 8 |
| Поперечина | 1Ф.959.01.001 | 8 |
| Вставка | 1Ф.959.01.002 | 8 |
| Анкер | 1Ф.959.01.003 | 9 |
| Щит сводосливом. Спецификация | 1Ф.959.02.000 | 9 |
| Щит с водосливом | 1Ф.959.02.000СБ | 9 |
| Ушко | 1Ф.959.02.001 | 9 |
| Полоса | 1Ф.959.02.002 | 10 |
| Ребро | 1Ф.959.02.003 | 10 |
| Лист | 1Ф.959.02.004 | 10 |
| Гайка | 1Ф.959.03.001 | 10 |
| Подпятник. Спецификация. Лист 1÷2 | 1Ф.959.03.000 | 11 |
| Подпятник | 1Ф.959.03.000СБ | 11 |
| Основание | 1Ф.959.03.100СБ | 12 |
| Основание. Спецификация | 1Ф.959.03.100 | 12 |
| Корпус. Спецификация | 1Ф.959.03.200 | 12 |
| Корпус | 1Ф.959.03.200СБ | 13 |
| Фланец | 1Ф.959.03.201 | 13 |
| Обечайка | 1Ф.959.03.202 | 13 |
| Фланец | 1Ф.959.03.203 | 14 |
| Втулка кулачковая | 1Ф.959.03.002 | 14 |
| Колпак. Спецификация | 1Ф.959.04.000 | 14 |
| Колпак | 1Ф.959.04.000СБ | 14 |
| Фланец | 1Ф.959.04.001 | 15 |
| Штанга винтовая | 1Ф.959.00.001 | 15 |

| 1 | 2 | 3 |
|---|---|---|
| Ось | 1Ф.959.00.002 | 15 |
| Ограждение | 1Ф.960.00.001 | 15 |
| Затвор плоский поверхностный | | |
| 2200х1000. Ведомость покупных изделий | 1Ф.960.00.000ВП | 16 |
| Затвор плоский поверхностный | | |
| 2200х1000. Спецификация. Лист 1÷2 | 1Ф.960.00.000 | 16 |
| Затвор плоский поверхностный | | |
| 2200х1000 | 1Ф.960.00.000СБ | 17 |
| Рама затвора | 1Ф.960.01.000СБ | 18 |
| Рама затвора. Спецификация. Лист 1÷2 | 1Ф.960.01.000 | 19 |
| Рама верхняя | 1Ф.960.01.100СБ | 19 |
| Рама верхняя. Спецификация | 1Ф.960.01.100 | 20 |
| Ребро | 1Ф.960.01.101 | 20 |
| Кронштейн | 1Ф.960.01.001 | 20 |
| Кронштейн | 1Ф.960.01.002 | 20 |
| Направляющая | 1Ф.960.01.003 | 21 |
| Анкер | 1Ф.960.01.004 | 21 |
| Прокладка | 1Ф.960.01.005 | 21 |
| Угольник | 1Ф.960.01.006 | 21 |
| Уплотнение | 1Ф.960.01.007 | 22 |
| Щит. Спецификация | 1Ф.960.02.000 | 22 |
| Щит | 1Ф.960.02.000СБ | 22 |
| Металлоконструкция щита | 1Ф.960.02.100СБ | 23 |
| Металлоконструкция щита | | |
| Спецификация | 1Ф.960.02.100 | 23 |
| Ригель | 1Ф.960.02.101 | 23 |
| Ребро | 1Ф.960.02.102 | 24 |
| Ушко | 1Ф.960.02.103 | 24 |
| Упор | 1Ф.960.02.104 | 24 |
| Уплотнение | 1Ф.960.02.001 | 24 |
| Накладка | 1Ф.960.02.002 | 25 |
| Головка штанговая | | |
| Спецификация Лист 1÷2 | 1Ф.960.03.000 | 25 |
| Кольцо сферическое нижнее | 1Ф.960.03.001 | 25 |
| Головка штанговая | 1Ф.960.03.000СБ | 26 |
| Корпус | 1Ф.960.03.002 | 27 |
| Крышка | 1Ф.960.03.003 | 28 |
| Кронштейн | 1Ф.960.03.004 | 28 |
| Вал | 1Ф.960.03.005 | 28 |
| Шестерня коническая | 1Ф.960.03.006 | 29 |
| Колесо коническое | 1Ф.960.03.007 | 29 |
| Гайка | 1Ф.960.03.008 | 30 |
| Втулка | 1Ф.960.03.009 | 30 |

| Инв. N подл. | Подпись и дата | Взам. инв. N | Инв. N дубл. | Подпись и дата |
|---|---|---|---|---|
| | | | | |

Типовой проект 902-2-476.89
Альбом 5

| 1 | 2 | 3 |
|---|---|---|
| Кольцо сферическое верхнее | 1Ф.960.03.011 | 30 |
| Планка стопорная | 1Ф.960.03.012 | 30 |
| Маховик | 1Ф.960.04.000 | 31 |
| Маховик | 1Ф.960.04.001 | 31 |
| Ручка | 1Ф.960.04.002 | 31 |
| Колпак. Спецификация | 1Ф.960.05.000 | 31 |
| Колпак | 1Ф.960.05.000СБ | 32 |
| Фланец | 1Ф.960.05.001 | 32 |
| Прокладка | 1Ф.960.00.002 | 32 |
| Штанга винтовая | 1Ф.960.00.003 | 32 |
| Палец | 1Ф.960.00.004 | 33 |
| Устройство для сигнализатора | | |
| уровня осадка | | |
| Спецификация | ЗР.93.000 | 33 |
| Скоба закладная | | |
| Спецификация | ЗР.93.100 | 33 |
| Скоба закладная | ЗР.93.100 СБ | 33 |
| Устройство для сигнализатора | | |
| уровня осадка | ЗР.93.000 СБ | 34 |
| Угольник | 1Ф.961.104 | 35 |
| Скоба | ЗР.93.101 | 35 |
| Упор | ЗР.93.102 | 35 |
| Шпилька | ЗР.93.103 | 36 |
| Прижим. Спецификация. | ЗР.93.200 | 36 |
| Прижим | ЗР.93.200СБ | 36 |

| 1 | 2 | 3 |
|---|---|---|
| Полоса | ЗР.93.201 | 36 |
| Патрубок закладной | | |
| Спецификация | ЗР.93.300 | 37 |
| Патрубок закладной | ЗР.93.300СБ | 37 |
| Труба | ЗР.93.301 | 37 |
| Пруток | ЗР.93.302 | 37 |
| Тройник косой 45° 820×10 - 1020×10 | ВС.53.150.000СБ | 38 |
| Тройник косой 45° 820×10 - 1020×10 | | |
| Спецификация | ВС.53.150.000 | 38 |
| Патрубок | ВС.53.150.001 | 38 |
| Патрубок 3030×10 | ВС.70.47.000 | 38 |
| Затвор шандорный 2200×1000 | 1Ф.961.000СБ | 38 |
| Затвор шандорный 2200×1000 | | |
| Спецификация | 1Ф.961.000 | 40 |
| Брусок | 1Ф.961.001 | 40 |
| Рама. Спецификация | 1Ф.961.100 | 40 |
| Дуга | 1Ф.961.101 | 40 |
| Рама | 1Ф.961.100СБ | 41 |
| Люк-лаз Л1 | 9К.109.000СБ | 42 |
| Люк-лаз Л1. Спецификация | 9К.109.000 | 42 |
| Заглушка | 9К.109.001 | 42 |
| Прокладка | 9К.109.002 | 42 |
| Патрубок закладной | 9К.109.100СБ | 43 |
| Патрубок закладной. Спецификация | 9К.109.100 | 43 |
| Фланец | 9К.109.101 | (43) |

Формат А3

| | Наименование | Код ОКП | Обозначение документа на поставку | Поставщик | Куда входит (обозначение) | Количество: на изделие | в комплекты | на регулир. | Всего | Примечание |
|---|---|---|---|---|---|---|---|---|---|---|
| 1 | Электропривод | | | по „Тулаэлектропривод" | 1Ф.959.01.000 | 1 | | | 1 | |
| 2 | 6099.098-07М | | | | | | | | | |
| 3 | Масленка 1.2.Ц6 | | ГОСТ 19853-74 | | 1Ф.959.01.100 | 1 | | | 1 | |
| 4 | Подшипник 8113 | | ГОСТ 6874-75 | | 1Ф.959.01.100 | 1 | | | 1 | |
| 5 | Болт М6×16.58.096 | | ГОСТ 7798-70 | | | 4 | | | 4 | |
| 6 | М12×40.58.096 | | | | | 20 | | | 20 | |
| 7 | М12×130.58.096 | | | | | 2 | | | 2 | |
| 8 | М16×40.58.096 | | | | | 4 | | | 4 | |
| 9 | Винт М4×12.58.096 | | ГОСТ 1477-84 | | | 2 | | | 2 | |
| 10 | Гайка М12.5.096 | | ГОСТ 5915-70 | | | 30 | | | 30 | |
| 11 | М16.5.096 | | | | | 4 | | | 4 | |
| 12 | Шайба 12.65Г | | ГОСТ 6402-70 | | | 4 | | | 4 | |
| 13 | Шпилька | | | | | | | | | |
| 14 | М12-7g×50.58.096 | | ГОСТ 22032-78 | | | 8 | | | 8 | |
| 15 | Шплинт 6×20-001 | | ГОСТ 397-79 | | | 2 | | | 2 | |
| 16 | Кольцо СП81-64-6 | | ГОСТ 6308-71 | | 1Ф.959.03.000 | 2 | | | 2 | |
| 17 | | | | | | | | | | |
| 18 | | | | | | | | | | |
| 19 | | | | | | | | | | |
| 20 | | | | | | | | | | |
| 21 | | | | | | | | | | |
| 22 | | | | | | | | | | |
| 23 | | | | | | | | | | |
| 24 | | | | | | | | | | |

Инв.№ подл. | Подпись и дата | Взам.инв.№ | Инв.№ дубл. | Подпись и дата

| Изм. | Лист | № докум. | Подп. | Дата | 1Ф.959.00.000ВП | | |
|---|---|---|---|---|---|---|---|
| Разраб. | | Голубев | | | Затвор плоский регулирующий с водосливом в=1300 | Лит. | Лист | Листов |
| Пров. | | Пендерев | | 4.0989 | | И | | 1 |
| Н.контр. | | Третьяков | | 5.0989 | Ведомость покупных изделий | Мосводоканалниипроект Отдел №5 | | |
| Утв. | | Куйбышев | | 7.0989 | | | | |

Копировал 23987-05 4 Формат А3

Типовой проект 902-2-476.89
Альбом 5

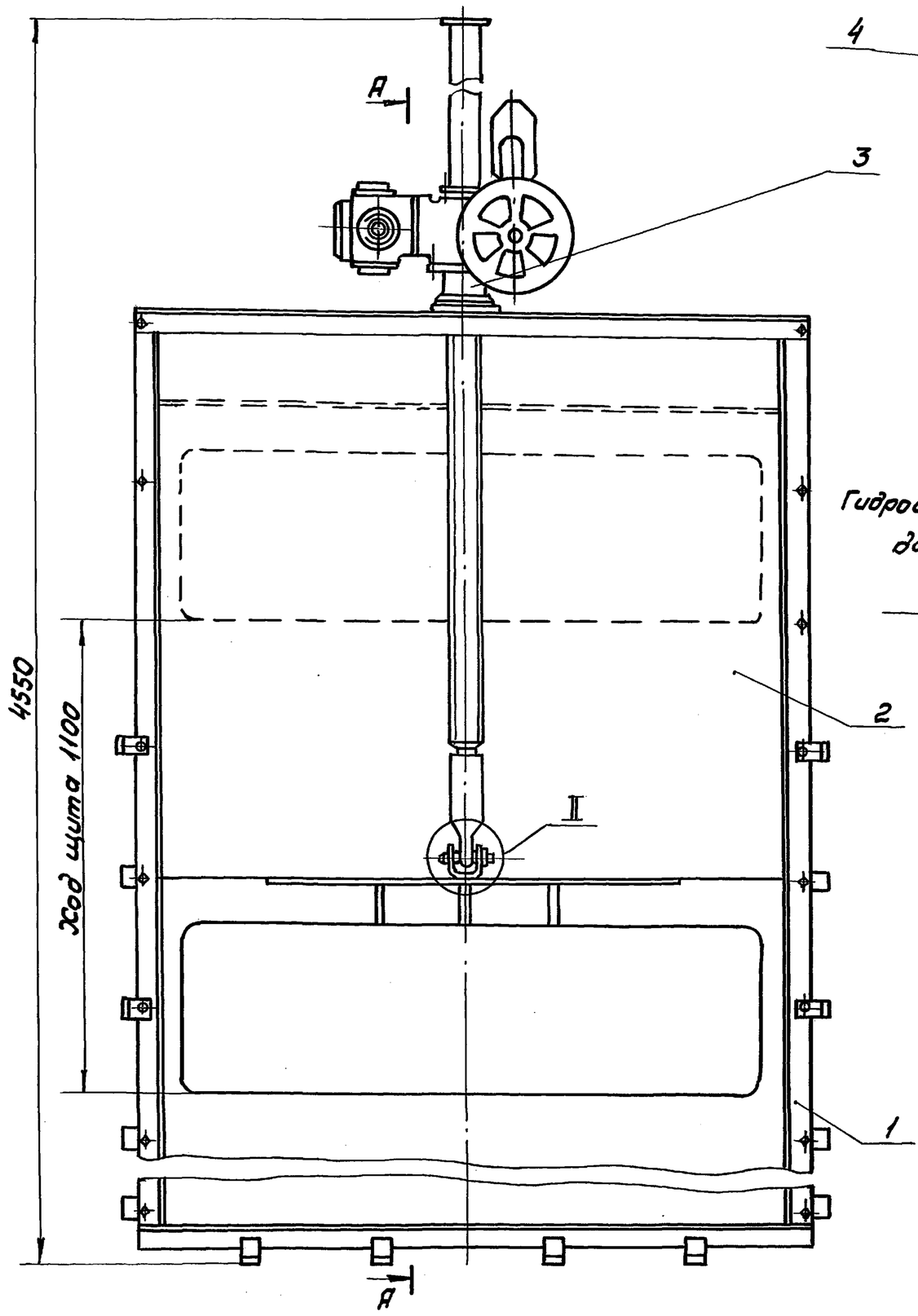


А – А

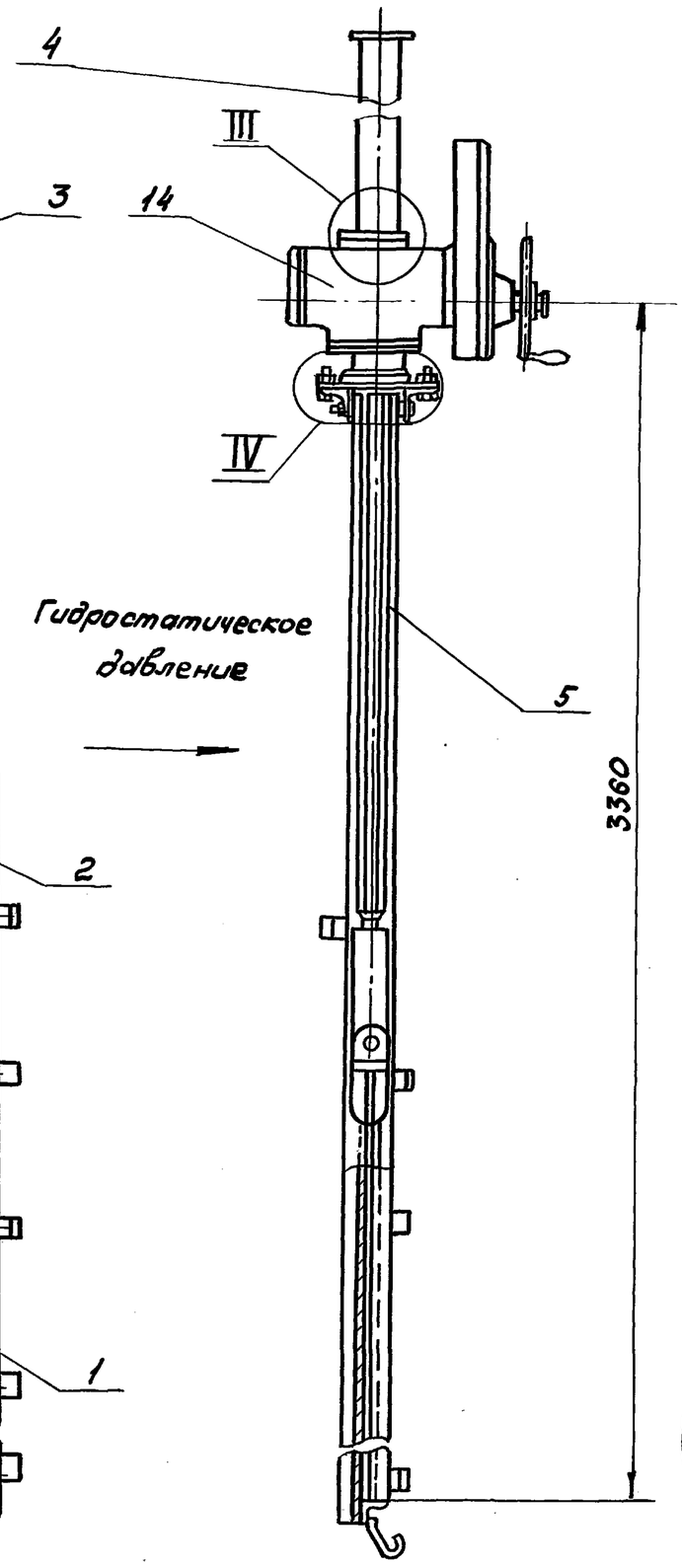


I
М1:5 повернуто

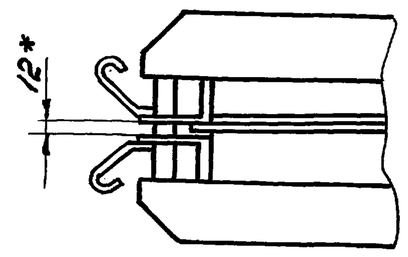


II
М1:2

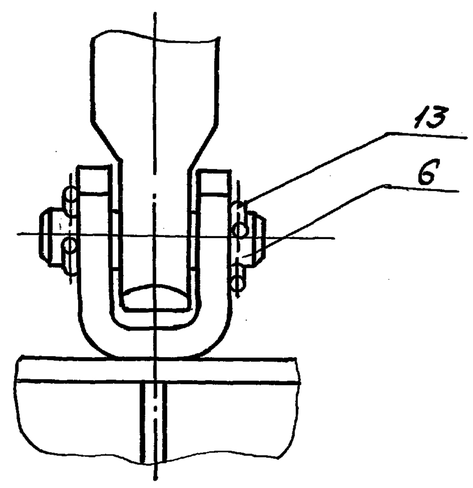


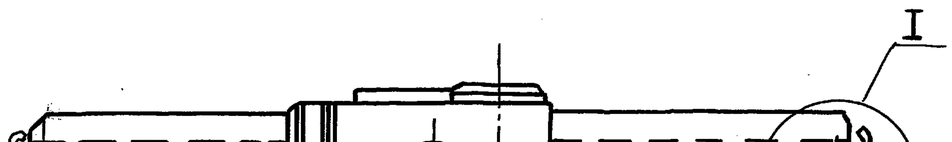


III
М1:2

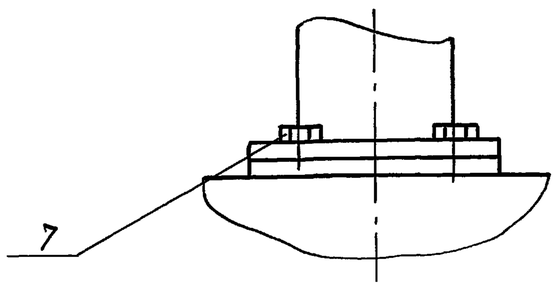


IV
М1:2

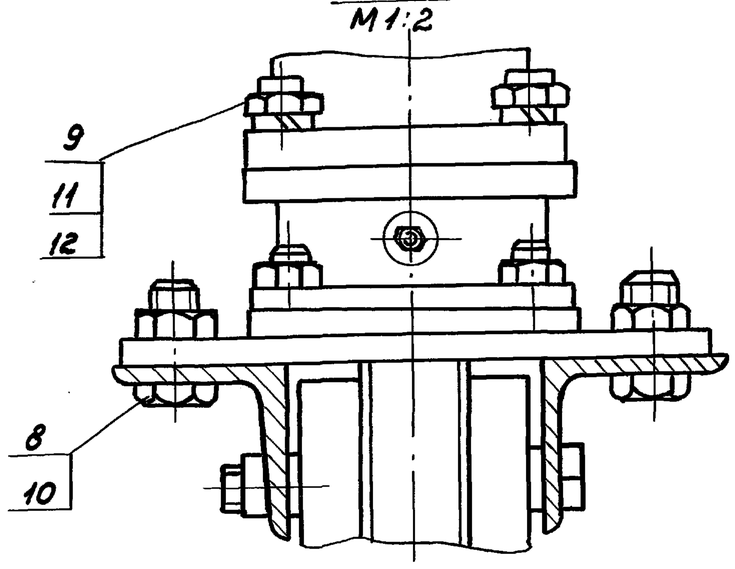


Техническая характеристика

| | |
|---|---|
| Тип затвора | Плоский скользящий сподвижным водосливом без специальных уплотнительных устройств |
| Ширина водослива | 1300 |
| Ход подвижного водослива | 1100 |
| Направление гидростатического давления | Одностороннее по стрелке |
| Общее давление на щит в его верхнем положении | 8820м |
| Тип привода | 6099.098-07м |
| Время необходимое для полного под'ема или опускания щита | ≈1,7 мин |
| Максимальное усилие на рукоятке | 206Н |

Технические требования

1. Металлоконструкцию затвора окрасить грунт ХС-010, краска эм.ХС-710, серый,
лак ХС-76 IV в ГОСТ 9355-81 за исключением обрабатываемых и сопрягающихся поверхностей, а так же поверхностей сопрягающихся со штрабным бетоном.
2. Для смазки трущихся деталей под'емного механизма следует применять смазку ЦИАТИМ-203 ГОСТ 8773-73.
3. Размеры для справок.

| Изм. | Лист | № докум. | Подп. | Дата |
|---|---|---|---|---|
| Разраб. | | Голубев | | 5.10.89 |
| Пров. | | Пендерев | | 5.10.89 |
| Рук. | | Пендерев | | 5.10.89 |
| Н. контр. | | Третьякова | | 5.10.89 |
| Утв. | | Куйбышев | | 6.10.89 |

1Ф.959.00.000 СБ

Затвор плоский регулирующий с водосливом В = 1300

| Лит. | Масса | Масштаб |
|---|---|---|
| И | 430,0 | 1:10 |

Лист | Листов 1

МосводоканалНИИпроект
Отдел № 5

Инв. № подл. | Подпись и дата | Взам. инв. № | Инв. № дубл. | Подпись и дата

Типовой проект 902-2-476.89
Альбом 5

| Формат | Зона | Поз. | Обозначение | Наименование | кол. | Примечание |
|---|---|---|---|---|---|---|
| | | | | | | |
| | | | | Документация | | |
| | | | | | | |
| А2 | | | 1Ф.959.00.000 СБ | Сборочный чертеж | | |
| А3 | | | 1Ф.959.00.000 ВП | Ведомость покупных | | |
| | | | | изделий | | |
| | | | | | | |
| | | | | Сборочные единицы | | |
| | | | | | | |
| А4 | | 1 | 1Ф.959.01.000 | Рама затвора | 1 | |
| А4 | | 2 | 1Ф.959.02.000 | Щит с водосливом | 1 | |
| А4 | | 3 | 1Ф.959.03.000 | Подпятник | 1 | |
| А4 | | 4 | 1Ф.959.04.000 | Колпак | 1 | |
| | | | | | | |
| | | | | Детали | | |
| | | | | | | |
| А4 | | 5 | 1Ф.959.00.001 | Штанга винтовая | 1 | |
| А4 | | 6 | 1Ф.959.00.002 | Ось | 1 | |
| | | | | | | |
| | | | | Стандартные изделия | | |
| | | | | | | |
| | | 7 | | Болт М6×16.58.096 | | |
| | | | | ГОСТ 7798-70 | 4 | |
| | | 8 | | Болт М16×40.58.096 | | |
| | | | | ГОСТ 7798-70 | 4 | |

Инв.№ подл. | Подпись и дата | Взам. инв.№ | Инв.№ дубл. | Подпись и дата

| Изм. | Лист | № докум. | Подп. | Дата | 1Ф.959.00.000 | | |
|---|---|---|---|---|---|---|---|
| Разраб. | | Голубев | | 4.10.89 | Затвор плоский регулирующий с водосливом В-1300 | Лит. И | Лист 1 | Листов 2 |
| Пров. | | Пендерев | | 4.10.89 | | Мосводоканалниипроект Отдел №5 | | |
| Н. контр. | | Третьяков | | 5.10.89 | | | | |
| Утв. | | Куйбышев | | 5.10.89 | | | | |

Формат А4

| Формат | Зона | Поз. | Обозначение | Наименование | кол. | Примечание |
|---|---|---|---|---|---|---|
| | | 9 | | Гайка М12.5.096 | | |
| | | | | ГОСТ 5915-70 | 4 | |
| | | 10 | | Гайка М16.5.096 | | |
| | | | | ГОСТ 5915-70 | 4 | |
| | | 11 | | Шайба 12.65Г | | |
| | | | | ГОСТ 6402-70 | 4 | |
| | | 12 | | Шпилька М12×50.58.096 | | |
| | | | | ГОСТ 22032-78 | 4 | |
| | | 13 | | Шплинт 6×20-001 | | |
| | | | | ГОСТ 397-79 | 2 | |
| | | | | | | |
| | | | | Прочие изделия | | |
| | | 14 | | Электропривод | | По «Тула электропривод» |
| | | | | БО 99098-07М | 1 | |

Инв.№ подл. | Подпись и дата | Взам. инв.№ | Инв.№ дубл. | Подпись и дата

| Изм. | Лист | № докум. | Подп. | Дата | 1Ф.959.00.000 | Лист 2 |
|---|---|---|---|---|---|---|

Формат А4

| Формат | Зона | Поз. | Обозначение | Наименование | кол. | Примечание |
|---|---|---|---|---|---|---|
| | | | | | | |
| | | | | Документация | | |
| | | | | | | |
| А2 | | | 1Ф.959.01.000 СБ | Сборочный чертеж | | |
| | | | | | | |
| | | | | Сборочные единицы | | |
| | | | | | | |
| А4 | | 1 | 1Ф.959.01.100 | Корпус рамы | 1 | |
| | | | | | | |
| | | | | Детали | | |
| | | | | | | |
| А4 | | 2 | 1Ф.959.01.001 | Поперечина | 2 | |
| А4 | | 3 | 1Ф.959.01.002 | Вставка | 2 | |
| А4 | | 4 | 1Ф.959.01.003 | Анкер | 16 | |
| Б4 | | 5 | 1Ф.959.01.004 | Втулка | | |
| | | | | Труба В20×3 ГОСТ 8734-75 / Ст10 ГОСТ 8733-87 | | |
| | | | | L = 38 h14 | 4 | 0,04 кг |
| Б4 | | 6 | 1Ф.959.01.005 | Втулка | | |
| | | | | Труба В20×3 ГОСТ 8734-75 / Ст10 ГОСТ 8733-87 | | |
| | | | | L = 12 h14 | 6 | 0,015 кг |
| Б4 | | 7 | 1Ф.959.01.006 | Направляющая | | |
| | | | | Уголок 63×40×6-В ГОСТ 8510-86 / Ст3сп ГОСТ 535-79 | | |
| | | | | L = 3190 h14 | 2 | 13,8 кг |

Инв.№ подл. | Подпись и дата | Взам. инв.№ | Инв.№ дубл. | Подпись и дата

| Изм. | Лист | № докум. | Подп. | Дата | 1Ф.959.01.000 | | |
|---|---|---|---|---|---|---|---|
| Разраб. | | Голубев | | 4.10.89 | Рама затвора | Лит. И | Лист 1 | Листов 2 |
| Пров. | | Пендерев | | 4.10.89 | | Мосводоканалниипроект Отдел №5 | | |
| Н. контр. | | Третьяков | | 5.10.89 | | | | |
| Утв. | | Куйбышев | | 5.10.89 | | | | |

Формат А4

| Формат | Зона | Поз. | Обозначение | Наименование | кол. | Примечание |
|---|---|---|---|---|---|---|
| | | | | | | |
| | | | | Стандартные изделия | | |
| | | | | | | |
| | | | | Болт ГОСТ 7798-70 | | |
| | | 8 | | М12×40.58.096 | 20 | |
| | | 9 | | М12×130.58.096 | 2 | |
| | | 10 | | Гайка М12.5.096 | | |
| | | | | ГОСТ 5915-70 | 22 | |

Инв.№ подл. | Подпись и дата | Взам. инв.№ | Инв.№ дубл. | Подпись и дата

| Изм. | Лист | № докум. | Подп. | Дата | 1Ф.959.01.000 | Лист 2 |
|---|---|---|---|---|---|---|

Копировал Формат А4 23987-05 6

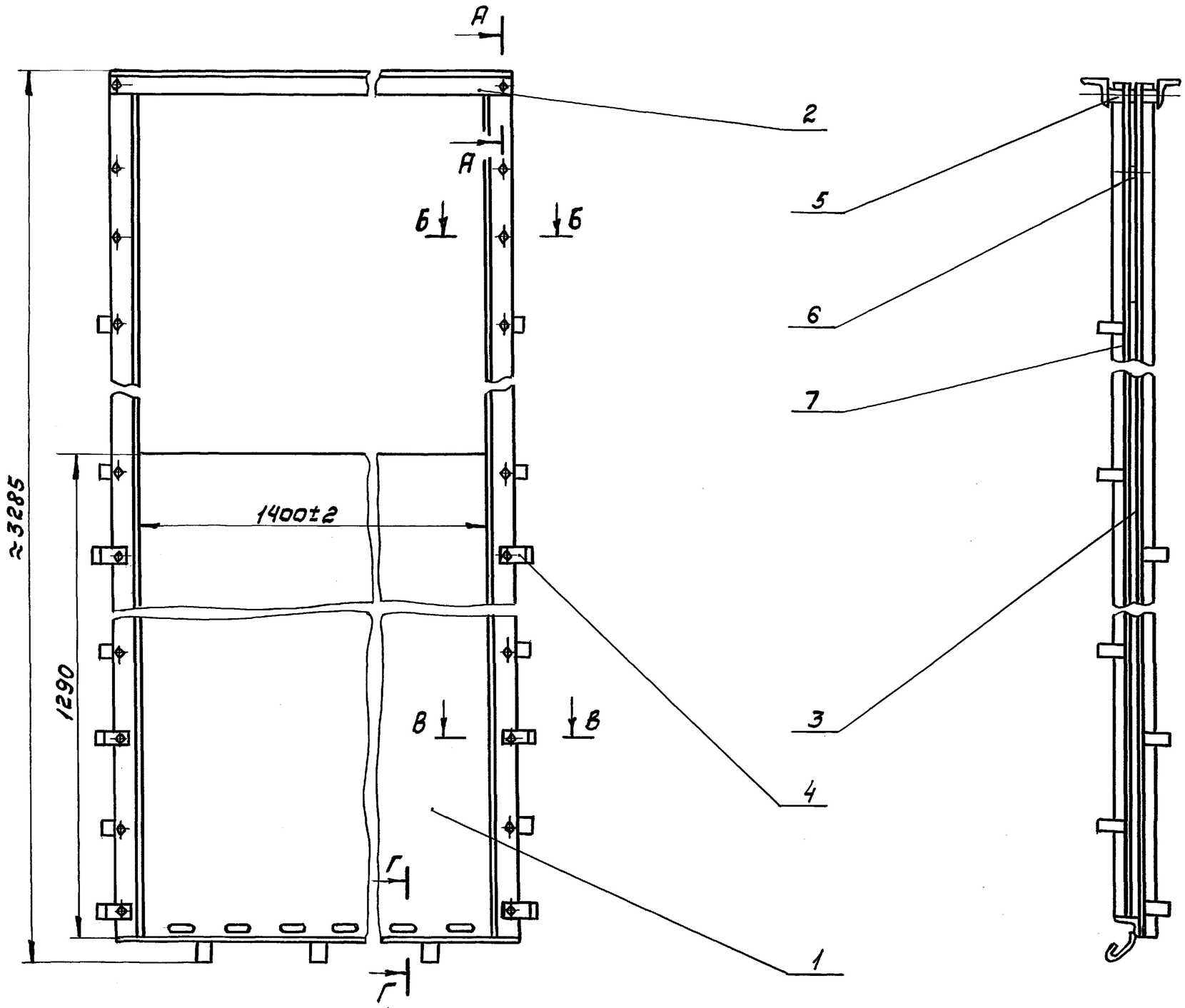


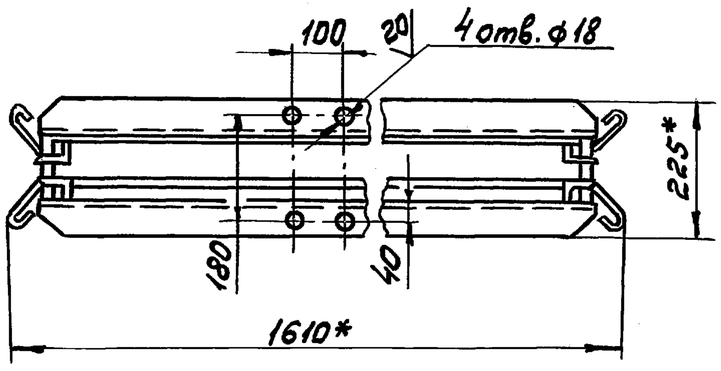


А – А
М 1:2

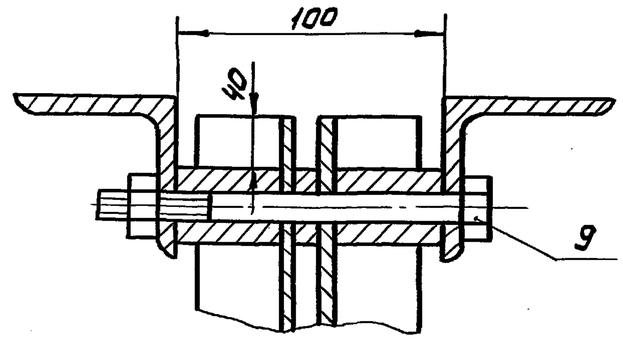


Б – Б
М 1:2

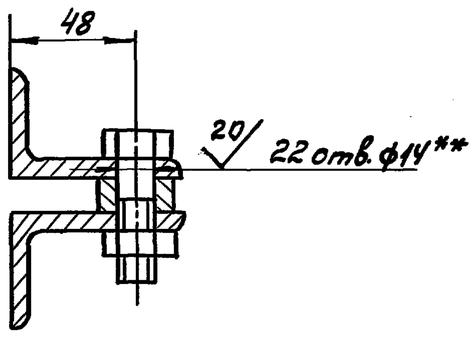


Г – Г
М 1:2

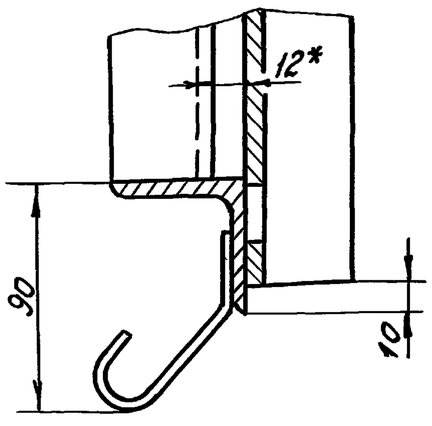


В – В
М 1:2

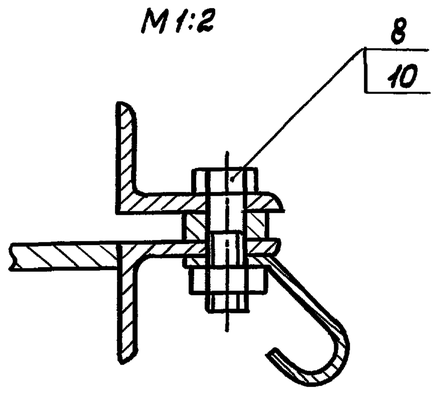


1. H14, h14, ± IT14/2.
2.* Размеры для справок.
3.** Размечать по корпусу рамы 1Ф.959.01.100.
4. Шероховатость обрабатываемых поверхностей деталей без чертежа – 40/.

| Изм. | Лист | № докум. | Подп. | Дата |
|---|---|---|---|---|
| Разраб. | | Голубев | | 4.10.89 |
| Пров. | | Пендерев | | 4.10.89 |
| Рук. | | Пендерев | | 4.10.89 |
| Н. контр. | | Третьяков | | 5.10.89 |
| Утв. | | Куйбышев | | 5.10.89 |

1Ф.959.01.000СБ

Рама затвора

| Лит. | Масса | Масштаб |
|---|---|---|
| И | 208.0 | 1:10 |

Лист | Листов 1

МосводоканалНИИпроект
Отдел №5

Инв. № подл. | Подпись и дата | Взам. инв. № | Инв. № дубл. | Подпись и дата

1Ф.959.01.100СБ

Типовой проект 902-2-476.89 Альбом 5

Инв.№подл. | Подпись и дата | Взам.инв.№ | Инв.№дубл. | Подпись и дата

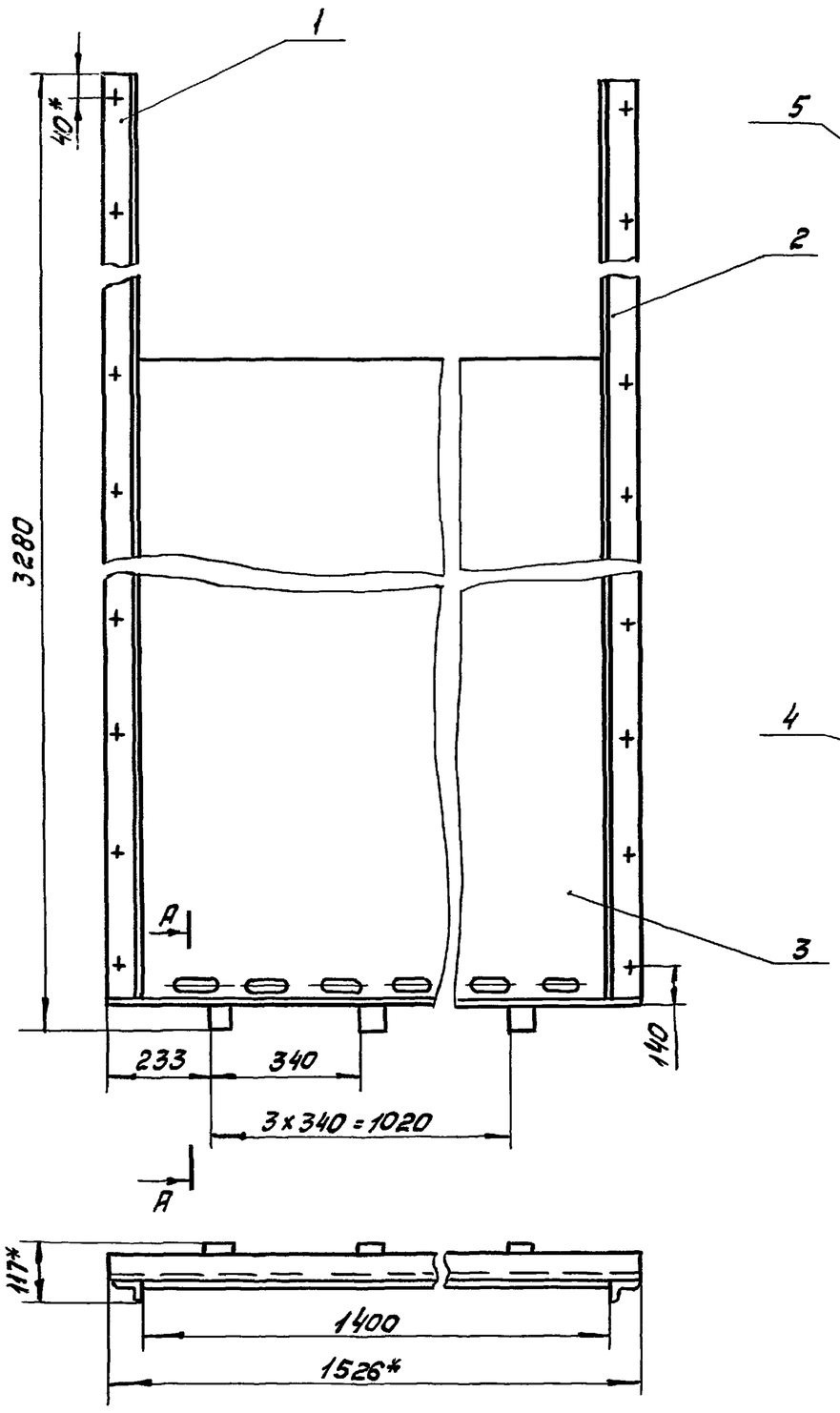


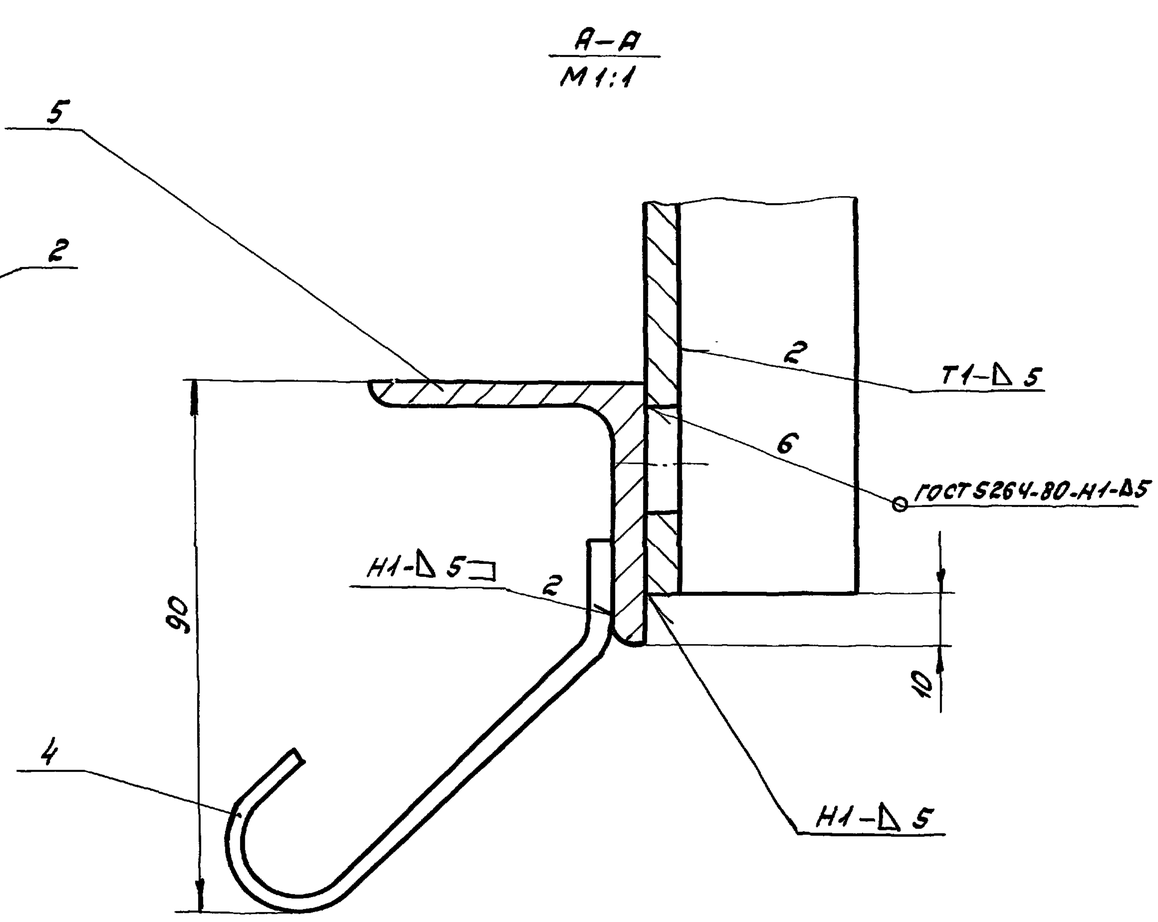


1. $H14, h14, \pm \frac{IT14}{2}$.
2. * Размеры для справок.
3. Шероховатость обрабатываемых поверхностей деталей без чертежа - $\sqrt{40}$.

| Изм. | Лист | № докум. | Подп. | Дата |
|---|---|---|---|---|
| Разраб. | | Голубев | | 4.10.89 |
| Пров. | | Пендерев | | 4.10.89 |
| Н.контр. | | Третьяков | | 5.10.89 |
| Утв. | | Куйбышев | | 5.10.89 |

1Ф.959.01.100СБ

Корпус рамы

| Лит. | Масса | Масштаб |
|---|---|---|
| И | 145,0 | 1:10 |

Лист | Листов 1

Мосводоканалниипроект Отдел №5

Формат А3

| Формат | Зона | Поз. | Обозначение | Наименование | кол. | Примечание |
|---|---|---|---|---|---|---|
| | | | | Документация | | |
| А3 | | | 1Ф.959.01.100СБ | Сборочный чертеж | | |
| | | | | Детали | | |
| А4 | | 1 | 1Ф.959.01.101 | Направляющая | 1 | |
| А4 | | 2 | 1Ф.959.01.101-01 | Направляющая | 1 | |
| А4 | | 3 | 1Ф.959.01.102 | Стенка | 1 | |
| А4 | | 4 | 1Ф.959.01.103 | Анкер | 4 | |
| Б4 | | 5 | 1Ф.959.01.104 | Уголок | | |
| | | | | Уголок $\frac{50\times50\times5\text{-В ГОСТ 8509-86}}{\text{Ст3сп ГОСТ 535-79}}$ | | |
| | | | | L=1526 h14 | 1 | 6,5кг |

Инв.№подл. | Подпись и дата | Взам.инв.№ | Инв.№дубл. | Подпись и дата

| Изм. | Лист | № докум. | Подп. | Дата |
|---|---|---|---|---|
| Разраб. | | Голубев | | 4.10.89 |
| Пров. | | Пендерев | | 4.10.89 |
| Н.контр. | | Третьяков | | 4.10.89 |
| Утв. | | Куйбышев | | 5.10.89 |

1Ф.959.01.100

Корпус рамы

| Лит. | Лист | Листов |
|---|---|---|
| И | | 1 |

Мосводоканалниипроект Отдел №5

Формат А4

1Ф.959.01.101 ф1

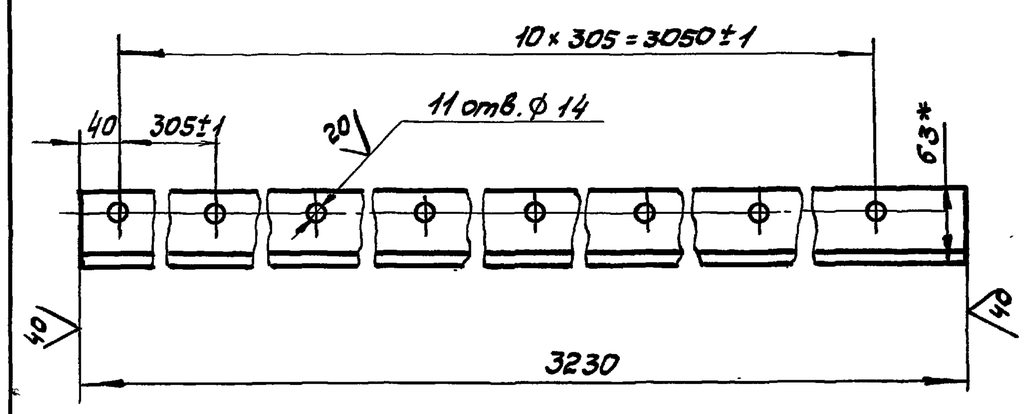


1Ф.959.01.101 - изображено
1Ф.959.01.101-01 - зеркальное отражение

1. $H14, h14, \pm \frac{IT14}{2}$.
2. * Размеры для справок.

Инв.№подл. | Подпись и дата | Взам.инв.№ | Инв.№дубл. | Подпись и дата

| Изм. | Лист | № докум. | Подп. | Дата |
|---|---|---|---|---|
| Разраб. | | Голубев | | 4.10.89 |
| Пров. | | Пендерев | | 4.10.89 |
| Н.контр. | | Третьяков | | 5.10.89 |

1Ф.959.01.101

Направляющая

| Лит. | Масса | Масштаб |
|---|---|---|
| И | 14,0 | 1:5 |

Лист | Листов 1

Уголок $\frac{63\times40\times6\text{-В ГОСТ 8510-86}}{\text{Ст3сп ГОСТ 535-79}}$

Мосводоканалниипроект Отдел №5

Копировал | 23987-05 8 | Формат А4

Типовой проект 902-2-476.89
Альбом 5

1Ф.959.01.102

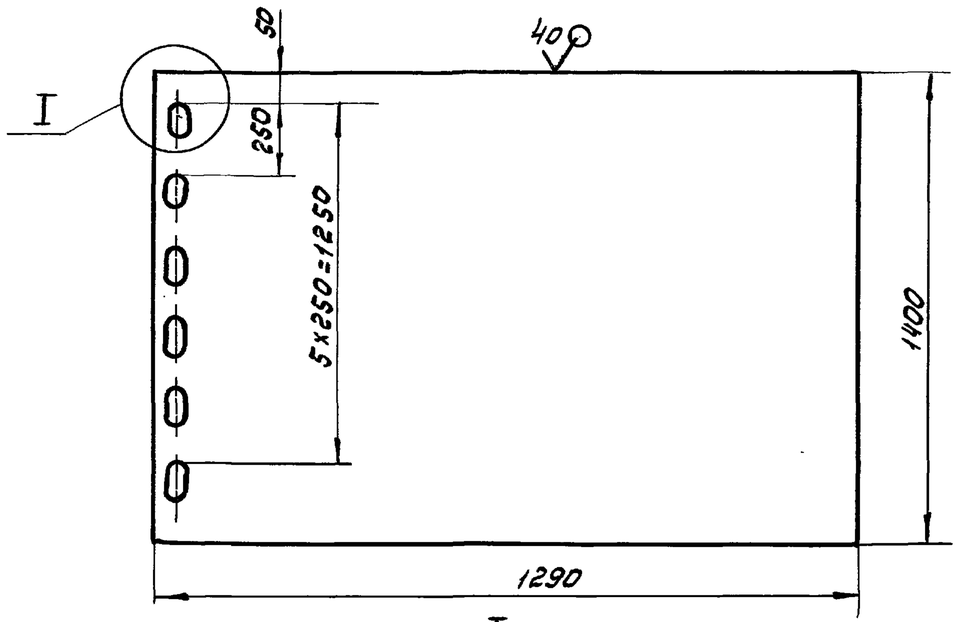


Н14, h14, ± IT14/2.

| Изм. | Лист | № докум. | Подп. | Дата |
|---|---|---|---|---|
| Разраб. | | Голубев | | 4.10.89 |
| Пров. | | Пендерев | | 4.10.89 |
| Н. контр. | | Третьяков | | 5.10.89 |

1Ф.959.01.102

Стенка

| Лит. | Масса | Масштаб |
|---|---|---|
| И | 110,0 | 1:10 |
| Лист | Листов 1 | |

Лист Б-8 ГОСТ 19903-74 / Вст3сп ГОСТ 14637-79

Мосводоканалниипроект Отдел №5

Формат А4

Инв.№ подл. | Подпись и дата | Взам. инв.№ | Инв.№ дубл. | Подпись и дата

1Ф.959.01.103

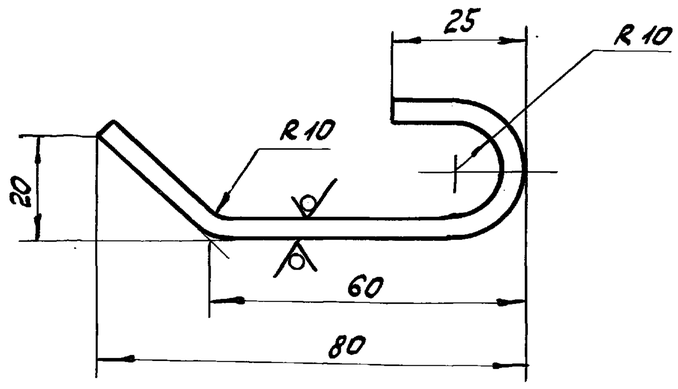


1. h14, ± IT14/2.

2. Развернутая длина L = 120 мм.

| Изм. | Лист | № докум. | Подп. | Дата |
|---|---|---|---|---|
| Разраб. | | Голубев | | 4.10.89 |
| Пров. | | Пендерев | | 4.10.89 |
| Н. контр. | | Третьяков | | 5.10.89 |

1Ф.959.01.103

Анкер

| Лит. | Масса | Масштаб |
|---|---|---|
| И | 0,14 | 1:1 |
| Лист | Листов 1 | |

Полоса Б-2-4х40 ГОСТ 103-76 / Вст3сп ГОСТ 535-79

Мосводоканалниипроект Отдел №5

Формат А4

Инв.№ подл. | Подпись и дата | Взам. инв.№ | Инв.№ дубл. | Подпись и дата

1Ф.959.01.001

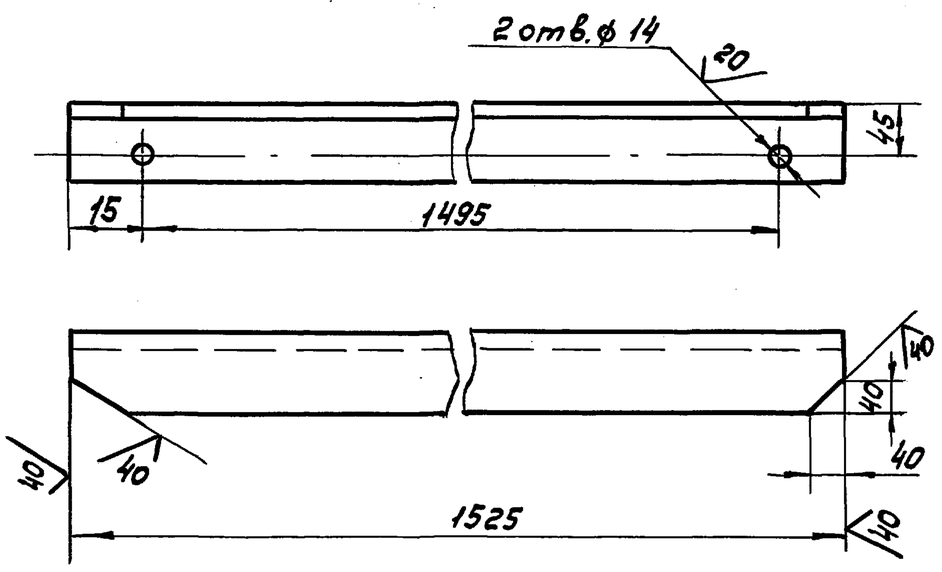


Н14, ± IT14/2.

| Изм. | Лист | № докум. | Подп. | Дата |
|---|---|---|---|---|
| Разраб. | | Голубев | | 4.10.89 |
| Пров. | | Пендерев | | 4.10.89 |
| Н. контр. | | Третьяков | | 5.10.89 |

1Ф.959.01.001

Поперечина

| Лит. | Масса | Масштаб |
|---|---|---|
| И | 2.6 | 1:5 |
| Лист | Листов 1 | |

Уголок 63х63х5-в ГОСТ 8509-86 / Вст3сп ГОСТ 535-79

Мосводоканалниипроект Отдел №5

Формат А4

Инв.№ подл. | Подпись и дата | Взам. инв.№ | Инв.№ дубл. | Подпись и дата

1Ф.959.01.002

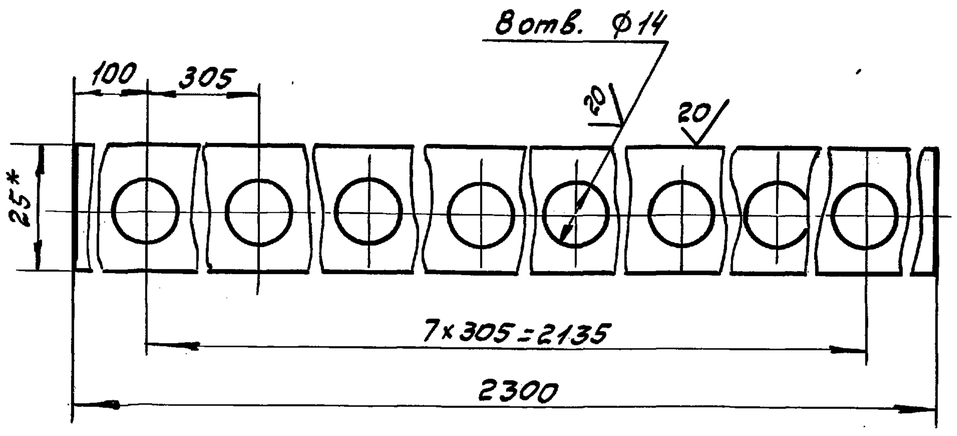


1.* Размер для справок.

2. Н14, h14, ± IT14/2.

| Изм. | Лист | № докум. | Подп. | Дата |
|---|---|---|---|---|
| Разраб. | | Голубев | | 4.10.89 |
| Пров. | | Пендерев | | 4.10.89 |
| Н. контр. | | Третьяков | | 5.10.89 |

1Ф.959.01.002

Вставка

| Лит. | Масса | Масштаб |
|---|---|---|
| И | 5,4 | 1:1 |
| Лист | Листов 1 | |

Полоса Б2-25х12 ГОСТ 103-76 / Вст3сп ГОСТ 535-79

Мосводоканалниипроект Отдел №5

Копировал Инв. № 23987-05 9 Формат А4

Инв.№ подл. | Подпись и дата | Взам. инв.№ | Инв.№ дубл. | Подпись и дата

Типовой проект 902-2-476.89
Альбом 5

1Ф.959.01.003

40 (√)

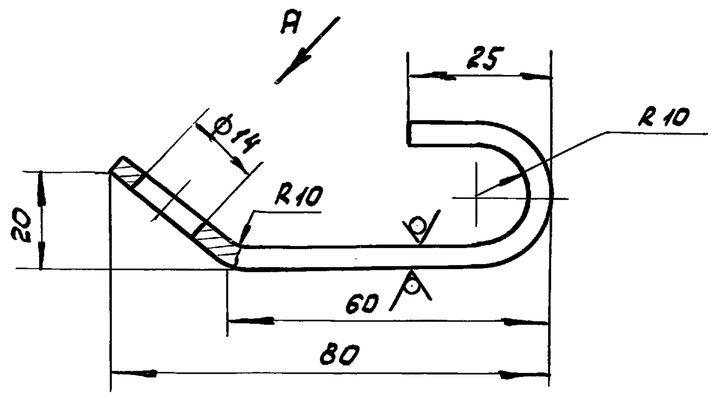


Вид А Повернуто

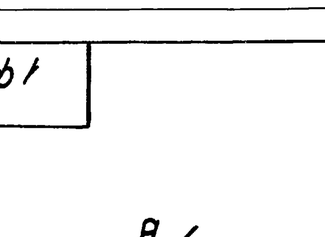


1. H14, h14, ± IT14/2.
2. Развернутая длина L = 120 мм.

| Изм. | Лист | № докум. | Подп. | Дата |
|---|---|---|---|---|
| Разраб. | | Голубев | | 4.10.89 |
| Пров. | | Пендерев | | 4.10.89 |
| Н. контр. | | Третьяков | | 5.10.89 |

1Ф.959.01.003

Анкер

| Лит. | Масса | Масштаб |
|---|---|---|
| И | 0,12 | 1:1 |
| Лист | Листов 1 | |

Полоса 6-2-4х40 ГОСТ 103-76 / Вст.3сп ГОСТ 535-79

Мосводоканалниипроект
Отдел №5

Формат А4

| Формат | Зона | Поз. | Обозначение | Наименование | Кол. | Примечание |
|---|---|---|---|---|---|---|
| | | | | Документация | | |
| А4 | | | 1Ф.959.02.000СБ | Сборочный чертеж | | |
| | | | | Детали | | |
| А4 | | 1 | 1Ф.959.02.001 | Ушко | 1 | |
| А4 | | 2 | 1Ф.959.02.002 | Полоса | 1 | |
| А4 | | 3 | 1Ф.959.02.003 | ребро | 6 | |
| А4 | | 4 | 1Ф.959.02.004 | Лист | 1 | |

| Изм. | Лист | № докум. | Подп. | Дата |
|---|---|---|---|---|
| Разраб. | | Голубев | | 4.10.89 |
| Пров. | | Пендерев | | 4.10.89 |
| Н. контр. | | Третьяков | | 5.10.89 |
| Утв. | | Куйбышев | | 5.10.89 |

1Ф.959.02.000

Щит с водосливом

| Лит. | Лист | Листов |
|---|---|---|
| И | | 1 |

Мосводоканалниипроект
Отдел №5

Формат А4

1Ф.959.02.000СБ

20 (√)

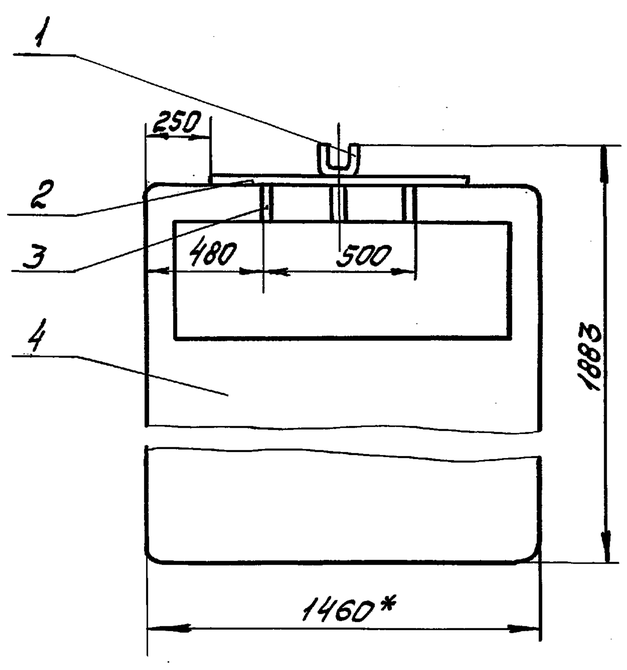


1. * Размеры для справок.
2. h14, ± IT14/2.
3. Сварку производить по контуру прилегания деталей по ГОСТ 5264-80-Т1-Δ8.

| Изм. | Лист | № докум. | Подп. | Дата |
|---|---|---|---|---|
| Разраб. | | Голубев | | 4.10.89 |
| Пров. | | Пендерев | | 4.10.89 |
| Н. контр. | | Третьяков | | 5.10.89 |

1Ф.959.02.000СБ

Щит с водосливом

| Лит. | Масса | Масштаб |
|---|---|---|
| И | 134.0 | 1:20 |
| Лист | Листов 1 | |

Мосводоканалниипроект
Отдел №5

Формат А4

1Ф.959.02.001

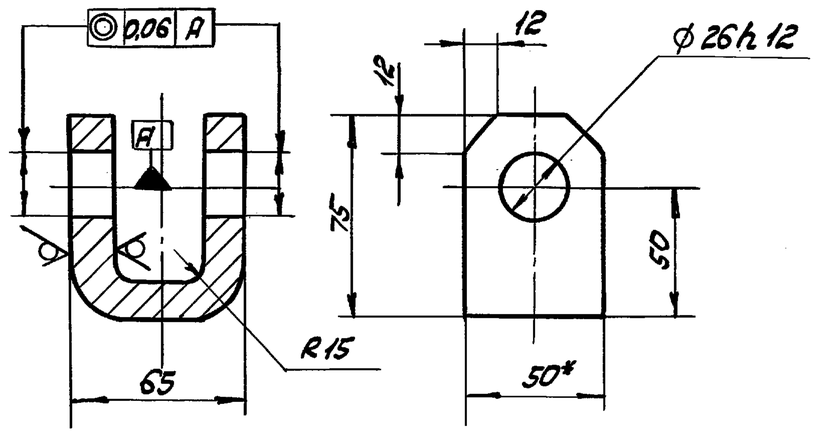


1. h14, ± IT14/2.
2. * Размер для справок.
3. Развернутая длина L = 156 мм

| Изм. | Лист | № докум. | Подп. | Дата |
|---|---|---|---|---|
| Разраб. | | Голубев | | 4.10.89 |
| Пров. | | Пендерев | | 4.10.89 |
| Н. контр. | | Третьяков | | 5.10.89 |

1Ф.959.02.001

Ушко

| Лит. | Масса | Масштаб |
|---|---|---|
| И | 0.9 | 1:2 |
| Лист | Листов 1 | |

Полоса 6-2-15х15 ГОСТ 103-76 / Вст3сп ГОСТ 535-79

Мосводоканалниипроект
Отдел №5

Копировал Форм 23987-05 10 Формат А4

Типовой проект 902-2-476.89

Альбом 5

1Ф.959.02.002

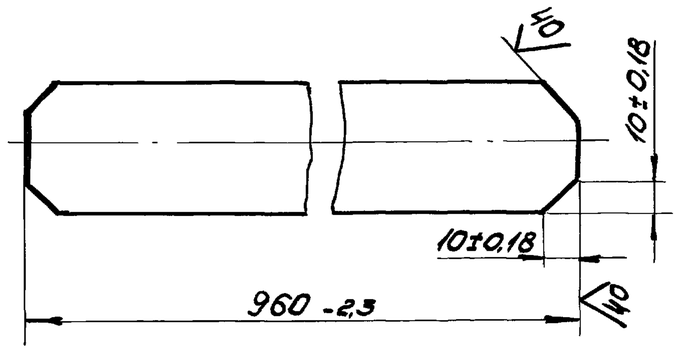


| Изм. | Лист | № докум. | Подп. | Дата | 1Ф.959.02.002 | | | |
|---|---|---|---|---|---|---|---|---|
| Разраб. | | Голубев | | 4.10.89 | Полоса | Лит. И | Масса 2,45 | Масштаб 1:2 |
| Пров. | | Пендерев | | 4.10.89 | | Лист | Листов 1 | |
| Н. контр. | | Третьяков | | 5.10.89 | Полоса Б-2-8х50 ГОСТ 103-76 / Вст3сп ГОСТ 535-79 | Мосводоканал НИИпроект Отдел № 5 | | |

Формат А4

1Ф.959.02.003

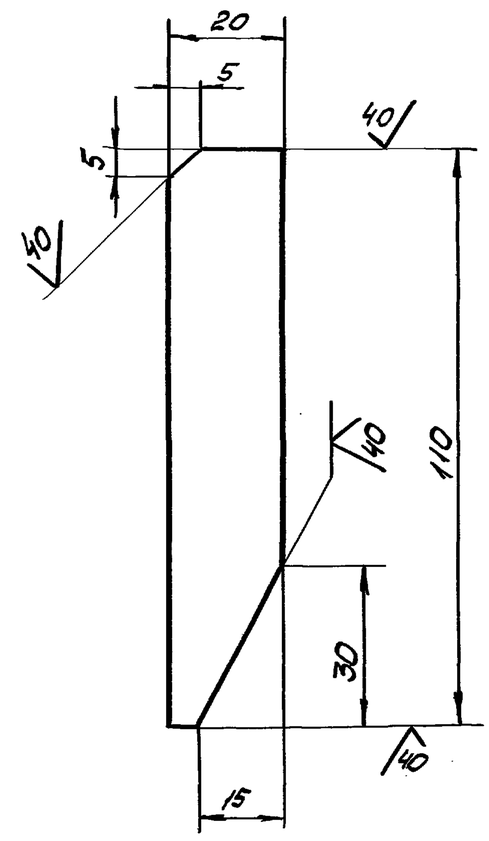


h14, ± IT14/2.

| Изм. | Лист | № докум. | Подп. | Дата | 1Ф.959.02.003 | | | |
|---|---|---|---|---|---|---|---|---|
| Разраб. | | Голубев | | 4.10.89 | Ребро | Лит. И | Масса 0,1 | Масштаб 1:1 |
| Пров. | | Пендерев | | 4.10.89 | | Лист | Листов 1 | |
| Н. контр. | | Третьяков | | 5.10.89 | Полоса Б-2-8х20 ГОСТ 103-76 / Вст3сп ГОСТ 535-79 | Мосводоканал НИИпроект Отдел № 5 | | |

Формат А4

1Ф.959.02.004

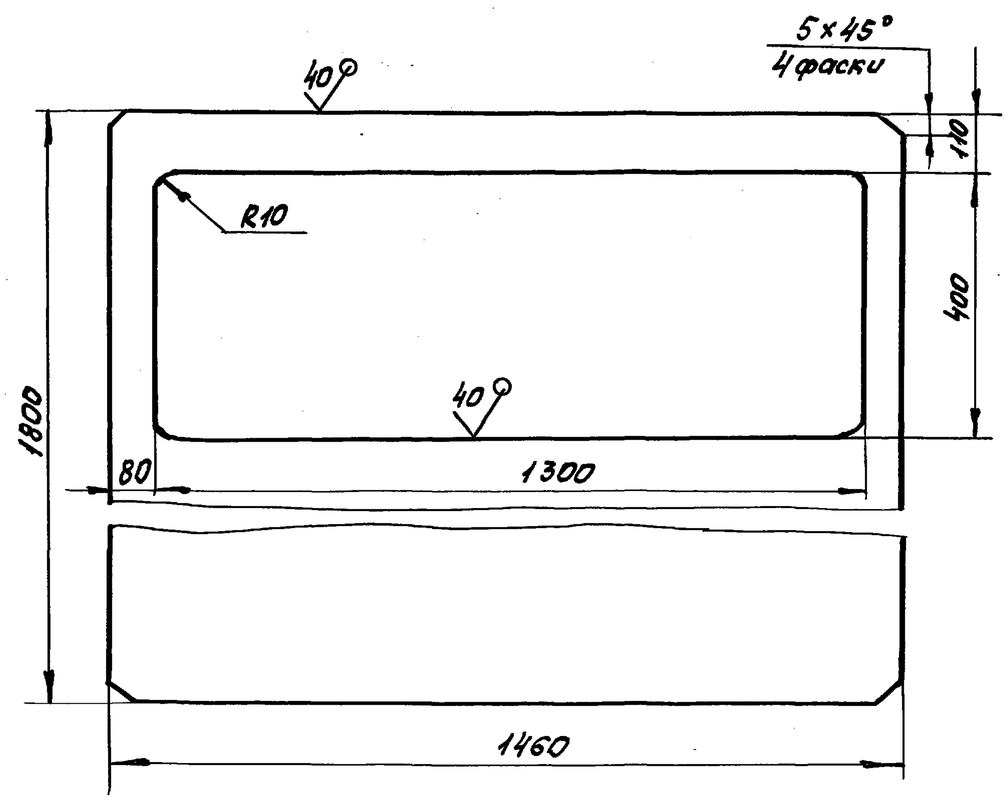


H14, h14, ± IT14/2.

| Изм. | Лист | № докум. | Подп. | Дата | 1Ф.959.02.004 | | | |
|---|---|---|---|---|---|---|---|---|
| Разраб. | | Голубев | | 4.10.89 | Лист | Лит. И | Масса 130,0 | Масштаб 1:10 |
| Пров. | | Пендерев | | 4.10.89 | | Лист | Листов 1 | |
| Н. контр. | | Третьяков | | 5.10.89 | Лист 6-8 ГОСТ 19903-74 / Вст.3сп ГОСТ 14637-79 | Мосводоканал НИИпроект Отдел № 5 | | |

Формат А4

1Ф.959.03.001

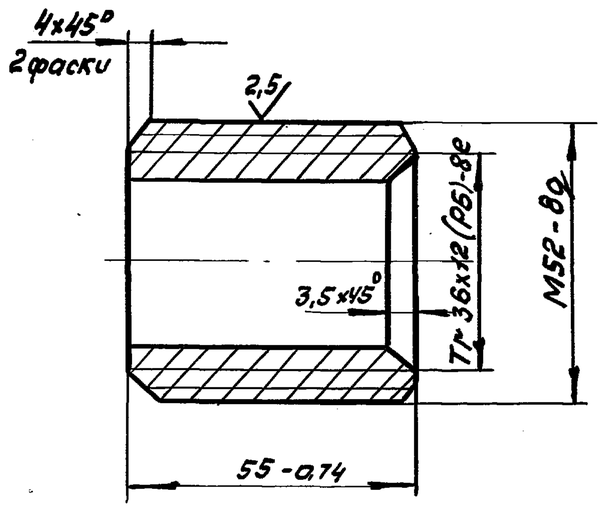


| Изм. | Лист | № докум. | Подп. | Дата | 1Ф.959.03.001 | | | |
|---|---|---|---|---|---|---|---|---|
| Разраб. | | Голубев | | 4.10.89 | Гайка | Лит. И | Масса 0,3 | Масштаб 1:1 |
| Пров. | | Пендерев | | 4.10.89 | | Лист | Листов 1 | |
| Н. контр. | | Третьяков | | 5.10.89 | Бр 05Ц5С5 ГОСТ 613-79 | Мосводоканал НИИпроект Отдел № 5 | | |

Копировал Вол 23987-05 11 Формат А4

Типовой проект 902-2-476.89
Альбом 5

| Формат | Зона | Поз. | Обозначение | Наименование | кол. | Примечание |
|---|---|---|---|---|---|---|
| | | | | | | |
| | | | | Документация | | |
| | | | | | | |
| А3 | | | 1Ф.959.03.000СБ | Сборочный чертеж | | |
| | | | | | | |
| | | | | Сборочные единицы | | |
| | | | | | | |
| А4 | | 1 | 1Ф.959.03.100 | Основание | 1 | |
| А4 | | 2 | 1Ф.959.03.200 | Корпус | 1 | |
| | | | | | | |
| | | | | Детали | | |
| | | | | | | |
| А4 | | 3 | 1Ф.959.03.001 | Гайка | 1 | |
| А4 | | 4 | 1Ф.959.03.002 | Втулка кулачковая | 1 | |
| Б4 | | 5 | 1Ф.959.03.003 | Кольцо | 1 | |
| | | | | Бр.05Ц5С5 ГОСТ 613-79 | | |
| | | | | ф80h14 × ф66H14 × 3h14 | 1 | 0,04 кг |
| | | | | | | |
| | | | | Стандартные изделия | | |
| | | | | | | |
| | | 6 | | Винт М4 × 12.5.8.096 | | |
| | | | | ГОСТ 1477-84 | 2 | |
| | | 7 | | Гайка М12.5.096 | | |
| | | | | ГОСТ 5915-70 | 4 | |
| | | 8 | | Шпилька М12-7g × 25.58.096 | | |
| | | | | ГОСТ 22032-76 | 4 | |

Инв.№ подл. | Подпись и дата | Взам. инв.№ | Инв.№ дубл. | Подпись и дата

| Изм. | Лист | № докум. | Подп. | Дата | 1Ф.959.03.000 | | |
|---|---|---|---|---|---|---|---|
| Разраб. | | Голубев | | 4.10.89 | Подпятник | Лит. И | Лист 1 | Листов 2 |
| Пров. | | Пендерев | | 4.10.89 | | Мосводоканалнишпроект Отдел № 5 | | |
| Н.контр. | | Третьяков | | 5.10.89 | | | | |

Формат А4

| Формат | Зона | Поз. | Обозначение | Наименование | кол. | Примечание |
|---|---|---|---|---|---|---|
| | | 9 | | Подшипник 8113 | | |
| | | | | ГОСТ 6874-75 | 1 | |
| | | 10 | | Кольцо СП81-64-6 | | |
| | | | | ГОСТ 6308-71 | | |
| | | | | МН 180-61 | 2 | |
| | | 11 | | Масленка 1.246 | | |
| | | | | ГОСТ 19853-74 | 1 | |

Инв.№ подл. | Подпись и дата | Взам. инв.№ | Инв.№ дубл. | Подпись и дата

| Изм. | Лист | № докум. | Подп. | Дата | 1Ф.959.03.000 | Лист 2 |
|---|---|---|---|---|---|---|

Формат А4

1Ф.959.03.000СБ

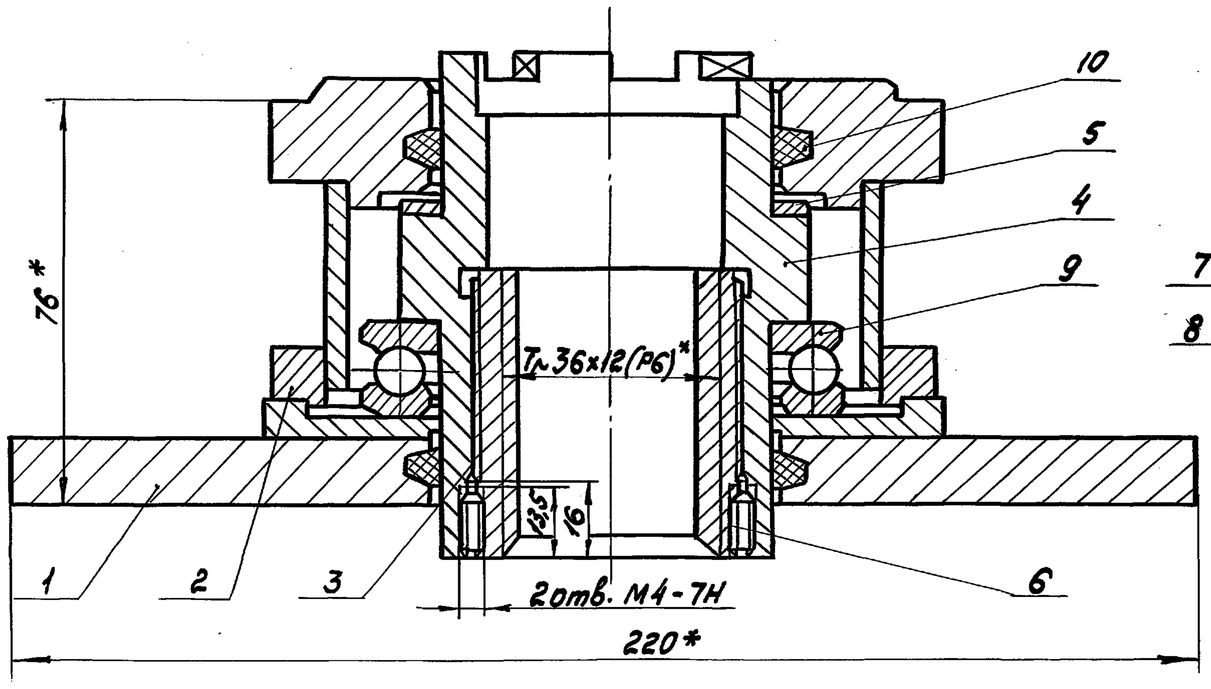


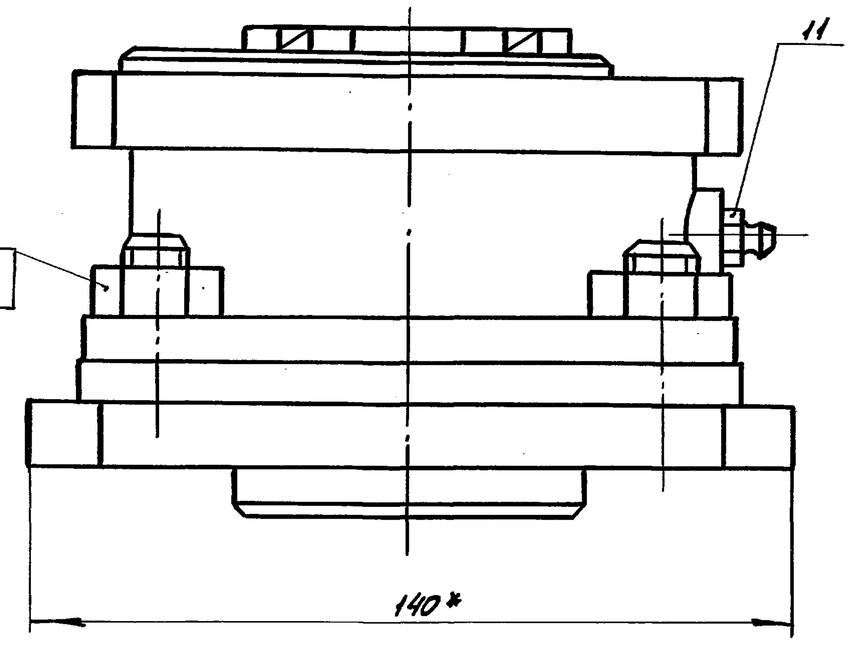


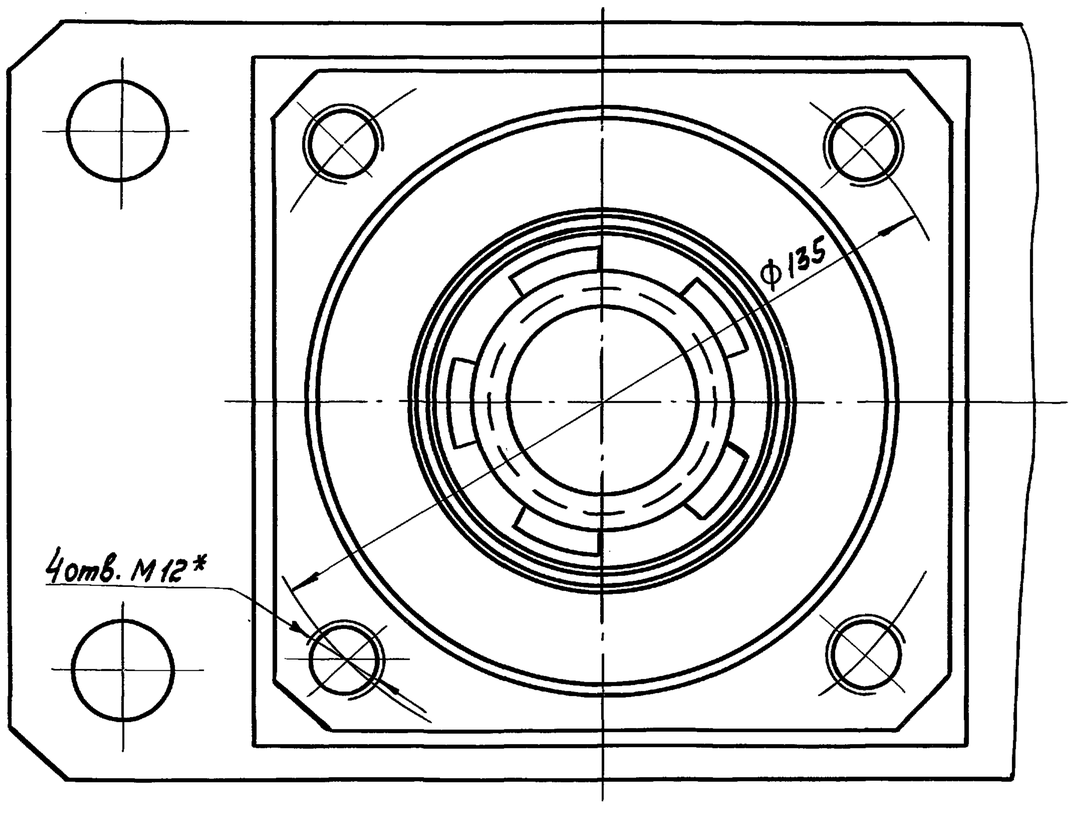


1. * Размеры для справок.
2. $h14, \pm \frac{IT14}{2}$.
3. Шероховатость обрабатываемых поверхностей деталей без чертежа - $\frac{40}{}$.

Инв.№ подл. | Подпись и дата | Взам. инв.№ | Инв.№ дубл. | Подпись и дата

| Изм. | Лист | № докум. | Подп. | Дата | 1Ф.959.03.000СБ | | | |
|---|---|---|---|---|---|---|---|---|
| Разраб. | | Голубев | | 4.10.89 | Подпятник | Лит. И | Масса 1,0 | Масштаб 1:1 |
| Пров. | | Пендерев | | 4.10.89 | | Лист | Листов 1 | |
| Рук. | | Пендерев | | 4.10.89 | | Мосводоканалнишпроект Отдел № 5 | | |
| Н.контр. | | Третьяков | | 5.10.89 | | | | |
| Утв. | | Куйбышев | | 5.10.89 | | | | |

Копировал Изд. 23987-05 12

Формат А3

1Ф.959.03.100С6

Типовой проект 902-2-476.89
Альбом 5

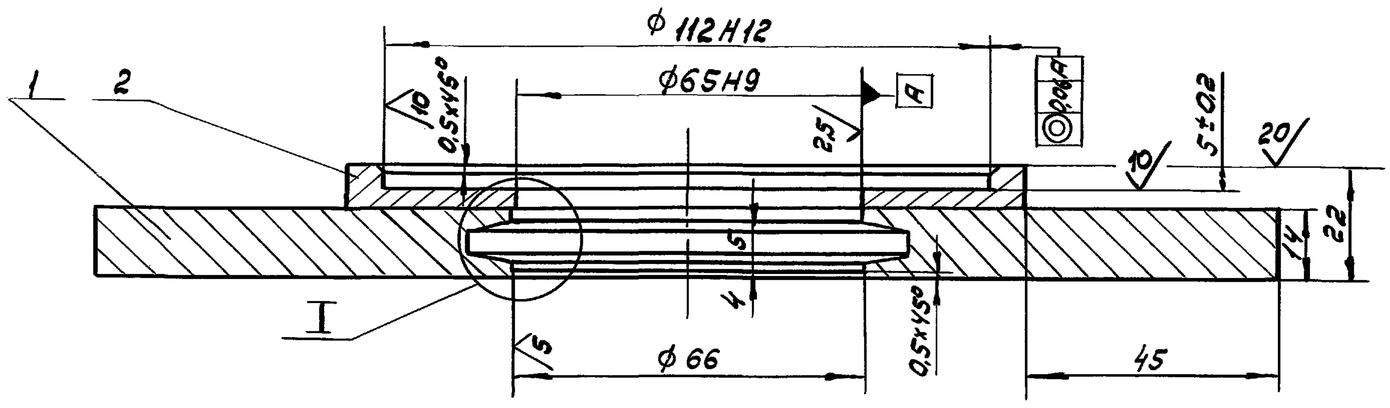


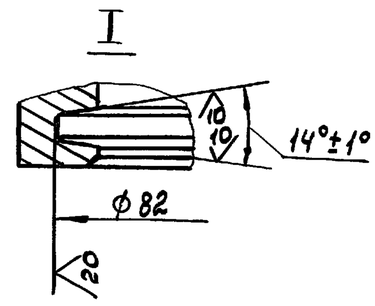


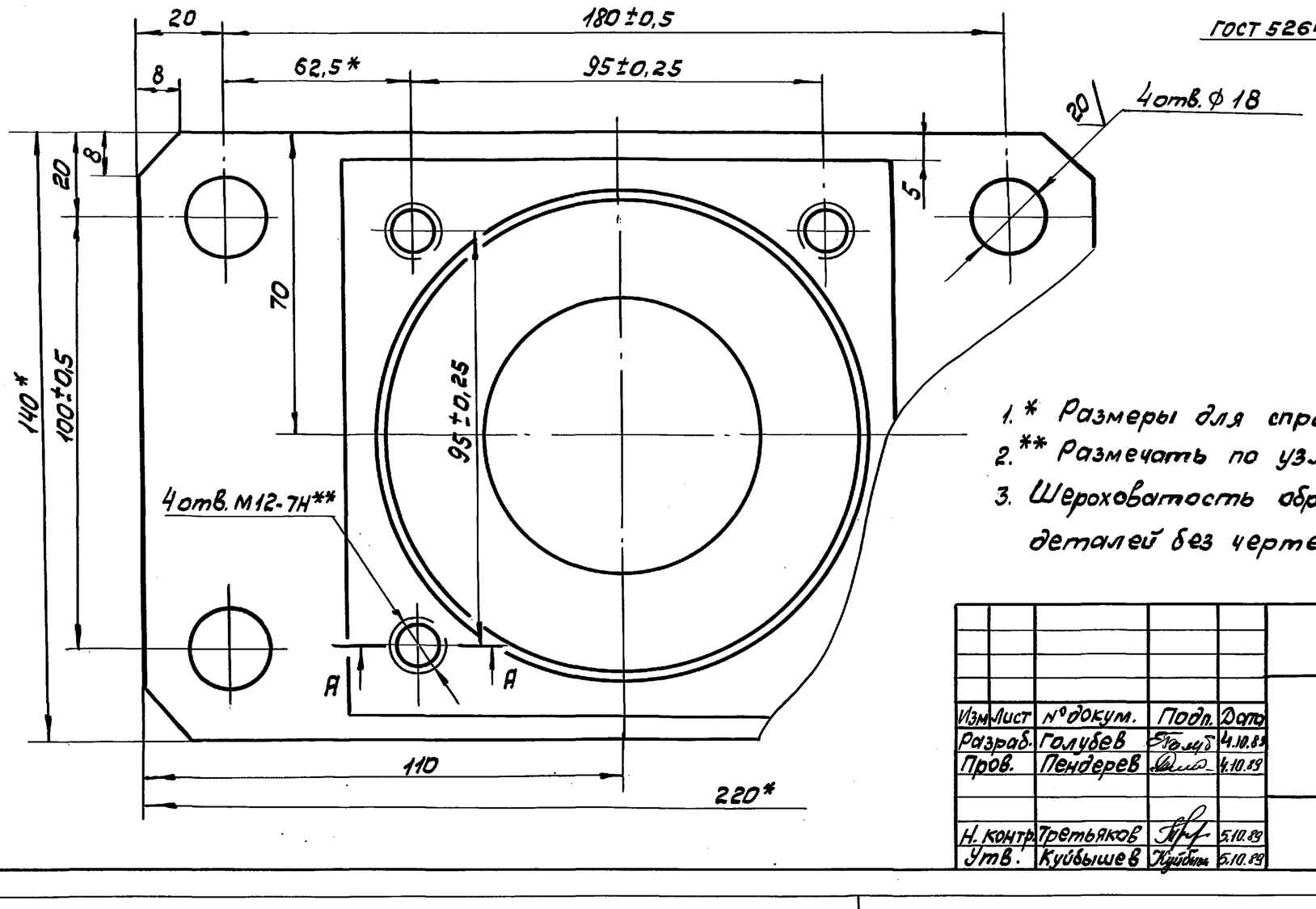


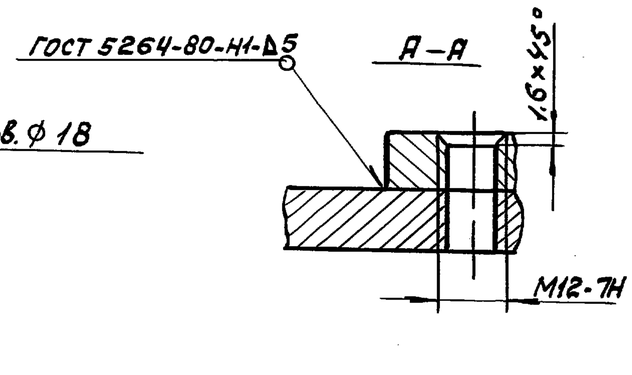


1. * Размеры для справок.
2. ** Размечать по узлу 1Ф.959.03.200С6
3. Шероховатость обрабатываемых поверхностей деталей без чертежа - $\sqrt{40}$.

| Изм. | Лист | № докум. | Подп. | Дата |
|---|---|---|---|---|
| Разраб. | | Голубев | | 4.10.89 |
| Пров. | | Пендерев | | 4.10.89 |
| Н. контр. | | Третьяков | | 5.10.89 |
| Утв. | | Куйбышев | | 5.10.89 |

1Ф.959.03.100С6

Основание

| Лит. | Масса | Масштаб |
|---|---|---|
| И | 3,3 | 1:1 |
| Лист | Листов 1 | |

Мосводоканалниипроект
Отдел № 5

Формат А3

| Формат | Зона | Поз. | Обозначение | Наименование | Кол. | Примечание |
|---|---|---|---|---|---|---|
| | | | | Документация | | |
| А3 | | | 1Ф.959.03.100СБ | Сборочный чертеж | | |
| | | | | Детали | | |
| Б4 | | 1 | 1Ф.959.03.101 | Плита | | |
| | | | | Лист Б-14 ГОСТ 19903-74 / Вст3сп ГОСТ 14637-79 | | |
| | | | | 220h14 × 140h14 | 1 | 2,4кг |
| Б4 | | 2 | 1Ф.959.03.102 | Накладка | | |
| | | | | Лист Б-10 ГОСТ 19903-74 / Вст3сп ГОСТ 14637-79 | | |
| | | | | 130h14 × 130h14 | 1 | 0,64кг |

| Изм. | Лист | № докум. | Подп. | Дата |
|---|---|---|---|---|
| Разраб. | | Голубев | | 4.10.89 |
| Пров. | | Пендерев | | 4.10.89 |
| Н. контр. | | Третьяков | | 5.10.89 |
| Утв. | | Куйбышев | | 5.10.89 |

1Ф.959.03.100

Основание

| Лит. | Лист | Листов |
|---|---|---|
| И | | 1 |

Мосводоканалниипроект
Отдел № 5

Формат А4

| Формат | Зона | Поз. | Обозначение | Наименование | Кол. | Примечание |
|---|---|---|---|---|---|---|
| | | | | Документация | | |
| А3 | | | 1Ф.959.03.200СБ | Сборочный чертеж | | |
| | | | | Детали | | |
| А4 | | 1 | 1Ф.959.03.201 | Фланец | 1 | |
| А4 | | 2 | 1Ф.959.03.202 | Обечайка | 1 | |
| А4 | | 3 | 1Ф.959.03.203 | Фланец | 1 | |
| Б4 | | 4 | 1Ф.959.03.204 | Бобышка | | |
| | | | | Круг 15-В ГОСТ 2590-71 / Вст3сп ГОСТ 535-79 | | |
| | | | | L = 10h14 | 1 | 0,01кг |

| Изм. | Лист | № докум. | Подп. | Дата |
|---|---|---|---|---|
| Разраб. | | Голубев | | 4.10.89 |
| Пров. | | Пендерев | | 4.10.89 |
| Н. контр. | | Третьяков | | 5.10.89 |
| Утв. | | Куйбышев | | 5.10.89 |

1Ф.959.03.200

Корпус

| Лит. | Лист | Листов |
|---|---|---|
| И | | 1 |

Мосводоканалниипроект
Отдел №5

Копировал 23987-05 13 Формат А4

Типовой проект 902-2-476.89
Альбом 5

1Ф.959.03.200СБ

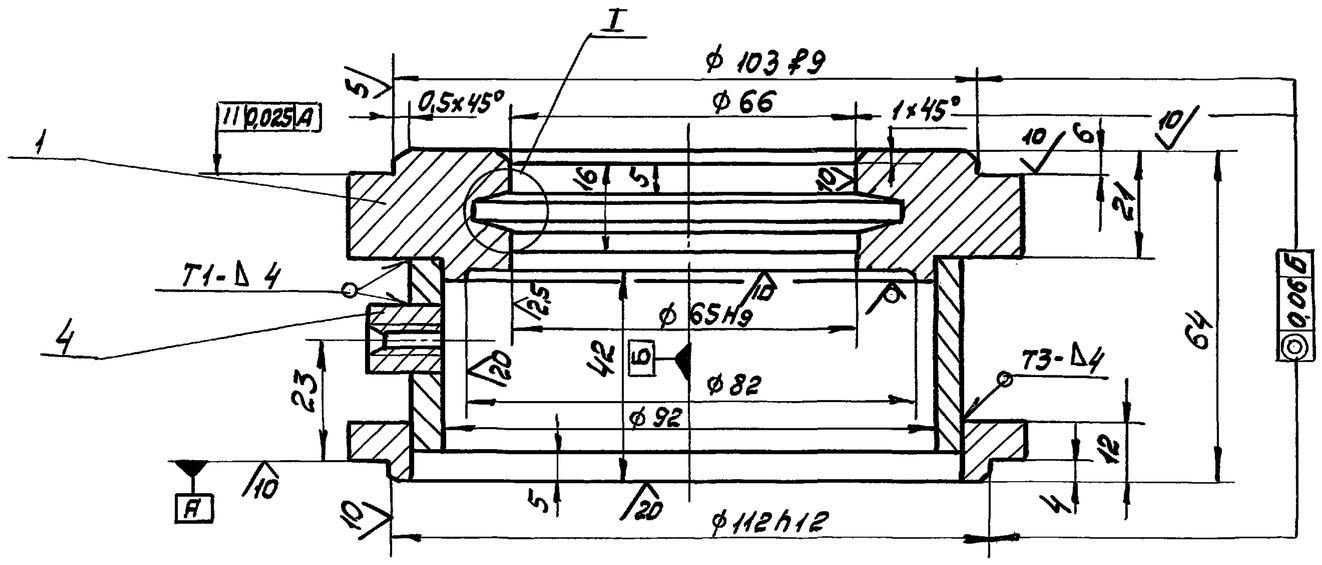


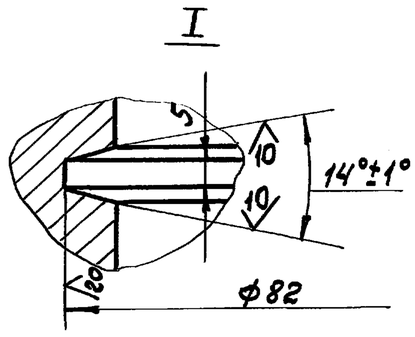


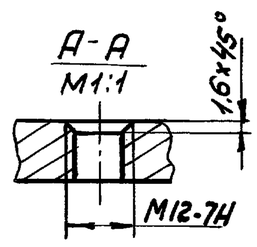


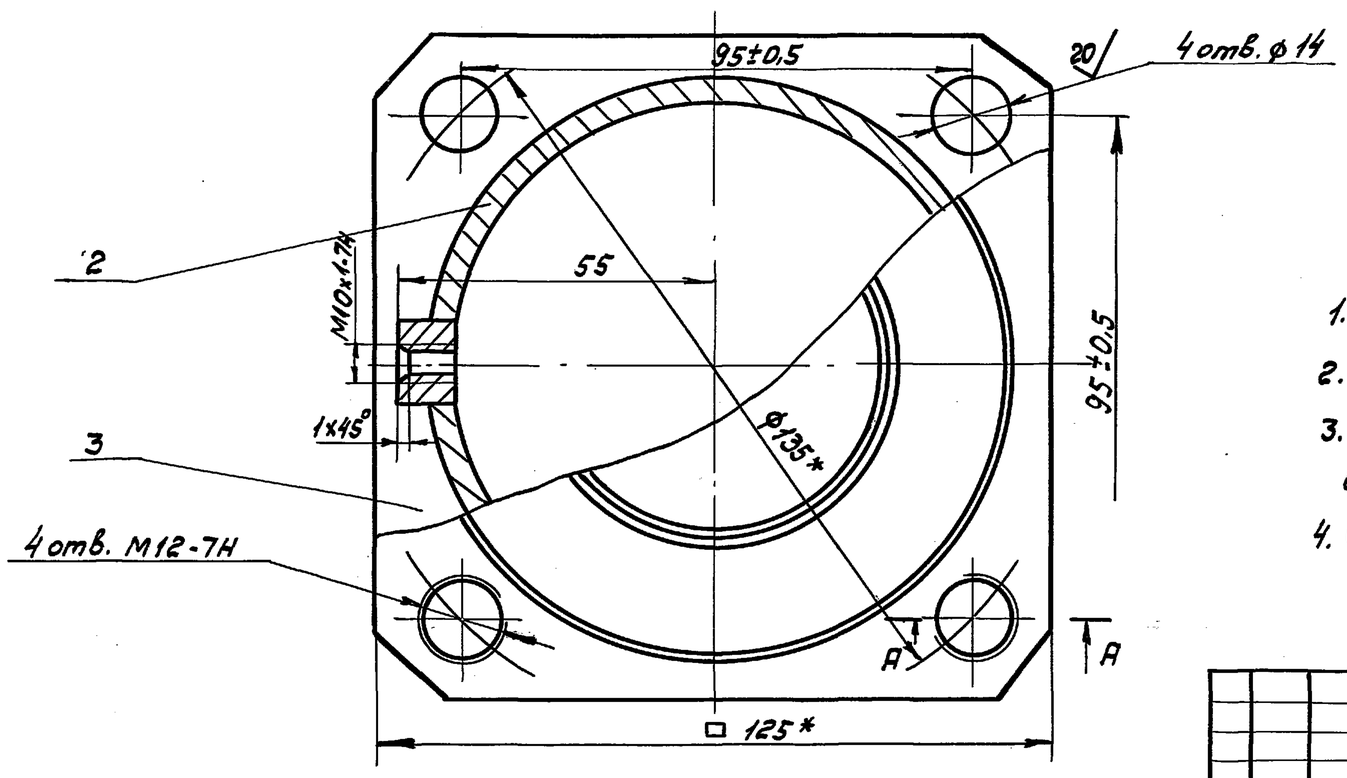


1. * Размеры для справок
2. H14, h14, ± IT14/2.
3. Шероховатость обрабатываемых поверхностей детали без чертежа - 20/.
4. Сварку производить по ГОСТ 5264-80.

| Изм. | Лист | № докум. | Подп. | Дата | 1Ф.959.03.200СБ | | | |
|---|---|---|---|---|---|---|---|---|
| Разраб. | | Голубев | | 4.10.89 | Корпус | Лит. | Масса | Масштаб |
| Пров. | | Пендерев | | 4.10.89 | | И | 2,5 | 1:1 |
| Н. контр. | | Третьяков | | 5.10.89 | | Лист | Листов 1 | |
| Утв. | | Куйбышев | | 5.10.89 | | Мосводоканал НИИпроект Отдел №5 | | |

Формат А3

1Ф.959.03.201

20/ (√)

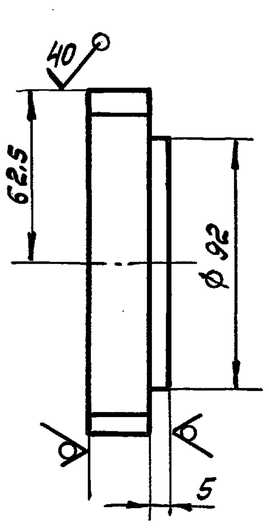


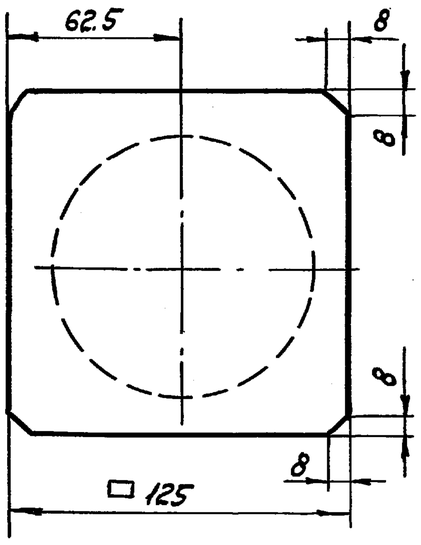


h14, ± IT14/2.

| Изм. | Лист | № докум. | Подп. | Дата | 1Ф.959.03.201 | | | |
|---|---|---|---|---|---|---|---|---|
| Разраб. | | Голубев | | 4.10.89 | Фланец | Лит. | Масса | Масштаб |
| Пров. | | Пендерев | | 4.10.89 | | И | 2,1 | 1:2 |
| Н. контр. | | Третьяков | | 5.10.89 | | Лист | Листов 1 | |
| | | | | | Лист Б-28 ГОСТ 19903-74 / Вст3 сп ГОСТ 14637-79 | Мосводоканал НИИпроект Отдел №5 | | |

Формат А4

1Ф.959.03.202

40/ (√)

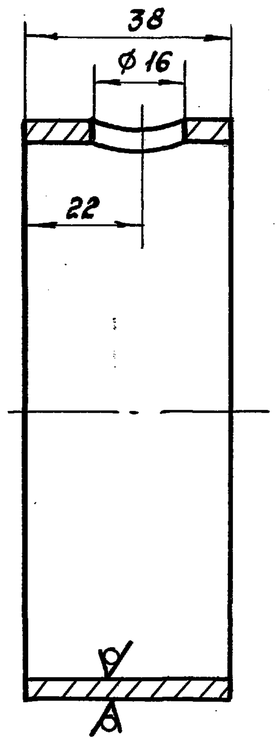


H14, h14, ± IT14/2.

| Изм. | Лист | № докум. | Подп. | Дата | 1Ф.959.03.202 | | | |
|---|---|---|---|---|---|---|---|---|
| Разраб. | | Голубев | | 4.10.89 | Обечайка | Лит. | Масса | Масшта |
| Пров. | | Пендерев | | 4.10.89 | | И | 0,4 | 1:1 |
| Н. контр. | | Третьяков | | 5.10.89 | | Лист | Листов 1 | |
| | | | | | Труба 102×4 ГОСТ 8732-78 / В10 ГОСТ 8731-74 | Мосводоканал НИИпроект Отдел №5 | | |

Копировал Формат А4 23987-05 14

Инв. № подл. | Подпись и дата | Взам. инв. № | Инв. № дубл. | Подпись и дата

Типовой проект 902-2-476.89

Альбом 5

1Ф.959.03.203

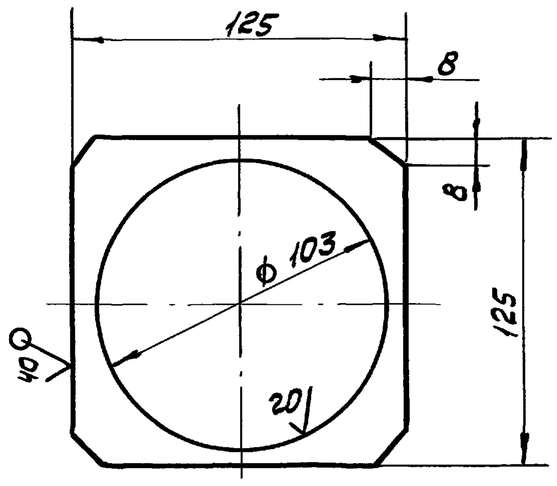


Н14, h14, ± IT14/2.

| Изм | Лист | № докум. | Подп. | Дата | 1Ф.959.03.203 | | | |
|---|---|---|---|---|---|---|---|---|
| Разраб. | | Голубев | | 4.10.89 | Фланец | Лит. | Масса | Масштаб |
| Пров. | | Пендерев | | 4.10.89 | | И | 0,64 | 1:2 |
| | | | | | | Лист | Листов 1 | |
| Н. контр. | | Третьяков | | 5.10.89 | Лист Б-14 ГОСТ 19903-74 / Вст3сп ГОСТ 14637-79 | Мосводоканалниипроект Отдел № 5 | | |

Формат А4

1Ф.959.03.002

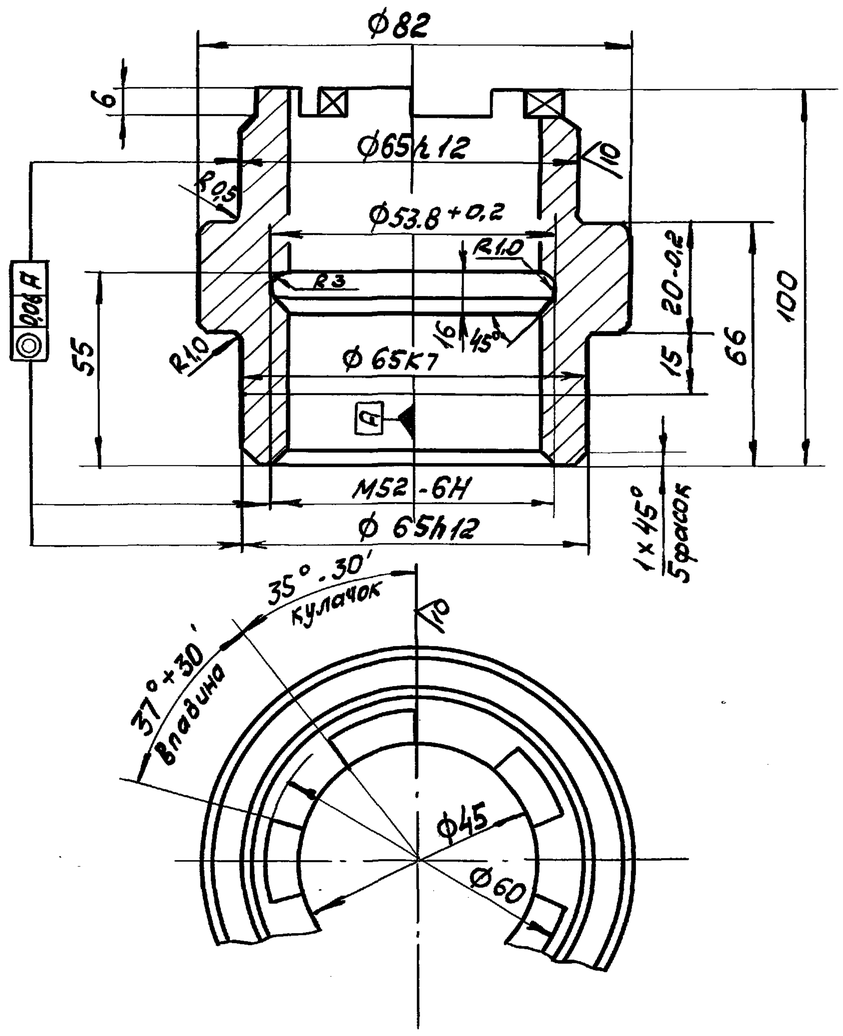


1. 35...40 HRCэ
2. Н14, h14, ± IT14/2.

| Изм | Лист | № докум. | Подп. | Дата | 1Ф.959.03.002 | | | |
|---|---|---|---|---|---|---|---|---|
| Разраб. | | Голубев | | 4.10.89 | Втулка кулачковая | Лит. | Масса | Масштаб |
| Пров. | | Пендерев | | 4.10.89 | | И | 1,25 | 1:1 |
| | | | | | | Лист | Листов 1 | |
| Н.контр. | | Третьяков | | 5.10.89 | Сталь 45 ГОСТ 1050-74 | Мосводоканалниипроект Отдел № 5 | | |

Формат А4

| Формат | Зона | Поз. | Обозначение | Наименование | Кол. | Примечание |
|---|---|---|---|---|---|---|
| | | | | | | |
| | | | | Документация | | |
| | | | | | | |
| А4 | | | 1Ф.959.04.000СБ | Сборочный чертеж | | |
| | | | | | | |
| | | | | Детали | | |
| | | | | | | |
| А4 | | 1 | 1Ф.959.04.001 | Фланец | 1 | |
| Б4 | | 2 | 1Ф.959.04.002 | Труба | | |
| | | | | Труба 50х3,5 ГОСТ 3262-75 | | |
| | | | | L = 1110 h14 | 1 | 5,4 кг |
| Б4 | | 3 | 1Ф.959.04.003 | Заглушка | | |
| | | | | Лист Б-3,0 ГОСТ 19903-74 / Вст3сп ГОСТ 16523-70 | | |
| | | | | ф65h14 | 1 | 0,12 кг |

| Изм | Лист | № докум. | Подп. | Дата | 1Ф.959.04.000 | | | |
|---|---|---|---|---|---|---|---|---|
| Разраб. | | Голубев | | 4.10.89 | Колпак | Лит. | Лист | Листов |
| Пров. | | Пендерев | | 4.10.89 | | И | | 1 |
| Н. контр. | | Третьяков | | 5.10.89 | | Мосводоканалниипроект Отдел № 5 | | |
| Утв. | | Куйбышев | | 5.10.89 | | | | |

Формат А4

1Ф.959.04.000СБ

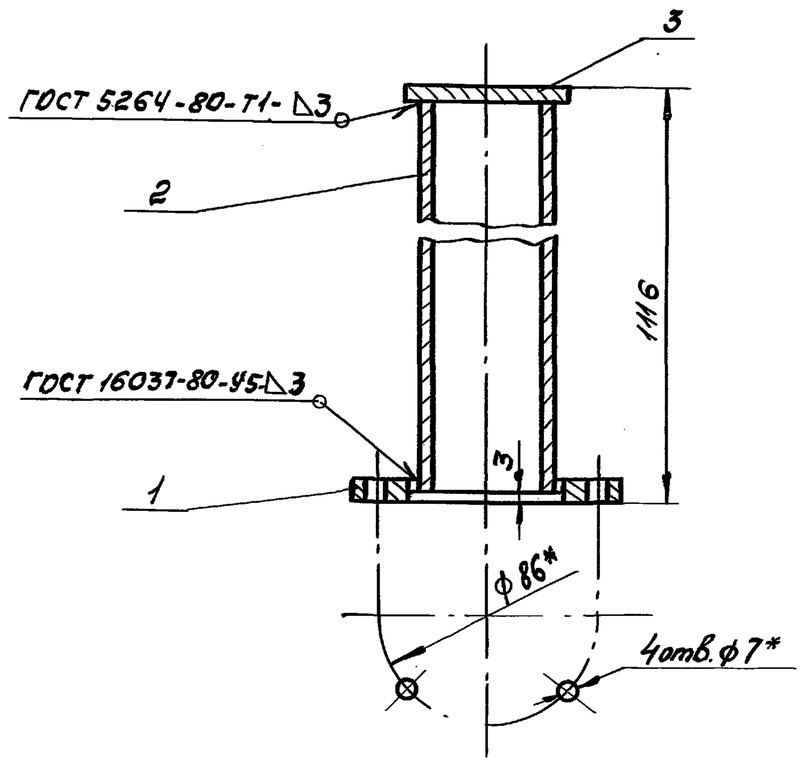


1. * Размеры для справок.
2. h14, ± IT14/2.
3. Шероховатость обрабатываемых поверхностей деталей без чертежа - 40 V.

| Изм | Лист | № докум. | Подп. | Дата | 1Ф.959.04.000СБ | | | |
|---|---|---|---|---|---|---|---|---|
| Разраб. | | Голубев | | 4.10.89 | Колпак | Лит. | Масса | Масштаб |
| Пров. | | Пендерев | | 4.10.89 | | И | 5,0 | 1:2 |
| | | | | | | Лист | Листов 1 | |
| Н. контр. | | Третьяков | | 5.10.89 | | Мосводоканалниипроект Отдел № 5 | | |
| Утв. | | Куйбышев | | 5.10.89 | | | | |

Копировал 23987-05 15 Формат А4

Типовой проект 902-2-476.89
Альбом 5

1Ф.959.04.001

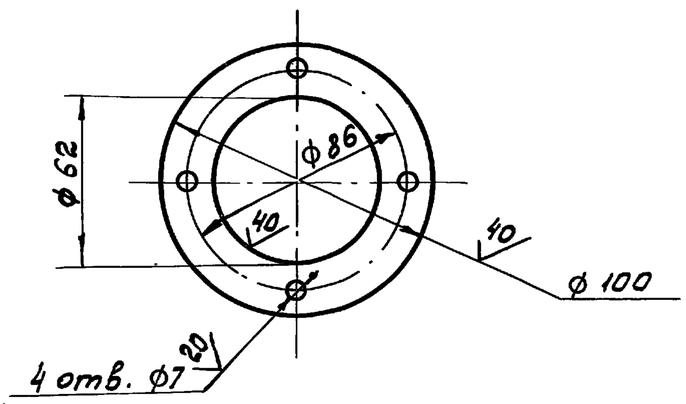


H14, h14, ± IT14/2.

| Изм. | Лист | № докум. | Подп. | Дата | 1Ф.959.04.001 | | | |
|---|---|---|---|---|---|---|---|---|
| Разраб. | | Голубев | | 5.10.89 | Фланец | Лит. И | Масса 0,22 | Масштаб 1:2 |
| Пров. | | Пендерев | | 5.10.89 | | Лист | Листов 1 | |
| Н.контр. | | Третьяков | | 5.10.89 | Лист Б-6 ГОСТ 19903-74 / В Ст3сп ГОСТ 14637-79 | Мосводоканал НИИпроект Отдел № 5 | | |

Подпись и дата | Взам. инв. № | Инв. № дубл. | Подпись и дата | Инв. № подл.

Формат А4

1Ф.959.00.001

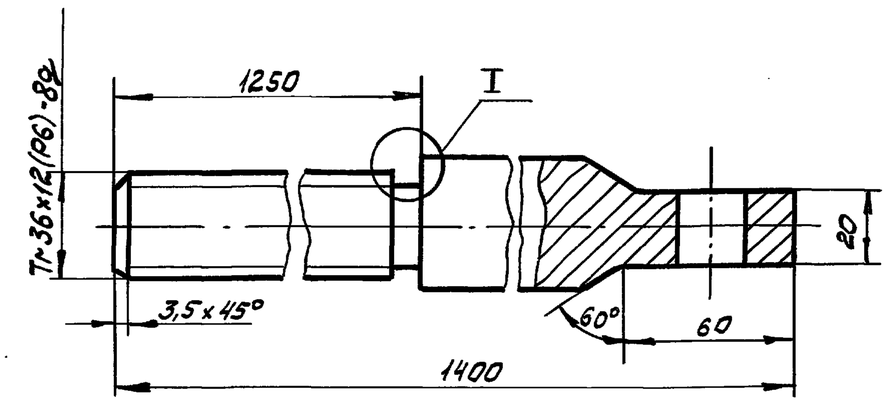


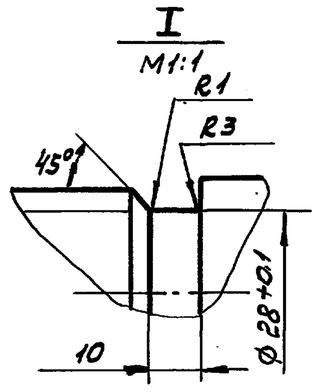


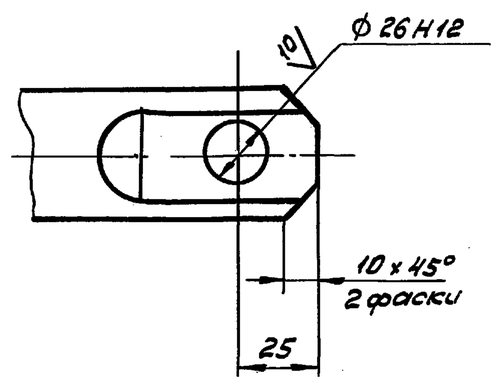


H14, h14, ± IT14/2.

| Изм. | Лист | № докум. | Подп. | Дата | 1Ф.959.00.001 | | | |
|---|---|---|---|---|---|---|---|---|
| Разраб. | | Голубев | | 5.10.89 | Штанга винтовая | Лит. И | Масса 12 | Масштаб 1:2 |
| Пров. | | Пендерев | | 5.10.89 | | Лист | Листов 1 | |
| Н.контр. | | Третьяков | | 5.10.89 | Сталь 20Х13 ГОСТ 5949-75 | Мосводоканал НИИпроект Отдел № 5 | | |

Подпись и дата | Взам. инв. № | Инв. № дубл. | Подпись и дата | Инв. № подл.

Формат А4

1Ф.959.00.002

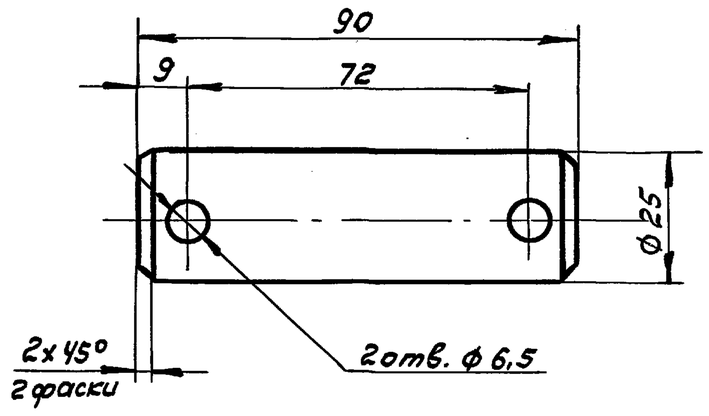


H14, h14, ± IT14/2.

| Изм. | Лист | № докум. | Подп. | Дата | 1Ф.959.00.002 | | | |
|---|---|---|---|---|---|---|---|---|
| Разраб. | | Голубев | | 5.10.89 | Ось | Лит. И | Масса 0,35 | Масштаб 1:1 |
| Пров. | | Пендерев | | 5.10.89 | | Лист | Листов 1 | |
| Н.контр. | | Третьяков | | 5.10.89 | Круг 28-В-ГОСТ 2590-71 / В ст.3 сп ГОСТ 535-79 | Мосводоканал НИИпроект Отдел № 5 | | |

Подпись и дата | Взам. инв. № | Инв. № дубл. | Подпись и дата | Инв. № подл.

Формат А4

1Ф.960.00.001

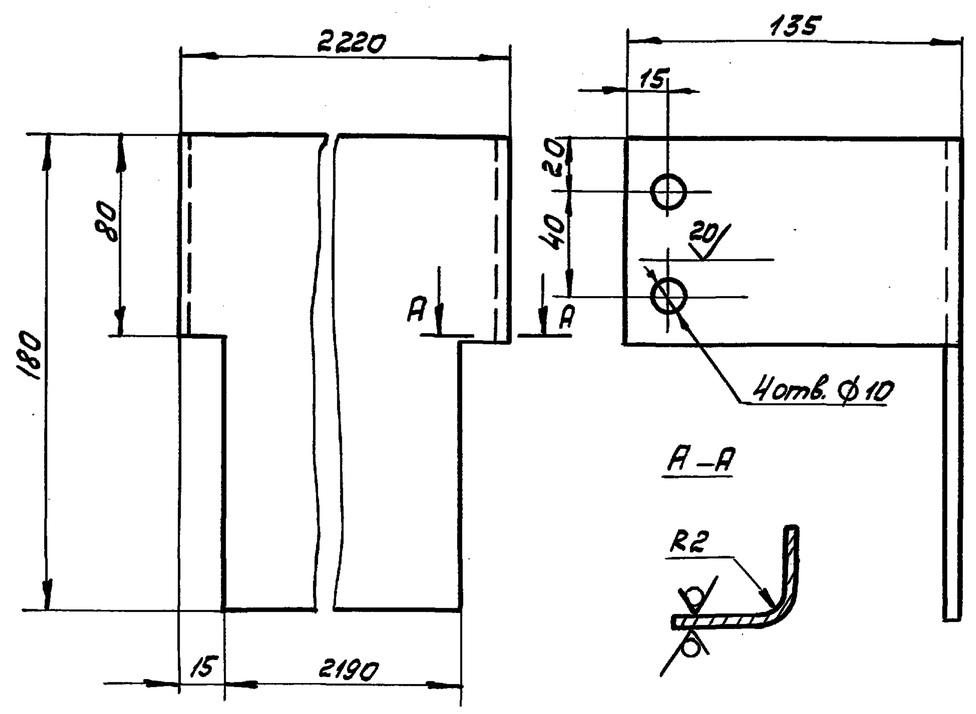


1. H14, h14, ± IT14/2.
2. Развернутая длина L = 2485 мм.

| Изм. | Лист | № докум. | Подп. | Дата | 1Ф.960.00.001 | | | |
|---|---|---|---|---|---|---|---|---|
| Разраб. | | Голубев | | 5.10.89 | Ограждение | Лит. И | Масса 6,5 | Масштаб 1:2 |
| Пров. | | Пендерев | | 5.10.89 | | Лист | Листов 1 | |
| Н.контр. | | Третьяков | | 5.10.89 | Лист Б-2,0 ГОСТ 19903-74 / В ст3сп ГОСТ 16523-70 | Мосводоканал НИИпроект Отдел № 5 | | |

Подпись и дата | Взам. инв. № | Инв. № дубл. | Подпись и дата | Инв. № подл.

Копировал



Формат А4

Типовой проект 902-2-476.89 Альбом 5

| № строки | Наименование | Код ОКП | Обозначение документа на поставку | Поставщик | Куда входит (обозначение) | Количество: На изделие | в комплекты | на регулир. | Всего | Примечание |
|---|---|---|---|---|---|---|---|---|---|---|
| 1 | Подшипник 8213 | | ГОСТ 5874-75 | | 1Ф.960.03.000 | 1 | | | 1 | |
| 2 | Масленка 1.2.Ц6 | | ГОСТ 19853-74 | | 1Ф.960.03.000 | 1 | | | 1 | |
| 3 | Болт М8×16.58.096 | | ГОСТ 7798-70 | | | 4 | | | 4 | |
| 4 | М10×20.58.096 | | | | | 1 | | | 1 | |
| 5 | М10×40.58.096 | | | | | 10 | | | 10 | |
| 6 | М12×38.58.096 | | | | | | | | | |
| 7 | М12×50.58.096 | | | | | 16 | | | 16 | |
| 8 | М12×60.58.096 | | | | | 10 | | | 10 | |
| 9 | М16×35.58.096 | | | | | 4 | | | 4 | |
| 10 | М16×40.58.096 | | | | | 4 | | | 4 | |
| 11 | М16×60.58.096 | | | | | 4 | | | 4 | |
| 12 | Гайка М8.5.096 | | ГОСТ 5915-70 | | | 4 | | | 4 | |
| 13 | М10.5.096 | | | | | 10 | | | 10 | |
| 14 | М12.5.096 | | | | | 26 | | | 26 | |
| 15 | М16.5.096 | | | | | 4 | | | 4 | |
| 16 | | | | | | | | | 8 | |
| 17 | М24.5.096 | | | | | 1 | | | 1 | |
| 18 | Винт М8×18.58.096 | | ГОСТ 17475-80 | | | 4 | | | 4 | |
| 19 | Шайба 16.02.096 | | ГОСТ 10906-78 | | | 4 | | | 4 | |
| 20 | | | | | | | | | 8 | |
| 21 | Шайба 16.02.096 | | ГОСТ 11371-78 | | | 4 | | | 4 | |
| 22 | 24.02.096 | | | | | 1 | | | 1 | |
| 23 | Шплинт 6.3×60-001 | | ГОСТ 397-79 | | | 2 | | | 2 | |
| 24 | Шпонка 10×8×32 | | ГОСТ 23360-78 | | | 1 | | | 3 | |
| | | | | | | | | | 4 | |

Инв.№ подл. | Подпись и дата | Взам. инв.№ | Инв.№ дубл. | Подпись и дата

| Изм. | Лист | № докум. | Подп. | Дата |
|---|---|---|---|---|
| Разраб. | Голубев | | | |
| Пров. | Пендерев | | | |
| Н. контр. | Третьяков | | | |
| Утв. | Куйбышев | | | |

1Ф.960.00.000ВП

Затвор плоский поверхностный 2200×1000
Ведомость покупных изделий

| Лит. | Лист | Листов |
|---|---|---|
| И | | 1 |

Мосводоканалниипроект Отдел №5

Формат А3

| Формат | Зона | Поз. | Обозначение | Наименование | кол. | Примечание |
|---|---|---|---|---|---|---|
| | | | | | | |
| | | | | Документация | | |
| | | | | | | |
| А2 | | | 1Ф.960.00.000СБ | Сборочный чертеж | | |
| А3 | | | 1Ф.960.00.000ВП | Ведомость покупных изделий | | |
| | | | | | | |
| | | | | Сборочные единицы | | |
| А4 | | 1 | 1Ф.960.01.000 | Рама затвора | 1 | |
| А4 | | 2 | 1Ф.960.02.000 | Щит | 1 | |
| А4 | | 3 | 1Ф.960.03.000 | Головка штанговая | 1 | |
| А4 | | 4 | 1Ф.960.04.000 | Маховик | 1 | |
| А4 | | 5 | 1Ф.960.05.000 | Колпак | 1 | |
| | | | | | | |
| | | | | Детали | | |
| | | | | | | |
| А4 | | 6 | 1Ф.960.00.001 | Ограждение | 1 | |
| А4 | | 7 | 1Ф.960.00.002 | Прокладка | 2 | |
| А4 | | 8 | 1Ф.960.00.003 | Штанга винтовая | 1 | |
| А4 | | 9 | 1Ф.960.00.004 | Палец | 1 | |
| | | | | | | |
| | | | | Стандартные изделия | | |
| | | | | | | |
| | | 10 | | Болт М8×16.58.096 | | |
| | | | | ГОСТ 7798-70 | 4 | |

Инв.№ подл. | Подпись и дата | Взам. инв.№ | Инв.№ дубл. | Подпись и дата

| Изм. | Лист | № докум. | Подп. | Дата |
|---|---|---|---|---|
| Разраб. | Голубев | | | 4.10.89 |
| Пров. | Пендерев | | | 4.10.89 |
| Н. контр. | Третьяков | | | 5.10.89 |
| Утв. | Куйбышев | | | 5.10.89 |

1Ф.960.01.000

Затвор плоский поверхностный 2200×1000

| Лит. | Лист | Листов |
|---|---|---|
| И | 1 | 2 |

Мосводоканалниипроект Отдел №5

Формат А4

| Формат | Зона | Поз. | Обозначение | Наименование | кол. | Примечание |
|---|---|---|---|---|---|---|
| | | 11 | | Болт М16×50.58.096 | | |
| | | | | ГОСТ 7798-70 | 4 | |
| | | 12 | | Винт М8×18.58.096 | | |
| | | | | ГОСТ 17475-80 | 4 | |
| | | 13 | | Гайка М8.5.096 | | |
| | | | | ГОСТ 5915-70 | 4 | |
| | | 14 | | Гайка М16.5.096 | | |
| | | | | ГОСТ 5915-70 | 4 | |
| | | 15 | | Гайка М24.5.096 | | |
| | | | | ГОСТ 5915-70 | 1 | |
| | | 16 | | Шайба 16.02.096 | | |
| | | | | ГОСТ 10906-78 | 4 | |
| | | 17 | | Шайба 24.02.096 | | |
| | | | | ГОСТ 11371-78 | 1 | |
| | | 18 | | Шпонка 10×8×32 | | |
| | | | | ГОСТ 23360-78 | 1 | |
| | | 19 | | Шплинт 6,3×60.001 | | |
| | | | | ГОСТ 397-79 | 2 | |

Инв.№ подл. | Подпись и дата | Взам. инв.№ | Инв.№ дубл. | Подпись и дата

| Изм. | Лист | № докум. | Подп. | Дата |
|---|---|---|---|---|

1Ф.960.00.000

Лист 2

Копировал Вал 23987-05 17 Формат А4

1Ф.960.00.000СБ

Типовой проект 902-2-476.89
Альбом 5

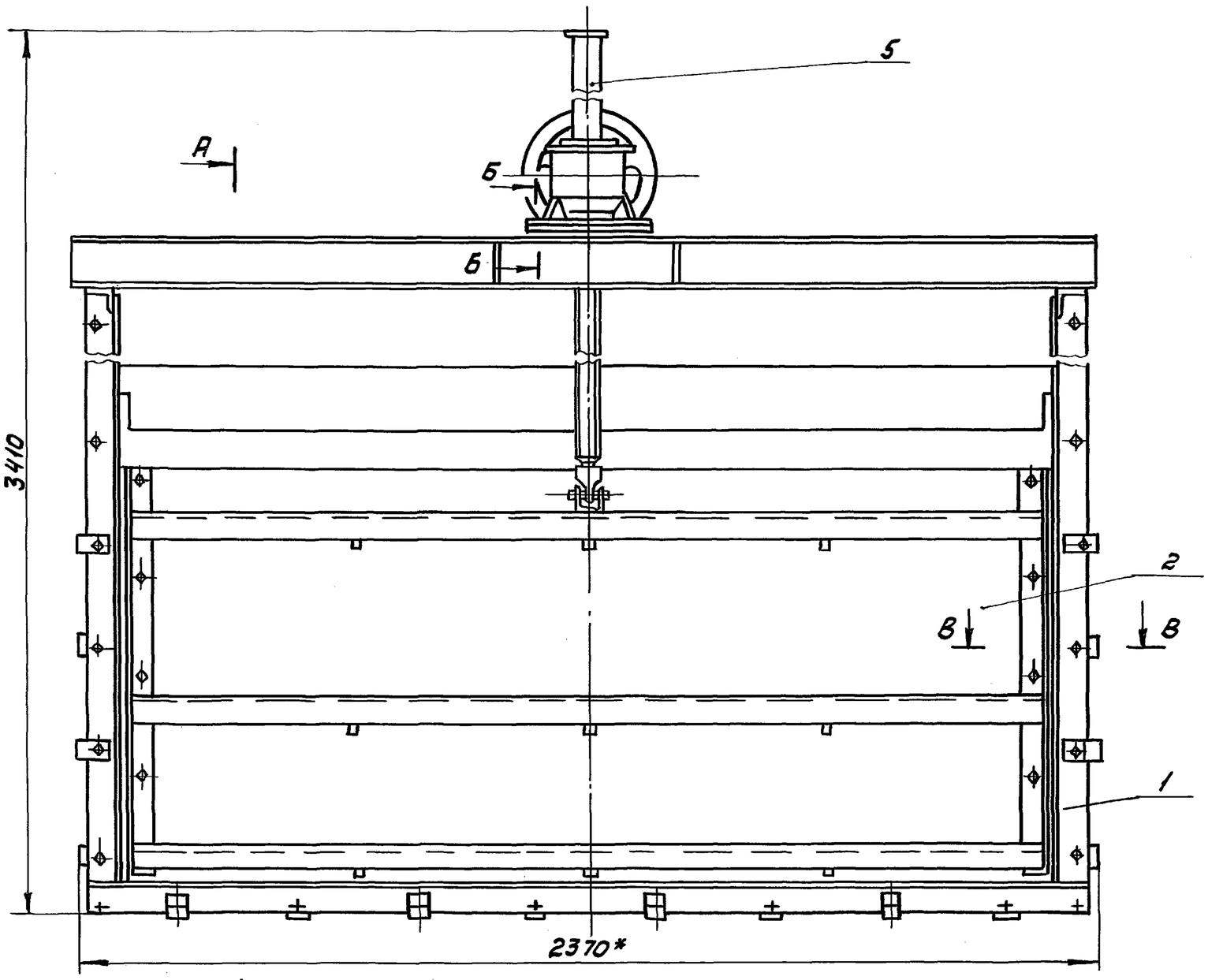


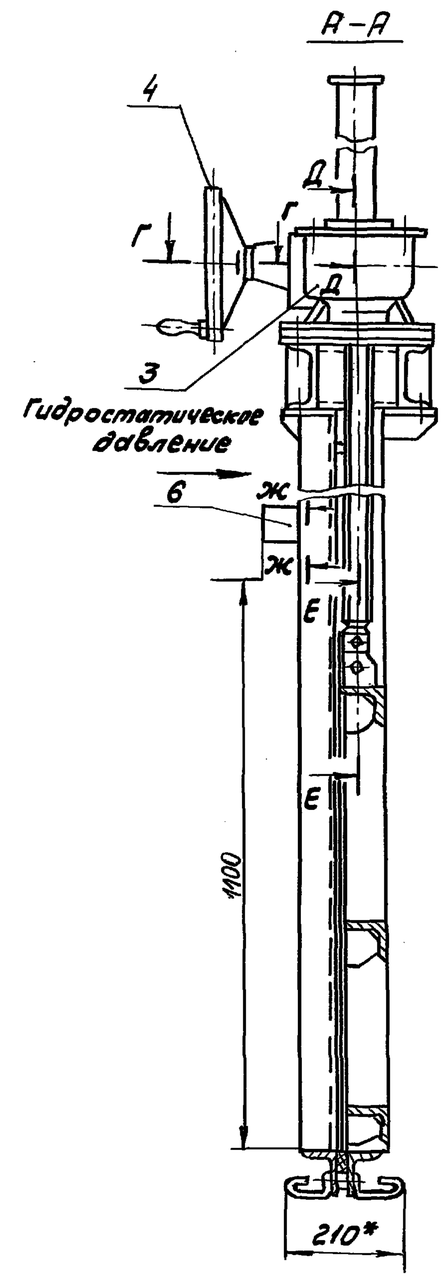


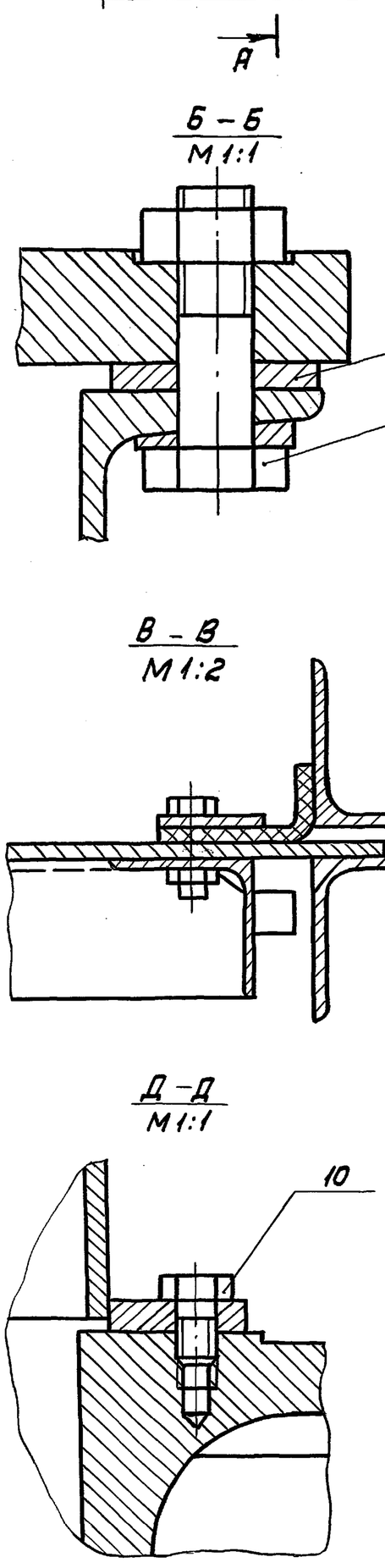


Г – Г
М1:2

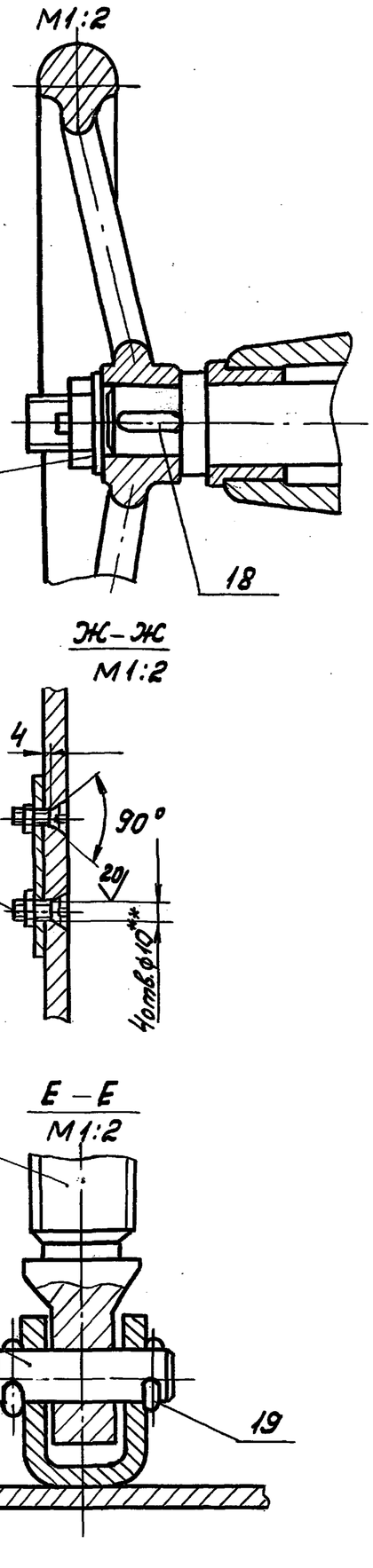


Б – Б
М1:1



В – В
М1:2

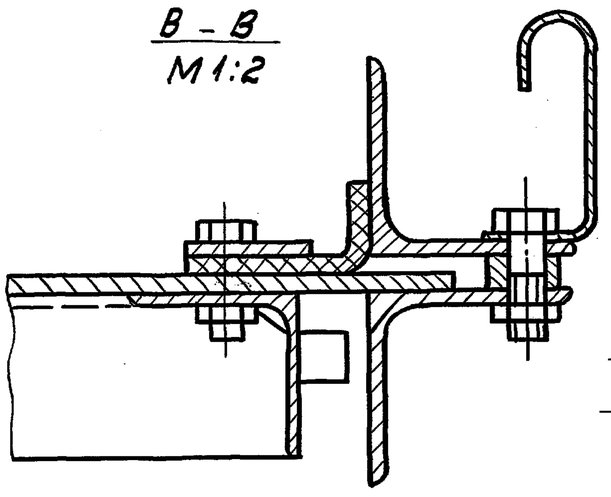

Ж – Ж
М1:2

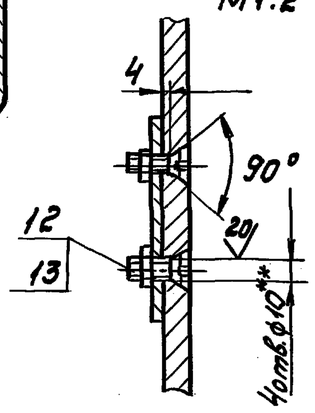


Д – Д
М1:1




Е – Е
М1:2

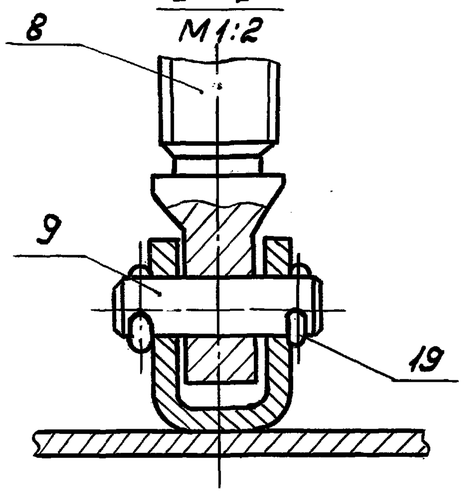


## Техническая характеристика

| | |
|---|---|
| Тип затвора | Плоский скользящий с резиновым уплотнением |
| Ширина проема рамы в свету | 2200 мм |
| Высота щита | 1000 мм |
| Направление гидростатического давления | Одностороннее |
| Расчетное подъемное усилие при перепаде равном высоте щита | 9310Н |
| Тип привода | Ручной с конической зубчатой передачей |
| Время необходимое для полного под'ема или опускания щита | ≈ 5мин |
| Наибольшее расчетное усилие на маховике | 216Н |

## Технические требования

1. Изготовление и монтаж затвора производить в соответствии со строительными нормами и правилами СНиП III 18-75.
2. * Размеры для справок.
3. ** Размечать по сопрягаемой детали.
4. Затвор окрасить грунт ХС-010, краска ЭмХС-710, серый, лак ХС-76 IV в ГОСТ 9355-81 кругом за исключением обработанных и сопрягающихся поверхностей, а также поверхностей, сопрягающихся со штрабным бетоном.

| Изм. | Лист | № докум. | Подп. | Дата |
|---|---|---|---|---|
| Разраб. | | Голубев | | 5.10.89 |
| Пров. | | Пендерев | | 5.10.89 |
| Н. контр. | | Третьяков | | 5.10.89 |
| Утв. | | Куйбышев | | 5.10.89 |

1Ф.960.00.000СБ

Затвор плоский поверхностный 2200×1000

| Лит. | Масса | Масштаб |
|---|---|---|
| И | 444,0 | 1:10 |

Лист | Листов 1

Мосводоканалниипроект Отдел №5

Инв. № подл. | Подпись и дата | Взам. инв. № | Инв. № дубл. | Подпись и дата

Копировал Формат А2 23987-05 18

Типовой проект 902-2-476.89
Альбом 5

1Ф.960.01.000СБ

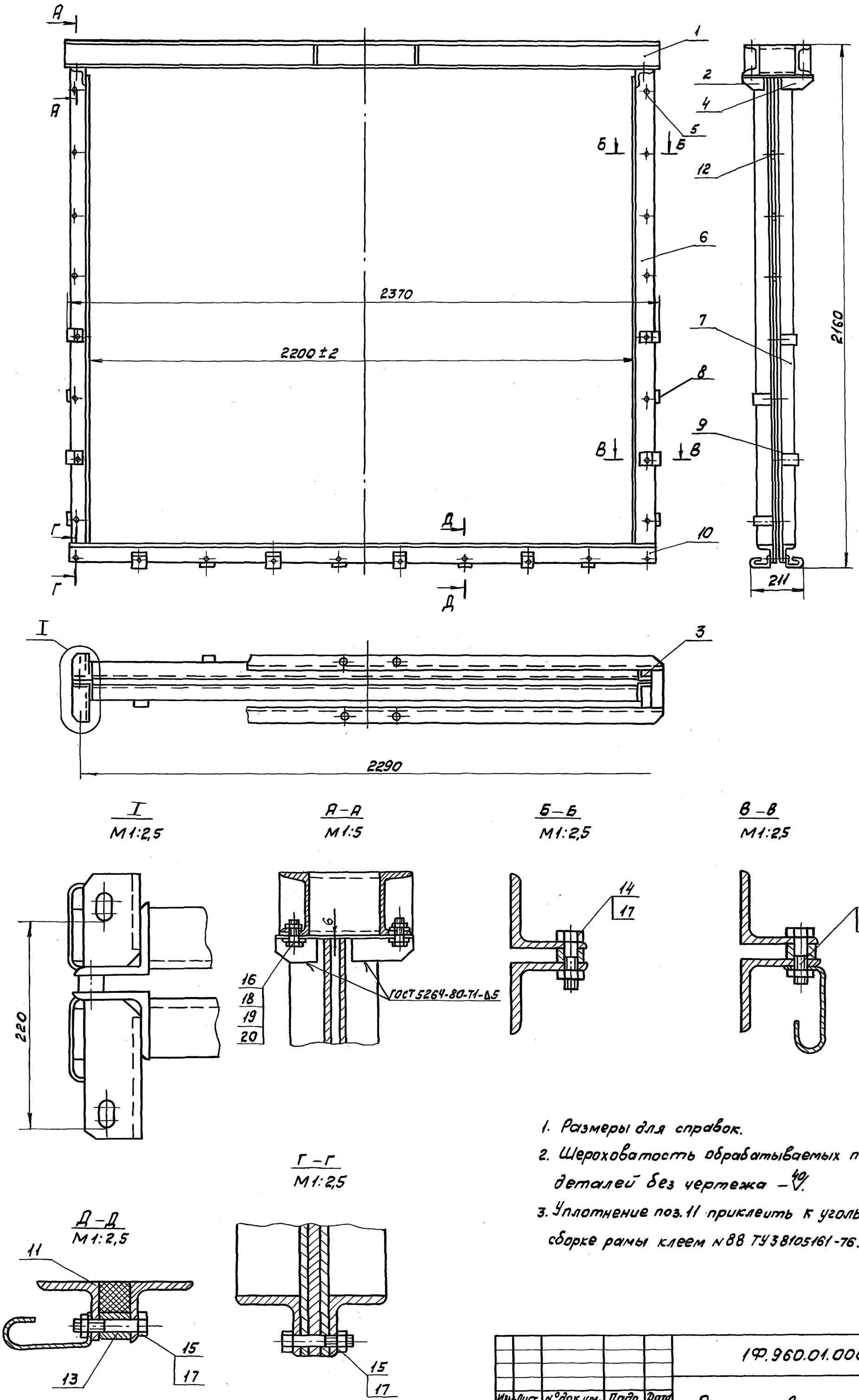


1. Размеры для справок.
2. Шероховатость обрабатываемых поверхностей деталей без чертежа – 40.
3. Уплотнение поз. 11 приклеить к угольникам при сборке рамы клеем №88 ТУ38105161-76.

| | | | | | | | | |
|---|---|---|---|---|---|---|---|---|
| | | | | | 1Ф.960.01.000СБ | | | |
| Изм. | Лист | № докум. | Подп. | Дата | Рама затвора | Лит. | Масса | Масштаб |
| Разраб. | | Голубев | | 4.10.89 | | И | 190 | 1:10 |
| Пров. | | Пендерев | | 4.10.89 | | Лист | Листов 1 | |
| Н. контр. | | Третьяков | | 5.10.89 | | Мосводоканалниипроект | | |
| Утв. | | Куйбышев | | 5.10.89 | | Отдел №5 | | |

Инв. № подл. | Подпись и дата | Взам. инв. № | Инв. № дубл. | Подпись и дата

Копировал Фоля 23987-05 19 Формат 02

Типовой проект 902-2-476.89 Альбом 5

| Формат | Зона | Поз. | Обозначение | Наименование | Кол. | Примечание |
|---|---|---|---|---|---|---|
| | | | | Документация | | |
| А2 | | | 1Ф.960.01.000СБ | Сборочный чертеж | | |
| | | | | Сборочные единицы | | |
| А4 | | 1 | 1Ф.960.01.100 | Рама верхняя | 1 | |
| | | | | Детали | | |
| А4 | | 2 | 1Ф.960.01.001 | Кронштейн | 1 | |
| А4 | | 3 | 1Ф.960.01.001-01 | Кронштейн | 1 | |
| А4 | | 4 | 1Ф.960.01.002 | Кронштейн | 1 | |
| А4 | | 5 | 1Ф.960.01.002-01 | Кронштейн | 1 | |
| А4 | | 6 | 1Ф.960.01.003 | Направляющая | 2 | |
| А4 | | 7 | 1Ф.960.01.003-01 | Направляющая | 2 | |
| А4 | | 8 | 1Ф.960.01.004 | Анкер | 16 | |
| А4 | | 9 | 1Ф.960.01.005 | Прокладка | 2 | |
| А4 | | 10 | 1Ф.960.01.006 | Угольник | 2 | |
| А4 | | 11 | 1Ф.960.01.007 | Уплотнение | 1 | |
| Б4 | | 12 | 1Ф.960.01.008 | Втулка | | |
| | | | | Труба 20х3 ГОСТ 8734-75 / В10 ГОСТ 8733-87 | | |
| | | | | L = 13h14 | 8 | 0.01 кг |

| Формат | Зона | Поз. | Обозначение | Наименование | Кол. | Примечание |
|---|---|---|---|---|---|---|
| Б4 | | 13 | 1Ф.960.01.009 | Втулка | | |
| | | | | Труба 20х3 ГОСТ 8734-75 / В10 ГОСТ 8733-87 | | |
| | | | | L = 29h14 | 8 | 0,08 кг |
| | | | | Стандартные изделия | | |
| | | | | Болты ГОСТ 7798-70 | | |
| | | 14 | | М12х50.58.096 | 16 | |
| | | 15 | | М12х60.58.096 | 10 | |
| | | 16 | | М16х40.58.096 | 4 | |
| | | 17 | | Гайка М12.5.096 ГОСТ 5915-70 | 26 | |
| | | 18 | | Гайка М16.5.096 ГОСТ 5915-70 | 4 | |
| | | 19 | | Шайба 16.02.096 ГОСТ 10906-78 | 4 | |
| | | 20 | | Шайба 16.02.096 ГОСТ 11371-78 | 4 | |

| Изм. | Лист | № докум. | Подп. | Дата |
|---|---|---|---|---|
| Разраб. | Голубев | | | 4.10.89 |
| Пров. | Пендерев | | | 4.10.89 |
| Н. контр. | Третьяков | | | 5.10.89 |
| Утв. | Куйбышев | | | 5.10.89 |

1Ф.960.01.000

Рама затвора

| Лит. | Лист | Листов |
|---|---|---|
| И | 1 | 2 |

Мосводоканалнипроект Отдел № 5

Формат А4

1Ф.960.01.000

Лист 2

Формат А4

1Ф.960.01.100СБ

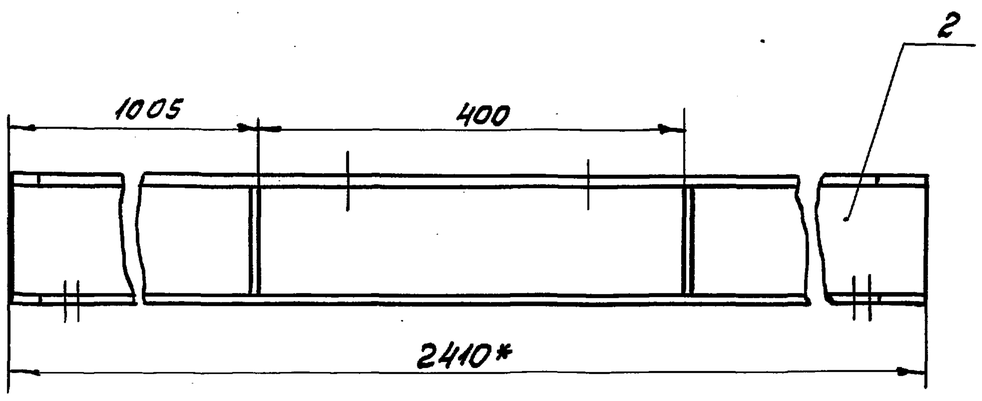


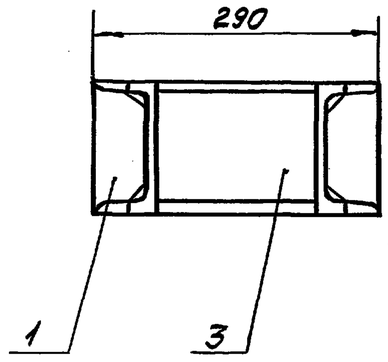


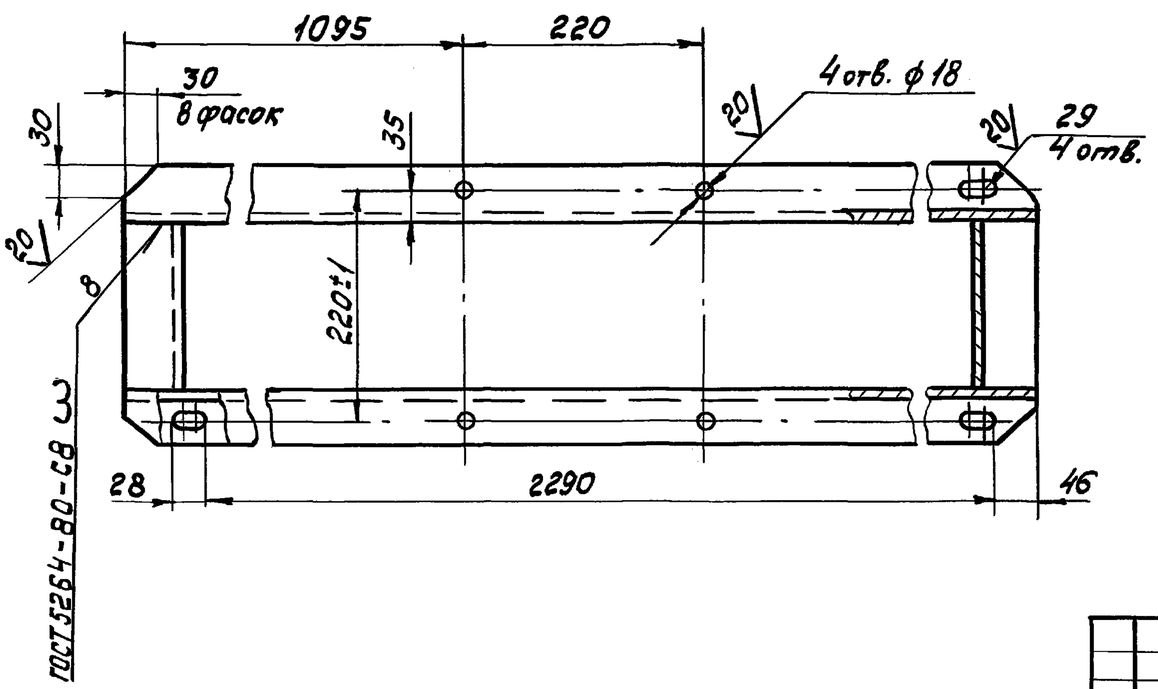


1. * Размеры для справок.
2. $H14, h14, \pm \frac{IT14}{2}$.
3. Шероховатость обрабатываемых поверхностей деталей без чертежа - $\sqrt{40}$.
4. Сварку производить по ГОСТ 5264-80 - Т1-Δ 5, кроме мест указанных особо.

| Изм. | Лист | № докум. | Подп. | Дата |
|---|---|---|---|---|
| Разраб. | Голубев | | | 4.10.89 |
| Пров. | Пендерев | | | 4.10.89 |
| Н. контр. | Третьяков | | | 5.10.89 |
| Утв. | Куйбышев | | | 5.10.89 |

1Ф.960.01.100СБ

Рама верхняя

| Лит. | Масса | Масштаб |
|---|---|---|
| И | 70.0 | 1:5 |

Лист | Листов 1

Мосводоканалнипроект Отдел № 5

Копировал Инв. № 23987-05 20 Формат А3

Типовой проект 902-2-476.89 Альбом 5

| Формат | Зона | Поз. | Обозначение | Наименование | кол. | Примечание |
|---|---|---|---|---|---|---|
| | | | | | | |
| | | | | Документация | | |
| | | | | | | |
| А3 | | | 1Ф.960.01.100СБ | Сборочный чертеж | | |
| | | | | | | |
| | | | | Детали | | |
| | | | | | | |
| А4 | | 1 | 1Ф.960.01.101 | Ребро | 4 | |
| Б4 | | 2 | 1Ф.960.01.102 | Швеллер | | |
| | | | | Швеллер 16 ГОСТ 8240-72 / Вст3сп ГОСТ 535-79 | | |
| | | | | L = 2410 h14 | 2 | 34,2 кг |
| Б4 | | 3 | 1Ф.960.01.103 | Швеллер | | |
| | | | | Швеллер 16 ГОСТ 8240-72 / Вст3сп ГОСТ 535-79 | | |
| | | | | L = 158 h14 | 2 | 2,3 кг |

Подпись и дата | Инв.№ подл. | Подпись и дата | Взам. инв.№ | Инв.№ дубл. | Подпись и дата

| Изм. | Лист | № докум. | Подп. | Дата |
|---|---|---|---|---|
| Разраб. | | Голубев | | 4.10.89 |
| Пров. | | Пендерев | | 4.10.89 |
| Н. контр. | | Третьяков | | 5.10.89 |
| Утв. | | Куйбышев | | 5.10.89 |

1Ф.960.01.100

Рама Верхняя

| Лит. | Лист | Листов |
|---|---|---|
| И | | 1 |

Мосводоканалниипроект Отдел №5

Формат А4

---

1Ф.960.01.101

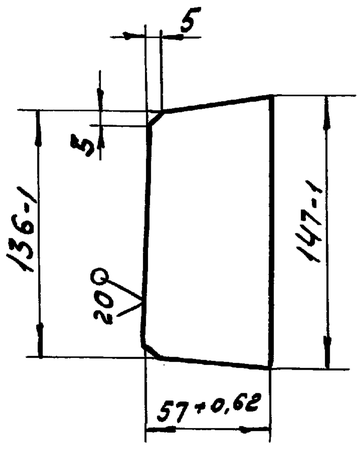


Подпись и дата | Инв.№ подл. | Подпись и дата | Взам. инв.№ | Инв.№ дубл. | Подпись и дата

| Изм. | Лист | № докум. | Подп. | Дата |
|---|---|---|---|---|
| Разраб. | | Голубев | | 4.10.89 |
| Пров. | | Пендерев | | 4.10.89 |
| Н. контр. | | Третьяков | | 5.10.89 |

1Ф.960.01.101

Ребро

| Лит. | Масса | Масштаб |
|---|---|---|
| И | 0,18 | 1:2 |

| Лист | Листов 1 |
|---|---|

Лист 6-5 ГОСТ 19903-74 / Вст3сп ГОСТ 14637-79

Мосводоканалниипроект Отдел №5

Формат А4

---

1Ф.960.01.001-01

1Ф.960.01.001 - изображено
1Ф.960.01.001-01 зеркальное отражение

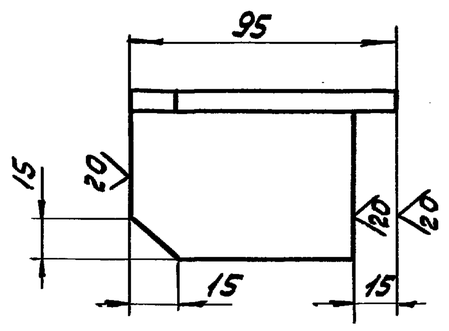


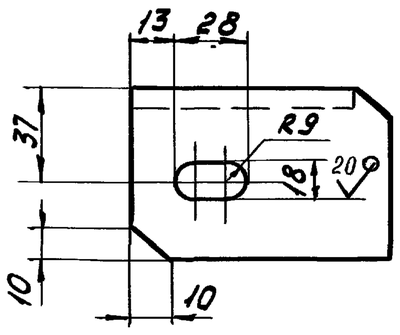


H14, h14, $\pm \frac{IT14}{2}$.

Подпись и дата | Взам. инв.№ | Инв.№ дубл. | Подпись и дата

| Изм. | Лист | № докум. | Подп. | Дата |
|---|---|---|---|---|
| Разраб. | | Голубев | | 4.10.89 |
| Пров. | | Пендерев | | 4.10.89 |
| Н. контр. | | Третьяков | | 5.10.89 |

1Ф.960.01.001

Кронштейн

| Лит. | Масса | Масштаб |
|---|---|---|
| И | 0,7 | 1:2 |

| Лист | Листов 1 |
|---|---|

Уголок 70х70х8-В ГОСТ 8509-86 / Вст3сп ГОСТ 535-79

Мосводоканалниипроект Отдел №5

Формат А4

---

1Ф.960.01.002

1Ф.960.01.002 – изображение
1Ф.960.01.002-01- зеркальное отражение

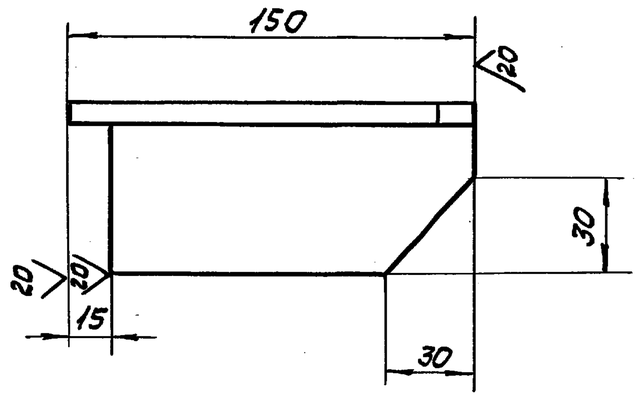


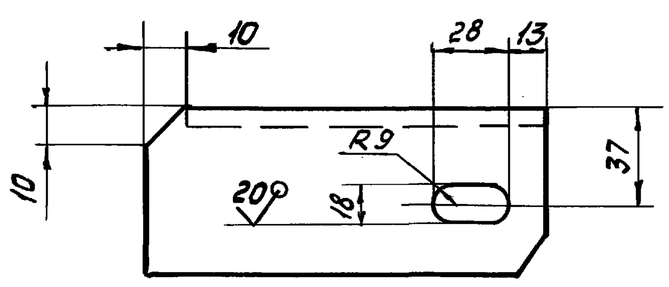


H14, h14, $\pm \frac{IT14}{2}$.

Подпись и дата | Инв.№ подл. | Подпись и дата | Взам. инв.№ | Инв.№ дубл. | Подпись и дата

| Изм. | Лист | № докум. | Подп. | Дата |
|---|---|---|---|---|
| Разраб. | | Голубев | | 4.10.89 |
| Пров. | | Пендерев | | 4.10.89 |
| Н. контр. | | Третьяков | | 5.10.89 |

1Ф.960.01.002

Кронштейн

| Лит. | Масса | Масштаб |
|---|---|---|
| И | 1,9 | 1:2 |

| Лист | Листов 1 |
|---|---|

Уголок 70х70х8-Б ГОСТ 8509-86 / Вст3сп ГОСТ 535-79

Мосводоканалниипроект Отдел №5

Формат А4

Копировал Инв. 23987-05 21

Типовой проект 902-2-476.89
Альбом 5

1Ф.960.01.003

40 (√)

1Ф.960.01.003 – изображено
1Ф.960.01.003-01 – зеркальное

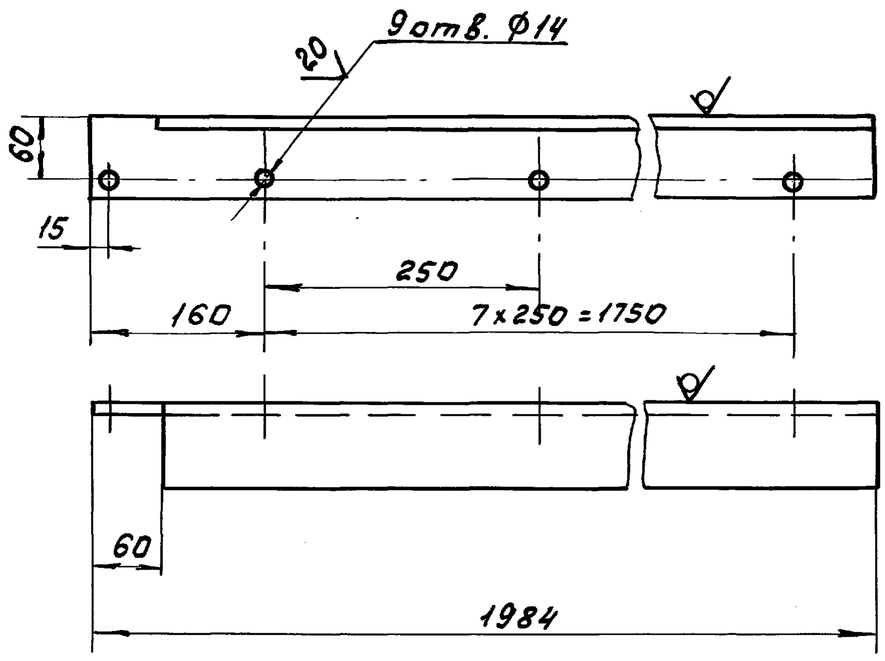


H14, h14, ± IT14/2.

| Изм | Лист | № докум. | Подп. | Дата | 1Ф.960.01.003 | | | |
|---|---|---|---|---|---|---|---|---|
| Разраб. | | Голубев | | 5.10.89 | Направляющая | Лит. И | Масса 17,9 | Масштаб 1:5 |
| Пров. | | Пендерев | | 5.10.89 | | Лист | Листов 1 | |
| Н. контр. | | Третьяков | | 5.10.89 | Уголок 75×75×8-В ГОСТ 8509-86 / В Ст3сп ГОСТ 535-79 | Мосводоканал НИИпроект Отдел №5 | | |

Формат А4

1Ф.960.01.004

40 (√)

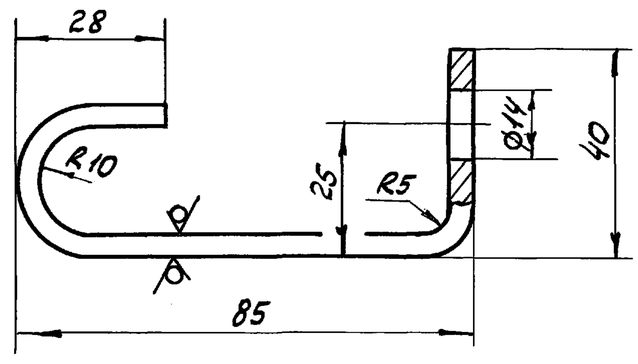


1. H14, h14, ± IT14/2.
2. Развернутая длина L = 160 мм.

| Изм | Лист | № докум. | Подп. | Дата | 1Ф.960.01.004 | | | |
|---|---|---|---|---|---|---|---|---|
| Разраб. | | Голубев | | 5.10.89 | Анкер | Лит. И | Масса 0,2 | Масштаб 1:1 |
| Пров. | | Пендерев | | 5.10.89 | | Лист | Листов 1 | |
| Н. контр. | | Третьяков | | 5.10.89 | Полоса Б-2-4×40 ГОСТ 103-76 / В Ст3сп ГОСТ 535-79 | Мосводоканал НИИпроект Отдел №5 | | |

Формат А4

1Ф.960.01.005

40 (√)

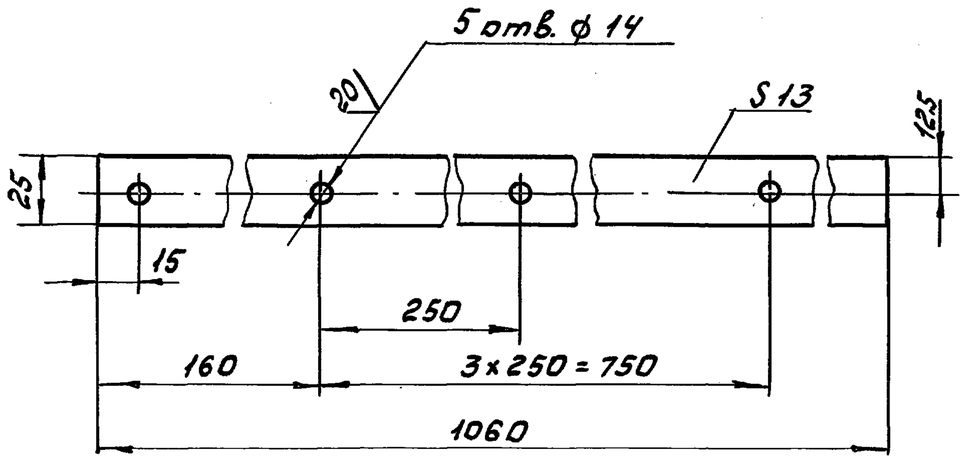


H14, h14, ± IT14/2.

| Изм | Лист | № докум. | Подп. | Дата | 1Ф.960.01.005 | | | |
|---|---|---|---|---|---|---|---|---|
| Разраб. | | Голубев | | 5.10.89 | Прокладка | Лит. И | Масса 29 | Масштаб 1:2 |
| Пров. | | Пендерев | | 5.10.89 | | Лист | Листов 1 | |
| Н. контр. | | Третьяков | | 5.10.89 | Ст.3 ГОСТ 380-71 | Мосводоканал НИИпроект Отдел №5 | | |

Формат А4

1Ф.960.01.006

40 (√)

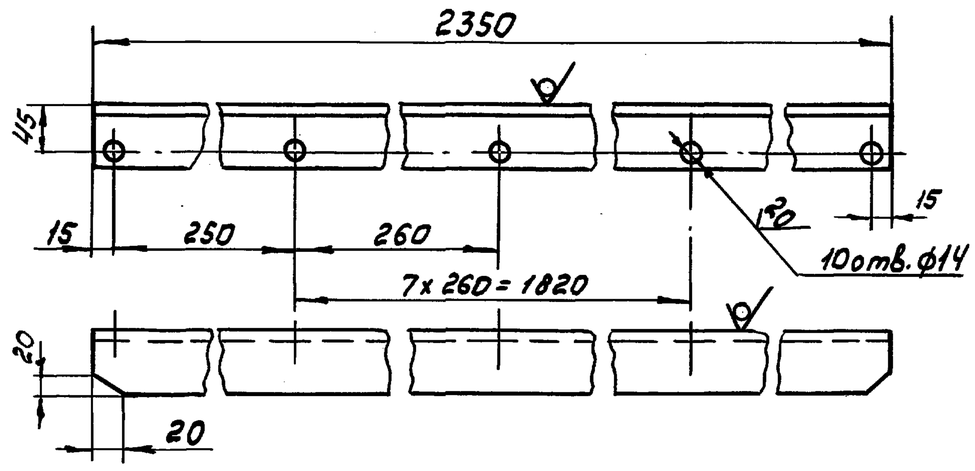


H14, h14, ± IT14/2.

| Изм | Лист | № докум. | Подп. | Дата | 1Ф.960.01.006 | | | |
|---|---|---|---|---|---|---|---|---|
| Разраб. | | Голубев | | 5.10.89 | Угольник | Лит. И | Масса 14,3 | Масштаб 1:5 |
| Пров. | | Пендерев | | 5.10.89 | | Лист | Листов 1 | |
| Н. контр. | | Третьяков | | 5.10.89 | Уголок 63×63×6-В ГОСТ 8509-86 / В Ст3сп ГОСТ 535-79 | Мосводоканал НИИпроект Отдел №5 | | |

Копировал Ф.о. 23987-05 22 Формат А4

Типовой проект 902-2-476.89
Альбом 5

1Ф.960.02.007

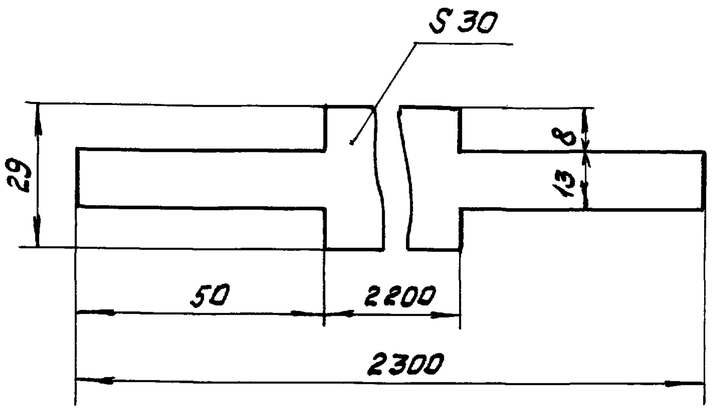


h14 ± IT14/2.

| Изм. | Лист | № докум. | Подп. | Дата |
|---|---|---|---|---|
| Разраб. | | Голубев | | 4.10.89 |
| Пров. | | Пендерев | | 4.10.89 |
| Н. контр. | | Третьяков | | 5.10.89 |
| Утв. | | | | |

1Ф.960.01.007

Уплотнение

| Лит. | Масса | Масштаб |
|---|---|---|
| И | 1,5 | 1:1 |
| Лист | Листов 1 | |

Пластина-1 лист ПМБ-Н-30 ГОСТ 7338-77

МосводоканалНИИпроект Отдел № 5

Формат А4

| Формат | Зона | Поз. | Обозначение | Наименование | Кол. | Примечание |
|---|---|---|---|---|---|---|
| | | | | | | |
| | | | | Документация | | |
| | | | | | | |
| А3 | | | 1Ф.960.02.000СБ | Сборочный чертеж | | |
| | | | | | | |
| | | | | Сборочные единицы | | |
| | | | | | | |
| А4 | | 1 | 1Ф.960.02.100 | Металлоконструкция щита | | |
| | | | | | | |
| | | | | Детали | | |
| | | | | | | |
| А4 | | 2 | 1Ф.960.02.001 | Уплотнение | 2 | |
| А4 | | 3 | 1Ф.960.02.002 | Накладка | 2 | |
| | | | | | | |
| | | | | Стандартные изделия | | |
| | | | | | | |
| | | 4 | | Болт М10х40.58.096 | | |
| | | | | ГОСТ 7798-70 | 10 | |
| | | 5 | | Гайка М10.5.096 | | |
| | | | | ГОСТ 5915-70 | 10 | |

| Изм. | Лист | № докум. | Подп. | Дата |
|---|---|---|---|---|
| Разраб. | | Голубев | | 4.10.89 |
| Пров. | | Пендерев | | 4.10.89 |
| Н. контр. | | Третьяков | | 5.10.89 |
| Утв. | | Куйбышев | | 5.10.89 |

1Ф.960.02.000

Щит

| Лит. | Лист | Листов |
|---|---|---|
| И | | 1 |

МосводоканалНИИпроект Отдел № 5

Формат А4

1Ф.960.02.000СБ

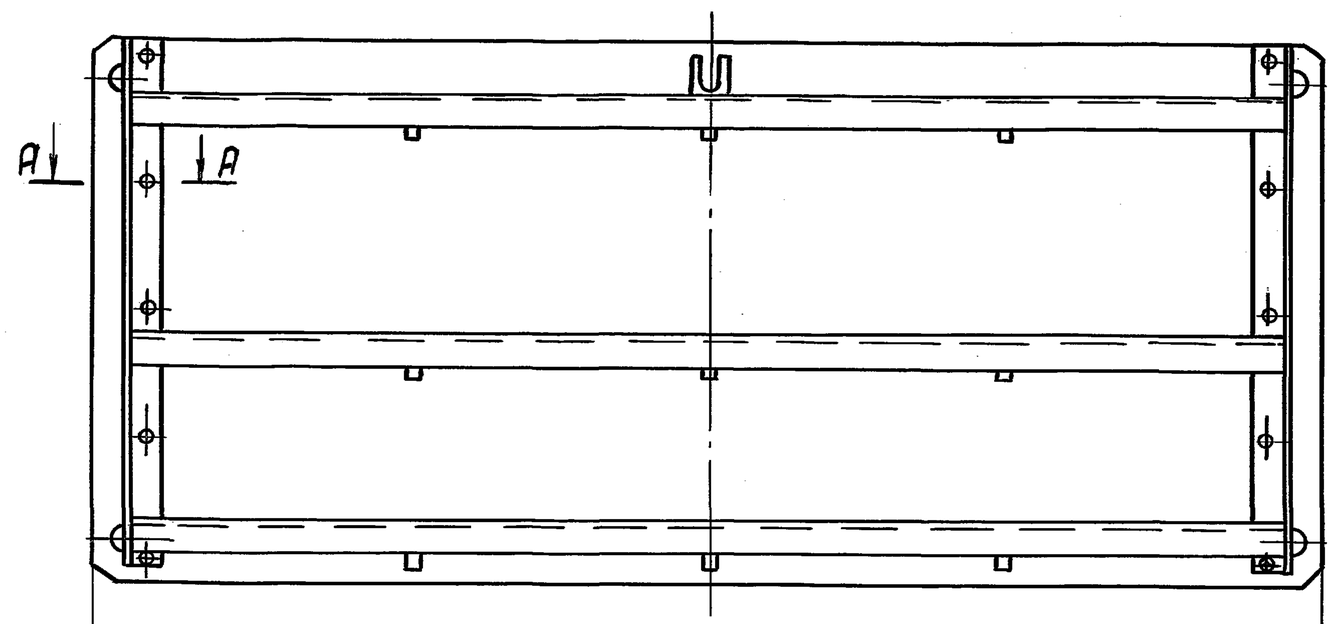


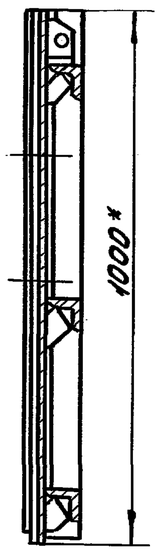


А – А
М1:1

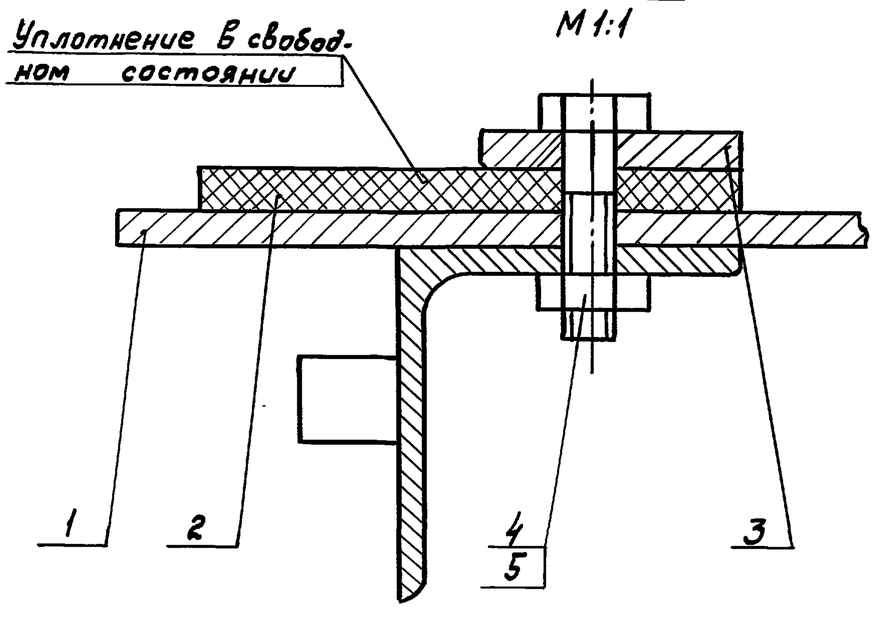


1. При установке щита в пазы рамы затвора уплотнение поз. 2 отогнуть как показано на чертеже 1Ф.960.00.000СБ сеч. Б-Б.
2. Размеры для справок.

| Изм. | Лист | № докум. | Подп. | Дата |
|---|---|---|---|---|
| Разраб. | | Голубев | | 4.10.89 |
| Пров. | | Пендерев | | 4.10.89 |
| Н. контр. | | Третьяков | | 5.10.89 |
| Утв. | | Куйбышев | | 5.10.89 |

1Ф.960.02.000СБ

Щит

| Лит. | Масса | Масштаб |
|---|---|---|
| И | 210 | 1:10 |
| Лист | Листов 1 | |

МосводоканалНИИпроект Отдел № 5

Копировал Ваня 23987-05 23 Формат А3

Инв. № подл. | Подпись и дата | Взам. инв. № | Инв. № дубл. | Подпись и дата

1Ф.960.02.100СБ

Типовой проект 902-2-476.89
Альбом 5

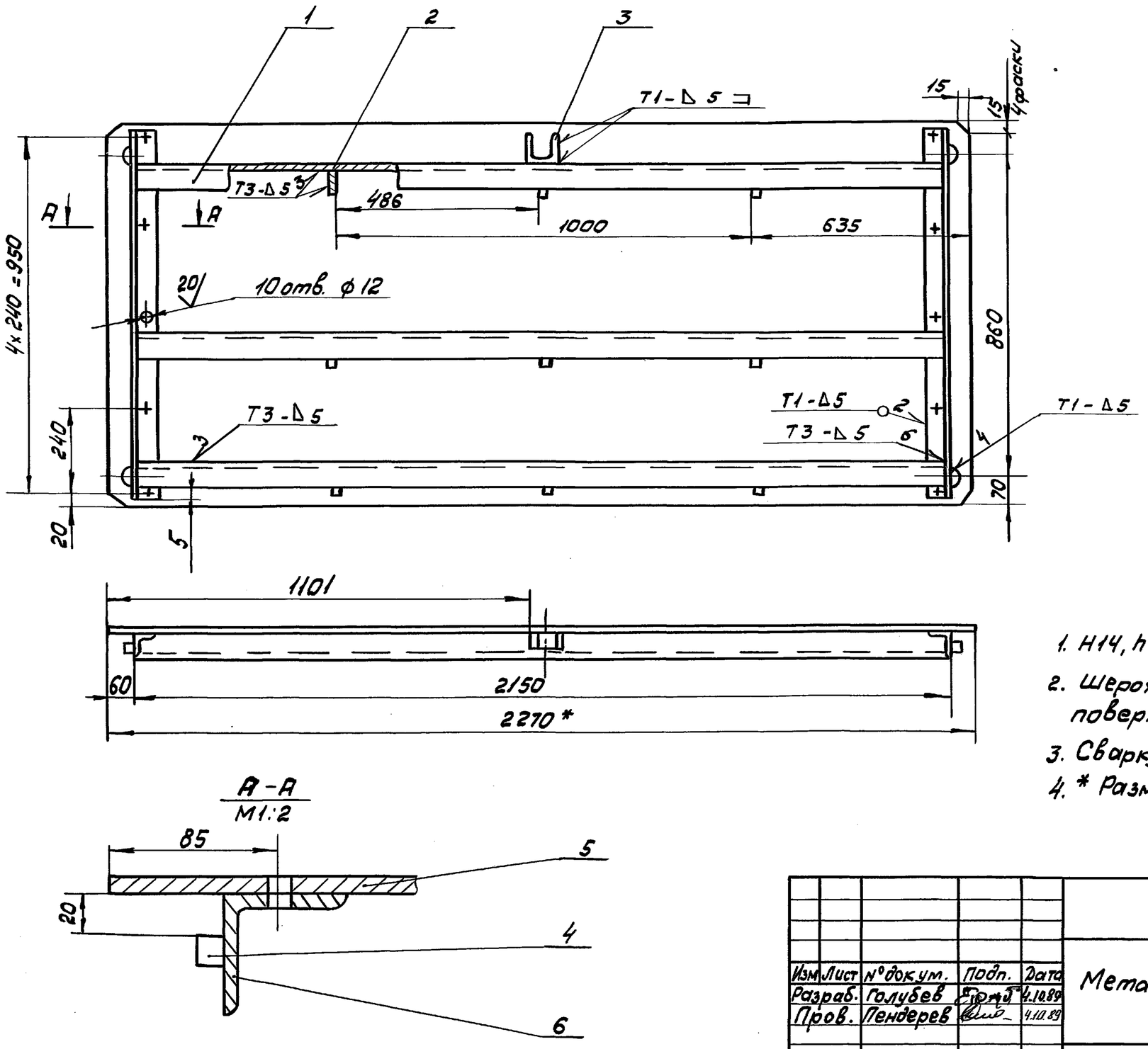


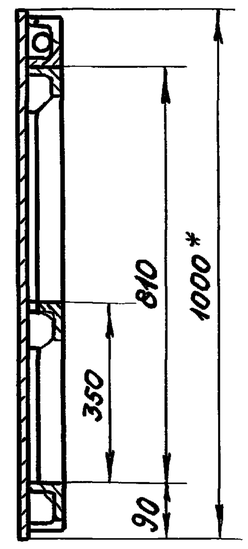





1. $H14, h14, \pm \frac{IT14}{2}$.
2. Шероховатость обрабатываемых поверхностей деталей без чертежа $\frac{40}{\sqrt{}}$.
3. Сварку производить по ГОСТ 5264-80.
4. * Размеры для справок.

| Изм. | Лист | № докум. | Подп. | Дата | 1Ф.960.02.100СБ | | | |
|---|---|---|---|---|---|---|---|---|
| Разраб. | | Голубев | | 4.10.89 | Металлоконструкция щита | Лит. | Масса | Масштаб |
| Пров. | | Пендерев | | 4.10.89 | | И | 204 | 1:10 |
| | | | | | | Лист | Листов 1 | |
| Н. контр. | | Третьяков | | 5.10.89 | | МосводоканалНИИпроект Отдел №5 | | |
| Утв. | | Куйбышев | | 5.10.89 | | | | |

Формат А3

Инв. № подл. | Подпись и дата | Взам. инв. № | Инв. № дубл. | Подпись и дата

| Формат | Зона | Поз. | Обозначение | Наименование | Кол. | Примечание |
|---|---|---|---|---|---|---|
| | | | | | | |
| | | | | Документация | | |
| | | | | | | |
| А3 | | | 1Ф.960.02.100СБ | Сборочный чертеж | | |
| | | | | | | |
| | | | | Детали | | |
| | | | | | | |
| А4 | | 1 | 1Ф.960.02.101 | Ригель | 3 | |
| А4 | | 2 | 1Ф.960.02.102 | Ребро | 9 | |
| А4 | | 3 | 1Ф.960.02.103 | Ушко | 1 | |
| А4 | | 4 | 1Ф.960.02.104 | Упор | 4 | |
| Б4 | | 5 | 1Ф.960.02.105 | Обшивка | 1 | |
| | | | | Лист Б-8 ГОСТ 19903-74 / Вст3сп ГОСТ 14637-79 | | |
| | | | | 2270 h14 × 1000 h14 | 1 | 142,5 кг |
| Б4 | | 6 | 1Ф.960.02.106 | Стойка | | |
| | | | | Уголок 63×63×6-В ГОСТ 8509-86 / Вст3сп ГОСТ 535-79 | | |
| | | | | L = 990 h14 | 2 | 5,64 кг |

| Изм. | Лист | № докум. | Подп. | Дата | 1Ф.960.02.100 | | | |
|---|---|---|---|---|---|---|---|---|
| Разраб. | | Голубев | | 4.10.89 | Металлоконструкция щита | Лит. | Масса | Масштаб |
| Пров. | | Пендерев | | 4.10.89 | | И | | |
| | | | | | | Лист | Листов 1 | |
| Н. контр. | | Третьяков | | 5.10.89 | | МосводоканалНИИпроект Отдел №5 | | |
| Утв. | | Куйбышев | | 5.10.89 | | | | |

Формат А4

1Ф.960.02.101

$\frac{20}{\sqrt{}}$ ($\sqrt{}$)

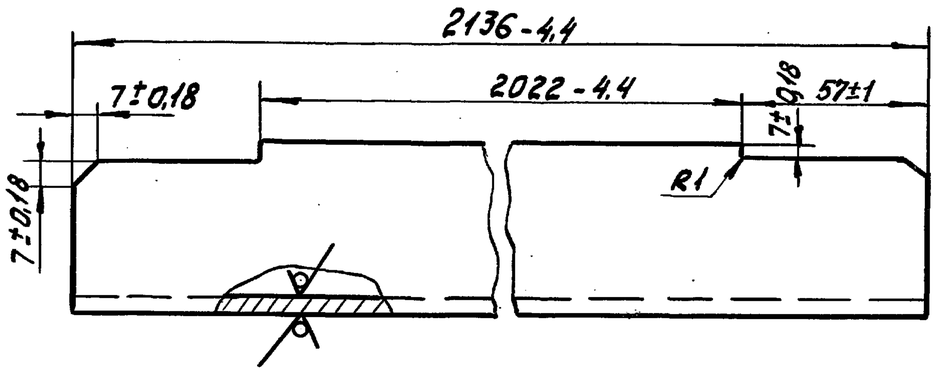


| Изм. | Лист | № докум. | Подп. | Дата | 1Ф.960.02.101 | | | |
|---|---|---|---|---|---|---|---|---|
| Разраб. | | Голубев | | 4.10.89 | Ригель | Лит. | Масса | Масштаб |
| Пров. | | Пендерев | | 4.10.89 | | И | 15.6 | 1:2 |
| | | | | | | Лист | Листов 1 | |
| Н. контр. | | Третьяков | | 5.10.89 | Уголок 63×63×6-В ГОСТ 8509-86 / Вст3сп ГОСТ 535-79 | МосводоканалНИИпроект Отдел №5 | | |

Копировал 23987-05 24 Формат А4

Типовой проект 902-2-476.89
Альбом 5

1Ф.960.02.102

(√) Ра

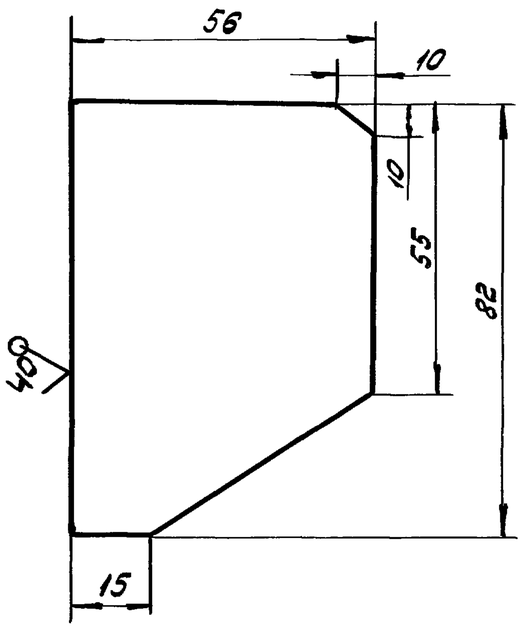


h14, ± IT14/2.

| Изм. | Лист | № докум. | Подп. | Дата |
|---|---|---|---|---|
| Разраб. | | Голубев | | 4.10.89 |
| Пров. | | Пендерев | | 4.10.89 |
| Н.контр. | | Третьяков | | 5.10.89 |

1Ф.960.02.102

Ребро

| Лит. | Масса | Масштаб |
|---|---|---|
| И | 0.18 | 1:1 |
| Лист | Листов 1 | |

Лист Б-В ГОСТ 19903-74 / Вст 3сп ГОСТ 14637-79

Мосводоканалниипроект Отдел №5

Формат А4

Инв.№ подл. | Подпись и дата | Взам. инв.№ | Инв.№ дубл. | Подпись и дата

1Ф.960.02.103

20/

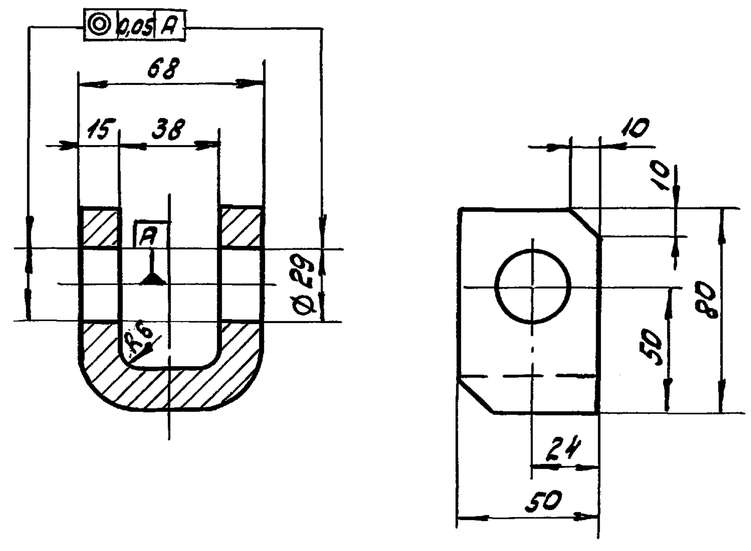


H14, h14, ± IT14/2.

| Изм. | Лист | № докум. | Подп. | Дата |
|---|---|---|---|---|
| Разраб. | | Голубев | | 4.10.89 |
| Пров. | | Пендерев | | 4.10.89 |
| Н.контр. | | Третьяков | | 5.10.89 |

1Ф.960.02.103

Ушко

| Лит. | Масса | Масштаб |
|---|---|---|
| И | 1,14 | 1:2 |
| Лист | Листов 1 | |

ВСт.3 ГОСТ 380-71

Мосводоканалниипроект Отдел №5

Формат А4

Инв.№ подл. | Подпись и дата | Взам. инв.№ | Инв.№ дубл. | Подпись и дата

1Ф.960.02.104

20/

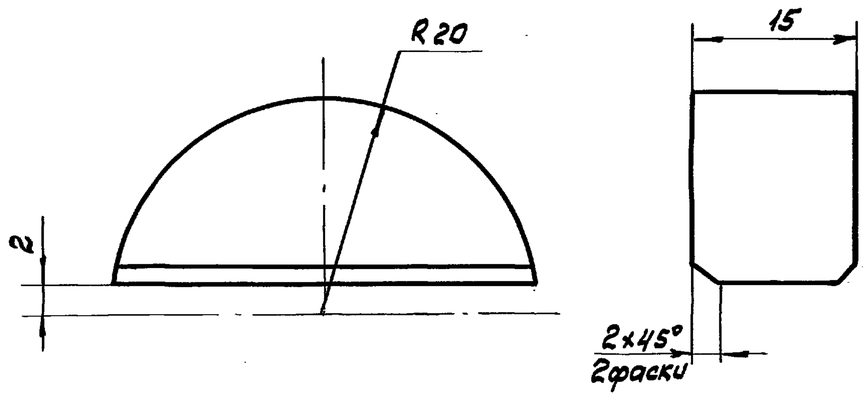


h14, ± IT14/2.

| Изм. | Лист | № докум. | Подп. | Дата |
|---|---|---|---|---|
| Разраб. | | Голубев | | 4.10.89 |
| Пров. | | Пендерев | | 4.10.89 |
| Н.контр. | | Третьяков | | 5.10.89 |

1Ф.960.02.104

Упор

| Лит. | Масса | Масштаб |
|---|---|---|
| И | 0,09 | 2:1 |
| Лист | Листов 1 | |

ВСт.3 ГОСТ 380-71

Мосводоканалниипроект Отдел №5

Формат А4

Инв.№ подл. | Подпись и дата | Взам. инв.№ | Инв.№ дубл. | Подпись и дата

1Ф.960.02.001

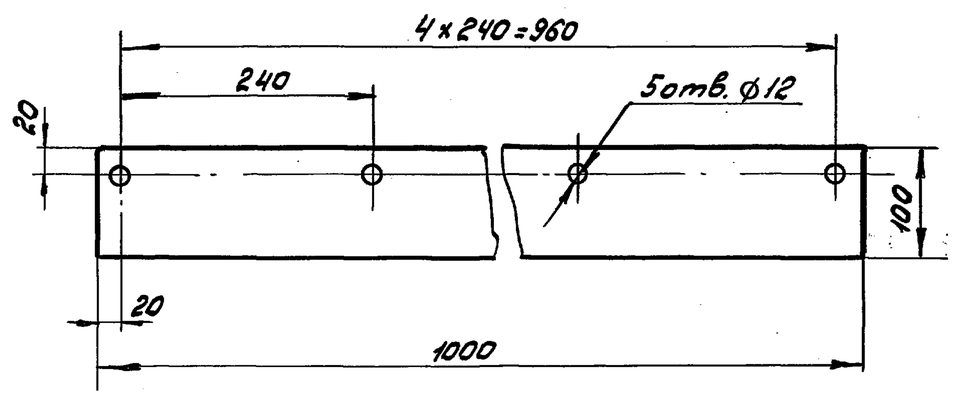


| Изм. | Лист | № докум. | Подп. | Дата |
|---|---|---|---|---|
| Разраб. | | Голубев | | 4.10.89 |
| Пров. | | Пендерев | | 4.10.89 |
| Н.контр. | | Третьяков | | 5.10.89 |

1Ф.960.02.001

Уплотнение

| Лит. | Масса | Масштаб |
|---|---|---|
| И | 1,05 | 1:5 |
| Лист | Листов 1 | |

Пластина I ПМБ-М-8-1,2 ГОСТ 7338-77

Мосводоканалниипроект Отдел №5

Типовой проект 902-2-476.89
Альбом 5

1Ф.960.02.002

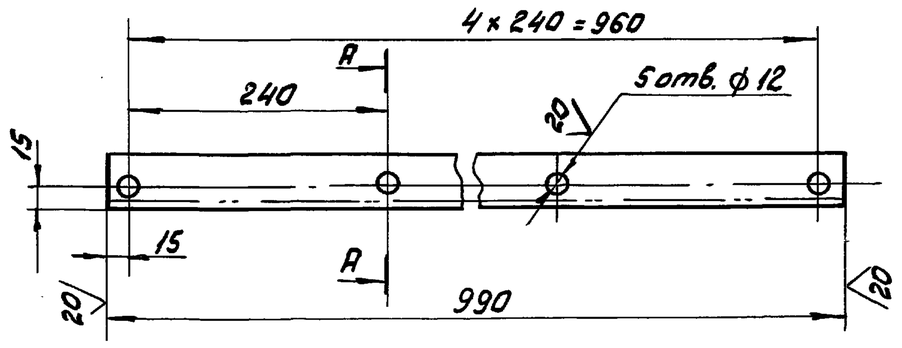


А–А
М1:1

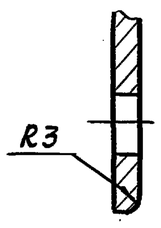


Н14, h14, ± IT14/2.

| Изм | Лист | № докум. | Подп. | Дата |
|---|---|---|---|---|
| Разраб. | Голубев | | | 5.10.89 |
| Пров. | Пендерев | | | 5.10.89 |
| Н.контр. | Третьяков | | | 5.10.89 |

1Ф.960.02.002

Накладка

| Лит. | Масса | Масштаб |
|---|---|---|
| И | 1,94 | 1:5 |

Лист | Листов 1

Полоса Б-2-5х50 ГОСТ 103-76
Вст3сп ГОСТ 535-79

МосводоканалНИИпроект
Отдел № 5

Формат А4

| Формат | Зона | Поз. | Обозначение | Наименование | Кол. | Примечание |
|---|---|---|---|---|---|---|
| | | | | Документация | | |
| А2 | | | 1Ф.960.03.000СБ | Сборочный чертеж | | |
| | | | | Детали | | |
| А4 | | 1 | 1Ф.960.03.001 | Кольцо сферическое нижнее | 1 | |
| А2 | | 2 | 1Ф.960.03.002 | Корпус | 1 | |
| А3 | | 3 | 1Ф.960.03.003 | Крышка | 1 | |
| А4 | | 4 | 1Ф.960.03.004 | Кронштейн | 1 | |
| А4 | | 5 | 1Ф.960.03.005 | Вал | 1 | |
| А3 | | 6 | 1Ф.960.03.006 | Шестерня коническая | 1 | |
| А3 | | 7 | 1Ф.960.03.007 | Колесо коническое | 1 | |
| А4 | | 8 | 1Ф.960.03.008 | Гайка | 1 | |
| А4 | | 9 | 1Ф.960.03.009 | Втулка | 1 | |
| А4 | | 10 | 1Ф.960.03.009-01 | Втулка | 1 | |
| А4 | | 11 | 1Ф.960.03.009-02 | Втулка | 2 | |
| А4 | | 12 | 1Ф.960.03.011 | Кольцо сферическое верхнее | 1 | |
| А4 | | 13 | 1Ф.960.03.012 | Планка стопорная | 1 | |
| Б4 | | 14 | 1Ф.960.03.013 | Кольцо регулировочное Ст.3 ГОСТ 380-71 ф76h14×ф100h14 | 1 | п.2 |

| Изм | Лист | № докум. | Подп. | Дата |
|---|---|---|---|---|
| Разраб. | Голубев | | | 5.10.89 |
| Пров. | Пендерев | | | 5.10.89 |
| Н.контр. | Третьяков | | | 5.10.89 |

1Ф.960.03.000

Головка штанговая

| Лит. | Лист | Листов |
|---|---|---|
| И | 1 | 2 |

МосводоканалНИИпроект
Отдел № 5

Формат А4

| Формат | Зона | Поз. | Обозначение | Наименование | Кол. | Примечание |
|---|---|---|---|---|---|---|
| Б4 | | 15 | 1Ф.960.03.014 | Кольцо регулировочное Ст.3 ГОСТ 380-71 ф33h14×ф55h14 | 1 | п.2 |
| | | | | Стандартные изделия | | |
| | | | | Болты ГОСТ 7798-70 | | |
| | | 16 | | М6×16.58.096 | 1 | |
| | | 17 | | М12×38.58.096 | 1 | |
| | | 18 | | М16×35.58.096 | 4 | |
| | | 19 | | Шайба 7019-0627 | 1 | |
| | | | | ГОСТ 14734-69 | 1 | |
| | | 20 | | Шпонка 10×8×30 | | |
| | | | | ГОСТ 23360-78 | 1 | |
| | | 21 | | Штифт 4М8×12 | | |
| | | | | ГОСТ 3128-70 | 1 | |
| | | 22 | | Масленка 1.2Ц6 | | |
| | | | | ГОСТ 19853-74 | 1 | |
| | | 23 | | Подшипник 8213 | | |
| | | | | ГОСТ 6874-75 | 1 | |
| | | 24 | | Шпонка 20×12×30 | | |
| | | | | ГОСТ 23360-78 | 2 | |

| Изм | Лист | № докум. | Подп. | Дата |
|---|---|---|---|---|

1Ф.960.03.000

Лист 2

Формат А4

1Ф.960.03.001

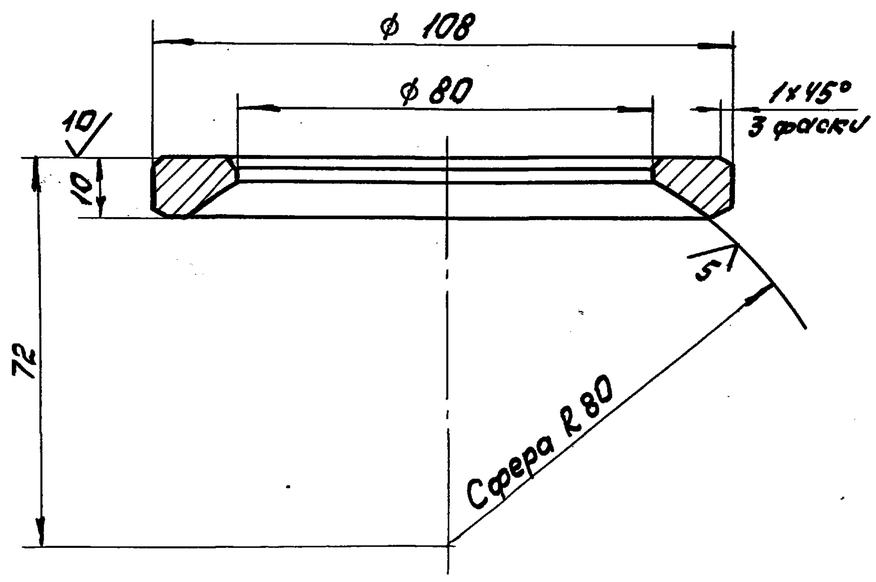


Н14, h14, ± IT14/2.

1Ф.960.03.001

| Изм | Лист | № докум. | Подп. | Дата |
|---|---|---|---|---|
| Разраб. | Голубев | | | 5.10.89 |
| Пров. | Пендерев | | | 5.10.89 |
| Н.контр. | Третьяков | | | 5.10.89 |

Кольцо сферическое нижнее

| Лит. | Масса | Масштаб |
|---|---|---|
| И | 0,18 | 1:1 |

Лист | Листов 1

Ст.3 ГОСТ 380-71

МосводоканалНИИпроект
Отдел № 5

Копировал Отдел 23987-05 26 Формат А4

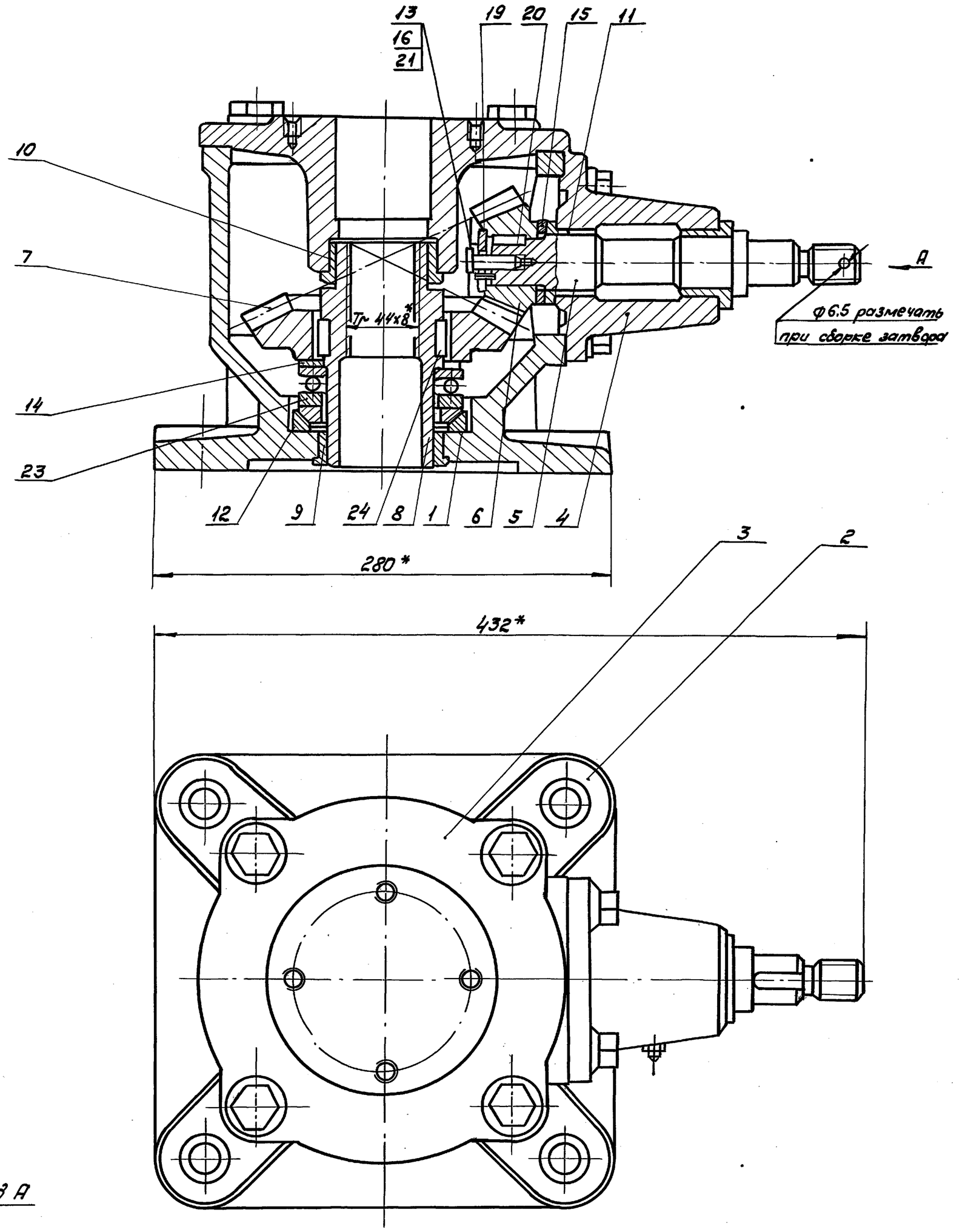


Вид А

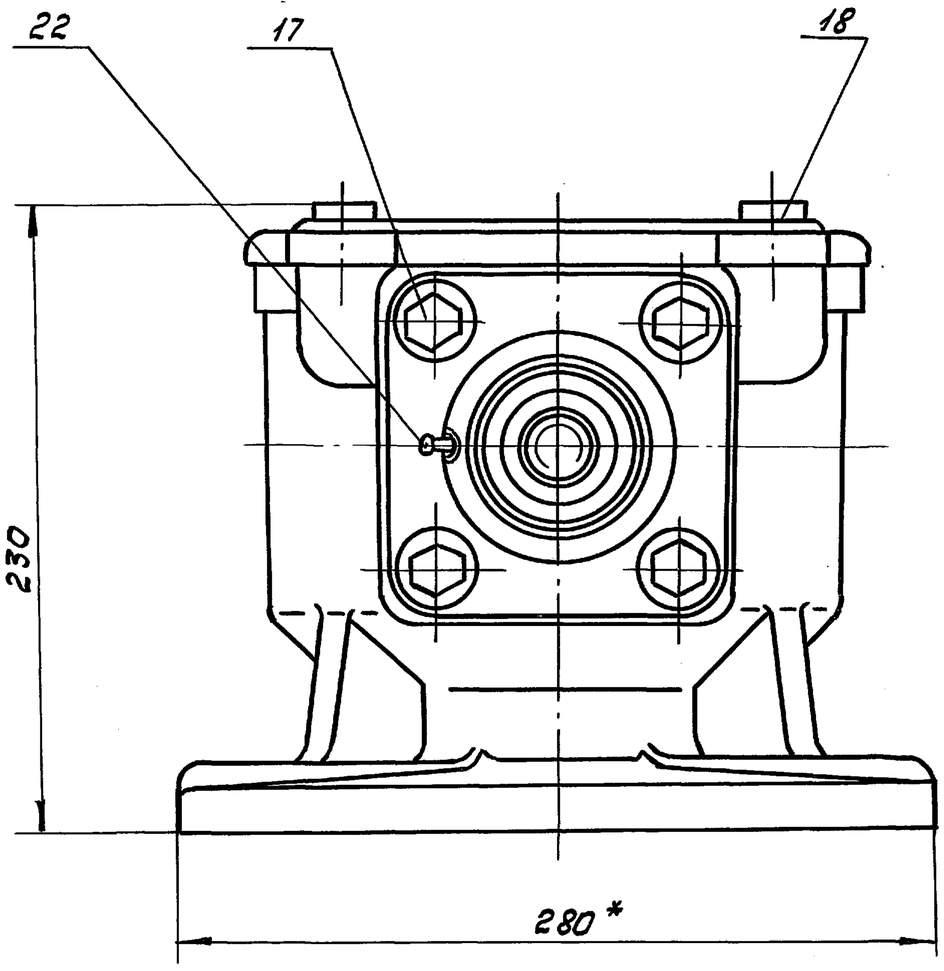


1. Для обеспечения правильности монтажа конических зубчатых колес поз.6 и поз.7 предусмотрена установка регулировочных колец поз.14 и поз.15 толщину которых следует определить по месту.
2. После изготовления головку покрыть грунтом ХС-010, краска ЭМ ХС-710, серый лак ХС-76-IX в ГОСТ 9355-81. кругом за исключением обработанных и сопрягающихся поверхностей.
3. Все обработанные поверхности покрыть смазкой для предохранения от коррозии УС-1 ГОСТ 1033-73.
4. * Размеры для справок.

| | | | | | | | |
|---|---|---|---|---|---|---|---|
| | | | | | 1Ф.960.03.000СБ | | |
| Изм. | Лист | № докум. | Подп. | Дата | Головка штанговая | Лит. | Масса | Масштаб |
| Разраб. | | Голубев | | 5.10.89 | | И | 40,0 | 1:2 |
| Пров. | | Пендерев | | 5.10.89 | | Лист | Листов 1 |
| Н. контр. | | Третьяков | | 5.10.89 | | Мосводоканалниипроект Отдел № 5 | |
| Утв. | | Куйбышев | | 5.10.89 | | | |

Копировал Валя 23987-05 27 формат А2

Инв. № подл. | Подпись и дата | Взам. инв. № | Инв. № дубл. | Подпись и дата

1Ф.960.03.002

Типовой проект 902-2-476.89
Альбом 5

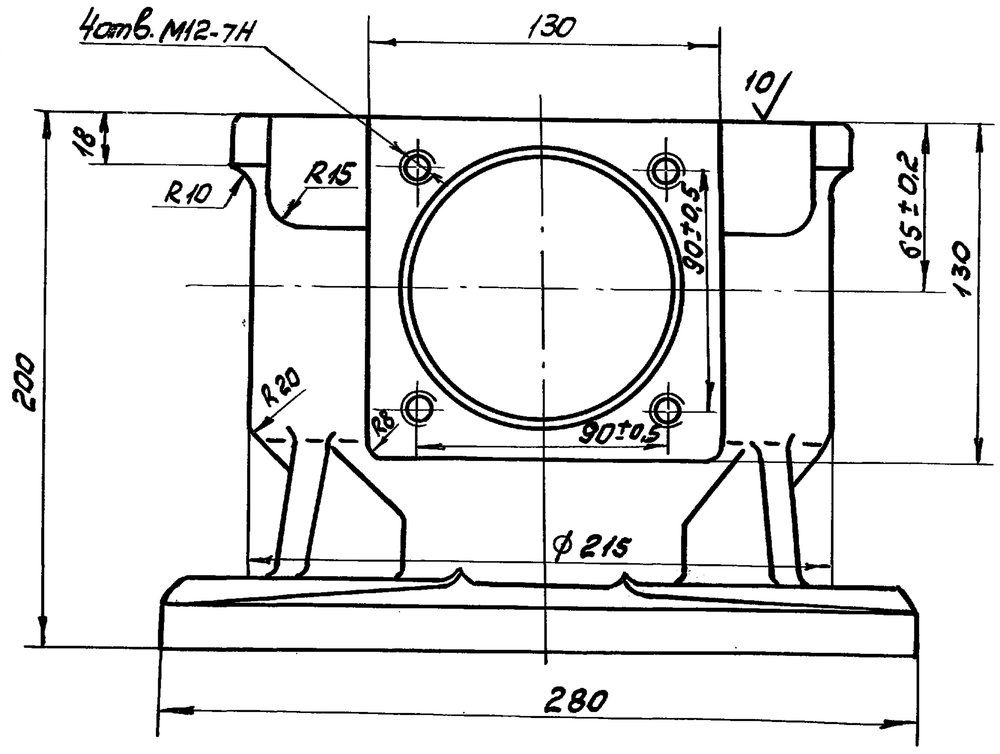


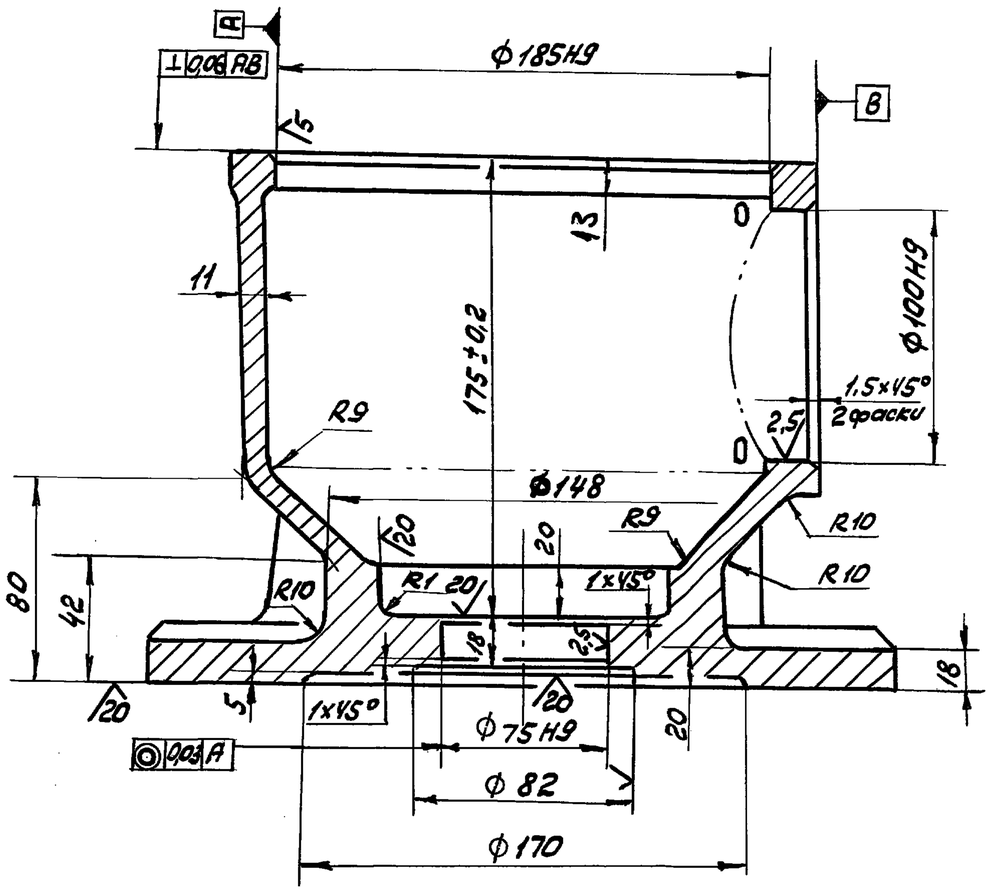


А – А
М1:1
Повернуто

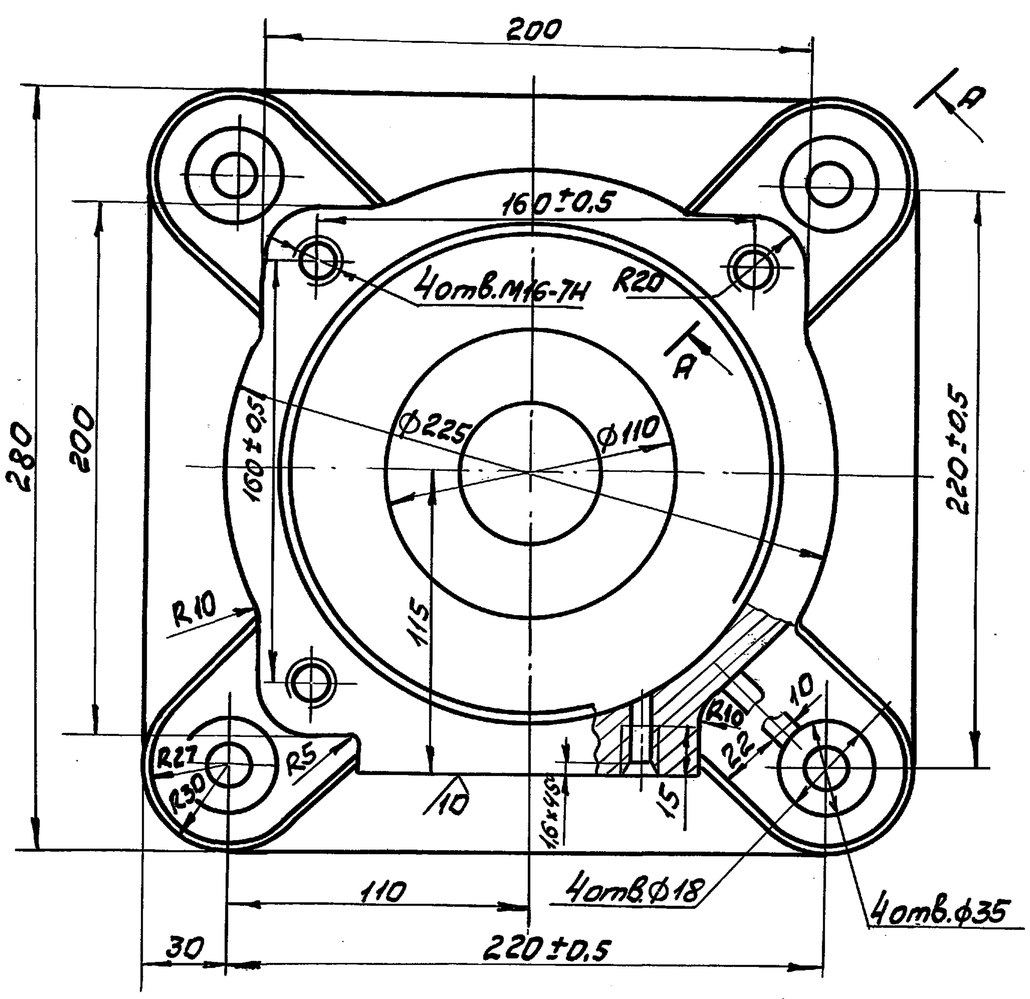


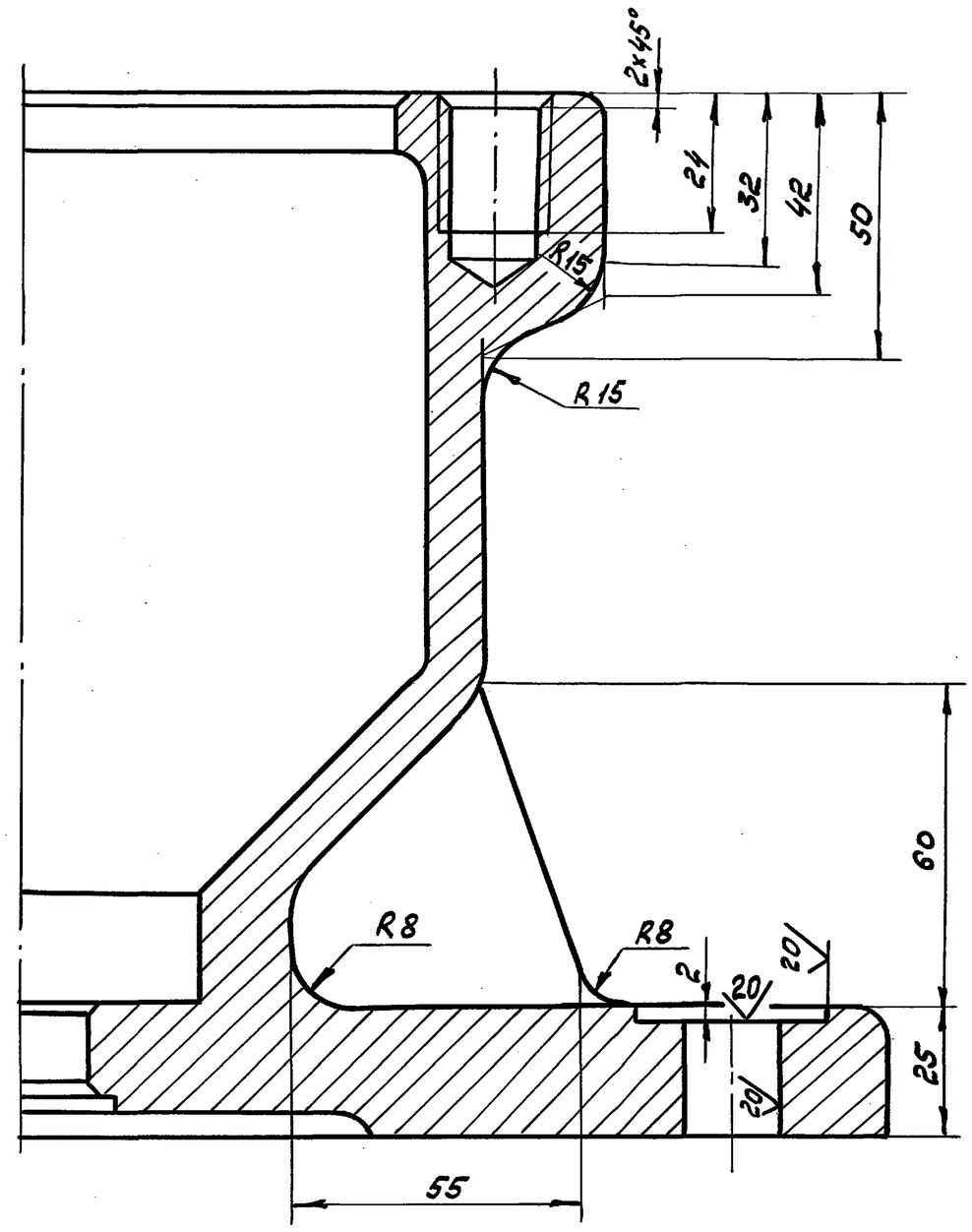


1. Допускаемые отклонения на размеры отливки по III классу точности ГОСТ 26645-85.
2. Литейные радиусы, не указанные на чертеже, выполнить R3, уклоны 1:20.
3. H14, h14, $\pm\frac{IT14}{2}$.

| | | | | | | | | |
|---|---|---|---|---|---|---|---|---|
| | | | | | 1Ф.960.03.002 | | | |
| Изм. | Лист | № докум. | Подп. | Дата | Корпус | Лит. | Масса | Масштаб |
| Разраб. | | Голубев | | 5.10.89 | | И | 21,0 | 1:2 |
| Пров. | | Пендерев | | 5.10.89 | | Лист | Листов 1 | |
| Н.контр. | | Третьяков | | 5.10.89 | СЧ20 ГОСТ 1412-85 | Мосводоканал НИИпроект Отдел №5 | | |

Инв. № подл. | Подпись и дата | Взам. инв. № | Инв. № дубл. | Подпись и дата

Типовой проект 902-2-476.89
Альбом 5

1Ф.960.03.003

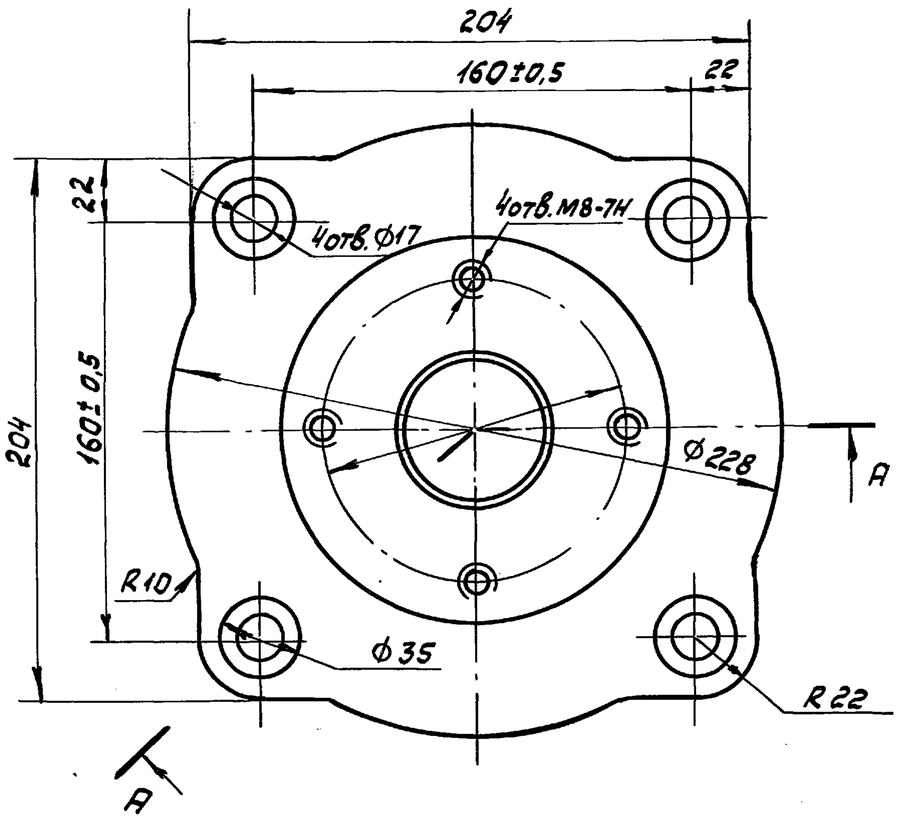


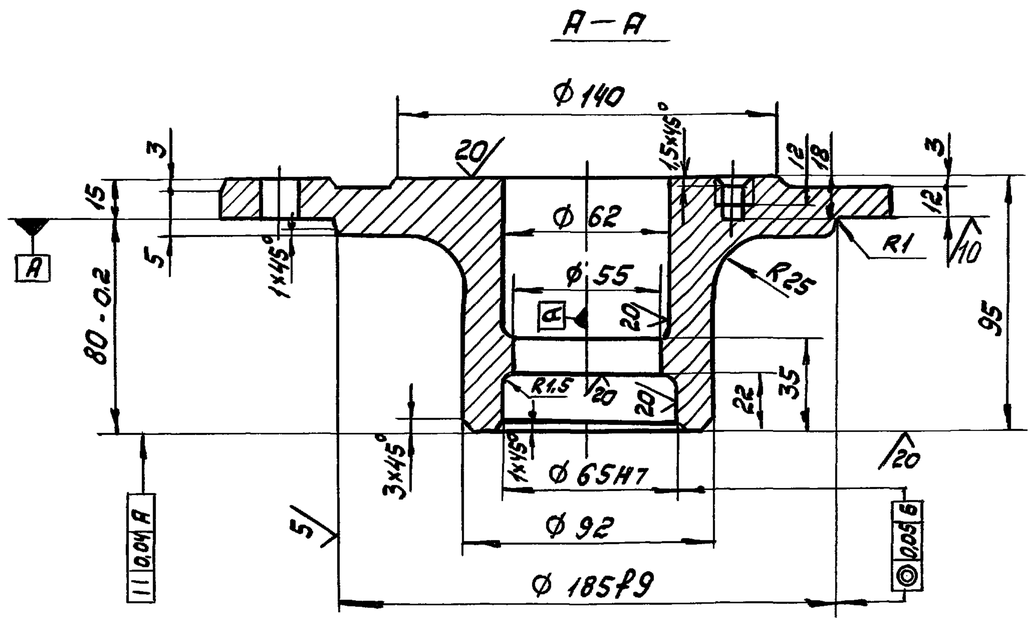


1. Допускаемые отклонения на размеры отливки по III классу точности ГОСТ 26645-85.
2. Литейные радиусы, не указанные на чертеже, выполнить R3. Уклоны 1:20.
3. $H14, h14 \pm \frac{IT14}{2}$.

| Изм. | Лист | № докум. | Подп. | Дата | 1Ф.960.03.003 | | | |
|---|---|---|---|---|---|---|---|---|
| Разраб. | Голубев | | | 5.10.89 | Крышка | Лит. И | Масса 7,4 | Масштаб 1:2 |
| Пров. | Пендерев | | | 5.10.89 | | Лист | Листов 1 | |
| Н. контр. | Третьяков | | | 5.10.89 | СЧ20 ГОСТ 1412-85 | Мосводоканалниипроект Отдел №5 | | |

Формат А3

Инв.№ подл. | Подпись и дата | Взам. инв.№ | Инв.№ дубл. | Подпись и дата

1Ф.960.03.004

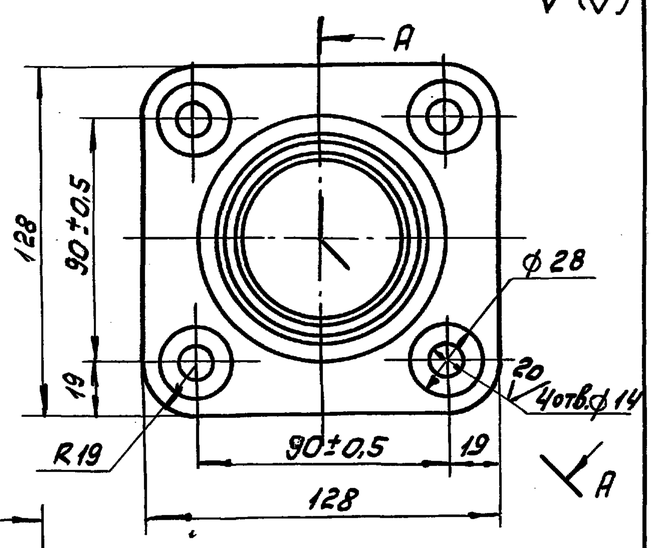


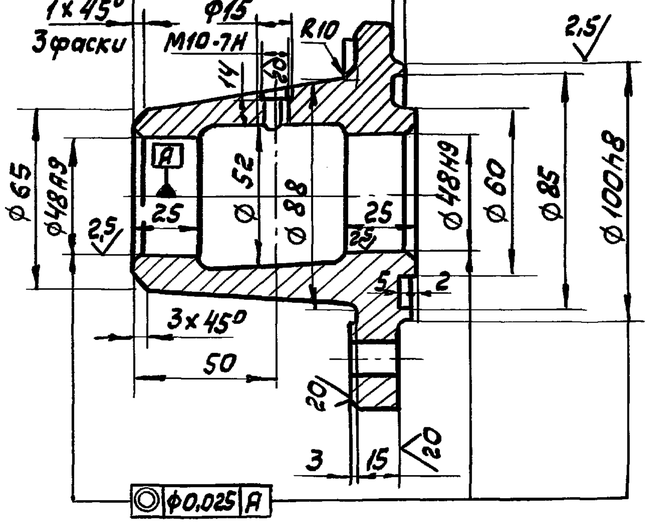


1. Допускаемые отклонения на размеры отливки по 3 классу точности ГОСТ 26645-85.
2. Литейные радиусы, неуказанные на черт. выполнить R3, Уклоны 1:20.

| Изм. | Лист | № докум. | Подп. | Дата | 1Ф.960.03.004 | | | |
|---|---|---|---|---|---|---|---|---|
| Разраб. | Голубев | | | 5.10.89 | Кронштейн | Лит. И | Масса 3,0 | Масштаб 1:2 |
| Пров. | Пендерев | | | 5.10.89 | | Лист | Листов 1 | |
| Н. контр. | Третьяков | | | 5.10.89 | СЧ20 ГОСТ 1412-85 | Мосводоканалниипроект Отдел №5 | | |

Формат А4

1Ф.960.03.005

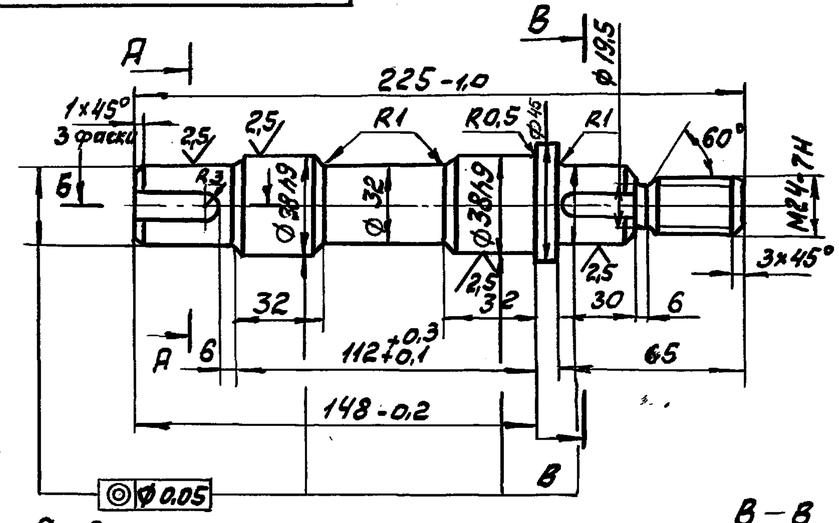


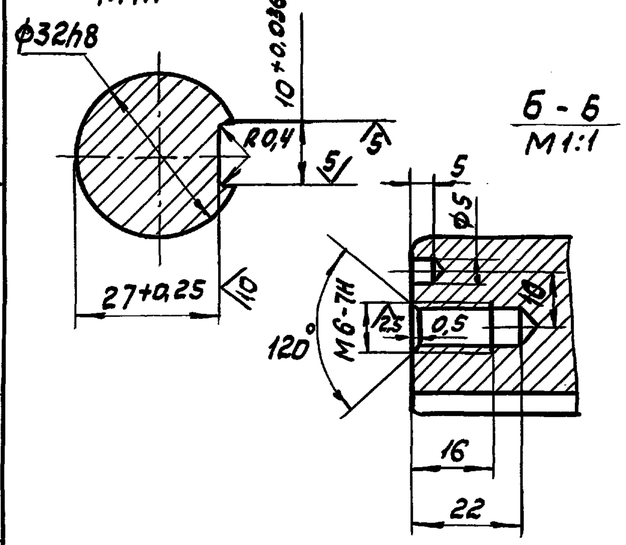


1. $H14, h14, \pm \frac{IT14}{2}$.
2. 35...40 HRC э.

| Изм. | Лист | № докум. | Подп. | Дата | 1Ф.960.03.005 | | | |
|---|---|---|---|---|---|---|---|---|
| Разраб. | Голубев | | | 5.10.89 | Вал | Лит. И | Масса 1,7 | Масштаб 1:2 |
| Пров. | Пендерев | | | 5.10.89 | | Лист | Листов 1 | |
| Н. контр. | Третьяков | | | 5.10.89 | Сталь 45 ГОСТ 1050-74 | Мосводоканалниипроект Отдел №5 | | |

1Ф.960.03.006

20 √ (√)

Типовой проект 902-2-476.89
Альбом 5

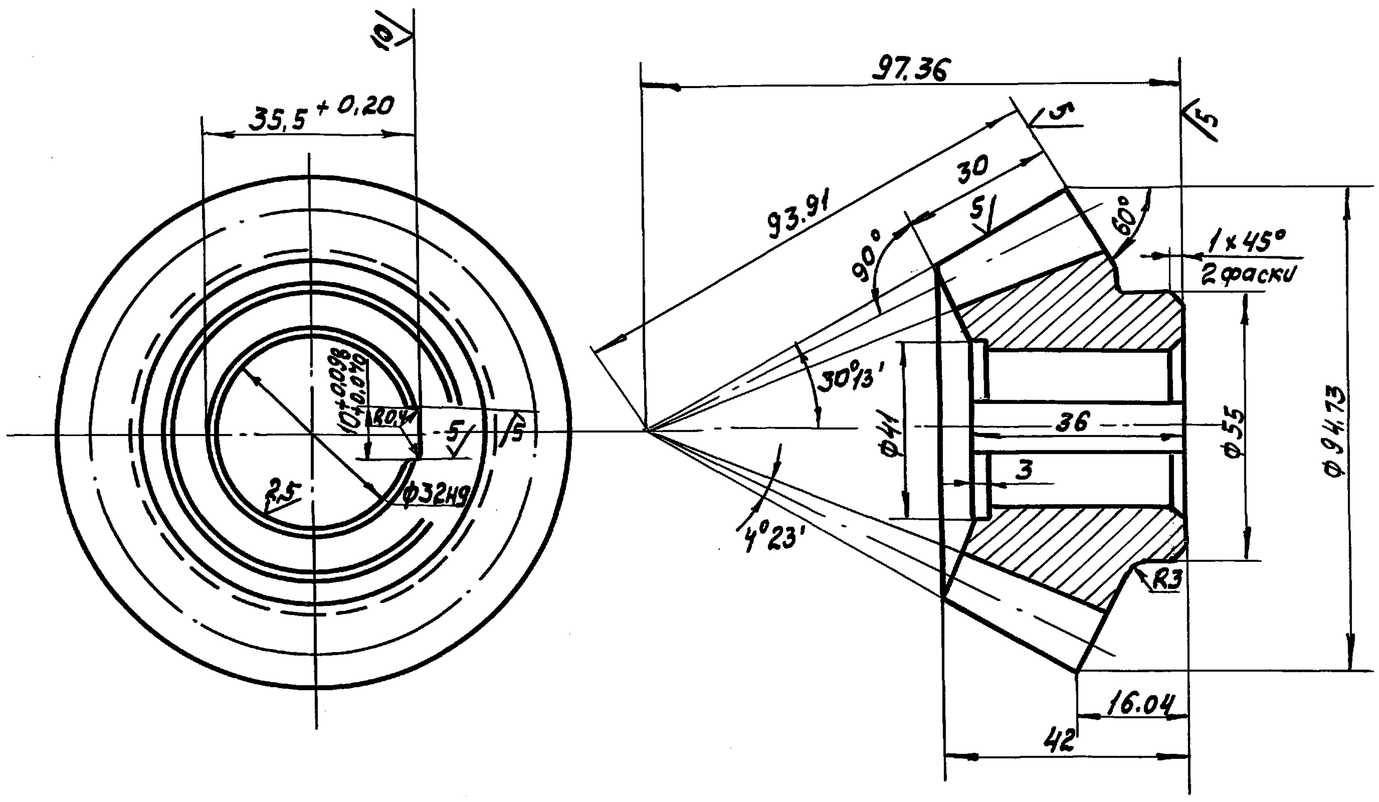


| | | |
|---|---|---|
| Внешний окружной модуль | me | 6 |
| Число зубьев | z | 14 |
| Тип зуба | — | прямой |
| Исходный контур | — | ГОСТ 13754-81 |
| Коэффициент смещения | Xe | 0 |
| Коэффициент изменения толщины зуба | X2 | 0 |
| Угол делительного конуса | δ | 26°34' |
| Степень точности | — | 8-Ва |
| Толщина зуба по хорде | Sx | 9.41 |
| Измерительная высота до хорды | hx | 4.48 |
| Межосевой угол передачи | Σ | 90° |
| Средний окружной модуль | mm | 5.04 |
| Внешнее конусное расстоян. | Re | 93.91 |
| Среднее конусное расстоян. | Rm | 78.91 |
| Средний делительн. диаметр | dm | 70.56 |
| Угол конуса впадин | θf | 22°11' |
| Внешняя высота зуба | he | 13.2 |
| Обозначение чертежа сопряженного зубчатого колеса | | 1Ф.960.03.007 |

H14, h14, ± IT14/2.

| Изм | Лист | № докум. | Подп. | Дата | 1Ф.960.03.006 | | | |
|---|---|---|---|---|---|---|---|---|
| Разраб. | | Голубев | | 4.10.89 | Шестерня коническая | Лит. | Масса | Масштаб |
| Пров. | | Пендерев | | 7.10.89 | | И | 0,9 | 1:1 |
| | | | | | | Лист | Листов 1 | |
| Н. контр. | | Третьяков | | 5.10.89 | Сталь 45 ГОСТ 1050-74 | Мосводоканалниипроект Отдел № 5 | | |

Формат А3

Инв.№ подл. | Подпись и дата | Взам. инв.№ | Инв.№ дубл. | Подпись и дата

1Ф.960.03.007

20 √ (√)

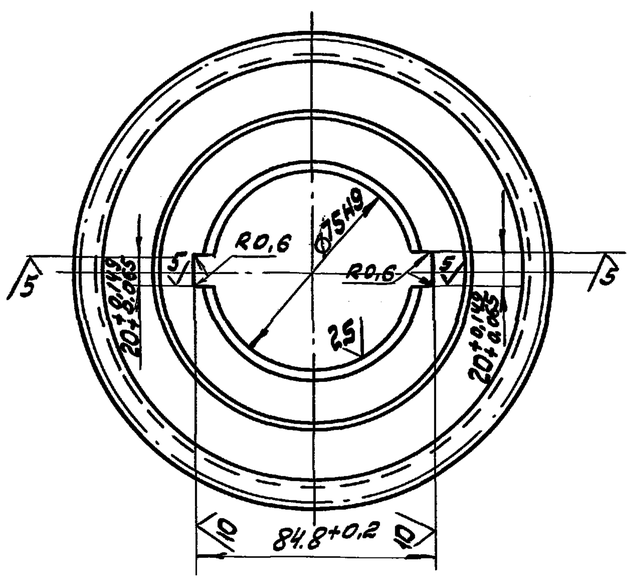


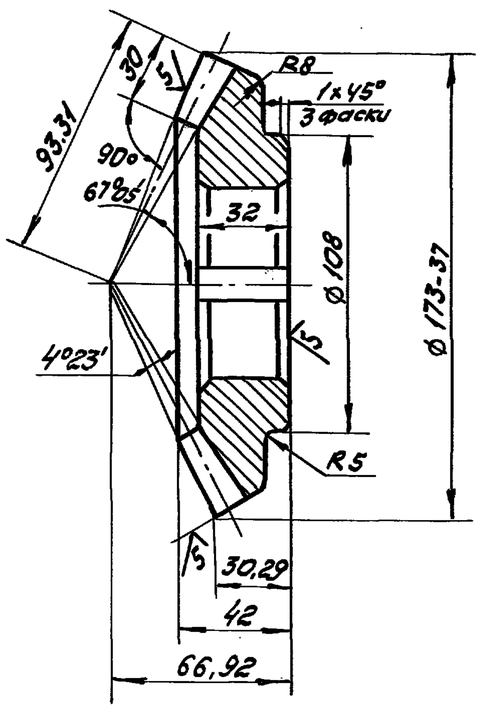


| | | |
|---|---|---|
| Внешний окружной модуль | me | 6 |
| Число зубьев | z | 28 |
| Тип зуба | — | прямой |
| Исходный контур | — | ГОСТ 13754-81 |
| Коэффициент смещения | Xe | 0 |
| Коэффициент изменения толщины зуба | Xz | 0 |
| Угол делительного конуса | δ | 63°26' |
| Степень точности | — | 8-Ва |
| Толщина зуба по хорде | Sx | 6.1 |
| Измерительная высота до хорды | hx | 4.48 |
| Межосевой угол передачи | Σ | 90° |
| Средний окружной модуль | mm | 5,04 |
| Внешнее конусное расстояние | Rz | 93.91 |
| Среднее конусное расстояние | Rm | 78.91 |
| Средний делительн. диаметр | dm | 140 |
| Угол конуса впадин | θf | 97°45' |
| Внешняя высота зуба | he | 13.2 |
| Обозначение чертежа сопряженного зубчатого колеса | | 1Ф.960.03.006 |

1. Допускаемые отклонения на размеры отливки чугуна выполнить по III кл. точности ГОСТ 26645-85.
2. Литейные радиусы, неуказанные на чертеже, выполнить -R3.
3. H14, h14, ± IT14/2.

| Изм | Лист | № докум. | Подп. | Дата | 1Ф.960.03.007 | | | |
|---|---|---|---|---|---|---|---|---|
| Разраб. | | Голубев | | 4.10.89 | Колесо коническое | Лит. | Масса | Масштаб |
| Пров. | | Пендерев | | 7.10.89 | | И | 1,9 | 1:2 |
| | | | | | | Лист | Листов 1 | |
| Н.контр. | | Третьяков | | 5.10.89 | Сч20 ГОСТ 1412-85 | Мосводоканалниипроект Отвел № 5 | | |

Копировал Формат А3

Типовой проект 902-2-476.89
Альбом 5

## 1Ф.960.03.008

20 (√)

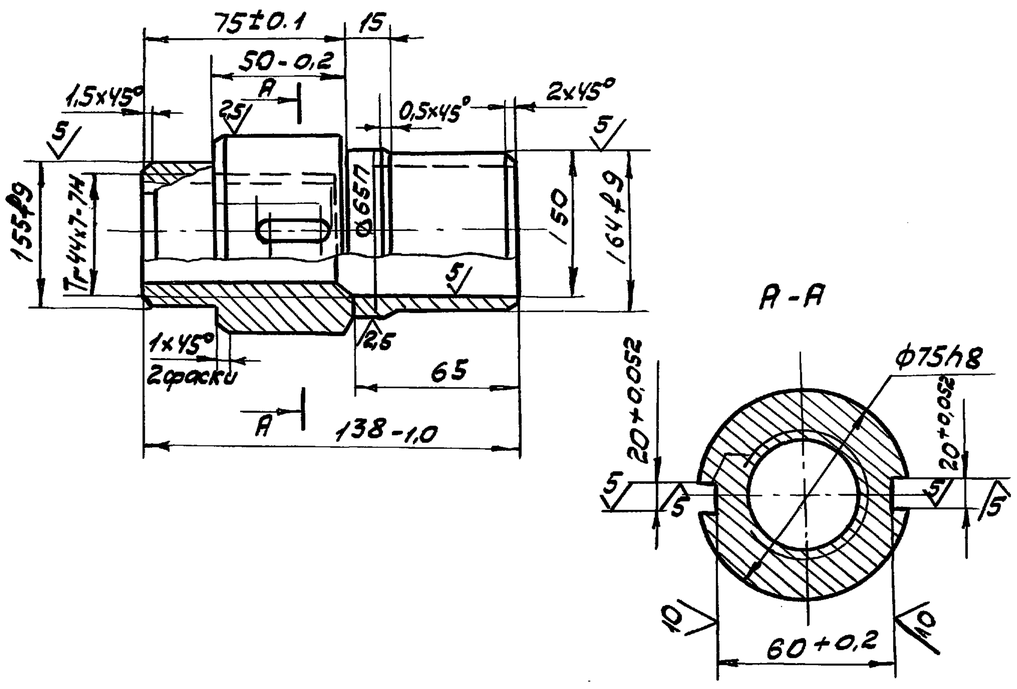


1. Допускаемые отклонения на размеры отливки по III кл. точности ГОСТ 26645-85.
2. Литейные радиусы не указанные на чертеже выполнить R3, уклоны 1:20.
3. H14, h14, ± IT14/2.

| Изм. | Лист | N° докум. | Подп. | Дата | 1Ф.960.03.008 | | | |
|---|---|---|---|---|---|---|---|---|
| Разраб. | | Голубев | | 5.10.89 | Гайка | Лит. И | Масса 1,7 | Масштаб 1:2 |
| Пров. | | Пендерев | | 5.10.89 | | Лист | Листов 1 | |
| Н.контр. | | Третьяков | | 5.10.89 | А4С-1 ГОСТ 1585-79 | Мосводоканалниипроект Отдел N 5 | | |

Инв. N подл. | Подпись и дата | Взам. инв. N | Инв. N дубл. | Подпись и дата

Формат А4

## 1Ф.960.03.009

10 (√)

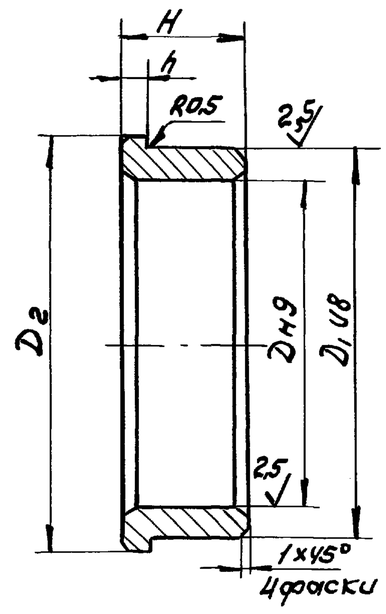


| Обозначение | D мм | D1 мм | D3 мм | H1 мм | h1 мм | Масса кг |
|---|---|---|---|---|---|---|
| 1Ф.960.03.009 | 64 | 75 | 80 | 22 | 4 | 0,25 |
| 1Ф.960.03.009-01 | 55 | 65 | 75 | 25 | 4 | 0,2 |
| 1Ф.960.03.009-02 | 38 | 48 | 55 | 30 | 5 | 0,14 |

| Изм. | Лист | N докум. | Подп. | Дата | 1Ф.960.03.009 | | | |
|---|---|---|---|---|---|---|---|---|
| Разраб. | | Голубев | | 5.10.89 | Втулка | Лит. И | Масса см. табл. | Масштаб — |
| Пров. | | Пендерев | | 5.10.89 | | Лист | Листов 1 | |
| Н.контр. | | Третьяков | | 5.10.89 | Бр.05Ц5С5 ГОСТ 613-79 | Мосводоканалниипроект Отдел N 5 | | |

Инв. N подл. | Подпись и дата | Взам. инв. N | Инв. N дубл. | Подпись и дата

Формат А4

## 1Ф.960.03.011

20 (√)

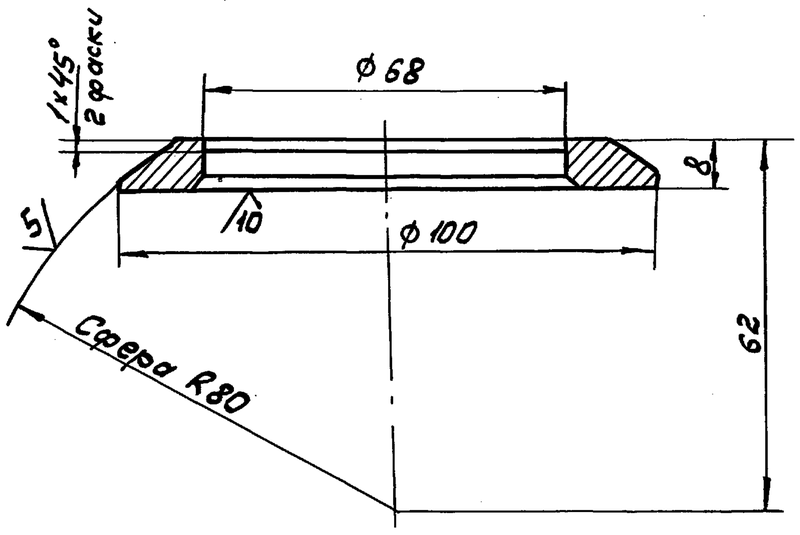


H14, h14, ± IT14/2.

| Изм. | Лист | N° докум. | Подп. | Дата | 1Ф960.03.011 | | | |
|---|---|---|---|---|---|---|---|---|
| Разраб. | | Голубев | | 5.10.89 | Кольцо сферическое верхнее | Лит. И | Масса 0,3 | Масштаб 1:1 |
| Пров. | | Пендерев | | 5.10.89 | | Лист | Листов 1 | |
| Н.контр. | | Третьяков | | 5.10.89 | Ст.3 ГОСТ 380-71 | Мосводоканалниипроект Отдел N 5 | | |

Инв. N подл. | Подпись и дата | Взам. инв. N | Инв. N дубл. | Подпись и дата

Формат А4

## 1Ф.960.03.012

20 (√)

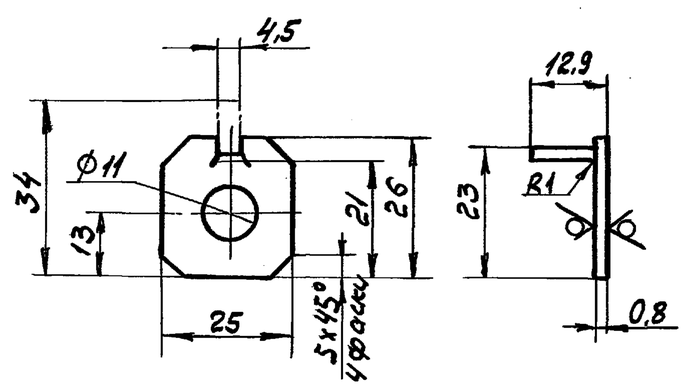


H14, h14, ± IT14/2.

| Изм. | Лист | N° докум. | Подп. | Дата | 1Ф.960.03.012 | | | |
|---|---|---|---|---|---|---|---|---|
| Разраб. | | Голубев | | 5.10.89 | Планка стопорная | Лит. И | Масса 0,004 | Масштаб 1:1 |
| Пров. | | Пендерев | | 5.10.89 | | Лист | Листов 1 | |
| Н.контр. | | Третьяков | | 5.10.89 | Ст.3 ГОСТ 380-71 | Мосводоканалниипроект Отдел N 5 | | |

Инв. N подл. | Подпись и дата | Взам. инв. N | Инв. N дубл. | Подпись и дата

Копировал Вр.1 23987-05 31 Формат А4

Типовой проект 902-2-476.89
Альбом 5

1Ф.960.04.000

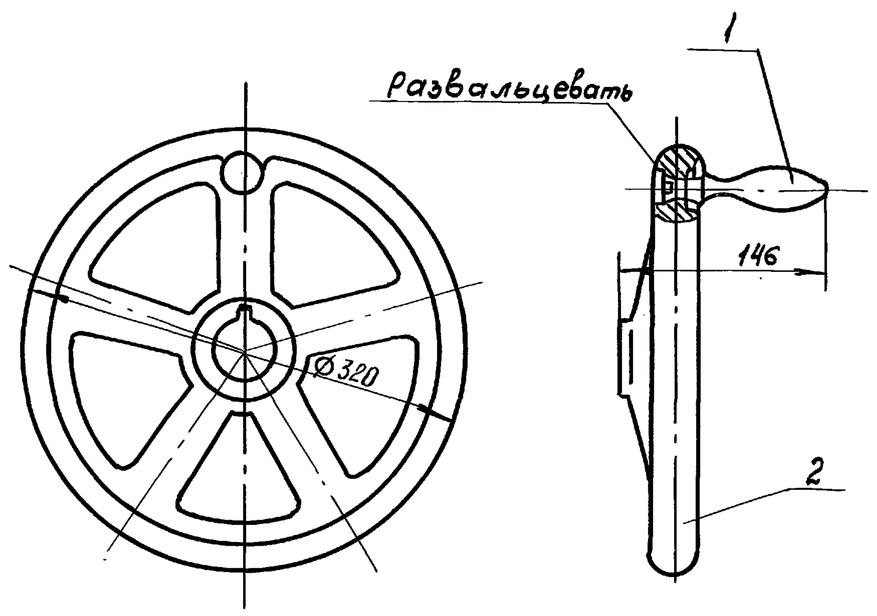


Размеры для справок.

| Формат | Зона | Поз. | Обозначение | Наименование | кол. | Примечание |
|---|---|---|---|---|---|---|
| | | | | | | |
| | | | | Детали | | |
| | | | | | | |
| А4 | | 1 | 1Ф.960.04.001 | Маховик | 1 | |
| А4 | | 2 | 1Ф.960.04.002 | Ручка | 1 | |

1Ф.960.04.000

| Изм. | Лист | № докум. | Подп. | Дата |
|---|---|---|---|---|
| Разраб. | | Голубев | | 4.10.89 |
| Пров. | | Пендерев | | 4.10.89 |
| Н. контр. | | Третьяков | | 5.10.89 |
| Утв. | | Куйбышев | | 5.10.89 |

Маховик

| Лит. | Масса | Масштаб |
|---|---|---|
| И | 7,8 | 1:4 |
| Лист | Листов 1 | |

Мосводоканалниипроект
Отдел № 5

Формат А4

1Ф.960.04.001

20 ✓ ✓

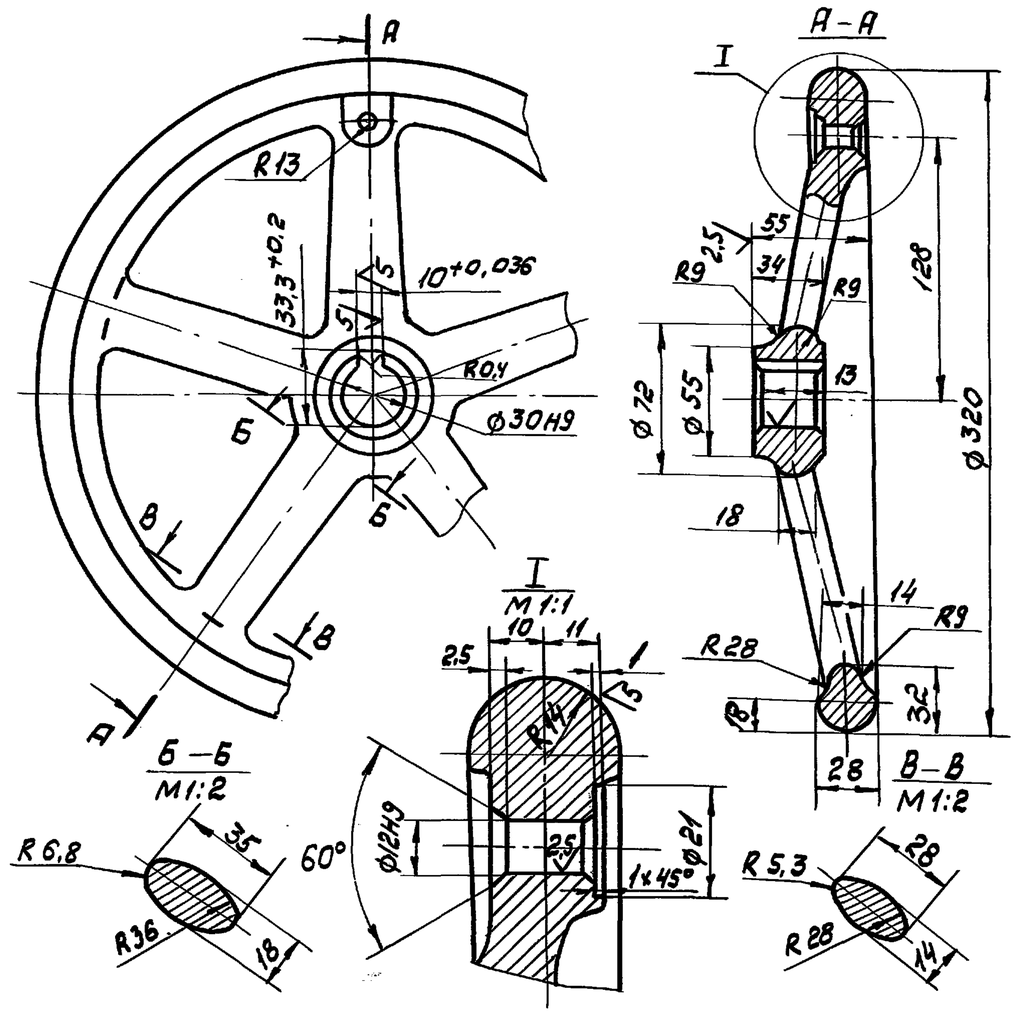


1. Допускаемые отклонения на размеры отливки по III кл. точности ГОСТ 26645-85.
2. Литейные радиусы, не указанные на чертеже выполнить R3, литейные уклоны 1:20.
3. H14, h14, $\pm \frac{IT14}{2}$.

1Ф.960.04.001

| Изм. | Лист | № докум. | Подп. | Дата |
|---|---|---|---|---|
| Разраб. | | Голубев | | 4.10.89 |
| Пров. | | Пендерев | | 4.10.89 |
| Н. контр. | | Третьяков | | 5.10.89 |

Маховик

| Лит. | Масса | Масштаб |
|---|---|---|
| И | 6,3 | 1:2,5 |
| Лист | Листов 1 | |

Мосводоканалниипроект
Отдел № 5

Ст20 ГОСТ 1412-85

Формат А4

1Ф.960.04.002

20 ✓ (✓)

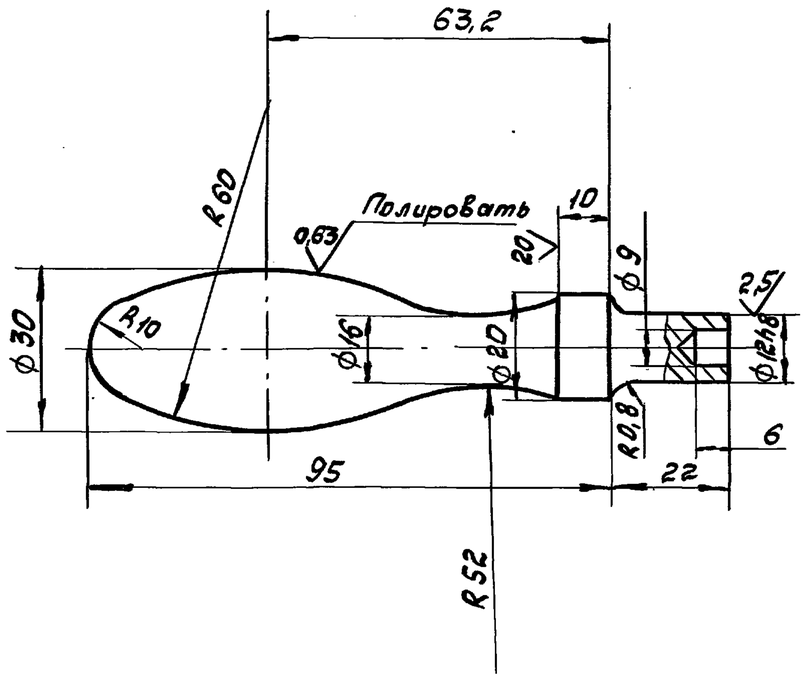


Неуказанные предельные отклонения размеров:
H14, h14, $\pm \frac{IT14}{2}$.

1Ф.960.04.002

| Изм. | Лист | № докум. | Подп. | Дата |
|---|---|---|---|---|
| Разраб. | | Голубев | | 4.10.89 |
| Пров. | | Пендерев | | 4.10.89 |
| Н. контр. | | Третьяков | | 5.10.89 |

Руцка

| Лит. | Масса | Масштаб |
|---|---|---|
| И | 0,3 | 1:1 |
| Лист | Листов 1 | |

Ст. 3 ГОСТ 380-71

Мосводоканалниипроект
Отдел № 5

Формат А4

| Формат | Зона | Поз. | Обозначение | Наименование | Кол. | Примечание |
|---|---|---|---|---|---|---|
| | | | | | | |
| | | | | Документация | | |
| | | | | | | |
| А4 | | | 1Ф.960.05.000СБ | Сборочный чертеж | | |
| | | | | | | |
| | | | | Детали | | |
| | | | | | | |
| А4 | | 1 | 1Ф.960.05.001 | Фланец | 1 | |
| Б4 | | 2 | 1Ф.960.05.002 | Труба | | |
| | | | | Труба 65х4 ГОСТ 3262-75 | | |
| | | | | L = 1058 h14 | 1 | 7,5 кг |
| Б4 | | 3 | 1Ф.960.05.003 | Заглушка | | |
| | | | | Лист Б3 ГОСТ 19903-74 / Вст3спГОСТ 16523-70 | | |
| | | | | Ø85h14 | 1 | 0,13 кг |

1Ф.960.05.000

| Изм. | Лист | № докум. | Подп. | Дата |
|---|---|---|---|---|
| Разраб. | | Голубев | | 4.10.89 |
| Пров. | | Пендерев | | 4.10.89 |
| Н. контр. | | Третьяков | | 5.10.89 |
| Утв. | | Куйбышев | | 5.10.89 |

Колпак

| Лит. | Лист | Листов |
|---|---|---|
| И | | |

Мосводоканалниипроект
Отдел № 5

Копировал Вид 23987-05 32 Формат А4

Типовой проект 902-2-476.89
Альбом 5

1Ф.960.02.000СБ

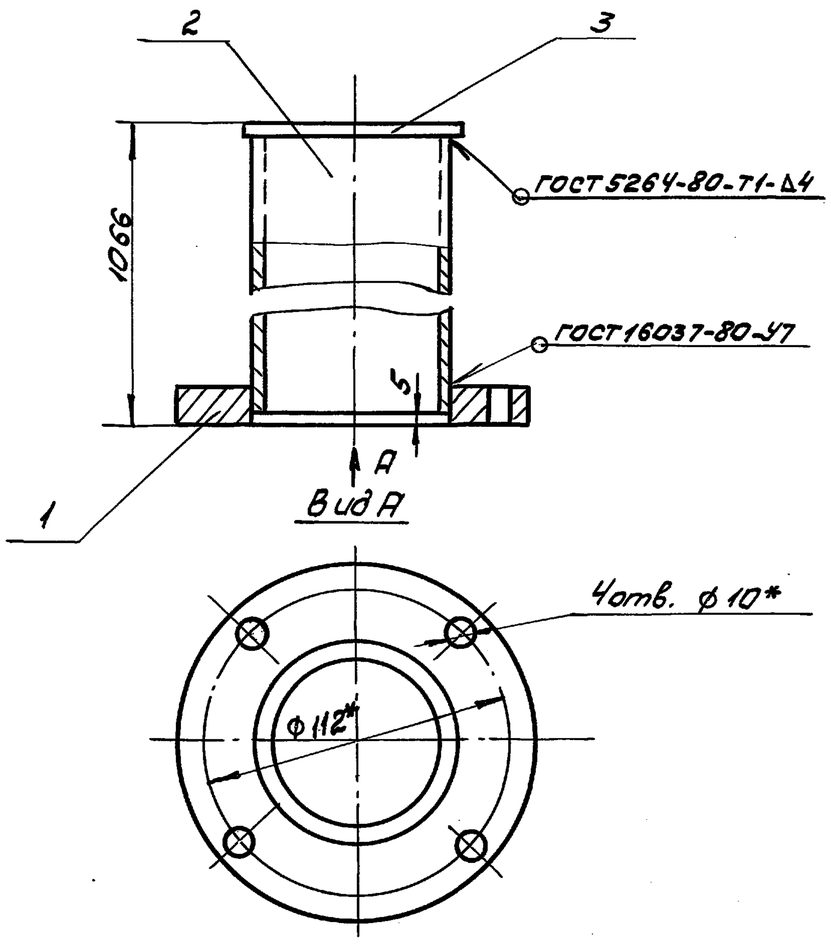


1. h14, $\pm \frac{IT14}{2}$.
2. Шероховатость обрабатываемых поверхностей деталей без чертежа – $\sqrt{40}$.
3. * Размеры для справок.

| Изм. | Лист | № докум. | Подп. | Дата |
|---|---|---|---|---|
| Разраб. | | Голубев | | 5.10.89 |
| Пров. | | Пендерев | | 5.10.89 |
| Н. контр. | | Третьяков | | 5.10.89 |
| Утв. | | Куйбышев | | 5.10.89 |

1Ф.960.02.000СБ

Колпак

| Лит. | Масса | Масштаб |
|---|---|---|
| И | 8,5 | 1:2 |
| Лист | Листов 1 | |

МосводоканалНИИпроект Отдел №5

Формат А4

1Ф.960.03.001

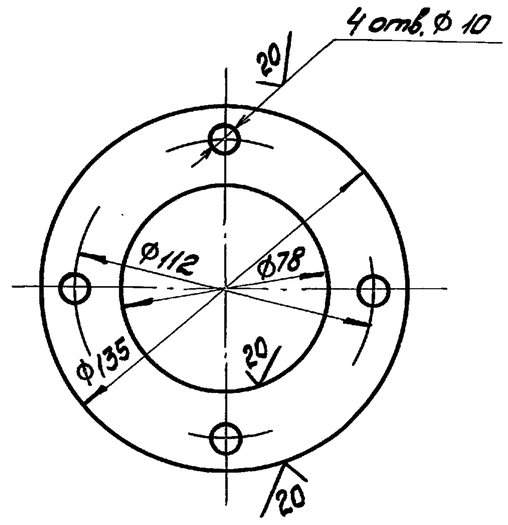


Н14, h14, $\pm \frac{IT14}{2}$.

| Изм. | Лист | № докум. | Подп. | Дата |
|---|---|---|---|---|
| Разраб. | | Голубев | | 5.10.89 |
| Пров. | | Пендерев | | 5.10.89 |
| Н. контр. | | Третьяков | | 5.10.89 |

1Ф.960.03.001

Фланец

| Лит. | Масса | Масштаб |
|---|---|---|
| И | 0,59 | 1:2 |
| Лист | Листов 1 | |

Лист 5-8 ГОСТ 19903-74 / Вст3сп ГОСТ 14637-79

МосводоканалНИИпроект Отдел №5

Формат А4

1Ф.960.00.002

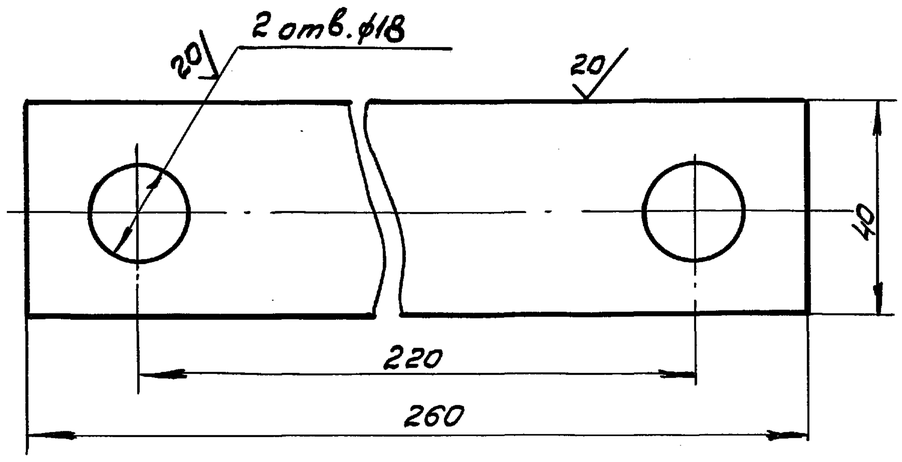


Н14, h14, $\pm \frac{IT14}{2}$.

| Изм. | Лист | № докум. | Подп. | Дата |
|---|---|---|---|---|
| Разраб. | | Голубев | | 5.10.89 |
| Пров. | | Пендерев | | 5.10.89 |
| Н. контр. | | Третьяков | | 5.10.89 |

1Ф.960.00.002

Прокладка

| Лит. | Масса | Масштаб |
|---|---|---|
| И | 0,22 | 1:1 |
| Лист | Листов 1 | |

Лист 6-4 ГОСТ 19903-74 / В ст3сп ГОСТ 14637-79

МосводоканалНИИпроект Отдел №5

Формат А4

1Ф.960.00.003

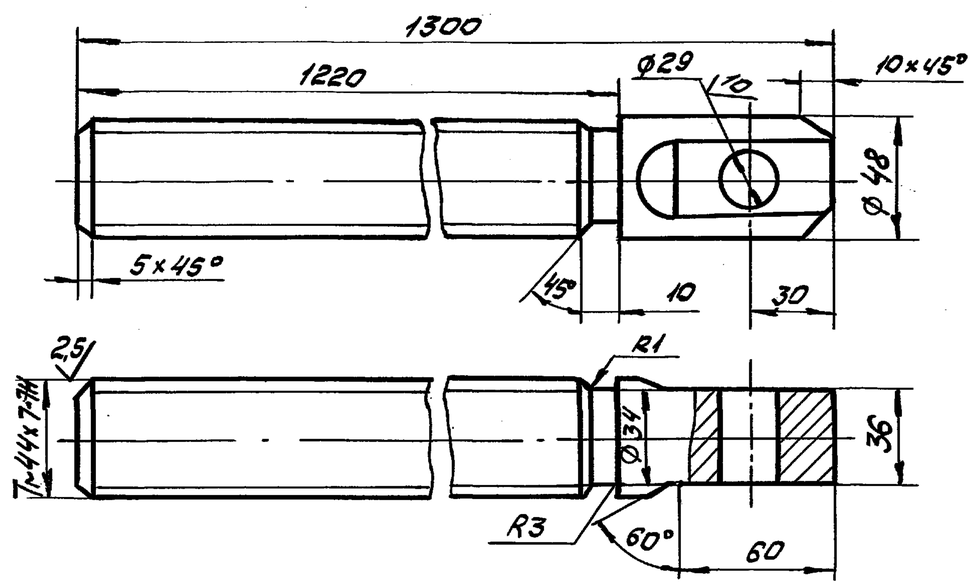


Н14, h14, $\pm \frac{IT14}{2}$.

| Изм. | Лист | № докум. | Подп. | Дата |
|---|---|---|---|---|
| Разраб. | | Голубев | | 5.10.89 |
| Пров. | | Пендерев | | 5.10.89 |
| Н. контр. | | Третьяков | | 5.10.89 |

1Ф.960.00.003

Штанга винтовая

| Лит. | Масса | Масштаб |
|---|---|---|
| И | 13 | 1:2 |
| Лист | Листов 1 | |

Ст. 2х13 ГОСТ 5632-72

МосводоканалНИИпроект Отдел №5

Типовой проект 902-2-476.89
Альбом 5

1Ф.960.00.004

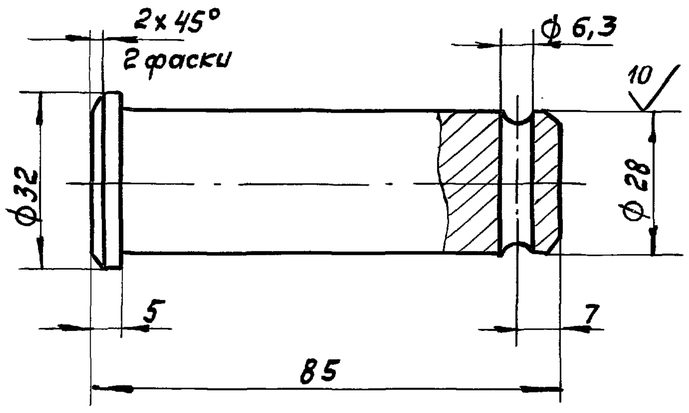


H14, h14, ± IT14/2.

| Изм. | Лист | № докум. | Подп. | Дата |
|---|---|---|---|---|
| Разраб. | Голубев | | | 5.10.89 |
| Пров. | Пендерев | | | 5.10.89 |
| Н. контр. | Третьяков | | | 5.10.89 |

1Ф.960.00.004

Палец

| Лит. | Масса | Масштаб |
|---|---|---|
| И | 0,43 | 1:1 |
| Лист | Листов 1 | |

Ст 3 ГОСТ 380-71

Мосводоканалниипроект
Отдел №5

Формат А4

| Формат | Зона | Поз. | Обозначение | Наименование | кол. | Примечание |
|---|---|---|---|---|---|---|
| | | | | | | |
| | | | | Документация | | |
| | | | | | | |
| *) | | | 3Р.93.000СБ | Сборочный чертеж | | *) А2,А3 |
| | | | | | | |
| | | | | Сборочные единицы | | |
| | | | | | | |
| А4 | | 1 | 3Р.93.100 | Скоба закладная | 1 | |
| А4 | | 2 | 3Р.93.200 | Прижим | 1 | |
| А4 | | 3 | 3Р.93.300 | Патрубок закладной | 2 | |
| | | | | | | |
| | | | | Стандартные изделия | | |
| | | | | | | |
| | | 4 | | Гайка М10.5.096 ГОСТ 5915-70 | 1 | |

| Изм. | Лист | № докум. | Подп. | Дата |
|---|---|---|---|---|
| Разраб. | Голубев | | | 5.10.89 |
| Пров. | Пендерев | | | 5.10.89 |
| Н. контр. | Третьяков | | | 5.10.89 |

3Р.93.000

Устройство для сигнализатора уровня осадка

| Лит. | Лист | Листов |
|---|---|---|
| И | | 1 |

Мосводоканалниипроект
Отдел №5

Формат А4

| Формат | Зона | Поз. | Обозначение | Наименование | кол. | Примечание |
|---|---|---|---|---|---|---|
| | | | | | | |
| | | | | Документация | | |
| | | | | | | |
| А4 | | | 3Р.93.100СБ | Сборочный чертеж | | |
| | | | | | | |
| | | | | Детали | | |
| | | | | | | |
| А4 | | 1 | 3Р.93.101 | Скоба | 1 | |
| А4 | | 2 | 3Р.93.102 | Упор | 1 | |
| А4 | | 3 | 3Р.93.103 | Шпилька | 1 | |

| Изм. | Лист | № докум. | Подп. | Дата |
|---|---|---|---|---|
| Разраб. | Голубев | | | 5.10.89 |
| Пров. | Пендерев | | | 5.10.89 |
| Н. контр. | Третьяков | | | 5.10.89 |

3Р.93.100

Скоба закладная

| Лит. | Лист | Листов |
|---|---|---|
| И | | 1 |

Мосводоканалниипроект
Отдел №5

Формат А4

3Р.93.100СБ

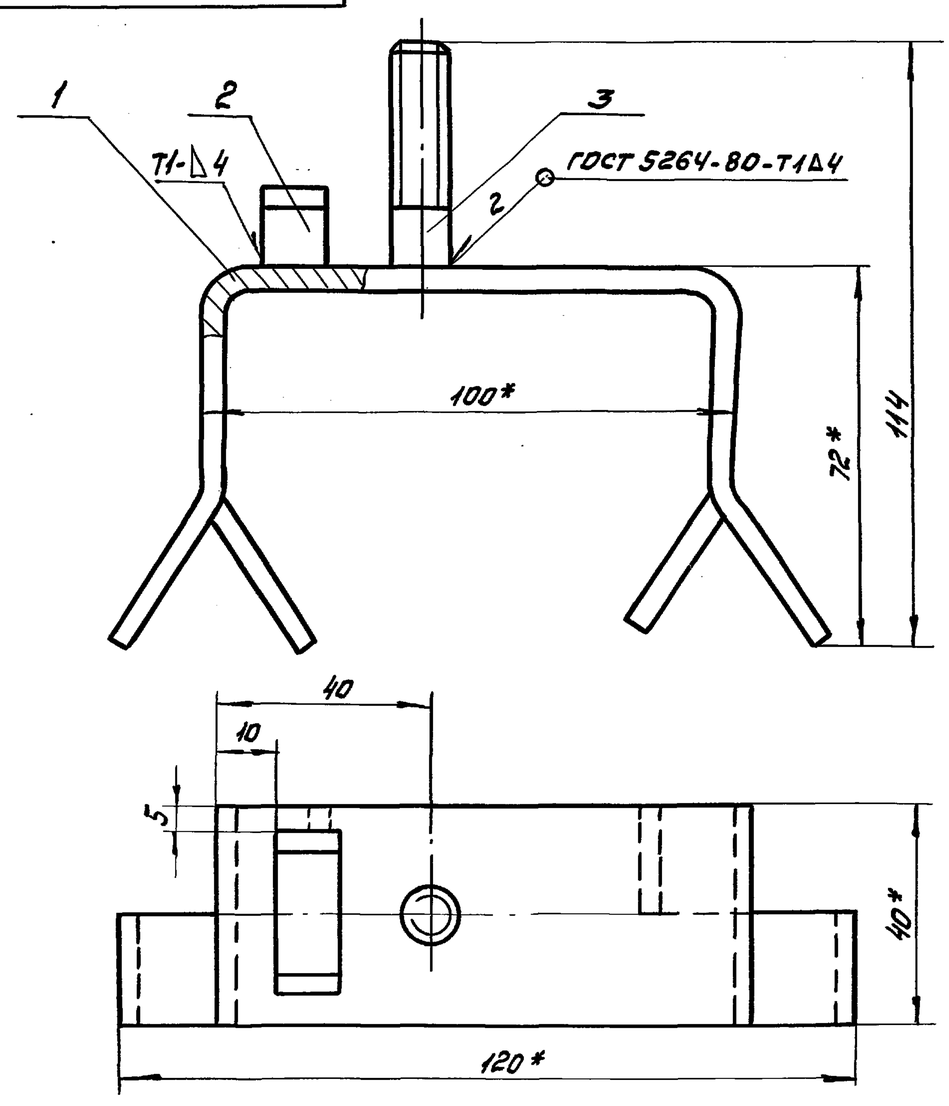


1. h14, ± IT14/2.
2. * Размеры для справок.

| Изм. | Лист | № докум. | Подп. | Дата |
|---|---|---|---|---|
| Разраб. | Голубев | | | 5.10.89 |
| Пров. | Пендерев | | | 5.10.89 |
| Н. контр. | Третьяков | | | 5.10.89 |

3Р.93.100СБ

Скоба закладная

| Лит. | Масса | Масштаб |
|---|---|---|
| И | 0,4 | 1:1 |
| Лист | Листов 1 | |

Мосводоканалниипроект
Отдел №5

Б

А-А

Д

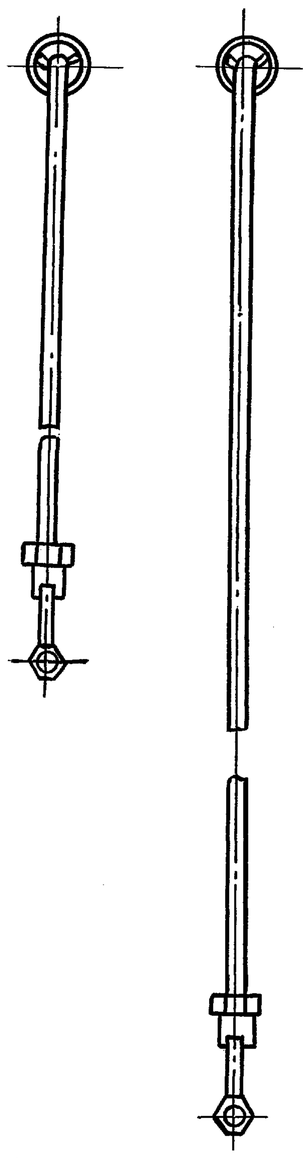

Б

Б-Б

А

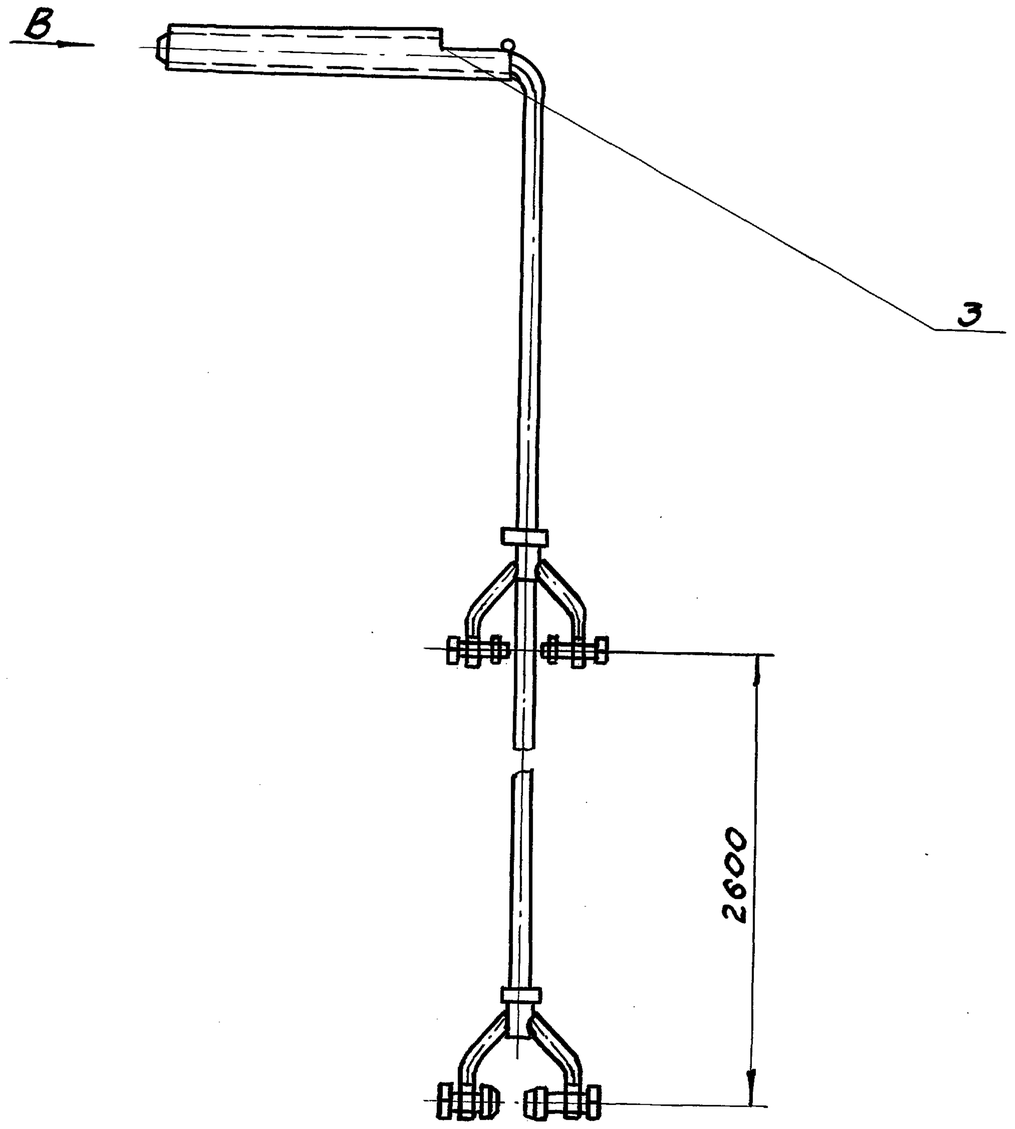


А

Г-Г
М1:2

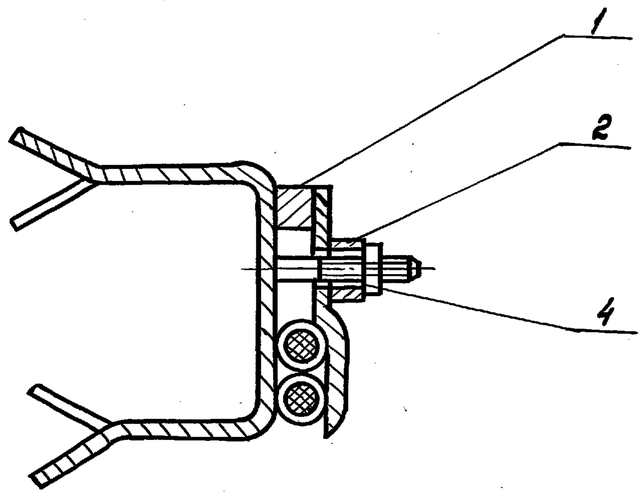


Вид Д

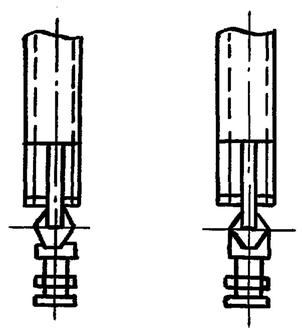

Вид В

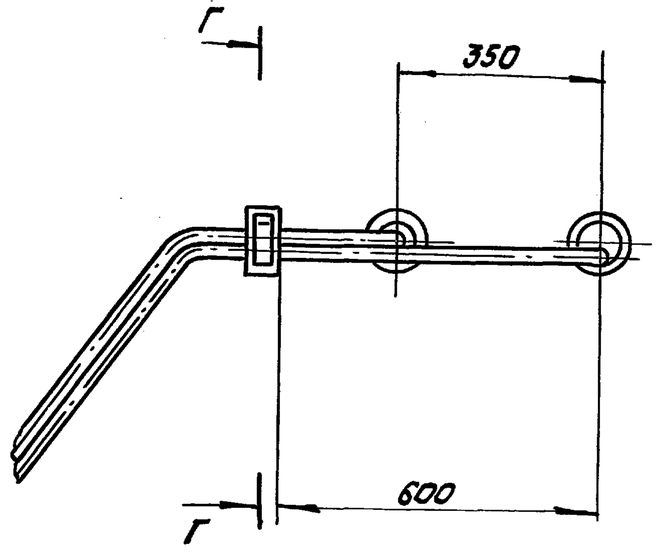


в стенке отстойника.

2. По вертикали сигнализаторы фиксируются с помощью прижима поз.2, расположенного снаружи уплотнителя.

3. Для определения глубины погружения сигнализаторов на кабелях нанести предварительно метки белой масляной краской.

4. Разъём штепсельный является готовым изделием завода „Низковольтной аппаратуры". Крепление разъема на стенке отстойника выполнить по месту.

5. * Размеры для справок.

1. Сигнализаторы уровня осадка опускаются в уплотнительно гибком кабеле. При перестановке сигнализаторов лишняя часть кабеля вытягивается из отстойника через патрубки поз.3, заложенные

| | | | | | | | |
|---|---|---|---|---|---|---|---|
| Изм. | Лист | № докум. | Подп. | Дата | 3Р.93.000СБ | | |
| Разраб. | | Голубев | | 4.10.89 | Устройство для сигнализатора уровня осадка | Лит. И | Масса ≈20 |
| Пров. | | Пендерев | | 4.10.89 | | | Масштаб 1:10 |
| | | | | | | Лист | Листов |
| Н. контр. | | Третьяков | | 5.10.89 | | Мосводоканалниипроект Отдел № 5 | |
| Утв. | | Кулбышев | | 5.10.89 | | | |

Копировал Акт 23987-05 35 Формат А2

Инв. № подл. | Подпись и дата | Взам. инв. № | Инв. № дубл. | Подпись и дата

Типовой проект 902-2-476.89
Альбом 5

Инв.№подл. | Подпись и дата | Взам. инв.№ | Инв.№дубл. | Подпись и дата

| Изм | Лист | № докум. | Подп. | Дата |
|---|---|---|---|---|
| Разраб. | | | | |
| Пров. | | | | |

| Лит. | Масса | Масштаб |
|---|---|---|
| | | |
| Лист | Листов | |
| Мосводоканалниипроект Отдел № 5 | | |

1р.961.104

40 (✓)

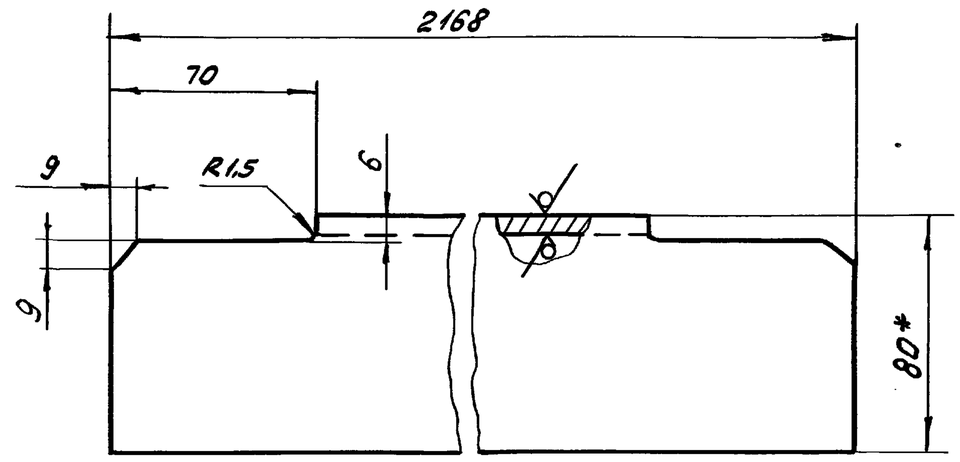


1. $h14; \pm \frac{IT14}{2}$.
2. * Размер для справок.

| Изм | Лист | № докум. | Подп. | Дата |
|---|---|---|---|---|
| Разраб. | Голубев | | | 5.10.89 |
| Пров. | Пендерев | | | 5.10.89 |
| Н. контр. | Третьяков | | | 5.10.89 |

1р.961.104

Уголок

| Лит. | Масса | Масштаб |
|---|---|---|
| И | 23,8 | 1:2 |
| Лист | Листов 1 | |
| Мосводоканалниипроект Отдел № 5 | | |

Уголок $\frac{125\times80\times7\text{-}8\ \text{ГОСТ}\ 8510\text{-}86}{\text{ВСт3сп ГОСТ}\ 535\text{-}79}$

Формат А4

3р.93.101

40 (✓)

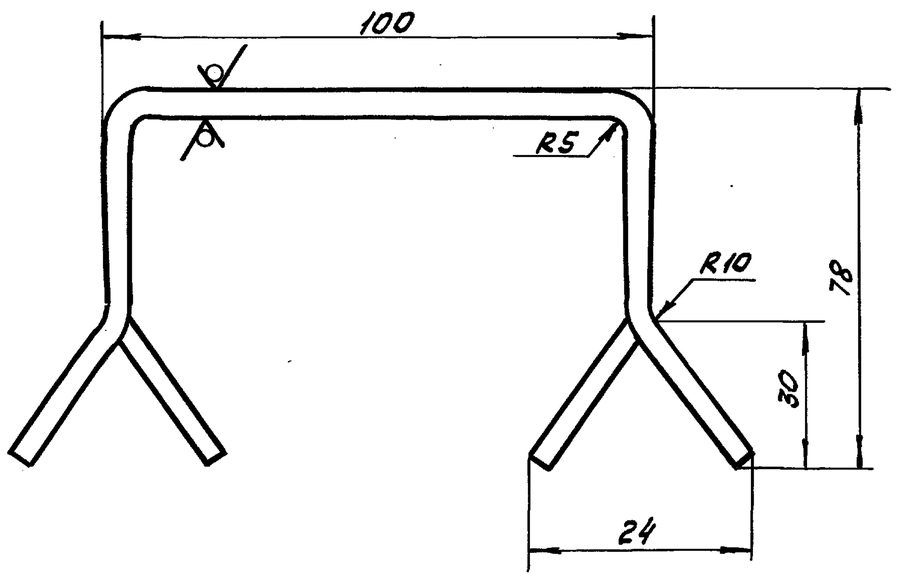


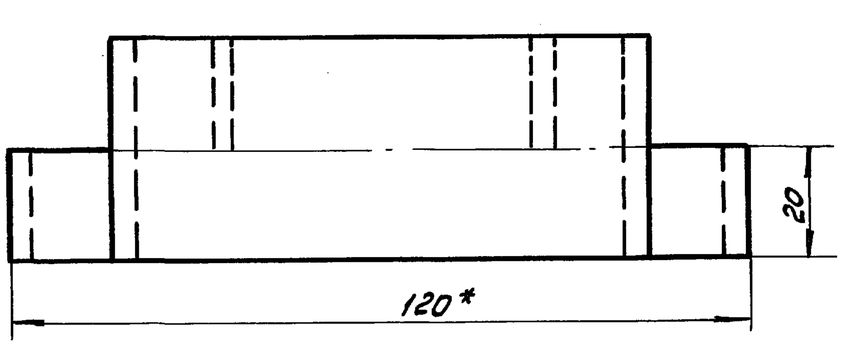


1. * Размер для справок.
2. $h14, \pm \frac{IT14}{2}$.
3. Развернутая длина L = 234 мм.

| Изм | Лист | № докум. | Подп. | Дата |
|---|---|---|---|---|
| Разраб. | Голубев | | | 5.10.89 |
| Пров. | Пендерев | | | 5.10.89 |
| Н. контр. | Третьяков | | | 5.10.89 |

3р.93.101

Скоба

| Лит. | Масса | Масштаб |
|---|---|---|
| И | 0,3 | 1:1 |
| Лист | Листов 1 | |
| Мосводоканалниипроект Отдел № 5 | | |

Полоса $\frac{5\text{-}2\text{-}4\times40\ \text{ГОСТ}\ 103\text{-}76}{\text{ВСт3сп ГОСТ}\ 535\text{-}79}$

Формат А4

3р.93.102

40 (✓)

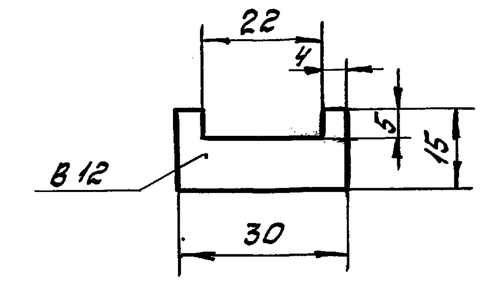


$h14; \pm \frac{IT14}{2}$.

| Изм | Лист | № докум. | Подп. | Дата |
|---|---|---|---|---|
| Разраб. | Голубев | | | 5.10.89 |
| Пров. | Пендерев | | | 5.10.89 |
| Н. контр. | Третьяков | | | 5.10.89 |

3р.93.102

Упор

| Лит. | Масса | Масштаб |
|---|---|---|
| И | 0,04 | 1:1 |
| Лист | Листов 1 | |
| Мосводоканалниипроект Отдел № 5 | | |

Ст.3 ГОСТ 380-71

Типовой проект 902-2-476.89
Альбом 5

3Р.93.103

20 (√)

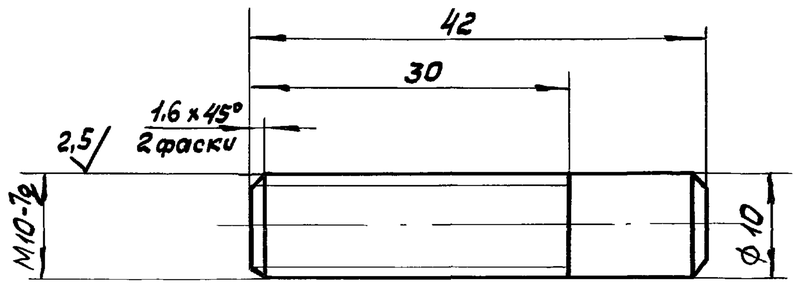


h 14, ± IT14/2.

| Изм. | Лист | № докум. | Подп. | Дата |
|---|---|---|---|---|
| Разраб. | | Голубев | | 4.10.89 |
| Пров. | | Пендерев | | 4.10.89 |
| Н. контр. | | Третьяков | | 5.10.89 |

3Р.93.103

Шпилька

| Лит. | Масса | Масштаб |
|---|---|---|
| И | 0,03 | 2:1 |
| Лист | Листов 1 | |

Ст.3 ГОСТ 380-71

Мосводоканалнииипроект
Отдел № 5

Формат А4

Подпись и дата | Инв. № дубл. | Взам. инв. № | Подпись и дата | Инв. № подл.

| Формат | Зона | Поз. | Обозначение | Наименование | Кол. | Примечание |
|---|---|---|---|---|---|---|
| | | | | Документация | | |
| А4 | | | 3Р.93.200СБ | Сборочный чертеж | | |
| | | | | Детали | | |
| А4 | | 1 | 3Р.93.201 | Полоса | 1 | |
| Б4 | | 2 | 3Р.93.202 | Бобышка | | |
| | | | | Лист Б-12 ГОСТ 19903-74 / Вст3сп ГОСТ 14637-79 | | |
| | | | | 20h14 х 20h14 | 1 | 0,06 кг |

| Изм. | Лист | № докум. | Подп. | Дата |
|---|---|---|---|---|
| Разраб. | | Голубев | | 4.10.89 |
| Пров. | | Пендерев | | 4.10.89 |
| Н.контр. | | Третьяков | | 5.10.89 |

3Р.93.200

Прижим

| Лит. | Лист | Листов |
|---|---|---|
| И | 1 | 1 |

Мосводоканалнииипроект
Отдел № 5

Формат А4

Подпись и дата | Инв. № дубл. | Взам. инв. № | Подпись и дата | Инв. № подл.

3Р.93.200СБ

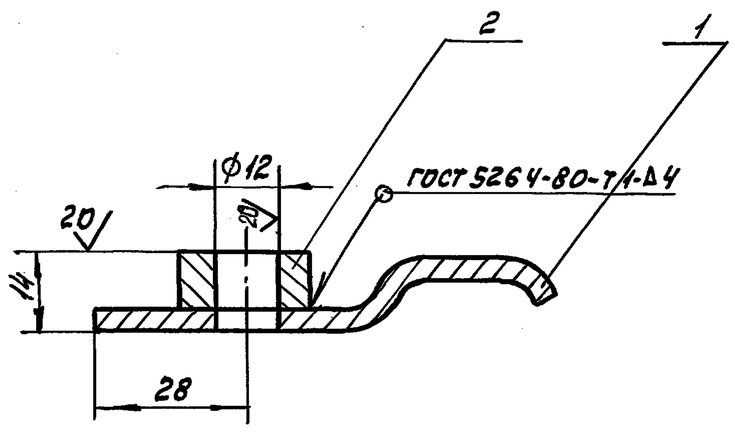


1. H14, h14, ± IT14/2.
2. Шероховатость обрабатываемых поверхностей детали без чертежа – √.
3. * Размеры для справок.

| Изм. | Лист | № докум. | Подп. | Дата |
|---|---|---|---|---|
| Разраб. | | Голубев | | 4.10.89 |
| Пров. | | Пендерев | | 4.10.89 |
| Н.контр. | | Третьяков | | 5.10.89 |

3Р.93.200СБ

Прижим

| Лит. | Масса | Масштаб |
|---|---|---|
| И | 0,12 | 1:1 |
| Лист | Листов 1 | |

Мосводоканалнииипроект
Отдел № 5

Формат А4

Подпись и дата | Инв. № дубл. | Взам. инв. № | Подпись и дата | Инв. № подл.

3Р.93.201

20 (√)

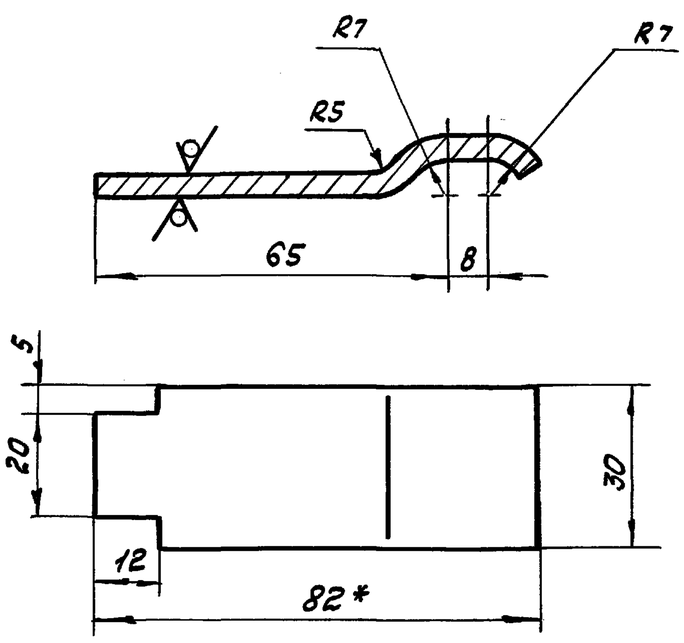


1. * Размер для справок.
2. h14, ± IT14/2.
3. Развернутая длина L = 96 мм.

| Изм. | Лист | № докум. | Подп. | Дата |
|---|---|---|---|---|
| Разраб. | | Голубев | | 4.10.89 |
| Пров. | | Пендерев | | 4.10.89 |
| Н.контр. | | Третьяков | | 5.10.89 |

3Р.93.201

Полоса

| Лит. | Масса | Масштаб |
|---|---|---|
| И | 0,08 | 1:1 |
| Лист | Листов 1 | |

Лист Б-4 ГОСТ 19903-74 / Вст3сп ГОСТ 14637-79

Мосводоканалнииипроект
Отдел № 5

Копировал

Типовой проект 902-2-476.89
Альбом 5

| Формат | Зона | Поз. | Обозначение | Наименование | Кол. | Примеч. |
|---|---|---|---|---|---|---|
| | | | | | | |
| | | | | Документация | | |
| | | | | | | |
| А4 | | | ЗР.93.300СБ | Сборочный чертеж | | |
| | | | | | | |
| | | | | Детали | | |
| | | | | | | |
| А4 | | 1 | ЗР.93.301 | Труба | 1 | |
| А4 | | 2 | ЗР.93.302 | Пруток | 1 | |

Инв.№ подл. | Подпись и дата | Взам. инв.№ | Инв.№ дубл. | Подпись и дата

| Изм. | Лист | № докум. | Подп. | Дата |
|---|---|---|---|---|
| Разраб. | | Голубев | | 4.10.89 |
| Пров. | | Пендерев | | 4.10.89 |
| Н.контр. | | Третьяков | | 5.10.89 |
| Утв. | | Куйбышев | | 5.10.89 |

ЗР.93.300

Патрубок закладной

| Лит. | Лист | Листов |
|---|---|---|
| И | | 1 |

Мосводоканалниипроект
Отдел №5

Формат А4

ЗР.93.300СБ

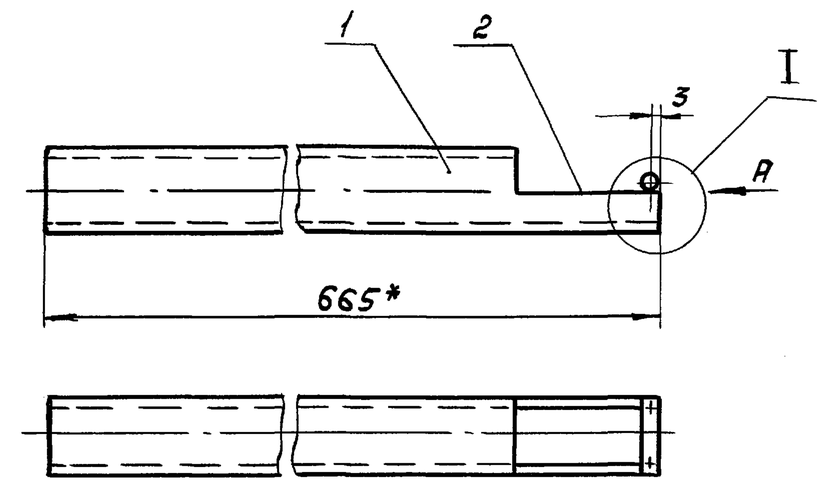


I

Вид А
М1:2

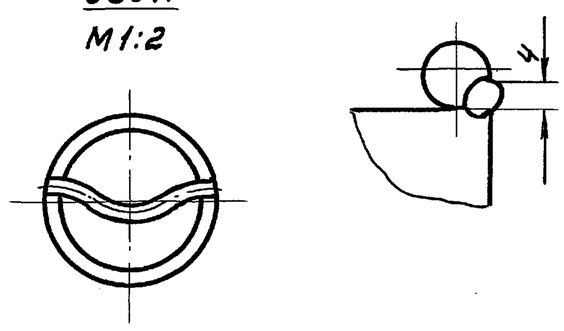


* Размер для справок.

Инв.№ подл. | Подпись и дата | Взам. инв.№ | Инв.№ дубл. | Подпись и дата

| Изм. | Лист | № докум. | Подп. | Дата |
|---|---|---|---|---|
| Разраб. | | Голубев | | 4.10.89 |
| Пров. | | Пендерев | | 4.10.89 |
| Н.контр. | | Третьяков | | 5.10.89 |
| Утв. | | Куйбышев | | 5.10.89 |

ЗР.93.300СБ

Патрубок закладной

| Лит. | Масса | Масштаб |
|---|---|---|
| И | 2,8 | 1:1 |
| Лист | Листов 1 | |

Мосводоканалниипроект
Отдел №5

Формат А4

ЗР.93.301

√ (√) 20

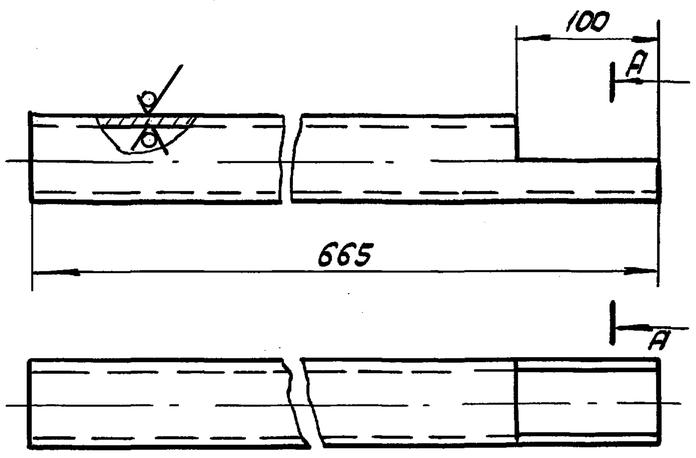


А – А

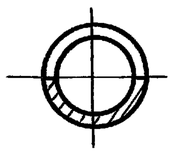

h14, ± IT14/2.

Инв.№ подл. | Подпись и дата | Взам. инв.№ | Инв.№ дубл. | Подпись и дата

| Изм. | Лист | № докум. | Подп. | Дата |
|---|---|---|---|---|
| Разраб. | | Голубев | | 4.10.89 |
| Пров. | | Пендерев | | 4.10.89 |
| Н.контр. | | Третьяков | | 5.10.89 |

ЗР.93.301

Труба

| Лит. | Масса | Масштаб |
|---|---|---|
| И | 3,0 | 1:4 |
| Лист | Листов 1 | |

Труба 50х3,5 ГОСТ 3262-75

Мосводоканалниипроект
Отдел №5

Формат А4

ЗР.93.302

√ (√)

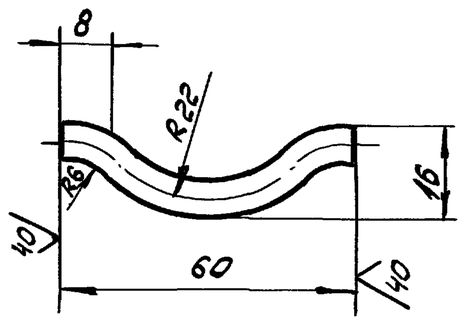


1. h 14, ± IT14/2.
2. Развернутая длина L = 72мм

Инв.№ подл. | Подпись и дата | Взам. инв.№ | Инв.№ дубл. | Подпись и дата

| Изм. | Лист | № докум. | Подп. | Дата |
|---|---|---|---|---|
| Разраб. | | Голубев | | 4.10.89 |
| Пров. | | Пендерев | | 4.10.89 |
| Н.контр. | | Третьяков | | 5.10.89 |

ЗР.93.302

Пруток

| Лит. | Масса | Масштаб |
|---|---|---|
| И | 0,014 | 1:1 |
| Лист | Листов 1 | |

Провалока Б-I
ГОСТ 3282-74

Мосводоканалниипроект
Отдел №5

Типовой проект 902-2-476.89
Альбом 5

| Формат | Зона | Поз. | Обозначение | Наименование | Кол. | Примечание |
|---|---|---|---|---|---|---|
| | | | | | | |
| | | | | Документация | | |
| | | | | | | |
| А3 | | | 6С.53.150.000СБ | Сборочный чертеж | | |
| | | | | | | |
| | | | | Детали | | |
| | | | | | | |
| А4 | | 1 | 6С.53.150.001 | Патрубок | 1 | |
| Б4 | | 2 | 6С.53.150.002 | Труба | | |
| | | | | Труба 1020х10 ГОСТ 10704-76 / Вст3сп ГОСТ 10705-76 | | |
| | | | | L = 2150h14 | 1 | 535,5 кг |

Подпись и дата | Инв.№ подл. | Взам.инв.№ | Инв.№ дубл. | Подпись и дата

| Изм. | Лист | № докум. | Подп. | Дата | 6С.53.150.000 | | |
|---|---|---|---|---|---|---|---|
| Разраб. | | Голубев | | 5.10.89 | Тройник косой 45° 820х10 - 1020х10 | Лит. И | Лист | Листов 1 |
| Пров. | | Пендерев | | 5.10.89 | | Мосводоканалниипроект Отдел №5 | | |
| Н.контр. | | Третьяков | | 5.10.89 | | | | |

Формат А4

6С.53.150.000СБ

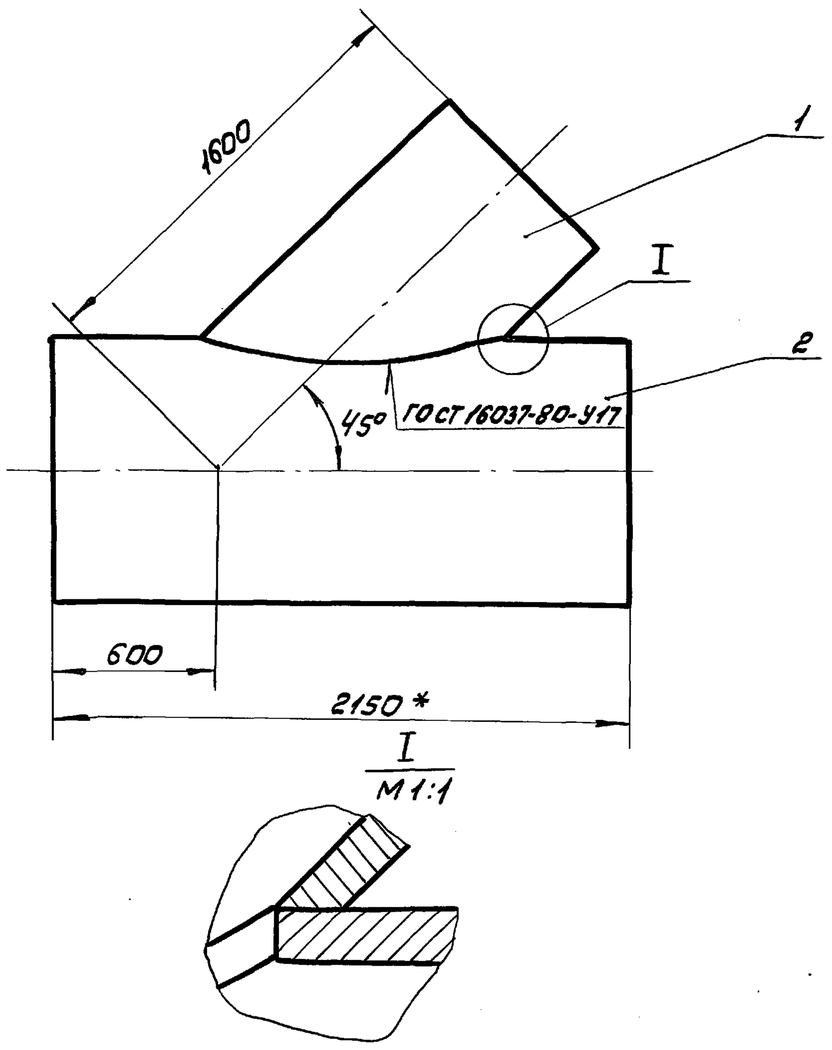


1. Отверстие в трубе поз.2 размечать по внутреннему диаметру патрубка поз.1.
2. h14, ± IT14/2
3. Размер для справок.

| Изм. | Лист | № докум. | Подп. | Дата | 6С.53.150.000СБ | | |
|---|---|---|---|---|---|---|---|
| Разраб. | | Голубев | | 5.10.89 | Тройник косой 45° 820х10 - 1020х10 | Лит. И | Масса 730 | Масштаб 1:20 |
| Пров. | | Пендерев | | 5.10.89 | | Лист | Листов 1 | |
| Н.контр. | | Третьяков | | 5.10.89 | | Мосводоканалниипроект Отдел №5 | | |
| Утв. | | Куйбышев | | 5.10.89 | | | | |

Формат А4

6С.53.150.001

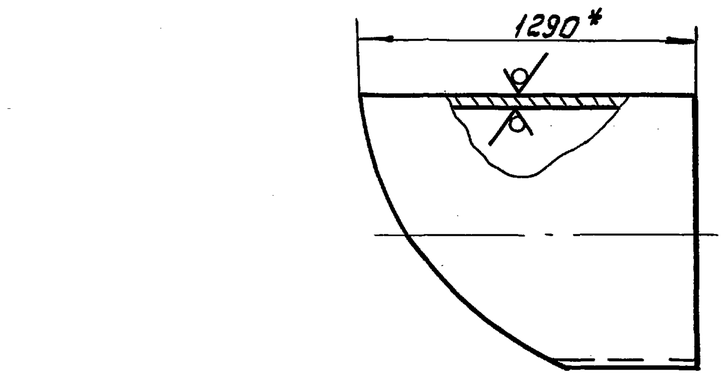


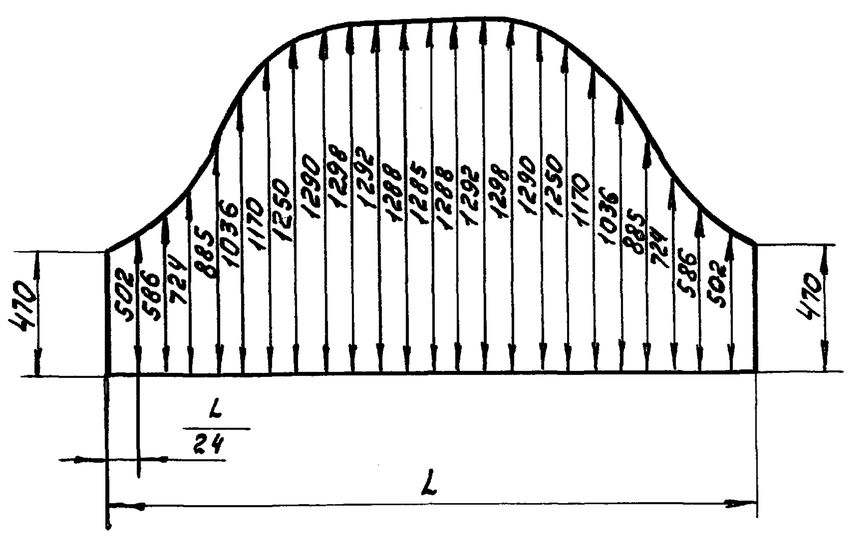


1. L - длина замеряется по фактическому наружному диаметру.
2. h14, ± IT14/2.

| Изм. | Лист | № докум. | Подп. | Дата | 6С.53.150.001 | | | |
|---|---|---|---|---|---|---|---|---|
| Разраб. | | Голубев | | 5.10.89 | Патрубок | Лит. И | Масса 195 | Масштаб 1:20 |
| Пров. | | Пендерев | | 5.10.89 | | Лист | Листов 1 | |
| Н.контр. | | Третьяков | | 5.10.89 | Труба 820х10 ГОСТ 10704-76 / Вст3сп ГОСТ 10705-76 | Мосводоканалниипроект Отдел №5 | | |

Формат А4

6С.70.47.000

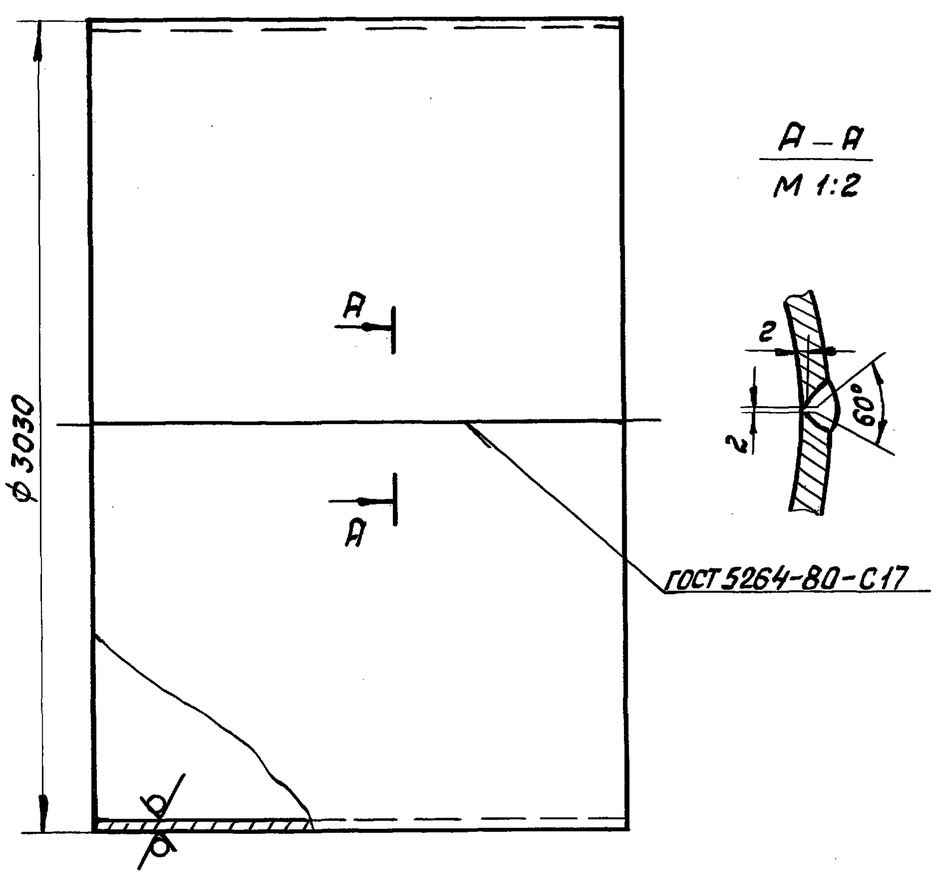


h14, ± IT14/2.

| Изм. | Лист | № докум. | Подп. | Дата | 6С.70.47.000 | | | |
|---|---|---|---|---|---|---|---|---|
| Разраб. | | Голубев | | 5.10.89 | Патрубок 3030х10 | Лит. И | Масса 1900 | Масштаб 1:20 |
| Пров. | | Пендерев | | 5.10.89 | | Лист | Листов 1 | |
| Н.контр. | | Третьяков | | 5.10.89 | Лист Б-10 ГОСТ 19903-74 / Вст3сп ГОСТ 14637-79 | Мосводоканалниипроект Отдел №5 | | |

Формат А4

1Ф.961.000СБ

Типовой проект 902-2-476.89
Альбом 5

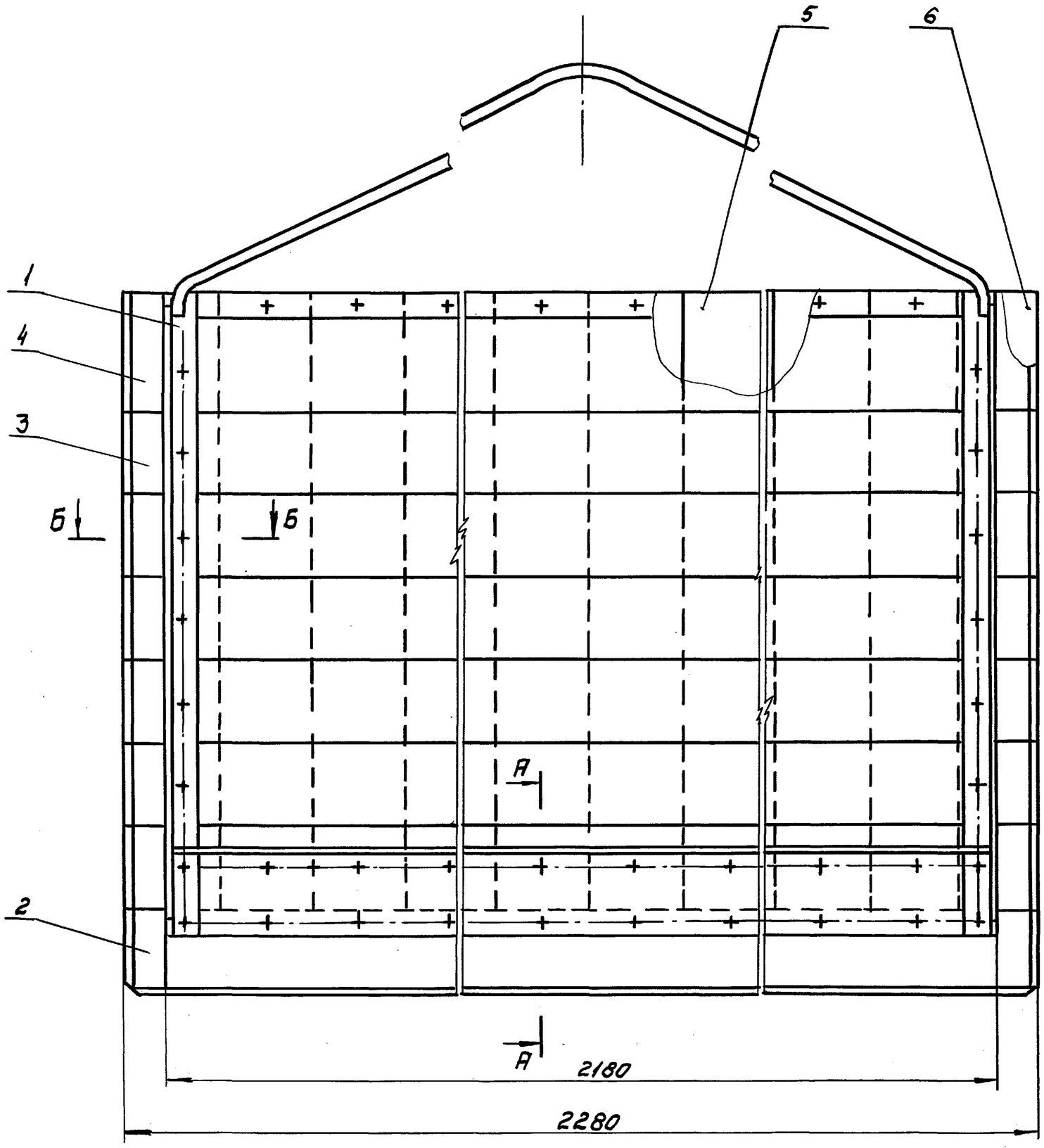


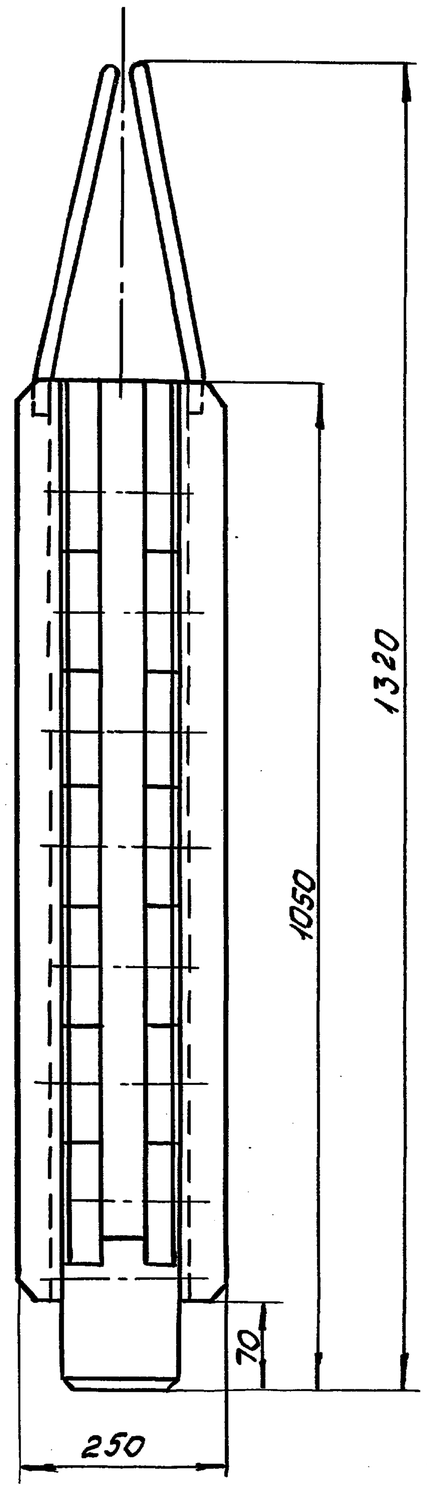


Б – Б
М1:2

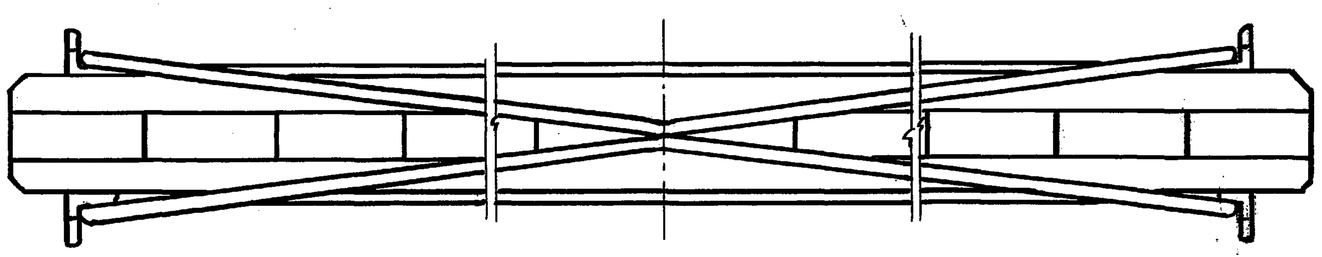

А–А
М1:2

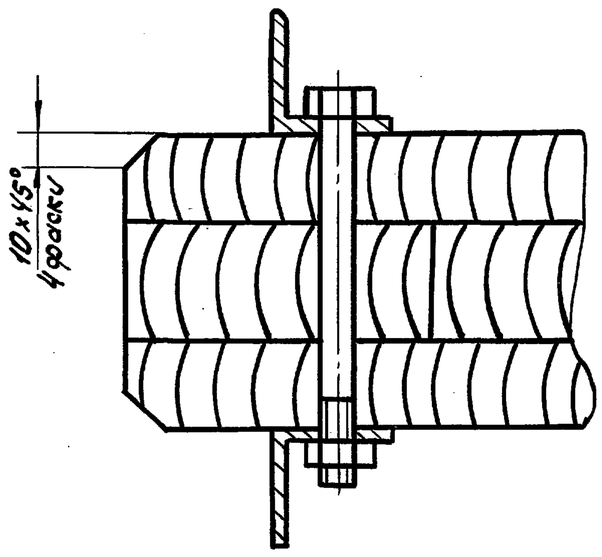


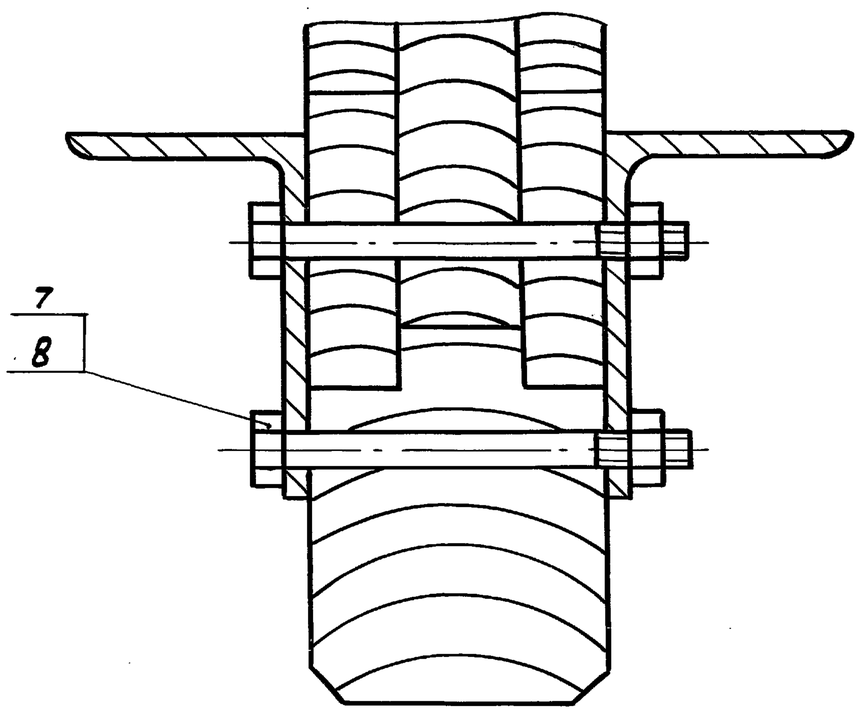


1. Затвор устанавливается в распределительной чаше отстойников ф24м.
2. Шероховатость обрабатываемых поверхностей деталей без чертежа – 80
3. Влажность материалов должна быть не выше 15%.
4. Применять строганные доски, плотно подогнать их друг к другу и антисептировать фтористым натрием.
5. Отверстия под болты в досках и бруске сверлить ф12.
6. Размеры для справок.

| | | | | | | | | |
|---|---|---|---|---|---|---|---|---|
| | | | | | 1Ф.961.000 СБ | | | |
| Изм | Лист | № докум. | Подп. | Дата | Затвор шандорный 2200×1000 | Литера | Масса | Масштаб |
| Разраб | | Голубев | | 4.10.89 | | И | 340 | 1:5 |
| Пров. | | Пендерев | | 4.10.89 | | лист | листов 1 | |
| Н.контр | | Третьяков | | 5.10.89 | | Мосводоканал НИИпроект Отдел № 5 | | |
| Утв. | | Куйбышев | | 5.10.89 | | | | |

Инв. № подл. | Подпись и дата | Взам. инв. № | Инв. № дубл. | Подпись и дата

Типовой проект 902-2-476.89
Альбом 5

| Формат | Зона | Поз. | Обозначение | Обозначение | Кол. | Примечание |
|---|---|---|---|---|---|---|
| | | | | | | |
| | | | | Документация | | |
| | | | | | | |
| А2 | | | 1Ф.961.000СБ | Сборочный чертеж | | |
| | | | | | | |
| | | | | Сборочные единицы | | |
| | | | | | | |
| А2 | | 1 | 1Ф.961.100 | Рама | 2 | |
| | | | | | | |
| | | | | Детали | | |
| | | | | | | |
| А4 | | 2 | 1Ф.961.001 | Брусок | 1 | |
| Б4 | | 3 | 1Ф.961.002 | Доска 100h14х30h14х2280h14 | | |
| | | | | Сосна ГОСТ 9463-72 | 16 | 7,9 кг |
| Б4 | | 4 | 1Ф.961.003 | Доска 145h14х30h14х2280h14 | | |
| | | | | Сосна ГОСТ 9463-72 | 2 | 9,7 кг |
| Б4 | | 5 | 1Ф.961.004 | Доска 110h14х40h14х525h14 | | |
| | | | | Сосна ГОСТ 9463-72 | 20 | 3,8 кг |
| Б4 | | 6 | 1Ф.961.005 | Доска 80h14х40h14х525h14 | | |
| | | | | Сосна ГОСТ 9463-72 | 1 | 3,1 кг |
| | | | | | | |
| | | | | Стандартные изделия | | |
| | | | | | | |
| | | 7 | | Болт М12х130.58.096 | | |
| | | | | ГОСТ 7798-70 | 75 | |
| | | 8 | | Гайка М12.5.096 ГОСТ5915-70 | 75 | |

Инв.№ подл. | Подпись и дата | Взам. инв.№ | Инв.№ дубл. | Подпись и дата

| Изм. | Лист | № докум. | Подп. | Дата |
|---|---|---|---|---|
| Разраб. | | Голубев | | 4.10.89 |
| Пров. | | Пендерев | | 4.10.89 |
| Н.контр. | | Третьяков | | 5.10.89 |
| Утв. | | Куйбышев | | 5.10.89 |

1Ф.961.000

Затвор шандорный 2200х1000

| Лит. | Лист | Листов |
|---|---|---|
| И | | 1 |

Мосводоканалниипроект Отдел № 5

Формат А4

1Ф.961.100

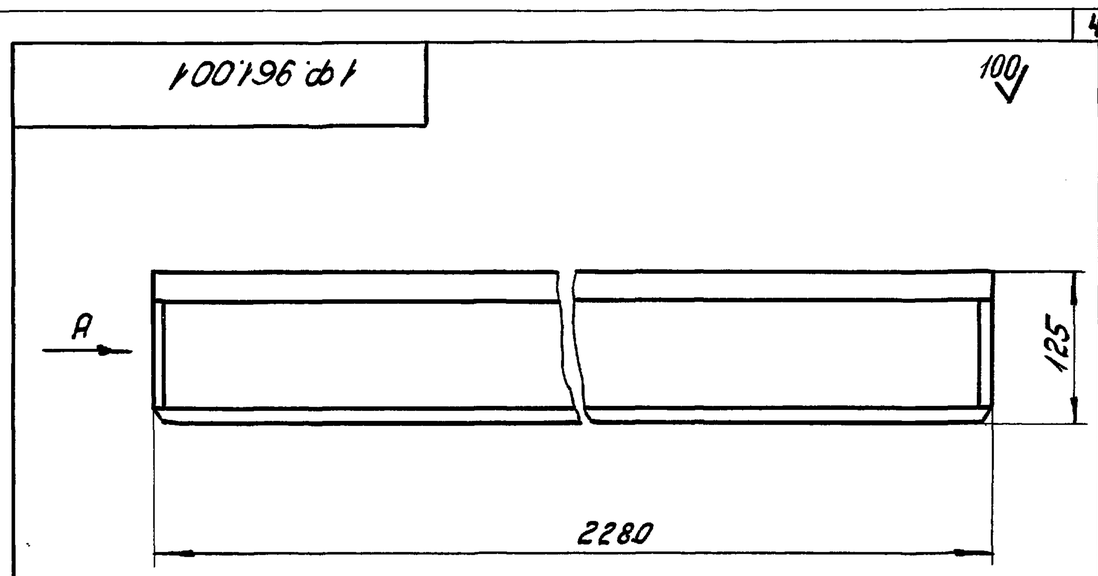


Вид А

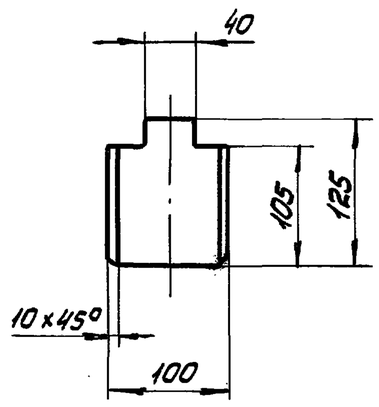


$h14,\pm\frac{IT14}{2}$.

1Ф.961.001

| Изм | Лист | № докум. | Подп. | Дата |
|---|---|---|---|---|
| Разраб. | | Голубев | | 4.10.89 |
| Пров. | | Пендерев | | 4.10.89 |
| Н.контр. | | Третьяков | | 5.10.89 |

Брусок

| Лит. | Масса | Масштаб |
|---|---|---|
| И | 15,3 | 1:5 |
| Лист | Листов 1 | |

Сосна ГОСТ 9463-72

Мосводоканалниипроект Отдел № 5

Формат А4

| Формат | Зона | Поз. | Обозначение | Наименование | Кол. | Примечание |
|---|---|---|---|---|---|---|
| | | | | | | |
| | | | | Документация | | |
| | | | | | | |
| А2 | | | 1Ф.961.100СБ | Сборочный чертеж | | |
| | | | | | | |
| | | | | Детали | | |
| | | | | | | |
| А4 | | 1 | 1Ф.961.101 | Дуга | 1 | |
| Б4 | | 2 | 1Ф.961.102 | Пластина | | |
| | | | | Полоса $\frac{Б-2-4х30\ ГОСТ\ 103-76}{Вст3сп\ ГОСТ\ 535-79}$ | | |
| | | | | L=2030h14 | 1 | 1,9 кг |
| Б4 | | 3 | 1Ф.961.103 | Стойка | | |
| | | | | Уголок $\frac{75х75х5-В\ ГОСТ\ 8509-86}{Ст3сп\ II\text{-}ГОСТ\ 535-79}$ | | |
| | | | | L=980h14 | 2 | 5,6 кг |
| Б4 | | 4 | 1Ф.961.104 | Угольник | 1 | |

Инв.№ подл. | Подпись и дата | Взам. инв.№ | Инв.№ дубл. | Подпись и дата

| Изм. | Лист | № докум. | Подп. | Дата |
|---|---|---|---|---|
| Разраб. | | Голубев | | 4.10.89 |
| Пров. | | Пендерев | | 4.10.89 |
| Н.контр. | | Третьяков | | 5.10.89 |
| Утв. | | Куйбышев | | 5.10.89 |

1Ф.961.100

Рама

| Лит. | Лист | Листов |
|---|---|---|
| И | | 1 |

Мосводоканалниипроект Отдел № 5

Формат А4

1Ф.961.101

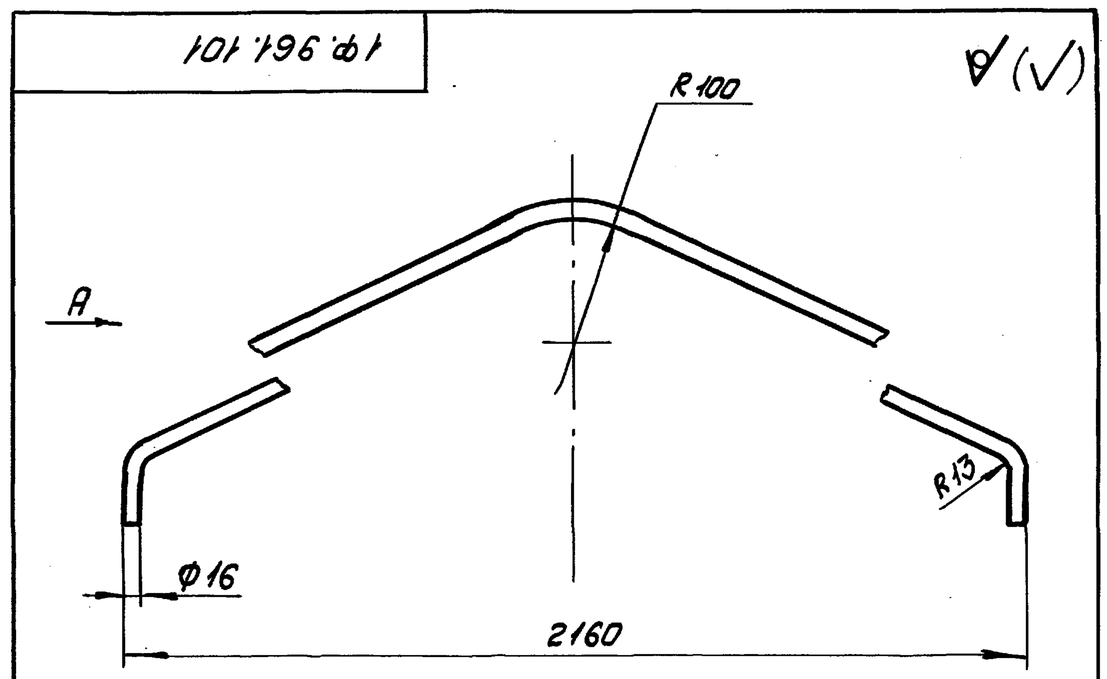


Вид А

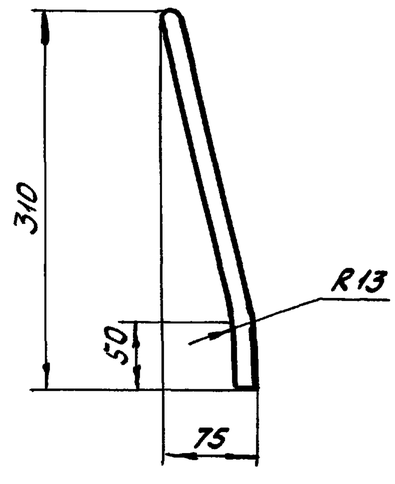


1. $h14,\pm\frac{IT14}{2}$.
2. Развернутая длина L=2250 мм

1Ф.961.101

| Изм | Лист | № докум. | Подп. | Дата |
|---|---|---|---|---|
| Разраб. | | Голубев | | 4.10.89 |
| Пров. | | Пендерев | | 4.10.89 |
| Н.контр. | | Третьяков | | 5.10.89 |

Дуга

| Лит. | Масса | Масштаб |
|---|---|---|
| И | 3,4 | 1:5 |
| Лист | Листов 1 | |

Круг $\frac{16-В\ ГОСТ\ 2590-71}{Вст3сп\ ГОСТ\ 535-79}$

Мосводоканалниипроект Отдел № 5

Типовой проект 902-2-476.89
Альбом 5

1Ф.961.100СБ

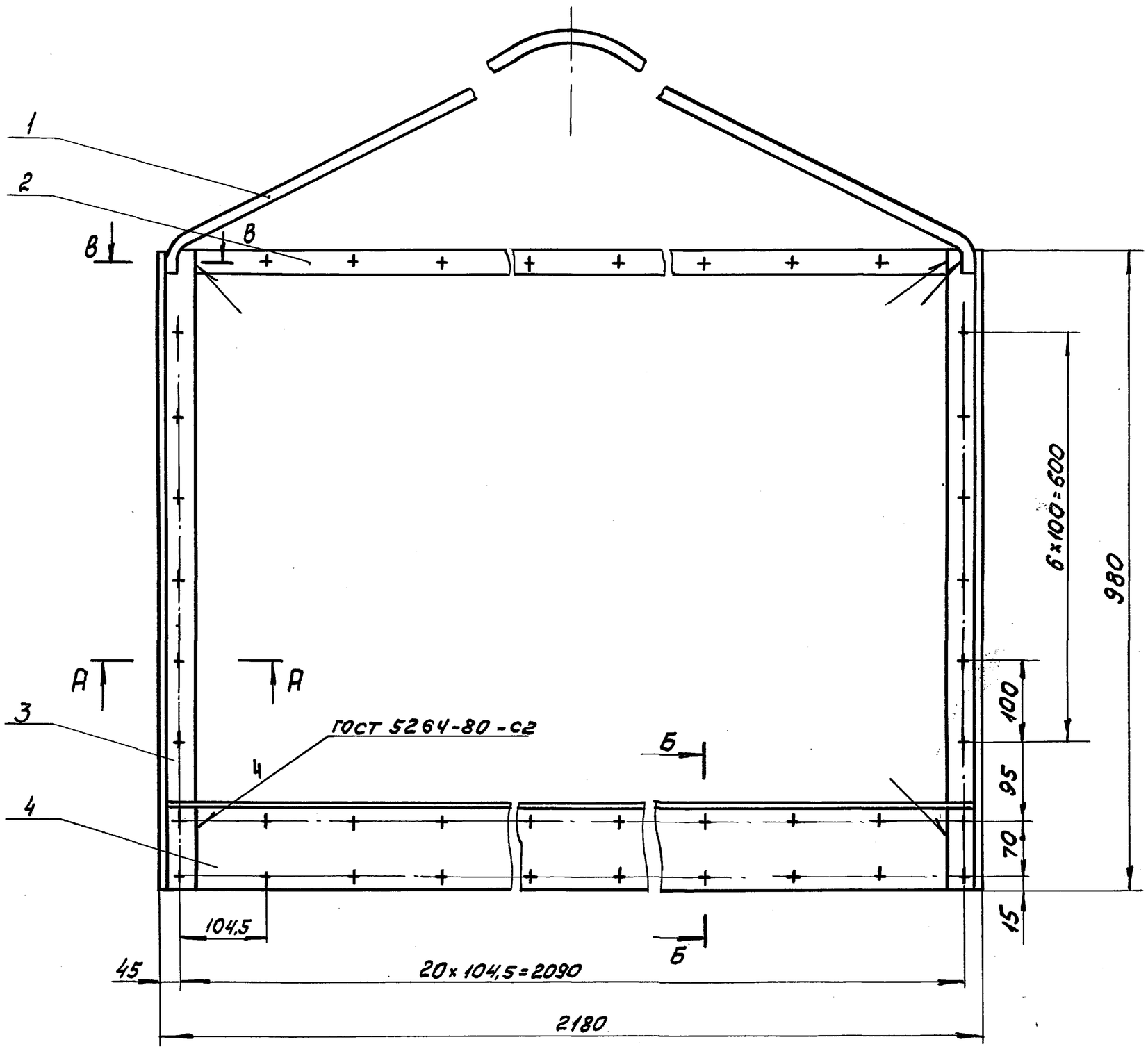


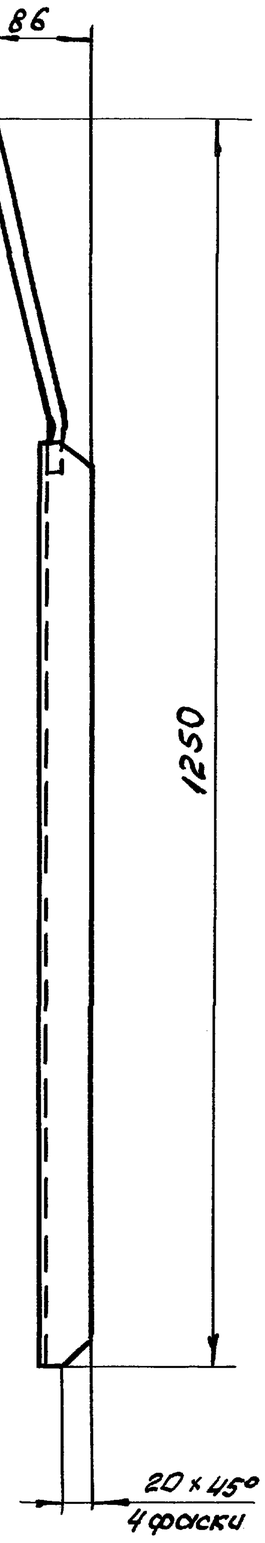


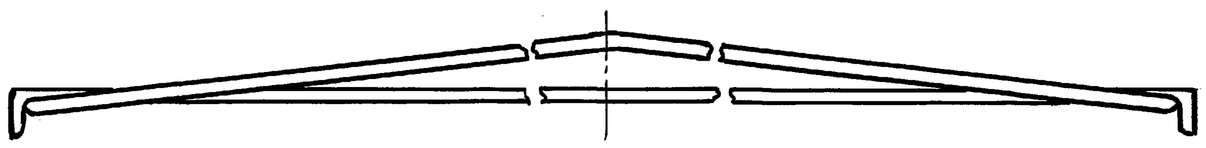

А-А
М1:1

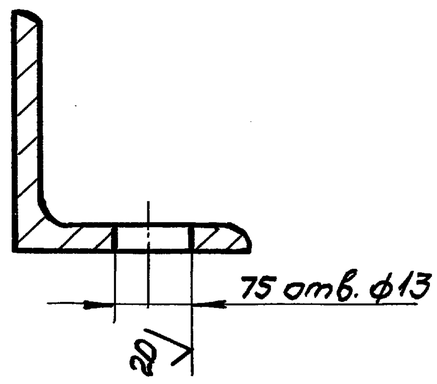


Б-Б
М1:2

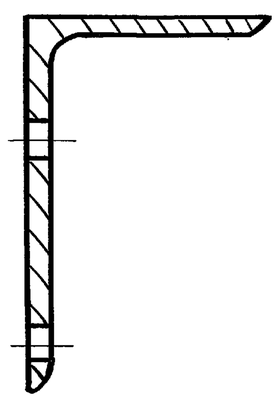

В-В
М1:1

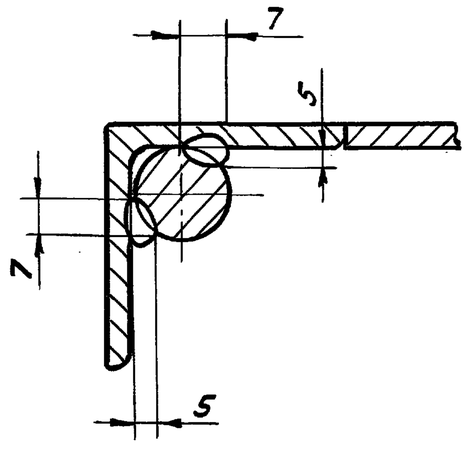


1. Окраску производить грунтом ХС-010, краской ЭМХС-710, серый, лаком ХС-76 IV В ГОСТ 9355-81.
2. $H14, h14, \pm \frac{IT14}{2}$.
3. Шероховатость обрабатываемых поверхностей деталей без чертежа – $\nabla 40$.
4. * Размер для справок.

| | | | | | | |
|---|---|---|---|---|---|---|
| | | | | | 1Ф.961.100 СБ | |
| Изм. | Лист | № докум. | Подп. | Дата | Рама | Лит. И; Масса 41; Масштаб 1:5 |
| Разраб. | | Голубев | | 4.10.89 | | Лист; Листов 81 |
| Пров. | | Пендерев | | 4.10.89 | | Мосводоканалниипроект Отдел N 5 |
| Н.контр. | | Третьяков | | 5.10.89 | | |
| Утв. | | Куйбышев | | 5.10.89 | | |

Копировал Инв. 23987-05 42 Формат А2

Инв. № подл. | Подпись и дата | Взам. инв. № | Инв. № дубл. | Подпись и дата

Типовой проект 902-2-476.89
Альбом 5

9К.109.000СБ

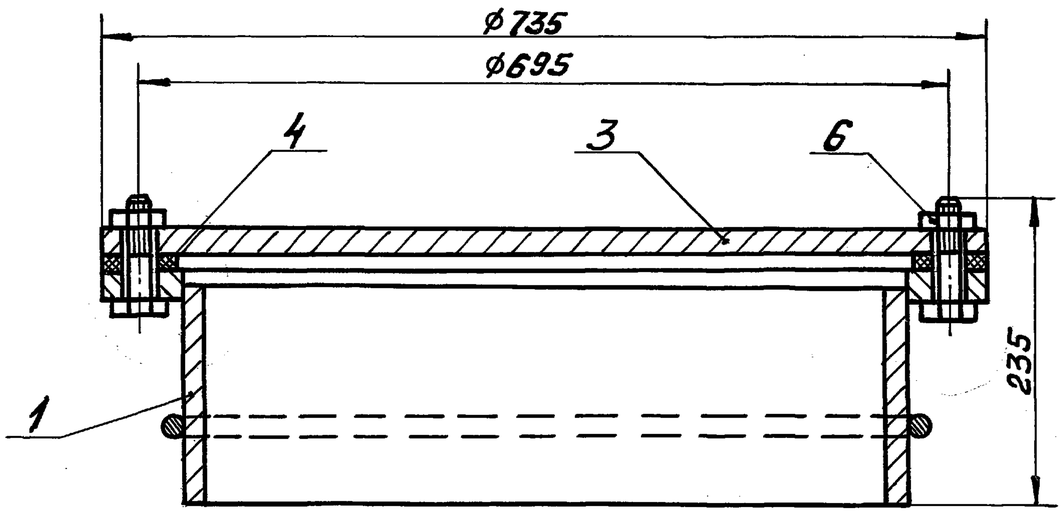


| Изм. | Лист | № докум. | Подпись | Дата |
|---|---|---|---|---|
| Разраб. | | Кузин | | 4.09.89 |
| Пров. | | Пендерев | | 4.09.89 |
| Н. контр. | | Третьяков | | 5.09.89 |

9К.109.000СБ

Люк-лаз
Л1

| Литера | Масса | Масштаб |
|---|---|---|
| И | 113,4 | 1:5 |
| Лист | Листов 1 | |

Мосводоканалниипроект
Отдел №5

Формат А4

| Формат | Зона | Поз. | Обозначение | Наименование | Кол. | Примечание |
|---|---|---|---|---|---|---|
| | | | | Документация | | |
| А4 | | | 9К.109.000СБ | Сборочный чертеж | | |
| | | | | Сборочные единицы | | |
| А4 | | 1 | 9К.109.100 | Патрубок закладной | 1 | |
| | | | | Детали | | |
| А4 | | 3 | 9К.109.001 | Заглушка | 1 | |
| А4 | | 4 | 9К.109.002 | Прокладка | 1 | |
| | | | | Стандартные изделия | | |
| | | 6 | | Гайка М16.05.096 ГОСТ 5915-70 | 8 | |

| Изм. | Лист | № докум. | Подпись | Дата |
|---|---|---|---|---|
| Разраб. | | Кузин | | 4.09.89 |
| Пров. | | Пендерев | | 4.09.89 |
| Н. контр. | | Третьяков | | 5.09.89 |

9К.109.000

Люк-лаз
Л1

| Лит | Лист | Листов |
|---|---|---|
| И | — | 1 |

Мосводоканалниипроект
Отдел №5

Формат А4

9К.109.001

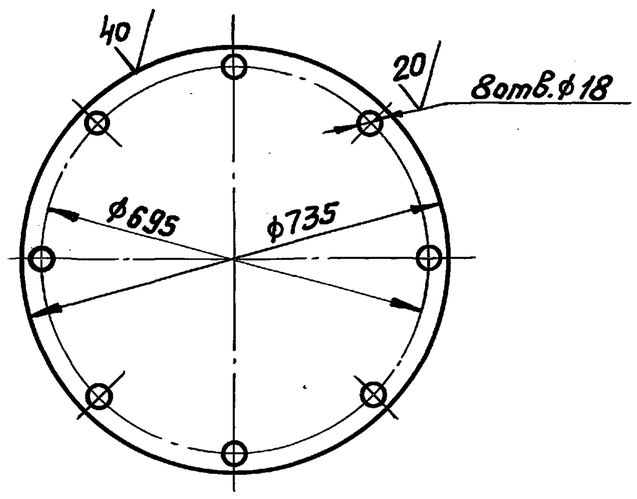


| Изм. | Лист | № докум. | Подпись | Дата |
|---|---|---|---|---|
| Разраб. | | Кузин | | 5.09.89 |
| Пров. | | Пендерев | | 5.09.89 |
| Н. контр. | | Третьяков | | 5.09.89 |

9К.109.001

Заглушка

Лист Б-2.0 ГОСТ 19903-74
Вст3сп ГОСТ 14637-79

| Литера | Масса | Масштаб |
|---|---|---|
| И | 66,5 | 1:10 |
| Лист | Листов 1 | |

Мосводоканалниипроект
Отдел №5

Формат А4

9К.109.002

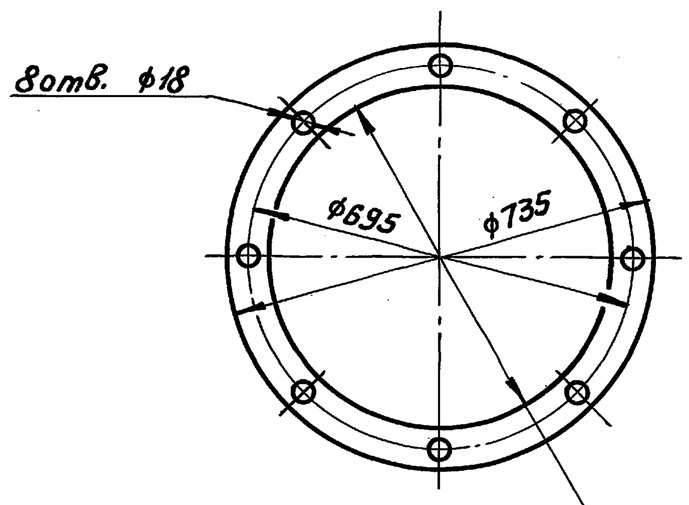


| Изм. | Лист | № докум. | Подпись | Дата |
|---|---|---|---|---|
| Разраб. | | Кузин | | 4.09.89 |
| Пров. | | Пендерев | | 4.09.89 |
| Н. контр. | | Третьяков | | 5.09.89 |

9К.109.002

Прокладка

Пластина I-П1 6-М-2-1,2
ГОСТ 7338-77

| Литера | Масса | Масштаб |
|---|---|---|
| И | 0,17 | 1:10 |
| Лист | Листов 1 | |

Мосводоканалниипроект
Отдел №5

Копировал Формат А4

9К.109.100СБ

Типовой проект 902-2-476.89
Альбом 5

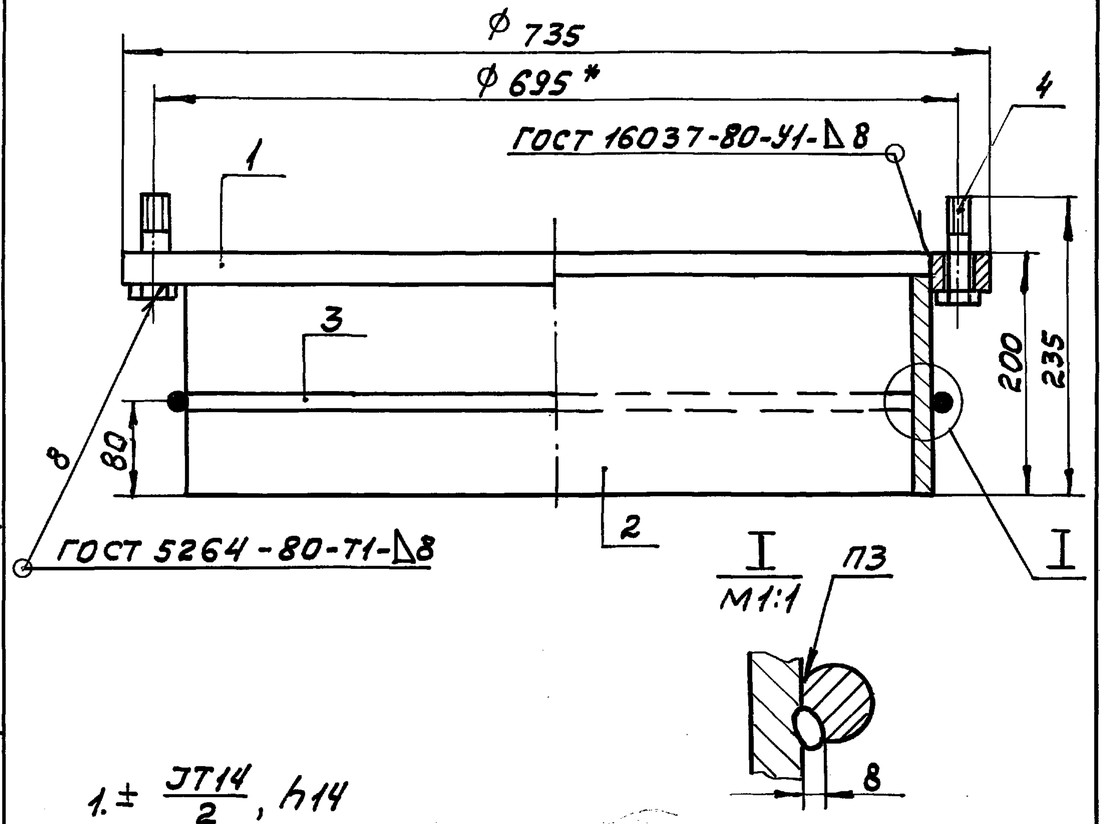


1. ± JT14/2, h14
2. Шероховатость обрабатываемых поверхностей деталей без чертежа 40/.
3. Сварка ручная электродуговая. Шов прерывистый 50/100.

| Изм. | Лист | № докум. | Подп. | Дата |
|---|---|---|---|---|
| Разраб. | | Кузин | Кузин | 4.09.89 |
| Пров. | | Пендерев | | 4.09.89 |
| Н.контр. | | Третьяков | | 5.09.89 |

9К.109.100СБ

Патрубок закладной

| Литера | Масса | Масштаб |
|---|---|---|
| И | 46,4 | 1:5 |
| Лист | Листов 1 | |

Мосводоканалниипроект Отдел № 5

Формат А4

| Формат | Зона | Поз. | Обозначение | Наименование | Кол. | Примечание |
|---|---|---|---|---|---|---|
| | | | | Документация | | |
| А4 | | | 9К.109.100СБ | Сборочный чертеж | | |
| | | | | Детали | | |
| А4 | | 1 | 9К.109.101 | Фланец | 1 | |
| Б4 | | 2 | 9К.109.102 | Обечайка | | |
| | | | | Труба 630х9 ГОСТ 8732-78 | | |
| | | | | Вст2пс ГОСТ 8731-74* | | |
| | | | | L = 195 h14 | 1 | |
| Б4 | | 3 | 9К.109.103 | Кольцо | | |
| | | | | Круг 12-В-ГОСТ 2590-71 | | |
| | | | | ВСт3сп-II ГОСТ 535-79 | | |
| | | | | L = 2015 h14 | 1 | |
| | | | | Стандартные изделия | | |
| | | 4 | | Болт М16х55.58.05 | | |
| | | | | ГОСТ 7798-70 | 8 | |

| Изм. | Лист | № докум. | Подп. | Дата |
|---|---|---|---|---|
| Разраб. | | Кузин | Кузин | 4.09.89 |
| Пров. | | Пендерев | | 4.09.89 |
| Н.контр. | | Третьяков | | 5.09.89 |

9К.109.100

Патрубок закладной

| Лит. | Лист | Листов |
|---|---|---|
| И | — | 1 |

Мосводоканалниипроект Отдел № 5

Формат А4

9К.109.101

(√) А

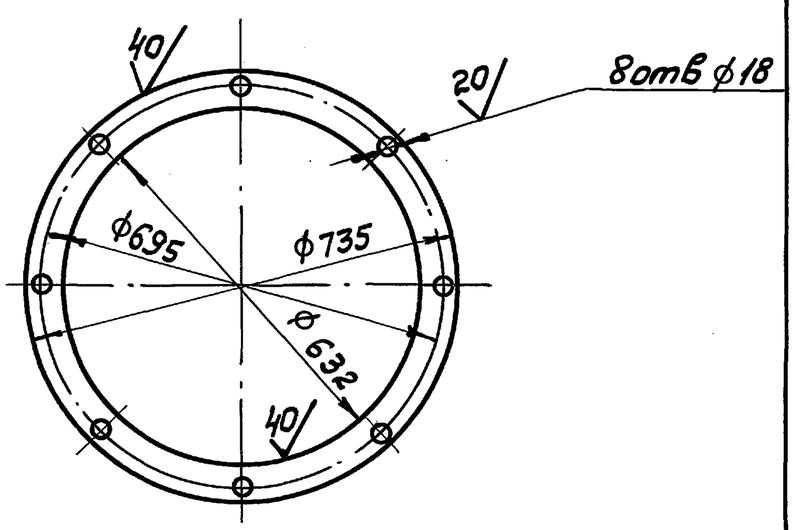


| Изм. | Лист | № докум. | Подп. | Дата |
|---|---|---|---|---|
| Разраб. | | Кузин | Кузин | 4.09.89 |
| Пров. | | Пендерев | | 4.09.89 |
| Н.контр. | | Третьяков | | 5.09.89 |

9К.109.101

Фланец

| Литера | Масса | Масштаб |
|---|---|---|
| И | 17,4 | 1:10 |
| Лист | Листов 1 | |

Лист Б-10 ГОСТ 19903-74 / ВСт3сп ГОСТ 14637-79

Мосводоканалниипроект Отдел №5

Формат А4