ЧЕРТЕЖИ ТИПОВЫХ КОНСТРЧКЦИЙ И ИЗДЕЛИЙ
ИНЖЕНЕРНОГО ОБОРУДОВАНИЯ

Серия 07.900-2

ТЕХНОЛОГИЧЕСКИЕ МЕТАЛЛИЧЕСКИЕ ЕМКОСТИ ДЛЯ УБЕЖИЩ

Выпуск 5

БАКИ ФЕКАЛЬНЫЕ ЦЕЛЬНОМЕТАЛЛИЧЕСКИЕ МСБ-1

РАБОЧИЕ ЧЕРТЕЖИ

20338-08

ЧЕРТЕЖИ ТИПОВЫХ КОНСТРЧКЦИЙ И ИЗДЕЛИЙ
ИНЖЕНЕРНОГО ОБОРУДОВАНИЯ

Серия 07.900-2

ТЕХНОЛОГИЧЕСКИЕ МЕТАЛЛИЧЕСКИЕ ЕМКОСТИ ДЛЯ УБЕЖИЩ

Выпуск 5

БАКИ ФЕКАЛЬНЫЕ ЦЕЛЬНОМЕТАЛЛИЧЕСКИЕ МСБ-1

РАБОЧИЕ ЧЕРТЕЖИ

Разработан
институтом Моспромпроект

Главный инженер
института /Коровинский/

Главный инженер
проекта /Ухорская/

Утвержден
Управлением НГО СССР
от 12 декабря 1988 г
протокол N 46

Введен в действие
институтом Моспромпроект
приказ N 149 от 19 апреля 1989

20338-08 2

Выпуск 5

Серия 07.900-2

СОДЕРЖАНИЕ АЛЬБОМА

Обозначение	Наименование	
МСБ-1/0. 00.000	Бак фекальный МСБ-1/0	3
	Исполнение I÷IV	
МСБ-1/1. 00. 000	Бак фекальный МСБ-1/1	
	Исполнение I÷IV	
МСБ-1/2. 00.000	Бак фекальный МСБ-1/2	
	Исполнение I÷IV	
МСБ-1/3. 00.000	Бак фекальный МСБ-1/3	
	Исполнение I÷IV	
МСБ-1/4. 00. 000	Бак фекальный МСБ-1/4	4
	Исполнение I÷IV	
МСБ-1/5. 00.000	Бак фекальный МСБ-1/5	
	Исполнение I÷IV	
МСБ-1/6. 00.000	Бак фекальный МСБ-1/6	
	Исполнение I÷IV	
МСБ-1/7. 00.000	Бак фекальный МСБ-1/7	
	Исполнение I÷IV	
МСБ-1/8. 00.000	Бак фекальный МСБ-1/8	5
	Исполнение I÷IV	
МСБ-1/9. 00. 000	Бак фекальный МСБ-1/9	
	Исполнение I÷IV	
МСБ-1/10. 00.000	Бак фекальный МСБ-1/10	
	Исполнение I÷IV	
МСБ-1/11. 00.000	Бак фекальный МСБ-1/11	
	Исполнение I÷IV	
МСБ-1/0. 00.000 СБ	Бак фекальный МСБ-1/0	6
	Исполнение I÷IV. Сб. черт.	
МСБ-1/1.00.000 СБ	Бак фекальный МСБ-1/1	7
	Исполнение I÷IV Сб. черт.	
МСБ-1/2.00.000 СБ	Бак фекальный МСБ-1/2	8
	Исполнение I÷IV Сб.черт.	
МСБ-1/3.00.000 СБ	Бак фекальный МСБ-1/3	9
	Исполнение I÷IV Сб. черт.	
МСБ-1/4.00.000 СБ	Бак фекальный МСБ-1/4	10
	Исполнение I-IV. Сб.черт.	
МСБ-1/5. 00.000 СБ	Бак фекальный МСБ-1/5	11
	Исполнение I÷IV Сб.черт.	
МСБ-1/6. 00.000 СБ	Бак фекальный МСБ-1/6	12
	Исполнение I÷IV Сб. черт.	
МСБ-1/7. 00.000 СБ	Бак фекальный МСБ-1/7	13
	Исполнение I÷IV. Сб.черт.	
МСБ-1/8.00.000 СБ	Бак фекальный МСБ-1/8	14
	Исполнение I÷IV Сб. черт.	
МСБ-1/9. 00.000 СБ	Бак фекальный МСБ-1/9	15
	Исполнение I÷IV Сб. черт.	
МСБ-1/10.00.000 СБ	Бак фекальный МСБ-1/10	16
	Исполнение I÷IV. Сб. черт.	
МСБ-1/11. 00.000 СБ	Бак фекальный МСБ-1/11	17
	Исполнение I÷IV. Сб. черт.	
СП-1. 00. 000	Секция приемная в сборе	18
	Лист 1, 2.	
СП-1. 00. 001	Лист перфорированный	
СП-1. 00. 002	Лист перфорированный	
СП-1. 00. 000 СБ	Секция приемная в сборе	19
	Сб. черт. Лист 1	
СП-1. 00. 000 СБ	Секция приемная в сборе	20
	Сб. черт. Лист 2	
СП-1. 01. 000	Секция приемная. Лист 1,2,3	21
В. 00. 000	Вилка	
СП-1. 01. 000. СБ	Секция приемная. Сб. черт.	22
СП-1. 01. 001	Лист	23
СП-1. 01. 002	Лист	
СП-1. 01. 003	Стенка	
СП-1. 01. 004	Лист	
СП-1. 01. 005	Лист	24
СП-1. 01. 006	Уголок	
СП-1. 01. 007	Уголок	
СП-1. 01. 008	Уголок	
СП-1. 01. 008-01	Уголок	
СП-1. 01. 009	Уголок	25
СП-1. 01. 009-01	Уголок	
СП-1. 01. 009-02	Уголок	
СП-1. 01. 009-03	Уголок	
СП-1. 01. 010	Уголок	
СП-1. 01. 010-01	Уголок	
СП-1. 01. 011	Уголок	
СП-1. 01. 011-01	Уголок	
СП-1. 01. 012	Уголок	
СП-1. 01. 012-01	Уголок	
СП-1. 01. 013	Уголок	26
СП-1. 01. 013-01	Уголок	
СП-1. 01. 014	Швеллер	
СП-1. 01. 015	Лист	
СП-1. 03. 002	Основание	
СП-1. 02. 000	Крышка	27
СП-1. 02. 000 СБ	Крышка. Сб. черт.	
СП-1. 02. 001	Крышка	
СП-1. 02. 002	Ручка	
СП-1. 03. 000	Решетка	28
СП-1. 03. 001	Ребро	
СП-1. 03. 000 СБ	Решетка. Сб. черт.	
СП-1. 04. 000	Труба всасывающая	29
СП-1. 04. 001	Труба	
СП-1. 04. 002	Раструб	
В. 00. 000	Вилка. Сб. черт.	
СТ-1. 00. 000	Секция торцовая. Лист 1,2	30
СТ-1. 00. 001	Лист	
СТ-1. 00. 002	Лист	
СТ-1. 00. 000 СБ	Секция торцовая. Сб. черт.	31
СТ-1. 00. 003	Уголок	32
СТ-1. 00. 003-01	Уголок	
СТ-1. 00. 004	Уголок	
СТ-1. 00. 005	Уголок	
В. 00. 001	Скоба	
СР-1. 00. 000	Секция рядовая. Лист 1,2	33
СР-1. 00. 001	Уголок	
СР-1. 00. 002	Уголок	
СР-1. 00. 002-01	Уголок	
СР-1. 00. 000 СБ	Секция рядовая. Сб. черт.	34
К. 00. 000	Крышка	35
К. 00. 000 СБ	Крышка. Сб. черт.	
К. 00. 001	Крышка	
Г. 00. 002	Зуб	
Г. 00. 000	Грабли	36
Г. 00. 001	Труба	
Г. 00. 000. СБ	Грабли. Сб. черт.	
Г. 00. 003	Полоса	37
СП-1. 00. 003	Загаушка	
МСБ-1/0. 00. 001	Петля	

Выпуск 5

Формат	Зона	Поз	Обозначение	Наименование	Кол.	Примечание
				Документация		
А2			МСБ-1/3.00.000 СБ	Сборочный чертеж		
			Выпуск „0-2"	Технические условия		
				Сборочные единицы		
А4		1	СП-1.00.000	Секция приемная		
				в сборе	1	
А4		2	СТ-1.00.000	Секция торцовая	1	
А4		3	СР-1.00.000	Секция рядовая	3	
А4		4	К. 00.000	Крышка	8	
А4		5	В. 00.000	Вилка	20	
А4			Г. 00.000	Грабли	1	
				Детали		
А4		6	МСБ-1/0.00.001	Петля	4	
Б.4		7	МСБ-1/3.00.001	Уголок		
				Уголок 50×50×5-Б-ГОСТ 8509-86 / Ст3сп-II-ГОСТ 535-79		
				ℓ = 3150 h14	2	23,8 кг

Подп. и дата | Инв. N дубл. | Взам. инв. N | Подп. и дата | Инв. N подл.

Изм	Лист	№ докум	Подп.	Дата
Разраб.	Андреева			
Пров.	Маркова			
Гл.инж.пр.	Ухорская			
Н.контр.	Ухорская			

МСБ-1/3.00.000

Бак фекальный МСБ-1/3 Исполнение I÷IV

Литера	Лист	Листов
		1

Главмосархитектура Мосгорисполкома Моспромпроект мастерская N7

Формат А4

Формат	Зона	Поз.	Обозначение	Наименование	Кол.	Примечание
				Документация		
А2			МСБ-1/2.00.000 СБ	Сборочный чертеж		
			Выпуск „0-2"	Технические условия		
				Сборочные единицы		
А4		1	СП-1.00.000	Секция приемная		
				в сборе	1	
А4		2	СТ-1.00.000	Секция торцовая	1	
А4		3	СР-1.00.000	Секция рядовая	2	
А4		4	К. 00.000	Крышка	6	
А4		5	В. 00.000	Вилка	16	
А4			Г. 00.000	Грабли	1	
				Детали		
А4		6	МСБ-1/0.00.001	Петля	4	
Б.4		7	МСБ-1/2.00.001	Уголок		
				Уголок 50×50×5-Б-ГОСТ 8509-86 / Ст3сп-II-ГОСТ 535-79		
				ℓ = 2350 h14	2	17,7 кг

Подп. и дата | Инв. N дубл. | Взам. инв. N | Подп. и дата | Инв. N подл.

Изм	Лист	№ докум	Подп.	Дата
Разраб.	Андреева			
Пров.	Маркова			
Гл.инж.пр.	Ухорская			
Н. контр.	Ухорская			

МСБ-1/2.00.000

Бак фекальный МСБ-1/2 Исполнение I÷IV

Литера	Лист	Листов
		1

Главмосархитектура Мосгорисполкома Моспромпроект мастерская N7

Формат А4

Серия 07.900-2

Формат	Зона	Поз	Обозначение	Наименование	Кол.	Примечание
				Документация		
А2			МСБ-1/1.00.000 СБ	Сборочный чертеж		
			Выпуск „0-2"	Технические условия		
				Сборочные единицы		
А4		1	СП-1.00.000	Секция приемная		
				в сборе	1	
А4		2	СТ-1.00.000	Секция торцовая	1	
А4		3	СР-1.00.000	Секция рядовая	1	
А4		4	К. 00.000	Крышка	4	
А4		5	В. 00.000	Вилка	12	
А4			Г. 00.000	Грабли	1	
				Детали		
А4		6	МСБ-1/0.00.001	Петля	4	
Б.4		7	МСБ-1/1.00.001	Уголок		
				Уголок 50×50×5-Б-ГОСТ 8509-86 / Ст3сп-II-ГОСТ 535-79		
				ℓ = 1550 h14	2	11,7 кг

Подп. и дата | Инв. N дубл. | Взам. инв. N | Подп. и дата | Инв. N подл.

Изм	Лист	№ докум	Подп.	Дата
Разраб.	Андреева			
Пров.	Маркова			
Гл.инж.пр.	Ухорская			
Н.контр.	Ухорская			

МСБ-1/1.00.000

Бак фекальный МСБ-1/1 Исполнение I÷IV

Литера	Лист	Листов
		1

Главмосархитектура Мосгорисполкома Моспромпроект мастерская N7

Формат А4

Формат	Зона	Поз	Обозначение	Наименование	Кол.	Примечание
				Документация		
А2			МСБ-1/0.00.000 СБ	Сборочный чертеж		
			Выпуск „0-2"	Технические условия		
				Сборочные единицы		
А4		1	СП-1.00.000	Секция приемная		
				в сборе	1	
А4		2	СТ-1.00.000	Секция торцовая	1	
А4		3	К. 00.000	Крышка	2	
А4		4	В. 00.000	Вилка	8	
А4			Г. 00.000	Грабли	1	
				Детали		
А4		5	МСБ-1/0.00.001	Петля	2	
Б.4		6	МСБ-1/0.00.002	Уголок		
				Уголок 50×50×5-Б-ГОСТ 8509-86 / Ст3сп-II-ГОСТ 535-79		
				ℓ = 750 h14	2	5,7 кг

Подп. и дата | Инв. N дубл. | Взам. инв. N | Подп. и дата | Инв. N подл.

Изм	Лист	№ докум	Подп.	Дата
Разраб.	Андреева			
Пров.	Маркова			
Гл.инж.пр.	Ухорская			
Н.контр.	Ухорская			

МСБ-1/0.00.000

Бак фекальный МСБ-1/0. Исполнение I÷IV.

Литера	Лист	Листов
		1

Главмосархитектура Мосгорисполкома Моспромпроект мастерская N7

Формат А4

Выпуск 5

Формат	Зона	Поз.	Обозначение	Наименование	Кол	Примечание
				Документация		
А2			МСБ-1/7.00.000 СБ	Сборочный чертеж		
			Выпуск „0-2"	Технические условия		
				Сборочные единицы		
А4		1	СП-1.00.000	Секция приемная		
				в сборе	1	
А4		2	СТ-1.00.000	Секция торцовая	1	
А4		3	СР-1.00.000	Секция рядовая	7	
А4		4	К. 00.000	Крышка	16	
А4		5	В. 00.000.	Вилка	36	
А4			Г. 00.000	Грабли	1	
				Детали		
А4		6	МСБ-1/0.00.001	Петля	8	
Б4		7	МСБ-1/7.00.001	Уголок		
				Уголок 50×50×5-Б-ГОСТ 8509-86 / Ст3сп-II-ГОСТ 535-79		
				ℓ = 2400 h14	2	18.2кг
Б4		8	МСБ-1/7.00.002	Уголок		
				Уголок 50×50×5-Б-ГОСТ 8509-86 / Ст3сп-II-ГОСТ 535-79		
				ℓ = 3950 h14	2	29.8кг

Подп. и дата | Инв. N дубл. | Взам. инв. N | Подп. и дата | Инв. N подл.

Изм	Лист	№ докум.	Подп.	Дата
Разраб.	Андреева			
Пров.	Маркова			
Гл.инж.пр	Ухорская			
Н. контр.	Ухорская			

МСБ-1/7.00.000.

Бак фекальный МСБ-1/7 Исполнение I÷IV

Литера	Лист	Листов
		1

Главмосархитектура Мосгорисполкома Моспромпроект мастерская N7

Формат А4

Формат	Зона	Поз.	Обозначение	Наименование	Кол	Примечание
				Документация		
А2			МСБ-1/6.00.000 СБ	Сборочный чертеж		
			Выпуск „0-2"	Технические условия		
				Сборочные единицы		
А4		1	СП-1.00.000	Секция приемная		
				в сборе	1	
А4		2	СТ-1.00.000	Секция торцовая	1	
А4		3	СР-1.00.000	Секция рядовая	6	
А4		4	К. 00.000	Крышка	14	
А4		5	В. 00.000	Вилка	32	
А4			Г. 00.000	Грабли	1	
				Детали		
А4		6	МСБ-1/0.00.001	Петля	8	
Б4		7	МСБ-1/6.00.001	Уголок		
				Уголок 50×50×5-Б-ГОСТ 8509-86 / Ст3сп-II-ГОСТ 535-79		
				ℓ = 2400 h14	2	18.2кг
Б4		8	МСБ-1/6.00.002	Уголок		
				Уголок 50×50×5-Б-ГОСТ 8509-86 / Ст3сп-II-ГОСТ 535-79		
				ℓ = 3150 h14	2	23.8

Подп. и дата | Инв. N дубл. | Взам. инв. N | Подп. и дата | Инв. N подл.

Изм	Лист	№ докум.	Подп.	Дата
Разраб.	Андреева			
Пров.	Маркова			
Гл.инж.пр	Ухорская			
Н. контр.	Ухорская			

МСБ-1/6.00.000

Бак фекальный МСБ-1/6 Исполнение I÷IV

Литера	Лист	Листов
		1

Главмосархитектура Мосгорисполкома Моспромпроект мастерская N7

Формат А4

Серия 9-07.900-2

Формат	Зона	Поз	Обозначение	Наименование	Кол.	Примечание
				Документация		
А2			МСБ-1/5.00.000 СБ	Сборочный чертеж		
			Выпуск „0-2"	Технические условия		
				Сборочные единицы		
А4		1	СП-1.00.000	Секция приемная		
				в сборе	1	
А4		2	СТ-1.00.000	Секция торцовая	1	
А4		3	СР-1.00.000	Секция рядовая	5	
А4		4	К. 00.000	Крышка	12	
А4		5	В. 00.000	Вилка	28	
А4			Г. 00.000	Грабли	1	
				Детали		
А4		6	МСБ-1/0.00.001	Петля	4	
Б4		7	МСБ-1/5.00.001	Уголок		
				Уголок 50×50×5-Б-ГОСТ 8509-86 / Ст3сп-II-ГОСТ 535-79		
				ℓ = 4750 h14	2	35.8кг

Подп. и дата | Инв. N дубл. | Взам. инв. N | Подп. и дата | Инв. N подл.

Изм	Лист	№ докум	Подп	Дата
Разраб.	Андреева			
Пров.	Маркова			
Гл.инж.пр.	Ухорская			
Н. контр.	Ухорская			

МСБ-1/5.00.000.

Бак фекальный МСБ-1/5 Исполнение I÷IV

Литера	Лист	Листов
		1

Главмосархитектура Мосгорисполкома Моспромпроект мастерская N7

Формат А4

Формат	Зона	Поз	Обозначение	Наименование	Кол.	Примечание
				Документация		
А2			МСБ-1/4.00.000 СБ	Сборочный чертеж		
			Выпуск „0-2"	Технические условия		
				Сборочные единицы		
А4		1	СП-1.00.000	Секция приемная		
				в сборе	1	
А4		2	СТ-1.00.000	Секция торцовая	1	
А4		3	СР-1.00.000	Секция рядовая	4	
А4		4	К. 00.000	Крышка	10	
А4		5	В. 00.000	Вилка	24	
А4			Г. 00.000	Грабли	1	
				Детали		
А4		6	МСБ-1/0.00.001	Петля	4	
Б4		7	МСБ-1/4.00.001	Уголок		
				Уголок 50×50×5-Б-ГОСТ 8509-86 / Ст3сп-II-ГОСТ 535-79		
				ℓ = 3950 h14	2	29.8кг

Подп. и дата | Инв. N дубл. | Взам. инв. N | Подп. и дата | Инв. N подл.

Изм	Лист	№ докум.	Подп.	Дата
Разраб.	Андреева			
Пров.	Маркова			
Гл.инж.пр	Ухорская			
Н. контр.	Ухорская			

МСБ-1/4.00.000

Бак фекальный МСБ-1/4 Исполнение I÷IV

Литера	Лист	Листов
		1

Главмосархитектура Мосгорисполкома Моспромпроект мастерская N7

Формат А4

Выпуск 5

Формат	Зона	Поз.	Обозначение	Наименование	Кол.	Примечание
				Документация		
А2			МСБ-1/11.00.000 СБ	Сборочный чертеж		
			Выпуск „0-2"	Технические условия		
				Сборочные единицы		
А4		1	СП-1.00.000	Секция приемная		
				в сборе	1	
А4		2	СТ-1.00.000	Секция торцовая	1	
А4		3	СР-1.00.000	Секция рядовая	11	
А4		4	К.00.000	Крышка	24	
А4		5	В.00.000	Вилка	52	
А4			Г.00.000	Грабли	1	
				Детали		
А4		6	МСБ-1/0.00.001	Петля	8	
Б.Ч		7	МСБ-1/11.00.001	Уголок		
				Уголок 50×50×5-Б-ГОСТ 8509-86 / Ст3сп-II-ГОСТ 535-79		
				ℓ= 4000 h14	2	30,2 кг
Б.Ч		8	МСБ-1/11.00.002	Уголок		
				Уголок 50×50×5-Б-ГОСТ 8509-86 / Ст3сп-II-ГОСТ 535-79		
				ℓ=5550 h14	2	41,8 кг

Подп. и дата | Инв. N дубл. | Взам. инв. N | Подп. и дата | Инв. N подл.

Изм	Лист	№ докум	Подп.	Дата
Разраб	Андреева			
Пров.	Маркова			
Гл.инж.пр	Ухорская			
Н.контр	Ухорская			

МСБ-1/11.00.000

Бак фекальный МСБ-1/11 Исполнение I÷IV

Литера	Лист	Листов
		1

Главмосархитектура Мосгорисполкома Моспромпроект мастерская N7

Формат А4

Формат	Зона	Поз.	Обозначение	Наименование	Кол.	Примечание
				Документация		
А2			МСБ-1/10.00.000 СБ	Сборочный чертеж		
			Выпуск „0-2"	Технические условия		
				Сборочные единицы		
А4		1	СП-1.00.000	Секция приемная		
				в сборе	1	
А4		2	СТ-1.00.000	Секция торцовая	1	
А4		3	СР-1.00.000	Секция рядовая	10	
А4		4	К.00.000	Крышка	22	
А4		5	В.00.000	Вилка	48	
А4			Г.00.000	Грабли	1	
				Детали		
А4		6	МСБ-1/0.00.001	Петля	8	
Б.Ч		7	МСБ-1/10.00.001	Уголок		
				Уголок 50×50×5-Б-ГОСТ 8509-86 / Ст3сп-II-ГОСТ 535-79		
				ℓ= 4000 h14	2	30,2 кг
Б.Ч		8	МСБ-1/10.00.002	Уголок		
				Уголок 50×50×5-Б-ГОСТ 8509-86 / Ст3сп-II-ГОСТ 535-79		
				ℓ= 4750 h14	2	35,8 кг

Подп. и дата | Инв. N дубл. | Взам. инв. N | Подп. и дата | Инв. N подл.

Изм	Лист	№ докум	Подп.	Дата
Разраб	Андреева			
Пров.	Маркова			
Гл.инж.пр	Ухорская			
Н.контр	Ухорская			

МСБ-1/10.00.000

Бак фекальный МСБ-1/10 Исполнение I÷IV

Литера	Лист	Листов
		1

Главмосархитектура Мосгорисполкома Моспромпроект мастерская N7

Формат А4

Серия 07.900-2

Формат	Зона	Поз.	Обозначение	Наименование	Кол.	Примечание
				Документация		
А2			МСБ-1/9.00.000 СБ	Сборочный чертеж		
			Выпуск „0-2"	Технические условия		
				Сборочные единицы		
А4		1	СП-1.00.000	Секция приемная		
				в сборе	1	
А4		2	СТ-1.00.000	Секция торцовая	1	
А4		3	СР-1.00.000	Секция рядовая	9	
А4		4	К.00.000	Крышка	20	
А4		5	В.00.000	Вилка	44	
А4			Г.00.000	Грабли	1	
				Детали		
А4		6	МСБ-1/0.00.001		8	
Б.Ч		7	МСБ-1/9.00.001	Уголок		
				Уголок 50×50×5-Б-ГОСТ 8509-86 / Ст3сп-II-ГОСТ 535-79		
				ℓ= 3200 h14	2	24,2 кг
Б.Ч		8	МСБ-1/9.00.002	Уголок		
				Уголок 50×50×5-Б-ГОСТ 8509-86 / Ст3сп-II-ГОСТ 535-79		
				ℓ= 4750 h14	2	35,8 кг

Подп. и дата | Инв. N дубл. | Взам. инв. N | Подп. и дата | Инв. N подл.

Изм	Лист	№ докум	Подп.	Дата
Разраб	Андреева			
Пров.	Маркова			
Гл.инж.пр	Ухорская			
Н.контр.	Ухорская			

МСБ-1/9.00.000

Бак фекальный МСБ-1/9 Исполнение I÷IV

Литера	Лист	Листов
		1

Главмосархитектура Мосгорисполкома Моспромпроект мастерская N7

Формат А4

Формат	Зона	Поз.	Обозначение	Наименование	Кол.	Примечание
				Документация		
А2			МСБ-1/8.00.000 СБ	Сборочный чертеж		
			Выпуск „0-2"	Технические условия		
				Сборочные единицы		
А4		1	СП-1.00.000	Секция приемная		
				в сборе	1	
А4		2	СТ-1.00.000	Секция торцовая	1	
А4		3	СР-1.00.000	Секция рядовая	8	
А4		4	К.00.000	Крышка	18	
А4		5	В.00.000	Вилка	40	
А4			Г.00.000	Грабли	1	
				Детали		
А4		6	МСБ-1/0.00.001	Петля	8	
Б.Ч		7	МСБ-1/8.00.001	Уголок		
				Уголок 50×50×5-Б-ГОСТ 8509-86 / Ст3сп-II-ГОСТ 535-79		
				ℓ= 3200 h14	2	24,2 кг
Б.Ч		8	МСБ-1/8.00.002	Уголок		
				Уголок 50×50×5-Б-ГОСТ 8509-86 / Ст3сп-II-ГОСТ 535-79		
				ℓ= 3950 h14	2	29,8 кг

Подп. и дата | Инв. N дубл. | Взам. инв. N | Подп. и дата | Инв. N подл.

Изм	Лист	№ докум	Подп.	Дата
Разраб	Андреева			
Пров.	Маркова			
Гл.инж.пр	Ухорская			
Н.контр	Ухорская			

МСБ-1/8.00.000

Бак фекальный МСБ-1/8 Исполнение I÷IV

Литера	Лист	Листов
		1

Главмосархитектура Мосгорисполкома Моспромпроект мастерская N7

Формат А4

МСБ-1/0.00.000 СБ

Серия 07.900-2 Выпуск 3

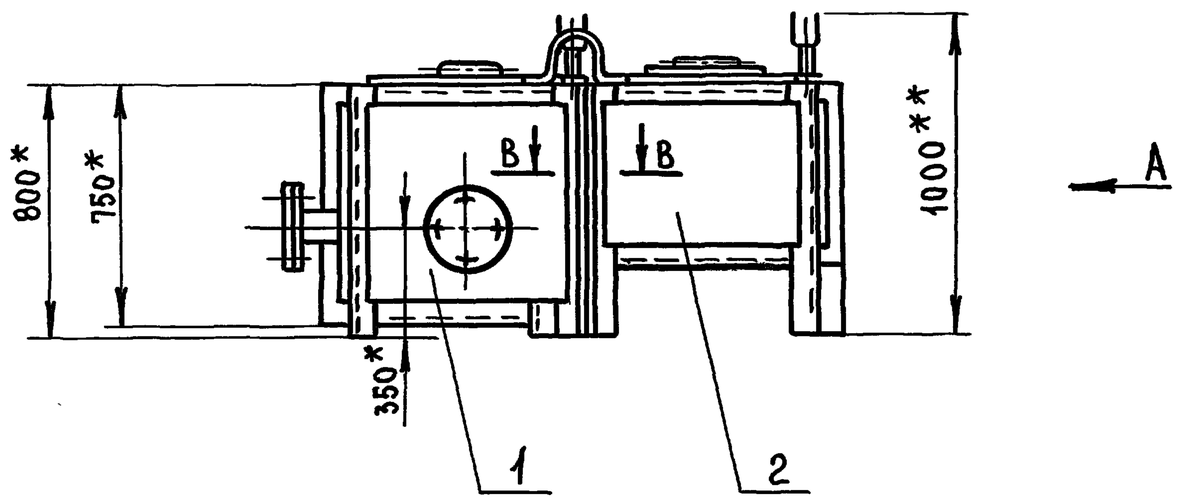

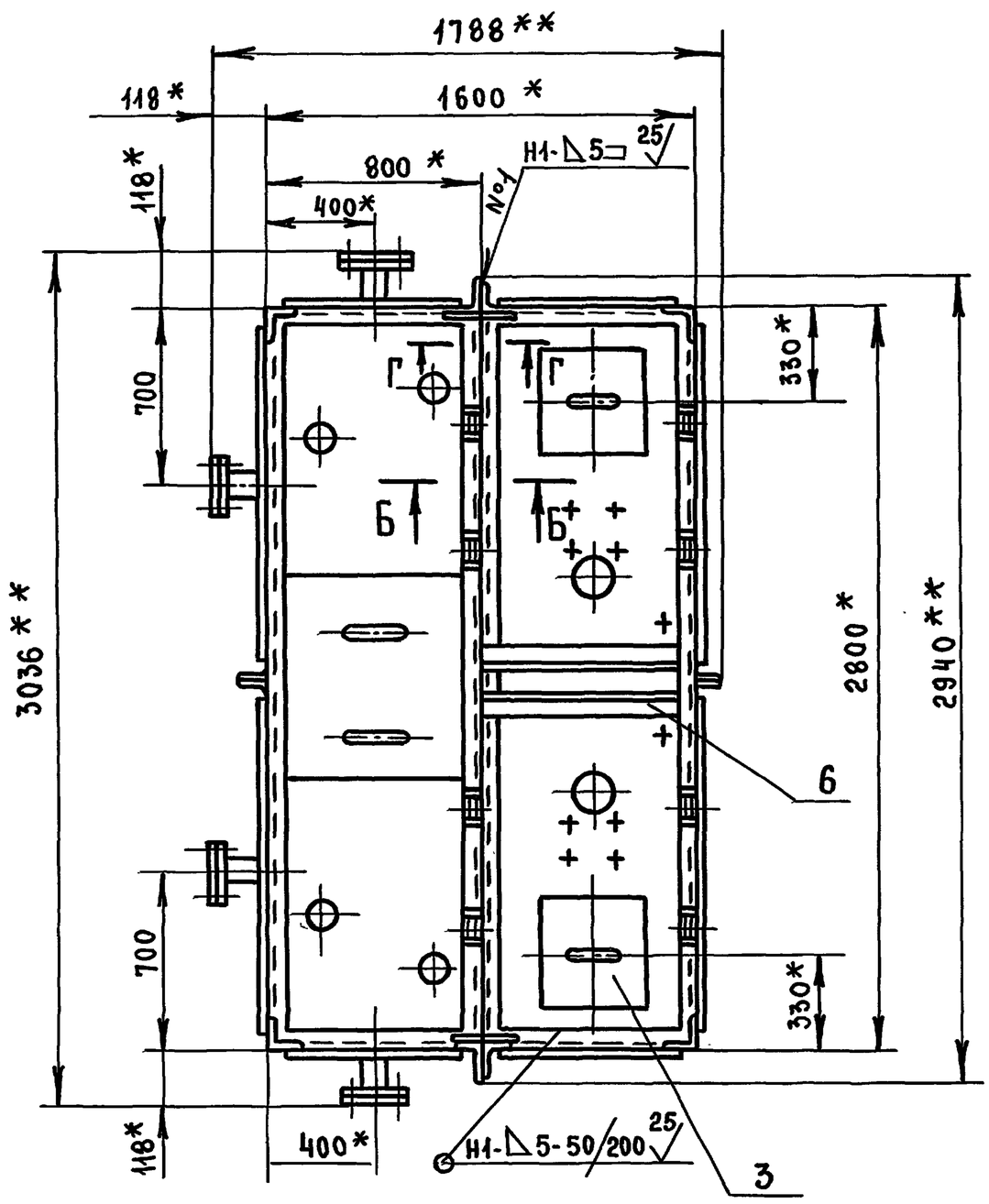

Вид А

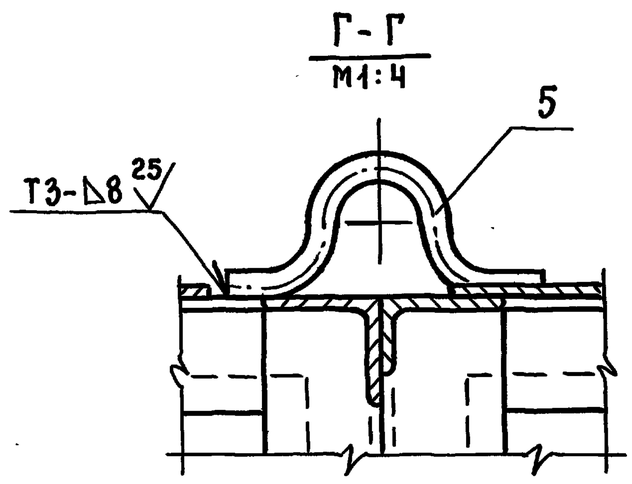

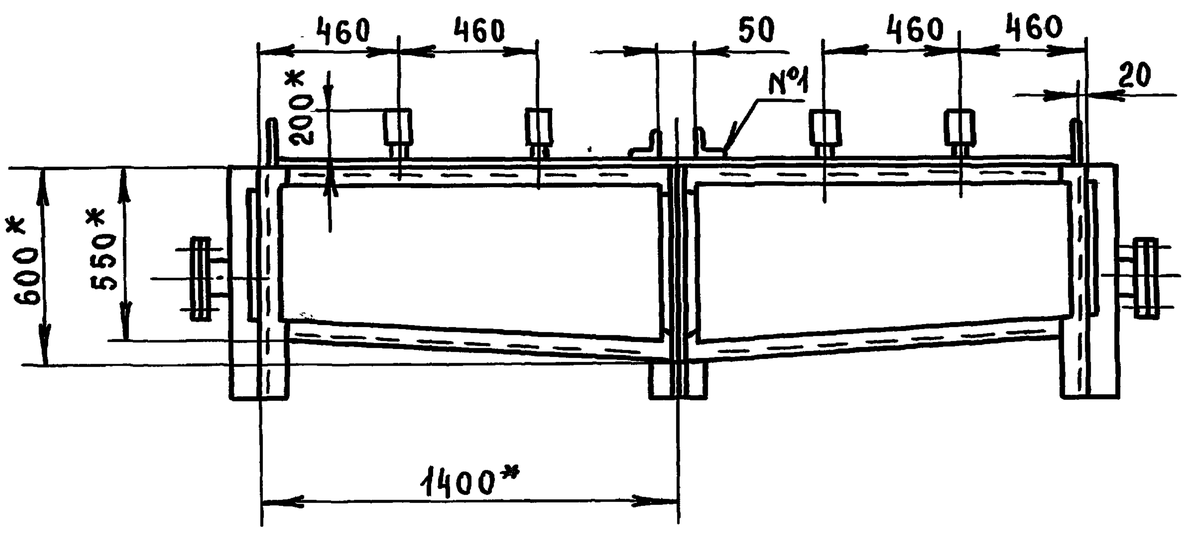

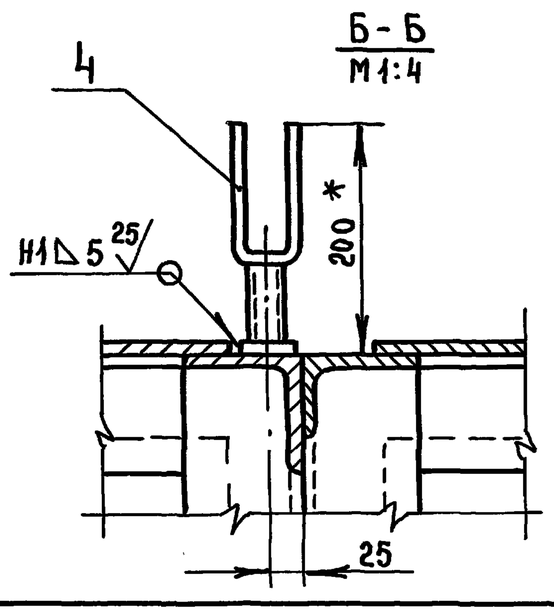

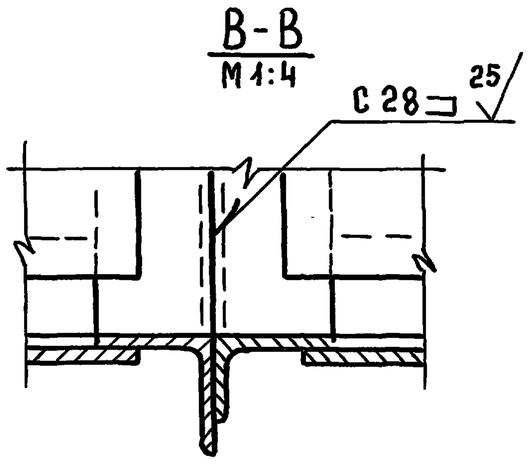

1. *Размеры для справок.
2. **Размеры габаритные
3. $\pm \frac{t2}{2}$
4. Сварку производить по ГОСТ 5264-80.
5. Внутреннюю и наружную поверхность бака грунтовать грунтом ГФ-021 ГОСТ 25129-82 и красить в два слоя эмалью ХВ-785 ГОСТ 7313-75
6. Проверку сварных швов на герметичность производить керосином ГОСТ 3242-79.

Изм	Лист	№ докум	Подп.	Дата	МСБ-1/0.00.000 СБ			
Разраб.		Андреева			Бак фекальный МСБ-1/0 Исполнение I÷IV Сборочный чертеж	Литера	Масса	Масштаб
Пров.		Маркова					895.0	1:20
Гл.инж.пр.		Ухорская				Лист	Листов 1	
Н.контр.		Ухорская				Главмосархитектура Мосгорисполкома Моспромпроект Мастерская N7		
Гл.констр.		Алексанянц						
Гл.инж.		Синяков						
Нач.маст		Виноградов						

Инв.N подл. | Подп. и дата | Взам.инв.N | Инв.N дубл. | Подп. и дата

МСБ-1/1.00.000 СБ

Выпуск 9

Серия 07.900-2

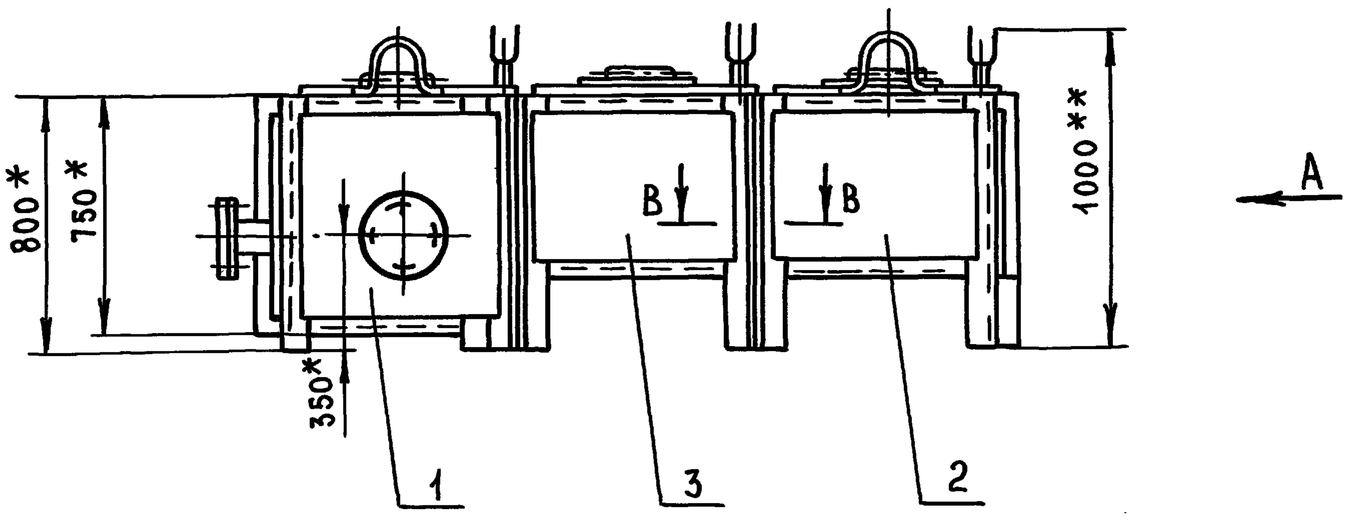

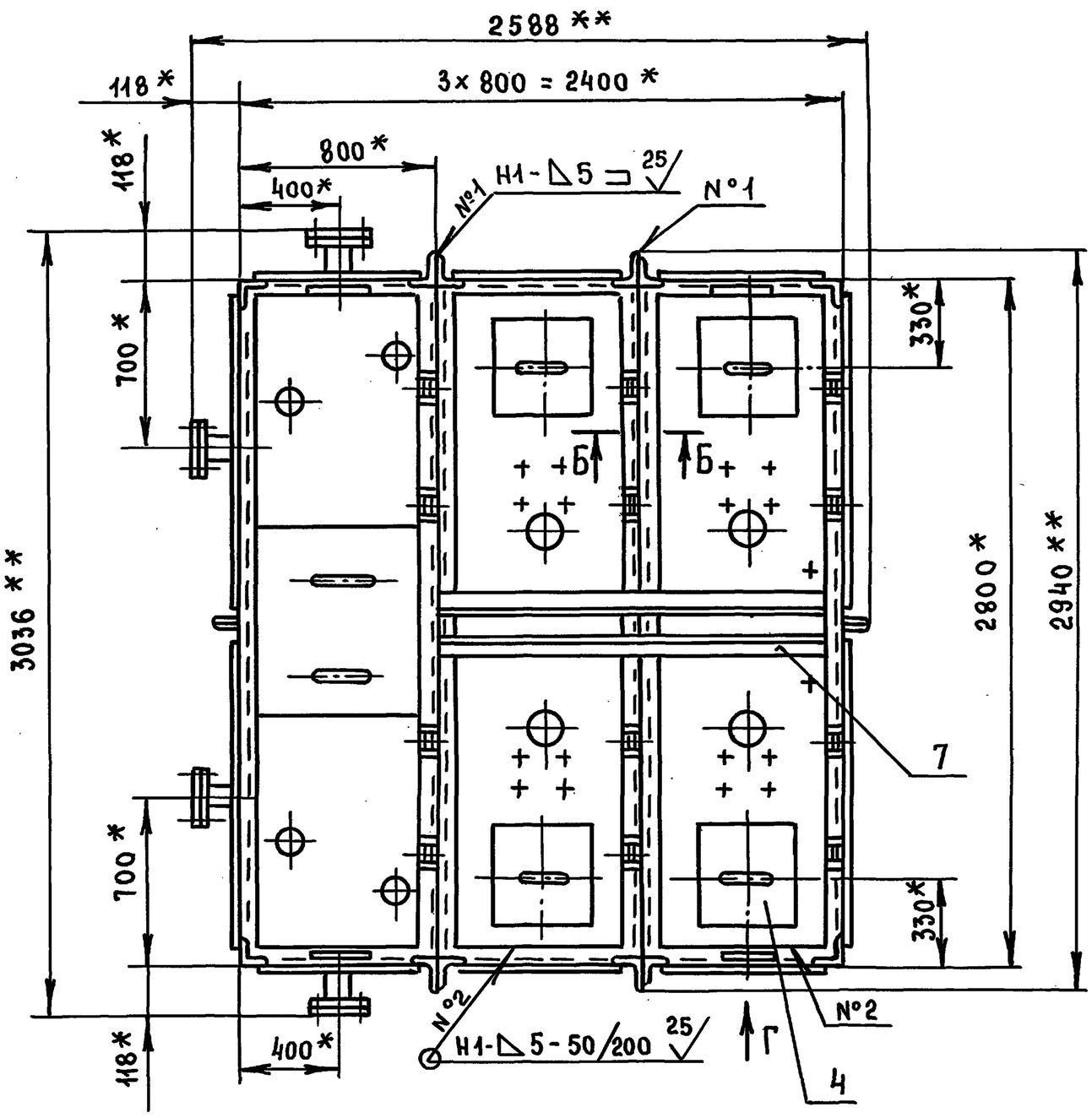

Вид А

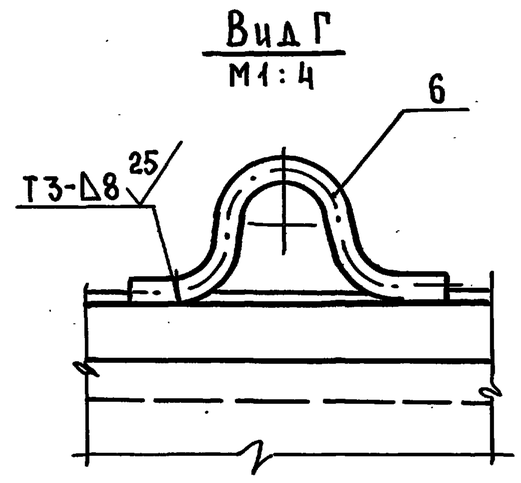

Вид Г
М1:4

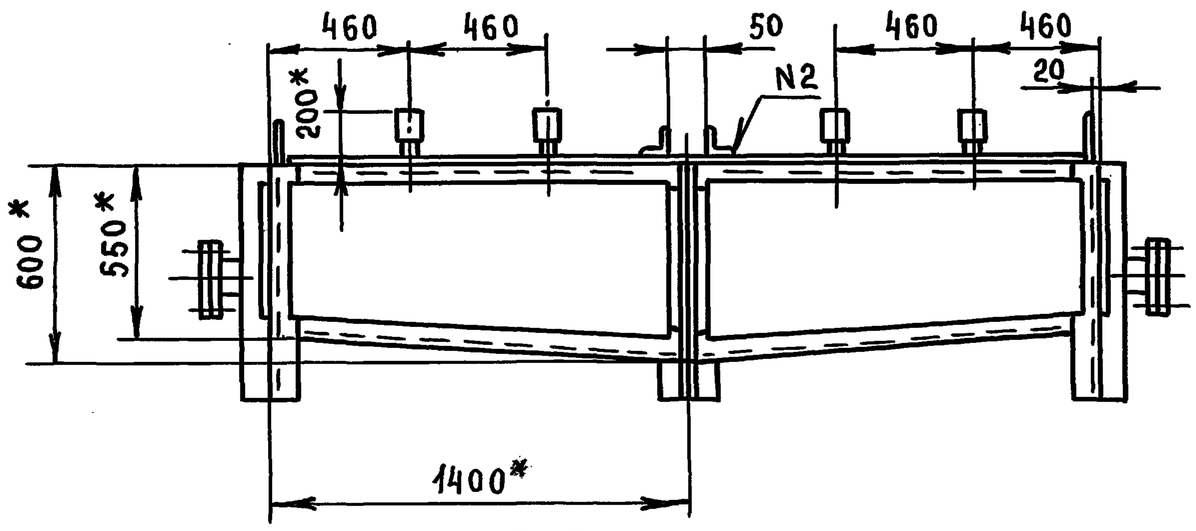

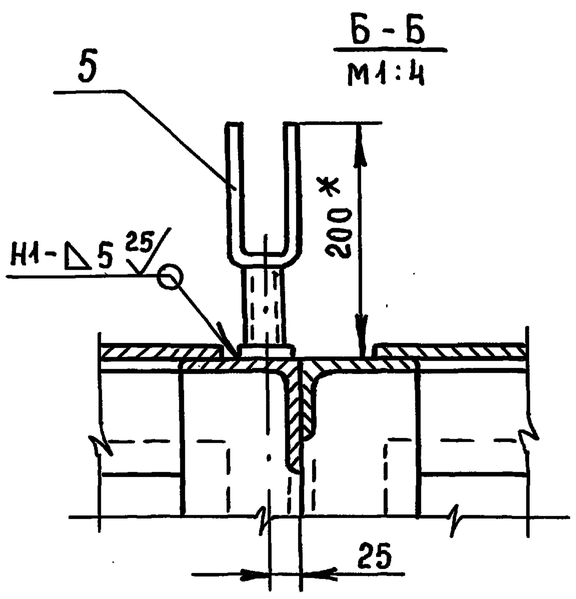

Б-Б
М1:4

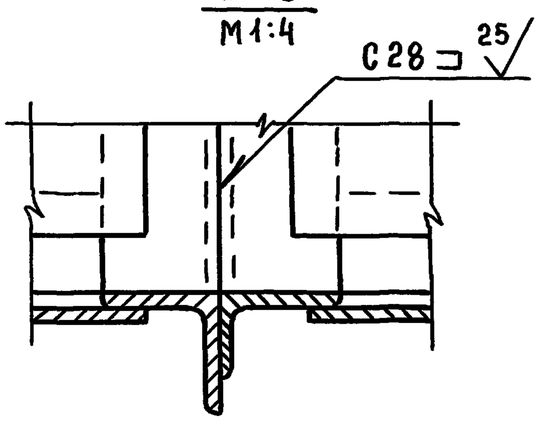

В-В
М1:4

1. * Размеры для справок
2. ** Размеры габаритные
3. $\pm \frac{t_2}{2}$
4. Сварку производить по ГОСТ 5264-80
5. Внутреннюю и наружную поверхность бака грунтовать грунтом ГФ-021 ГОСТ 25129-82 и красить в два слоя эмалью ХВ-785 ГОСТ 7313-75.
6. Проверку сварных швов на герметичность производить керосином ГОСТ 3242-79.

Изм	Лист	№ докум.	Подп.	Дата	МСБ-1/1.00.000 СБ			
Разраб.		Андреева			Бак фекальный МСБ-1/1 Исполнение I÷IV Сборочный чертеж	Литера	Масса	Масштаб
Пров.		Маркова					1219.0	1:20
Гл.инж.пр		Ухорская				Лист	Листов 1	
Н.контр.		Ухорская				Главмосархитектура Мосгорисполкома Моспромпроект-мастерская №7		
Гл.констр		Александянц						
Гл.инж.		Синяков						
Нач.маст		Виноградов						

Инв. № подл | Подп. и дата | Взам. инв. № | Инв. № дубл | Подп. и дата

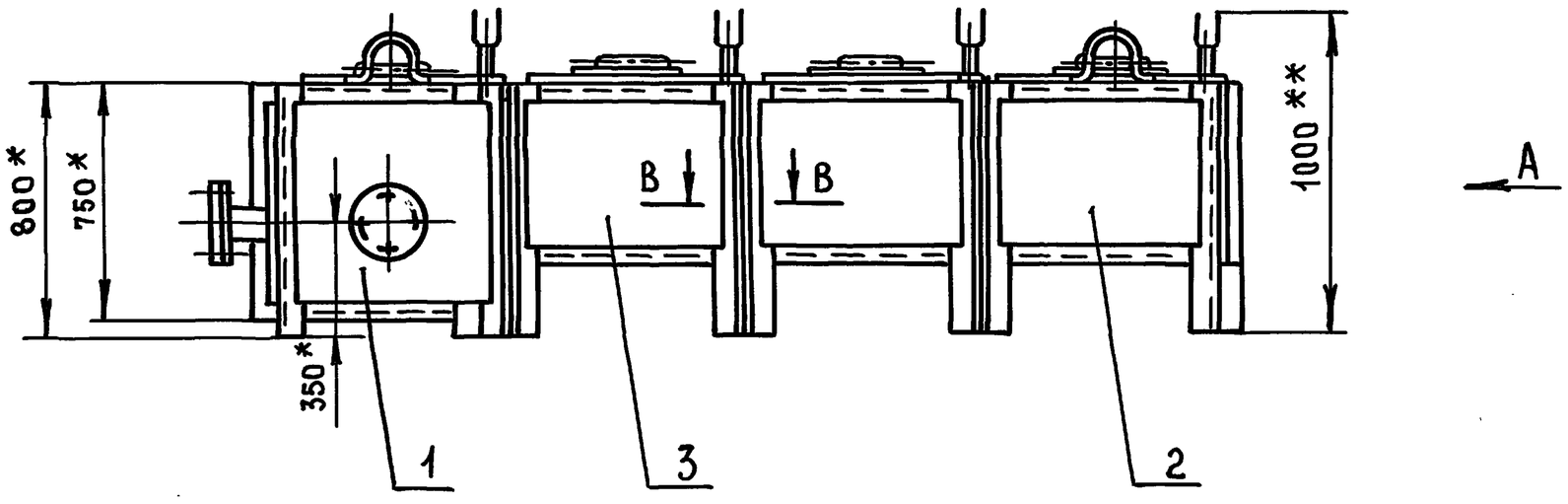

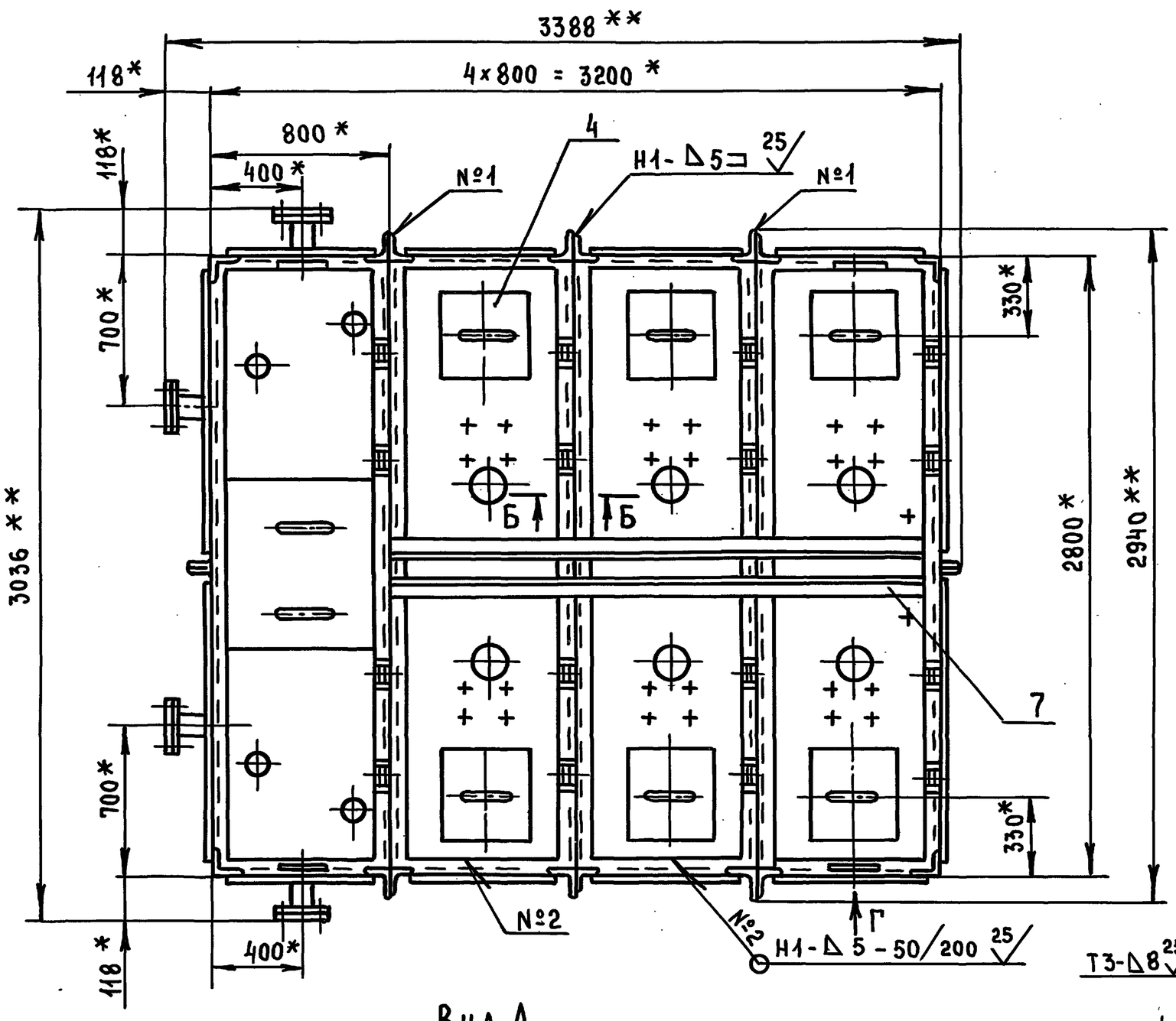

Вид А

Вид Г
М1:4

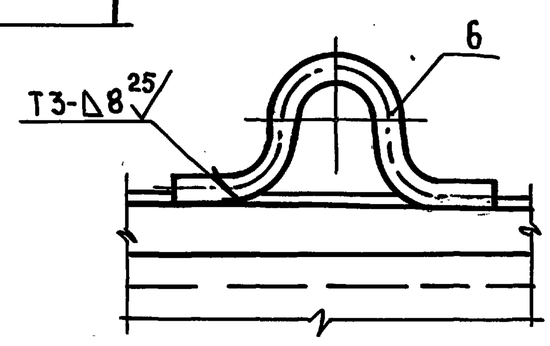

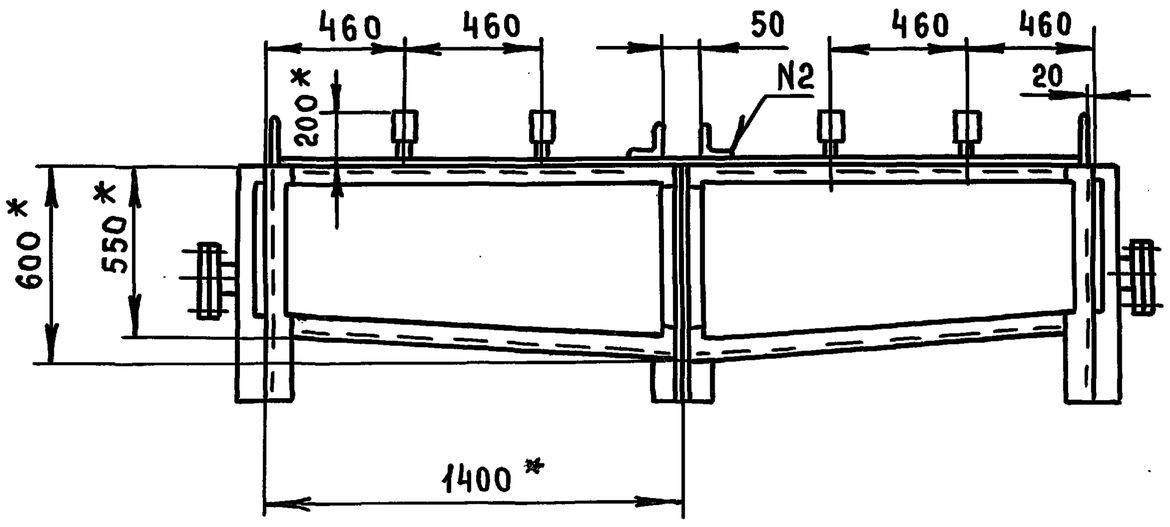

Б-Б
М1:4

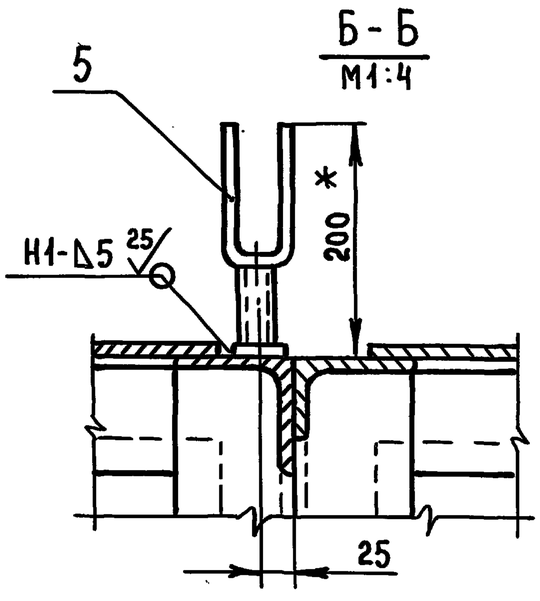

В-В
М1:4

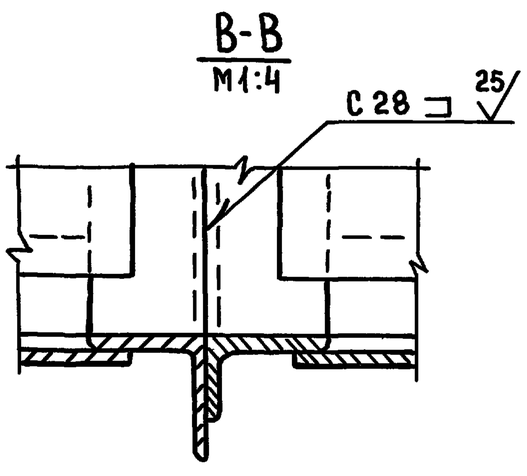

1. * Размеры для справок
2. ** Размеры габаритные
3. $\pm \frac{t_2}{2}$
4. Сварку производить по ГОСТ 5264-80
5. Внутреннюю и наружную поверхность бака грунтовать грунтом ГФ-021 ГОСТ 25129-82 и красить в два слоя эмалью ХВ-785 ГОСТ 7313-75.
6. Проверку сварных швов на герметичность производить керосином ГОСТ 3242-79

Изм.	Лист	№ докум.	Подп.	Дата	МСБ-1/2.00.000.СБ			
Разраб.		Андреева			Бак фекальный МСБ-1/2 Исполнение I÷IV Сборочный чертеж	Лит.	Масса	Масштаб
Пров.		Маркова					1542.0	1:20
Гл.инж.пр		Ухорская				Лист	Листов 1	
Н.контр.		Ухорская				Главмосархитектура Мосгорисполкома Моспромпроект Мастерская №7		
Гл.констр.		Алексанянц						
Гл.инж.		Синяков						
Нач.маст.		Виноградов						

Серия 07.900-2 Выпуск 5

Инв.№ подл. | Подп. и дата | Взам.инв.№ | Инв.№ дубл. | Подп. и дата

МСБ-1/3.00.000СБ

Выпуск 5

Серия 07.900-2

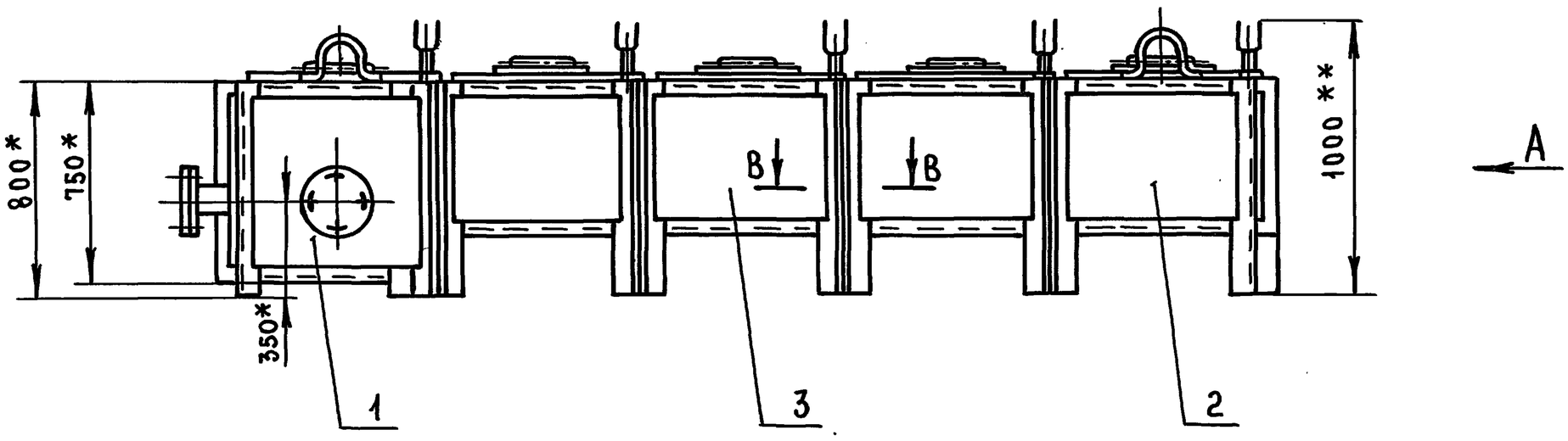

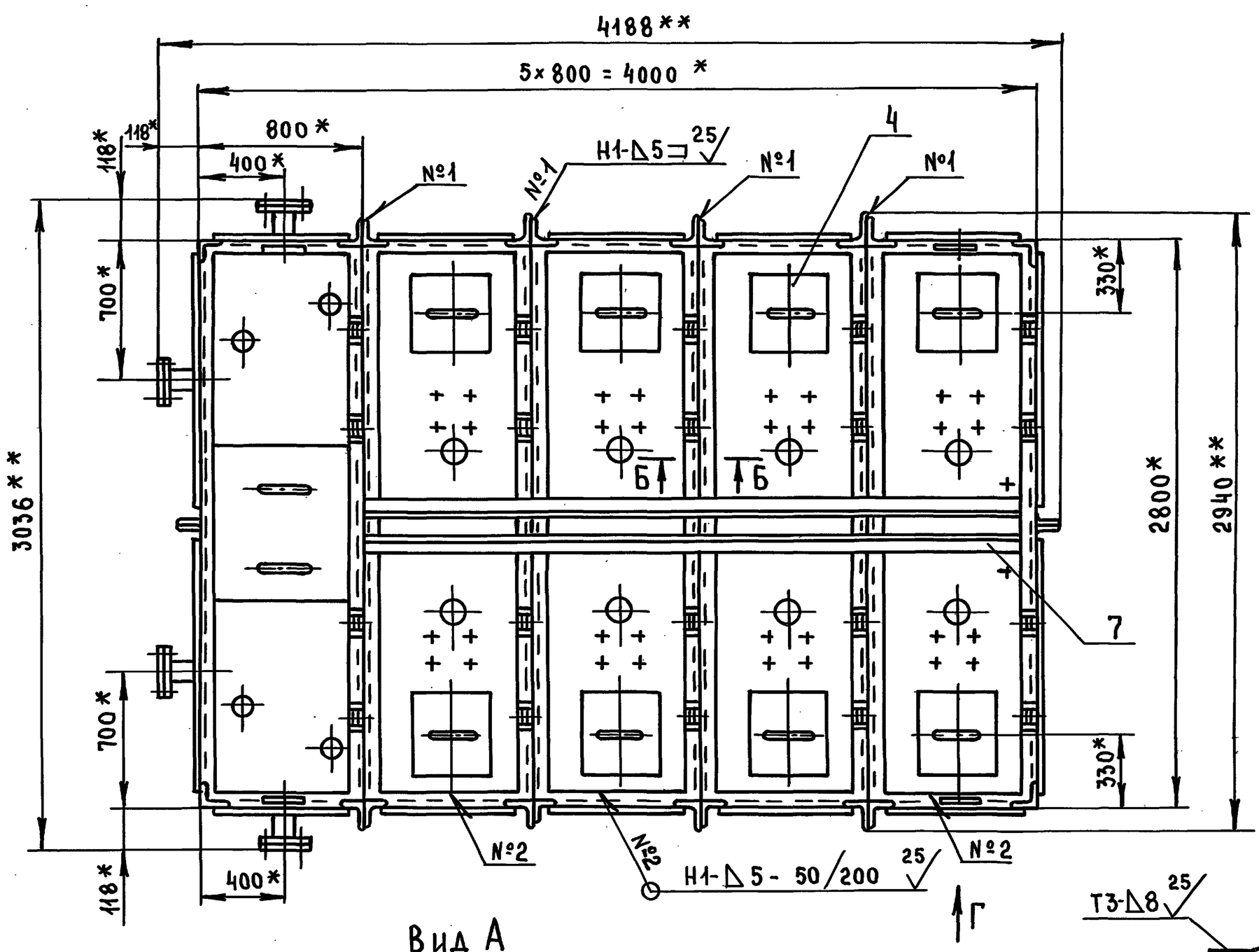

Вид А

Вид Г
М1:4

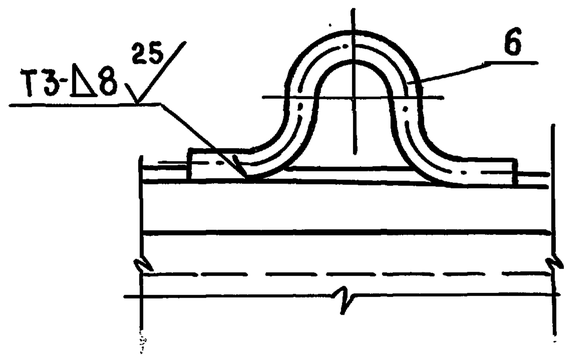

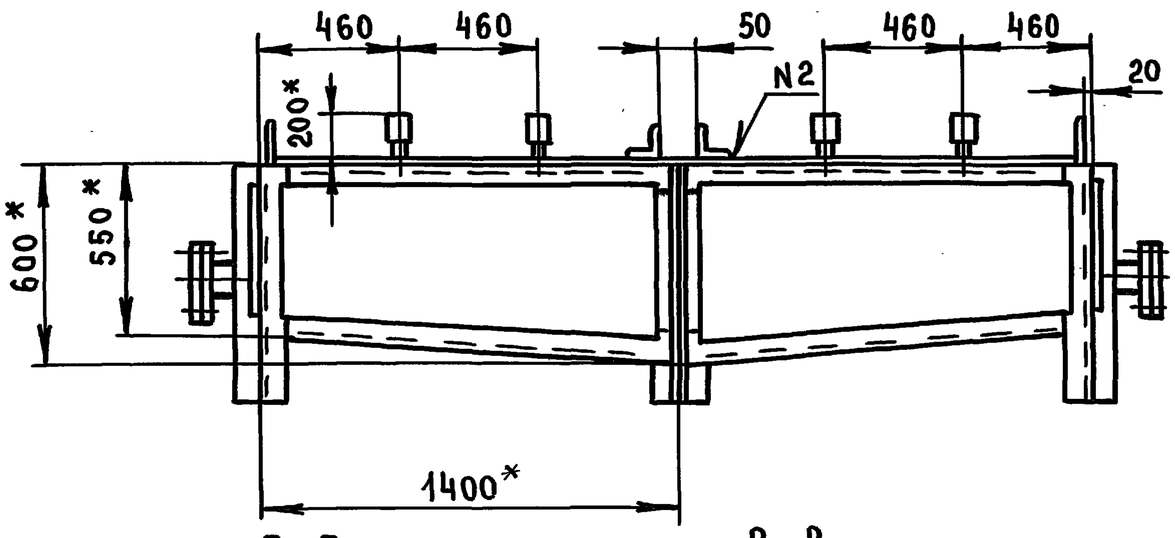

Б-Б
М1:4

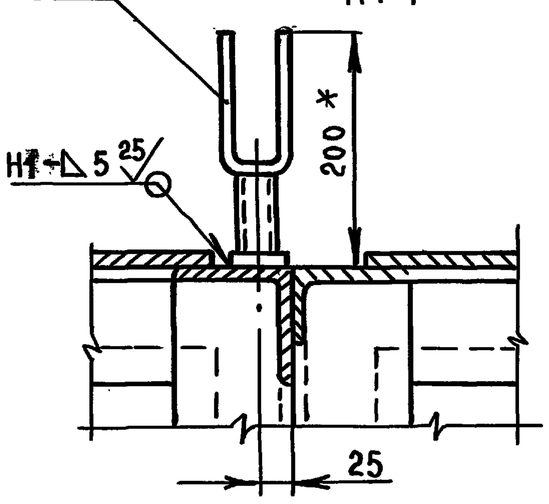

В-В
М1:4

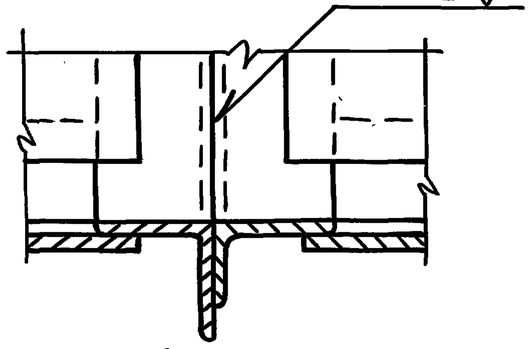

1.* Размеры для справок
2.** Размеры габаритные
3. $\pm \frac{t_2}{2}$
4. Сварку производить по ГОСТ 5264-80.
5. Внутреннюю и наружную поверхность бака грунтовать грунтом ГФ-021. ГОСТ 25129-82 и красить в два слоя эмалью ХВ-785 ГОСТ 7313-75
6. Проверку сварных швов на герметичность производить керосином ГОСТ 3242-79

					МСБ-1/3.00.000 СБ			
Изм	Лист	№ докум.	Подп.	Дата	Бак фекальный МСБ-1/3. Исполнение I÷IV Сборочный чертеж	Литер	Масса	Масштаб
Разраб.		Андреева					1866.0	1:20
Пров.		Маркова				Лист	Листов 1	
Гл.инж.пр		Ухорская				Главмосархитектура Мосгорисполкома Моспромпроект Мастерская N 7		
Н.контр.		Ухорская						
Гл.констр		Алексанянц						
Гл.инж.		Синяков						
Нач.маст.		Виноградов						

Инв.№подл. | Подп. и дата | Взам.инв.№ | Инв.№дубл. | Подп. и дата

МСБ-1/4.00.000 СБ

Выпуск 5

Серия 07.900-2

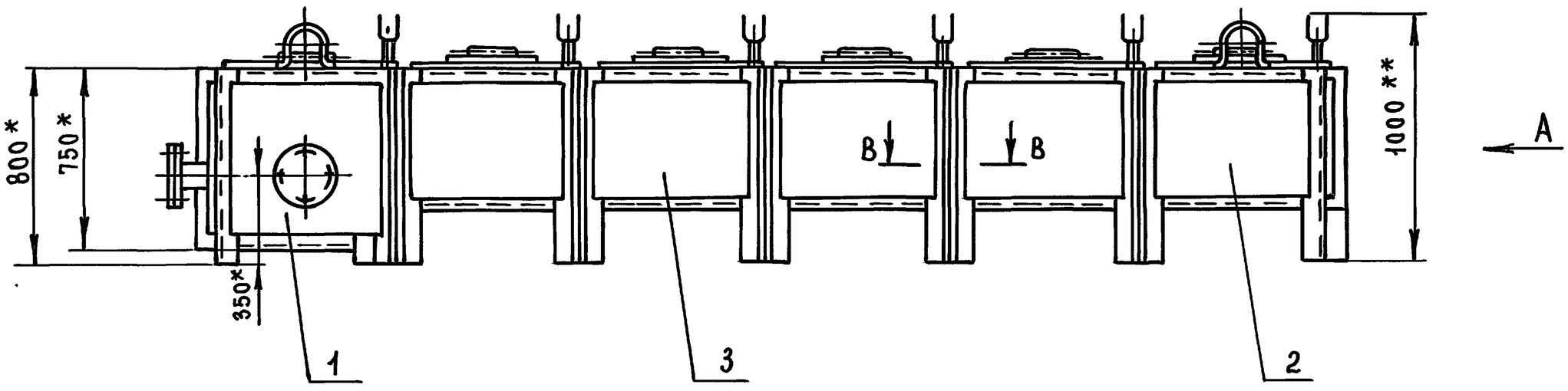

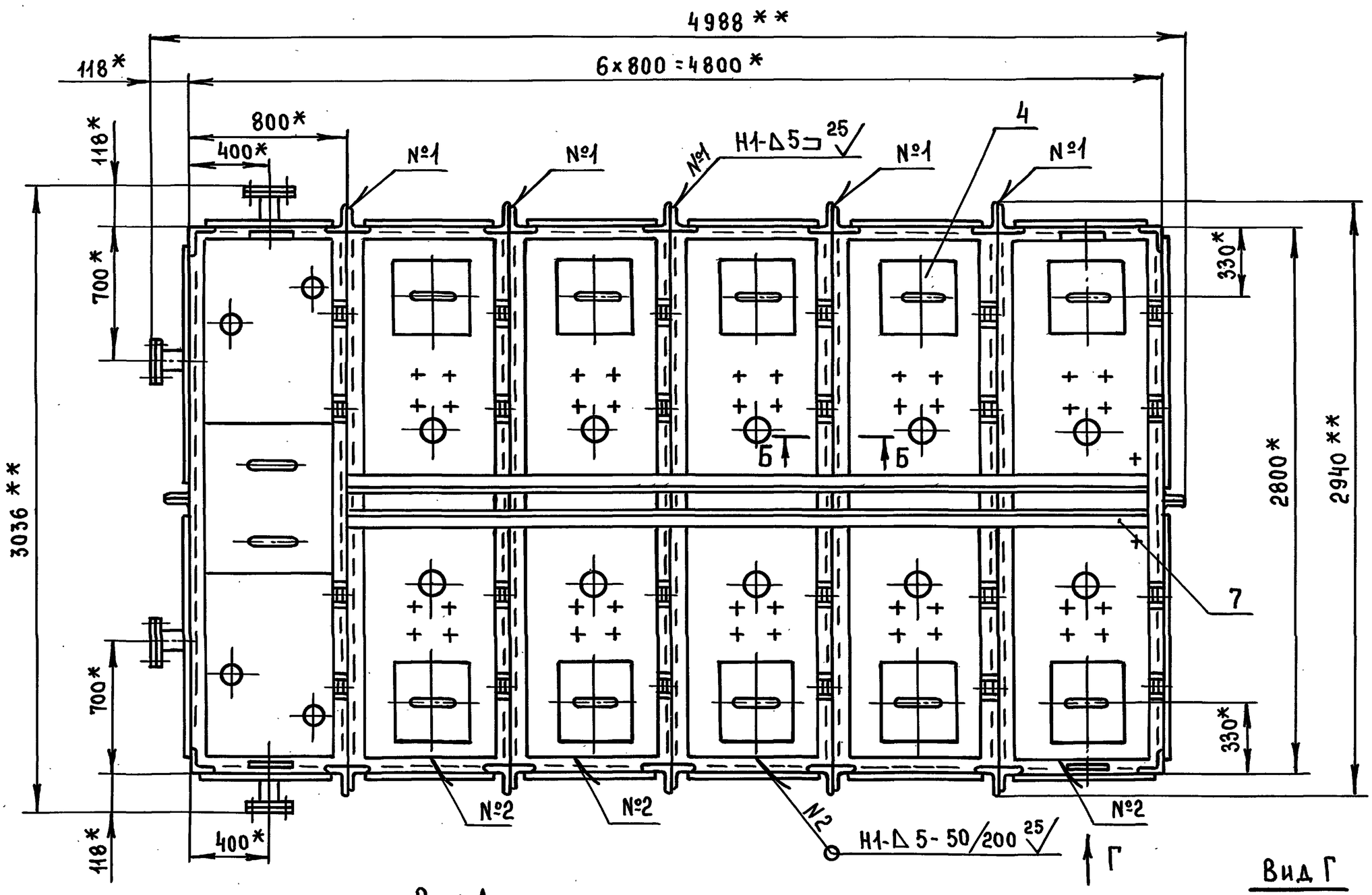

Вид А

Вид Г

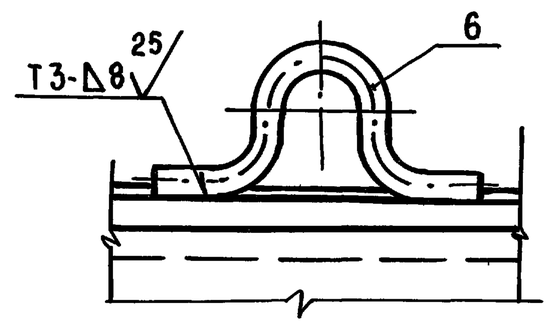

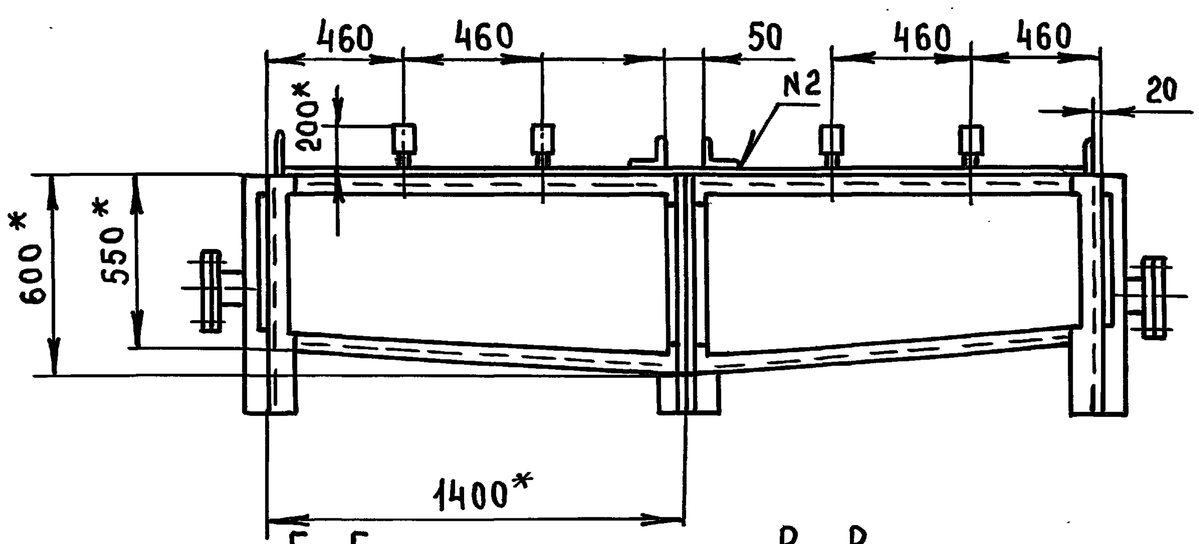

Б-Б
М1:4

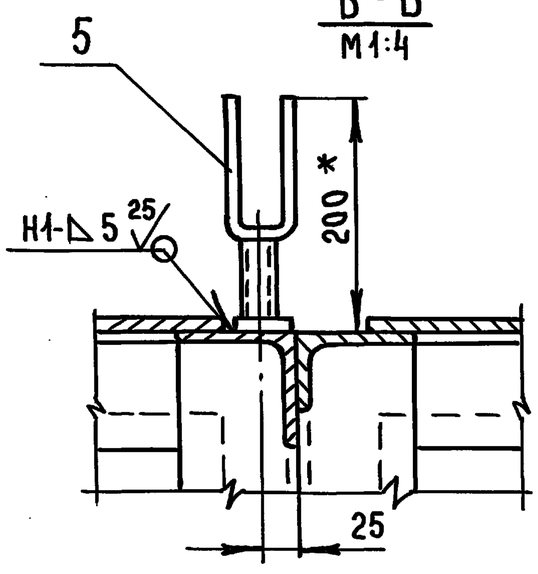

В-В
М1:4

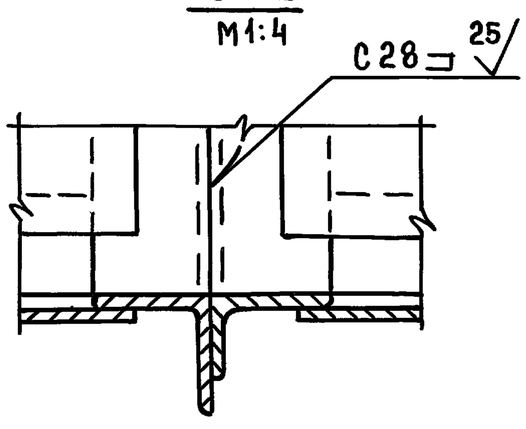

1. * Размеры для справок
2. ** Размеры габаритные
3. $\pm \frac{t2}{2}$
4. Сварку производить по ГОСТ 5264-80
5. Внутреннюю и наружную поверхность бака грунтовать грунтом ГФ-021 ГОСТ 25129-82 и красить в два слоя эмалью ХВ-785 ГОСТ 7313-75
6. Проверку сварных швов на герметичность производить керосином ГОСТ 3242-79

					МСБ-1/4.00.000.СБ			
Изм	Лист	№ докум.	Подп.	Дата	Бак фекальный МСБ-1/4 Исполнение I÷IV Сборочный чертеж	Лит.	Масса	Масштаб
Разраб.		Андреева					2189.0	1:20
Пров.		Маркова				Лист	Листов 1	
Гл.инж.пр		Ухорская				Главмосархитектура Мосгорисполкома Моспромпроект Мастерская № 7		
Н. контр.		Ухорская						
Гл.констр		Алексанянц						
Гл.инж		Синяков						
Нач.маст.		Виноградов						

Инв.№подл. | Подп. и дата | Взам.инв.№ | Инв.№дубл. | Подп. и дата

Выпуск 5

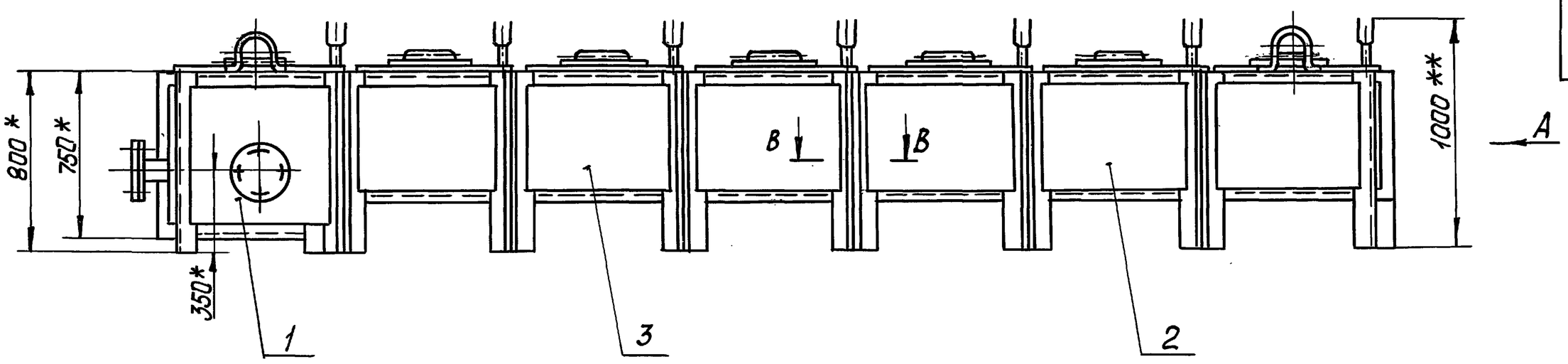

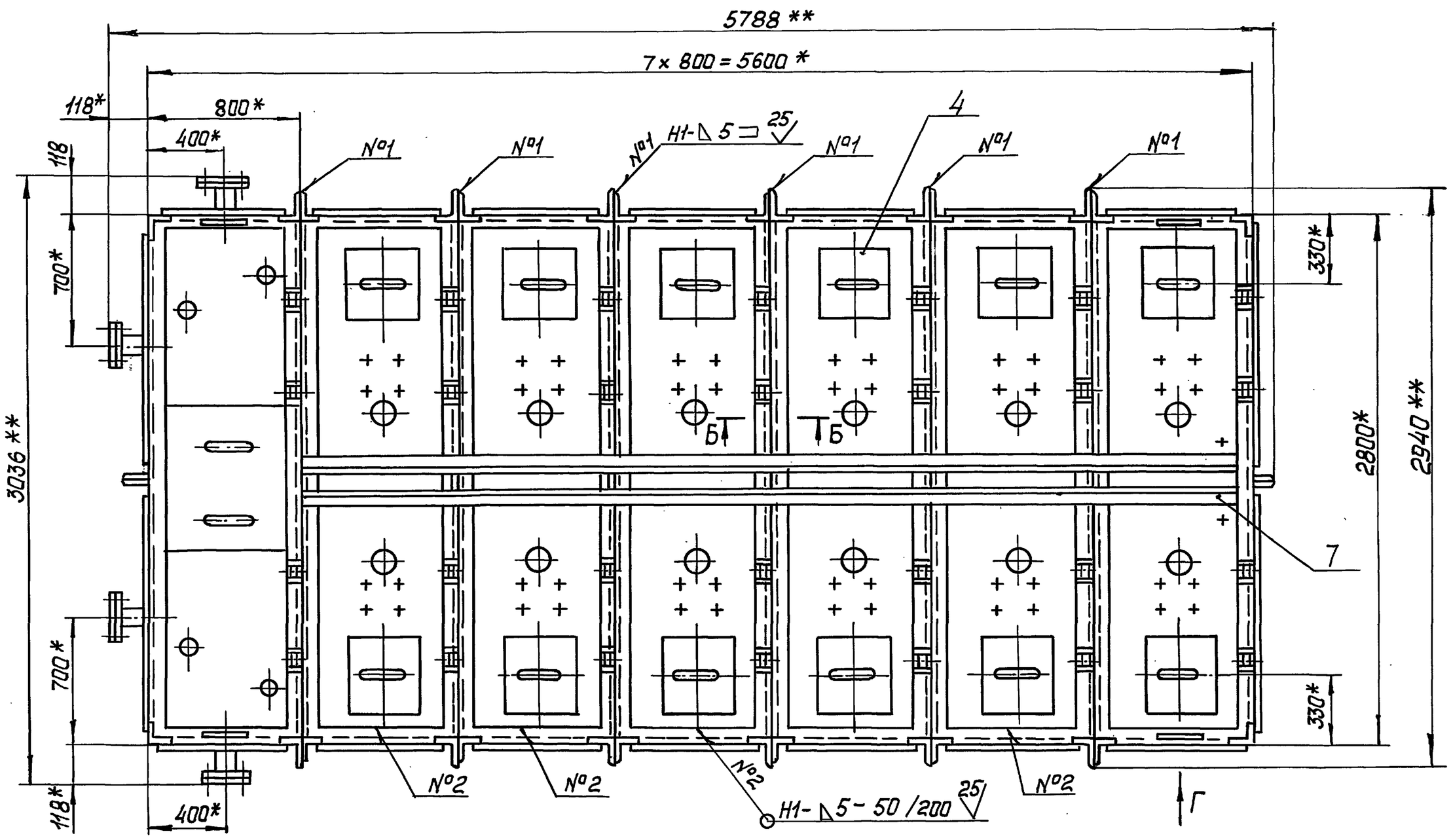

Вид А

Вид Г

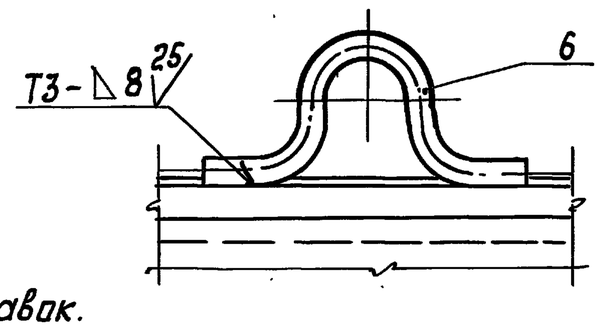

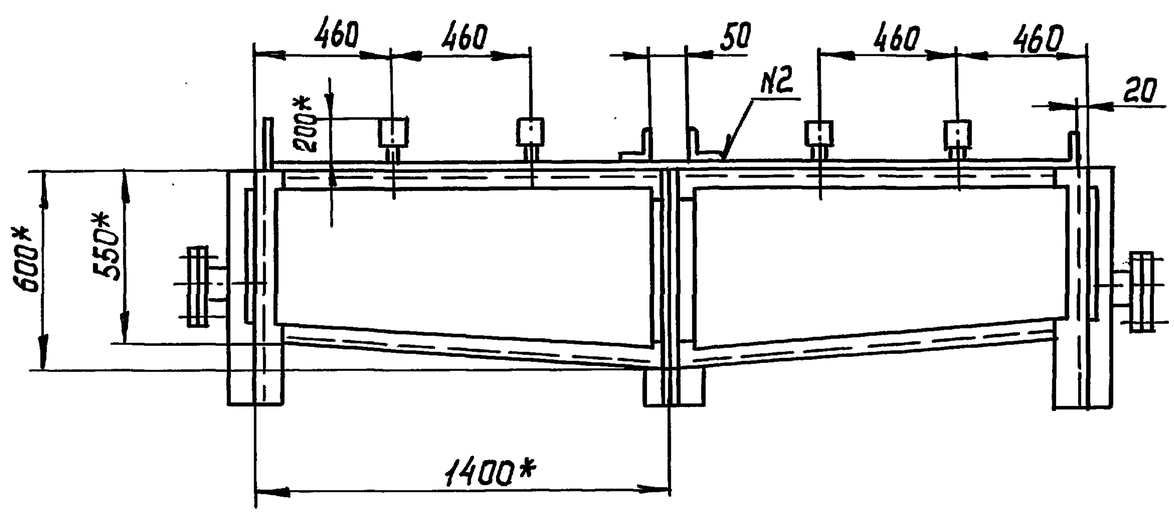

Б-Б
М1:4

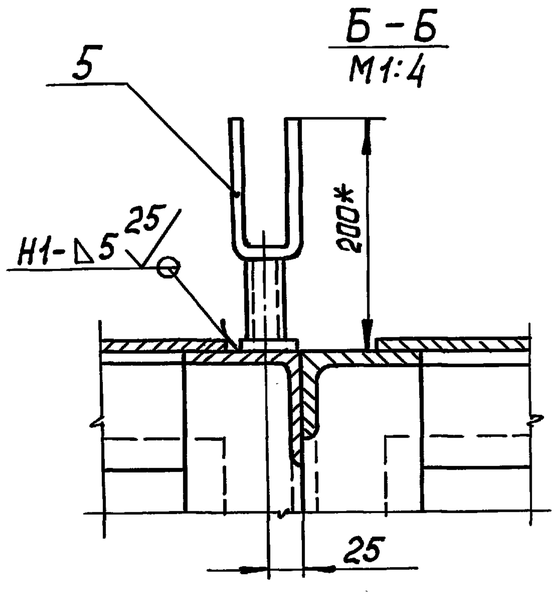

В-В
М1:4

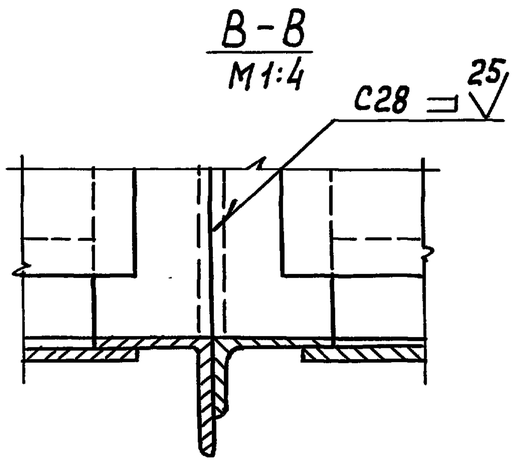

1.* Размеры для справок.
2.** Размеры габаритные
3. $\pm \frac{t_2}{2}$
4. Сварку производить по ГОСТ 5264-80.
5. Внутреннюю и наружную поверхность бака грунтовать грунтом ГФ-021 ГОСТ 25129-82 и красить в два слоя эмалью ХВ-785 ГОСТ 7313-75.
6. Проверку всарных швов на гермитичность производить керосином ГОСТ 3242-79.

Изм.	Лист	№ докум.	Подп.	Дата	МСБ-1/5.00.000 СБ			
Разраб.		Андреевво			Бак фекальный МСБ-1/5 Исполнение I÷IV Сборочный чертеж	Лит.	Масса	Масштаб
Пров.		Маркова					2512.0	1:20
Гл.инж.пр.		Ухорская				Лист	Листов 1	
Н. контр.		Ухорская				ГЛАВМОСАРХИТЕКТУРА МОСГОРИСПОЛКОМА МОСПРОМПРОЕКТ МАСТЕРСКАЯ N7		
Гл. конст.		Алексанянц						
Гл. инж.		Синяков						
Нач. маст		Виноградов						

Серия 07.900-2

Инв. № подл. | Подп. и дата | Взам. инв. № | Инв. № дубл. | Подп. и дата

МСБ-1/6.00.000СБ

Выпуск 5

Серия П.900-2

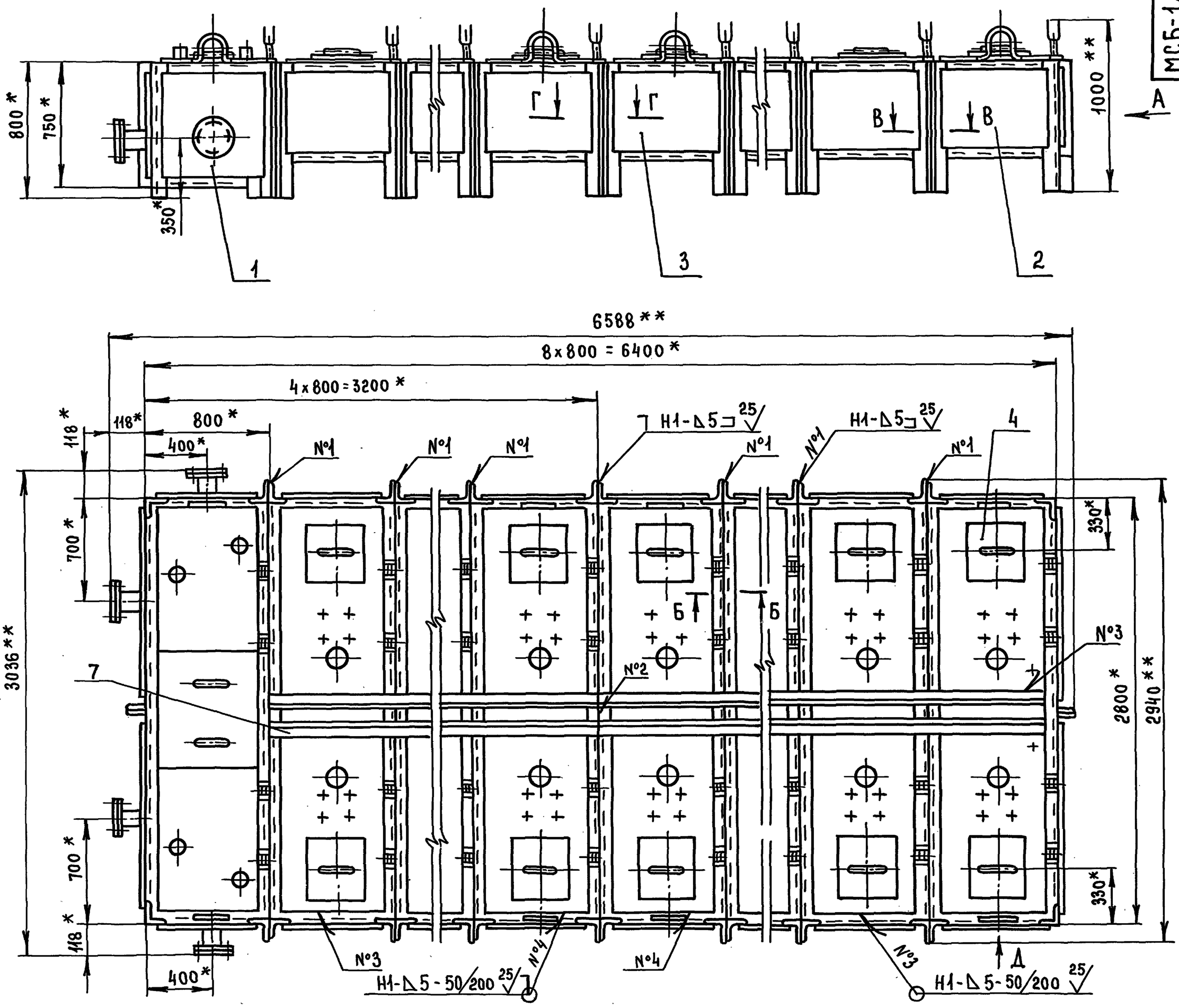

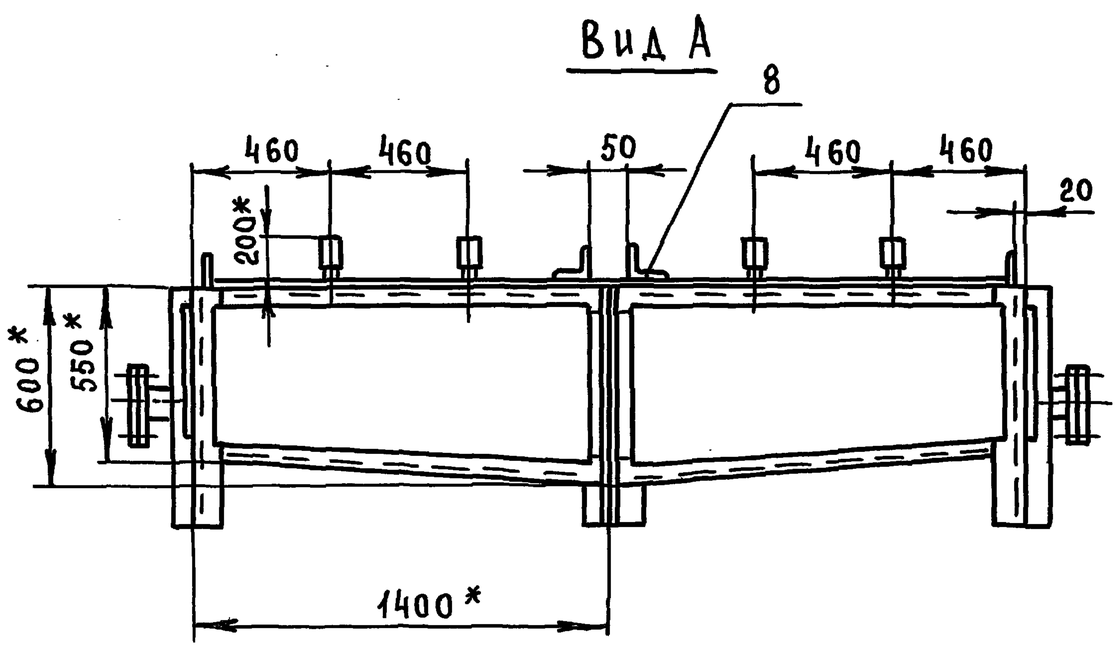

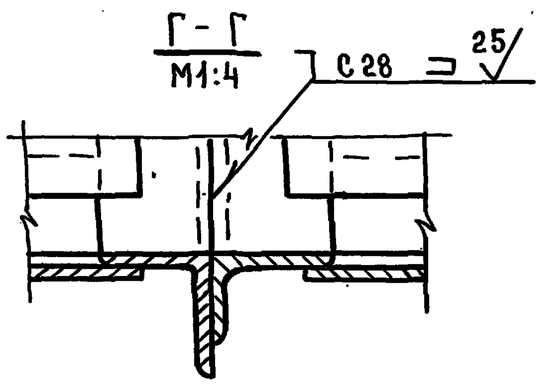

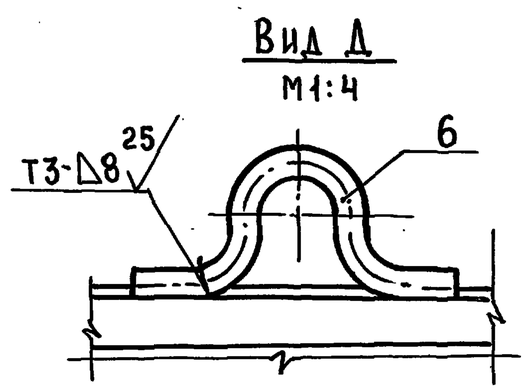

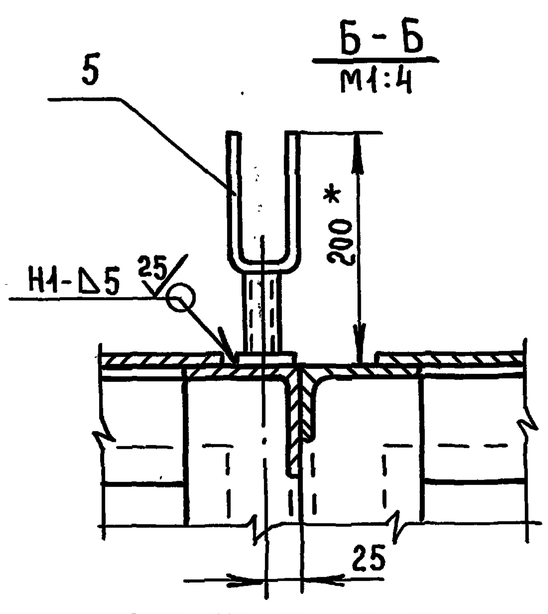

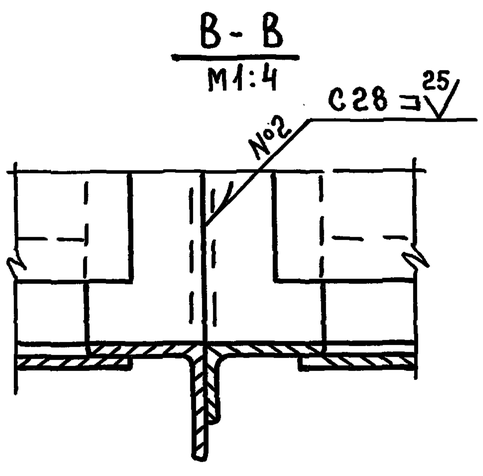

1. * Размеры для справок.
2. ** Размеры габаритные
3. $\pm \frac{t_2}{2}$.
4. Сварку производить по ГОСТ 5264-80.
5. Внутреннюю и наружную поверхность бака грунтовать грунтом ГФ-021 ГОСТ 25129-82 и красить в два слоя эмалью ХВ-785 ГОСТ 7313-75
6. Проверку сварных швов на герметичность производить керосином ГОСТ 3242-79

Изм.	Лист	№ докум.	Подп.	Дата	МСБ-1/6.00.000 СБ			
Разраб.		Андреева			Бак фекальный МСБ-1/6 Исполнение I÷IV Сборочный чертеж.	Лит.	Масса	Масштаб
Пров.		Маркова					2835.0	1:20
Гл.инж.пр.		Ухорская				Лист	Листов 1	
Н.контр.		Ухорская				Главмосархитектура Мосгорисполкома Моспромпроект Мастерская №7		
Гл.констр.		Александянц						
Гл.инж.		Синяков						
Нач.маст.		Виноградов						

Инв. № подл. | Подп. и дата | Взам. инв. № | Инв. № дубл. | Подп. и дата

МСБ-1/7.00.000.СБ

Выпуск 5

Серия ПР.900-2

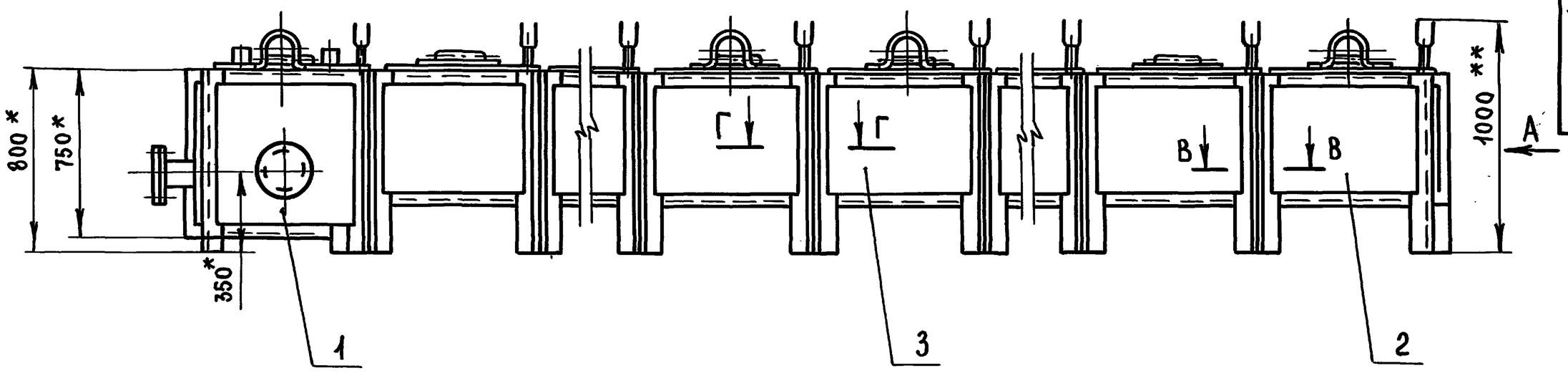

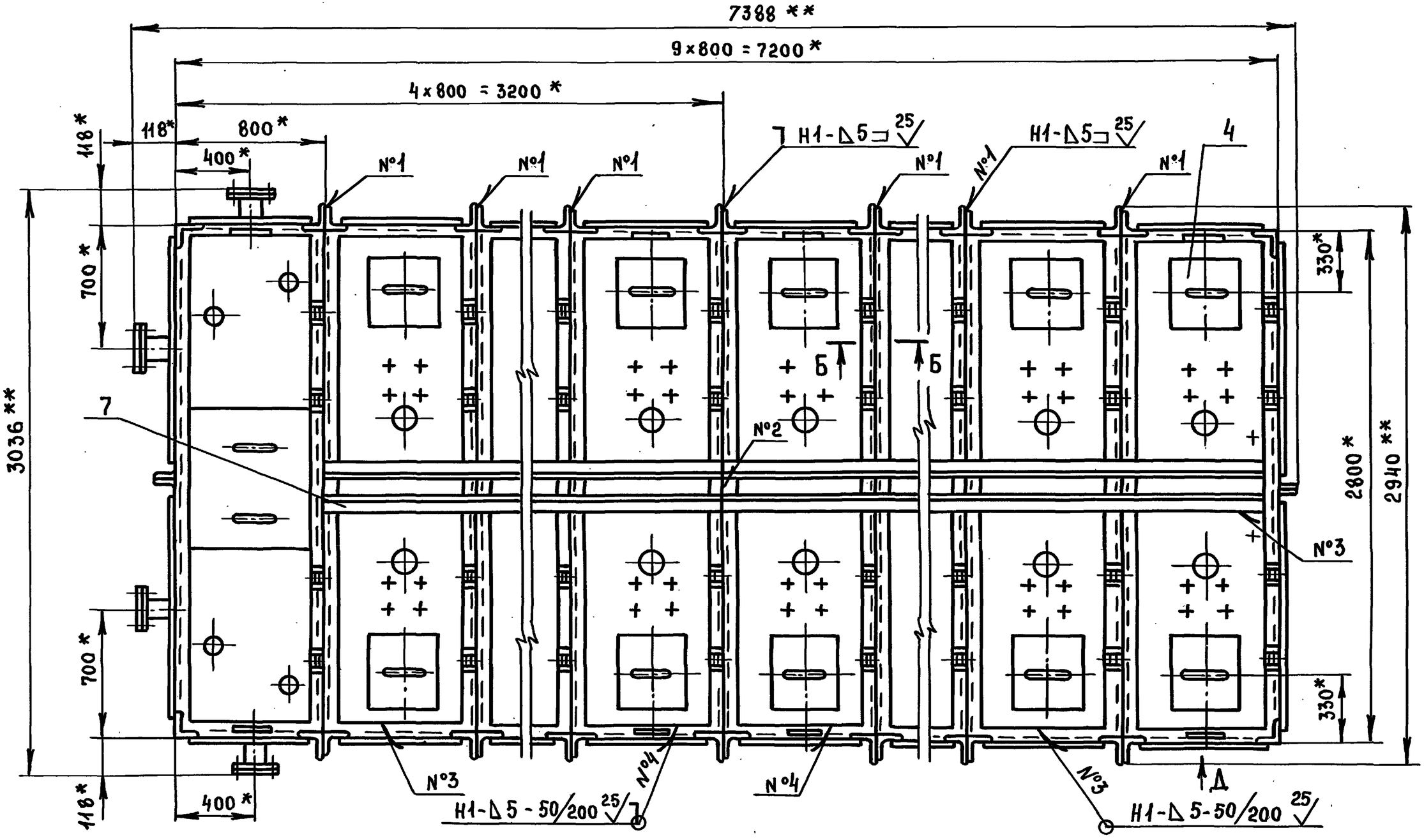

Вид А

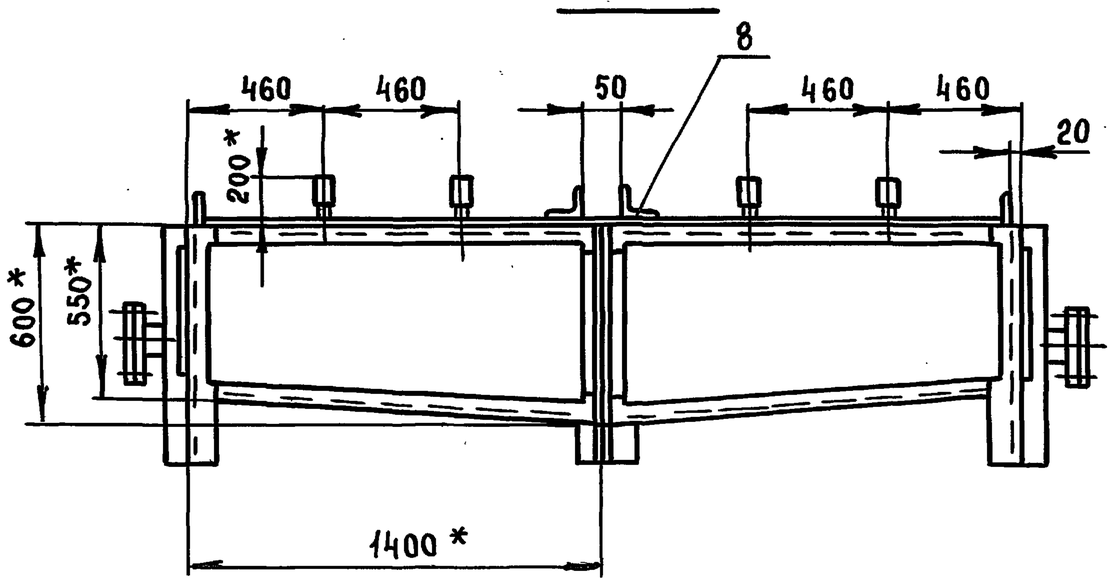

Г-Г
М1:4

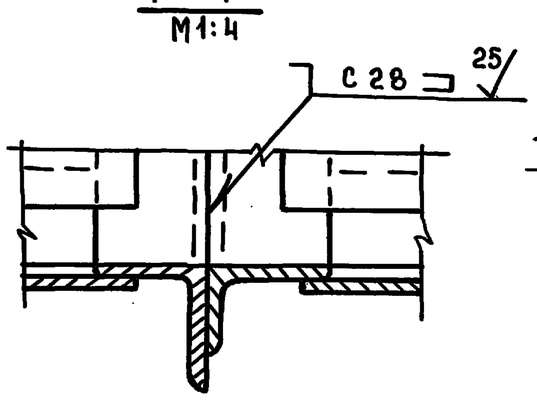

Вид Д
М1:4

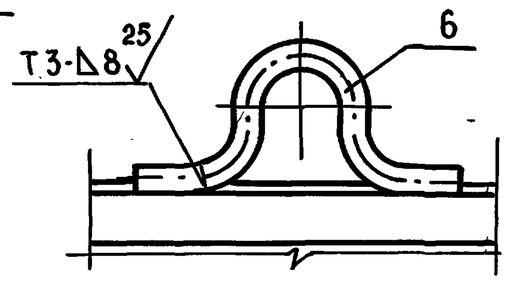

Б-Б
М1:4

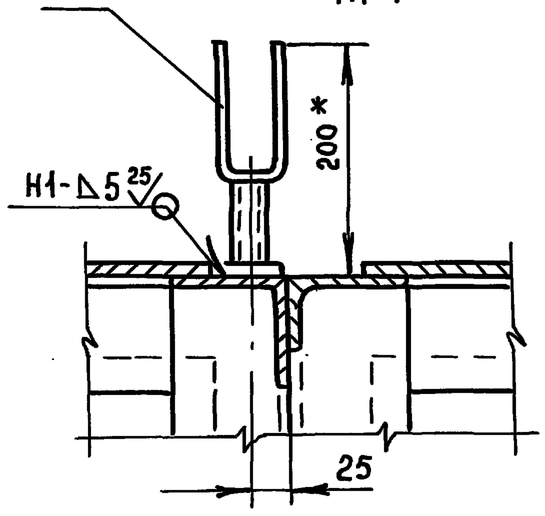

В-В
М1:4

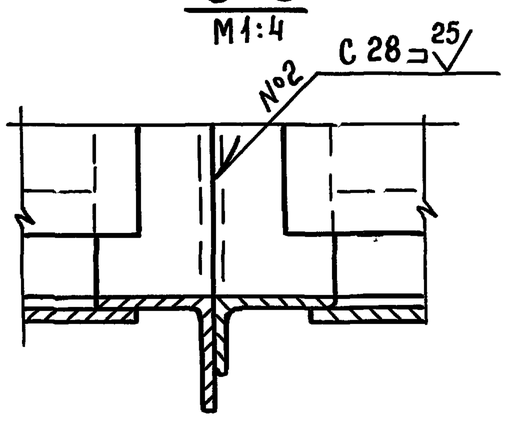

1. * Размеры для справок
2. ** Размеры габаритные
3. $\pm \frac{t_2}{2}$
4. Сварку производить по ГОСТ 5264-80.
5. Внутреннюю и наружную поверхность бака грунтовать грунтом ГФ-021 ГОСТ 25129-82 и красить в два слоя эмалью ХВ-785 ГОСТ 7313-75
6. Проверку сварных швов на герметичность производить керосином ГОСТ 3242-79

					МСБ-1/7.00.000 СБ			
Изм.	Лист	№ докум.	Подп.	Дата	Бак фекальный МСБ-1/7 Исполнение I÷IV Сборочный чертеж	Лит.	Масса	Масштаб
Разраб.		Андреева					3158.0	1:20
Пров.		Маркова				Лист	Листов 1	
Гл.инж.пр.		Ухорская				Главмосархитектура Мосгорисполкома Моспромпроект Мастерская №7		
Н.контр.		Ухорская						
Гл.констр.		Алексанянц						
Гл.инж.		Синяков						
Нач.маст.		Виноградов						

Инв.№ подл. | Подп. и дата | Взам.инв.№ | Инв.№ дубл. | Подп. и дата

20338-08 14 Формат А2

МСБ-1/8.00.000СБ

Выпуск 5

Серия 07.900-2

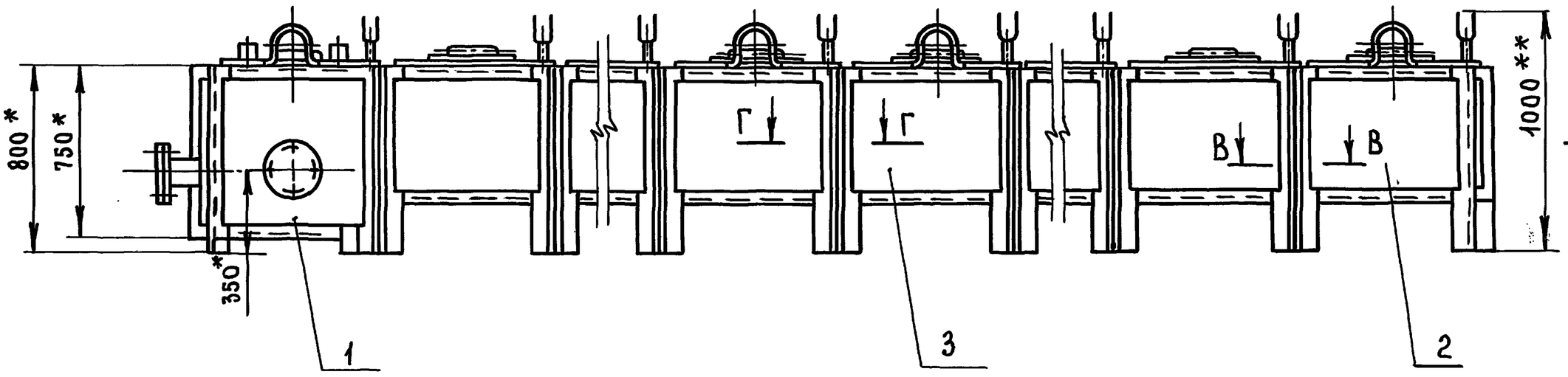

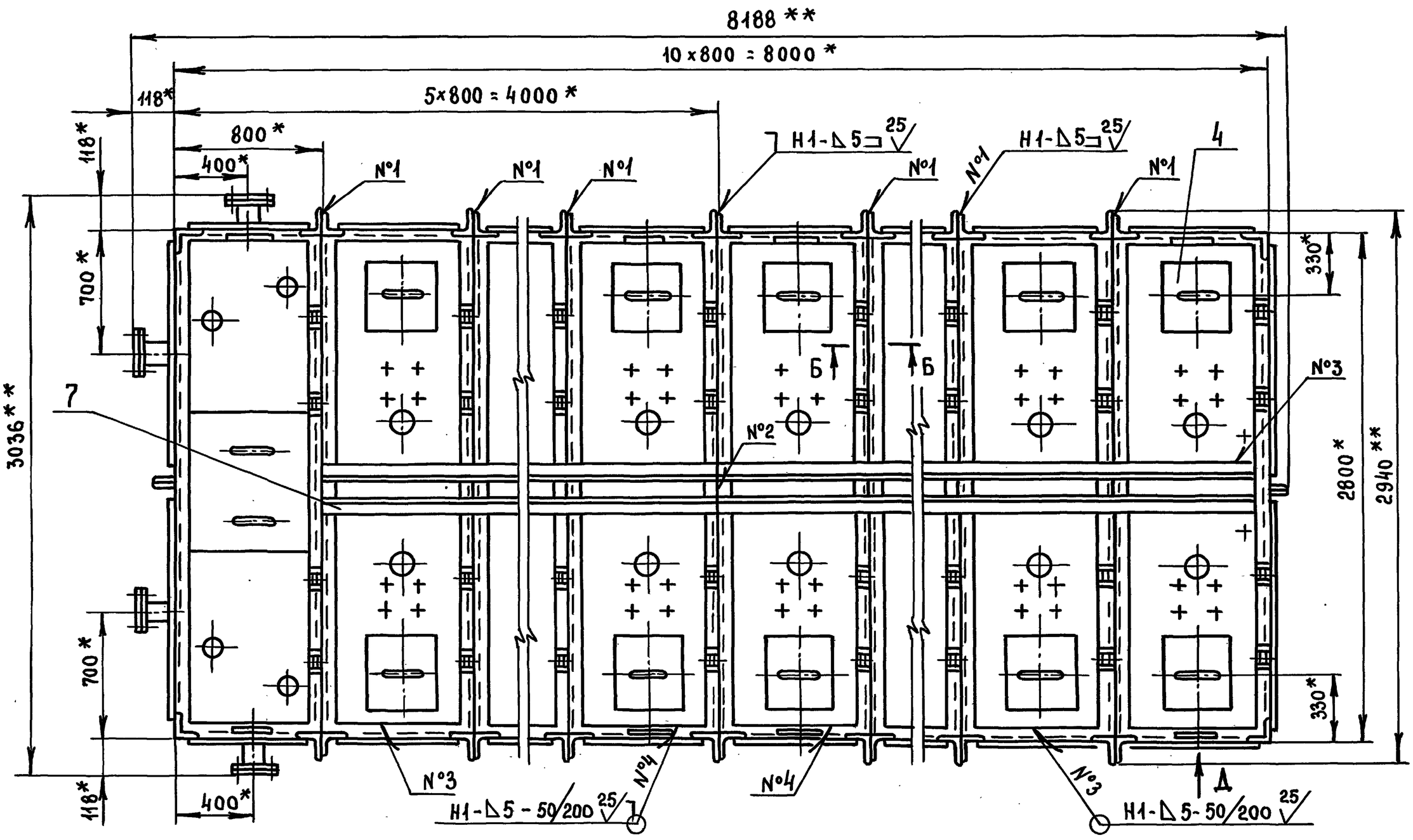

Вид А

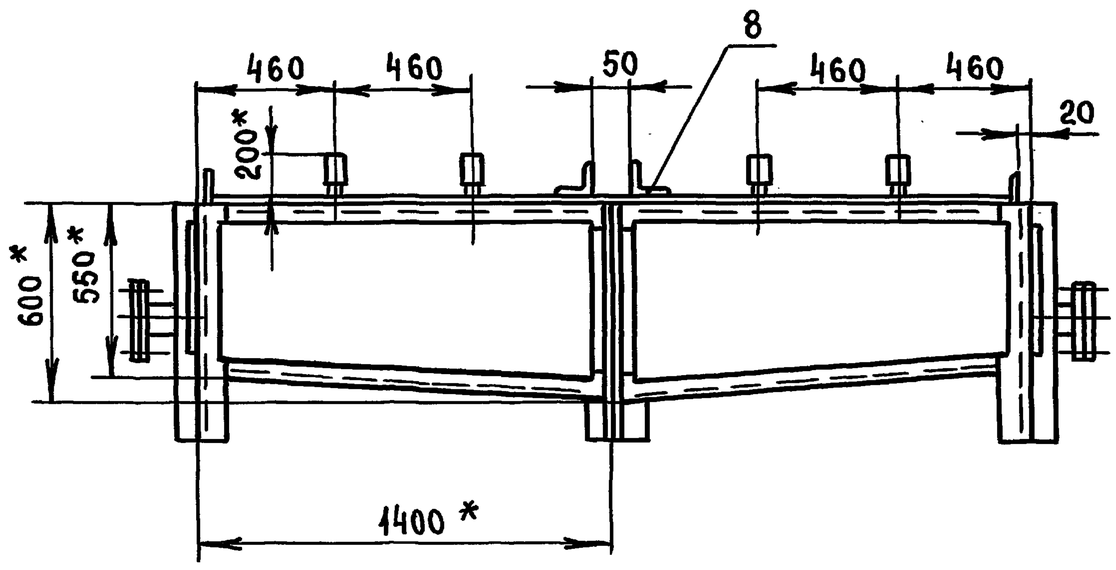

Г-Г
М1:4

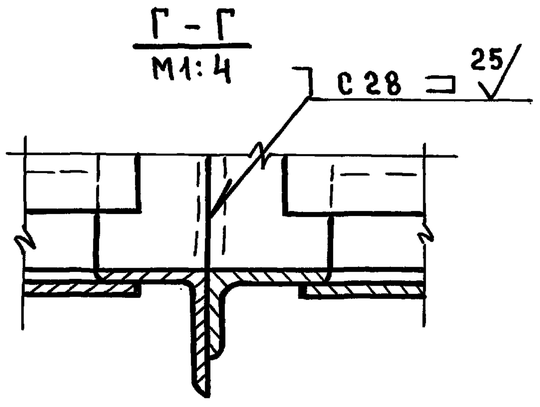

Вид Д
М1:4

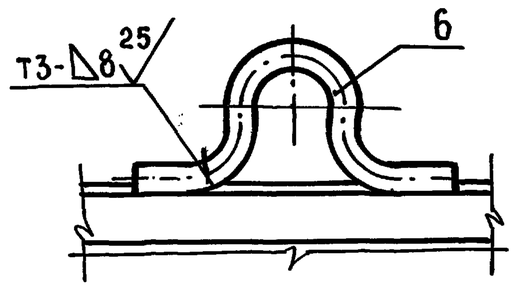

Б-Б
М1:4

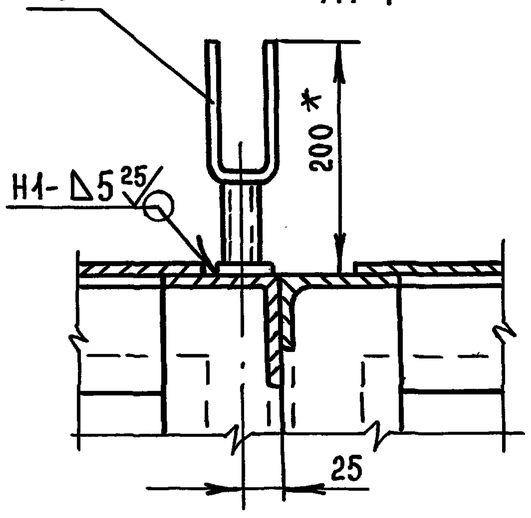

В-В
М1:4

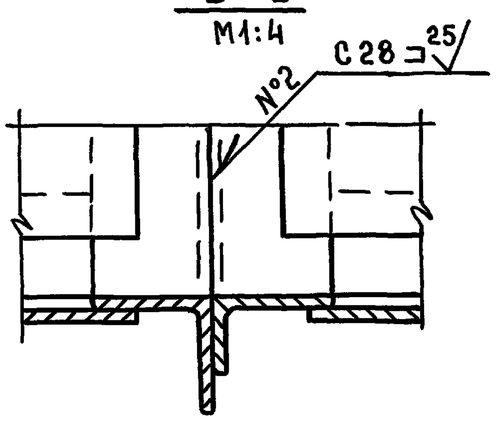

1.* Размеры для справок
2** Размеры габаритные.
3. $\pm \frac{t_2}{2}$
4. Сварку производить по ГОСТ 5264-80
5 Внутреннюю и наружную поверхность бака грунтовать грунтом ГФ-021 ГОСТ 25129-82 и красить в два слоя эмалью ХВ-785 ГОСТ 7313-75
6. Проверку сварных швов на герметичность производить керосином ГОСТ 3242-79

					МСБ-1/8.00.000 СБ			
Изм.	Лист	№ докум.	Подп.	Дата	Бак фекальный МСБ-1/8 Исполнение I÷IV Сборочный чертеж	Лит.	Масса	Масштаб
Разраб.		Андреева					3481.0	1:20
Пров.		Маркова				Лист	Листов 1	
Гл.инж.пр.		Ухорская				Главмосархитектура Мосгорисполкома Моспромпроект Мастерская № 7		
Н. контр.		Ухорская						
Гл.констр.		Александянц						
Гл.инж.		Синяков						
Нач.маст.		Виноградов						

Инв. № подл. | Подп. и дата | Взам. инв. № | Инв. № дубл. | Подп. и дата

МСБ-1/9.00.000СБ

Выпуск 5

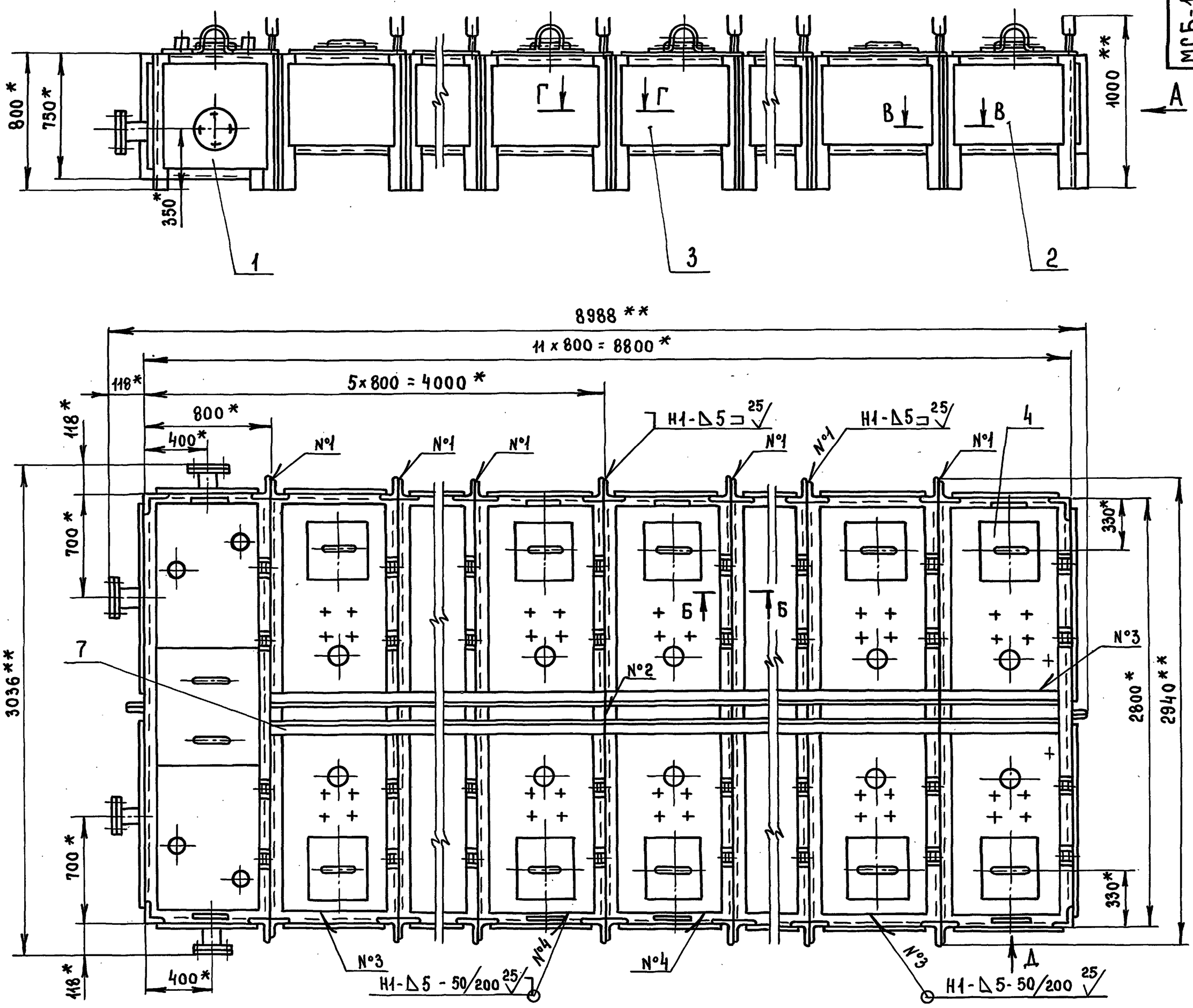

Вид А

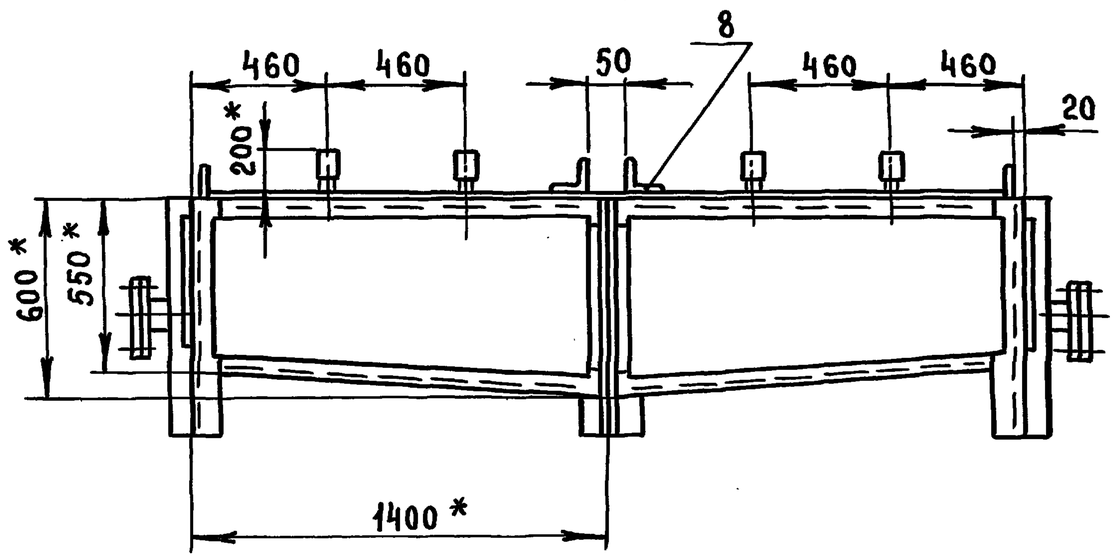

Г – Г
М1:4

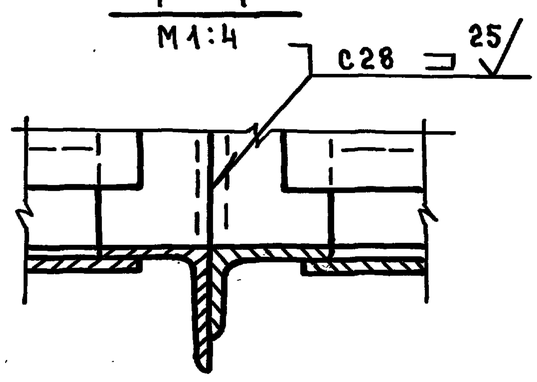

Вид Д
М1:4

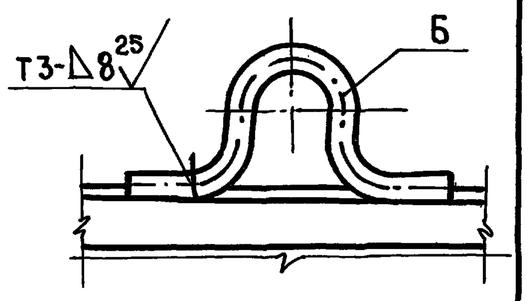

Б - Б
М1:4

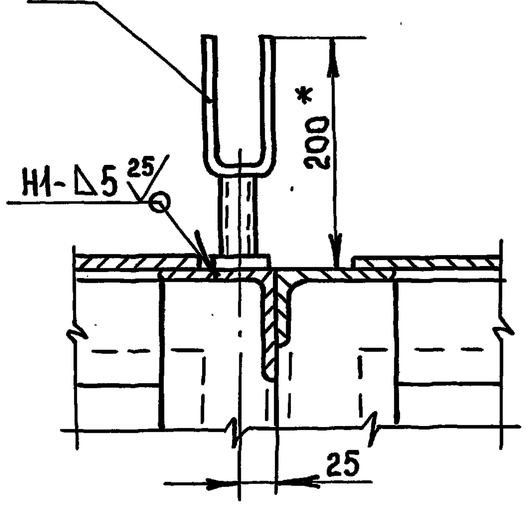

В - В
М1:4

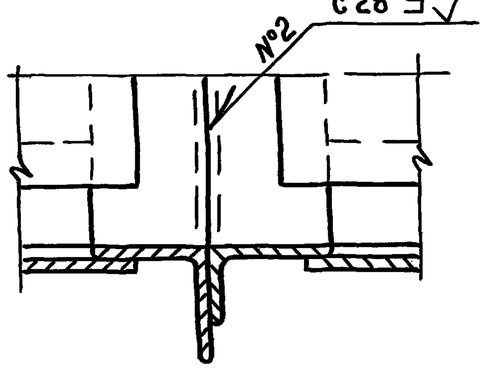

1. * Размеры для справок.
2. ** Размеры габаритные
3. $\pm \frac{t_2}{2}$
4. Сварку производить по ГОСТ 5264-80
5. Внутреннюю и наружную поверхность бака грунтовать грунтом ГФ-021 ГОСТ 25129-82 и красить в два слоя эмалью ХВ-785 ГОСТ 7313-75
6. Проверку сварных швов на герметичность производить керосином ГОСТ 3242-79

					МСБ-1/9.00.000СБ			
Изм.	Лист	№ докум.	Подп.	Дата	Бак фекальный МСБ-1/9 Исполнение I÷IV Сборочный чертеж	Лит.	Масса	Масштаб
Разраб.		Андреева					3805,0	1:20
Пров.		Маркова				Лист	Листов 1	
Гл.инж.пр.		Ухорская				Главмосархитектура Мосгорисполкома Моспромпроект Мастерская № 7		
Н.контр.		Ухорская						
Гл.констр.		Александянц						
Гл.инж.		Синяков						
Нач.маст.		Виноградов						

Серия 07.900-2

Инв. № подл. | Подп. и дата | Взам. инв. № | Инв. № дубл. | Подп. и дата

МСБ-1/10.00.000СБ

Выпуск 5

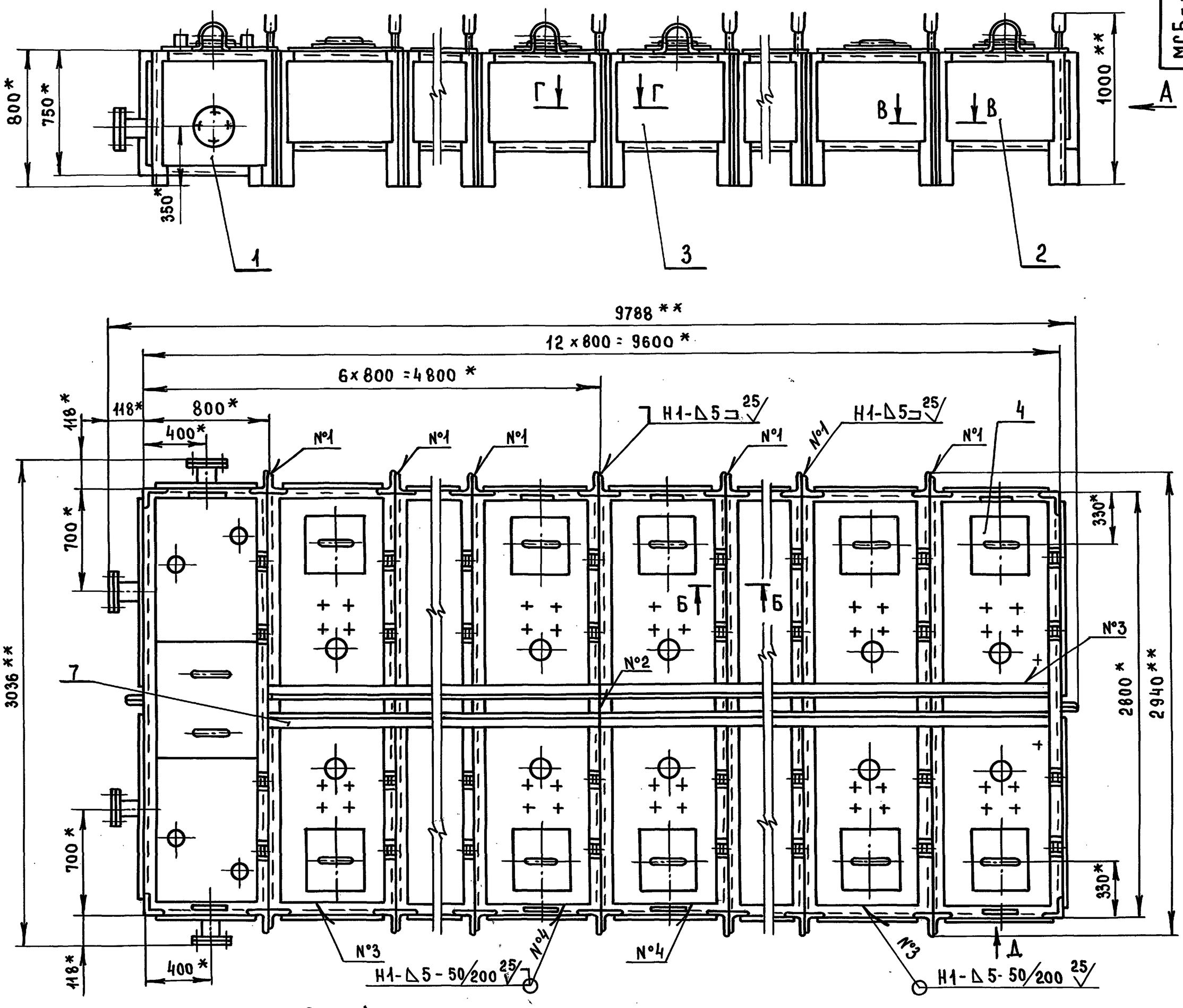

Вид А

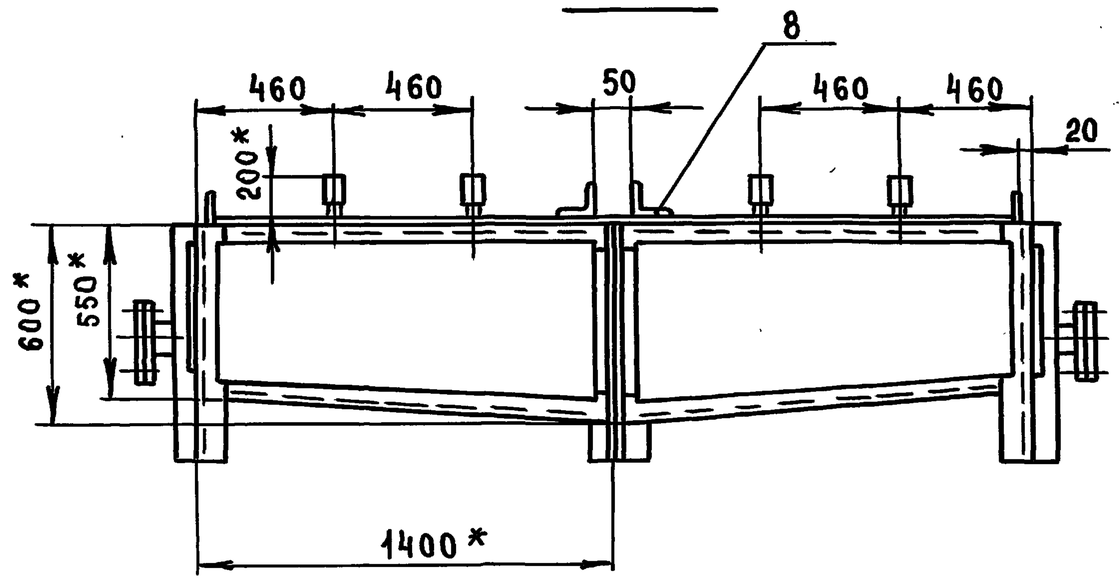

Г-Г
М1:4

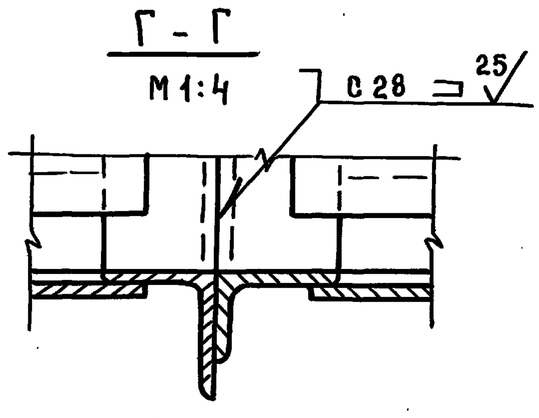

Вид Д
М1:4

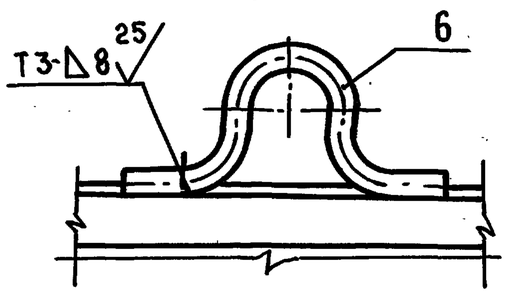

Б-Б
М1:4

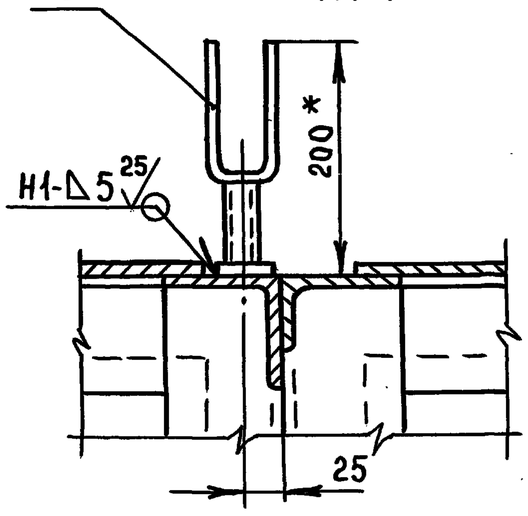

В-В
М1:4

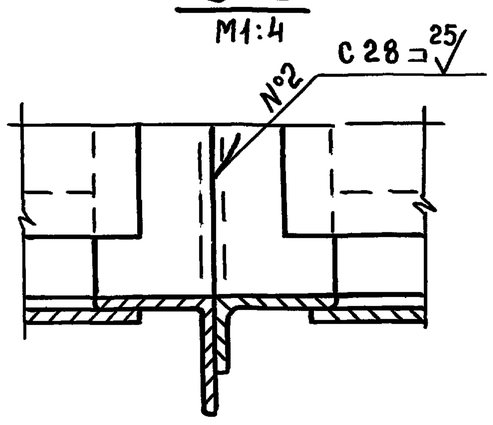

1. * Размеры для справок.
2. ** Размеры габаритные.
3. $\pm \frac{t_2}{2}$
4. Сварку производить по ГОСТ 5264-80.
5. Внутреннюю и наружную поверхность бака грунтовать грунтом ГФ-021 ГОСТ 25129-82 и красить в два слоя эмалью ХВ-785 ГОСТ 7313-75
6. Проверку сварных швов на герметичность производить керосином ГОСТ 3242-79

Изм	Лист	№ докум	Подп.	Дата	МСБ-1/10.00.000 СБ			
Разраб.		Андреева			Бак фекальный МСБ-1/10 Исполнение I÷IV Сборочный чертеж	Лит.	Масса	Масштаб
Пров.		Маркова					4128.0	1:20
Гл.инж.пр.		Ухорская				Лист	Листов 1	
Н.контр.		Ухорская				Главмосархитектура Мосгорисполкома Моспромпроект Мастерская №7		
Гл.констр.		Александянц						
Гл.инж.		Синяков						
Нач.маст.		Виноградов						

Серия 07.900-2

Инв.№ подл. | Подп. и дата | Взам.инв.№ | Инв.№ дубл. | Подп. и дата

20338-08 17 Формат А2

МСБ-1/11.00.000СБ

Выпуск 5

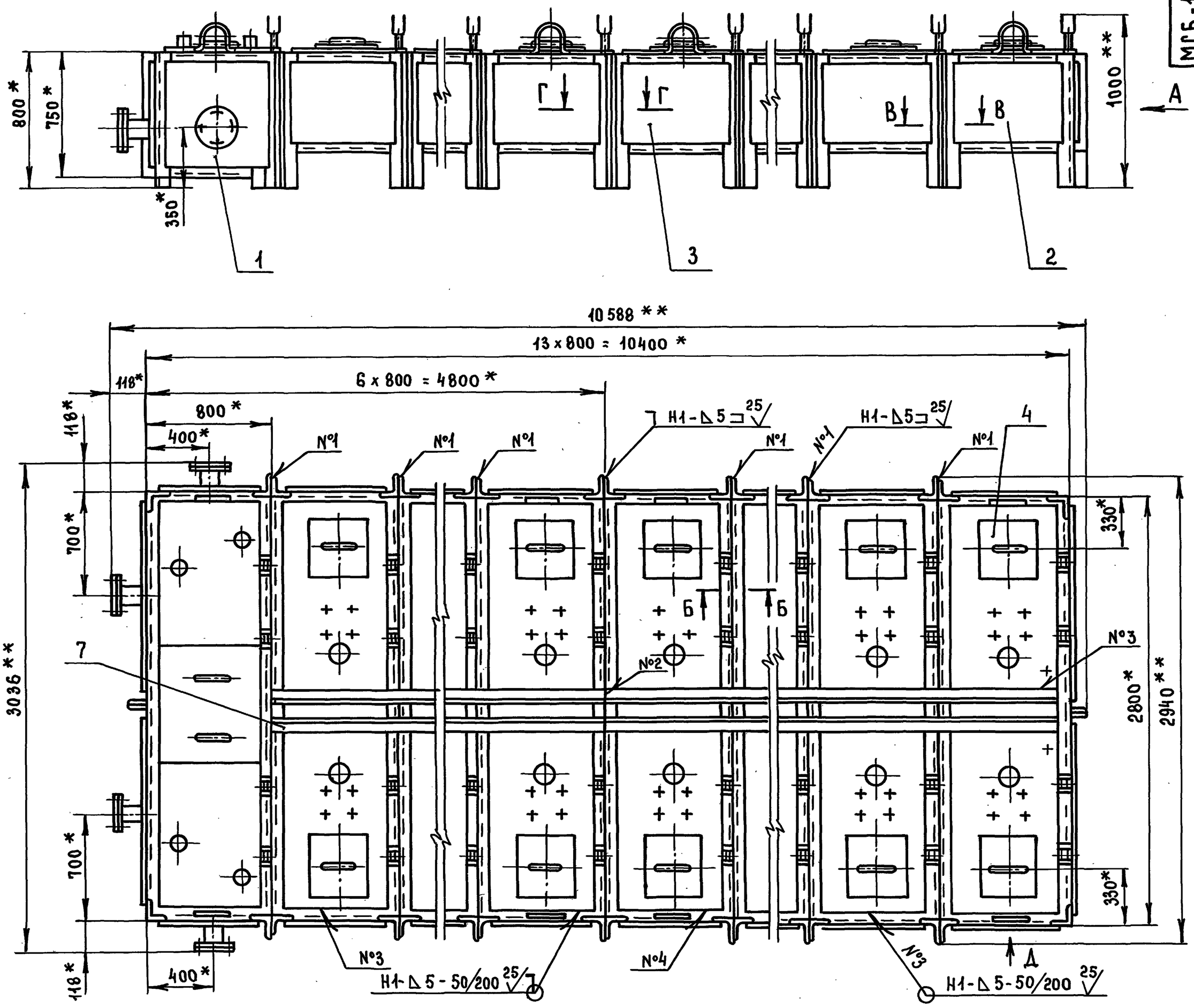

Вид А

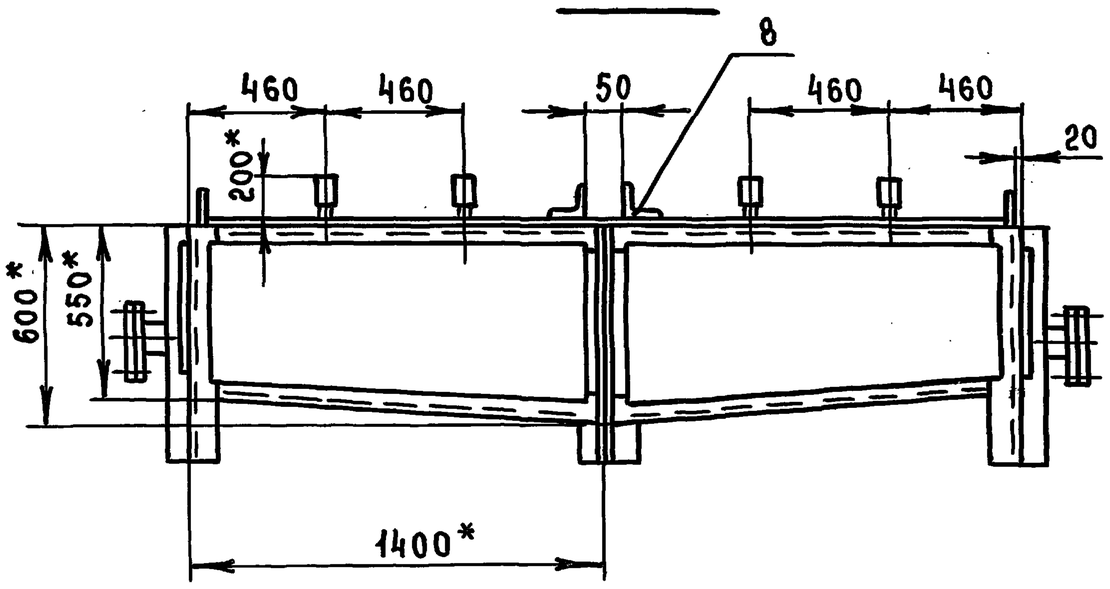

Г-Г
М1:4

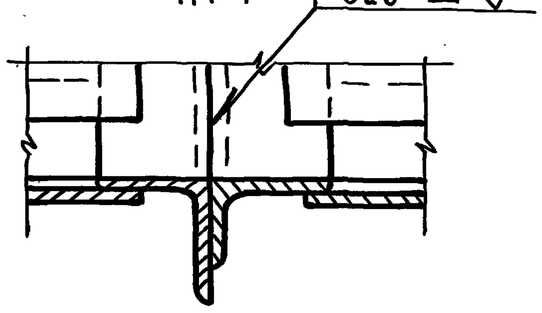

Вид Д
М1:4

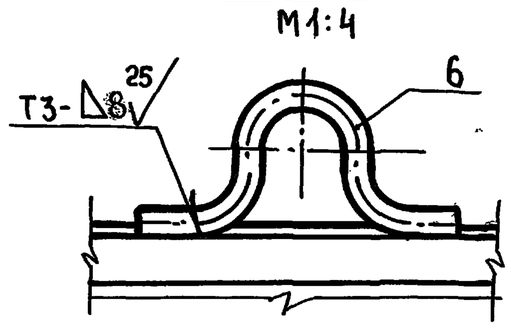

Б-Б
М1:4

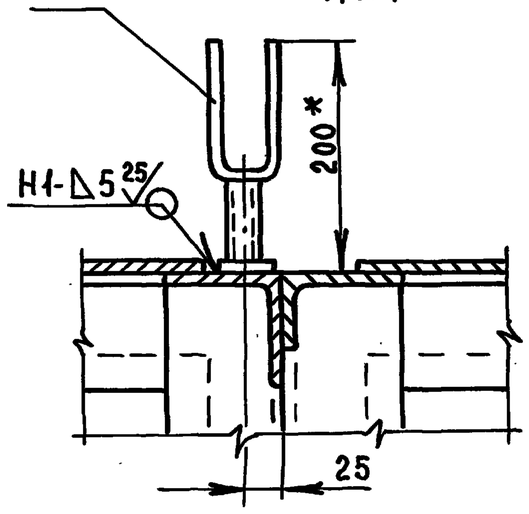

В-В
М1:4

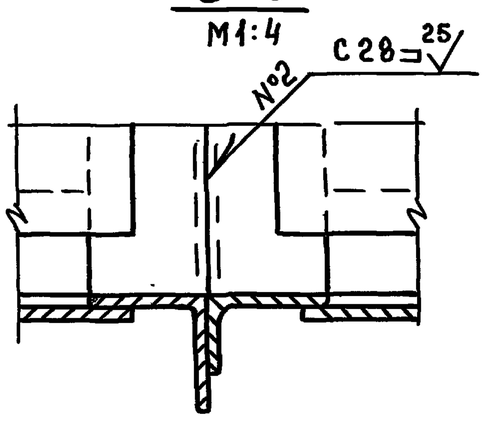

1. * Размеры для справок
2. ** Размеры габаритные
3. $\pm \frac{t_2}{2}$.
4. Сварку производить по ГОСТ 5264-80.
5. Внутреннюю и наружную поверхность бака грунтовать грунтом ГФ-021 ГОСТ 25129-82 и красить в два слоя эмалью ХВ-785 ГОСТ 7313-75
6. Проверку сварных швов на герметичность производить керосином ГОСТ 3242-79

					МСБ-1/11.00.000 СБ			
Изм	Лист	№ докум.	Подп.	Дата	Бак фекальный МСБ-1/11 Исполнение I÷IV Сборочный чертеж	Лит.	Масса	Масштаб
Разраб.		Андреева					4451.0	1:20
Пров.		Маркова				Лист	Листов 1	
Гл.инж.пр		Ухорская				Главмосархитектура Мосгорисполкома Моспромпроект Мастерская №7		
Н.контр.		Ухорская						
Гл.констр		Алексанянц						
Гл.инж.		Синяков						
Нач.маст.		Виноградов						

Серия 07.900-2

Инв.№подл. | Подп. и дата | Взам.инв.№ | Инв.№дубл. | Подп. и дата

Выпуск 9

СП-1.00.002

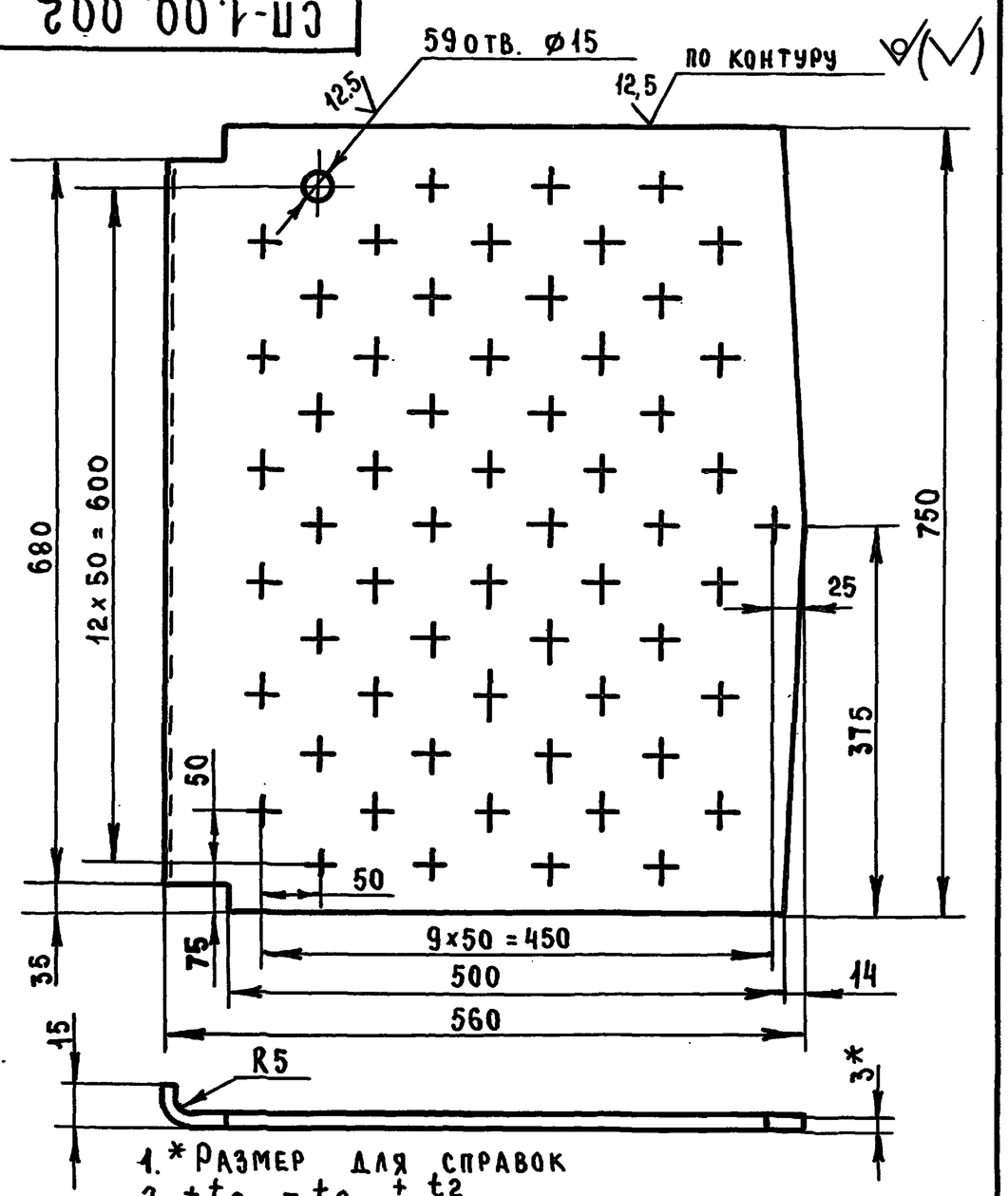

1. * Размер для справок
2. $+t_2$, $-t_2$, $\pm\frac{t_2}{2}$
3. Развернутая длина ℓ = 570 мм.

Изм	Лист	№ докум.	Подп.	Дата	СП-1.00.002			
Разраб.		Андреева			Лист перфорированный	Лит	Масса 9.5	Масштаб 1:5
Пров.		Маркова				Лист	Листов 1	
Гл.инж.пр.		Ухорская			Лист 6-ПН-3 ГОСТ 19903-74 / 3-IV-Ст 3сп ГОСТ 16523-70	Главмосархитектура Мосгорисполкома Моспромпроект мастерская N 7		
Н.контр.		Ухорская						

Формат А4

СП-1.00.001

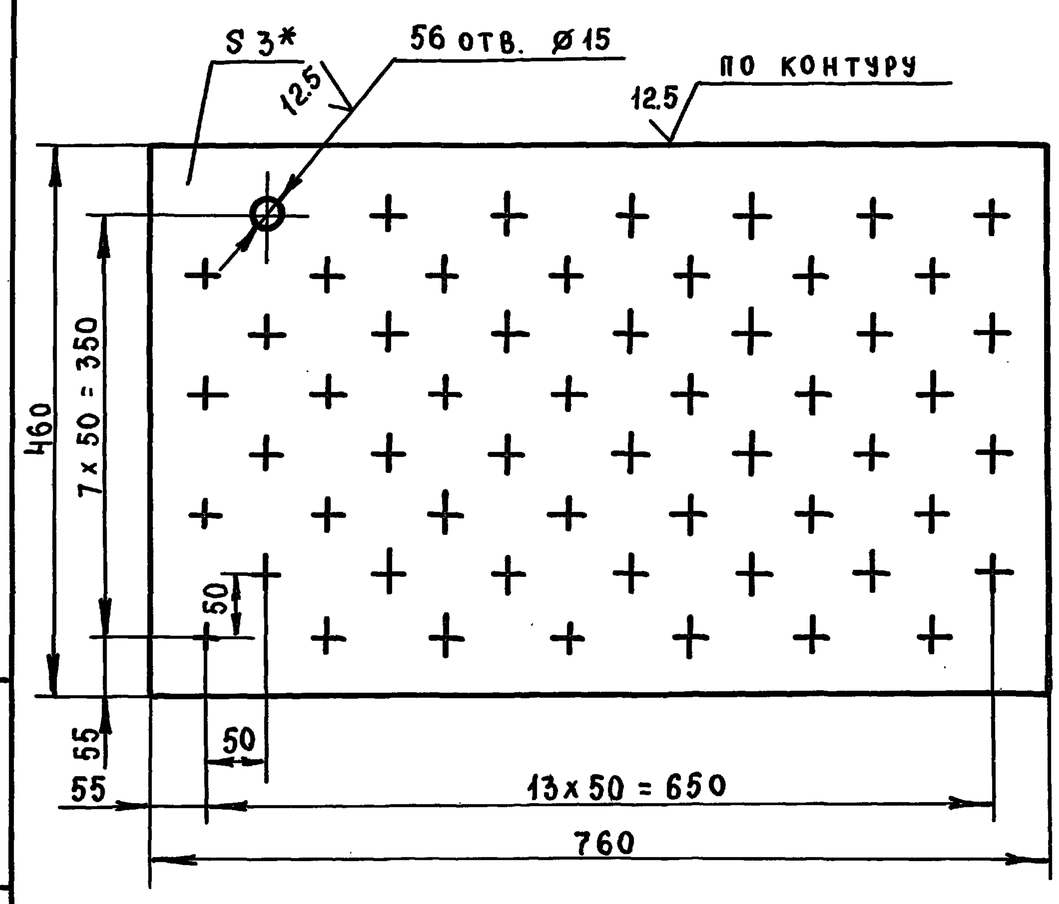

1. * Размер для справок
2. $+t_2$, $-t_2$, $\pm\frac{t_2}{2}$

Изм	Лист	№ докум.	Подп	Дата	СП-1.00.001			
Разраб.		Андреева			Лист перфорированный	Лит.	Масса 8.0	Масштаб 1:5
Пров.		Маркова				Лист	Листов 1	
Гл.инж.пр		Ухорская			Лист 6-ПН-3 ГОСТ 19903-74 / 3-IV-Ст 3сп ГОСТ 16523-70	Главмосархитектура Мосгорисполкома Моспромпроект мастерская N 7		
Н.контр.		Ухорская						

Формат А4

Серия 07.900-2

Формат	Зона	Поз.	Обозначение	Наименование	Кол.	Примечание
		10		Шайба 16.02.01		
				ГОСТ 11371-78	4	
		11		Фланец 1-100-6 ст 25		
				ГОСТ 12820-80	1	
		12		Прокладка А-100-6		
				ГОСТ 15180-70	1	

Изм	Лист	№ докум.	Подп.	Дата	СП-1.00.000	Лист 2

Формат А4

Формат	Зона	Поз.	Обозначение	Наименование	Кол.	Примечание
				Документация		
А2			СП-1.00.000 СБ	Сборочный чертеж		
				Сборочные единицы		
А4		1	СП-1.01.000	Секция приемная	1	
А4		2	СП-1.02.000	Крышка	1	
А4		3	СП-1.03.000	Решетка	1	
А4		4	СП-1.04.000	Труба всасывающая	1	
				Детали		
А4		5	СП-1.00.001	Лист перфорированный	1	
А4		6	СП-1.00.002	Лист перфорированный	1	
А4		7	СП-1.00.003	Заглушка	1	
				Стандартные изделия		
		8		Болт М16-6g x 58.01 ГОСТ 7798-70	4	
		9		Гайка М16-7Н.5.01 ГОСТ 5915-70	4	

Изм	Лист	№ докум.	Подп.	Дата	СП-1.00.000			
Разраб.		Андреева			Секция приемная в сборе	Лит.	Лист 1	Листов 2
Пров.		Маркова				Главмосархитектура Мосгорисполкома Моспромпроект мастерская N 7		
Гл.инж.пр.		Ухорская						
Н.контр.		Ухорская						

Формат А4

СП-1.00.000 СБ

Выпуск 5

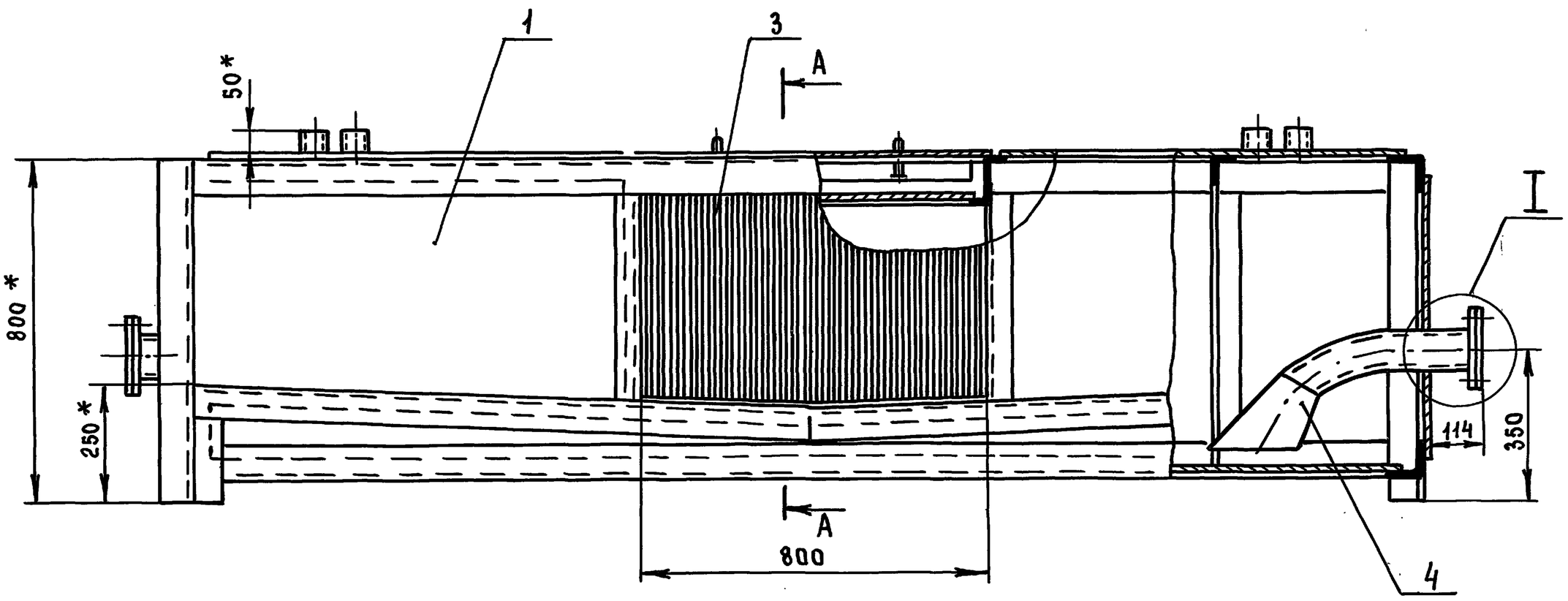

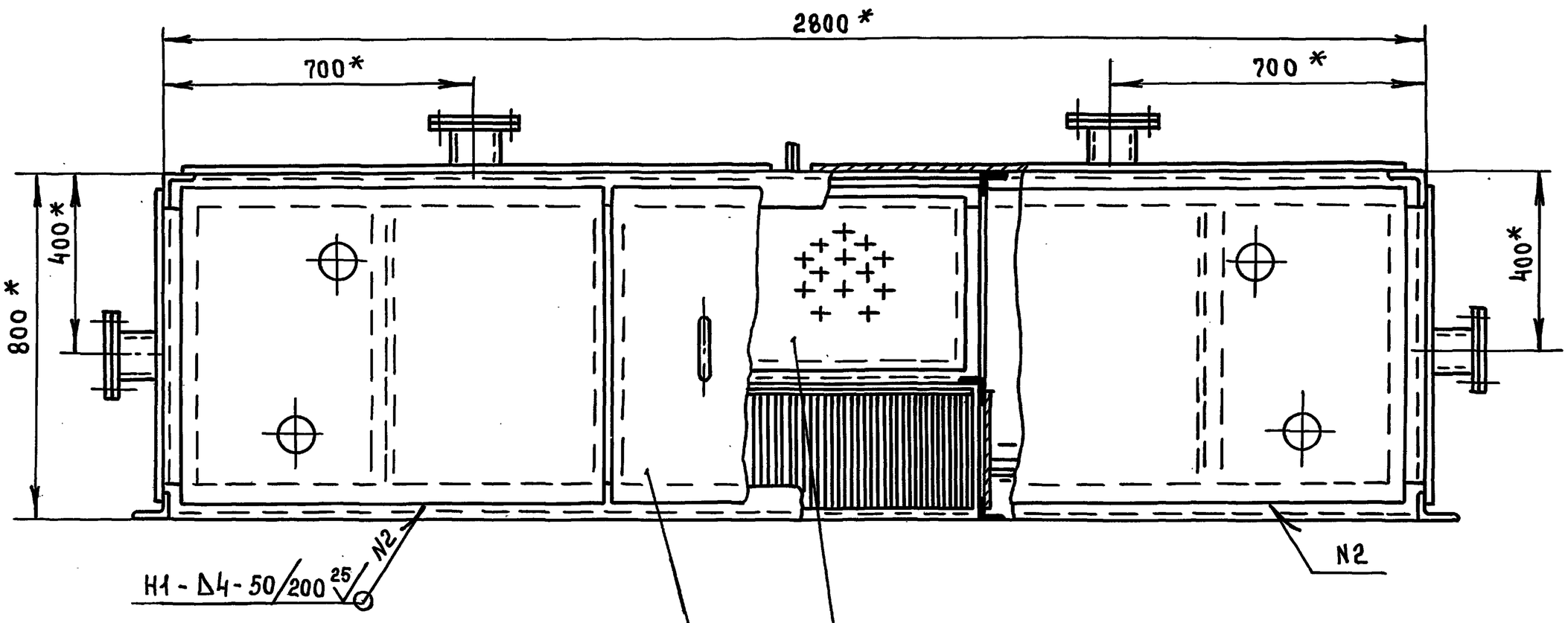

I
M1:2

A - A

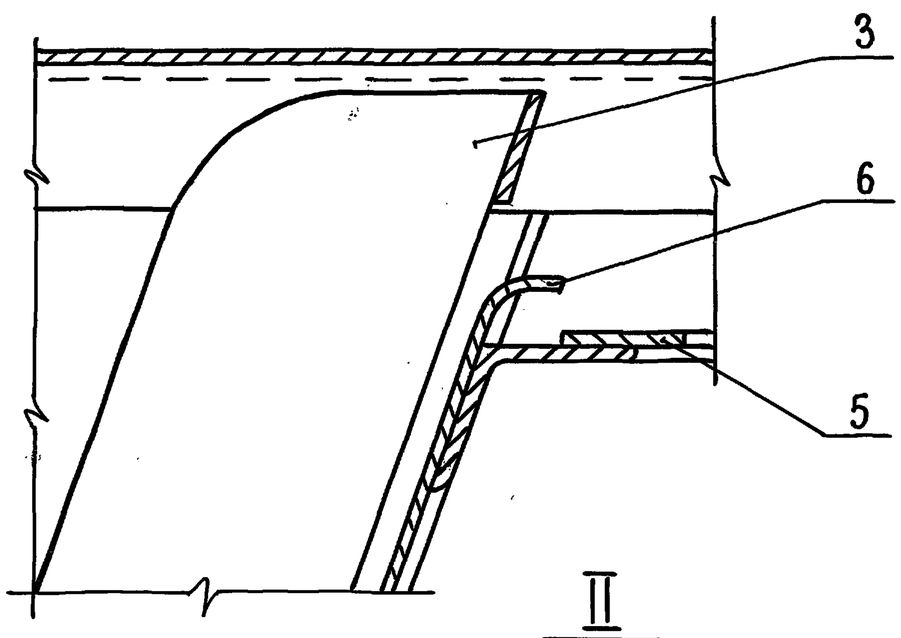

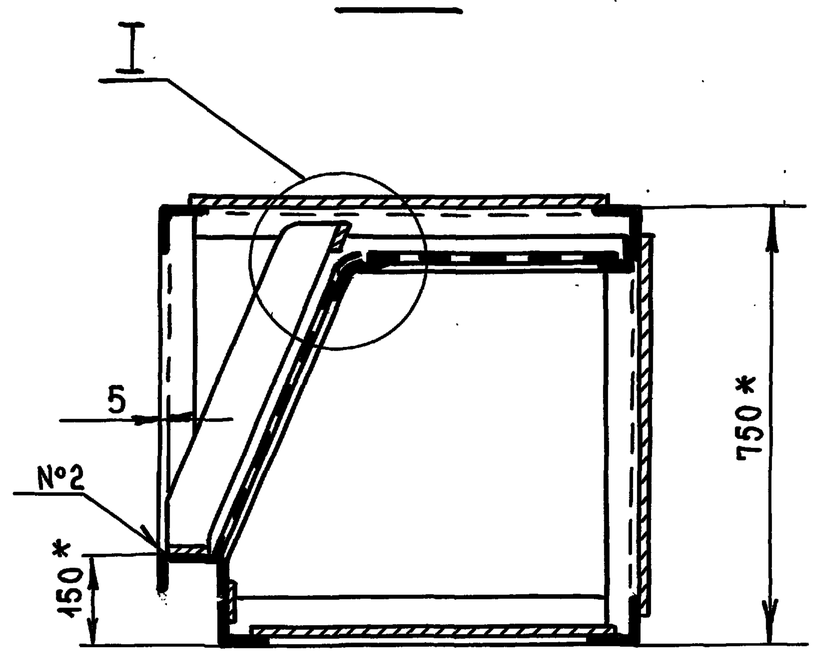

II
M1:4

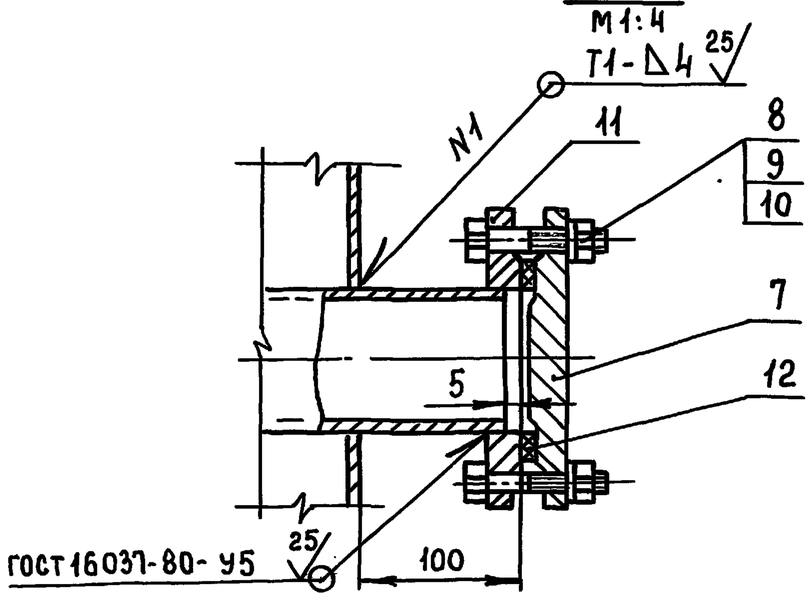

1. * Размер для справок
2. $\pm \frac{t_2}{2}$.
3. Сварку производить по ГОСТ 5264-80

					СП-1.00.000 СБ			
Изм	Лист	№ докум.	Подп.	Дата	Секция приемная в сборе Сборочный чертеж	Литера	Масса	Масштаб
Разраб.		Андреева					527.0	1:10
Пров.		Маркова				Лист 1	Листов 2	
Гл.инж.пр		Ухорская				Главмосархитектура Мосгорисполкома Моспромпроект Мастерская №7		
Н.контр.		Ухорская						
Гл.конст.		Александриц						
Гл.инж.		Синяков						
Нач.маст		Виноградов						

Серия 07.900-2

Инв.№ подл. | Подп. и дата | Взам.инв.№ | Инв.№ дубл. | Подп. и дата

СП-1.00.000 СБ

Схема расположения всасывающих труб (поз 4) на приемной секции - I ÷ IV типа исполнения

Исполнение I

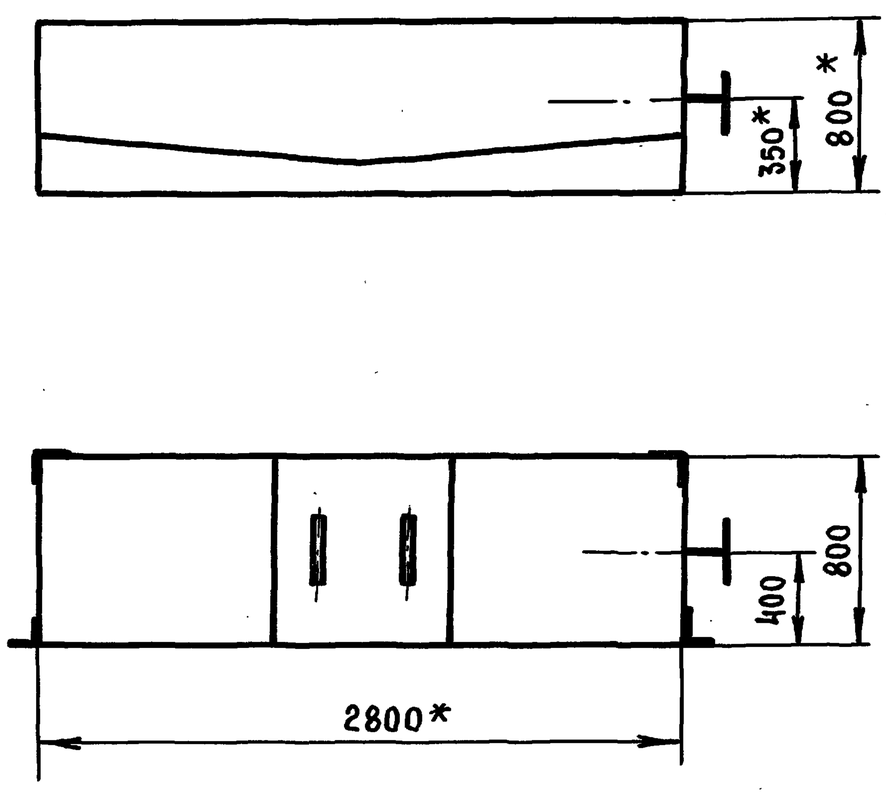

Исполнение III

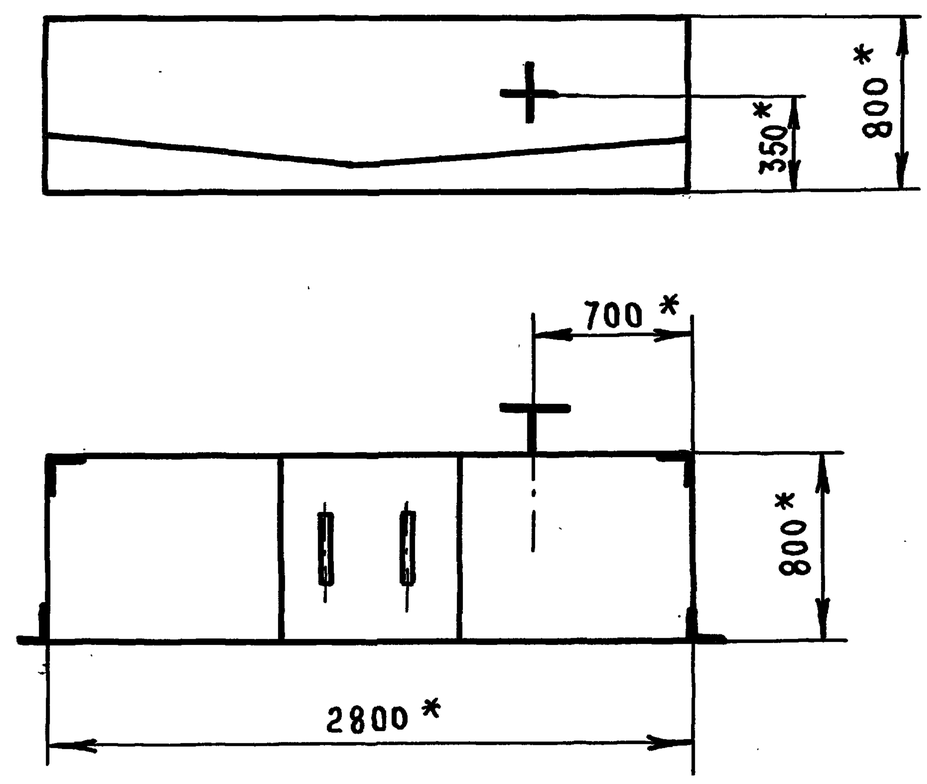

Исполнение II

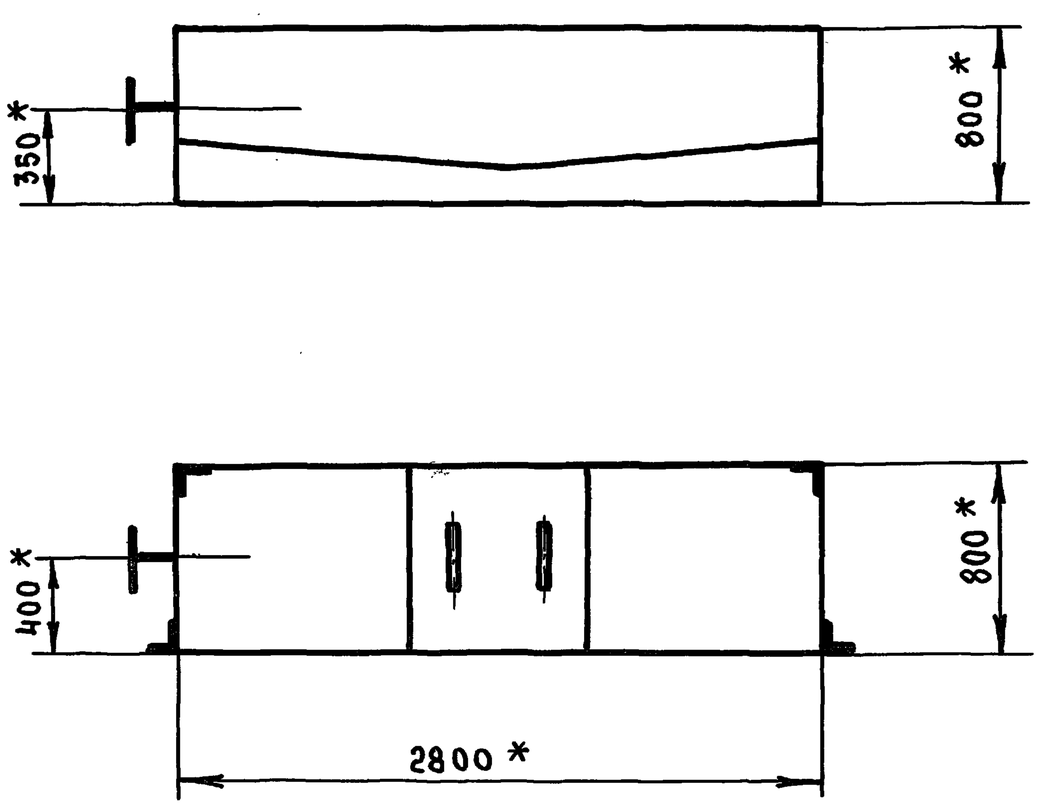

Исполнение IV

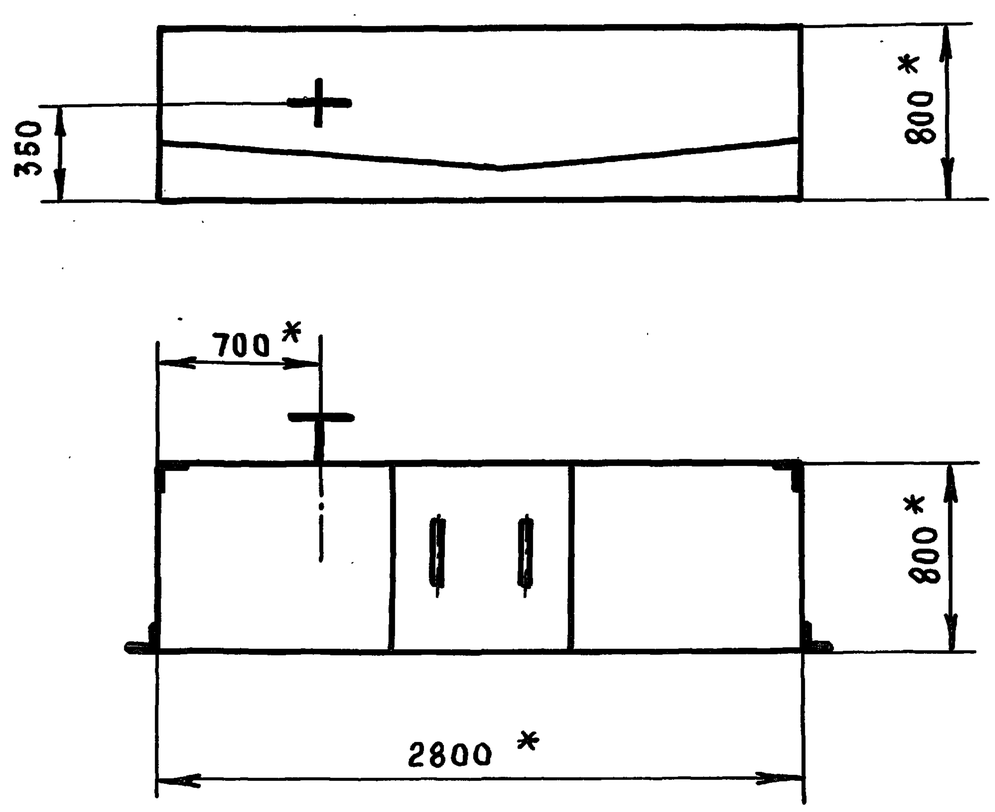

Серия 07.900-2 Выпуск 5

Инв. N подл.	Подп. и дата	Взам. инв. N	Инв. N дубл.	Подп. и дата

Выпуск 5

Формат	Зона	Поз	Обозначение	Наименование	Кол.	Примечание
				Документация		
А4			В. 00. 000 СБ	Сборочный чертеж		
				Детали		
А4		1	В. 00. 001	Скоба	1	
Б4		2	В. 00. 002	Пластина		
				Лист Б-ПН-4 ГОСТ 19903-74 / Ст 3сп ГОСТ 14637-79		
				(40×100) h14	1	0,13 кг
Б4		3	В. 00. 003	Труба		
				Труба 25×2,5 ГОСТ 8732-78 / Б10 ГОСТ 8731-87		
				ℓ= 96 h14	1	0,13 кг

Инв. N подл. | Подп. и дата | Взам. инв. N | Инв. N дубл. | Подп. и дата

Изм	Лист	№ докум	Подп.	Дата
Разраб.		Андреева		
Пров.		Маркова		
Гл. инж. пр.		Ухорская		
Н. контр.		Ухорская		

В. 00. 000

Вилка

Литера	Лист	Листов
		1

Главмосархитектура Мосгорисполкома Моспромпроект Мастерская N 7

Формат А4

Формат	Зона	Поз	Обозначение	Наименование	Кол.	Примечание
Б4		29	СП-1. 01. 024	Труба		
				Труба 57×3 ГОСТ 8732-78 / Б10 ГОСТ 8731-87		
				ℓ= 60 h14	4	1,1 кг
		*)	В деталях поз. 2, 3 отв. ⌀110 делать в зависимости от исполнения			

Инв. N подл. | Подп. и дата | Взам. инв. N | Инв. N дубл. | Подп. и дата

Изм	Лист	№ докум.	Подп.	Дата

СП-1. 01. 000

Лист 3

Формат А4

Серия 07.900-2

Формат	Зона	Поз	Обозначение	Наименование	Кол.	Примечание
Б4		21	СП-1. 01. 016	Дно		
				Лист Б-ПН-6 ГОСТ 19903-74 / Ст 3сп ГОСТ 14637-79		
				(600×2700) h14	1	76,4 кг
Б4		22	СП-1. 01. 017	Уголок		
				Уголок 50×50×5-Б-ГОСТ 8509-86 / Ст 3сп-II-ГОСТ 535-79		
				ℓ= 810 h14	1	3,02 кг
Б4		23	СП-1. 01. 018	Уголок		
				Уголок 75×50×5-Б-ГОСТ 8510-86 / Ст 3сп-II-ГОСТ 535-79		
				ℓ= 250 h14	2	2,4 кг
Б4		24	СП-1. 01. 019	Уголок		
				Уголок 75×50×5-Б-ГОСТ 8510-86 / Ст 3сп-II-ГОСТ 535-79		
				ℓ= 800 h14	2	7,7 кг
Б4		25	СП-1. 01. 020	Уголок		
				Уголок 75×75×5-Б-ГОСТ 8509-86 / Ст 3сп-II-ГОСТ 535-79		
				ℓ= 623 h14	2	7,2 кг
Б4		26	СП-1. 01. 021	Уголок		
				Уголок 75×75×5-Б-ГОСТ 8509-86 / Ст 3сп-II-ГОСТ 535-79		
				ℓ= 800 h14	2	9,3 кг
Б4		27	СП-1. 01. 022	Уголок		
				Уголок 75×75×5-Б-ГОСТ 8509-86 / Ст 3сп-II-ГОСТ 535-79		
				ℓ= 2648 h14	1	15,4 кг
Б4		28	СП-1. 01. 023	Уголок		
				Уголок 75×75×5-Б-ГОСТ 8509-86 / Ст 3сп-II-ГОСТ 535-79		
				ℓ= 2788 h14	1	16,2 кг

Инв. N подл. | Подп. и дата | Взам. инв. N | Инв. N дубл. | Подп. и дата

Изм	Лист	№ докум	Подп	Дата

СП-1. 01. 000

Лист 2

Формат А4

Формат	Зона	Поз	Обозначение	Наименование	Кол.	Примечание
				Документация		
А2			СП-1. 01. 000 СБ	Сборочный чертеж		
				Детали		
А4		1	СП-1. 01. 001	Лист	2	
А4		2	СП-1. 01. 002	Лист	2	*)
А4		3	СП-1. 01. 003	Стенка	2	*)
А4		4	СП-1. 01. 004	Лист	2	
А4		5	СП-1. 01. 005	Лист	2	
А4		6	СП-1. 01. 006	Уголок	2	
А4		7	СП-1. 01. 007	Уголок	1	
А4		8	СП-1. 01. 008	Уголок	1	
		9	-01	Уголок	1	
А4		10	СП-1. 01. 009	Уголок	2	
		11	-01	Уголок	2	
А4		12	СП-1. 01. 010	Уголок	1	
		13	-01	Уголок	1	
А4		14	СП-1. 01. 011	Уголок	2	
		15	-01	Уголок	2	
А4		16	СП-1. 01. 012	Уголок	1	
А4		17	-01	Уголок	1	
А4		18	СП-1. 01. 013	Уголок	2	
А4		19	СП-1. 01. 014	Швеллер	1	
А4		20	СП-1. 01. 015	Лист	2	

Инв. N подл. | Подп. и дата | Взам. инв. N | Инв. N дубл. | Подп. и дата

Изм	Лист	№ докум	Подп.	Дата
Разраб.		Андреева		
Пров.		Маркова		
Гл. инж. пр.		Ухорская		
Н. контр.		Ухорская		

СП-1. 01. 000

Секция приемная

Литера	Лист	Листов
	1	3

Главмосархитектура Мосгорисполкома Моспромпроект Мастерская N 7

Формат А4

СП-1.01.000 СБ

Выпуск 5

Серия 07.900-2

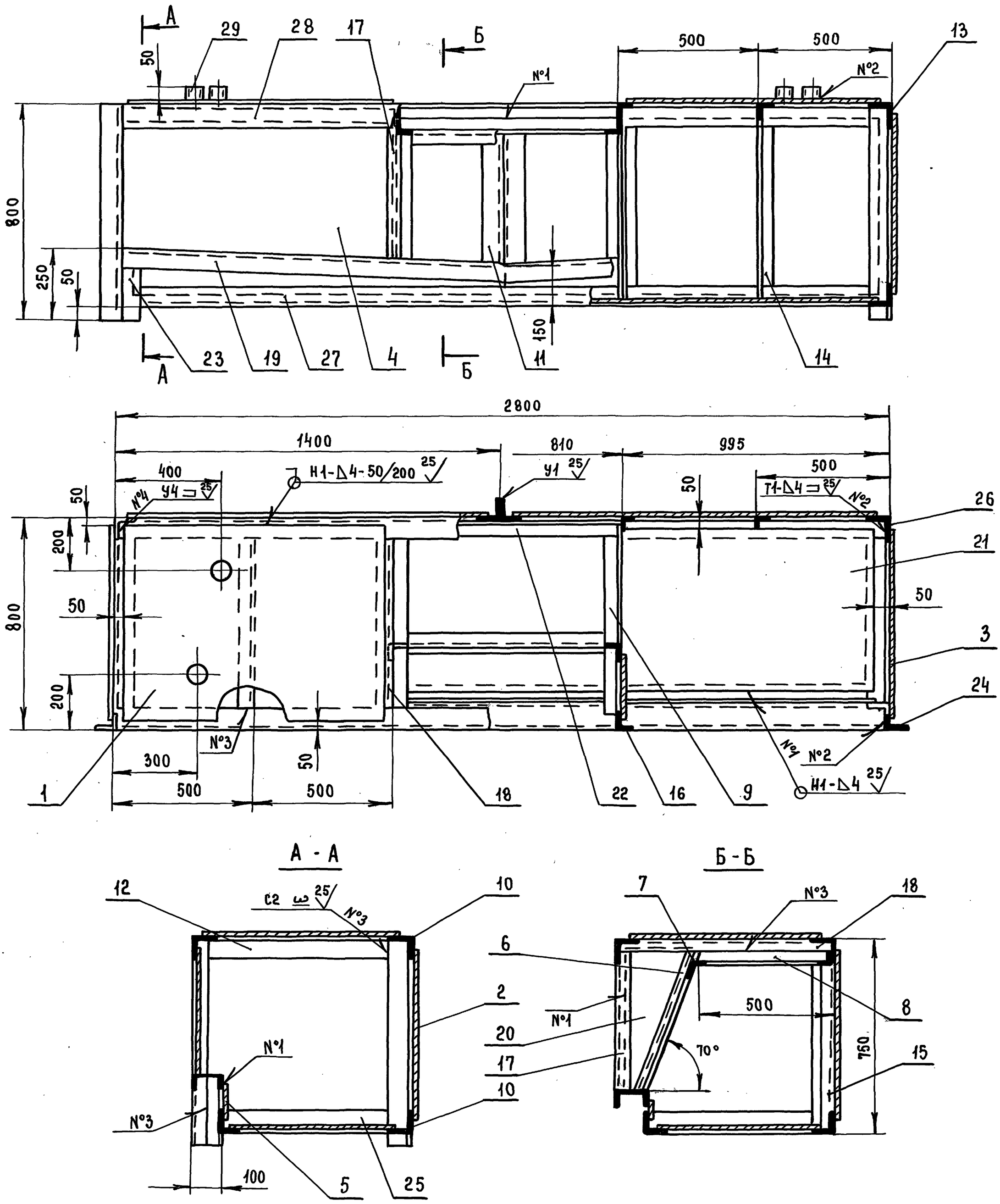

1. * Размер для справок
2. $-t_2$, $\pm \frac{t_2}{2}$
3. Сварку производить по ГОСТ 5264-80

					СП-1.01.000 СБ			
Изм	Лист	№ докум.	Подп.	Дата	Секция приемная Сборочный чертеж	Литера	Масса	Масштаб
Разраб.		Андреева					411.0	1:10
Пров.		Маркова				Лист	Листов 1	
Гл.инж.пр		Ухорская				Главмосархитектура Мосгорисполкома Моспромпроект Мастерская №7		
Н.контр.		Ухорская						
Гл.констр		Алексанянц						
Гл.инж.		Синяков						
Нач.маст.		Виноградов						

Инв. № подл. | Подп. и дата | Взам. инв. № | Инв. № дубл. | Подп. и дата

20338-08 23 Формат А2

СП-1.01.003

(√)

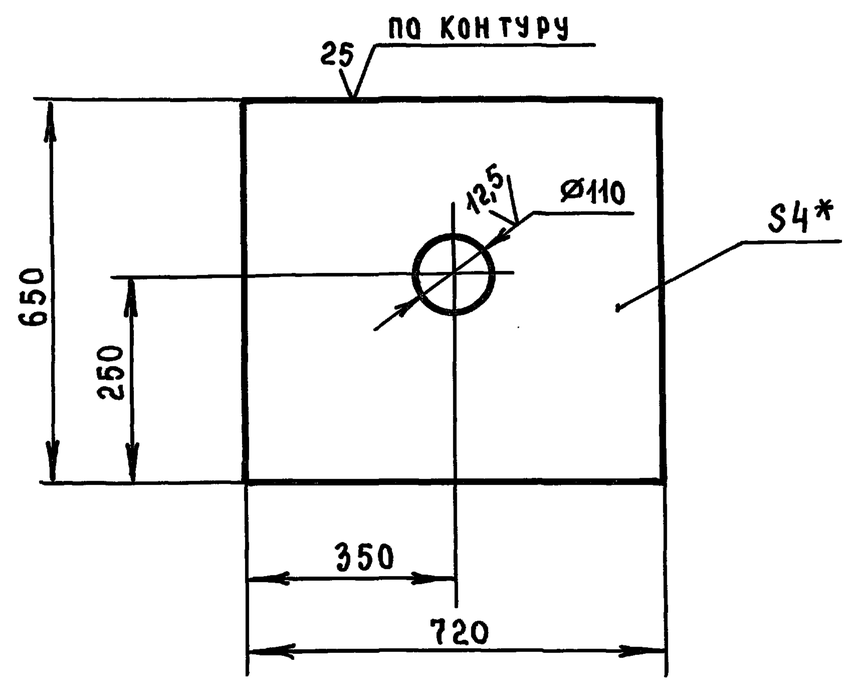

1. * Размер для справок
2. $+t_2, -t_2, \pm \frac{t_2}{2}$

Изм	Лист	№ докум.	Подп.	Дата	СП-1.01.003.		
Разраб.		Андреева			Стенка	Литера	Масса 14,3 / Масштаб 1:10
Пров.		Маркова				Лист	Листов 1
Гл.инж.пр.		Ухорская			Лист Б-ПН-4 ГОСТ 19903-74 / Ст 3сп ГОСТ 14637-79	Главмосархитектура Мосгорисполкома Моспромпроект мастерская N7	
Н. контр.		Ухорская					

Формат А4

СП-1.01.004

(√)

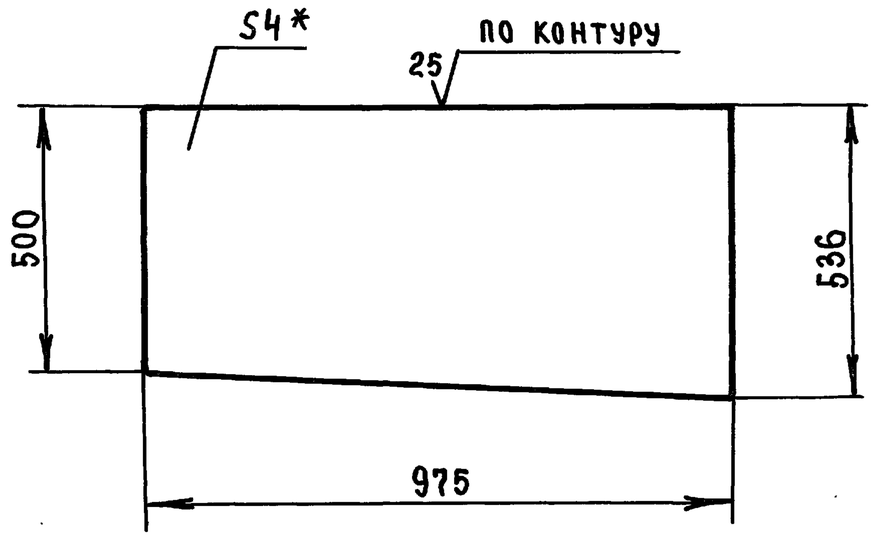

1. * Размер для справок
2. $-t_2, \pm \frac{t_2}{2}$

Изм	Лист	№ докум.	Подп.	Дата	СП-1.01.004		
Разраб.		Андреева			Лист	Литера	Масса 15,9 / Масштаб 1:10
Пров.		Маркова				Лист	Листов 1
Гл.инж.пр.		Ухорская			Лист Б-ПН-4 ГОСТ 19903-74 / Ст 3сп ГОСТ 14637-79	Главмосархитектура Мосгорисполкома Моспромпроект мастерская N7	
Н. контр.		Ухорская					

Формат А4

СП-1.01.001.

(√)

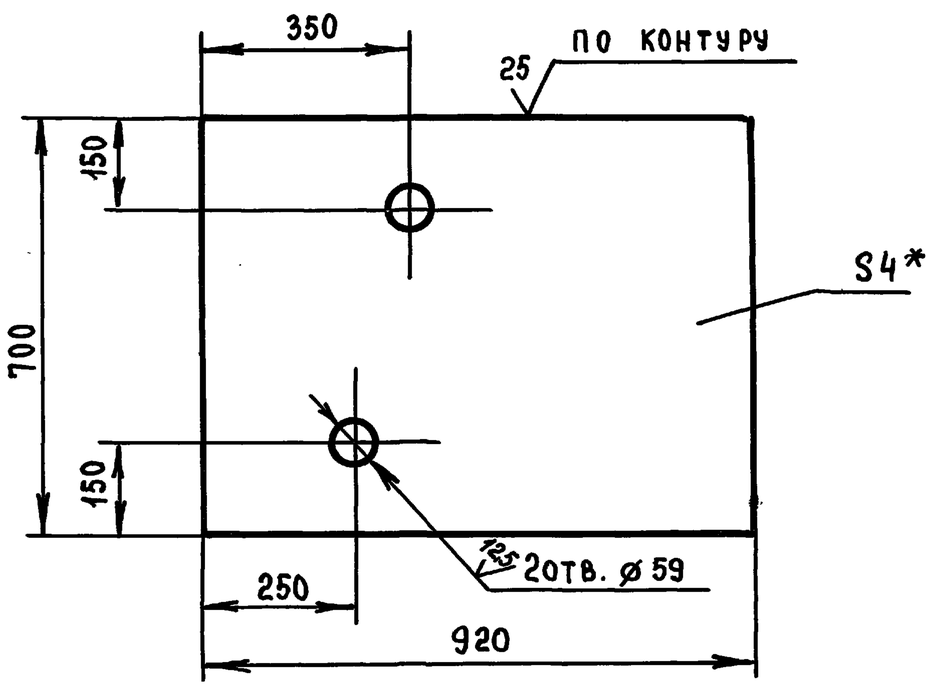

1. * Размер для справок
2 $+t_2, -t_2, \pm \frac{t_2}{2}$

Изм	Лист	№ докум	Подп.	Дата	СП-1.01.001		
Разраб.		Андреева			Лист	Литера	Масса 20,2 / Масштаб 1:10
Пров.		Маркова				Лист	Листов 1
Гл.инж.пр.		Ухорская			Лист Б-ПН-4 ГОСТ 19903-74 / Ст 3сп ГОСТ 14637-79	Главмосархитектура Мосгорисполкома Моспромпроект мастерская N7	
Н.контр.		Ухорская					
Гл.констр.		Алексанянц					
Гл.инж.		Синяков					
Нач.маст.		Виноградов					

Формат А4

СП-1.01.002.

(√)

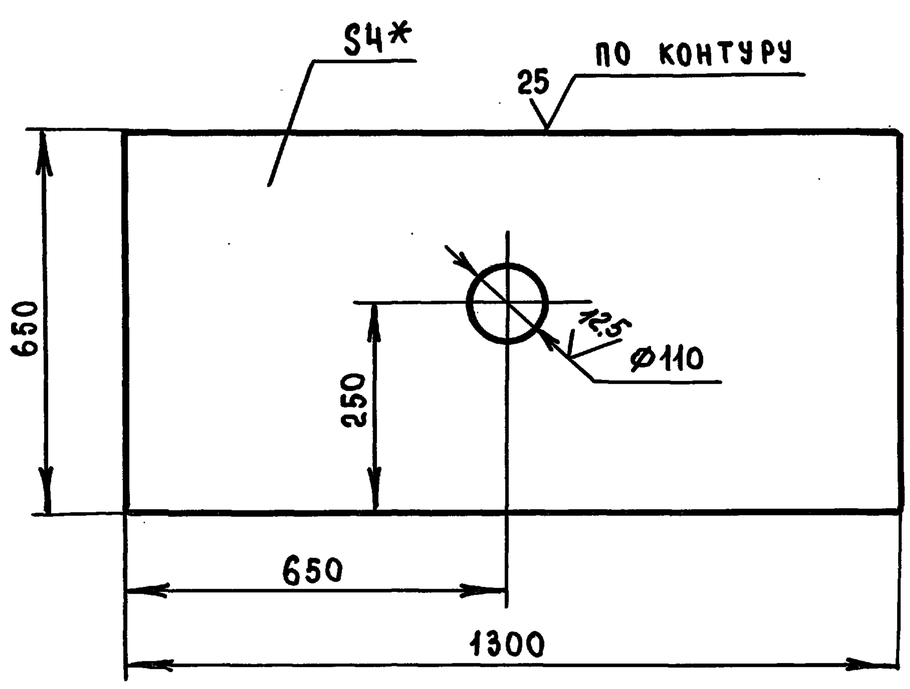

1. * Размер для справок
2. $+t_2, -t_2, \pm \frac{t_2}{2}$

Изм	Лист	№ докум.	Подп.	Дата	СП-1.01.002		
Разраб.		Андреева			Лист	Литера	Масса 26,6 / Масштаб 1:10
Пров.		Маркова				Лист	Листов 1
Гл.инж.пр.		Ухорская			Лист Б-ПН-4 ГОСТ 19903-74 / Ст 3сп ГОСТ 14637-79	Главмосархитектура Мосгорисполкома Моспромпроект мастерская N7	
Н. контр.		Ухорская					

Формат А4

Серия 01.900-2 Выпуск 5

Инв. N подл. | Подп. и дата | Взам. инв. N | Инв. N дубл. | Подп. и дата

Серия 07.900-2 Выпуск 5

СП-1.01.008

(√)

СП-1.01.008

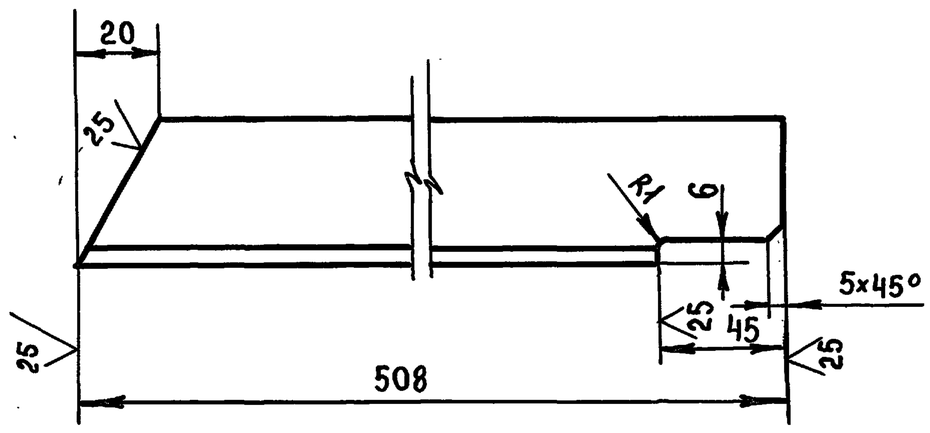

СП-1.01.008-01 - ЗЕРКАЛЬНОЕ ОТРАЖЕНИЕ
ОСТАЛЬНОЕ - СМ. СП-1.01.008

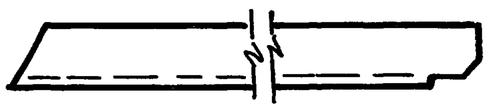

$-t_2 \pm \frac{t_2}{2}$

Изм	Лист	№ докум	Подп.	Дата	СП-1.01.008			
Разраб.		Андреева			Уголок	Литера	Масса	Масштаб
Пров.		Маркова					1,9	1:2
Гл.инж.пр.		Ухорская				Лист	Листов 1	
Н.контр.		Ухорская			Уголок 50х50х5-Б-ГОСТ 8509-86 / Ст 3сп-II-ГОСТ 535-79	Главмосархитектура Мосгорисполкома Моспромпроект Мастерская N7		

Инв.N подл. | Подп. и дата | Взам.инв.N | Инв.N дубл. | Подп. и дата

Формат А4

СП-1.01.007

(√)

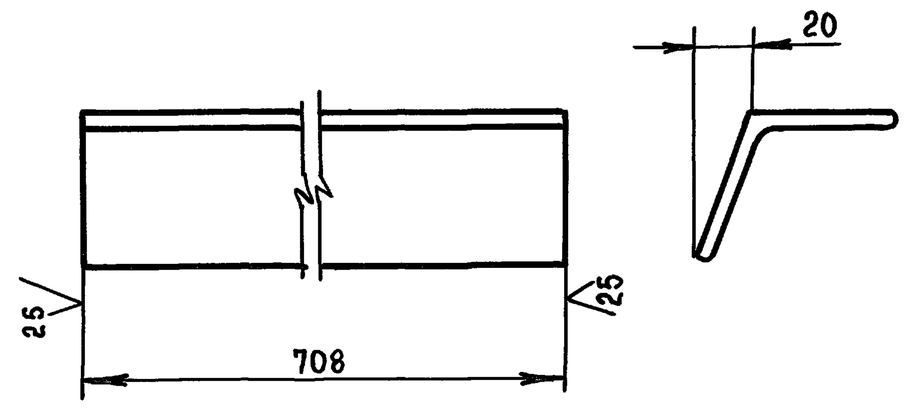

$-t_2 \pm \frac{t_2}{2}$

Изм	Лист	№ докум	Подп.	Дата	СП-1.01.007			
Разраб.		Андреева			Уголок	Литера	Масса	Масшт.
Пров.		Маркова					2,7	1:2
Гл.инж.пр.		Ухорская				Лист	Листов 1	
Н.контр.		Ухорская			Уголок 50х50х5-Б-ГОСТ 8509-86 / Ст 3 сп-II-ГОСТ 535-79	Главмосархитектура Мосгорисполкома Моспромпроект Мастерская N7		

Инв.N подл. | Подп. и дата | Взам.инв.N | Инв.N дубл. | Подп. и дата

Формат А4

СП-1.01.006

(√)

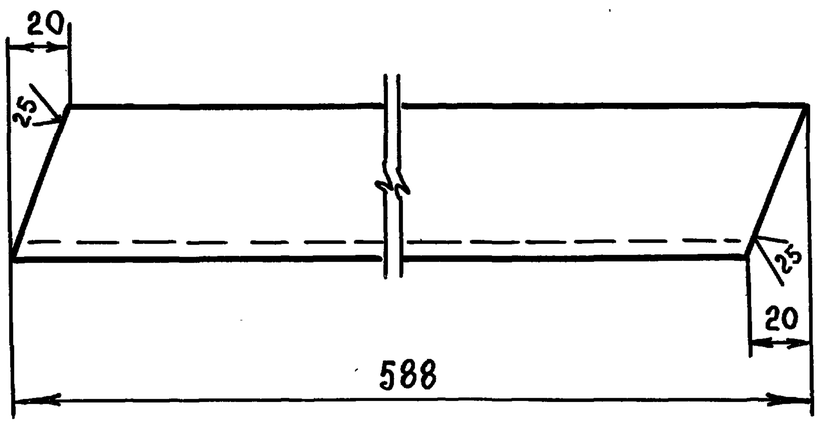

$-t_2 \pm \frac{t_2}{2}$

Изм	Лист	№ докум.	Подп.	Дата	СП-1.01.006			
Разраб.		Андреева			Уголок	Литера	Масса	Масштаб
Пров.		Маркова					2,2	1:2
Гл.инж.пр.		Ухорская				Лист	Листов 1	
Н. контр.		Ухорская			Уголок 50х50х5-Б-ГОСТ 8509-86 / Ст 3сп-II-ГОСТ 535-79	Главмосархитектура Мосгорисполкома Моспромпроект Мастерская N7		

Инв.N подл. | Подп. и дата | Взам.инв.N | Инв.N дубл. | Подп. и дата

Формат А4

СП-1.01.005

(√)

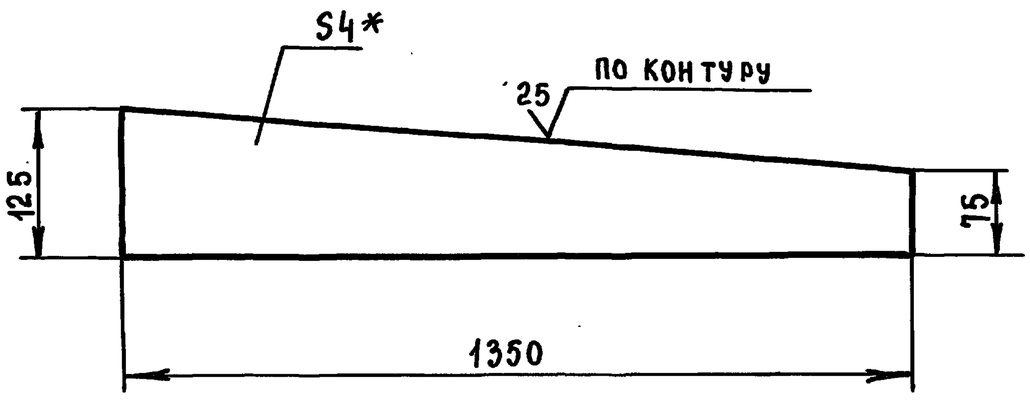

1. * Размер для справок
2. $-t_2, \pm \frac{t_2}{2}$

Изм	Лист	№ докум.	Подп.	Дата	СП-1.01.005			
Разраб.		Андреева			Лист	Литера	Масса	Масштаб
Пров.		Маркова					4,2	1:5
Гл.инж.пр.		Ухорская				Лист	Листов 1	
Н.контр.		Ухорская			Лист Б-ПН-4 ГОСТ 19903-74 / Ст 3 сп ГОСТ 14637-79	Главмосархитектура Мосгорисполкома Моспромпроект Мастерская N7		
Гл.констр.		Александянц						
Гл.инж.		Синяков						
Нач.маст.		Виноградов						

Инв.N подл. | Подп. и дата | Взам.инв.N | Инв.N дубл. | Подп. и дата

Формат А4

СП-1.01.011

(√)

СП-1.01.011

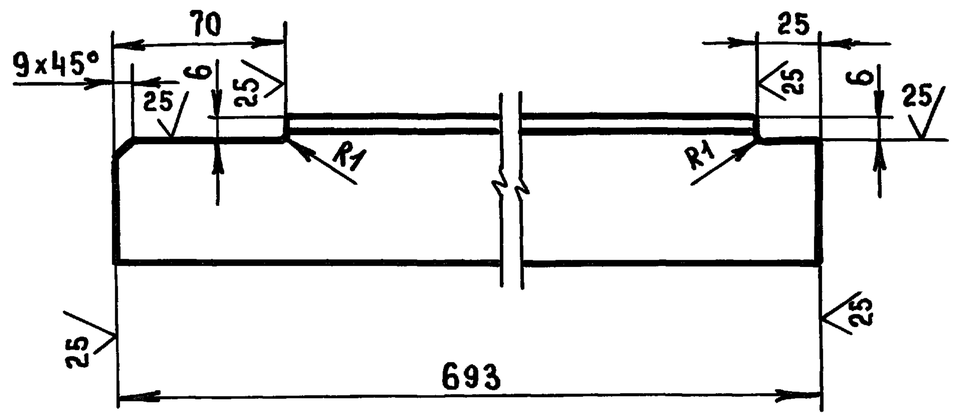

СП-1.01.011-01 - ЗЕРКАЛЬНОЕ ОТРАЖЕНИЕ
ОСТАЛЬНОЕ - СМ. СП-1.01.011.

М1:5

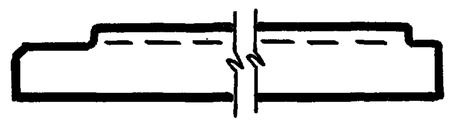

$-t_{2,} \pm \frac{t_2}{2}$

ИЗМ.	ЛИСТ	№ ДОКУМ.	ПОДП.	ДАТА	СП-1.01.011			
РАЗРАБ.		АНДРЕЕВА			Уголок	ЛИТЕРА	МАССА	МАСШТАБ
ПРОВ.		МАРКОВА					2.6	1:2
ГЛ.ИНЖ.ПР		УХОРСКАЯ				ЛИСТ	ЛИСТОВ 1	
Н. КОНТР.		УХОРСКАЯ			Уголок $\frac{50\times50\times5\text{-Б-ГОСТ 8509-86}}{\text{Ст 3сп-II-ГОСТ 535-79}}$	ГЛАВМОСАРХИТЕКТУРА МОСГОРИСПОЛКОМА МОСПРОМПРОЕКТ МАСТЕРСКАЯ N7		

ФОРМАТ А4

ПОДП. И ДАТА | ИНВ.N ДУБЛ. | ВЗАМ.ИНВ.N | ПОДП. И ДАТА | ИНВ.N ПОДЛ.

СП-1.01.012

(√)

СП-1.01.012

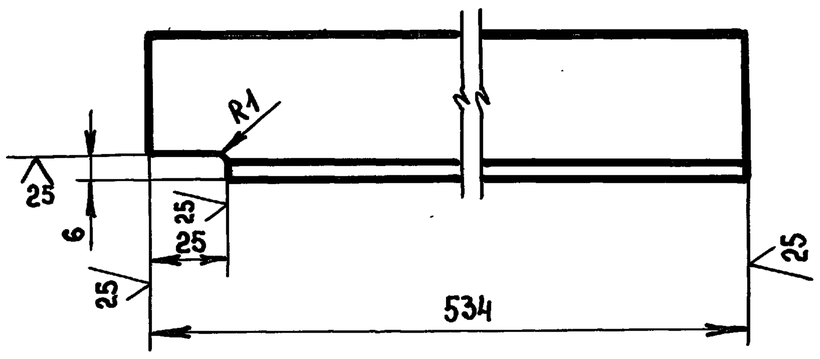

СП-1.01.012-01 - ЗЕРКАЛЬНОЕ ОТРАЖЕНИЕ
ОСТАЛЬНОЕ - СМ. СП-1.01.012

М1:5

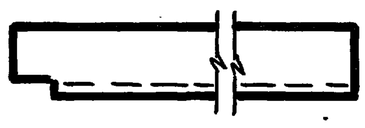

$-t_{2,} \pm \frac{t_2}{2}$.

ИЗМ.	ЛИСТ	№ ДОКУМ.	ПОДП.	ДАТА	СП-1.01.012			
РАЗРАБ.		АНДРЕЕВА			Уголок	ЛИТЕРА	МАССА	МАСШТАБ
ПРОВ.		МАРКОВА					2.0	1:2
ГЛ.ИНЖ.ПР.		УХОРСКАЯ				ЛИСТ	ЛИСТОВ 1	
Н. КОНТР.		УХОРСКАЯ			Уголок $\frac{50\times50\times5\text{-Б-ГОСТ 8509-86}}{\text{Ст 3сп-II-ГОСТ 535-79}}$	ГЛАВМОСАРХИТЕКТУРА МОСГОРИСПОЛКОМА МОСПРОМПРОЕКТ МАСТЕРСКАЯ N7		

ФОРМАТ А4

ПОДП. И ДАТА | ИНВ.N ДУБЛ. | ВЗАМ.ИНВ.N | ПОДП. И ДАТА | ИНВ.N ПОДЛ.

Выпуск 5

СП-1.01.009

(√)

СП-1.01.009

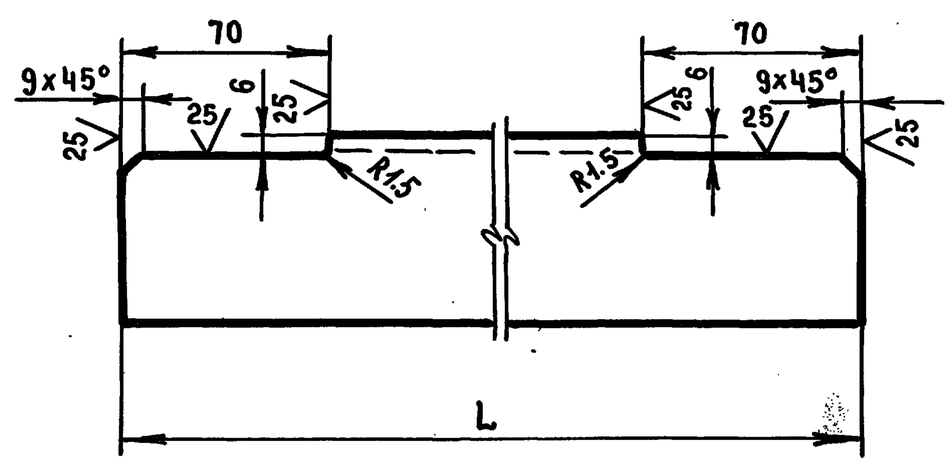

ОБОЗНАЧЕНИЕ	L, мм	МАССА, кг
СП-1.01.009	2788	16.2
-01	738	4,3
-02	788	4,5
-03	593	3.4

$-t_{2,} \pm \frac{t_2}{2}$

ИЗМ.	ЛИСТ	№ ДОКУМ.	ПОДП.	ДАТА	СП-1.01.009			
РАЗРАБ.		АНДРЕЕВА			Уголок	ЛИТЕРА	МАССА	МАСШТАБ
ПРОВ.		МАРКОВА						1:2
ГЛ.ИНЖ.ПР.		УХОРСКАЯ				ЛИСТ	ЛИСТОВ 1	
Н.КОНТР.		УХОРСКАЯ			Уголок $\frac{75\times75\times5\text{-Б-ГОСТ 8509-86}}{\text{Ст 3сп-II-ГОСТ 535-79}}$	ГЛАВМОСАРХИТЕКТУРА МОСГОРИСПОЛКОМА МОСПРОМПРОЕКТ МАСТЕРСКАЯ N7		
ГЛ.КОНСТР.		АЛЕКСАНЯНЦ						
ГЛ.ИНЖ.		СИНЯКОВ						
НАЧ.МАСТ.		ВИНОГРАДОВ						

ФОРМАТ А4

ПОДП. И ДАТА | ИНВ.N ДУБЛ. | ВЗАМ.ИНВ.N | ПОДП. И ДАТА | ИНВ.N ПОДЛ.

СП-1.01.010

(√)

СП-1.01.010

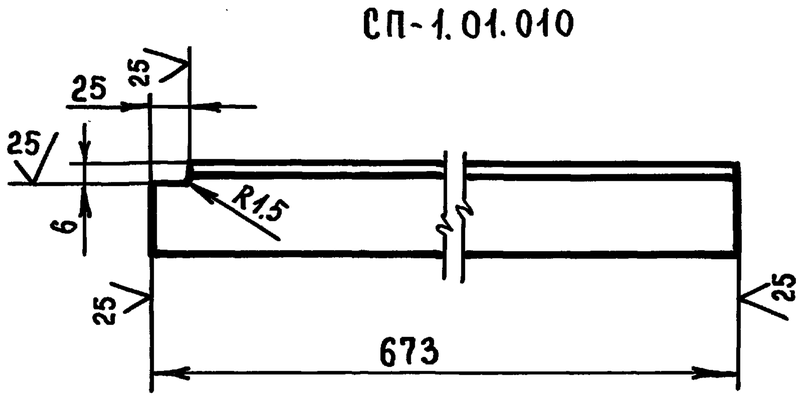

СП-1.01.010-01-ЗЕРКАЛЬНОЕ ОТРАЖЕНИЕ
ОСТАЛЬНОЕ - СМ СП-1.01.010

$-t_{2,} \pm \frac{t_2}{2}$.

ИЗМ.	ЛИСТ	№ ДОКУМ	ПОДП.	ДАТА	СП-1.01.010			
РАЗРАБ		АНДРЕЕВА			Уголок	ЛИТЕРА	МАССА	МАСШТАБ
ПРОВ.		МАРКОВА					3.9	1:5
ГЛ.ИНЖ.ПР		УХОРСКАЯ				ЛИСТ	ЛИСТОВ 1	
Н.КОНТР.		УХОРСКАЯ			Уголок $\frac{75\times75\times5\text{-Б-ГОСТ 8509-86}}{\text{Ст 3сп-II-ГОСТ 535-79}}$	ГЛАВМОСАРХИТЕКТУРА МОСГОРИСПОЛКОМА МОСПРОМПРОЕКТ МАСТЕРСКАЯ N7		

ФОРМАТ А4

ПОДП. И ДАТА | ИНВ.N ДУБЛ. | ВЗАМ.ИНВ.N | ПОДП. И ДАТА | ИНВ.N ПОДЛ.

Серия 07.900-2

СП-1.01.015

(√)Ra

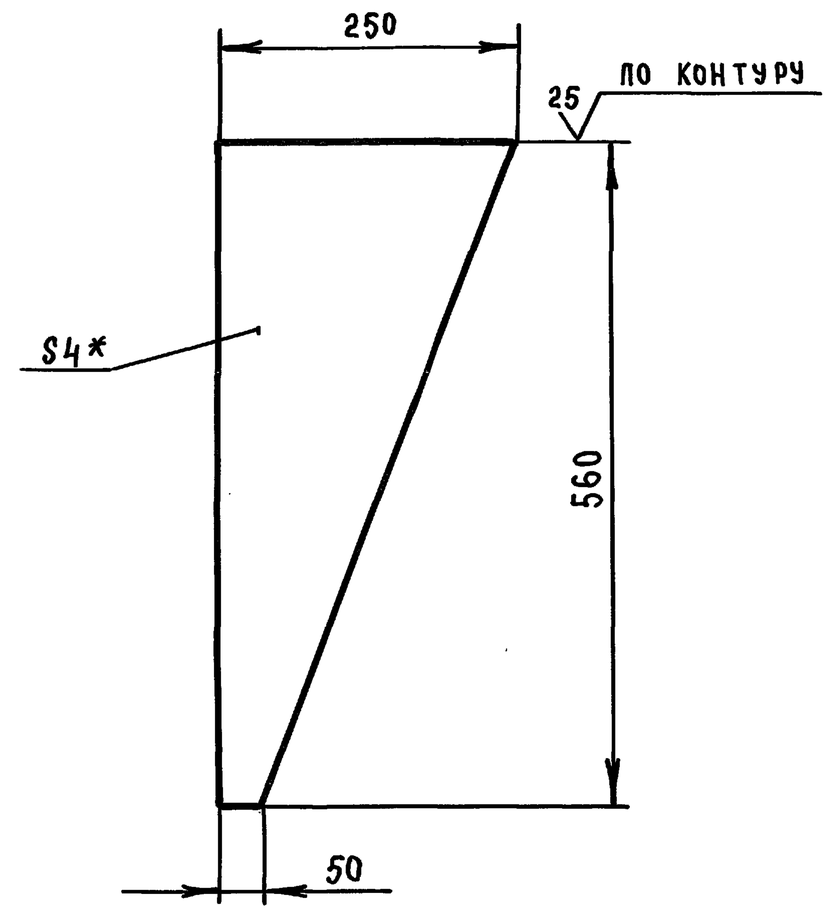

1. * Размер для справок
2. $-t_2, \pm \frac{t_2}{2}$

Изм	Лист	№ докум.	Подп.	Дата	СП-1.01.015		
Разраб.		Андреева			Лист	Литера	Масса 2.7 / Масштаб 1:5
Пров.		Маркова				Лист	Листов 1
Гл.инж.пр		Ухорская			Лист Б-ПН-4 ГОСТ 19903-74 / Ст3сп ГОСТ 14637-79	Главмосархитектура Мосгорисполкома Моспромпроект мастерская №7	
Н.контр.		Ухорская					

Формат А4

СП-1.03.002

(√)Ra

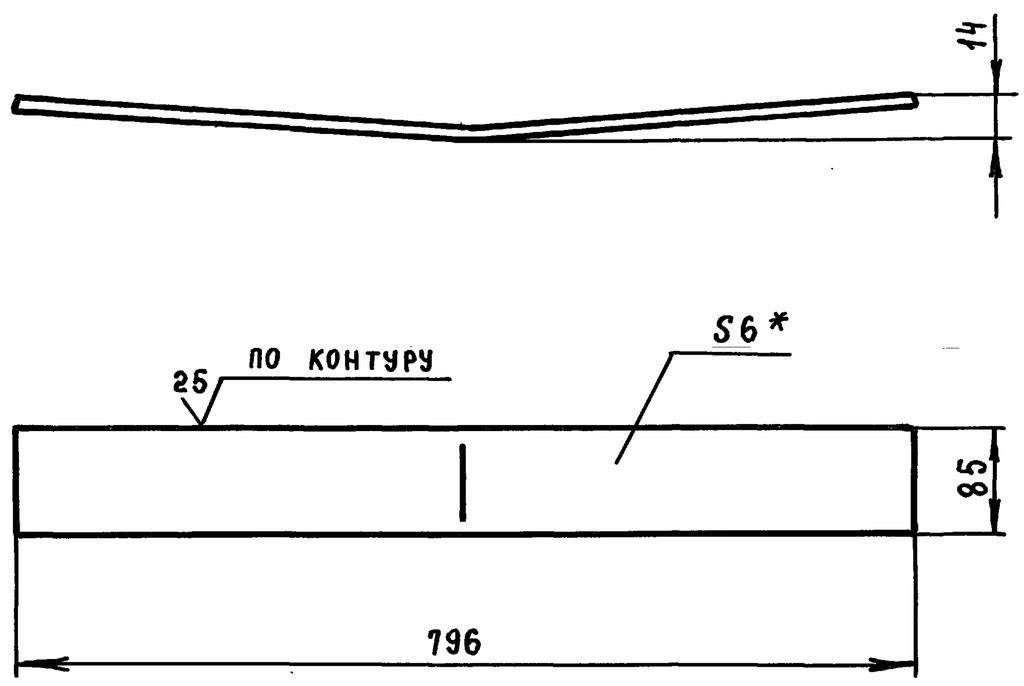

1. * Размер для справок
2. $-t_2, \pm \frac{t_2}{2}$

Изм	Лист	№ докум.	Подп.	Дата	СП-1.03.002		
Разраб.		Андреева			Основание	Литера	Масса 3.4 / Масштаб 1:5
Пров.		Маркова				Лист	Листов 1
Гл.инж.пр		Ухорская			Лист Б-ПН-6 ГОСТ 19903-74 / Ст3сп ГОСТ 14637-79	Главмосархитектура Мосгорисполкома Моспромпроект мастерская №7	
Н.контр.		Ухорская					

Формат А4

Серия 07.900-2 Выпуск 5

СП-1.01.013

(√)Ra

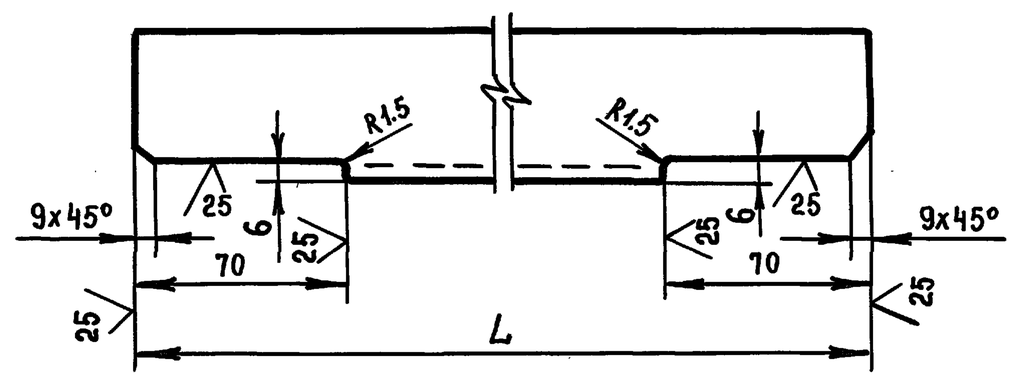

Обозначение	L, мм	Масса, кг
СП-1.01.013	788	2,9
-01	573	2,2

$-t_2, \pm \frac{t_2}{2}$

Изм	Лист	№ докум.	Подп.	Дата	СП-1.01.013		
Разраб.		Андреева			Уголок	Литера	Масса / Масштаб 1:2
Пров.		Маркова				Лист	Листов 1
Гл.инж.пр		Ухорская			Уголок 50x50x5-Б-ГОСТ 8509-86 / Ст3сп-II-ГОСТ 535-79	Главмосархитектура Мосгорисполкома Моспромпроект мастерская №7	
Н.контр.		Ухорская					
Гл.конст.		Александянц					
Гл.инж.		Синяков					
Нач.маст		Виноградов					

Формат А4

СП-1.01.014

(√)Ra

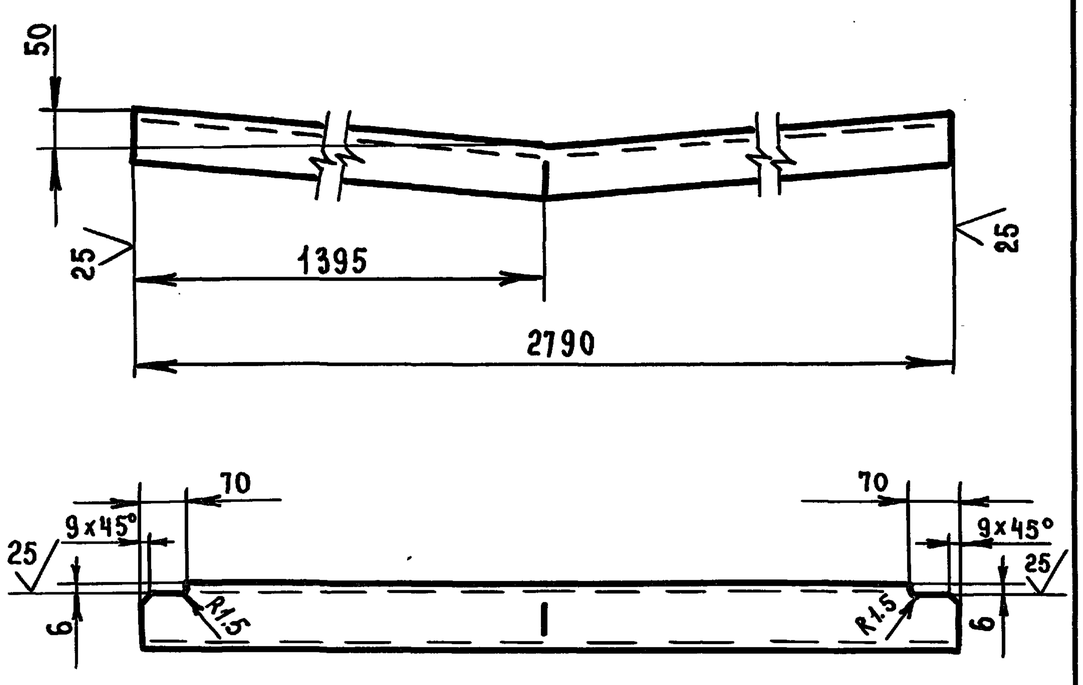

$-t_2, \pm \frac{t_2}{2}$

Изм	Лист	№ докум.	Подп.	Дата	СП-1.01.014		
Разраб.		Андреева			Швеллер	Литера	Масса 24.0 / Масштаб 1:10
Пров.		Маркова				Лист	Листов 1
Гл.инж.пр		Ухорская			Швеллер 10П ГОСТ 8240-72 / ВСт3сп-II-ГОСТ 535-79	Главмосархитектура Мосгорисполкома Моспромпроект мастерская №7	
Н.контр.		Ухорская					

Формат А4

Серия 07.900-2

СП-1.02.002

Выпуск 5

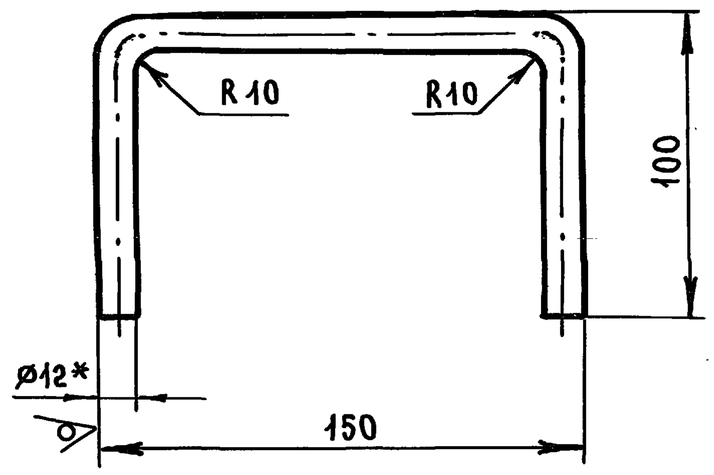

1. * Размер для справок
2. $-t_2$, $\pm\frac{t_2}{2}$
3. Развернутая длина ℓ = 312 мм

Изм	Лист	№ докум	Подп.	Дата	СП-1.02.002		
Разраб.	Андреева				Ручка	Литера / Масса 0,27 / Масштаб 1:2	
Пров.	Маркова					Лист / Листов 1	
Гл.инж.пр	Ухорская				Круг $\frac{\text{В-12 ГОСТ 2590-71}}{\text{Б Ст3сп-II ГОСТ 535-79}}$	Главмосархитектура Мосгорисполкома Моспромпроект Мастерская N7	
Н. контр.	Ухорская						

Формат А4

Подп. и дата | Инв. N дубл. | Взам. инв. N | Подп. и дата | Инв. N подл.

СП-1.02.001

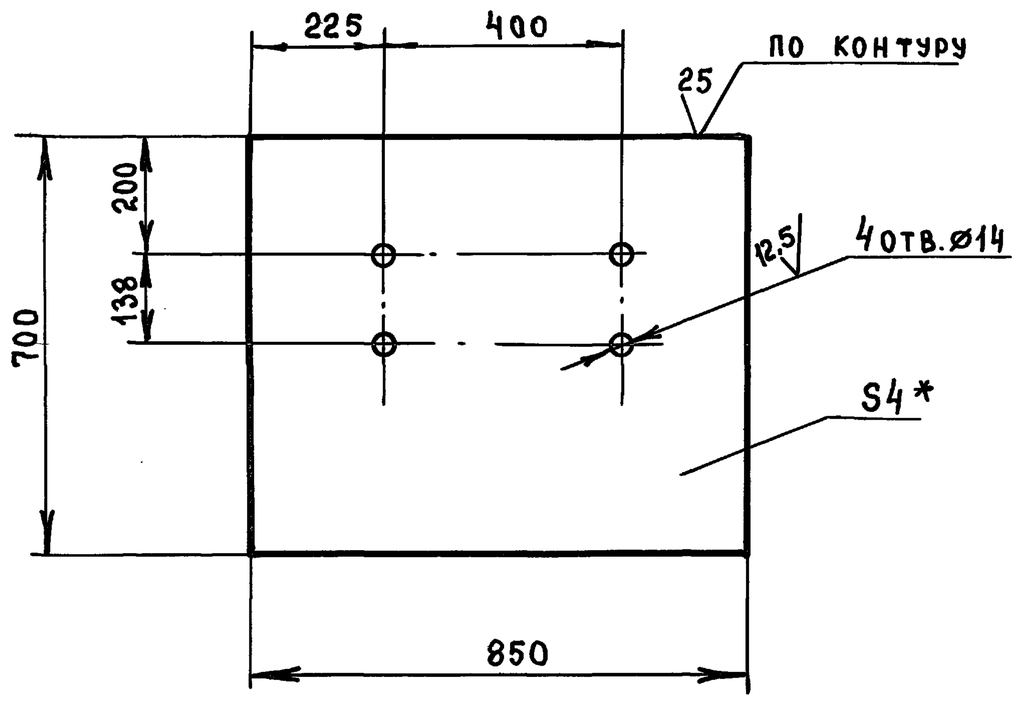

1. * Размер для справок
2. $+t_2$, $-t_2$, $\pm\frac{t_2}{2}$

Изм	Лист	№ докум.	Подп.	Дата	СП-1.02.001		
Разраб.	Андреева				Крышка	Литера / Масса 18,7 / Масштаб 1:5	
Пров.	Маркова					Лист / Листов 1	
Гл.инж.пр	Ухорская				Лист $\frac{\text{Б-ПН-4 ГОСТ 19903-74}}{\text{Ст3сп ГОСТ 14637-79}}$	Главмосархитектура Мосгорисполкома Моспромпроект Мастерская N7	
Н.контр.	Ухорская						

Формат А4

Подп. и дата | Инв. N дубл. | Взам. инв. N | Подп. и дата | Инв. N подл.

СП-1.02.000 СБ

Серия 07.900-2

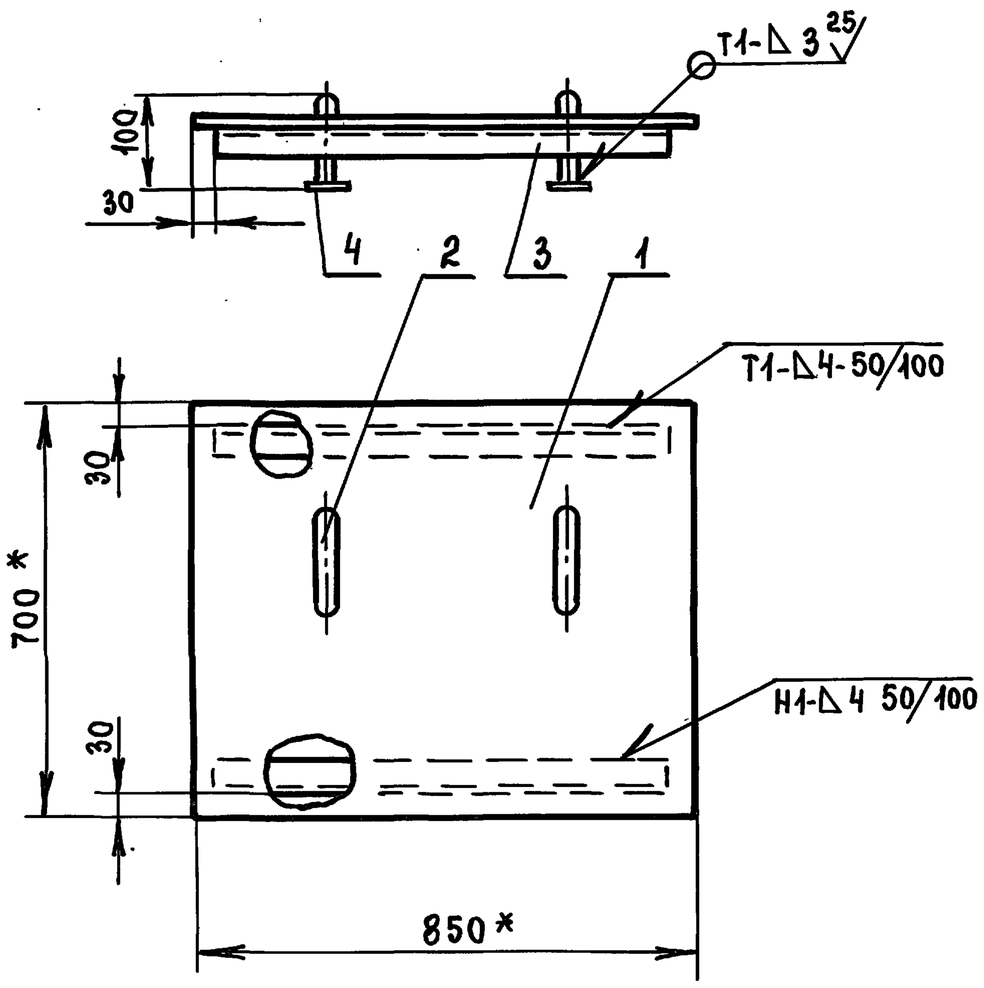

1. * Размер для справок
2. $\pm\frac{t_2}{2}$
3. Сварку производить по ГОСТ 5264-80

Изм	Лист	№ докум	Подп.	Дата	СП-1.02.000 СБ		
Разраб	Андреева				Крышка Сборочный чертеж	Литера / Масса 25,5 / Масштаб 1:10	
Пров.	Маркова					Лист / Листов 1	
Гл.инж.пр	Ухорская					Главмосархитектура Мосгорисполкома Моспромпроект Мастерская N7	
Н.контр	Ухорская						

Формат А4

Подп. и дата | Инв. N дубл. | Взам. инв. N | Подп. и дата | Инв. N подл.

Формат	Зона	Поз.	Обозначение	Наименование	Кол.	Примечание
				Документация		
А4			СП-1.02.000 СБ	Сборочный чертеж		
				Детали		
А4		1	СП-1.02.001	Крышка	1	
А4		2	СП-1.02.002	Ручка	2	
Б4		3	СП-1.02.003	Уголок		
				Уголок $\frac{\text{50×50×5-Б ГОСТ 8509-86}}{\text{Ст3сп-II ГОСТ 535-79}}$		
				ℓ = 790 h14	2	5,96 кг
				Стандартные изделия		
		4		Шайба 12.02.01 ГОСТ 11371-78	4	

Изм	Лист	№ докум.	Подп.	Дата	СП-1.02.000		
Разраб	Андреева				Крышка	Литера / Лист / Листов 1	
Пров.	Маркова					Главмосархитектура Мосгорисполкома Моспромпроект Мастерская N7	
Гл.инж.пр	Ухорская						
Н.контр.	Ухорская						

Формат А4

Подп. и дата | Инв. N дубл. | Взам. инв. N | Подп. и дата | Инв. N подл.

СП-1.03.000 СБ

Выпуск 5

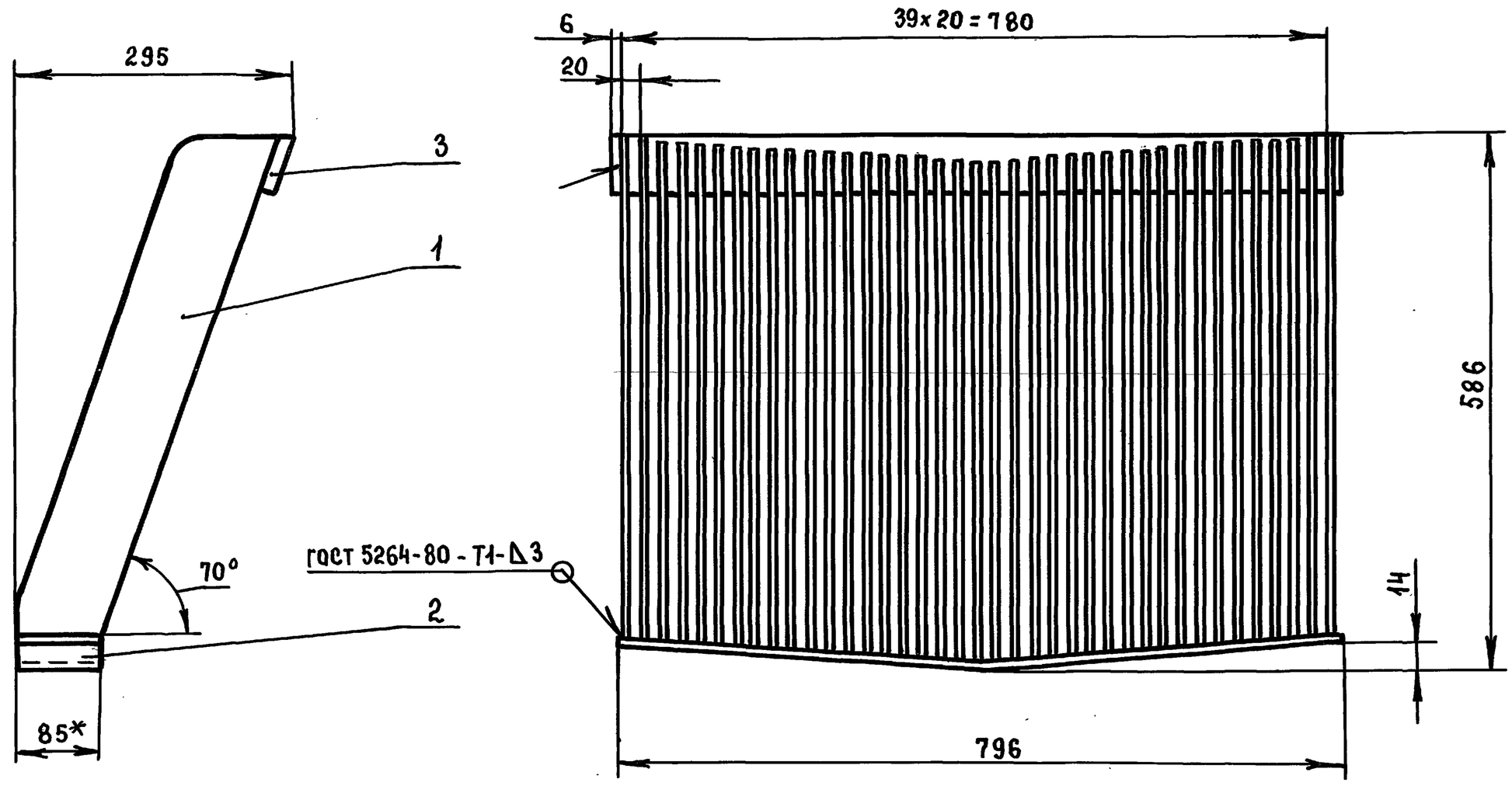

1. * Размер для справок
2. $\pm \frac{t_2}{2}$.

Изм	Лист	№ докум	Подп.	Дата	СП-1.03.000 СБ			
Разраб.		Андреева			Решетка Сборочный чертеж	Литера	Масса	Масшт.
Пров.		Маркова					60,5	1:5
Гл.инж.пр		Ухорская				Лист	Листов 1	
Н.контр.		Ухорская				Главмосархитектура Мосгорисполкома Моспромпроект Мастерская №7		

Формат А3

Серия 07.900-2

СП-1.03.001

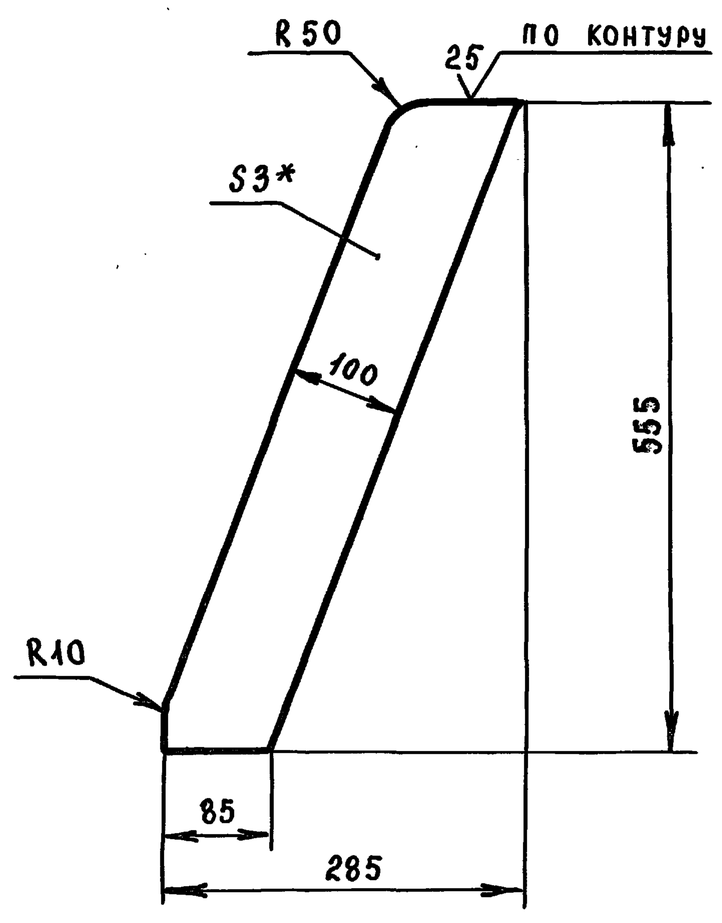

1. * Размер для справок
2. $-t_2$, $\pm \frac{t_2}{2}$

Изм	Лист	№ докум	Подп.	Дата	СП-1.03.001.			
Разраб		Андреева			Ребро	Литера	Масса	Масштаб
Пров.		Маркова					1,38	1:5
Гл.инж.пр		Ухорская				Лист	Листов 1	
Н.контр		Ухорская			Лист 5-ПН-3.0 ГОСТ 19903-74 / 3-IV-Ст 3сп ГОСТ 16523-70	Главмосархитектура Мосгорисполкома Моспромпроект Мастерская №7		

Формат А4

Формат	Зона	Поз	Обозначение	Наименование	Кол	Примечание
				Документация		
А3			СП-1.03.000 СБ	Сборочный чертеж		
				Детали		
А4		1	СП-1.03.001	Ребро	40	
А4		2	СП-1.03.002	Основание	1	
Б4		3	СП-1.03.003	Полоса		
				Лист 5-ПН-6 ГОСТ 19903-74 / Ст3сп ГОСТ 14637-79		
				(50x795) h14	1	1,9 кг

Изм	Лист	№ докум.	Подп.	Дата	СП-1.03.000			
Разраб.		Андреева			Решетка	Литера	Лист	Листов 1
Пров.		Маркова						
Гл.инж.пр		Ухорская				Главмосархитектура Мосгорисполкома Моспромпроект Мастерская №7		
Н.контр		Ухорская						

Формат А4

Инв.N подл. | Подп. и дата | Взам.инв.N | Инв.N дубл. | Подп. и дата

Выпуск 5

В.00.000 СБ

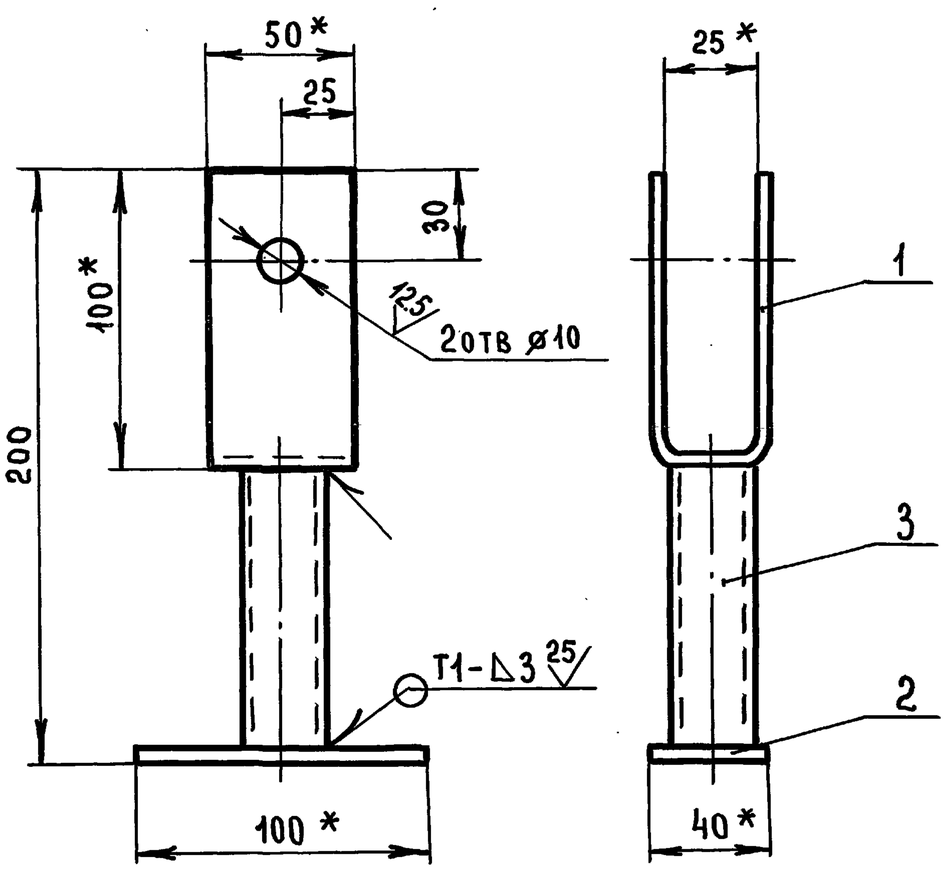

1. * Размеры для справок
2. $+t_2$, $-t_2$, $\pm\frac{t_2}{2}$
3. Сварку производить по ГОСТ 5264-80

Изм	Лист	№ докум.	Подп.	Дата	В.00.000 СБ			
Разраб.		Андреева			Вилка сборочный чертеж	Литера	Масса 0.52	Масштаб 1:2
Пров.		Маркова				Лист	Листов 1	
Гл.инж.пр		Ухорская				Главмосархитектура Мосгорисполкома Моспромпроект мастерская N7		
Н.контр.		Ухорская						

Формат А4

СП-1.04.002

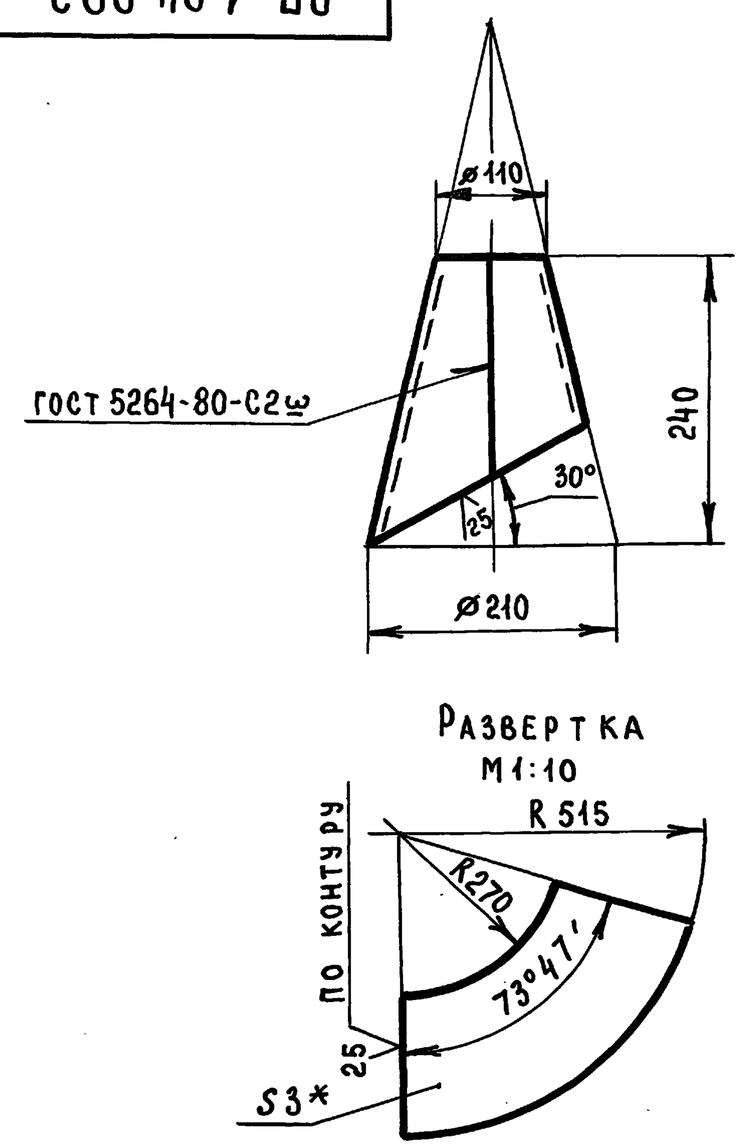

1. * Размер для справок
2. $-t_2$, $\pm\frac{t_2}{2}$

Изм	Лист	№ докум.	Подп.	Дата	СП-1.04.002			
Разраб.		Андреева			Раструб	Литера	Масса 2.7	Масштаб 1:5
Пров.		Маркова				Лист	Листов 1	
Гл.инж.пр		Ухорская			Лист Б-ПН-3 ГОСТ 19903-74 / 3-IV-Ст3сп ГОСТ 16523-70	Главмосархитектура Мосгорисполкома Моспромпроект мастерская N7		
Н.контр.		Ухорская						

Формат А4

Серия 07.900-2

СП-1.04.001

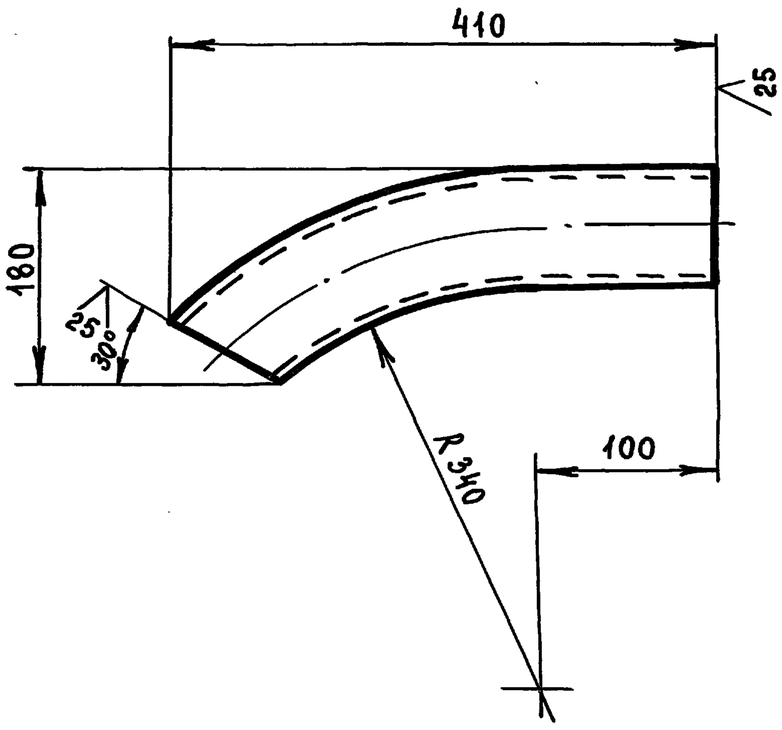

1. $-t_2$, $\pm\frac{t_2}{2}$
2. Развернутая длина $\ell = 400$ мм

Изм	Лист	№ докум.	Подп.	Дата	СП-1.04.001			
Разраб.		Андреева			Труба	Литера	Масса 3.9	Масштаб 1:5
Пров.		Маркова				Лист	Листов 1	
Гл.инж.пр		Ухорская			Труба 108х4 ГОСТ 8732-78 / Б10 ГОСТ 8731-87	Главмосархитектура Мосгорисполкома Моспромпроект мастерская N7		
Н.контр.		Ухорская						

Формат А4

СП-1.04.000

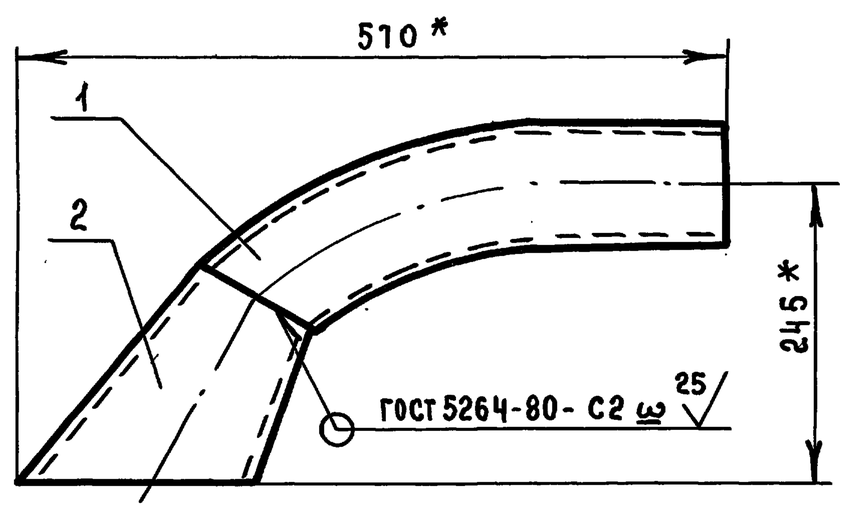

* Размеры для справок

Формат	Зона	Поз	Обозначение	Наименование	Кол.	Примечание
				Детали		
А4		1	СП-1.04.001	Труба	1	
А4		2	СП-1.04.002	Раструб	1	

Изм	Лист	№ докум.	Подп.	Дата	СП-1.04.000			
Разраб.		Андреева			Труба всасывающая	Литера	Масса 6.6	Масштаб 1:5
Пров.		Маркова				Лист	Листов 1	
Гл.инж.пр		Ухорская				Главмосархитектура Мосгорисполкома Моспромпроект мастерская N7		
Н.конст.		Ухорская						
Гл.констр		Александянц						
Гл.инж.		Синяков						
Нач.маст		Виноградов						

Формат А4

Инв.№ подл. | Подп. и дата | Взам.инв.№ | Инв.№ дубл. | Подп. и дата

Выпуск 5

СТ-1.00.002

(√)

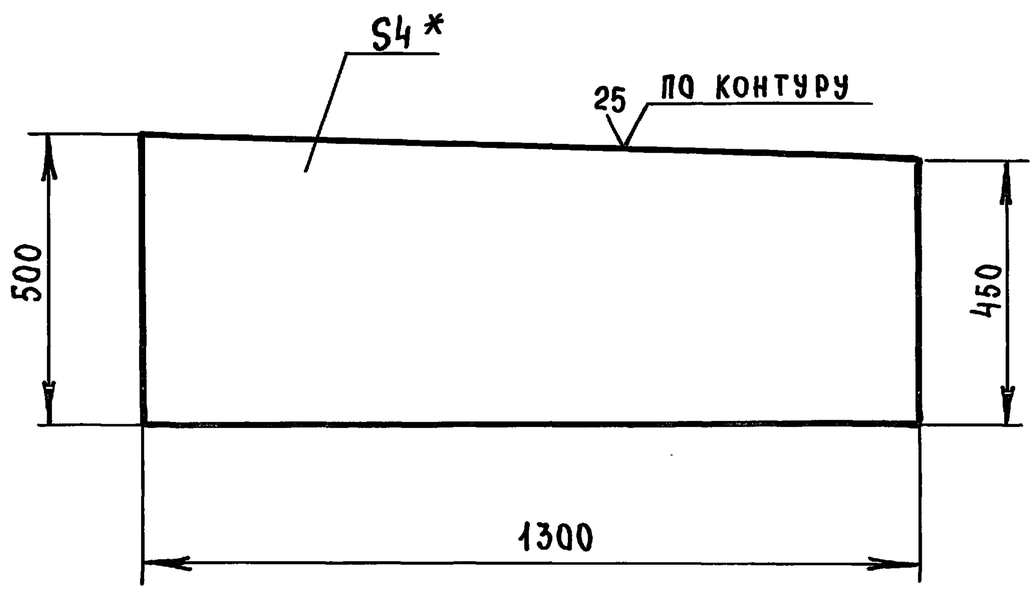

1. * Размер для справок
2. $-t_2$, $\pm\frac{t_2}{2}$

Изм	Лист	N докум	Подп.	Дата	СТ-1.00.002		
Разраб	Андреева				Лист	Литера	Масса 19,4	Масштаб 1:10
Пров.	Маркова					Лист	Листов 1
Гл.инж.пр	Ухорская				Лист Б-ПН-4 ГОСТ 19903-74 / Ст3сп ГОСТ 14637-79	Главмосархитектура Мосгорисполкома Моспромпроект мастерская N 7
Н.контр.	Ухорская					

Формат А4

СТ-1.00.001

(√)

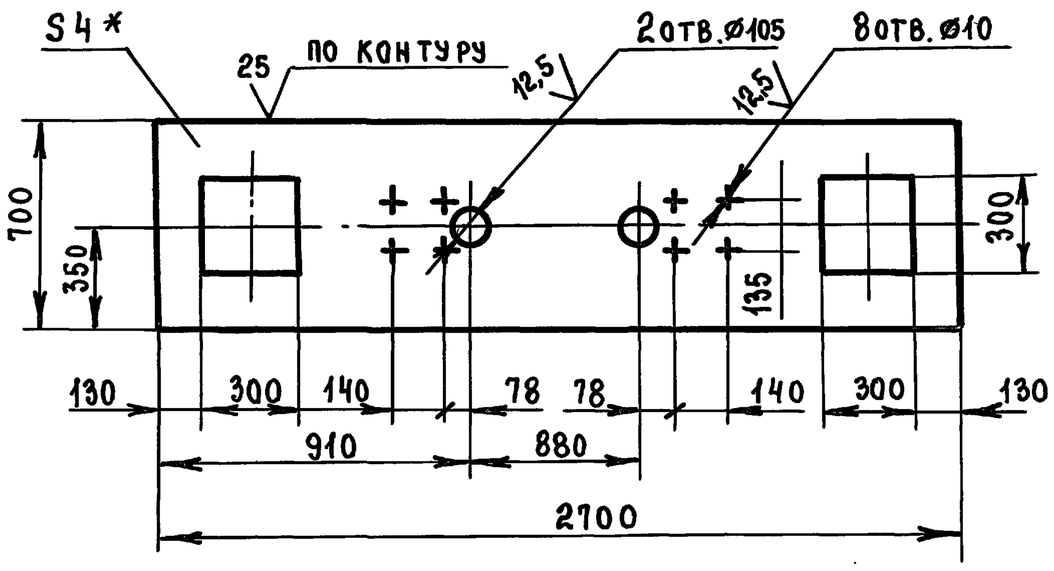

1. * Размер для справок
2. $+t_2$, $-t_2$, $\pm\frac{t_2}{2}$

Изм	Лист	№ докум	Подп.	Дата	СТ-1.00.001		
Разраб	Андреева				Лист	Литера	Масса 63,2	Масштаб 1:20
Пров.	Маркова					Лист	Листов 1
Гл.инж.пр	Ухорская				Лист ромб. 0-ПН-4.0 / Б Ст3сп ГОСТ 8568-77	Главмосархитектура Мосгорисполкома Моспромпроект мастерская N 7
Н.контр.	Ухорская					

Формат А4

Серия 07.900-2

Формат	Зона	Поз	Обозначение	Наименование	Кол	Примечание
Б.ч		14	СТ-1.00.009	Уголок		
				Уголок 75х50х5-Б-ГОСТ 8510-86 / Ст3сп-II-ГОСТ 535-79		
				ℓ= 2788 h14	1	13,4 кг
Б.ч		15	СТ-1.00.010	Уголок		
				Уголок 75х75х5-Б-ГОСТ 8509-86 / Ст3сп-II-ГОСТ 535-79		
				ℓ= 648 h14	4	15,0 кг
Б.ч		16	СТ-1.00.011	Уголок		
				Уголок 75х75х5-Б-ГОСТ 8509-86 / Ст3сп-II-ГОСТ 535-79		
				ℓ= 800 h14	2	9,3 кг
Б.ч		17	СТ-1.00.012	Уголок		
				Уголок 75х75х5-Б-ГОСТ 8509-86 / Ст3сп-II-ГОСТ 535-79		
				ℓ= 200 h14	2	2,3 кг

Изм	Лист	№ докум.	Подп.	Дата	СТ-1.00.000	Лист 2

Формат А4

Формат	Зона	Поз.	Обозначение	Наименование	Кол	Примечание
				Документация		
А2			СТ-1.00.000 СБ	Сборочный чертеж		
				Детали		
А4		1	СТ-1.00.001	Лист	1	
А4		2	СТ-1.00.002	Лист	2	
А4		3	СТ-1.00.003	Уголок	2	
А4		4	СТ-1.00.004	Уголок	1	
А4		5	СТ-1.00.005	Уголок	1	
А4		6	СП-1.01.009	Уголок	1	
		7	-02	Уголок	2	
		8	-03	Уголок	2	
А4		9	СП-1.01.013	Уголок	6	
		10	-01	Уголок	2	
Б.ч		11	СТ-1.00.006	Лист		
				Лист Б-ПН-4 ГОСТ 19903-74 / Ст3сп ГОСТ 14637-79		
				(450х700) h14	2	19,8 кг
Б.ч		12	СТ-1.00.007	Лист		
				Лист Б-ПН-6 ГОСТ 19903-74 / Ст3сп ГОСТ 14637-79		
				(700х1340) h14	2	88,4 кг
Б.ч		13	СТ-1.00.008	Уголок		
				Уголок 75х50х5-Б-ГОСТ 8510-86 / Ст3сп-II-ГОСТ 535-79		
				ℓ= 800 h14	2	7,7 кг

Изм	Лист	№ докум	Подп.	Дата	СТ-1.00.000		
Разраб.	Андреева				Секция торцовая	Литера	Лист 1	Листов 2
Пров.	Маркова					Главмосархитектура Мосгорисполкома Моспромпроект мастерская N 7
Гл.инж.пр	Ухорская					
Н.контр.	Ухорская					

Формат А4

СТ-1.00.000 СБ

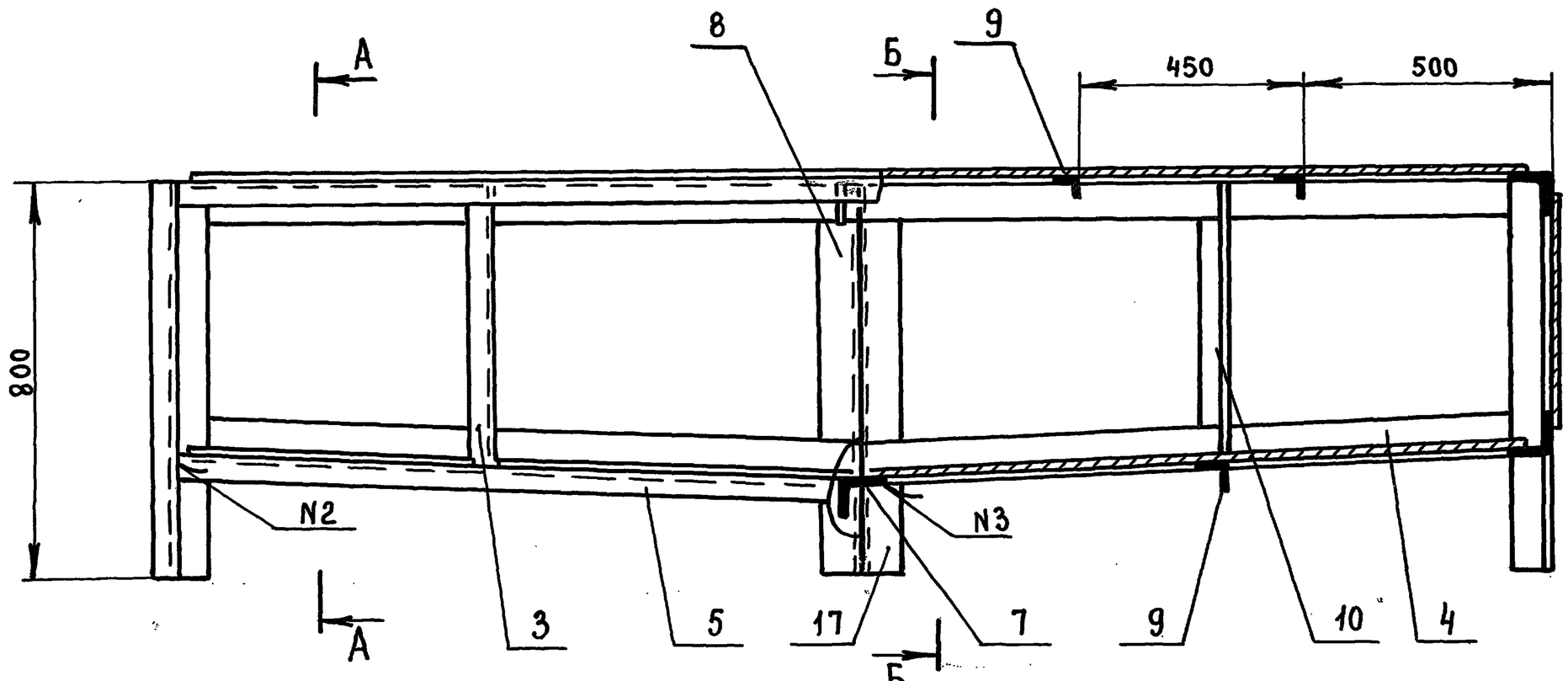

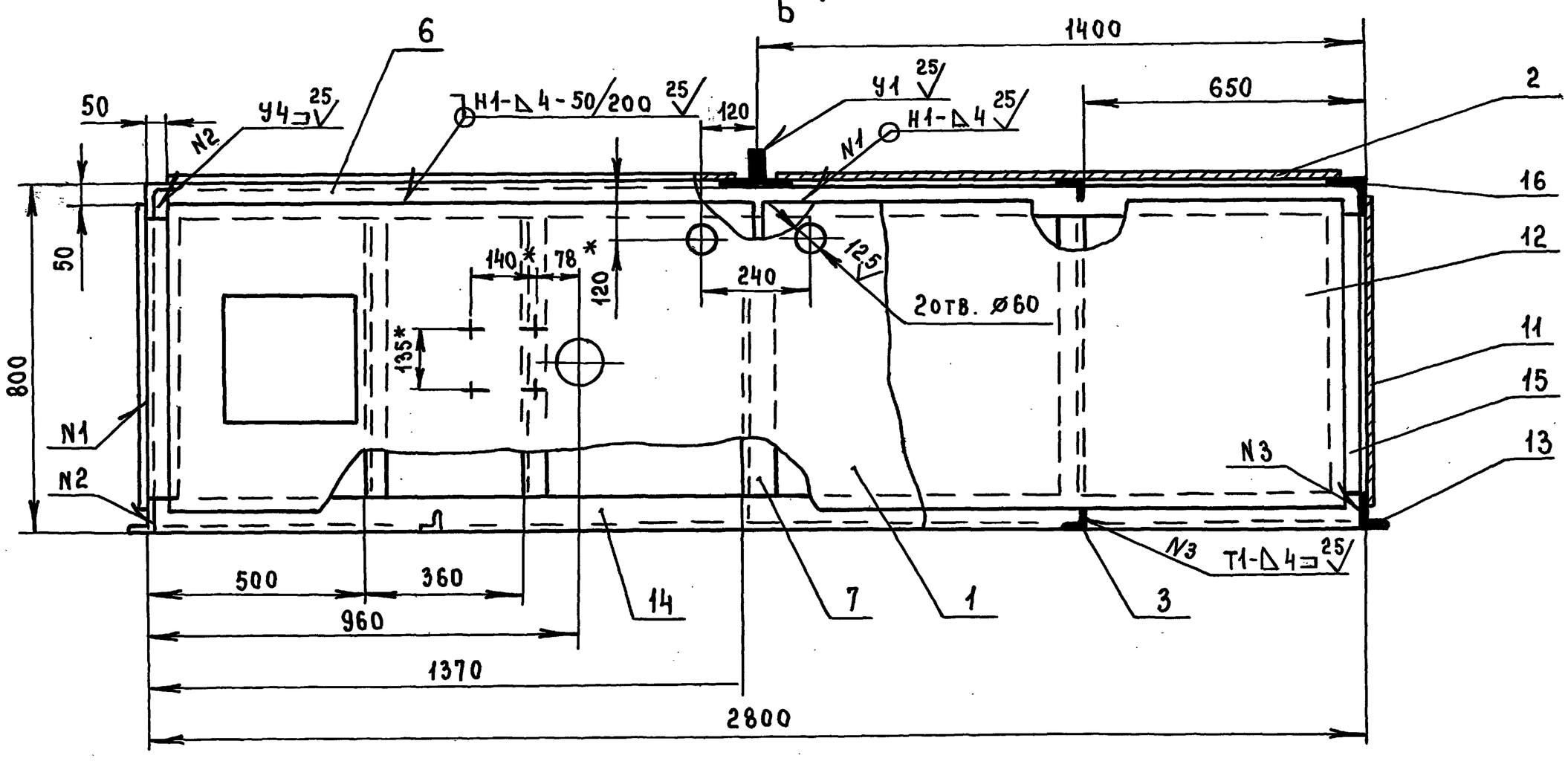

А - А

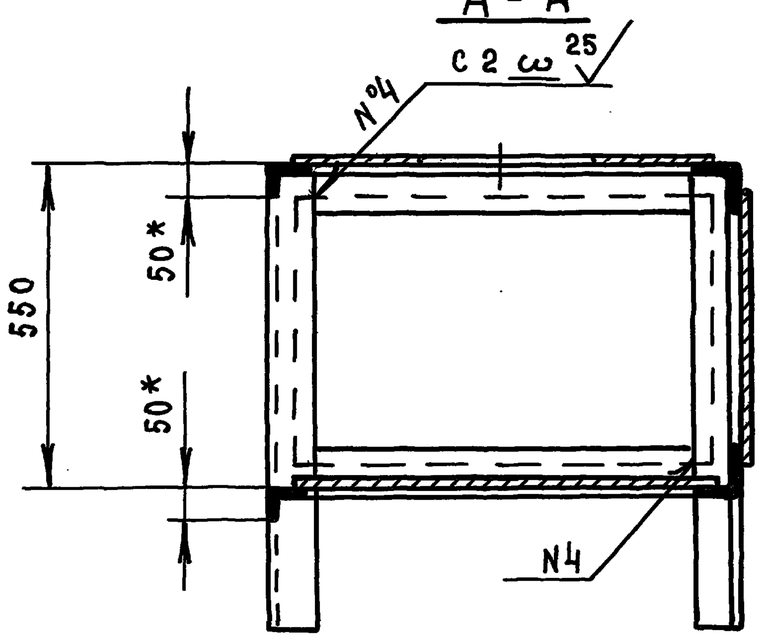

Б - Б

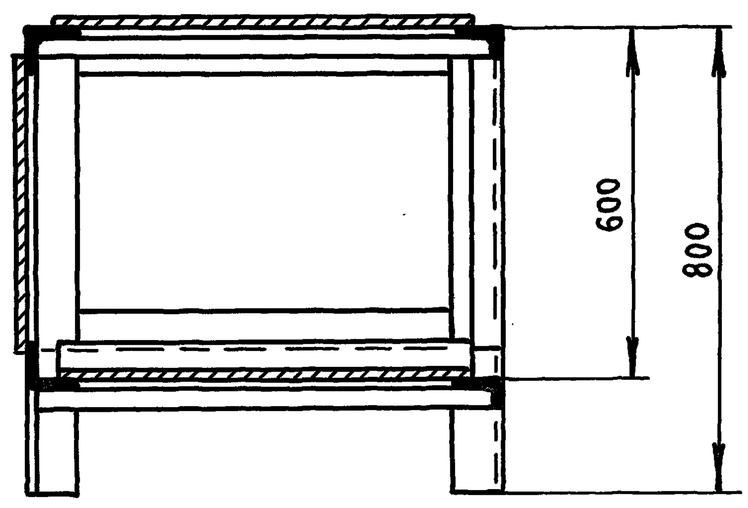

1. * Размер для справок
2. $+t_2$, $-t_2$, $\pm\frac{t_2}{2}$
3. Сварку производить по ГОСТ 5264-80

Изм	Лист	№ докум	Подп	Дата	СТ-1. 00. 000. СБ			
Разраб.		Андреева			Секция торцовая Сборочный чертеж	Литера	Масса	Масштаб
Пров.		Маркова					346.0	1:10
Гл.инж.пр		Ухорская				Лист	Листов 1	
Н.контр.		Ухорская				Главмосархитектура Мосгорисполкома Моспромпроект Мастерская №7		
Гл.констр.		Александянц						
Гл.инж.		Синяков						
Нач.маст		Виноградов						

Серия 07.900-2

Выпуск 5

Инв. № подл | Подп. и дата | Взам. инв. № | Инв. № дубл. | Подп. и дата

В. 00. 001

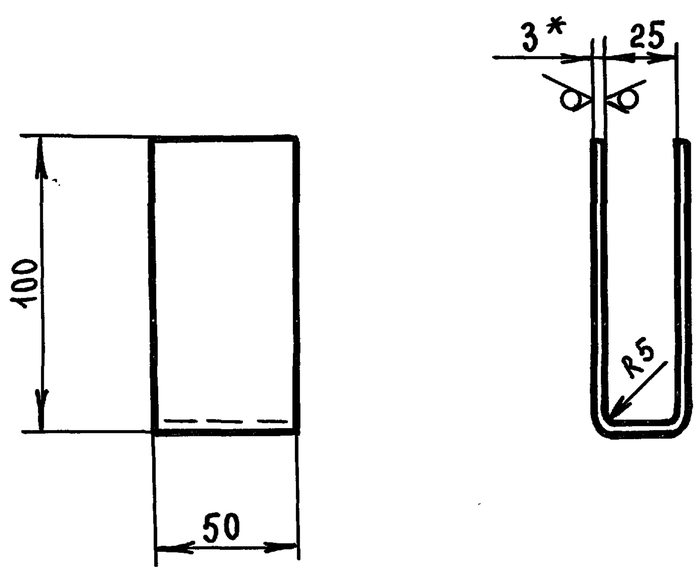

1. * Размер для справок
2. $-t_2$, $\pm \frac{t_2}{2}$
3. Развернутая длина ℓ = 220 мм

Изм	Лист	N докум.	Подп.	Дата	В. 00. 001.		
Разраб.	Андреева				Скоба	Литера	Масса 0.26 / Масштаб 1:2
Пров.	Маркова					Лист	Листов 1
Гл.инж.пр	Ухорская				Лист Б-ПН-3 ГОСТ 19903-74 / 3-IV-Ст 3сп ГОСТ 16523-70	Главмосархитектура Мосгорисполкома Моспромпроект мастерская N7	
Н. контр.	Ухорская						

Формат А4

Инв. N подл. | Подп. и дата | Взам. инв. N | Инв. N дубл. | Подп. и дата

Выпуск 5

СТ-1.00.005

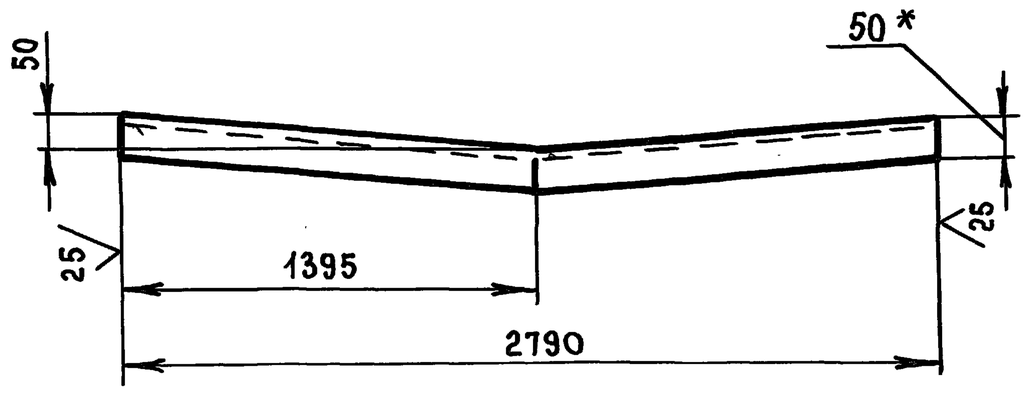

1. * Размер для справок
2. $-t_2$, $\pm \frac{t_2}{2}$

Изм	Лист	N докум.	Подп.	Дата	СТ-1.00.005		
Разраб	Андреева				Уголок	Литера	Масса 13.4 / Масштаб 1:10
Пров.	Маркова					Лист	Листов 1
Гл.инж.пр	Ухорская				Уголок 75х50х5-Б-ГОСТ 8510-86 / Ст 3сп-II-ГОСТ 535-79	Главмосархитектура Мосгорисполкома Моспромпроект мастерская N7	
Н. контр	Ухорская						

Формат А4

Инв. N подл. | Подп. и дата | Взам. инв. N | Инв. N дубл. | Подп. и дата

Серия 07.900-2

СТ-1.00.004

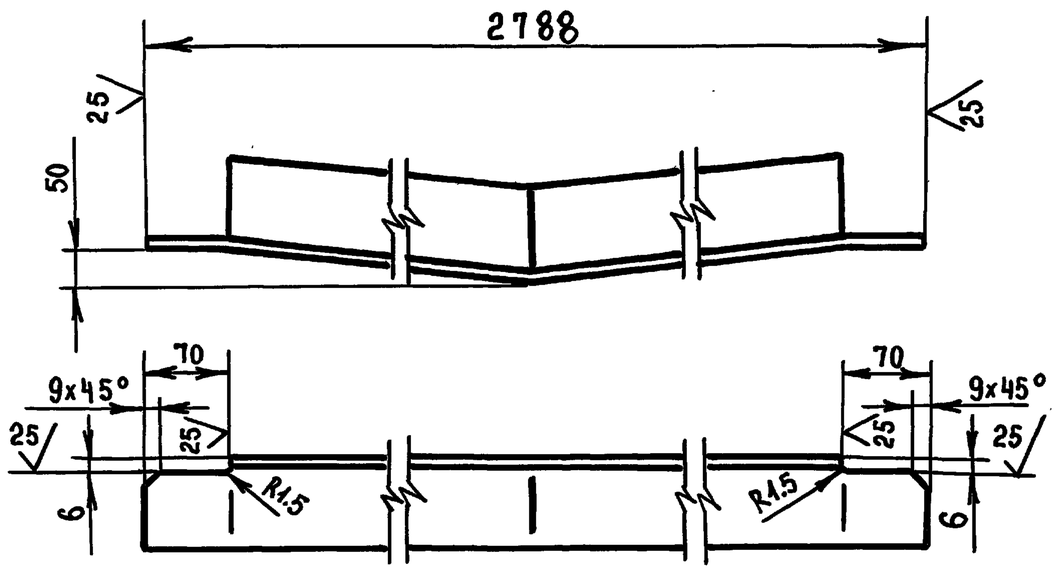

$-t_2$, $\pm \frac{t_2}{2}$

Изм	Лист	№ докум.	Подп.	Дата	СТ-1.00.004		
Разраб.	Андреева				Уголок	Литера	Масса 16.1 / Масштаб 1:5
Пров.	Маркова					Лист	Листов 1
Гл.инж.пр	Ухорская				Уголок 75х75х5-Б-ГОСТ 8509-86 / Ст 3сп-II ГОСТ 535-79	Главмосархитектура Мосгорисполкома Моспромпроект мастерская N7	
Н.контр.	Ухорская						

Формат А4

Инв. N подл. | Подп. и дата | Взам. инв. N | Инв. N дубл. | Подп. и дата

СТ-1.00.003

СТ-1.00.003

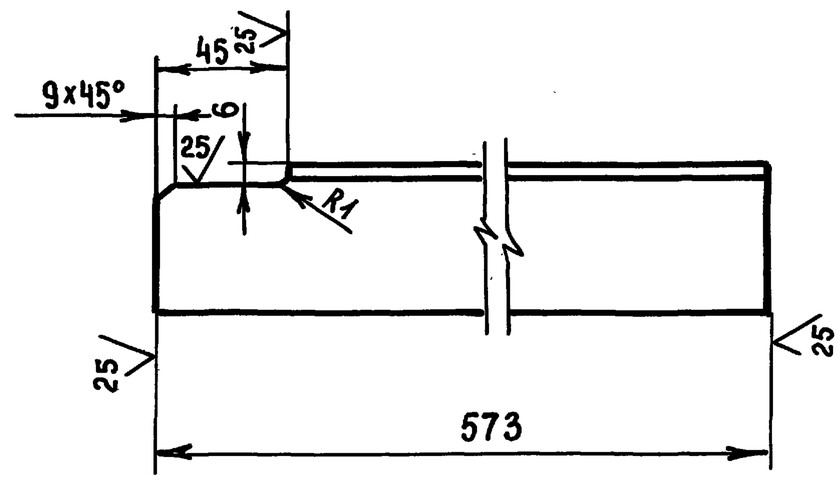

СТ-1.00.003-01 - зеркальное отражение
Остальное - см. СТ-1.00.003

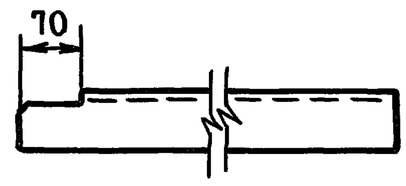

1. * Размер для справок
2. $-t_2$, $\pm \frac{t_2}{2}$

Изм	Лист	№ докум	Подп	Дата	СТ-1.00.003		
Разраб.	Андреева				Уголок	Литера	Масса 2.1 / Масштаб 1:2
Пров.	Маркова					Лист	Листов 1
Гл.инж.пр	Ухорская				Уголок 50х50х5-Б-ГОСТ 8509-86 / Ст 3сп-II ГОСТ 535-79	Главмосархитектура Мосгорисполкома Моспромпроект мастерская N7	
Н.контр.	Ухорская						
Гл.конст.	Алексанянц						
Гл.инж.	Синяков						
Нач.маст.	Виноградов						

Формат А4

Инв. N подл. | Подп. и дата | Взам. инв. N | Инв. N дубл. | Подп. и дата

СР-1.00.002

СР-1.00.002

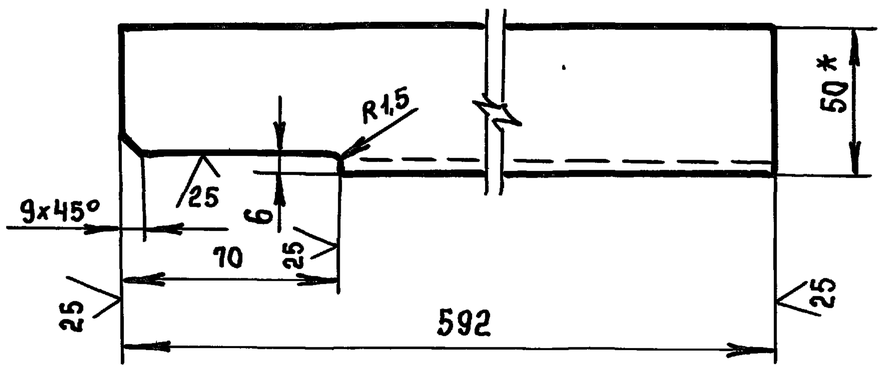

СР-1.00.002-01 - ЗЕРКАЛЬНОЕ ОТРАЖЕНИЕ
ОСТАЛЬНОЕ - СМ. СР-1.00.002

1. * РАЗМЕР ДЛЯ СПРАВОК
2. $-t_2, \pm \frac{t_2}{2}$

ИЗМ	ЛИСТ	№ ДОКУМ	ПОДП.	ДАТА	СР-1.00.002		
РАЗРАБ.	АНДРЕЕВА				Уголок	ЛИТЕРА	МАССА	МАСШТ.
ПРОВ.	МАРКОВА						2.8	1:2
ГЛ.ИНЖ.ПР.	УХОРСКАЯ					ЛИСТ	ЛИСТОВ 1
Н.КОНТР.	УХОРСКАЯ				Уголок 75x50x5-Б-ГОСТ 8510-86 / Ст3сп-II-ГОСТ 535-79	ГЛАВМОСАРХИТЕКТУРА МОСГОРИСПОЛКОМА МОСПРОМПРОЕКТ МАСТЕРСКАЯ N7	

ФОРМАТ А4

СР-1.00.001

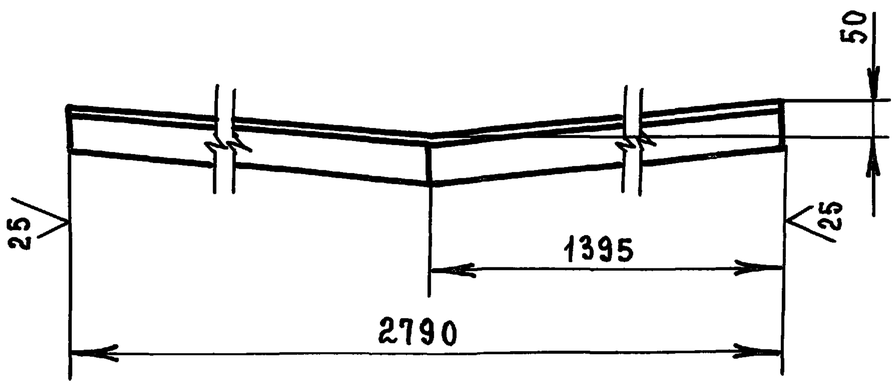

$-t_2, \pm \frac{t_2}{2}$

ИЗМ	ЛИСТ	№ ДОКУМ	ПОДП.	ДАТА	СР-1.00.001		
РАЗРАБ.	АНДРЕЕВА				Уголок	ЛИТЕРА	МАССА	МАСШТ.
ПРОВ.	МАРКОВА						16.2	1:10
ГЛ.ИНЖ.ПР.	УХОРСКАЯ					ЛИСТ	ЛИСТОВ 1
Н.КОНТР.	УХОРСКАЯ				Уголок 75x75x5-Б-ГОСТ 8509-86 / Ст3-сп-II-ГОСТ 535-79	ГЛАВМОСАРХИТЕКТУРА МОСГОРИСПОЛКОМА МОСПРОМПРОЕКТ МАСТЕРСКАЯ N7	

ФОРМАТ А4

ФОРМАТ	ЗОНА	ПОЗ.	ОБОЗНАЧЕНИЕ	НАИМЕНОВАНИЕ	КОЛ.	ПРИМЕЧАНИЕ
Б.Ч		13	СР-1.00.006	Уголок		
				Уголок 75x50x5-Б-ГОСТ 8510-86 / Ст3сп-II-ГОСТ 535-79		
				ℓ= 2788 h14	1	13.4 кг
Б.Ч		14	СР-1.00.007	Уголок		
				Уголок 75x75x5-Б-ГОСТ 8509-86 / Ст3сп-II-ГОСТ 535-79		
				ℓ= 648 h14	2	15.0 кг
Б.Ч		15	СР-1.00.008	Уголок		
				Уголок 75x75x5-Б-ГОСТ 8509-86 / Ст3сп-II-ГОСТ 535-79		
				ℓ= 800 h14	2	9,3 кг
Б.Ч		16	СР-1.00.009	Уголок		
				Уголок 75x75x5-Б-ГОСТ 8509-86 / Ст3сп-II-ГОСТ 535-79		
				ℓ= 2788 h14	1	16,2 кг
Б.Ч		17	СР-1.00.010	Уголок		
				Уголок 75x75x5-Б-ГОСТ 8509-86 / Ст3сп-II-ГОСТ 535-79		
				ℓ= 200 h14	2	2,3 кг

ИЗМ	ЛИСТ	№ ДОКУМ.	ПОДП.	ДАТА	СР-1.00.000	ЛИСТ 2

ФОРМАТ А4

ФОРМАТ	ЗОНА	ПОЗ.	ОБОЗНАЧЕНИЕ	НАИМЕНОВАНИЕ	КОЛ.	ПРИМЕЧАНИЕ
				ДОКУМЕНТАЦИЯ		
А2			СР-1.00.000 СБ	Сборочный чертеж		
				ДЕТАЛИ		
А4		1	СР-1.00.001	Уголок	1	
А4		2	СР-1.00.002	Уголок	1	
		3	-01	Уголок	1	
А4		4	СП-1.01.009-02	Уголок	2	
А4		5	СП-1.01.013	Уголок	6	
А4		6	СТ-1.00.001	Лист	1	
А4		7	СТ-1.00.003	Уголок	2	
		8	-01	Уголок	2	
А4		9	СТ-1.00.005	Уголок	1	
Б.Ч		10	СР-1.00.003	Лист	2	
				Лист Б-ПН-4 ГОСТ 19903-74 / Ст3сп ГОСТ 14637-79		
				(450x700) h14	2	19,8 кг
Б.Ч		11	СР-1.00.004	Лист		
				Лист Б-ПН-6 ГОСТ 19903-74 / Ст3сп ГОСТ 14637-79		
				(700x1340) h14	2	88,4
Б.Ч		12	СР-1.00.005	Уголок		
				Уголок 75x50x5-Б-ГОСТ 8510-86 / Ст3сп-II-ГОСТ 535-79		
				ℓ=800 h14	2	7,7 кг

ИЗМ	ЛИСТ	№ ДОКУМ	ПОДП.	ДАТА	СР-1.00.000			
РАЗРАБ.	АНДРЕЕВА				СЕКЦИЯ РЯДОВАЯ	ЛИТЕРА	ЛИСТ	ЛИСТОВ
ПРОВ.	МАРКОВА						1	2
ГЛ.ИНЖ.ПР.	УХОРСКАЯ					ГЛАВМОСАРХИТЕКТУРА МОСГОРИСПОЛКОМА МОСПРОМПРОЕКТ МАСТЕРСКАЯ N 7		
Н.КОНТР.	УХОРСКАЯ							

ФОРМАТ А4

Серия ПГ.900-2 Выпуск 5

ИНВ.N ПОДЛ. | ПОДП. И ДАТА | ВЗАМ.ИНВ.N | ИНВ.N ДУБЛ. | ПОДП. И ДАТА

СР-1.00.000 СБ

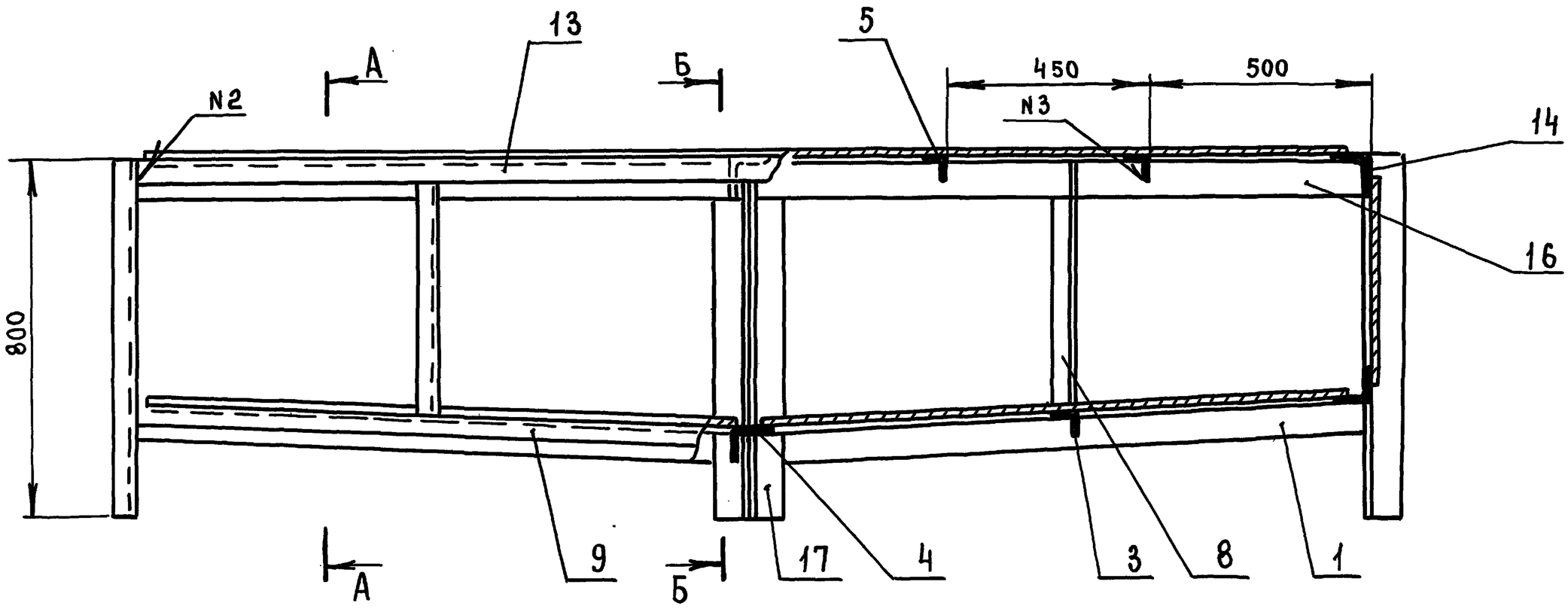

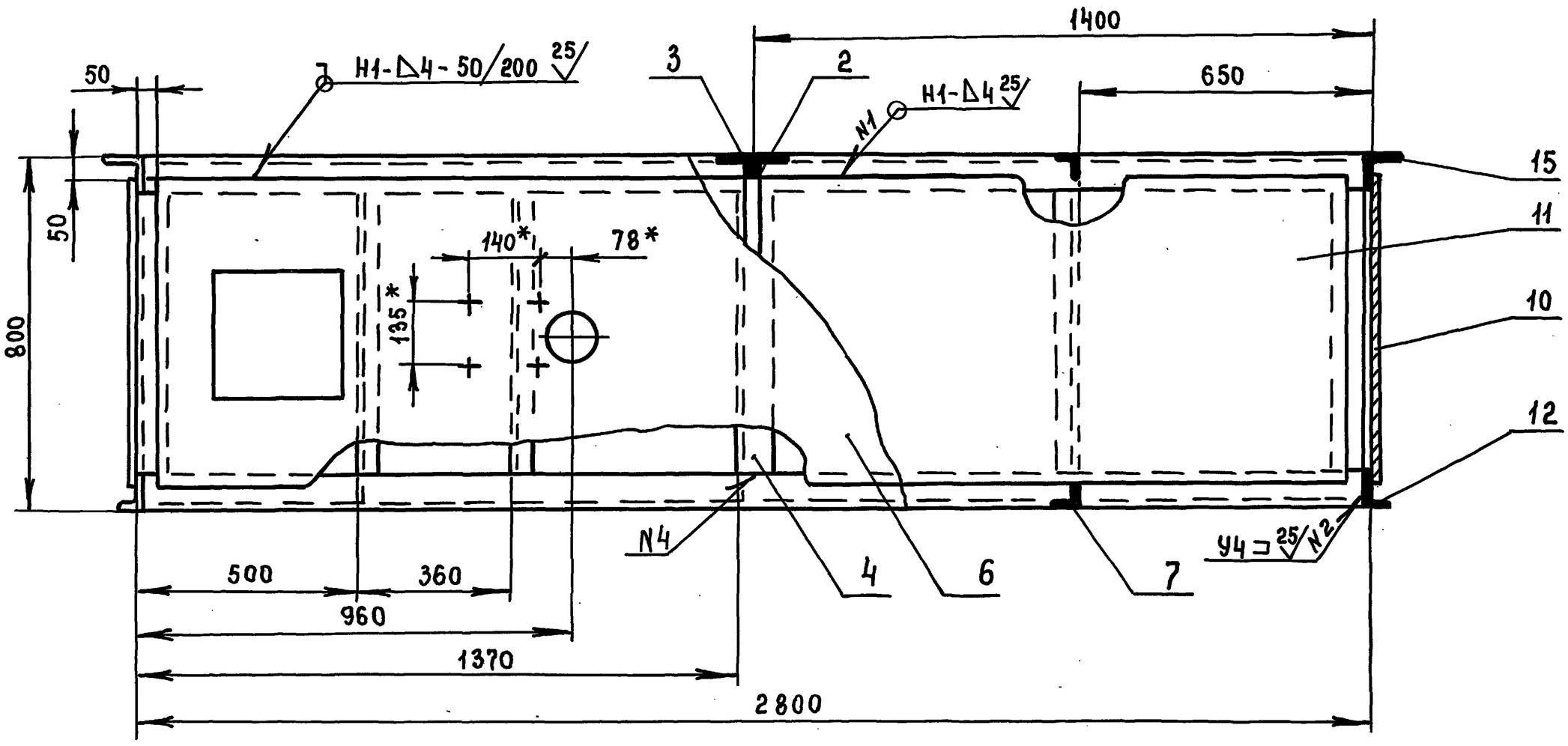

А - А

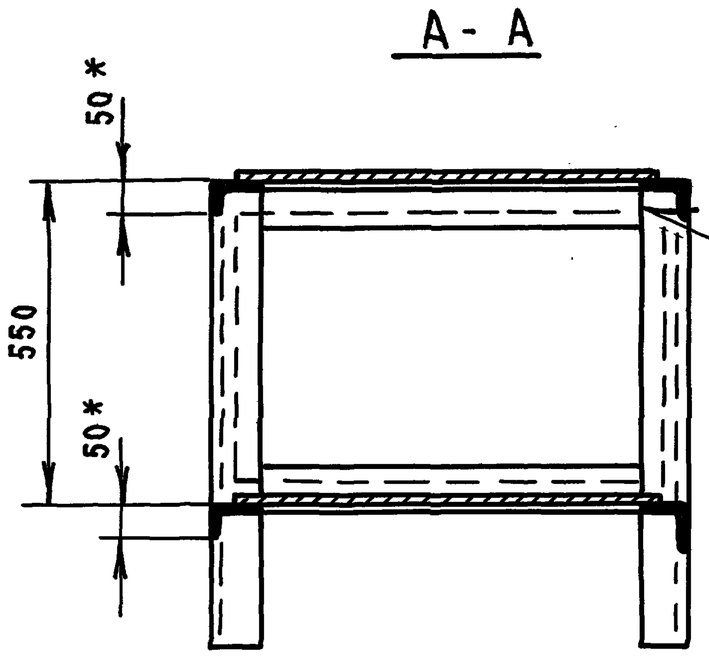

Б - Б

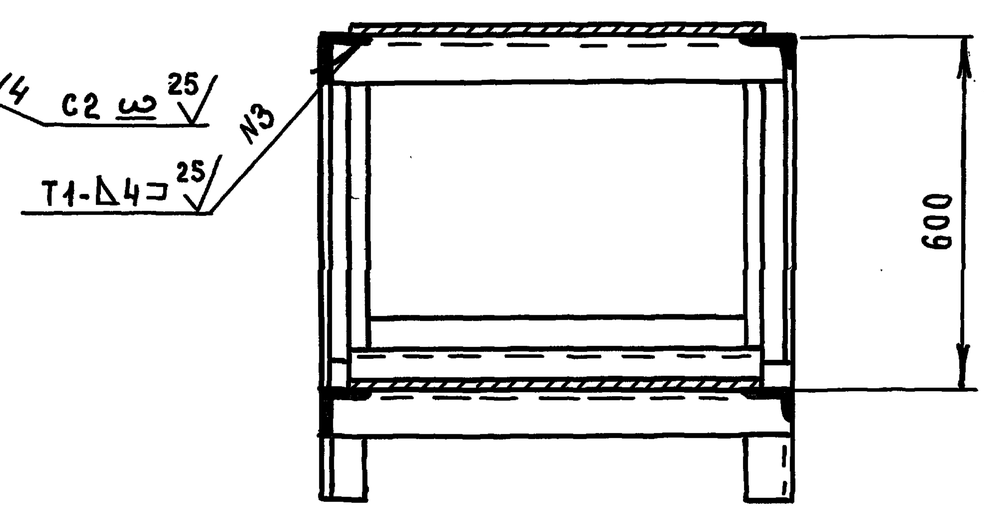

1. * Размер для справок
2. $-t_2$, $\pm \frac{t_2}{2}$
3. Сварку производить по ГОСТ 5264-80

					СР-1.00.000 СБ			
Изм	Лист	№докум.	Подп.	Дата	Секция рядовая Сборочный чертеж	Литера	Масса	Масштаб
Разраб		Андреева					306.0	1:10
Пров.		Маркова				Лист	Листов 1	
Гл.инж.пр		Ухорская				Главмосархитектура Мосгорисполкома Мосгипромпроект Мастерская N7		
Н.контр.		Ухорская						
Гл.констр		Алексанянц						
Гл.инж.		Синяков						
Нач.маст.		Виноградов						

Выпуск 5

Серия 07.900-2

Инв.N подл. | Подп. и дата | Взам.инв.N | Инв.N дубл. | Подп. и дата

Г. 00. 002

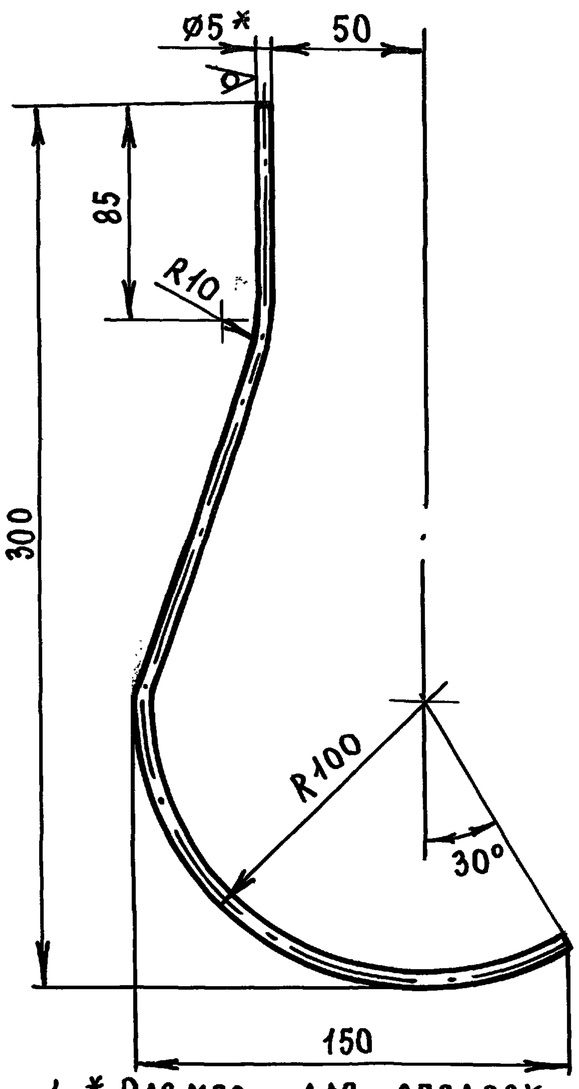

1. * Размер для справок
2. $-t_2$, $\pm\frac{t_2}{2}$
3. Развернутая длина ℓ = 425 мм

Изм	Лист	№ докум.	Подп.	Дата	Г. 00. 002		
Разраб.		Андреева			Зуб	Литера	Масса 0.07 / Масшт. 1:2
Пров.		Маркова				Лист	Листов 1
Гл.инж.пр.		Ухорская			Круг В-5 ГОСТ 2590-71 / Ст3 сп-II-ГОСТ 535-79	Главмосархитектура Мосгорисполкома Моспромпроект мастерская N7	
Н. контр.		Ухорская					

Формат А4

Инв. N подл. | Подп. и дата | Взам. инв. N | Инв. N дубл. | Подп. и дата

Выпуск 5

К. 00. 001

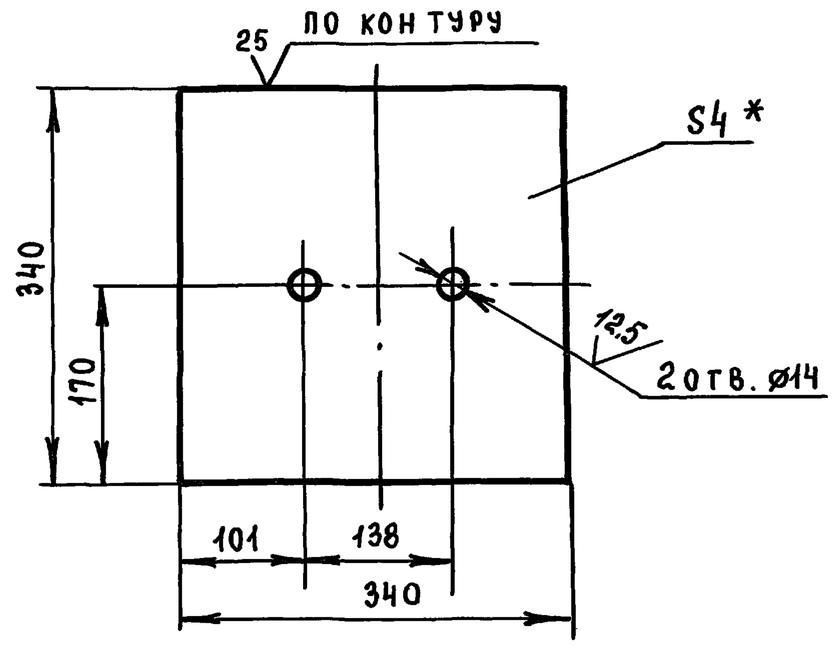

1. * Размер для справок
2. $+t_2$, $-t_2$, $\pm\frac{t_2}{2}$.

Изм	Лист	№ докум	Подп.	Дата	К. 00. 001		
Разраб.		Андреева			Крышка	Литера	Масса 3,6 / Масшт. 1:5
Пров.		Маркова				Лист	Листов 1
Гл.инж.пр.		Ухорская			Лист Б-ПН-4 ГОСТ 19903-74 / Ст3 сп ГОСТ 14637-79	Главмосархитектура Мосгорисполкома Моспромпроект мастерская N7	
Н. контр.		Ухорская					

Формат А4

Инв. N подл. | Подп. и дата | Взам. инв. N | Инв. N дубл. | Подп. и дата

Серия 07.900-2

К. 00. 000 СБ

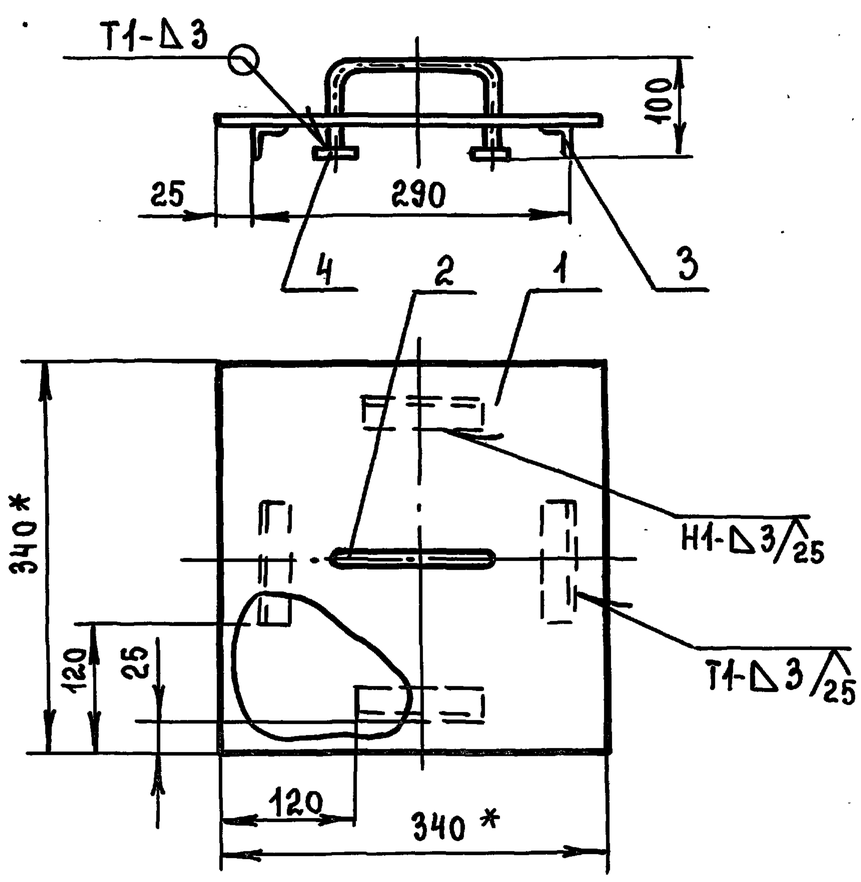

1. * Размер для справок
2. $\pm\frac{t_2}{2}$
3. Сварку производить по ГОСТ 5264-80

Изм	Лист	№ докум	Подп.	Дата	К. 00. 000 СБ		
Разраб.		Андреева			Крышка Сборочный чертеж	Литера	Масса 4.5 / Масшт. 1:5
Пров.		Маркова				Лист	Листов 1
Гл.инж.пр.		Ухорская				Главмосархитектура Мосгорисполкома Моспромпроект мастерская N7	
Н. контр.		Ухорская					

Формат А4

Инв. N подл. | Подп. и дата | Взам. инв. N | Инв. N дубл. | Подп. и дата

Формат	Зона	Поз.	Обозначение	Наименование	Кол.	Примечание
				Документация		
А4			К-00. 000 СБ	Сборочный чертеж		
				Детали		
А4		1	К. 00. 001	Крышка	1	
А4		2	СП. 1. 02. 002	Ручка	1	
Б.Ч		3	К. 00. 002	Уголок		
				Уголок 25х25х3-Б-ГОСТ 8509-86 / Ст3сп-II-ГОСТ 535-79		
				ℓ = 100 h 14	4	0,45 кг
				Стандартные изделия		
		4		Шайба 12.02.01 ГОСТ 11371-78	2	

Изм	Лист	№ докум	Подп.	Дата	К. 00. 000		
Разраб.		Андреева			Крышка	Литера	Лист / Листов 1
Пров.		Маркова				Главмосархитектура Мосгорисполкома Моспромпроект мастерская N7	
Гл.инж.пр.		Ухорская					
Н. контр.		Ухорская					

Формат А4

Г. 00. 000 СБ

Выпуск 5

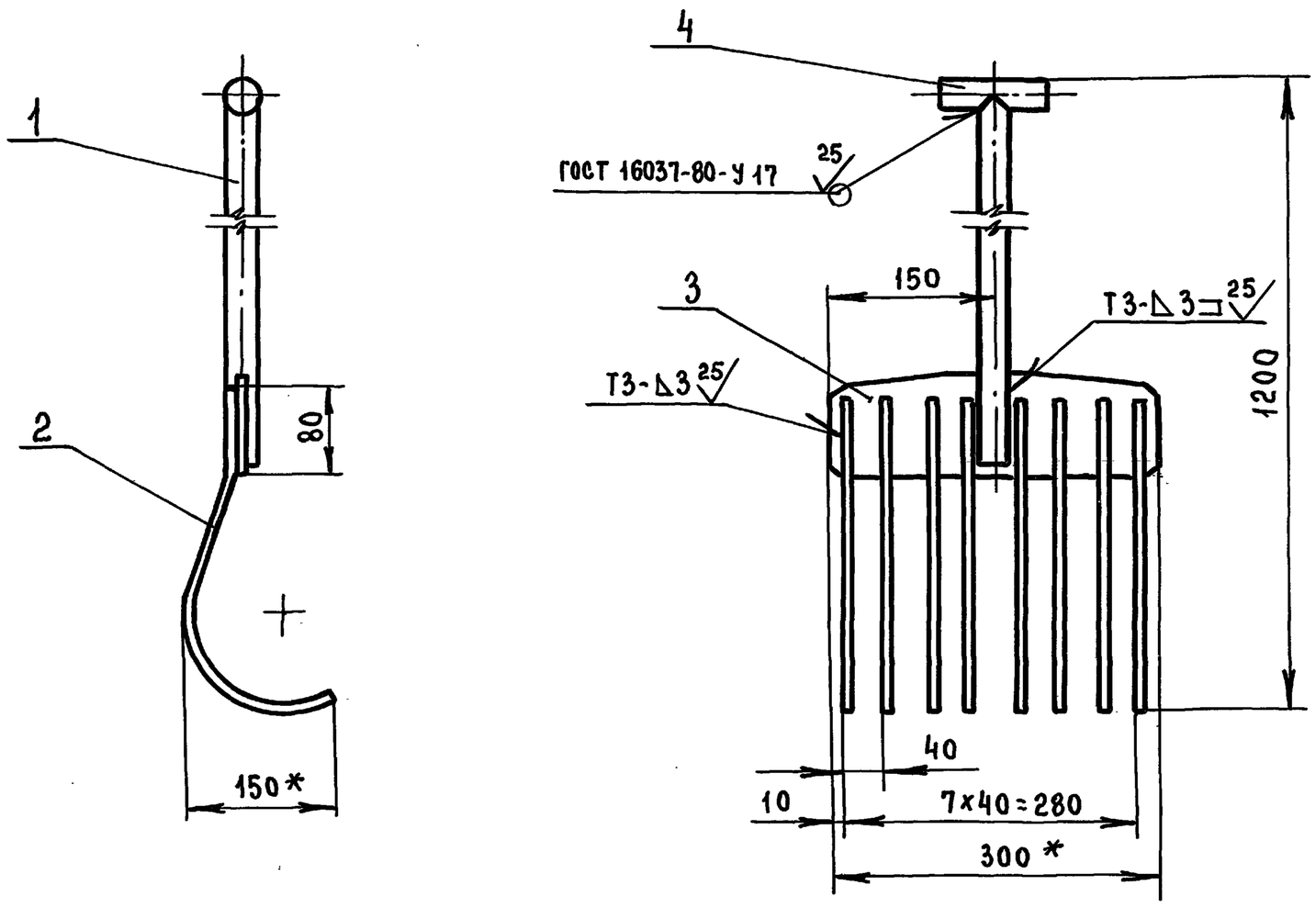

1. * Размер для справок
2. $-t_2$, $\pm\frac{t_2}{2}$
3. Сварку производить по ГОСТ 5264-80

Изм	Лист	№ докум.	Подп.	Дата	Г. 00. 000 СБ			
Разраб.		Андреева			Грабли Сборочный чертеж	Литера	Масса	Масштаб
Пров.		Маркова					2.7	1:5
Гл.инж.пр		Ухорская				Лист	Листов 1	
Н. контр.		Ухорская				Главмосархитектура Мосгорисполкома Моспромпроект Мастерская N7		

Формат А3

Серия 07.900-2

Г. 00. 001

25/(√)

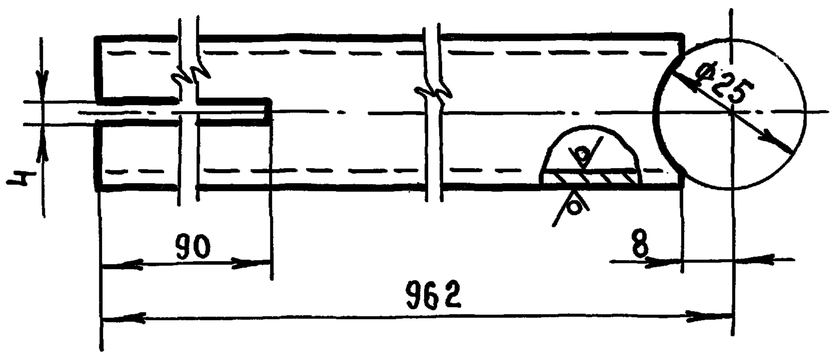

$-t_2$, $\pm\frac{t_2}{2}$

Изм	Лист	№ докум	Подп.	Дата	Г. 00. 001.			
Разраб.		Андреева			Труба	Литера	Масса	Масштаб
Пров.		Маркова					1.3	1:1
Гл.инж.пр		Ухорская				Лист	Листов 1	
Н. контр.		Ухорская			Труба $\frac{25\times2,5\ ГОСТ\ 8732-78}{Б10\ ГОСТ\ 8731-87}$	Главмосархитектура Мосгорисполкома Моспромпроект Мастерская N7		

Формат А4

Формат	Зона	Поз.	Обозначение	Наименование	Кол.	Примечание
				Документация		
А3			Г. 00. 000 СБ	Сборочный чертеж		
				Детали		
А4		1	Г. 00. 001	Труба	1	
А4		2	Г. 00. 002	Зуб	8	
А4		3	Г. 00. 003	Полоса	1	
Б4		4	Г. 00. 004	Труба		
				Труба $\frac{25\times2,5\ ГОСТ\ 8732-78}{Б10\ ГОСТ\ 8731-87}$		
				ℓ = 100 h 14	1	0,14 кг

Изм	Лист	№ докум	Подп.	Дата	Г. 00. 000			
Разраб		Андреева			Грабли	Литера	Лист	Листов
Пров.		Маркова						1
Гл.инж.пр		Ухорская				Главмосархитектура Мосгорисполкома Моспромпроект Мастерская N7		
Н. контр.		Ухорская						

Подп. и дата | Инв. N дубл | Взам. инв. N | Подп. и дата | Инв. N подл

Выпуск 5

МСБ-1/0. 00. 001

25 (√)

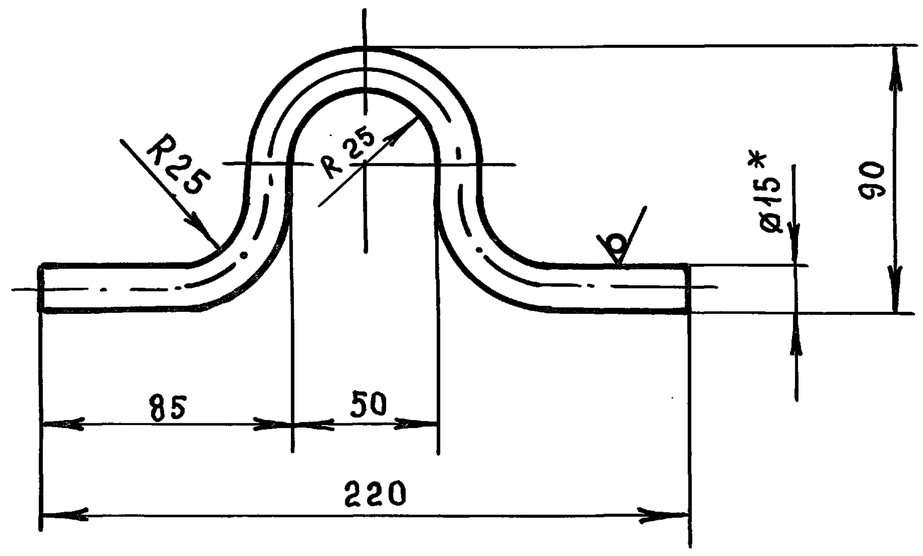

1. * Размер для справок.
2. $-t_2$, $\pm\frac{t_2}{2}$
3. Длина развертки $\ell = 314$ мм

					МСБ-1/0.00.001			
Изм	Лист	№ докум.	Подп.	Дата	Петля	Лит.	Масса	Масштаб
Разраб.		Андреева					0,47	1:2
Пров.		Маркова				Лист	Листов 1	
Гл.инж.пр		Ухорская			Круг В-15 ГОСТ 2590-71 / Б Ст 3 сп-II-ГОСТ 535-79	Главмосархитектура Мосгорисполкома Моспромпроект Мастерская № 7		
Н.контр.		Ухорская						

Формат А4

Серия 07.900-2

СП-1.00.003

25 (√)

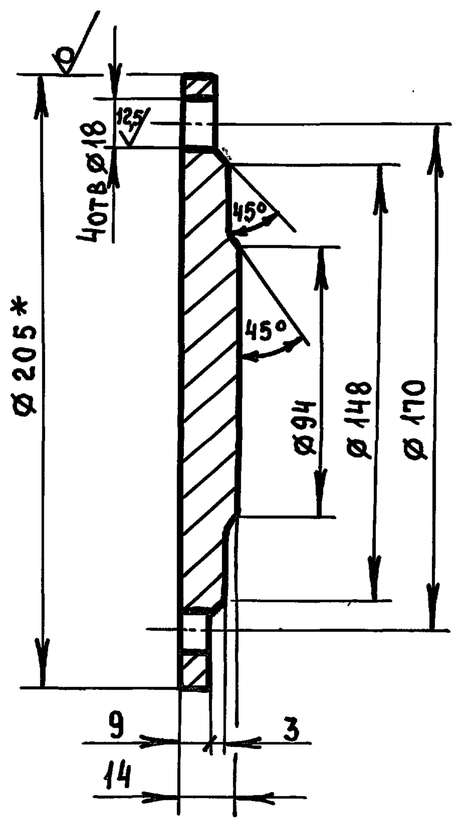

1. * Размер для справок
2. $+t_2$, $-t_2$, $\pm\frac{t_2}{2}$.

					СП-1.00.003			
Изм	Лист	№ докум	Подп.	Дата	Заглушка	Лит.	Масса	Масштаб
Разраб		Помазкова					2,75	1:2
Пров.		Андреева				Лист	Листов 1	
Гл.инж.пр		Ухорская			Круг В-205 ГОСТ 2590-71 / Б Ст 3сп-II-ГОСТ 535-79	Главмосархитектура Мосгорисполкома Моспромпроект Мастерская № 7		
Н.контр.		Ухорская						

Формат А4

Г.00.003

25 (√)

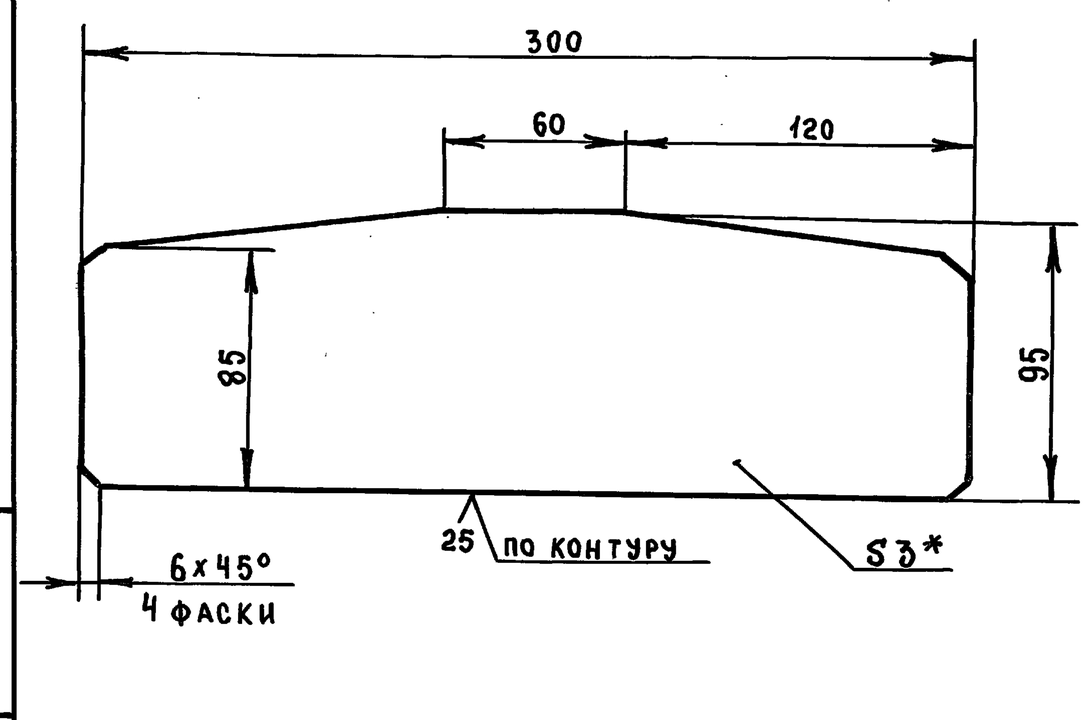

1. * Размер для справок
2. $-t_2$, $\pm\frac{t_2}{2}$

					Г.00.003			
Изм	Лист	№ докум.	Подп.	Дата	Полоса	Лит.	Масса	Масштаб
Разраб		Помазкова					0,64	1:2
Пров.		Андреева				Лист	Листов 1	
Гл.инж.пр		Ухорская			Лист Б-ПН-3 ГОСТ 19903-74 / 3-IV-Ст 3сп ГОСТ 16523-70	Главмосархитектура Мосгорисполкома Моспромпроект Мастерская № 7		
Н.контр.		Ухорская						
Гл.констр		Александянц						
Гл.инж.		Синяков						
Нач.маст.		Виноградов						

Формат А4