ТИПОВОЙ ПРОЕКТ
902-1-122.87
НАСОСНАЯ СТАНЦИЯ ПЕРЕКАЧКИ НЕФТЕПРОДУКТОВ ПРОИЗВОДИТЕЛЬНОСТЬЮ 50-70м³/ч И НЕФТЕШЛАМОВ 144м³/ч.
(СБОРНО-МОНОЛИТНЫЙ ВАРИАНТ).

АЛЬБОМ III

СТРОИТЕЛЬНЫЕ РЕШЕНИЯ. ПОДЗЕМНАЯ ЧАСТЬ.

22730-03
ЦЕНА

Отпускная цена
на момент реализации
указана в счет-накладной

Привязан

Инв №

ТИПОВОЙ ПРОЕКТ
902-1-122.87
НАСОСНАЯ СТАНЦИЯ ПЕРЕКАЧКИ НЕФТЕПРОДУКТОВ ПРОИЗВОДИТЕЛЬНОСТЬЮ 50-70м³/ч И НЕФТЕШЛАМОВ 144м³/ч.
(СБОРНО-МОНОЛИТНЫЙ ВАРИАНТ).

СОСТАВ ПРОЕКТА:

АЛЬБОМ I	ПОЯСНИТЕЛЬНАЯ ЗАПИСКА
АЛЬБОМ II	ТЕХНОЛОГИЧЕСКИЕ РЕШЕНИЯ. ВНУТРЕННИЙ ВОДОПРОВОД И КАНАЛИЗАЦИЯ. ОТОПЛЕНИЕ И ВЕНТИЛЯЦИЯ. АРХИТЕКТУРНО-СТРОИТЕЛЬНЫЕ РЕШЕНИЯ. ОБЩИЕ ЧЕРТЕЖИ. ИЗДЕЛИЯ.
АЛЬБОМ III	СТРОИТЕЛЬНЫЕ РЕШЕНИЯ. ПОДЗЕМНАЯ ЧАСТЬ.
АЛЬБОМ IV	ПОДЗЕМНАЯ ЧАСТЬ. ИЗДЕЛИЯ.
АЛЬБОМ VI	СИЛОВОЕ ЭЛЕКТРООБОРУДОВАНИЕ. ТЕХНОЛОГИЧЕСКИЙ КОНТРОЛЬ. ПОЖАРНАЯ СИГНАЛИЗАЦИЯ. ЗАДАНИЕ ЗАВОДУ-ИЗГОТОВИТЕЛЮ НА ЩИТЫ
АЛЬБОМ VII	СПЕЦИФИКАЦИЯ ОБОРУДОВАНИЯ.
АЛЬБОМ VIII	ВЕДОМОСТИ ПОТРЕБНОСТИ В МАТЕРИАЛАХ.
АЛЬБОМ IX	СМЕТЫ. ОБЩАЯ ЧАСТЬ.
АЛЬБОМ X	СМЕТЫ. ПОДЗЕМНАЯ ЧАСТЬ.

ПРИМЕНЕННЫЕ ТИПОВЫЕ МАТЕРИАЛЫ

СЕРИЯ 7.902-4 БАК РАЗРЫВА СТРУИ ВМЕСТИМОСТЬЮ 180 л – РАСПРОСТРАНЯЕТ ЦИТП.

АЛЬБОМ III

РАЗРАБОТАН:
ПРОЕКТНЫМ ИНСТИТУТОМ
«ХАРЬКОВСКИЙ ВОДОКАНАЛПРОЕКТ»

ГЛАВНЫЙ ИНЖЕНЕР ИНСТИТУТА – Г.А.БОНДАРЕНКО

ГЛАВНЫЙ ИНЖЕНЕР ПРОЕКТА В.С.ЛЯЛЮК

УТВЕРЖДЕН ГЛАВНЫМ УПРАВЛЕНИЕМ ПРОЕКТИРОВАНИЯ ГОССТРОЯ СССР ПРОТОКОЛ №49 ОТ 18.08.87

ВВЕДЕН В ДЕЙСТВИЕ В/О „СОЮЗВОДОКАНАЛНИИПРОЕКТ" ПРИКАЗ № 321 ОТ 23.11.87г.

				Привязан	
Инв.№					

Альбом III

Типовой проект 902-1-122.87

СОДЕРЖАНИЕ

Наименование	№ листа	№ стр.
Содержание альбома.		2
Основной комплект марки КЖ2		
Общие данные (начало)	1	3
Общие данные (окончание)	2	4
Схема расположения стеновых панелей. Узел I (начало)	3	5
Схема расположения стеновых панелей. Узел II (продолжение).	4	6
Схема расположения стеновых панелей. Узел III. (продолжение)	5	7
Схема расположения стеновых панелей. Узел IV, V (окончание)	6	8
Пояс монолитный Пм1. Общий вид и схема армирования	7	9
Схемы расположения балок и плит перекрытия на отм. -0,030 РКм1, на отм. 1,500 РКм2 (начало)	8	10
Схемы расположения балок и плит перекрытия на отм. -0,030 РКм1, на отм. 1,500. РКм2 (Продолжение)	9	11
Схемы расположения балок и плит перекрытия на отм. -0,030 РКм1, на отм. 1,500 РКм2 (Окончание)	10	12
Днище ПДм1. Общий вид и схема армирования (Начало)	11	13
Днище ПДм1. Общий вид и схема армирования (Окончание)	12	14

Наименование	№ листа	№ стр.
Днище ПДм2. Общий вид и схема армирования (начало)	13	15
Днище ПДм2. Общий вид и схема армирования (окончание)	14	16
Схема расположения фундаментов и фундаментных балок (Начало)	15	17
Схема расположения фундаментов и фундаментных балок (Продолжение1)	16	18
Схема расположения фундаментов и фундаментных балок (Продолжение 2).	17	19
Схема расположения фундаментов и фундаментных балок (Окончание)	18	20
Схема расположения элементов лестницы в осях А-Б (Начало).	19	21
Схема расположения элементов лестницы в осях А-Б (окончание)	20	22
Схема расположения элементов заземления	21	23
Детали гидроизоляции	22	24

Инв.№ подл. | Подпись и дата | Взам. инв.№

Привязан

Формат А2

Альбом II

Типовой проект 902-1-122.87

Ведомость чертежей основного комплекта марки КЖ2 (начало)

Лист	Наименование	Примечание
1	Общие данные (начало)	
2	Общие данные (окончание)	
3	Схема расположения стеновых панелей. Узел I (начало)	
4	Схема расположения стеновых панелей Узел II. (Продолжение)	
5	Схема расположения стеновых панелей Узел III (продолжение)	
6	Схема расположения стеновых панелей Узел IV, V (окончание)	
7	Пояс монолитный ПМ1. Общий вид и схема армирования	
8	Схемы расположения Балок и плит перекрытия на отм.-0,030 РКм1, на отм. 1,500 РКм2 (начало)	
9	Схемы расположения балок и плит перекрытия, на отм.-0,030 РКм1, на отм. 1,500 РКм2 (продолжение)	
10	Схемы расположения балок и плит перекрытия на отм.-0,030 РКм1, на отм. 1,500 РКм2 (окончание)	
11	Днище ПДМ1 Общий вид и схема армирования (начало)	
12	Днище ПДМ1 Общий вид и схема армирования (окончание)	
13	Днище ПДМ2. Общий вид и схема армирования (начало)	
14	Днище ПДМ2 Общий вид и схема армирования (окончание)	
15	Схема расположения фундаментов и фундаментных балок (начало)	
16	Схема расположения фундаментов и фундаментных балок (продолжение)	
17	Схема расположения фундаментов и фундаментных балок (продолжение)	
18	Схема расположения фундаментов и фундаментных балок (окончание)	

Ведомость чертежей основного комплекта марки КЖ2 (окончание)

Лист	Наименование	Примечание
19	схема расположения элементов лестницы в осях А-Б (начало)	
20	схема расположения элементов лестницы в осях А-Б (окончание)	
21	схема расположения элементов заземления	
22	Детали гидроизоляции	

Ведомость спецификация

Лист	Наименование	Примечание
3	Спецификация к схеме расположения стеновых панелей	
6	Спецификация к схеме расположения стеновых панелей	
6	Спецификация к схеме расположения элементов подземной части	
8	Спецификация к схемам расположения балок и плит перекрытия на отм. -0,030 РКм1, на отм. 1.500 РКм 2	
15	Спецификация к схеме расположения фундаментов и фундаментных балок	
19	Спецификация к схеме расположения элементов лестницы в осях А-Б	
21	Спецификация к схеме расположения элементов заземления	

Ведомость ссылочных и прилагаемых документов (начало)

Обозначение	Наименование	Примечание
	Ссылочные документы	
ГОСТ 13579-78	Блоки бетонные для стен подвалов	
3.900.1-4	Сборные унифицированные железобетонные стеновые и перегородочные панели подземных частей прямоугольных насосных станций	
3.006.1-2/82 в.1-2	Сборные железобетонные каналы и тоннели из лотковых элементов	
5.900-2	Сальники набивные Ду50 - 1400мм для пропуска труб через стены	

Типовой проект разработан в соответствии с действующими нормами и правилами и предусматривает мероприятия, обеспечивающие взрывную, взрывопожарную и пожарную безопасность при эксплуатации здания.

Главный инженер проекта /Пятюк В.С/

Инв.N подл. | Подпись и дата | Взам.инв.N

Привязан

Инв.N

ТП902-1-122.87-КЖ2

Нач.отд.	Шейко		
Н.контр.	Сокольская		
Гл.спец.	Власенко		
Рук.гр.	Бориченко		
Вед.инж.	Казина		
Инж.	Платонов		

Насосная станция перекачки нефтепродуктов производительностью 50-300 м3/ч и нефтешламов 100 м3/ч

Общие данные (начало)

Стадия	Лист	Листов
Р	1	22

Госстрой СССР Союзводоканалпроект Ростовский Водоканалпроект

Ведомость ссылочных и прилагаемых документов (окончание)

Обозначение	Наименование	Примечание
	Прилагаемые документы	
902-1-122.87-КЖИ	Изделия	Альбом VIII
-КЖ ВМ1	ВМ по рабочим чертежам основного комплекта марки КЖ.	
	Монолитные конструкции	Альбом IV
-КЖ ВМ2	ВМ по рабочим чертежам основного комплекта марки КЖ. Сборные конструкции	Альбом V

Схема расчетных нагрузок

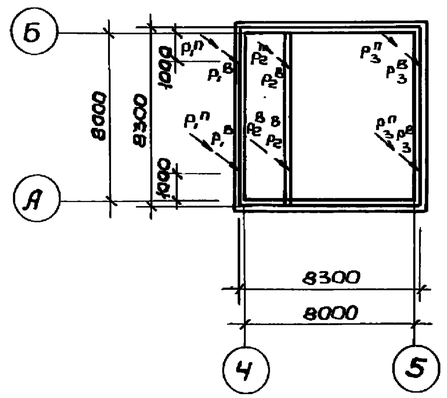

Ведомость объемов сборных бетонных и железобетонных конструкций по рабочим чертежам основного комплекта марки КЖ2

№№ п/п	Наименование группы элементов конструкции	Код	Кол. м³	Примечание
1.	Блоки фундаментов	581100	9,65	
2.	Балки	582400	9,1	
3.	Панели стеновые	583100	51,33	
4.	Панели перегородочные	583300	8,4	
5.	Плиты перекрытия	584200	3,6	
	Всего бетона и железобетона		82,08	

Материалы на изготовление сборных бетонных и железобетонных конструкций учтены в ведомости потребности в материалах и отдельно не учитываются.

Схема расчетных нагрузок

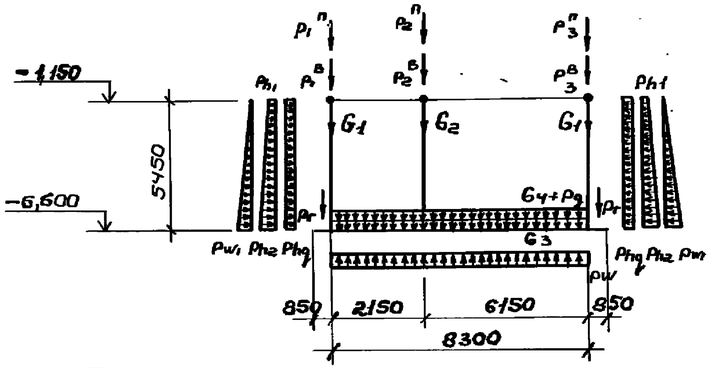

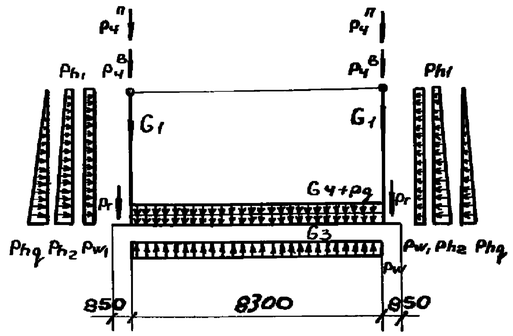

Общие указания

За условную отметку 0,000 принят уровень чистого пола монтажной площадки машинного отделения, что соответствует абсолютной отметке [ ]

Таблица расчетных нагрузок

Способ произ-водства работ	Грунты	Нагрузки постоянные: от собственного веса: Надземная часть кН (тс)				Надземная часть в осях 1-3 кН/м (тс/м)	Стены подземной части кН/м (тс/м)		Днища кН/м² (тс/м²)	Надотмостки кН/м² (тс/м²)	Вес грунта на уступах кН/м² (тс/м²)	Основное давление грунта кН/м² (тс/м²)				Нагрузки кратковременные: Надземная часть кН (тс)				Нагр. на 1 м в осях 1-3 кН (тс/м)	Дополнительное давление на подошву фундамента кН/м² (тс/м²)	Временная длительно действующая кН/м² (тс/м²)	
		P_1^n	P_2^n	P_3^n	P_4^n		G_1	G_2	G_3	G_4	P_r	P_{h1}	P_{h2}	P_w	P_{w1}	$P_1^в$	$P_2^в$	$P_3^в$	$P_4^в$			P_{hq}	P_q
открытый	Мокрые	264,6 (27,0)	300,9 (30,7)	294,0 (30,0)	12,8 (1,3)		44,1 (4,5)	29,4 (3,0)	10,8 (1,1)	8,9 (0,9)	53,0 (5,4)	10,8 (1,1)	39,2 (4,0)	60,8 (6,2)	55,9 (5,7)	26,5 (2,7)	39,2 (4,0)	80,4 (8,2)	5,9 (0,6)			5,6 (0,57)	7,9 (0,8)
	Сухие	264,6 (27,0)	300,9 (30,7)	294,0 (30,0)	12,8 (1,3)		44,1 (4,5)	29,4 (3,0)	9,8 (1,0)	8,9 (0,9)	53,0 (5,4)	8,1 (0,82)	47,1 (4,8)			26,5 (2,7)	39,2 (4,0)	80,4 (8,2)	5,9 (0,6)			4,32 (0,44)	7,9 (0,8)

Привязан

Инв. №

Нач.отд.	Шейко	
Н.контр.	Сокольская	
Гл.спец.	Власенко	
Рук.гр.	Борисенко	
Вед.инж.	Казина	
Ст.инж.	Соколовская	
Инжен.	Пивоварова	

ТП 902-1-122.87-КЖ2

Насосная станция перекачки нефтепродуктов производительностью 50-70 м³/ч и нефтешламов -144 м³/ч

Стадия	Лист	Листов
Р	2	

Общие данные (окончание)

Госстрой СССР Союзводоканалпроект Харьковский водоканалпроект

Типовой проект 902-1-122.87 Альбом III

Согласовано:

Инв.№ подл. | Подпись и дата | Взам. инв.№

22730-03 5

Типовой проект 902-1-122.87 Альбом III

Схема расположения стеновых панелей

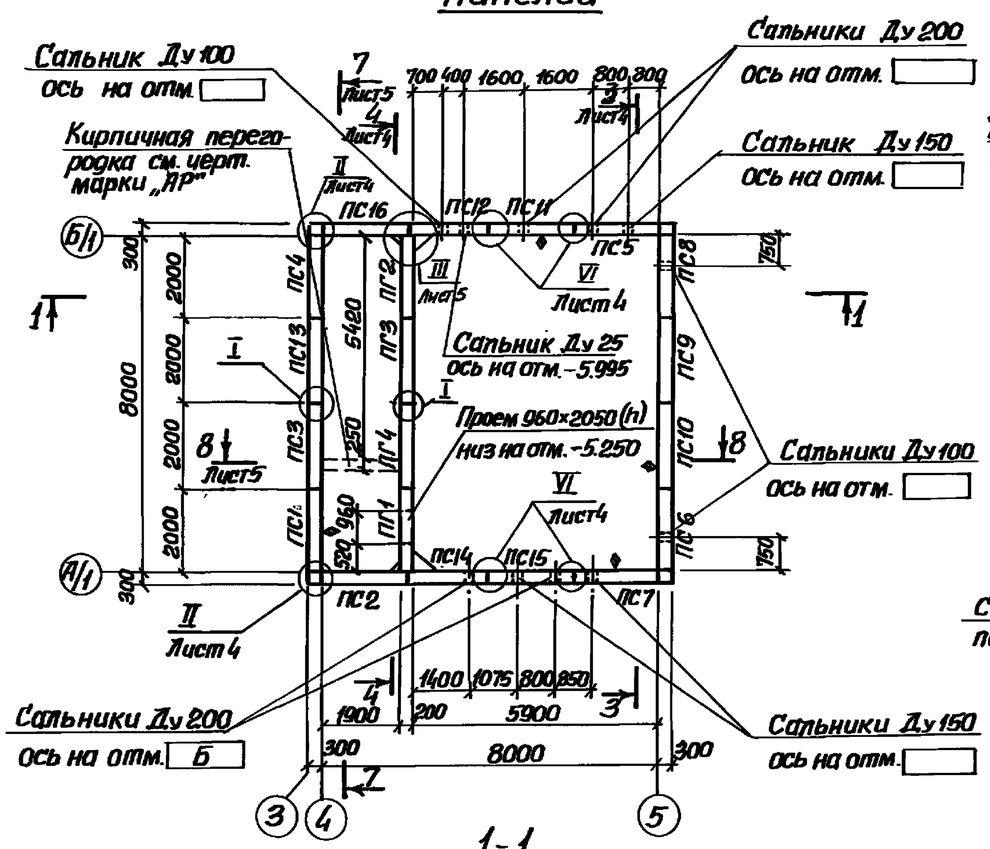

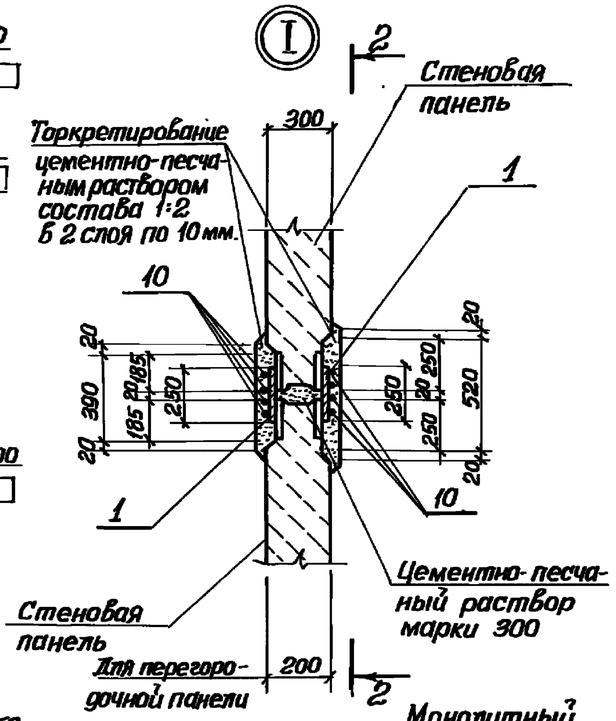

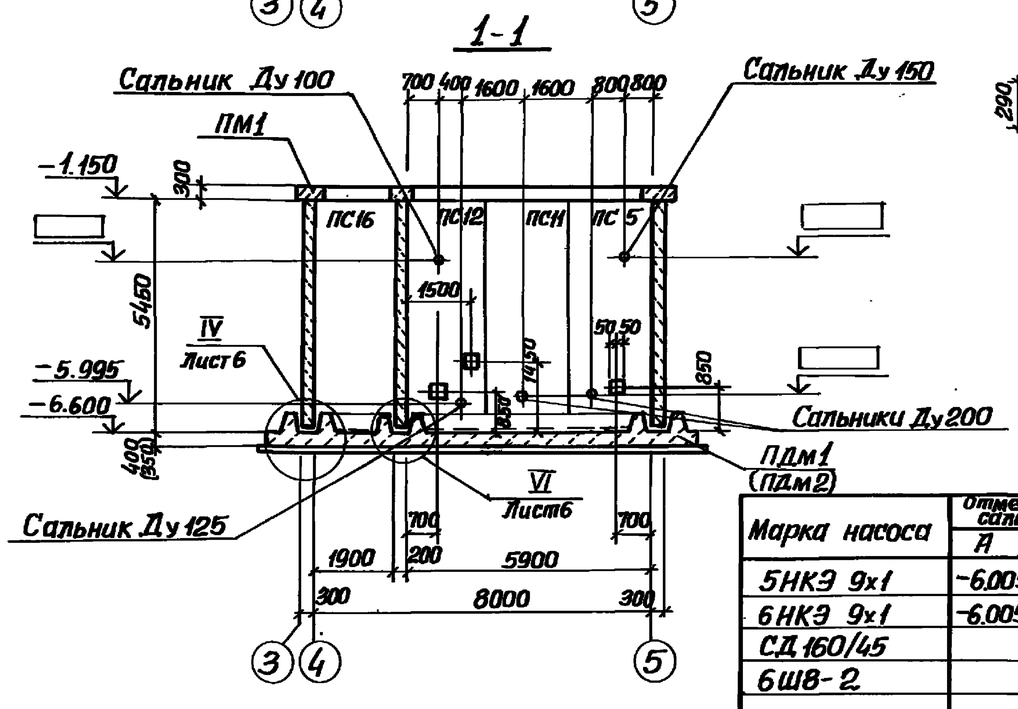

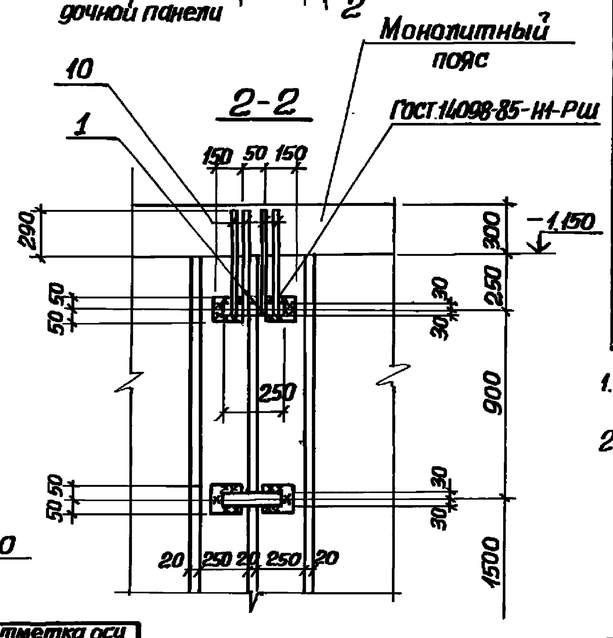

Марка насоса	Отметка оси сальника А	Б
5НКЭ 9х1	-6.005	
6НКЭ 9х1	-6.005	
СД 160/45		-5.727
6Ш8-2		-5.727

Спецификация к схеме расположения стеновых панелей

Марка, поз.	Обозначение	Наименование	Кол.	Масса ед., кг.	Примечание
		Для сухих грунтов			
		Панели стеновые			
ПС1	3.900.1-4 вып. 2	ПС54.3-У2-1	1	7700	
ПС2	902- - .87-КЖИ-ПС3	ПС54.3-У2-К	1	7700	
ПС3	-ПС3	ПС54.3-У2-А	1	7700	
ПС4	-ПС3	ПС54.3-У2-Б	1	7700	
ПС5	-ПС3	ПС54.3-У2-В	1	7700	
ПС6	-ПС3	ПС54.3-У2-Г	1	7700	
ПС7	-ПС3	ПС54.3-У2-1-А	1	7700	
ПС8	-ПС3	ПС54.3-У2-1-Б	1	7700	
ПС9	3.900.1-4 вып. 2	ПС54.3-Р2	1	7700	
ПС10	902- - .87-КЖИ-ПС3	ПС54.3-Р2-А	1	7700	
ПС11	-ПС3	ПС54.3-У2-Д	1	7700	
ПС12	-ПС3	ПС54.3-У2-Е	1	7700	
ПС13	-ПС3	ПС54.3-Р2-Б	1	7700	
ПС14	-ПС3	ПС54.3-У2-Ж	1	7700	
ПС15	-ПС3	ПС54.3-У2-И	1	7700	
ПС16	-ПС3	ПС54.3-У2-1-В	1	7700	
		Панели перегородочные			
ПГ1	-ПГ1	ПГ1	1	5000	
ПГ2	-ПГ2	ПГ54.2-У1-1-А	1	5000	
ПГ3	-ПГ2	ПГ54.2-Р1-А	1	5000	
ПГ4	-ПГ2	ПГ54.2-У1-А	1	5000	
Узел II	Лист 4,6	Узел II	4		
Узел III	Лист 5,6	Узел III	2		
1		Полоса $\frac{60\times6\ ГОСТ\ 103\text{-}76^*}{Вст3кп2\ ГОСТ\ 535\text{-}79^*}$ ℓ=250	202	0,7	
10		ф16А-III ГОСТ 5781-82* ℓ=600	202	0,96	

1. Обозначения в скобках даны для варианта в сухих грунтах.
2. При монтаже стеновых панелей внутренняя грань панели ориентируется в соответствии со знаком ◊.

Привязан

Инв. №

Нач. отд.	Щейко	
Н. контр.	Сокольская	
Гл. спец.	Власенко	
Рук. гр.	Борисенко	
Вед. инж.	Казина	
Инж.	Пактионов	

ТП 902-1-122.87-КЖ2

Насосная станция перекачки нефтепродуктов производительностью 50-70 м³/ч и нефтешламов 144 м³/ч

Схема расположения стеновых панелей Узел 1. (начало)

Стадия	Лист	Листов
Р	3	

Госстрой СССР Союзводоканалпроект Харьковский Водоканалпроект

Инв. № подл. | Подпись и дата | Взам. инв. №

Вып. К-2 | Мамкеева | Гл. спец. техн. отд. | Лучковский

22730-03 6 Формат А2

Типовой проект 902-1-122.87 Альбом

3 – 3. Лист 3

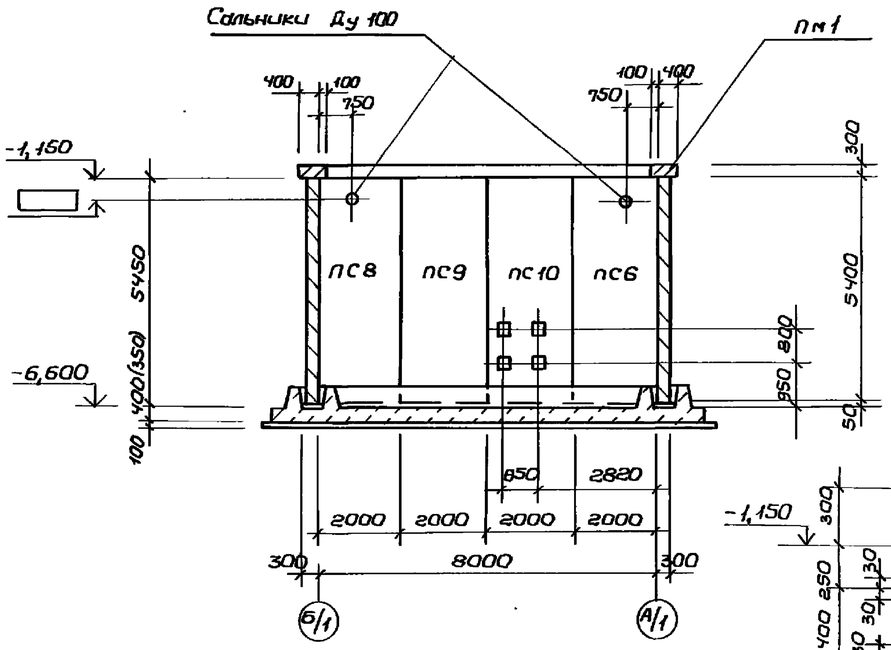

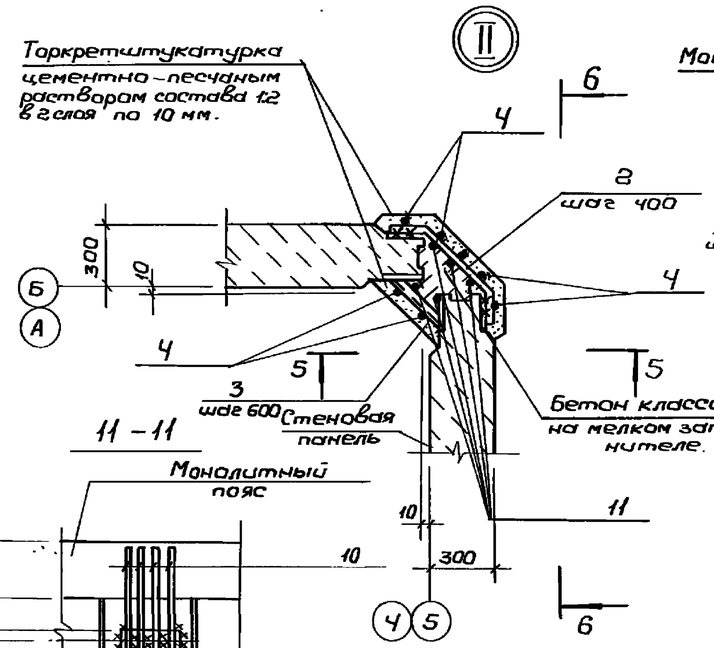

11 – 11

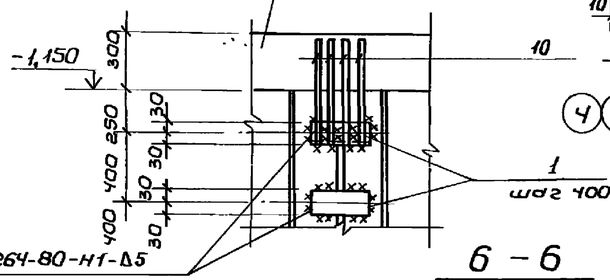

5 – 5

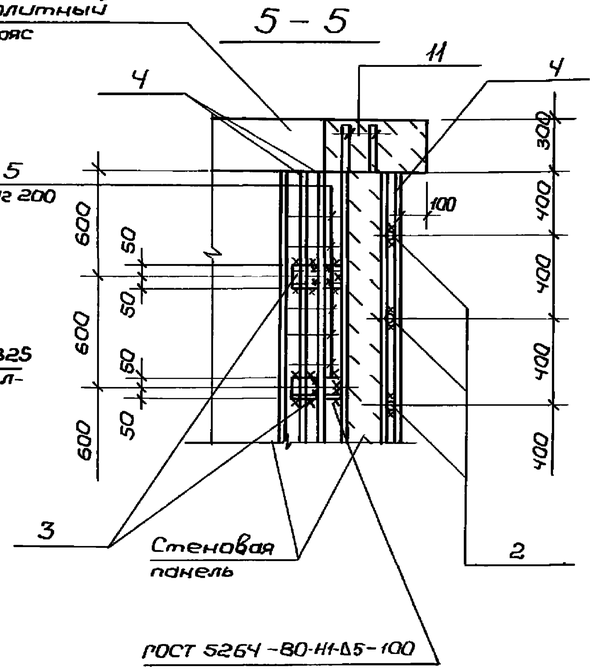

4 – 4. Лист 3

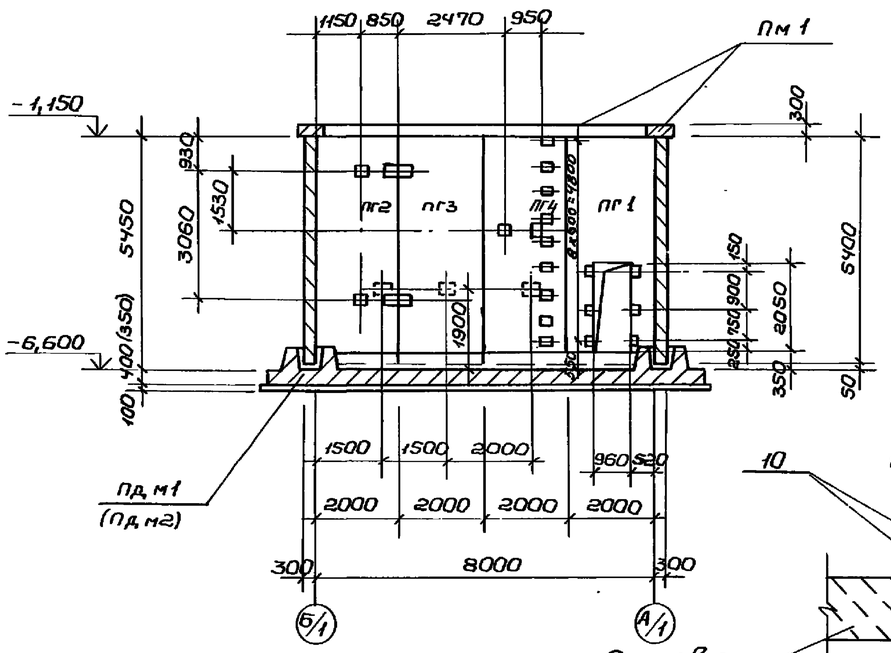

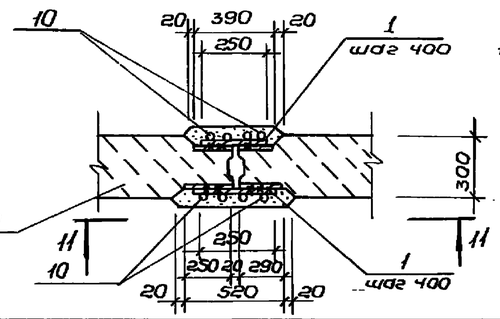

6 – 6

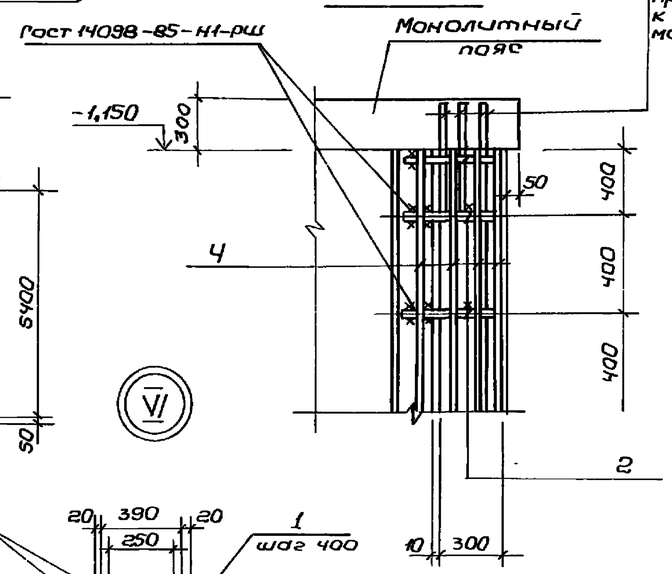

1. Обозначения в скобках даны для варианта в сухих грунтах.
2. Обратную засыпку пазух котлована произвести после возведения перекрытия на отм. 0,000.

Привязан				Нач.отд.	Шейко		ТП 902-1-122.87-КЖ2	
				Н.контр.	Сокальская		Насосная станция перекачки нефтепродуктов производительностью 50-70 м³/ч и нефтешламов 4 м³/ч	Стадия: Р; Лист: 4; Листов:
				Гл.спец.	Власенко			
				Рук.гр.	Барисенко		Схема расположения стеновых панелей. Узлы II. (Продолжение)	Госстрой СССР Союзводоканалниипроект Харьковский Водоканалпроект
				Вед.инж.	Козина			
Инв.№				Инж.	Лактионов			

Инв.№подл. | Подпись и дата | Взам.инв.№

Типовой проект 902-1-122.87 Альбом III

7-7. Лист 3

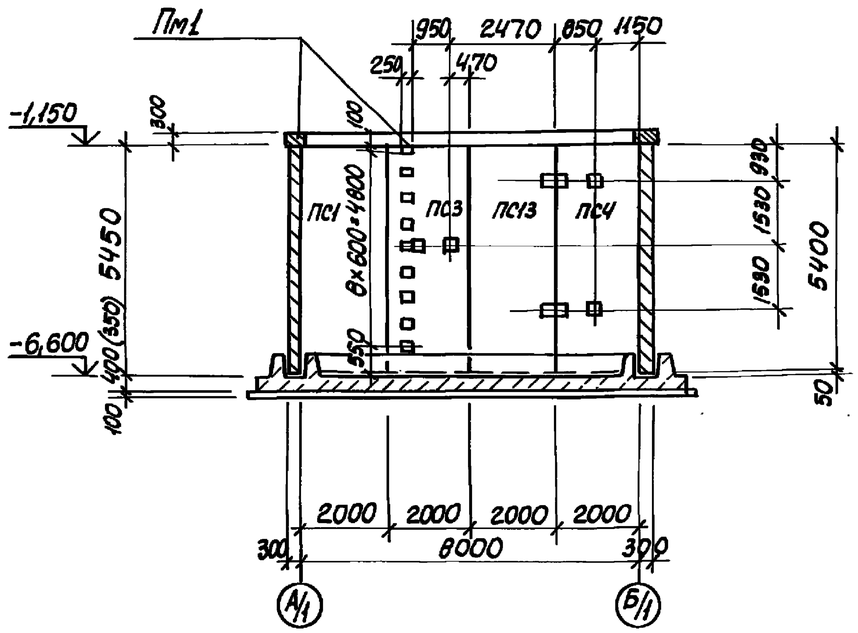

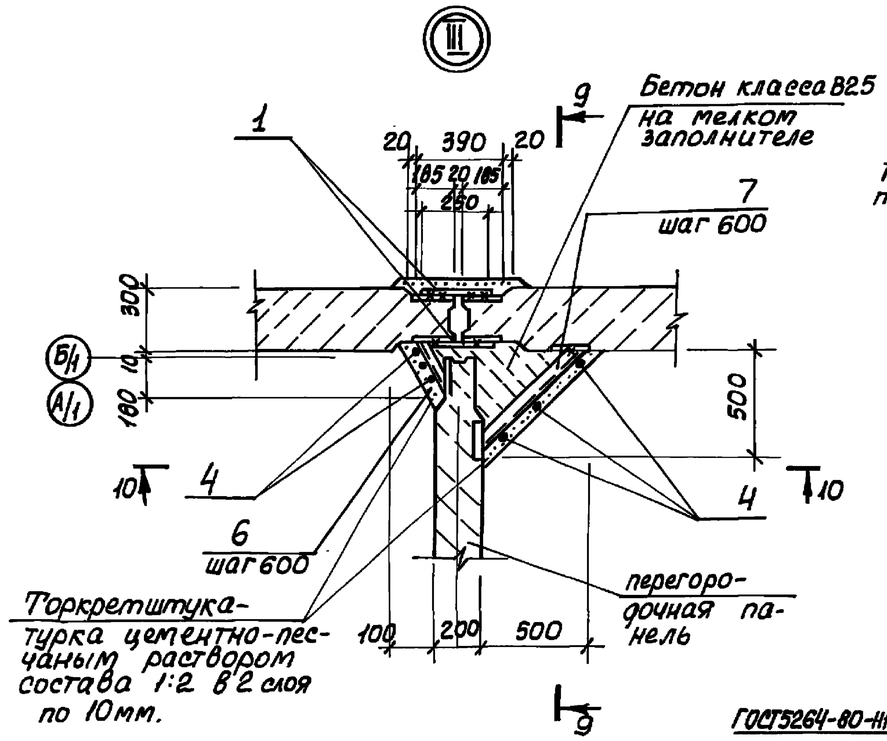

9-9

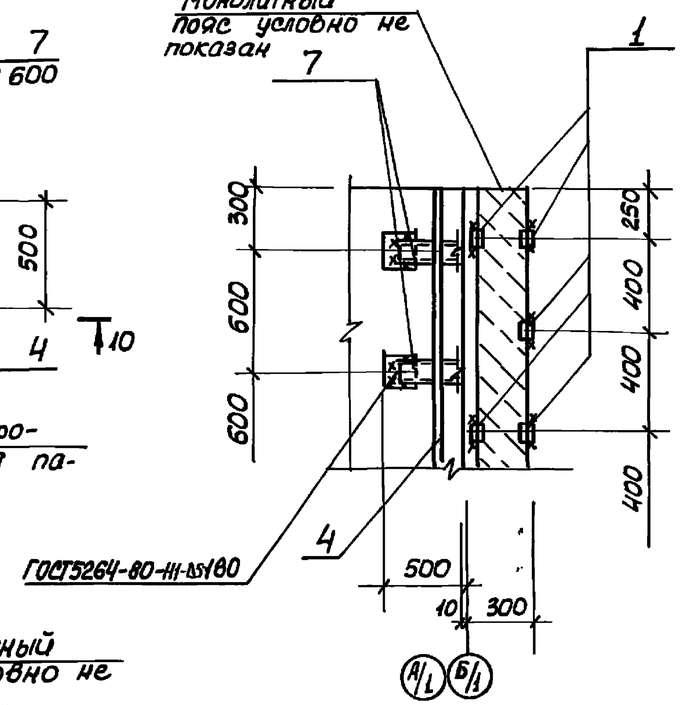

8-8. Лист 3

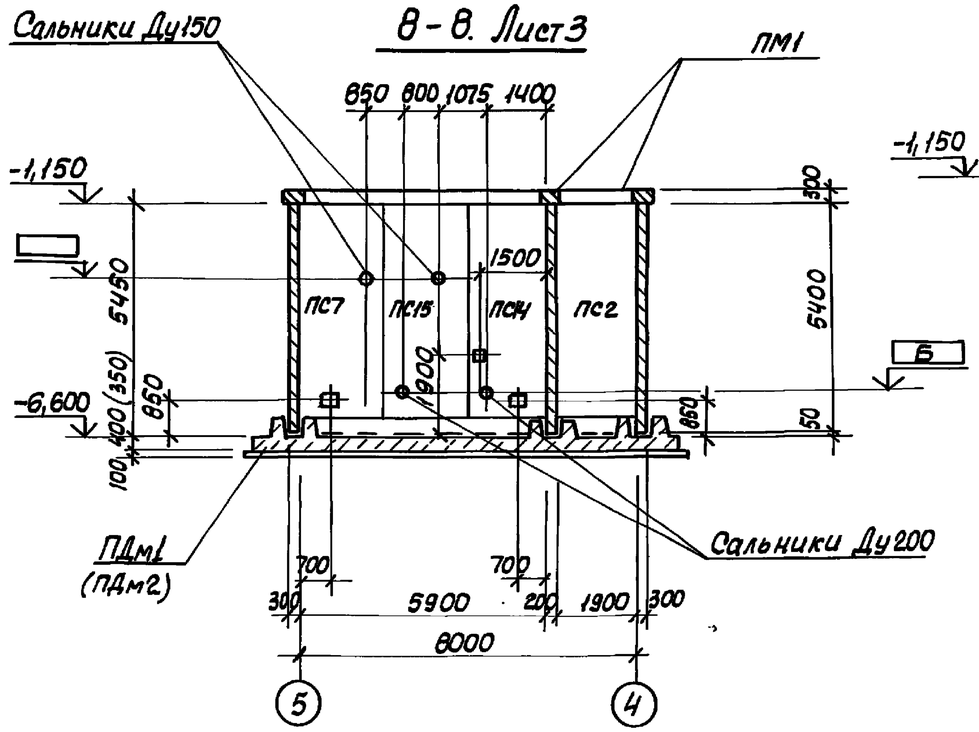

10-10

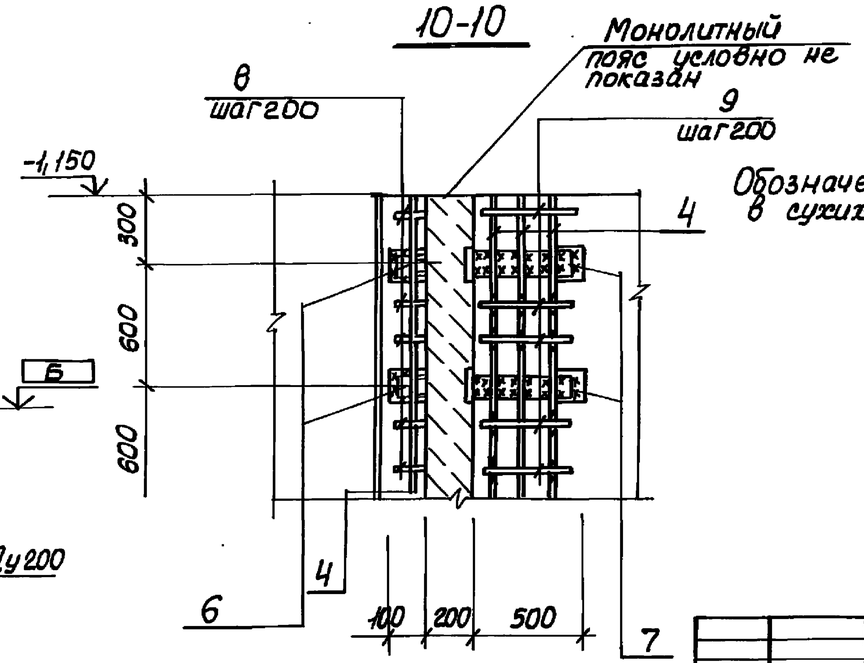

Обозначения в скобках даны для варианта в сухих грунтах

Привязан				ТП 902-1-122.87-КЖ 2			
	Нач.отд.	Шейко		Насосная станция перекачки нефтепродуктов производительностью 50-70 м³/ч и нефтешламов 144 м³/ч	Стадия	Лист	Листов
	Н.контр.	Сокольская			Р	5	
	Гл.спец.	Власенко					
	Рук.гр.	Борисенко		Схема расположения стеновых панелей узел III (продолжение)	Госстрой СССР Союзводоканалниипроект Харьковский Водоканалпроект		
	Вед.инж.	Козина					
Инв.№	Инженер	Лактионов					

Инв.№ подл. | Подпись и дата | Взам.инв.№

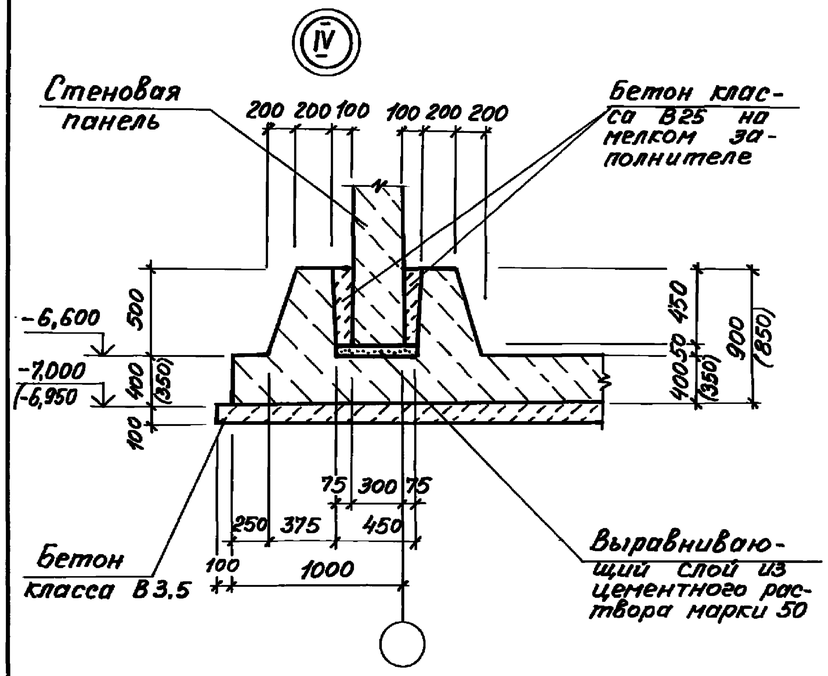

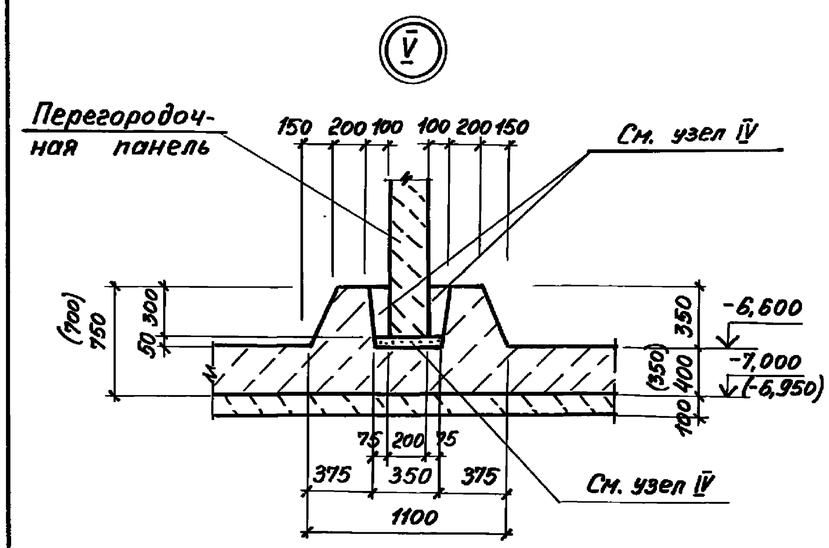

Спецификация узлов II, III

Формат	Зона	Поз.	Обозначение	Наименование	Кол.	Примечание
				Узел II		
				Сборочные единицы		
		2	3.900.1-4.2 11.00	МС8, (МС6)	12	
		3	3.900.1-4.2 12.00	МС11	8	
				Детали		
Б4		4		ф6А-I ГОСТ 5781-82* ℓ=5050	6	1,1кг
Б4		5		ф6А-I ГОСТ 5781-82* ℓ=100	40	0,02кг
Б4		11		ф16А-III ГОСТ 5781-82* ℓ=700	5	1,1кг
				Материалы		
				Бетон класса В25	0,25	м³
				Узел III		
				Сборочные единицы		
		6	3.900.1-4 Вып.2	МС12	8	
		7	3.900.1-4 Вып.2	МС13	8	
				Детали		
Б4		4		ф6А-I ГОСТ 5781-82* ℓ=5050	5	1,1кг
Б4		8		ф6А-I ГОСТ 5781-82* ℓ=120	40	0,023кг
Б4		9		ф6А-I ГОСТ 5781-82* ℓ=640	40	0,14кг
				Материалы		
				Бетон класса В25	1,5	м³

Спецификация к схеме расположения элементов подземной части.

Марка, поз.	Обозначение	Наименование	Кол.	Масса ед., кг.	Примечание
РКм1	лист 8-10	Перекрытие на отм. -0,030 РКм1	1		
РКм2	лист 8-10	перекрытие на отм. 1,500 РКм2	1		
ПДм1	лист 11,12	Плита днища ПДм1	1		покрытые грунты
ПДм2	лист 13,14	Плита днища ПДм2	1		сухие грунты
ПМ1	лист 7	Пояс монолитный ПМ1	1		

Спецификация к схеме расположения стеновых панелей

Марка, поз.	Обозначение	Наименование	Кол.	Масса ед., кг.	Примечание
		Для мокрых грунтов			
		Стеновые панели			
ПС1	3.900.1-4 Вып. 2	ПС 54.3-УЗ-1	1	7700	
ПС2	902-1-122.87-КЖИ-ПС3	ПС 54.3-УЗ-К	1	7700	
ПС3	-ПС3	ПС 54.3-УЗ-А	1	7700	
ПС4	-ПС3	ПС54.3-УЗ-Б	1	7700	
ПС5	-ПС3	ПС54.3-УЗ-В	1	7700	
ПС6	-ПС3	ПС54.3-УЗ-Г	1	7700	
ПС7	-ПС3	ПС54.3-УЗ-1-А	1	7700	
ПС8	-ПС3	ПС54.3-УЗ-1-Б	1	7700	
ПС9	3.900.1-4 Вып. 2	ПС54.3-РЗ	1	7700	
ПС10	902-1-122.87-КЖИ-ПС3	ПС54.3-РЗ-А	1	7700	
ПС11	-ПС3	ПС54.3-УЗ-Д	1	7700	
ПС12	-ПС3	ПС54.3-УЗ-Е	1	7700	
ПС13	-ПС3	ПС54.3-РЗ-Б	1	7700	
ПС14	-ПС3	ПС54.3-УЗ-Ж	1	7700	
ПС15	-ПС3	ПС54.3-УЗ-И	1	7700	
ПС16	-ПС3	ПС54.3-УЗ-1-В	1	7700	
		Панели перегородочные			
ПГ1	-ПГ1	ПГ1	1	5000	
ПГ2	-ПГ2	ПС54.2-У1-1-А	1	5000	
ПГ3	-ПГ2	ПС54.2-Р1-А	1	5000	
ПГ4	-ПГ2	ПС54.2-У1-А	1	5000	
Узел II	лист 4,6	Узел II	4		
Узел III	лист 5,6	Узел III	2		
		Полосса 60×6 ГОСТ 103-76* Вст3кп2 ГОСТ 535-79* ℓ=250	120	0,7	
10		ф16А-III ГОСТ 5781-82* ℓ=600	120	0,96	

Обозначения в скобках даны для варианта в сухих грунтах

Ведомость расхода стали на элемент, кг

Марка элемента	Изделия арматурные										Изделия закладные				Общий расход
	Арматура класса									Всего	Прокат марки			Всего	
	А-III				А-I						Вст3кп2				
	Гост 5781-82*										Гост 8240-72*				
	ф25 (ф22)	ф16			Итого	ф6			Итого		С10		Итого		
Узел II	31,8 (24,0)	5,5			37,3 (29,5)	7,4			7,4	44,7 (36,9)	12,4		12,4	12,4	57,1 (49,3)
Узел III						12,0			12,0	12,0	65,8		65,8	65,8	77,8

Привязан:	Нач. отд.	Шейко		ТП 902-1-122.87-КЖ2
	Н. контр.	Сокольская		
	Гл. спец.	Власенко		
	Рук. гр.	Борисенко		
	Вед. инж.	Козина		
Инв. №	Инж.	Лактионов	06.87	

Насосная станция перекачки нефтепродуктов производительностью 50-70 м³/ч и нефтешламов 144 м³/ч

Схема расположения стеновых панелей. Узел IV, V (окончание)

Стадия	Лист	Листов
Р	6	

Госстрой СССР Союзводоканалпроект Харьковский Водоканалпроект

Копировал Годовская 22730-03 9 Формат А2

Инв. № подл. | Подпись и дата | Взам. инв. №

Альбом III

Типовой проект 902-1-122.87

ПМ I
Общий вид

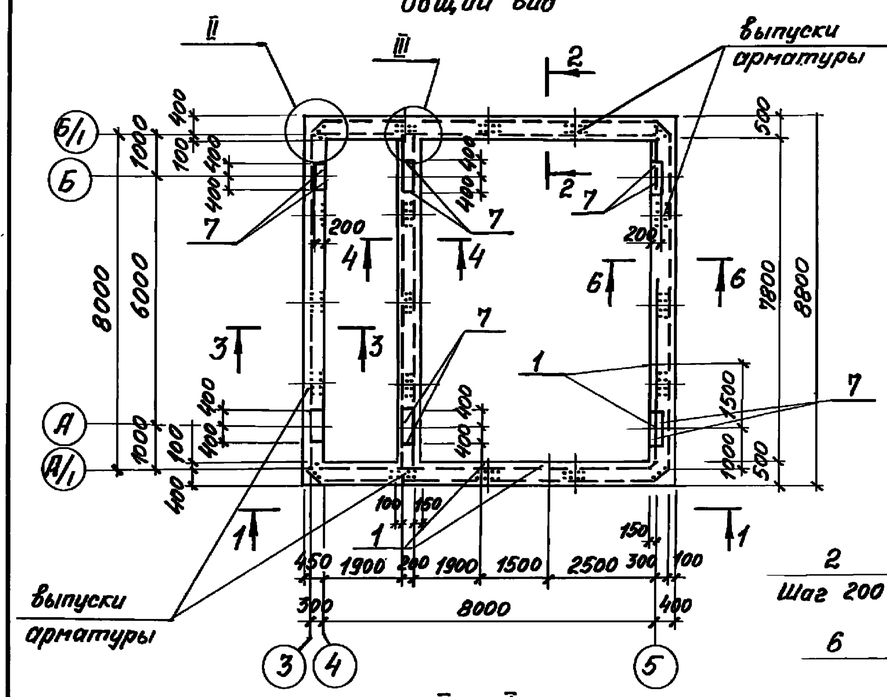

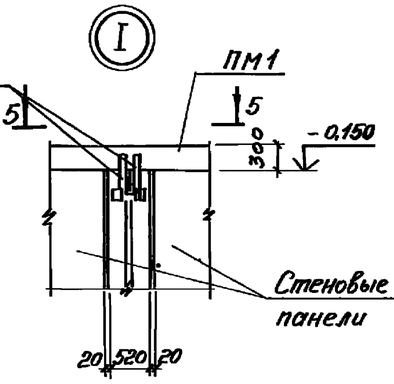

5 – 5

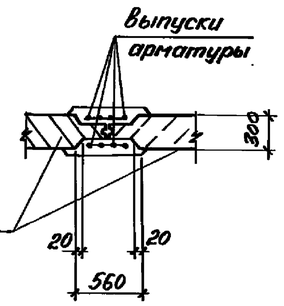

2 – 2

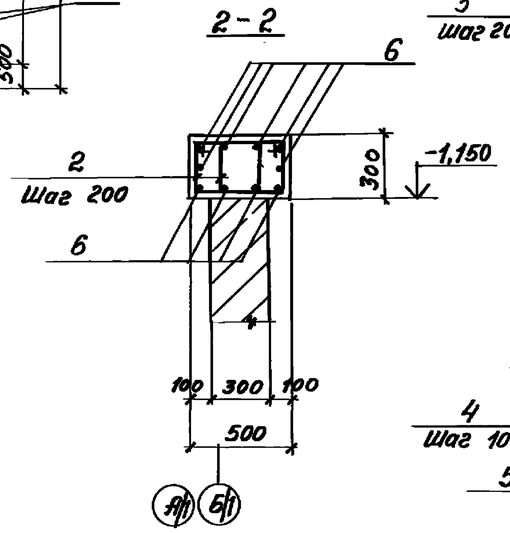

3 – 3

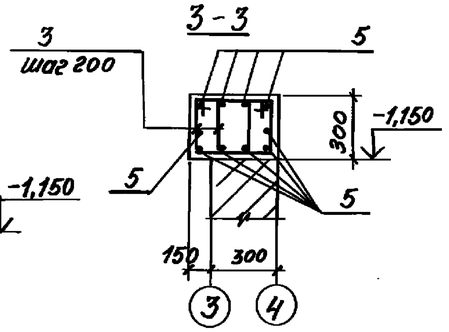

I – I

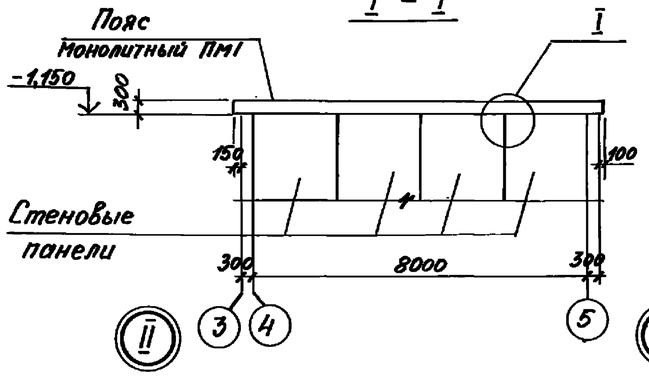

6 – 6

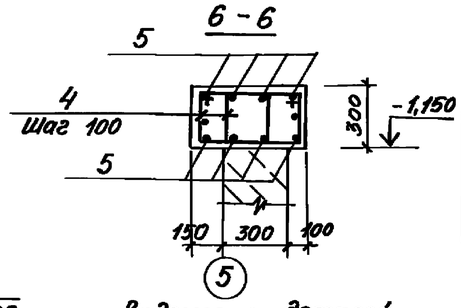

4 – 4

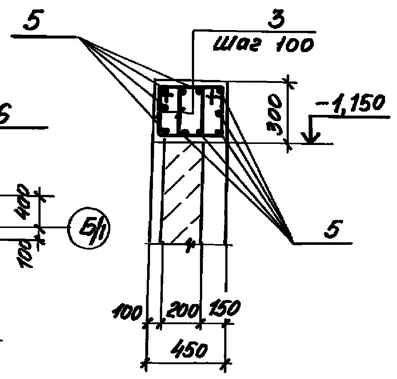

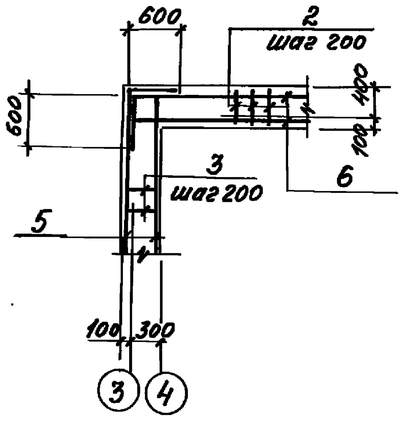

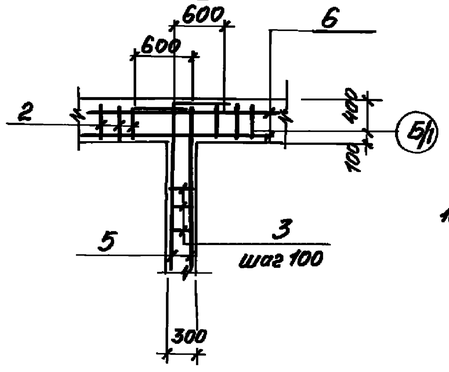

Спецификация ПМ1

Формат	Зона	Поз.	Обозначение	Наименование	Кол.	Примечание
				Сборочные единицы		
		1	1.400-15 вып.1 120-38	Изделие закладное Мн 111-3	4	
		7	1.400-15 вып.1 220-20	Мн 214-3	12	
				Детали		
Б4		2*		⌀8А-I ГОСТ 5781-82* ℓ=1310	160	0,53кг
Б4		3*		ℓ=1230	238	0,5кг
Б4		4*		ℓ=1390	158	0,56кг
Б4		5*		⌀20А-III ГОСТ 5781-82* ℓ=9950	30	24,6кг
Б4		6*		ℓ=10000	20	24,7кг
				Материалы		
				Бетон		
				класса В 15	6,1	м³

* поз. – 2, 3, 4, 5, 6, 7 – см. ведомость деталей

Ведомость расхода стали на элемент, кг

Марка элемента	Изделия арматурные: Арматура класса А-III ГОСТ 5781-82* ⌀20	Итого	А-I ⌀8	Итого	Всего	Изделия закладные: Прокат марки Вст3 ПС6-1 Вст3 Кп2 ГОСТ 103-76* -6	-12	Арматура класса А III ГОСТ 5781-82* ⌀8	⌀16	Всего	Общий расход
ПМ1	1232,0	1232,0	293,0	293,0	1525,0	4,4	225,6	1,2	27,6	258,8	1783,8

Ведомость деталей

Поз.	Эскиз
2	385; 270 [310] 345
3	345; 270 [270] 345
4	425; 270 [350] 345
5	600 8750 600
6	600 8800 600

Привязан

Инв. №

Нач. отд.	Шебко		
Н. контр.	Рокольская		
Гл. спец.	Власенко		
Рук. гр.	Борисенко		
Инженер	Козина		
Инж.	Пивоварова		06.87

ТП 902-1-122.87-КЖ2

Насосная станция перекачки нефтепродуктов производительностью 50-70 м³/ч и нефтешламов 144 м³/ч

Пояс монолитный ПМ1
Общий вид и схема армирования

Стадия	Лист	Листов
Р	7	

Госстрой СССР Союзводоканалниипроект Харьковский Водоканалпроект

Копировал Годовская

22730-03 10

Формат А2

Инв. № подл. | Подпись и дата | Взам. инв. №

Типовой проект 902-1-122.87-КЖ Альбом III

Схема расположения балок и плит перекрытия на отм. -0,030. РКм1

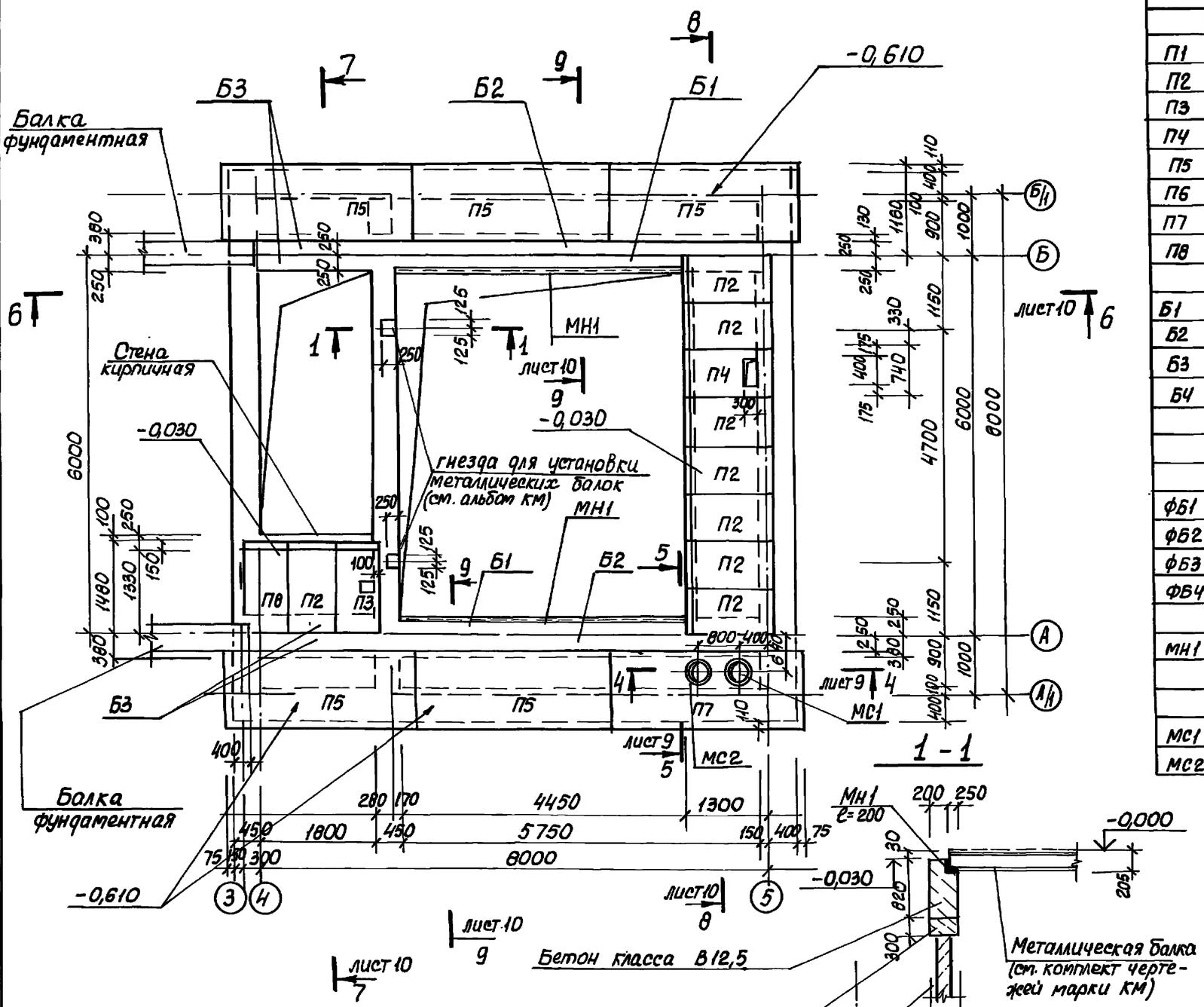

Спецификация к схемам расположения балок и плит перекрытия на отм. -0,030 РКм1 и на отм. 1,500 РКм2.

Марка, поз.	Обозначение	Наименование	Кол. на схему РКм1	РКм2	Всего	Масса ед. кг.	Примечание
		Плиты перекрытия					
П1	3.006.1-2/82.1-2-1.0	ПВд-8	-	3	3	210	
П2	902-1-122.87-КЖИ-П2	ПНд-8А	7	-	7	270	
П3	-П3	ПНд-8Б	1	-	1	270	
П4	-П4	ПНд-8В	1	-	1	270	
П5	3.006.1-2/82.1-2-2.0	ПВ-11	5	-	5	870	
П6	3.006.1-2/82.1-2-1.0	ПНд-8	1	-	1	270	
П7	902-1-122.87-КЖИ-П7	ПВ-11-01	1	-	1	870	
П8	-П8	ПНд-8Г	1		1	270	
		Балки					
Б1	902-1-122.87-КЖИ-Б1	БОП25-3Т-А	2	-	2	2200	
Б2	ГОСТ 24893.0-81	БОВ-3Т	2	-	2	2450	
Б3	902-1-122.87-КЖИ-Б3	Б3	4	-	4		
Б4	3.006.1-2/82.2-2-09 СБ	Б4	-	1	1	490	
		Блоки бетонные					
ФБ1	ГОСТ 13579-78	ФБС 24.4.6-Т	2	-	2	1300	
ФБ2	ГОСТ 13579-78	ФБС 24.5.6-Т	1	-	1	1630	
ФБ3	ГОСТ 13579-78	ФБС 9.4.6-Т	6	-	6	476	
ФБ4	ГОСТ 13579-78	ФБС 9.5.6-Т	3	-	3	590	
МН1	1.400-15.81.	Изделие закладное					
		МН556 пм	9,3	-	9,3		
		Изделие соединительное					
МС1	902-1-122.87-КЖИ-МС1	МС1	1	-	1		
МС2	-МС2	МС2	1	-	1		

Согласовано: ОВ Смирнова, ЭА Обозная

Инв. № подл. | Подпись и дата | Взам. инв. №

Нач. отд.	Шейко		
Н. контр.	Сокольская		
Гл. спец.	Власенко		
Рук. гр.	Борисенко		
Вед. инж.	Козина		
Инж.	Иволженко		

Привязан

Инв. №

ТП 902-1-122.87-КЖ2

Насосная станция перекачки нефтепродуктов производительностью 50 тонн/ч и нефтешламов 144 м³/ч.

Стадия	Лист	Листов
Р	8	

Схемы расположения балок и плит перекрытия на отм. -0,030 РКм1 на отм. 1,500 РКм2 (начало)

Госстрой СССР Союзводоканалпроект Ростовское Водоканалпроект

22730-03 11

Копиров. Кулешова

Формат А2

Альбом III

Типовой проект 902-1-122.87

Схема расположения балок и плит перекрытия на отм. 1.500. РКм 2

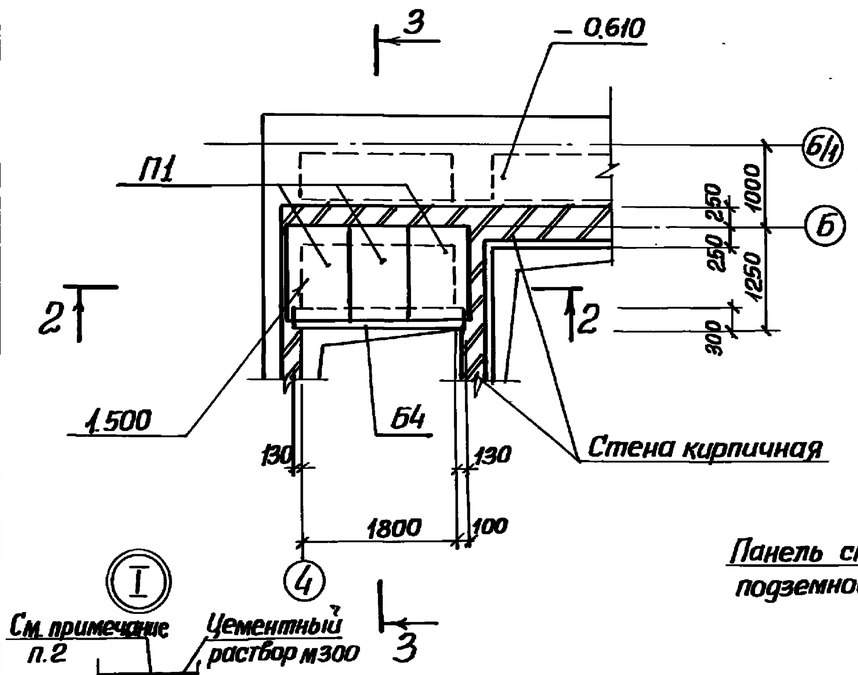

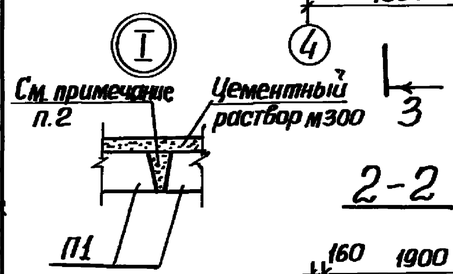

2-2

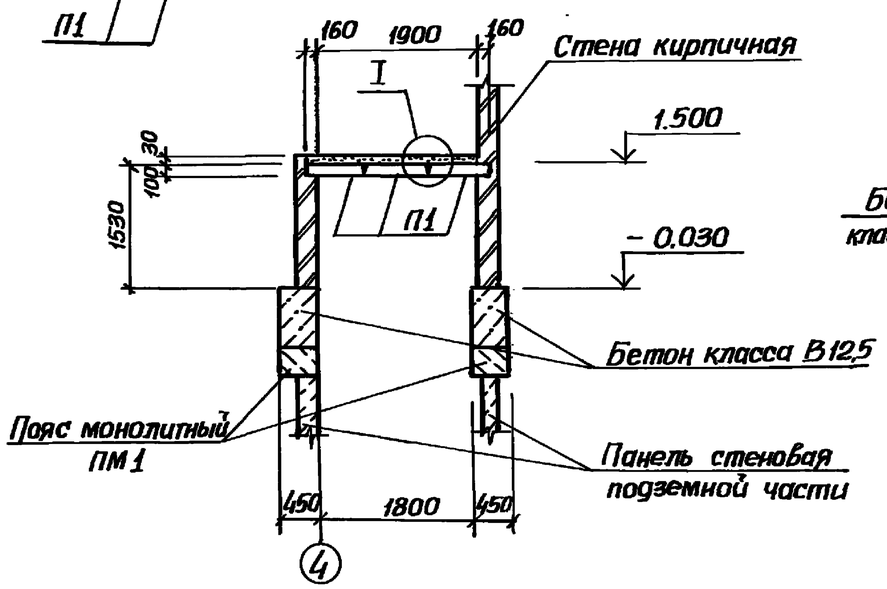

4-4. Лист 8

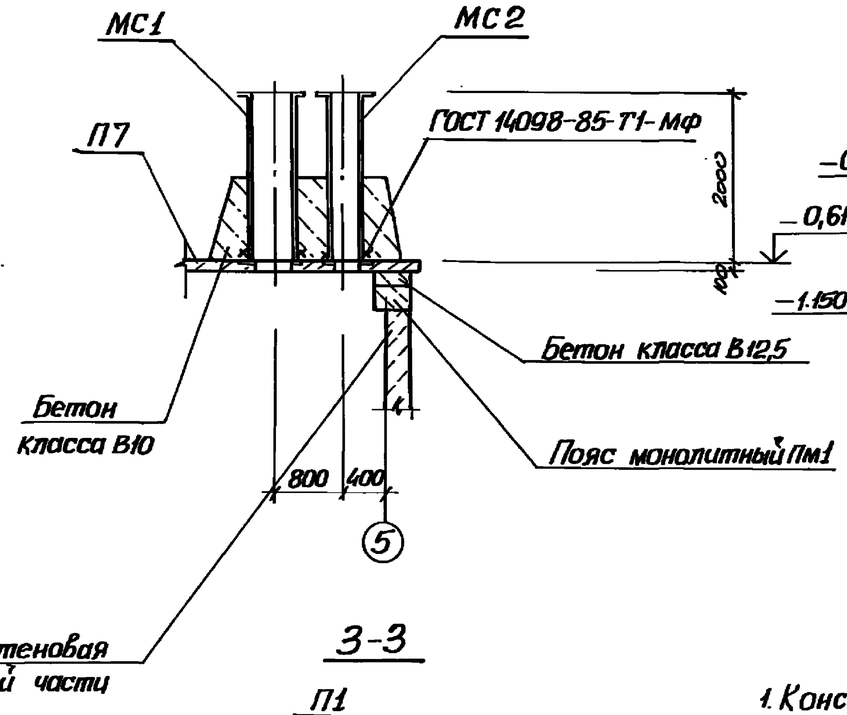

3-3

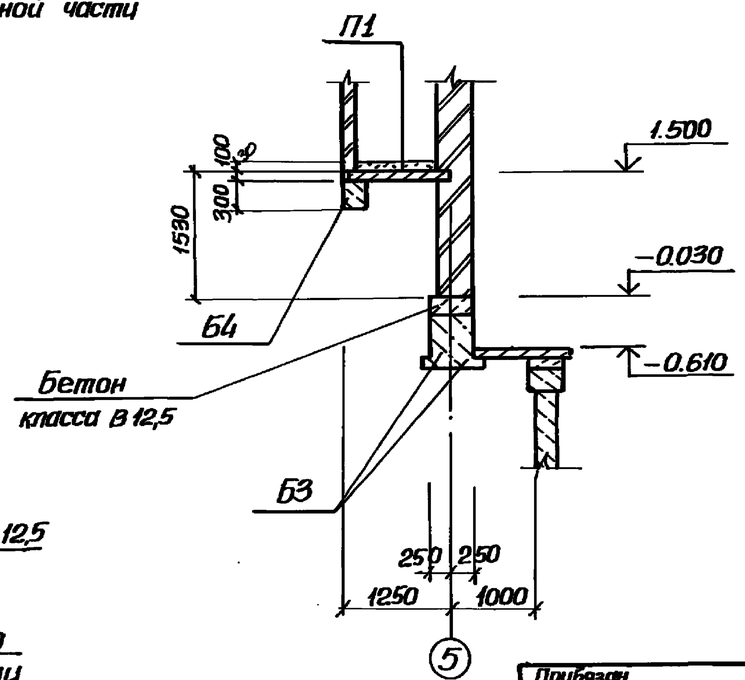

5-5. Лист 8

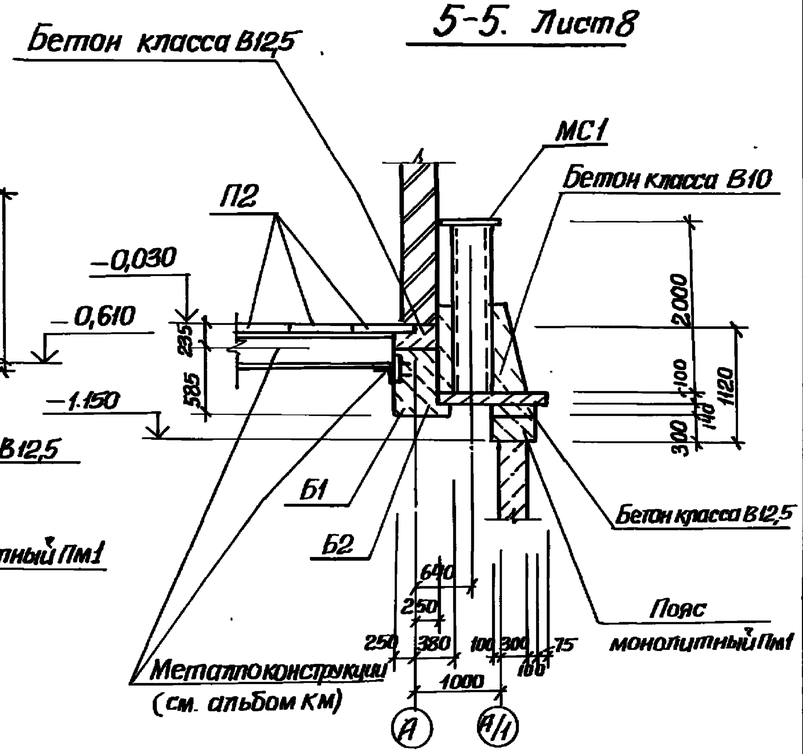

1. Конструкции, замаркированные на схеме РКм2 учтены на листе 8.
2. Швы между плитами перекрытия тщательно заполнить бетоном класса В15 на мелком заполнителе.
3. Монтаж сборных железобетонных конструкций выполнять в соответствии с требованиями СНиП III-16-80.

Привязан				ТП 902-1-122.87-КЖ2			
			Нач.отд. Шейко	Насосная станция перекачки нефтепродуктов производительностью 50-70 м³/ч и нефтешламов-144 м³/ч	Стадия	Лист	Листов
			Н.контр. Сокольская		Р	9	
			Гл.спец. Власенко				
			Рук.гр. Борисенко	Схема расположения балок и плит перекрытия на отм. -0.030 РКм-1, на отм. 1.500 РКм2 (продолжение)	Госстрой СССР Союзводоканалпроект Харьковский Водоканалпроект		
			Вед.инж. Крецул				
Инв.№			Инж. Цветуненко				

Смирнова, Ревтьева, Ченчевский

ОВ, Группа АР, Гл.спец. тех.отдела

Инв.№подл. | Подпись и дата | Взам.инв.№

22730-03 12

Формат А2

Типовой проект 902-1-122.87 Альбом III

6-6. лист8

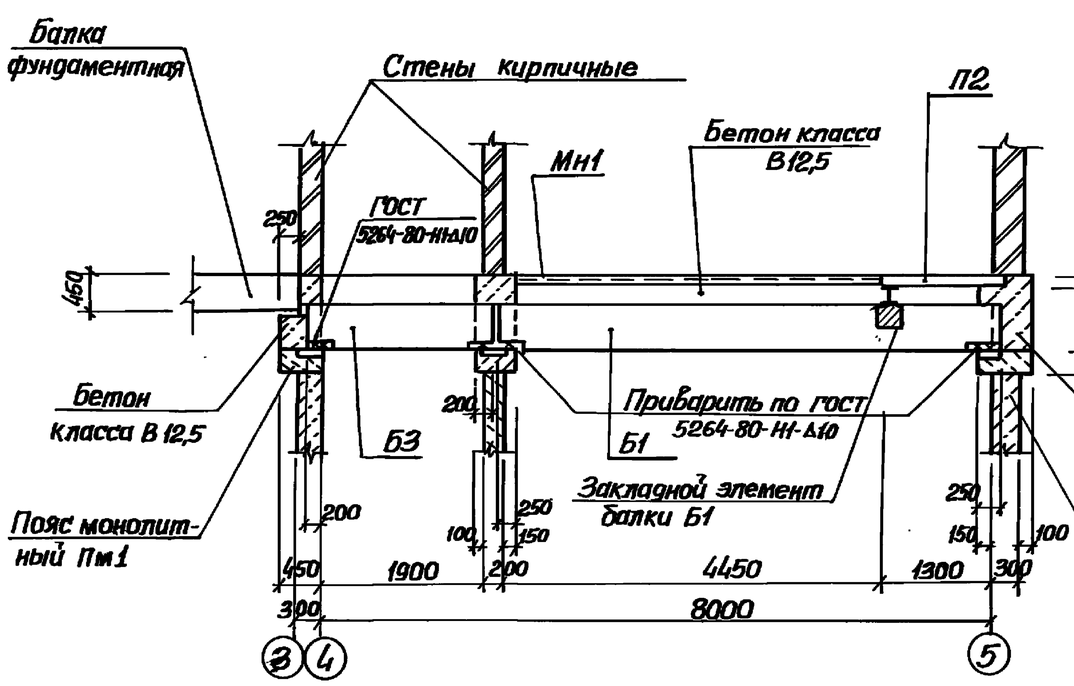

8-8. лист8

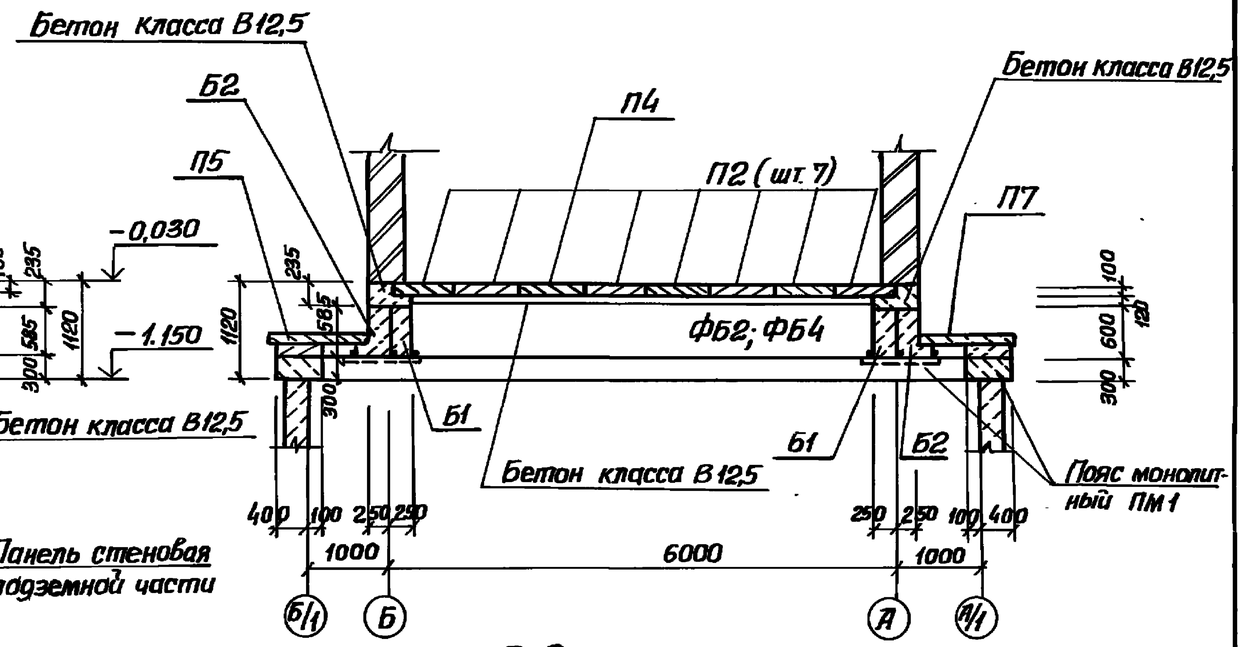

7-7. лист8

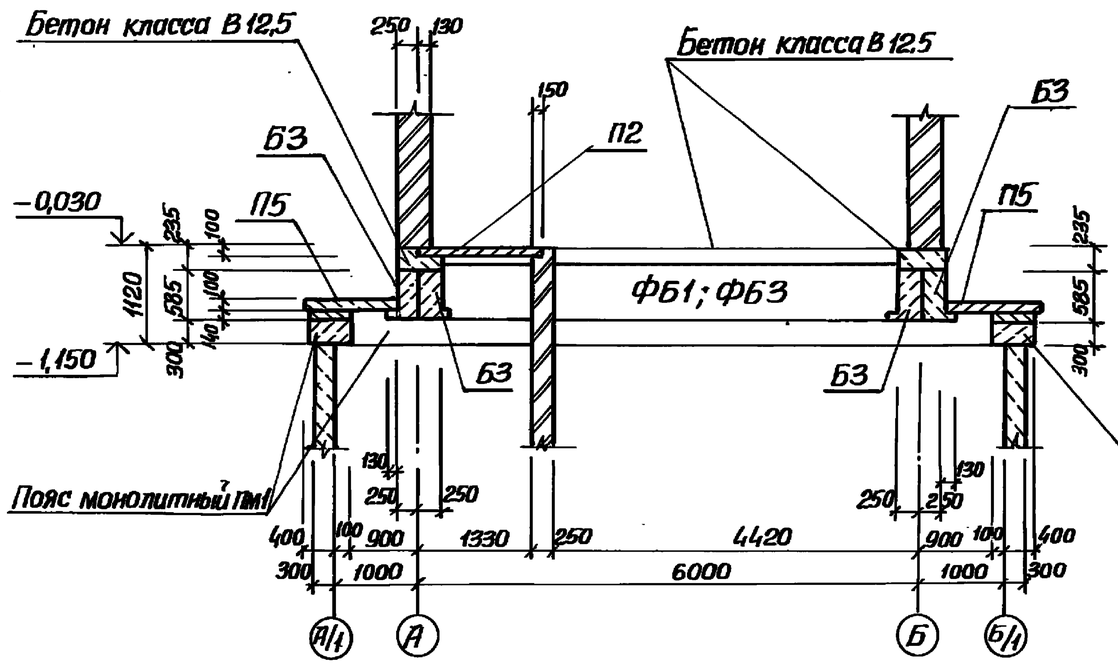

9-9. лист 8

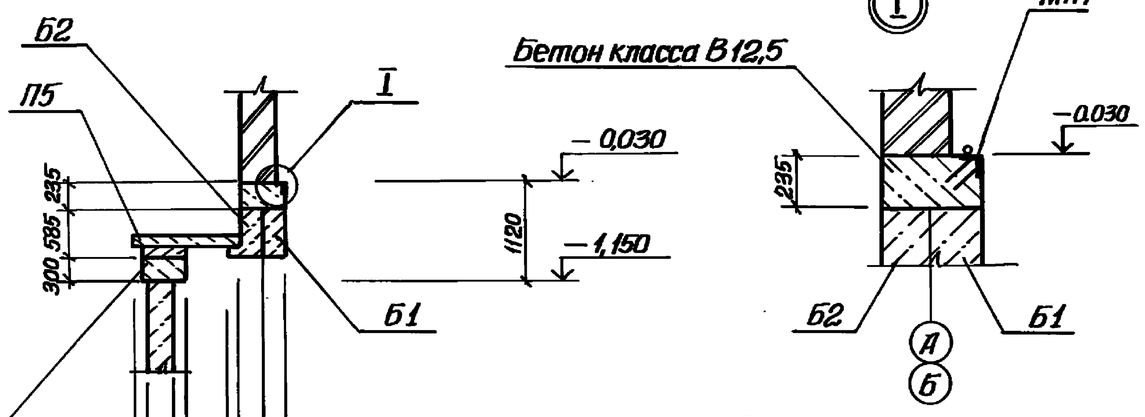

Балки Б1, Б2, Б3 приварить к монолитному поясу Пм1 по ГОСТ 5264-80.

В балке Б2 в нижней зоне с нулевой привязкой от торца установить закладное изделие М13 по ГОСТ 24893.2-81

Привязан				ТП 902-122.87-КЖ2			
			Нач.отд. Шейко	Насосная станция перекачки нефтепродуктов производительностью 50-70м³/ч и нефтешламов 144м³/ч	Стадия	Лист	Листов
			Н.контр. Сокольская		Р	10	
			Гл.спец. Власенко				
			Рук.гр. Борисенко	Схемы расположения балок и плит перекрытий на от м. -0,030 РКМ1, на от. 1,500 РКМ2 (окончание)	Госстрой СССР Союзводоканалниипроект Харьковский Водоканалпроект		
			Вед.инж. Козина				
			Инж. Шоломенко				
Инв.№							

Инв.№ подл. | Подпись и дата | Взам.инв.№

22730-03 13

Формат А2

Типовой проект 902-1-122.87-КЖ. Альбом III

ПДм 1
схема расположения верхних сеток.

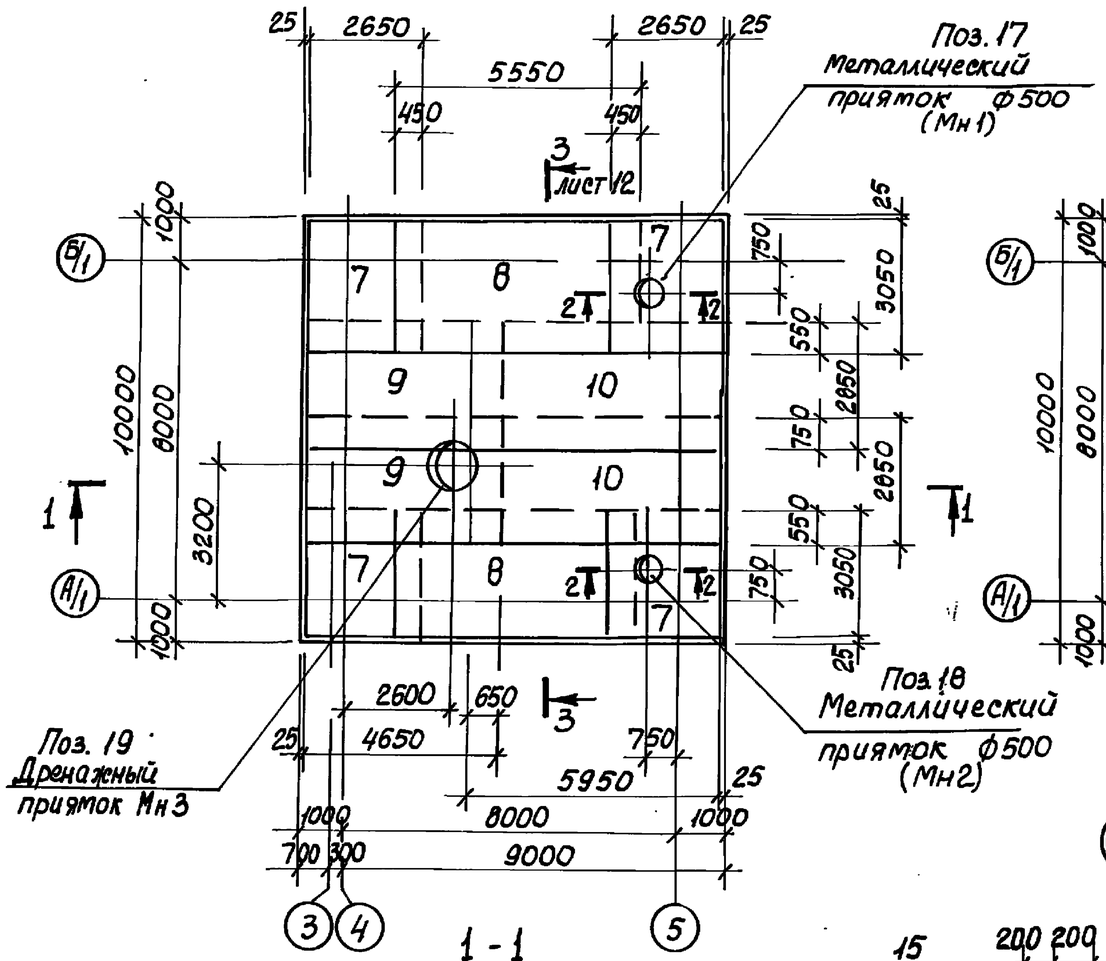

ПДм 1
Схема расположения нижних сеток

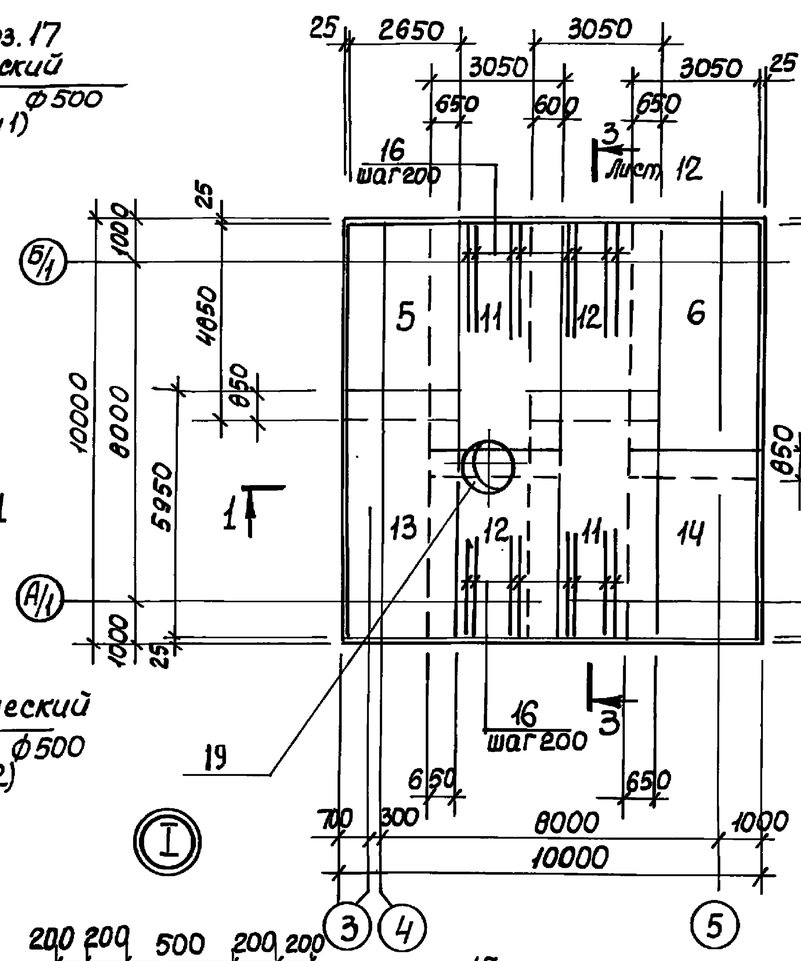

2-2

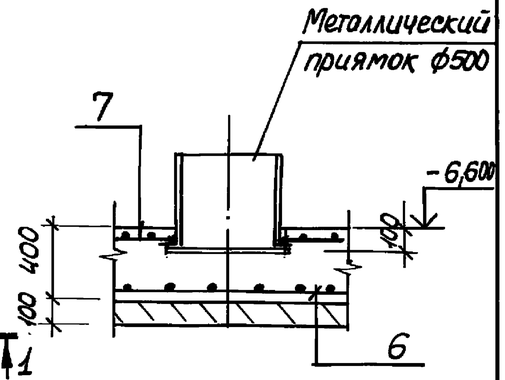

1. Деталь установки дренажного приямка Мн3 см. лист 22
2. Поз. 16 устанавливать с шагом 200мм только по ширине сеток поз. 11,12.
3. Металлические приямки Мн1, Мн2, Мн3 разработаны в альбоме II.
4. Арматуру в местах прохождения приямков разрезать, отогнуть и приварить к металлическому приямку.
5. Защитный слой бетона для рабочей арматуры: нижней – 35мм, верхней – 20мм.

1-1

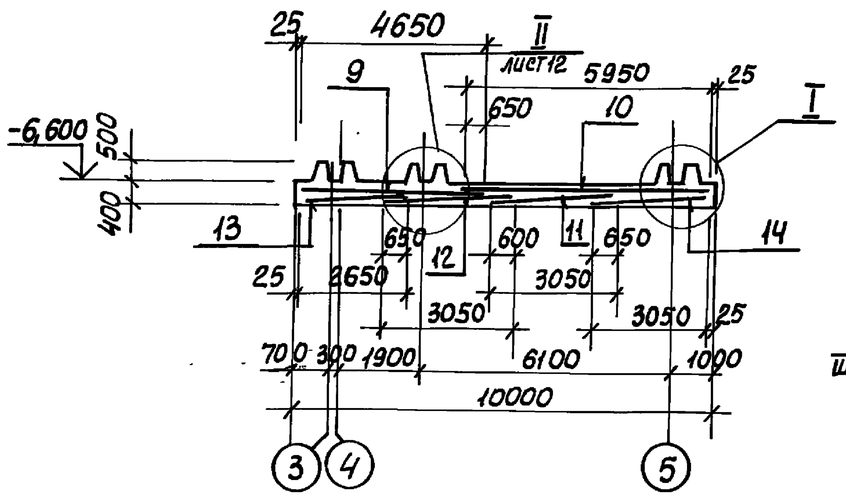

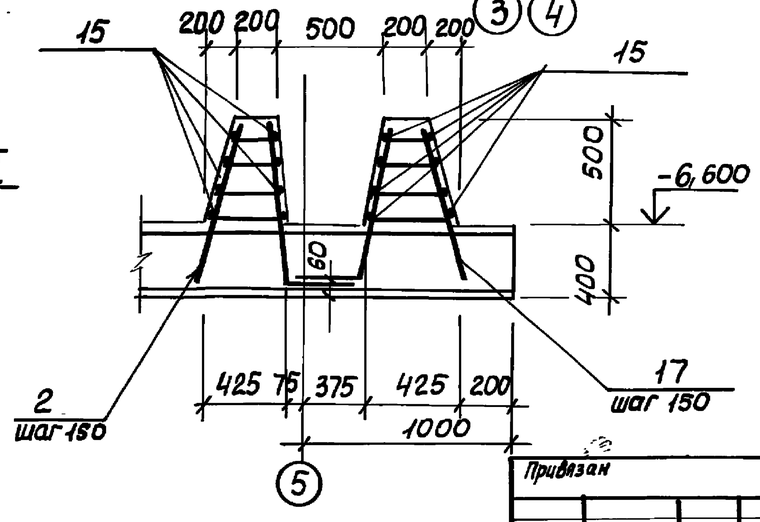

Привязан				ТП 902-1-122.87-КЖ2			
	Нач.отд.	Цейко		Насосная станция перекачки нефтепродуктов производительностью 50-70 м3/ч и нефтешламов 144 м3/ч	Стадия	Лист	Листов
	Н.контр.	Сокольская			Р	11	
	Гл.спец.	Власенко					
	Рук.гр.	Борисенко		Днище ПДм1 Общий вид и схема армирования (начало)	Госстрой СССР Союзводоканалниипроект Харьковский Водоканалпроект		
	Вед.инж.	Козина					
Инв. №	Инженер	Пивоваров					

Согласовано

Инв. № подл. | Подпись и дата | Взам. инв. №

22730-03 14

Типовой проект 902-1-122.87-КЖС Альбом III

ПДм 1
схема расположения каркасов

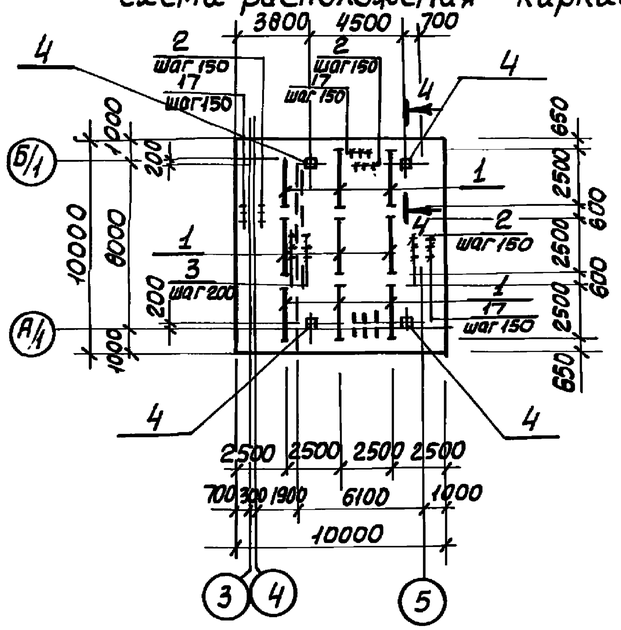

4-4

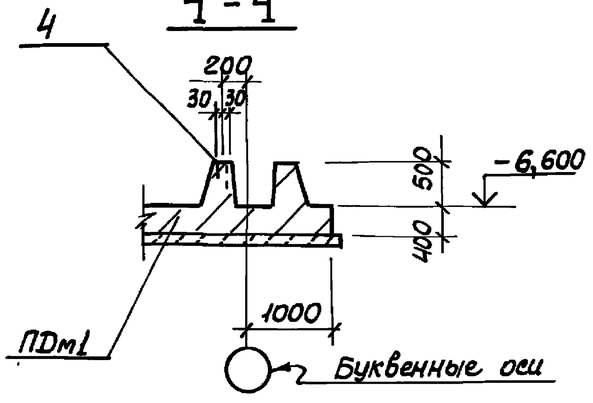

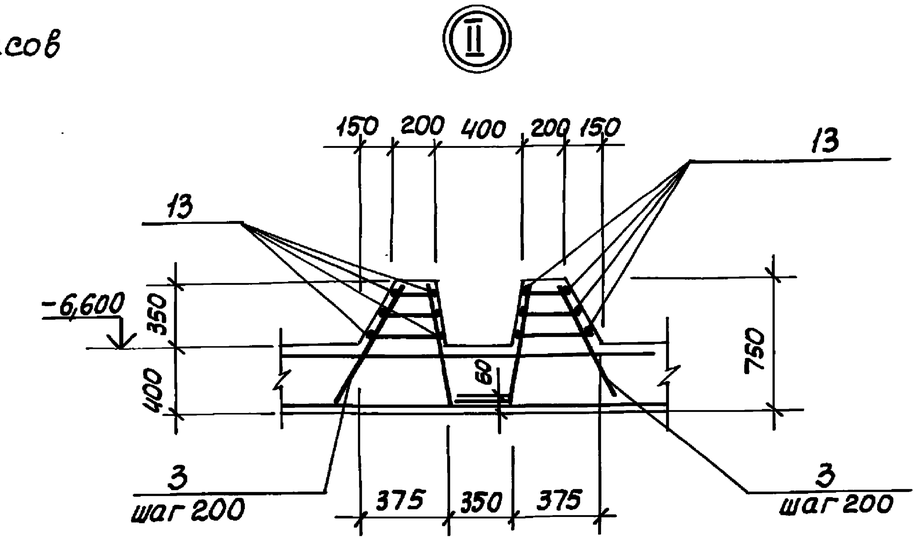

3-3. Лист 11

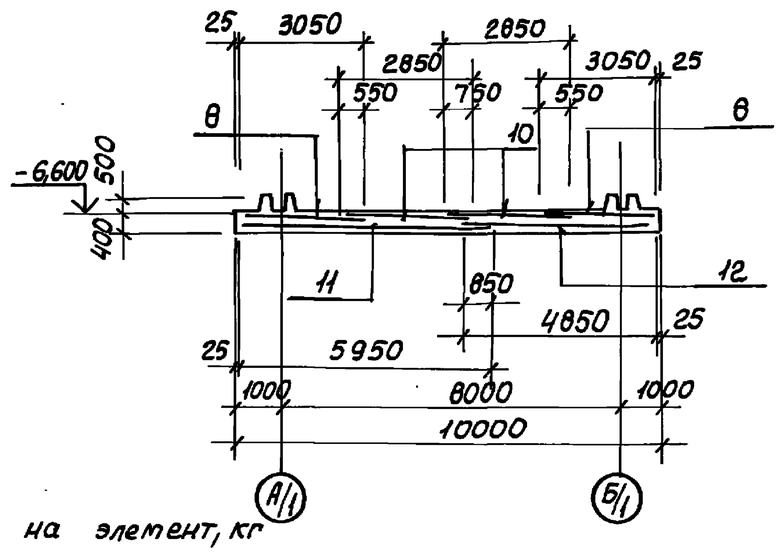

Ведомость расхода стали на элемент, кг

Марка элемента	Изделия арматурные									Изделия закладные							Общий расход
	Арматура класса								Всего	Прокат марки ВСт3кп2			Арматура класса			Всего	
	А-III						А-I			ГОСТ 103-76*			ГОСТ 5781-82*				
	ГОСТ 5781-82*																
	ф10	ф12	ф16	ф18	ф20	Итого	ф8	Итого		-6		Итого	ф8		Итого		
ПДм1	687	1209	2026	495	722	5139	240	240	5379	1,2		1,2	0,8		0,8	2,0	5381

1. Анкера закладной поз. 4 приварить к арматуре днища.
2. Каркас Кр1 устанавливается в днище с выпуском 60 мм в сторону подготовки.

Спецификация ПДм1

Формат	Зона	Поз.	Обозначение	Наименование	Кол.	Примечание
				Сборочные единицы		
А4		1	902-1-122.87-КЖСИ-Кр1	Каркас плоский Кр1	9	
А4		2	-Кр2	Кр2	205	
А4		3	-Кр3	Кр3	72	
А4		17	-Кр8	Кр8	240	
		4	1.400-15	Изделие закладное Мн 101-3	4	
				Сетки арматурные		
		5	ГОСТ 23279-85	2С 16А-III / 20А-III 265×485	1	
		6	ГОСТ 23279-85	2С 16А-III / 20А-III 305×595 75+175 / 25	1	
		7	ГОСТ 23279-85	2С 12А-III / 12А-III 265×305	4	
		8	ГОСТ 23279-85	2С 12А-III / 12А-III 305×555 75+175 / 25	2	
		9	ГОСТ 23279-85	2С 16А-III / 12А-III 285×465	2	
		10	ГОСТ 23279-85	2С 16А-III / 16А-III 285×595 75+175 / 25	2	
		11	ГОСТ 23279-85	2С 12А-III / 16А-III 305×595	2	
		12	ГОСТ 23279-85	2С 12А-III / 16А-III 305×465 75+175 / 25	2	
		13	ГОСТ 23279-85	2С 16А-III / 20А-III 265×595 75+175 / 25	1	
		14	ГОСТ 23279-85	2С 16А-III / 20А-III 305×485	1	
А4		17	902-1-122.87-КЖСИ-Мн1	Изделие закл. Мн1	1	
А4		18	-Мн2	Мн2	1	
А4		19	-Мн3	Мн3	1	
				Детали		
Б4		15		ф8АI ГОСТ 5781-82* м	600	0,4 кг
Б4		16		ф16АIII ГОСТ 5781-82* ℓ=2500	54	4,0 кг
				Материалы		
				Бетон класса В15	51,4	м³

Привязан

Инв.№

Нач.отд.	Шейко		
Н.контр.	Сокольская		
Гл.спец.	Власенко		
Рук.гр.	Борисенко		
Вед.инж.	Козина		
Инженер	Пивоварова		

ТП 902-1-122.87-КЖС2

Насосная станция перекачки нефтепродуктов производительностью 50-70 м³/ч и нефтешламов - 144 м³/ч

Днище ПДм1. Общий вид и схема армирования (окончание)

Стадия	Лист	Листов
Р	12	

Госстрой СССР Союзводоканалпроект Зарубежвод Водоканалпроект

Инв.№ подл. | Подпись и дата | Взам.инв.№

Типовой проект 902-1-122.87 Альбом III

Согласовано

Инв. № подл. | Подпись и дата | Взам. инв. №

ПДм2
Схема расположения верхних сеток

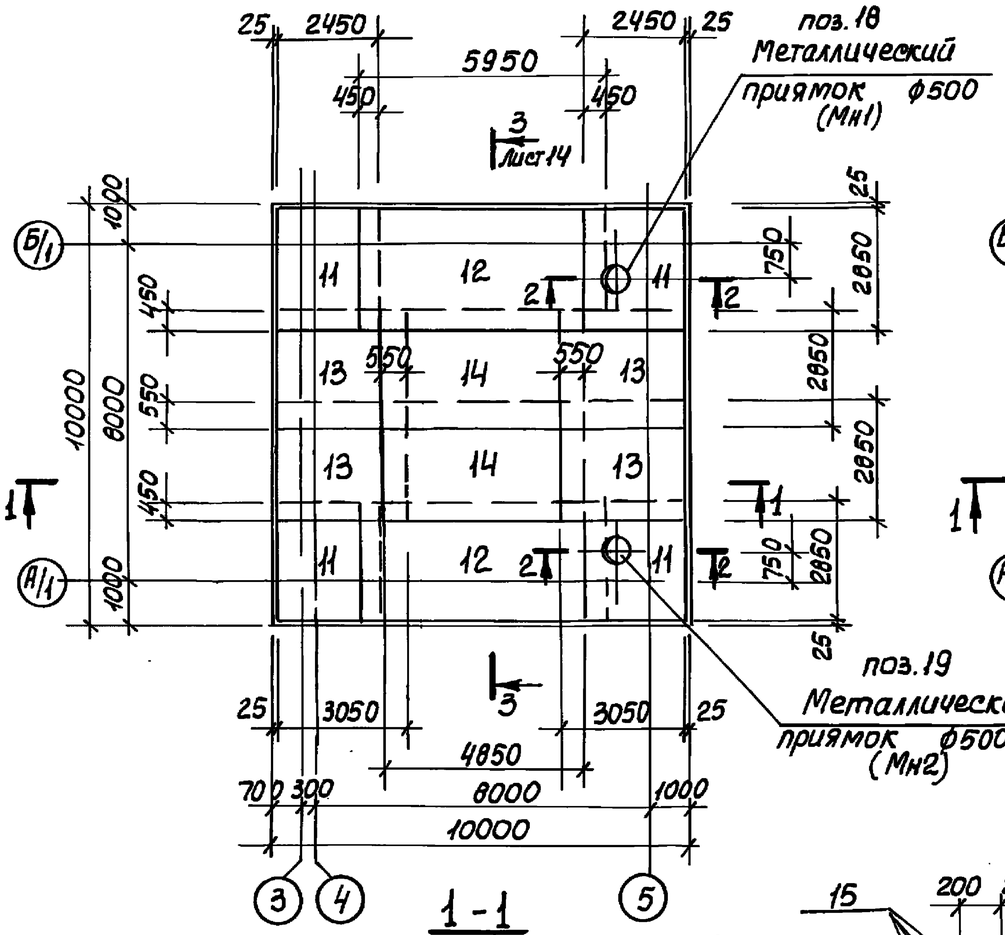

ПДм2
Схема расположения нижних сеток

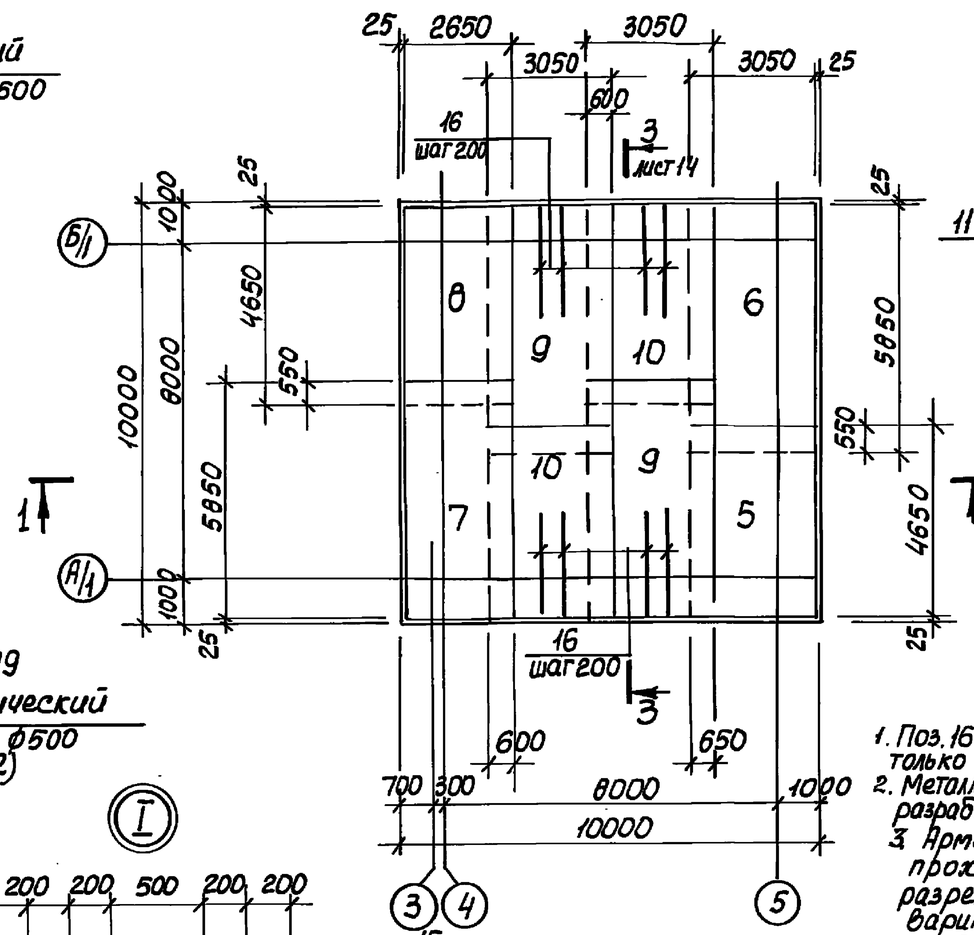

2-2

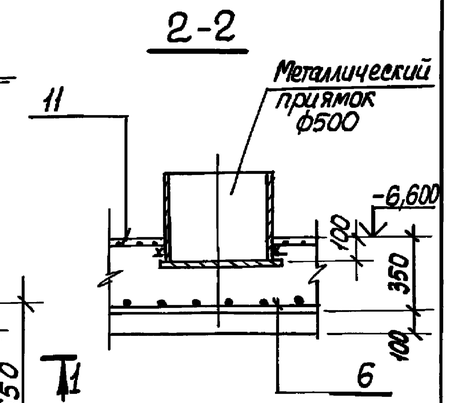

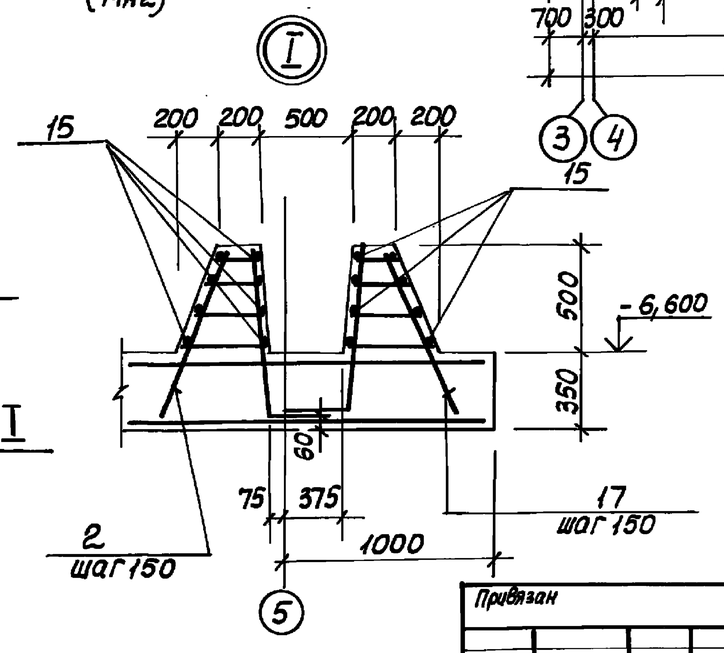

1. Поз.16 устанавливать с шагом 200мм только по ширине сеток поз. 9, 10
2. Металлические приямки Мн1, Мн2 разработаны в альбоме II
3. Арматуру в местах прохождения приямков разрезать, отогнуть и приварить к металлическому приямку.
4. Защитный слой бетона для рабочей арматуры: нижней – 35 мм, верхней – 20 мм.

Привязан					ТП 902-1-122.87-КЖ2			
			Нач.отд.	Шейко	Насосная станция перекачки нефтепродуктов производительностью 50-70 м³/ч и нефтешлатов 194 м³/ч	Стадия	Лист	Листов
			Н.контр.	Сокольская		Р	13	
			Гл.спец.	Власенко	Днище ПДм2 Общий вид и схема армирования (начало)	Госстрой СССР Союзводоканалниипроект Харьковский Водоканалпроект		
			Рук.гр.	Борисенко				
			Вед.инж.	Козина				
Инв.№			Инженер	Пивоварова				

Типовой проект 902-1-122.87 Альбом III

ПДм2

Схема расположения каркасов

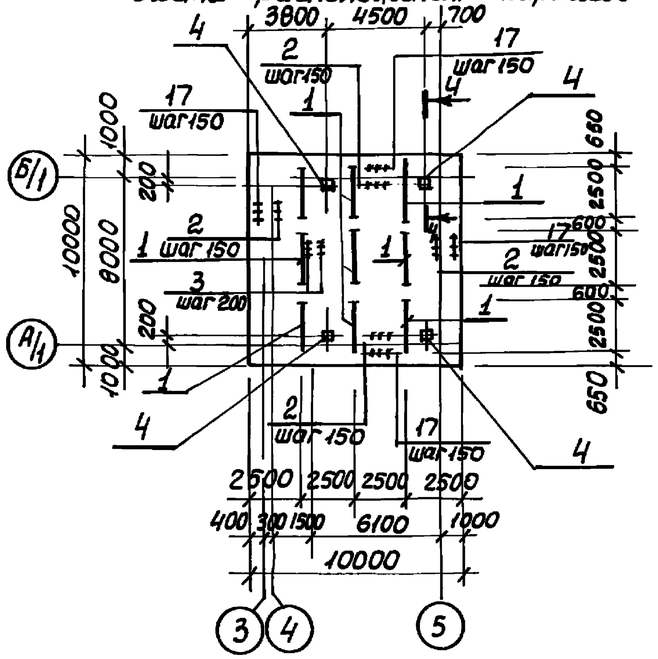

4-4

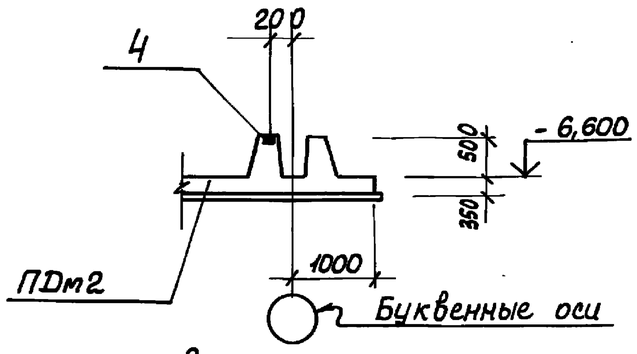

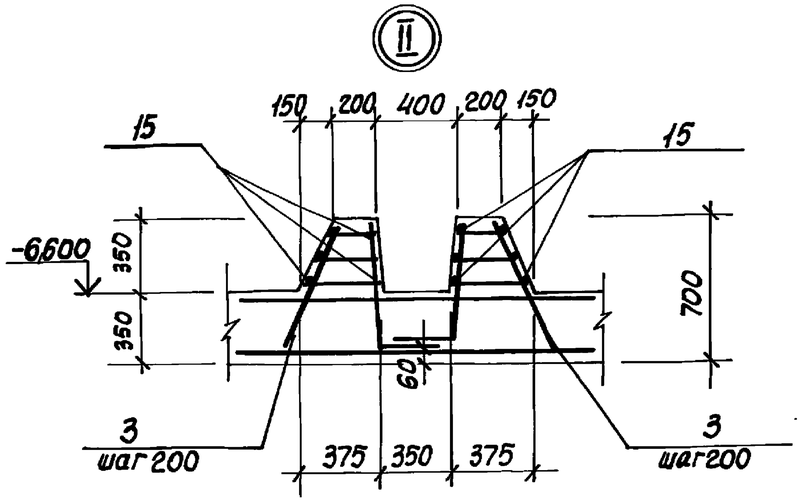

3-3. Лист 13

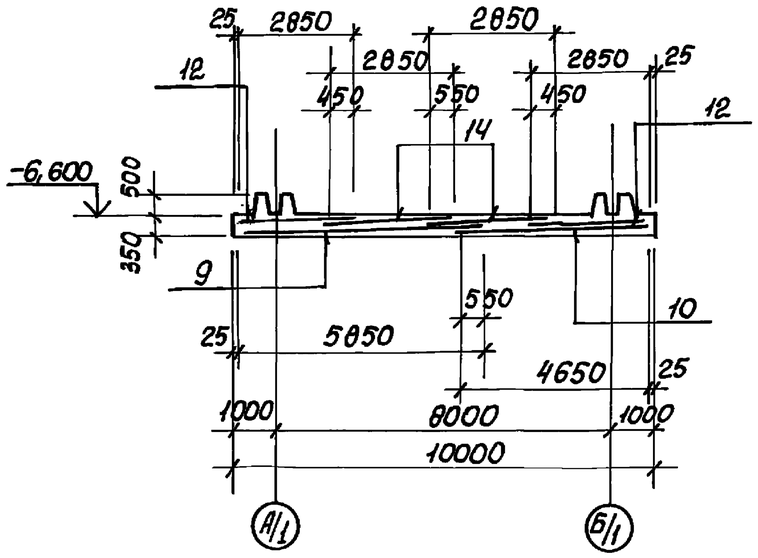

Ведомость расхода стали на элемент, кг

Марка элемента	Изделия арматурные									Изделия закладные							Общий расход
	Арматура класса								Всего	Прокат марки			Арматура класса			Всего	
	А-III						А-I			ВСт3кп2			А-III				
	ГОСТ 5781-82*									ГОСТ 103-76*			ГОСТ 5781-82*				
	ф10	ф12	ф14	ф16	ф18	Итого	ф8	Итого		-6		Итого	ф8		Итого		
ПДм2	604	1654	748	1109	330	4435	240	240	4675	1,2		1,2	0,8		0,8	2,0	4677

1. Анкера закладной поз.4 приварить к арматуре днища.
2. Каркас Кр5 устанавливается с выпуском 60мм в сторону подготовки.

Спецификация ПДм2

Формат	Зона	Поз.	Обозначение	Наименование	Кол.	Примечание
				Сборочные единицы		
А4		1	902-1-122.87-КЖИ-Кр5	Каркас плоский Кр5	9	
А4		2	-Кр6	Кр6	205	
А4		3	-Кр7	Кр7	72	
А4		17	-Кр9	Кр9	240	
		4	1.400-15	Изделие закладное Мн 101-3	4	
АУ		18	902-1-122.87-КЖИ-МН1	-МН1	1	
АУ		19	-МН2	-МН2	1	
				Сетки арматурные		
		5	ГОСТ 23279-85	2С $\frac{14\text{-А}\overline{\text{III}}}{18\text{А-}\overline{\text{III}}}$ 305×465	1	
		6	ГОСТ 23279-85	2С $\frac{14\text{А-}\overline{\text{III}}}{18\text{А-}\overline{\text{III}}}$ 305×585	1	
		7	ГОСТ 23279-85	2С $\frac{14\text{А-}\overline{\text{III}}}{16\text{А-}\overline{\text{III}}}$ 265×585	1	
		8	ГОСТ 23279-85	2С $\frac{14\text{А-}\overline{\text{III}}}{16\text{А-}\overline{\text{III}}}$ 265×465	1	
		9	ГОСТ 23279-85	2С $\frac{12\text{А-}\overline{\text{III}}}{16\text{А-}\overline{\text{III}}}$ 305×585	2	
		10	ГОСТ 23279-85	2С $\frac{12\text{А-}\overline{\text{III}}}{16\text{А-}\overline{\text{III}}}$ 305×465	2	
		11	ГОСТ 23279-85	2С $\frac{12\text{А-}\overline{\text{III}}}{12\text{А-}\overline{\text{III}}}$ 245×285	4	
		12	ГОСТ 23279-85	2С $\frac{12\text{А-}\overline{\text{III}}}{12\text{А-}\overline{\text{III}}}$ 285×585 $^{75\text{и}5}_{25}$	2	
		13	ГОСТ 23279-85	2С $\frac{12\text{А-}\overline{\text{III}}}{12\text{А-}\overline{\text{III}}}$ 285×305	4	
		14	ГОСТ 23279-85	2С $\frac{14\text{А-}\overline{\text{III}}}{14\text{А-}\overline{\text{III}}}$ 285×485	2	
				Детали		
БЧ		15		ф8А-I ГОСТ 5781-82*	600,0 м	0,4 кг
БЧ		16		ф12А-III ГОСТ 5781-82* ℓ=2500	54	2,25 кг
				Материалы		
				Бетон класса В15	46,4	м³

Нач.отд.	Шейко		
Н. контр.	Сокольская		
Гл.спец.	Власенко		
Рук. гр.	Борисенко		
Вед. инж.	Козина		
Инженер	Пивоварова		

Привязан

Инв.№

ТП 902-1-122.87-КЖС2

Насосная станция перекачки нефтепродуктов производительностью 50 и 70 м³/ч и нефтешламов 144 м³/ч

Днище ПДм2. Общий вид и схема армирования (окончание)

Стадия	Лист	Листов
Р	14	

Госстрой СССР Союзводоканалниипроект Харьковский Водоканалпроект

Согласовано

Инв.№подл. | Подпись и дата | Взам.инв.№

Типовой проект 902-1-122.87 Альбом III

Схема расположения фундаментов и фундаментных балок

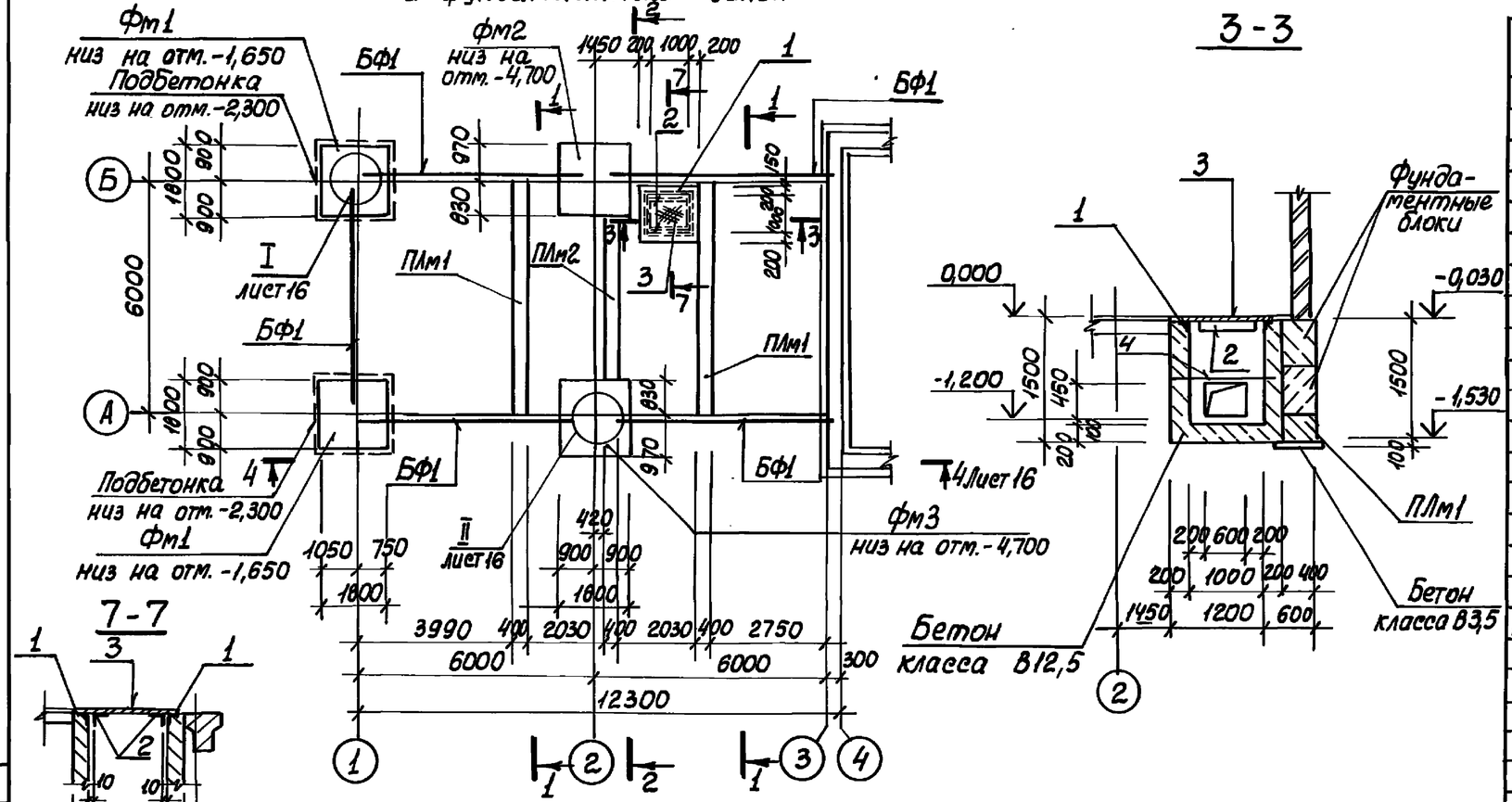

3-3

7-7

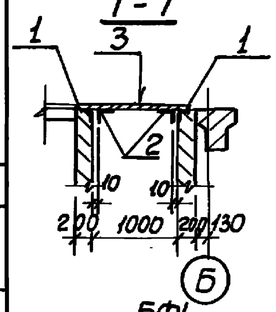

1-1

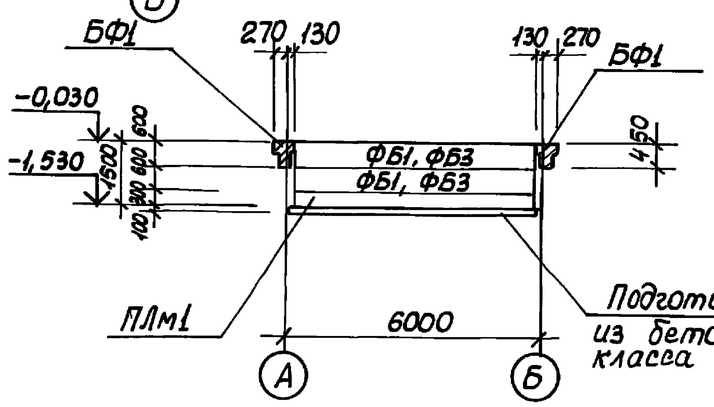

2-2

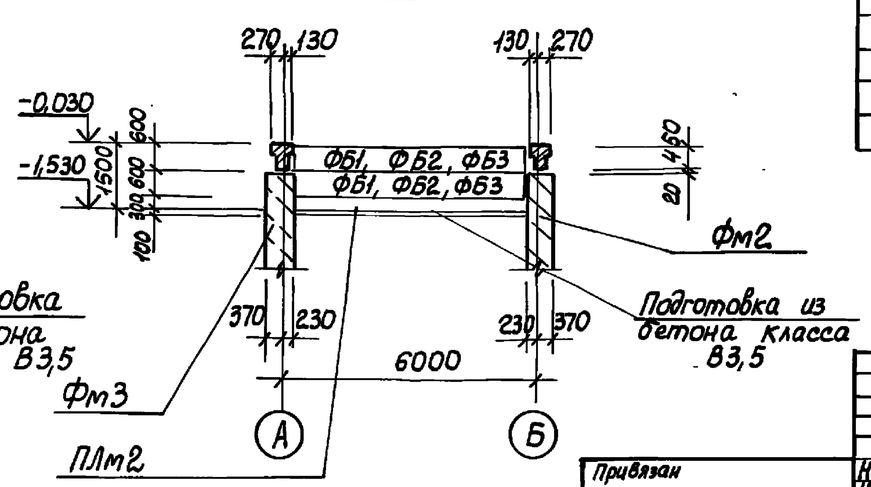

Спецификация к схеме расположения фундаментов и фундаментных балок

Марка, поз.	Обозначение	Наименование	Кол.	Масса ед., кг.	Примечание
		Фундаменты монолитные			
ФМ1	лист 18	ФМ1	2		
ФМ2	лист 18	ФМ2	1		
ФМ3	лист 18	ФМ3	1		
		Балки фундаментные			
БФ1	902-1-122.87-КЖИ-БФ1	ФБС6-1-А	5	1800	
		Блоки бетонные			
ФБ1	ГОСТ13579-78	ФБС24.4.6-Т	10	1300	
ФБ2	ГОСТ13579-78	ФБС12.4.6-Т	2	640	
ФБ3	ГОСТ13579-78	ФБС9.4.6-Т	8	470	
ПЛм1	лист 17	плита монолитная ПЛм1	2		
ПЛм2	лист 17	ПЛм2	1		
1	1.400-15. Вып. 550-01	Изделие закладное Мн553	4,12		м
2		Уго. 63×63×5-А-ГОСТ8509-72*			
		Лок ВСт3кп2 ГОСТ535-79*			
		ℓ=980	2	4,8	
3		Рулон. ромб. к=4,0×1060			
		ВСт3кп2 ГОСТ8568-77* ℓ=м	1,06	35,4	
4		фланец III ГОСТ5781-82* ℓ=1360	3	0,9	
		Материалы			
		Бетон класса В12,5	1,8		м³
		Бетон класса В7,5	6,2		м³
		Бетон класса В3,5	2,6		м³

Нач. отд.	Шейко		
Н. контр.	Сокольская		
Гл. спец.	Власенко		
Рук. гр.	Борисенко		
Вед. инж.	Козина		
Инженер	Пивоварова		

Привязан

Инв. №

ТП 902-1-122.87-КЖ2

Наводная станция перекачки нефтепродуктов производительностью 50-70 м³/час и нефтешламов - 144 м³/час

Схема расположения фундаментов и фундаментных балок. (начало)

Стадия	Лист	Листов
Р	15	

Госстрой СССР Союзводоканалниипроект Харьковский Водоканалпроект

Инв. № подл. | Подпись и дата | Взам. инв. №
Гр. АР | Гр. ОВ
Изм. Кол. Лист Nдок. Подпись Дата
Разработ. Скирнова Атаева

Типовой проект 902-1-122.87 альбом III

4 - 4. Лист 15

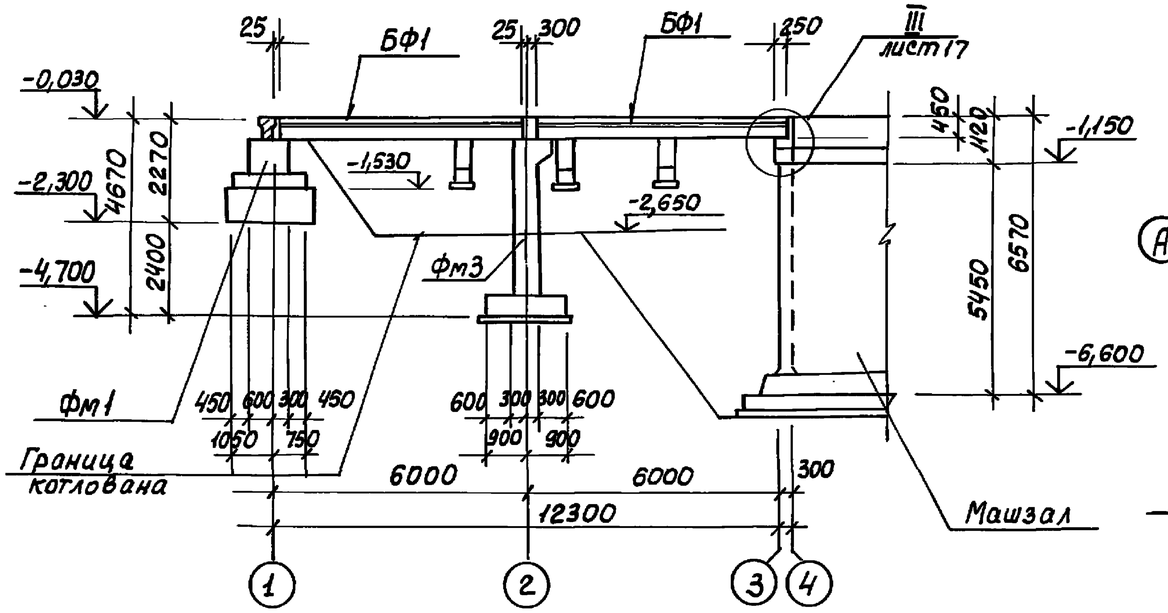

6 - 6

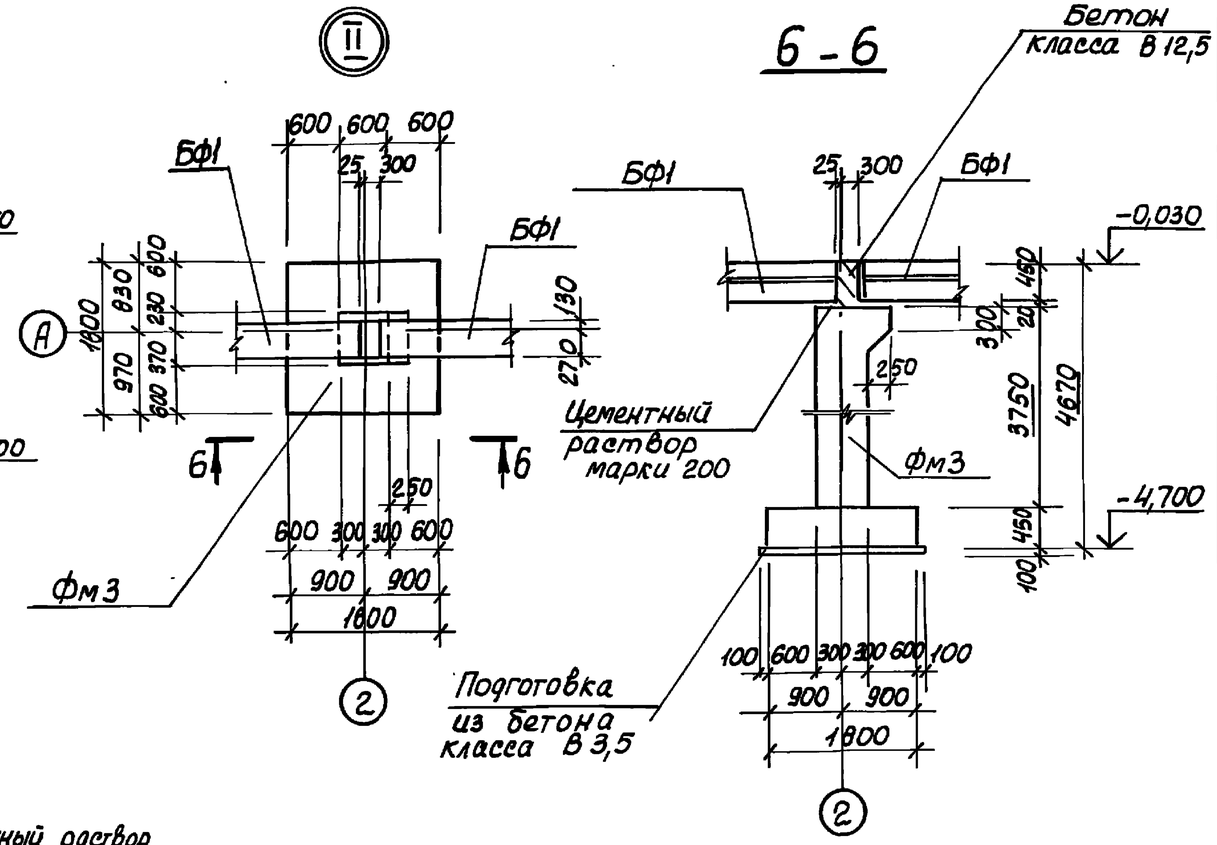

5 - 5

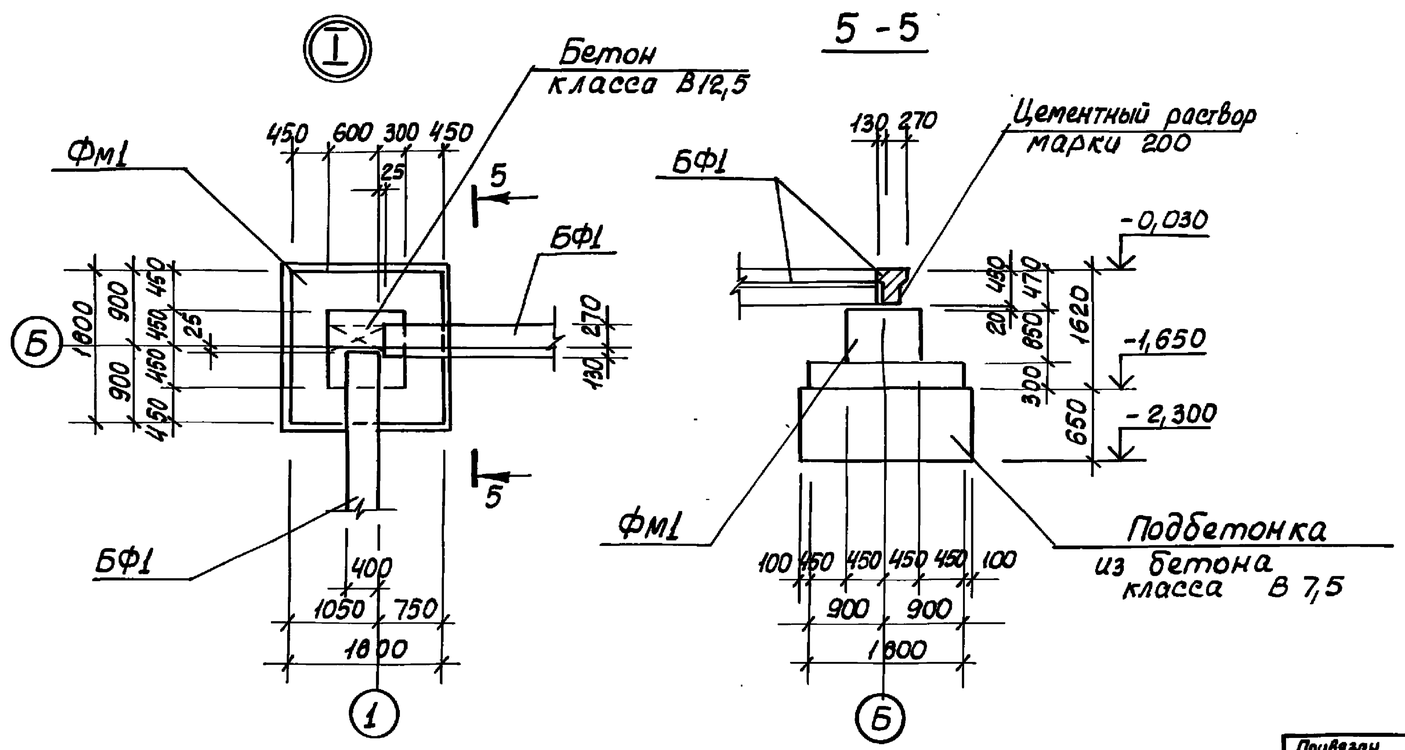

1. Бетонные блоки укладывать на цементном растворе марки 50 с перевязкой вертикальных швов на глубину не менее 240 мм.
2. Толщина вертикальных и горизонтальных швов не более 20 мм.

3. Обратную засыпку пазух котлована и основание ленточных фундаментов выполнять из местного грунта с послойным уплотнением при оптимальной влажности до плотности сухого грунта $\rho_{сф} = 1{,}65 т/м^3$

Привязан				ТП 902-1-122.87-КЖ2			
	Нач. отд.	Шейко		Насосная станция перекачки нефтепродуктов производительностью 50-70 м³/ч и нефтешламов – 144 м³/час	Стадия	Лист	Листов
	Н. контр.	Сокольская			Р	16	
	Гл. спец.	Власенко					
	Рук. гр.	Борисенко		Схема расположения фундаментов и фундаментных балок (продолжение)	Госстрой СССР Союзводоканалпроект Харьковский Водоканалпроект		
	Вед. инж.	Козина					
Инв. №	Инженер	Пивоварова					

22730-03 19

Инв. № подл. | Подпись и дата | Взам. инв. №

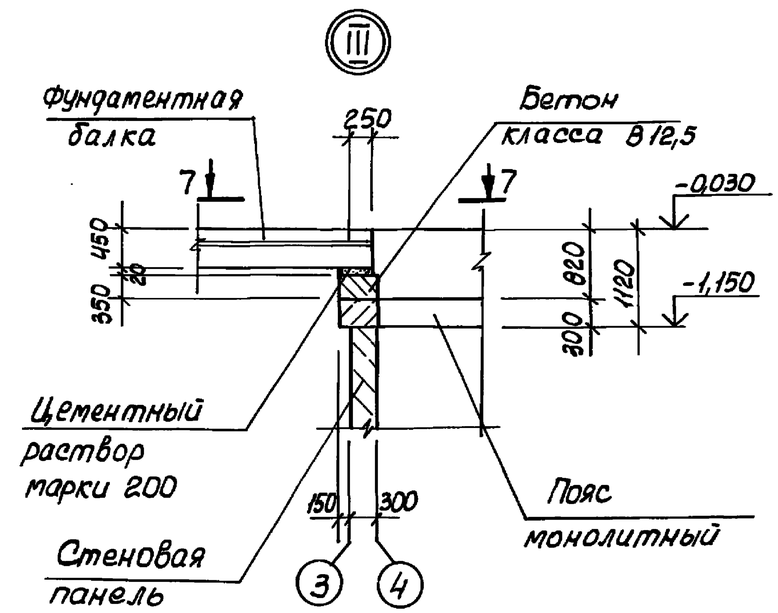

7-7

Схема расположения сеток подошвы фундаментов фм1, фм2, фм3,

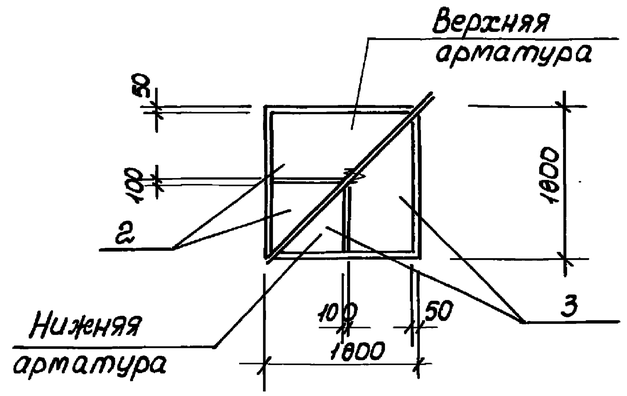

А - А. Лист 18

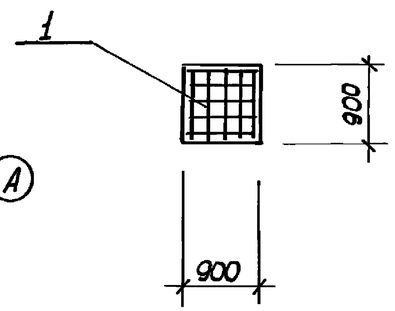

Б-Б. Лист 18

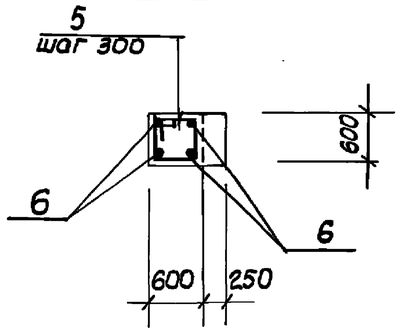

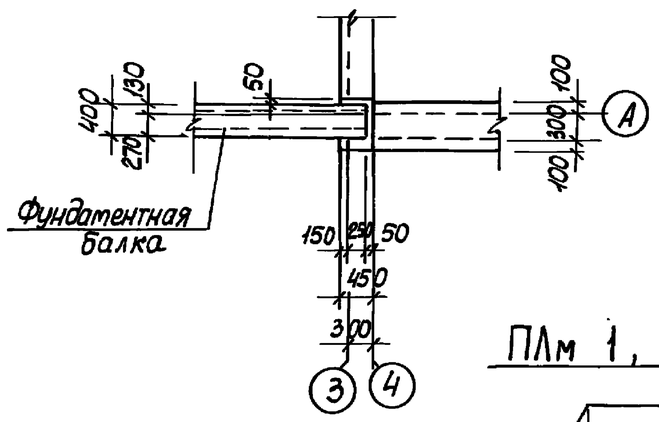

ПЛм 1, ПЛм 2

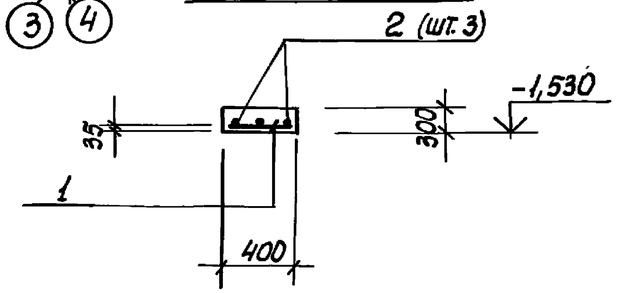

В-В. Лист 18

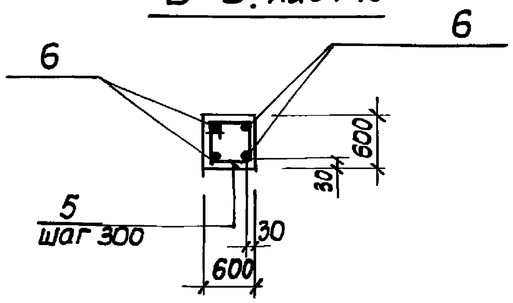

Спецификация ПЛм1, ПЛм2

Формат	Зона	Поз.	Обозначение	Наименование	Кол.	Примечание
				ПЛм1		
				Детали		
Б4		1		ф8А-III ГОСТ 5781-82*, ℓ=370	21	0,15кг
Б4		2		ф10А-III ГОСТ 5781-82*	17,2 м	0,62кг
				Материалы		
				Бетон класса В15	0,7	м³
				ПЛм2		
				Детали		
Б4		1		ф8А-III ГОСТ 5781-82*, ℓ=370	20	0,15кг
Б4		2		ф10А-III ГОСТ 5781-82*	16,6м	0,62кг
				Материалы		
				Бетон класса В15	0,67	м³

Ведомость расхода стали на элемент, кг

Марка элемента	Изделия арматурные								Всего
	Арматура класса А-III ГОСТ 5781-82*								
	ф8	ф10						Итого	
ПЛм1	6,3	10,7						17,0	17,0
ПЛм2	3,0	10,3						13,3	13,3

Согласовано

Инв. № подл. | Подпись и дата | Взам. инв. №

Привязан

Инв. №

Нач. отд.	Шейко		
Н. контр.	Сокольская		
Гл. спец.	Власенко		
Рук. гр.	Борисенко		
Вед. инж.	Козина		
Инженер	Пивоваров		

ТП 902-1-122.87-КЖ

Насосная станция перекачки нефтепродуктов производительностью 50-70 м³/ч и нефтешламов 144 м³/ч

Схема расположения фундаментов и фундаментных балок (продолжение 2)

Стадия	Лист	Листов
Р	17	

Госстрой СССР Союзводоканалниипроект Харьковский Водоканалпроект

Типовой проект 902-1-122.87 Альбом III

Фм1

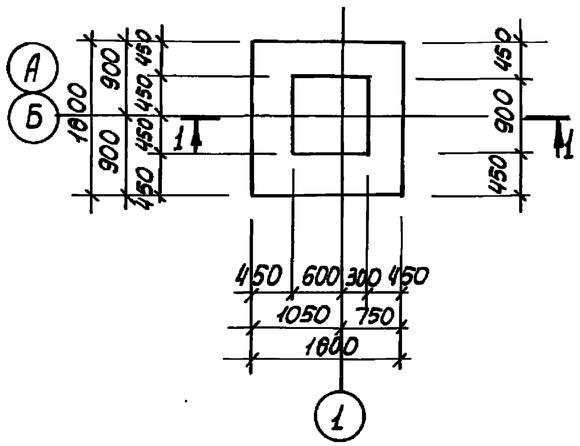

1-1

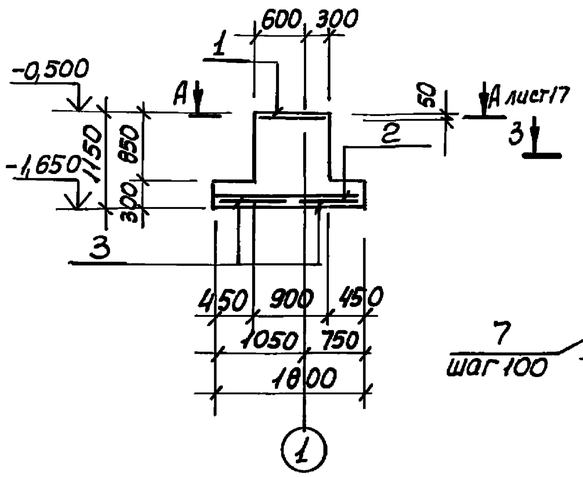

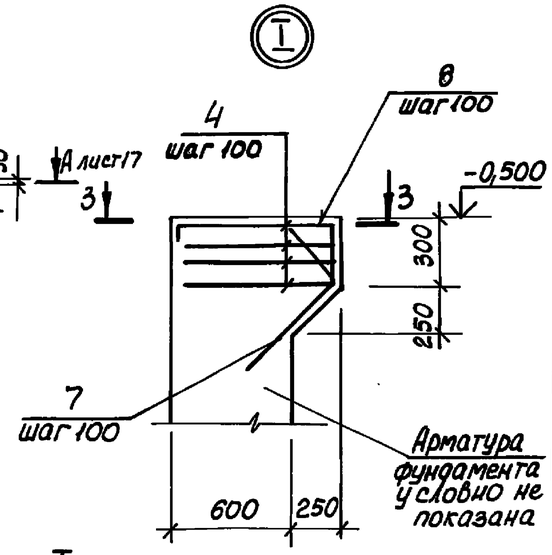

Фм2 - изображено
Фм3 - зеркальное отражение

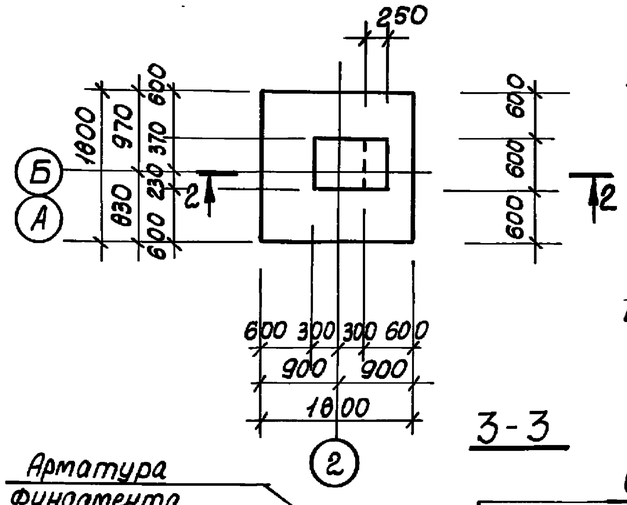

2-2

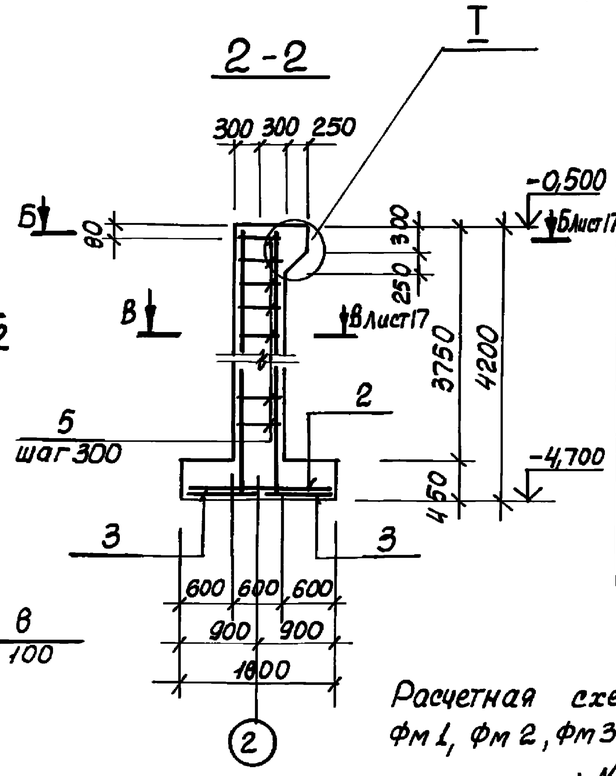

Ведомость деталей

Поз	Эскиз
7	800; 200; 135°; 250; 600
8	800; 200; 135°; 350; 600
4	800; 800; 550
5	645; 645; 570; 570

3-3

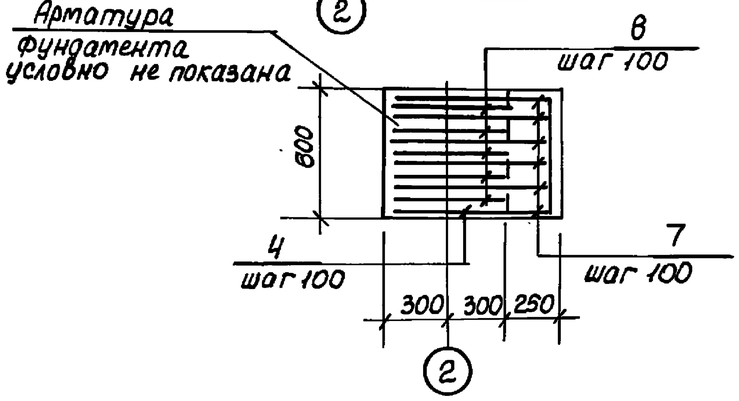

Расчетная схема
Фм1, Фм2, Фм3

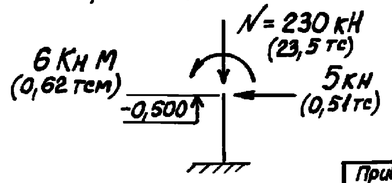

Спецификация Фм1, Фм2, Фм3

Формат	Зона	Поз.	Обозначение	Наименование	Кол.	Примечание
				Фм1		
				Сборочные единицы		
		1	1.412-1/77 вып.3	Сетка арматурная САI-6AI	1	
		2	1.410-3 вып.1	1С $\frac{12AIII}{6AI}$ 85×175	2	
		3	1.410-3 вып.1	1С $\frac{10AIII}{6AI}$ 85×175	2	
				Материалы		
				Бетон класса В15	1,7	м³
				Фм2, Фм3		
				Сборочные единицы		
		2	1.410-3 вып.1	Сетка арматурная 1С $\frac{12AIII}{6AI}$ 85×175	2	
		3	1.410-3 вып.1	1С $\frac{10AIII}{6AI}$ 85×175	2	
				Детали		
Б4		4*		ф8А-I ГОСТ5781-82* ℓ=2150	4	0,9кг
Б4		5*		ф8А-I ГОСТ5781-82* ℓ=2430	13	1,0кг
Б4		6		ф20А-III ГОСТ5781-82* ℓ=4170	4	10,3кг
Б4		7*		ф16А-III ГОСТ5781-82* ℓ=1850	6	3,0кг
Б4		8*		ℓ=1960	5	3,1кг
				Материалы		
				Бетон класса В15	3,0	м³

*поз. 4, 5, 7, 8 – см. ведомость деталей

Ведомость расхода стали на элемент, кг

Марка элемента	Изделия арматурные											Всего
	Арматура класса											
	А-III						А-I					
	ГОСТ 5781-82*											
	ф10	ф12	ф16	ф20		Итого	ф6	ф8			Итого	
Фм1	10,8	15,6				26,4	5,8				5,8	32,2
Фм2, Фм3	10,8	15,6	33,5	41,2		101,1	2,4	16,6			19,0	120,1

Согласовано

Инв. № подл. | Подпись и дата | Взам. инв. №

Привязан

Инв. №

Нач. отд.	Шейко		
Н. контр.	Сокольская		
Гл. спец.	Власенко		
Рук. гр.	Борисенко		
Вед. инж.	Козина		
Инженер	Пивоваров		

ТП 902-1-122.87-КЖ2

Насосная станция перекачки нефтепродуктов производительностью 50-70 м³/ч и нефтешламов 144 м³/ч

Схема расположения фундаментов и фундаментных балок (окончание)

Стадия	Лист	Листов
Р	18	

Госстрой СССР Союзводоканалниипроект Харьковский Водоканалпроект

Альбом III

Типовой проект 902-1-122.87

Схема расположения элементов лестницы в осях А-Б

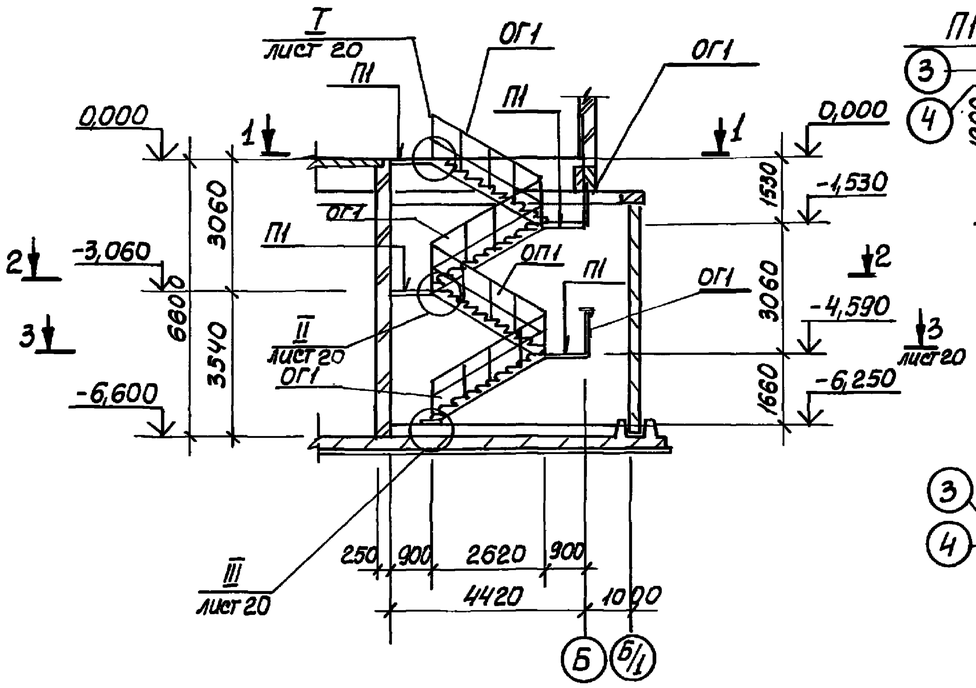

2-2

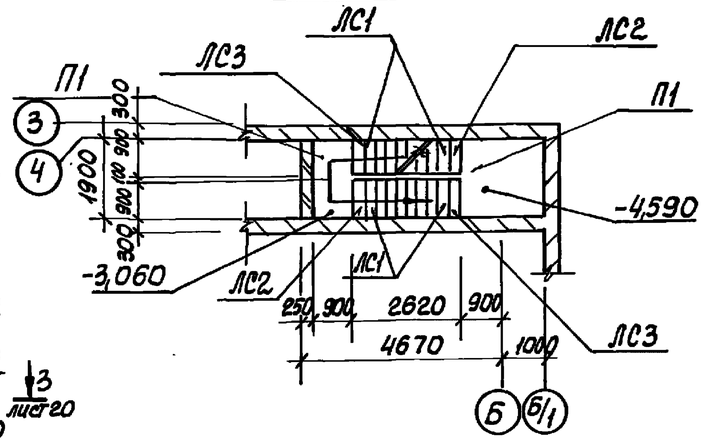

Ограждение по 2-2

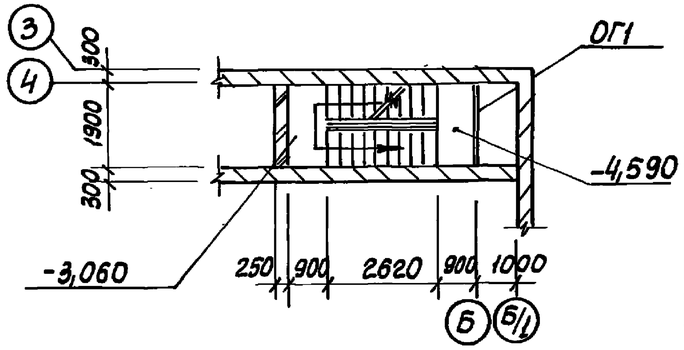

1-1

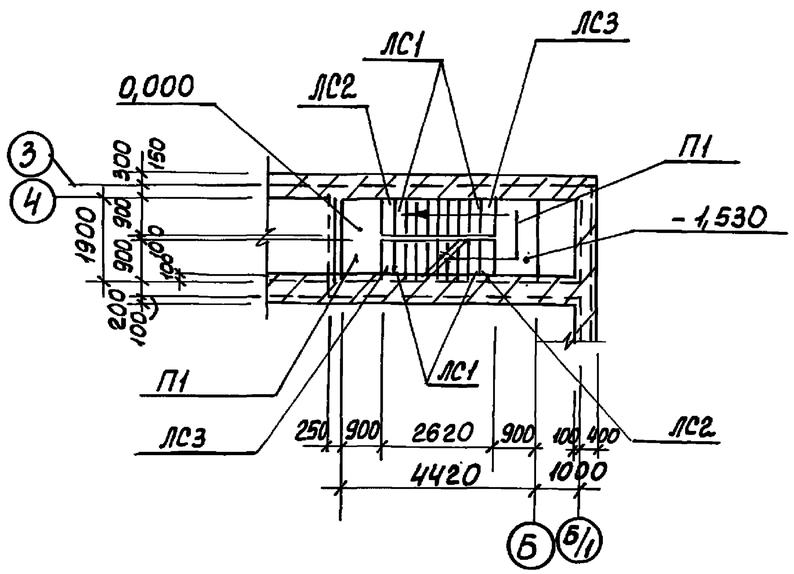

Ограждение по 1-1

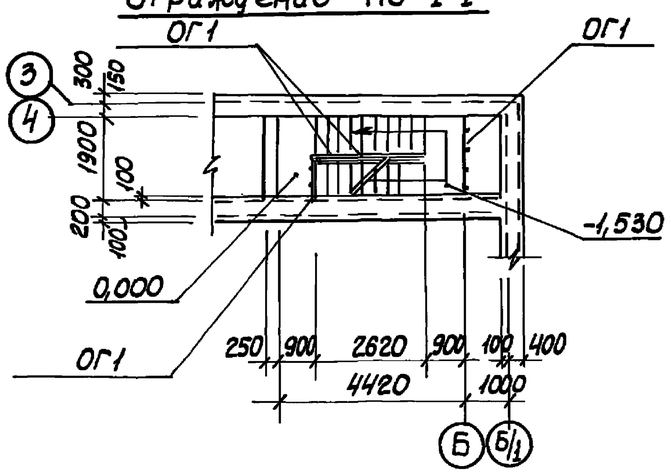

Спецификация к схеме расположения лестницы в осях А-Б

Марка, поз.	Обозначение	Наименование	Кол.	Масса ед., кг	Примечание
П1	902-1-122.87-КЖ2-П5	Плита ПВ-11А	4	870	
		Ограждения			
ОГ1	1.450.3-3. 0. 0.5	ОГПМХ эб- 10,15	4	16,7	
		Проступы			
ЛС1	ГОСТ 8717.1-84	ЛС9.17	33	94	
ЛС2	ГОСТ 8717.1-84	ЛСН9.14	4	54	
ЛС3	ГОСТ 8717.1-84	ЛСВ9.17	4	85	
ЛС4	ГОСТ 8717.1-84	ЛСП9.17	1	75	
С1	ГОСТ 2715-75*	2,0×15×15×1000	25,0	6,74	$м^2$

Согласовано: Группа АР Апольева

Инв. № подл. | Подпись и дата | Взам. инв. №

Привязан

Инв. №

Нач. отд.	Шейко	
Н. контр.	Сокальская	
Гл. спец.	Власенко	
Рук. гр.	Борисенко	
Вед. инж.	Козина	
Инженер	Пивоварова	

ТП 902-1-122.87-КЖ2

Новорская станция перекачки нефтепродуктов производительностью 50-70 $м^3/ч$ и нефтешламов 144 $м^3/ч$

Схема расположения элементов лестницы в осях А-Б (начало)

Стадия	Лист	Листов
Р	19	

Госстрой СССР Союзводоканалниипроект Харьковский Водоканалпроект

22730-03 22

Альбом III

Типовой проект 902-1-122.87

3-3. Лист 19

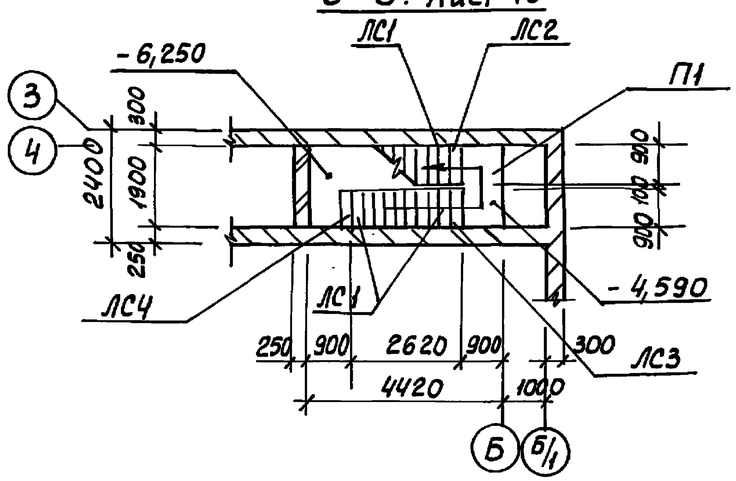

Ограждение по 3-3

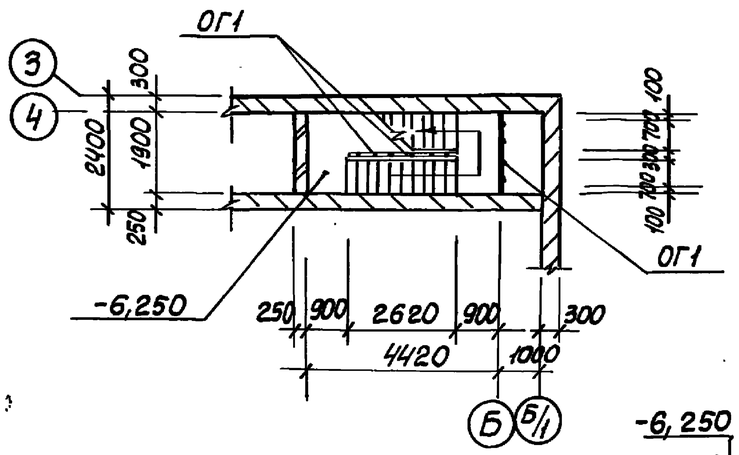

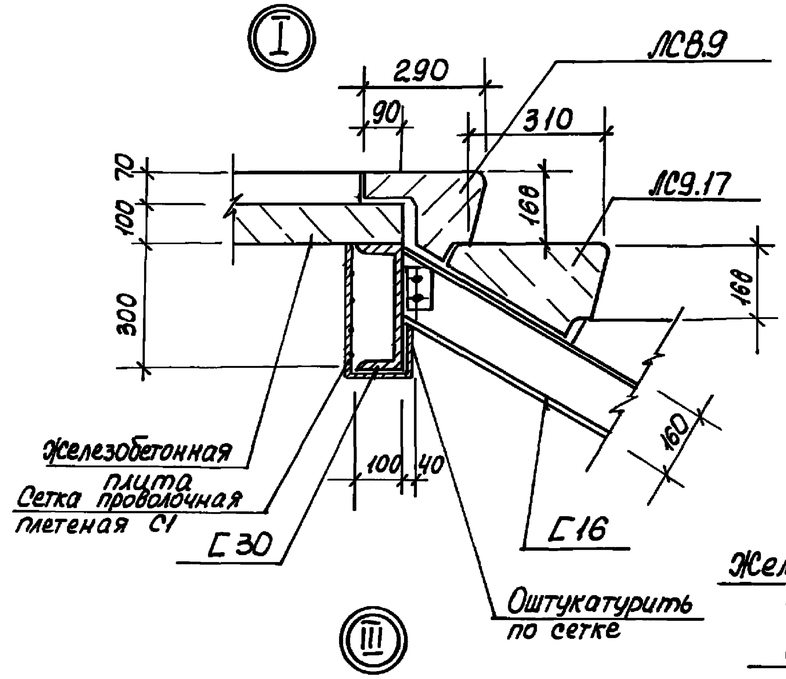

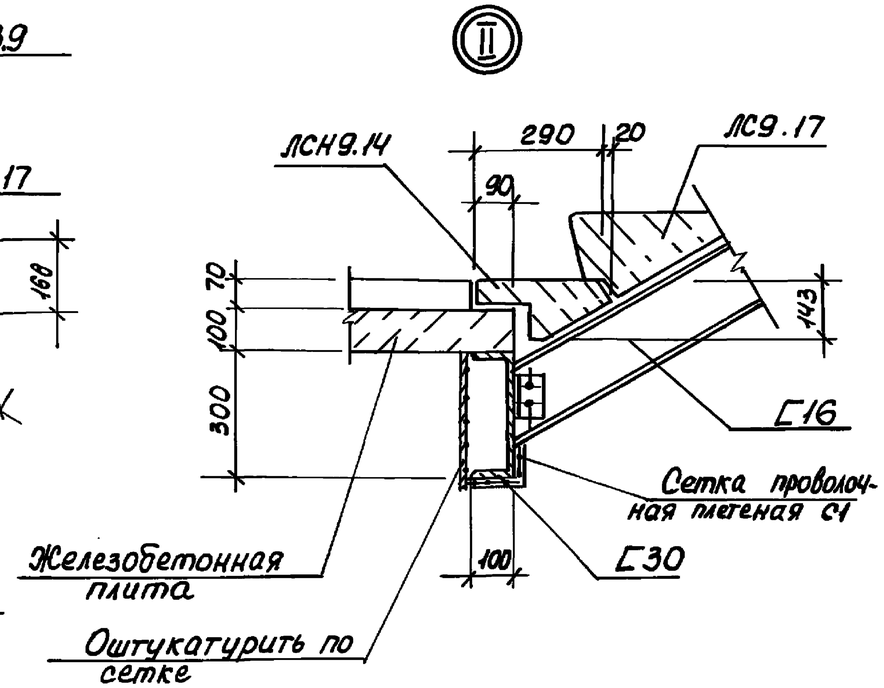

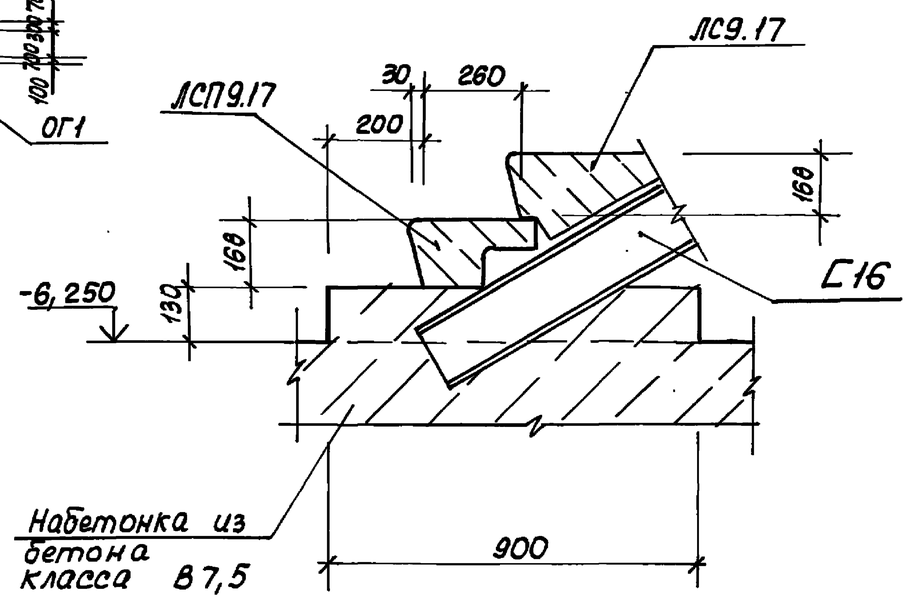

Металлические балки оштукатурить цементным раствором б=20мм по сетке.

				ТП 902-1-122.87-КЖ2			
Привязан	Нач.отд.	Шейко		Насосная станция перекачки нефтепродуктов производительностью 50-70 м³/ч и нефтешламов 144 м³/ч	Стадия	Лист	Листов
	Н.контр.	Сокольский			Р	20	
	Гл.спец.	Власенко					
	Рук.гр.	Борисенко		Схема расположения элементов лестницы в осях А-Б (окончание)	Госстрой СССР Союзводоканалпроект им. Орджоникидзе Водоканалпроект		
	Вед.инж.	Козина					
Инв.№	Инженер	Пивоварова					

Согласовано: Группа АР, Агальева

Инв.№ подл. | Подпись и дата | Взам.инв.№

22730-03 23

Типовой проект 902-1-122.87 Альбом III

Схема расположения элементов заземления в надземной части

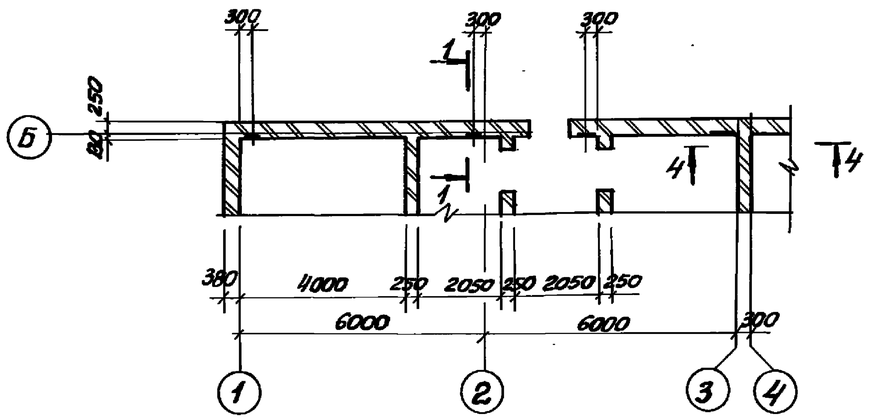

Схема расположения элементов заземления в подземной части

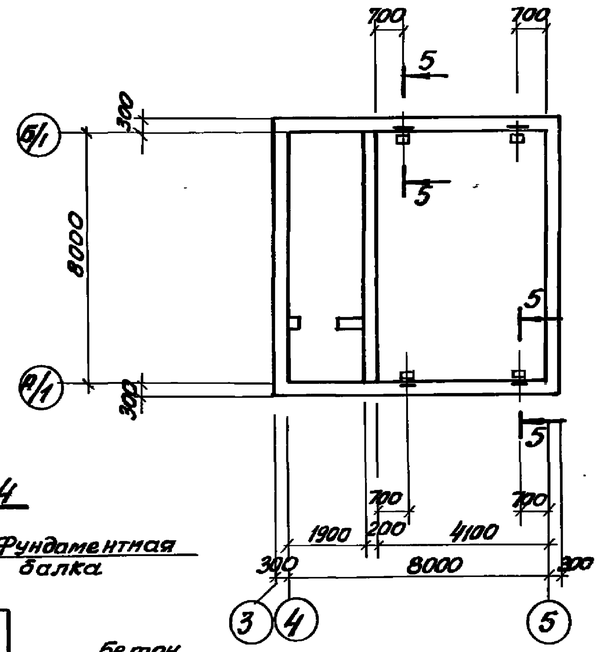

1 – 1

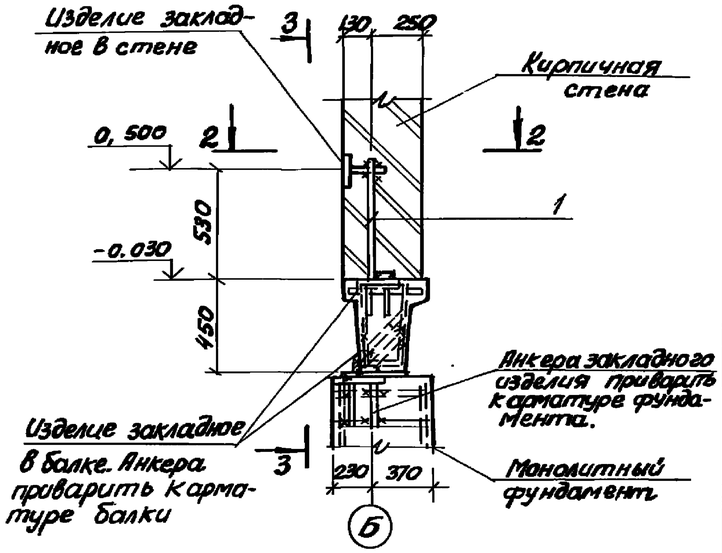

2 – 2

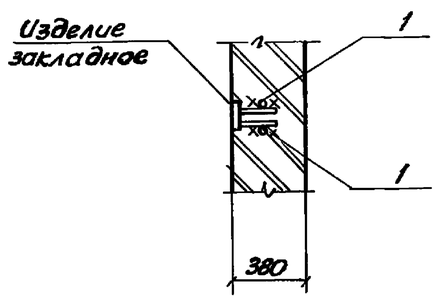

4 – 4

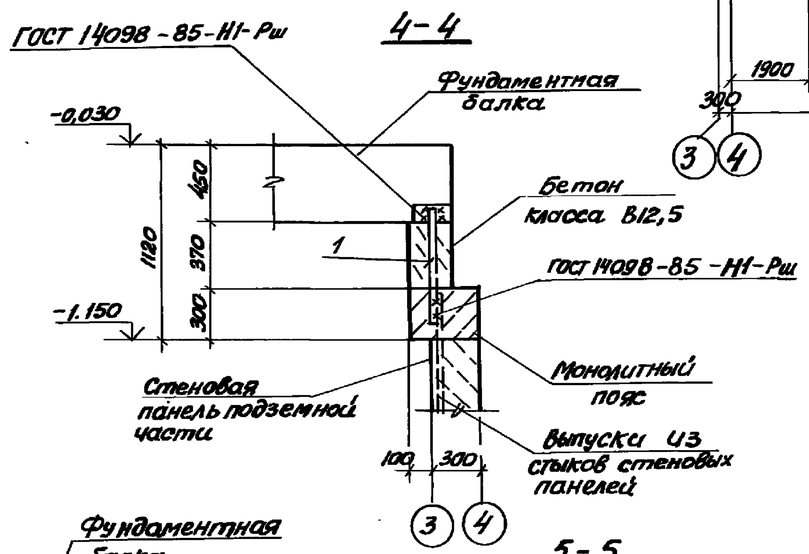

3 – 3

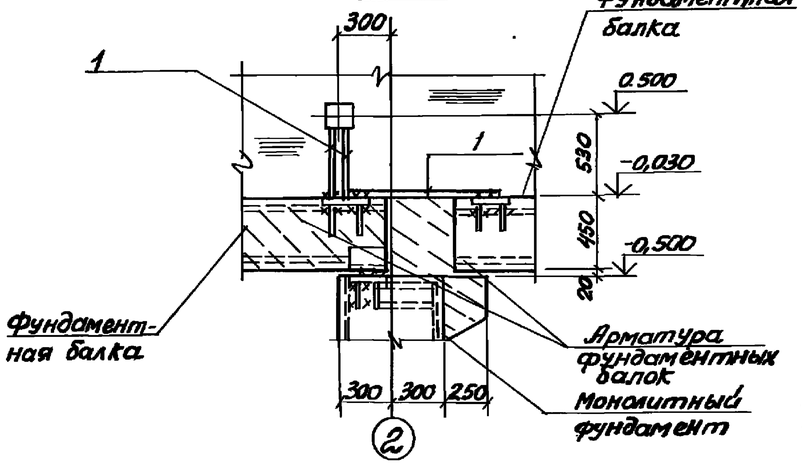

5 – 5

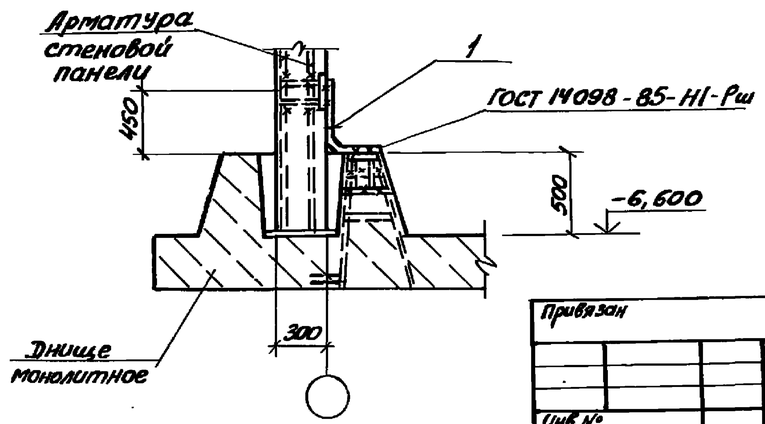

Спецификация к схеме расположения элементов заземления

Марка, поз.	Обозначение	Наименование	Кол.	Масса ед.кг	Примечание
1		ФГПА-I ГОСТ 5781-82*	9,0	8,1	м

1. Все сварные соединения выполнить электродами типа Э42 по ГОСТ 9467-75
2. Заземляющие перемычки и закладные изделия покрываются кузбасс лаком.

Согласовано: Обозначение ЭА

Инв. № подл. | Подпись и дата | Взам. инв. №

Привязан

Инв. №

Нач. отд.	Шейко	
Н. контр.	Сокольский	
Гл. спец.	Власенко	
Рук. гр.	Борисенко	
Вед. инж.	Козина	
Инж.	Лактионов	

ТП 902-1-122.87-КЖ2

Насосная станция перекачки нефтепродуктов производительностью 50 -70 м3/час и нефтемазутов – 144 м3/час.

Схема расположения элементов заземления

Стадия	Лист	Листов
Р	21	

Госстрой СССР Киевводоканалпроект Харьковский Водоканалпроект

Типовой проект 902-1-122.87 Альбом III

Деталь гидроизоляции в сухих грунтах

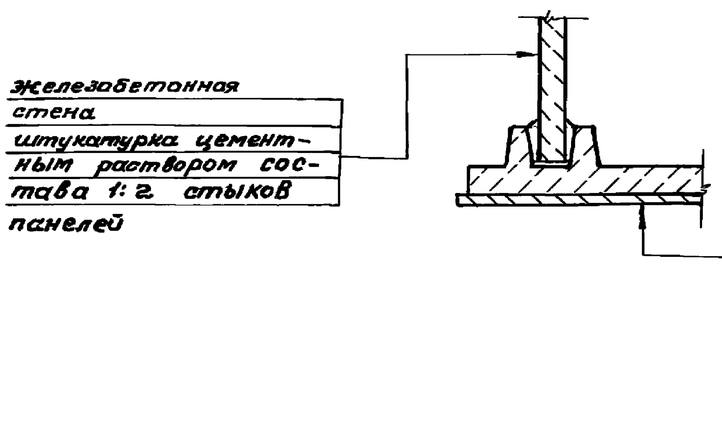

Деталь гидроизоляции в мокрых грунтах

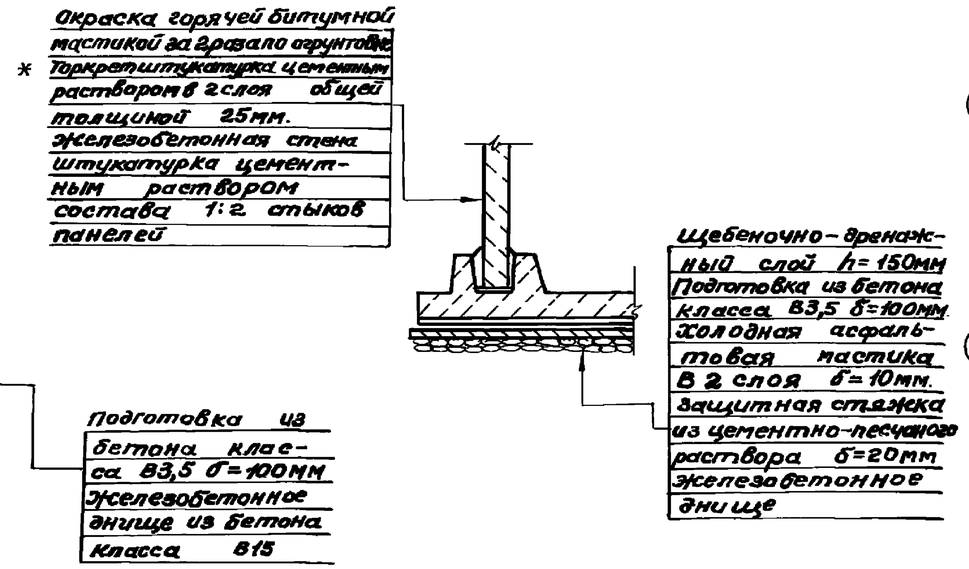

Схема расположения дренажного приямка

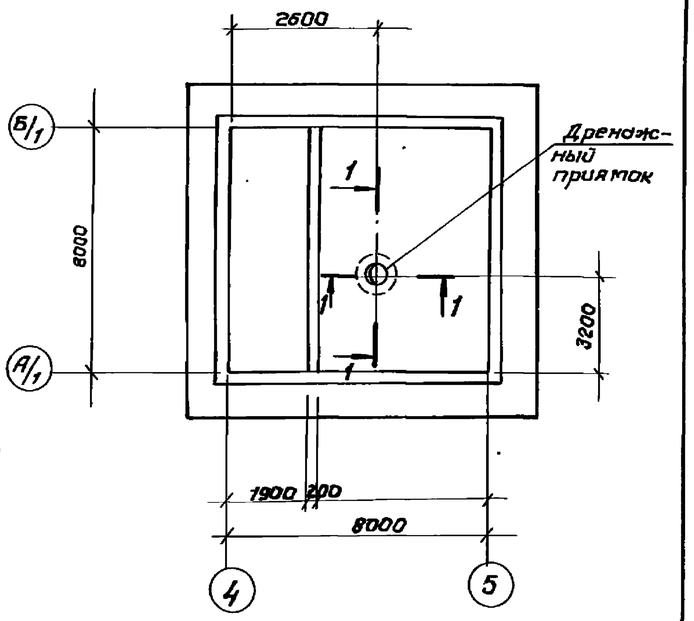

Деталь устройства дренажного приямка

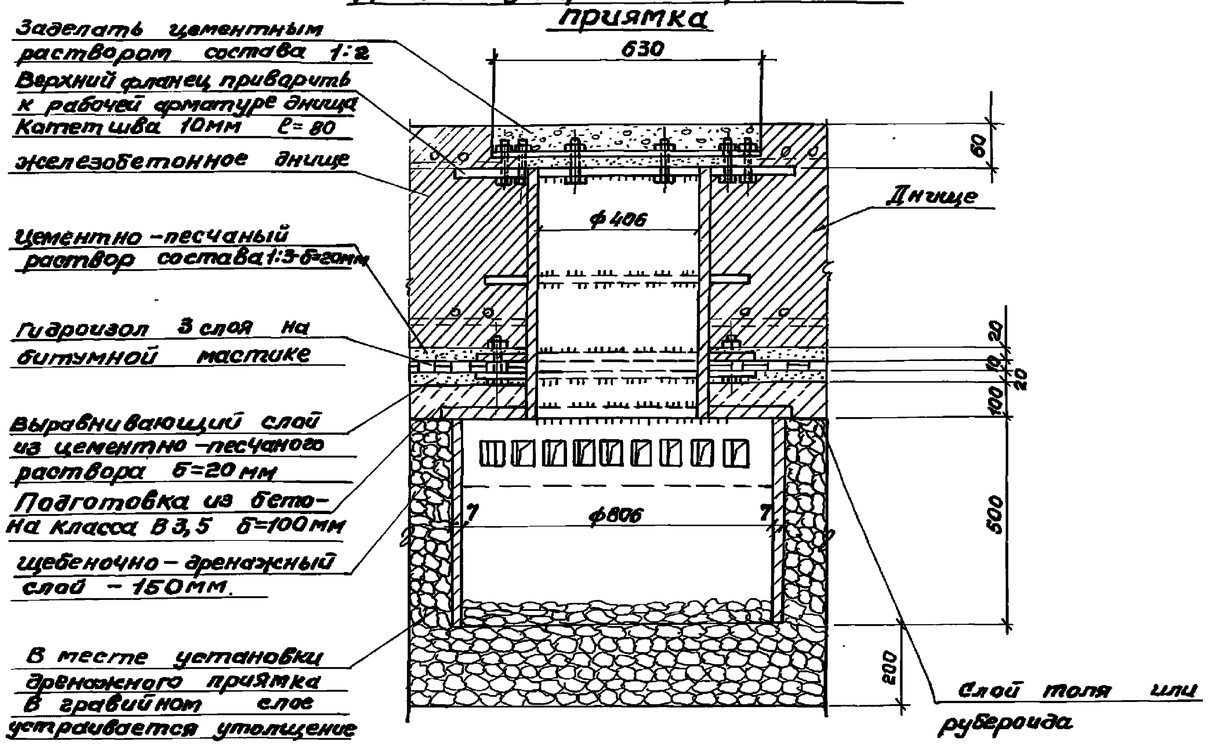

1-1

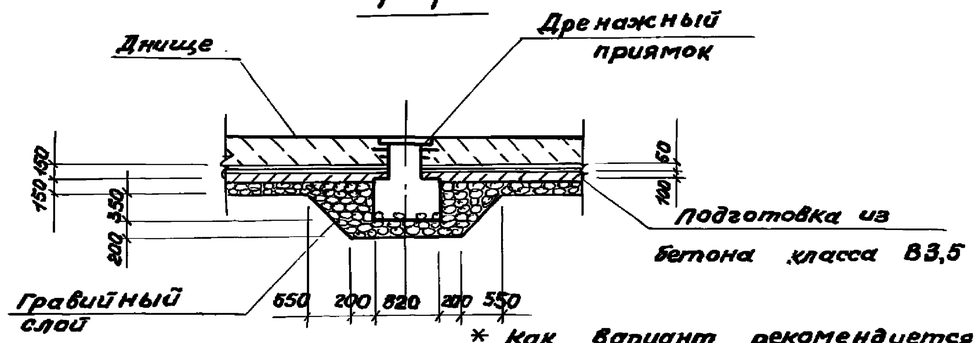

* Как вариант рекомендуется Торкретштукатурка коллоидно-полимерцементным раствором по а.с. №537972 „Строительный раствор".

Привязан					ТП 902-1-122.87КЖ2		
Инв. №							
Начальник	Шейко			Насосная станция перекачки нефтепродуктов производительностью 60-70 м³/час и нефтешламов 14 м³/час	Стадия	Лист	Листов
Н. контр.	Сокольский				Р	22	
Гл. спец.	Власенко						
Рук. гр.	Бондаренко			Детали гидроизоляции	Госстрой СССР Союзводоканалпроект Харьковский Водоканалпроект		
Вед. инж.	Кравцова						
Инж.	Пономарев						

Инв. № подл. | Подпись и дата | Взам. инв. №