ТИПОВЫЕ МАТЕРИАЛЫ ДЛЯ ПРОЕКТИРОВАНИЯ

904-02-30.86

АВТОМАТИЗАЦИЯ, УПРАВЛЕНИЕ И СИЛОВОЕ ЭЛЕКТРООБОРУДОВАНИЕ ЦЕНТРАЛЬНЫХ КОНДИЦИОНЕРОВ С ЭЛЕКТРОДВИГАТЕЛЯМИ НА НАПРЯЖЕНИЕ 660В

АВТОМАТИЗАЦИЯ

АЛЬБОМ I

КОНДИЦИОНЕР ПРЯМОТОЧНЫЙ С ОДНОЙ СЕКЦИЕЙ ВОЗДУХОНАГРЕВАТЕЛЯ ПЕРВОГО ПОДОГРЕВА, ОСНАЩАЕМОГО ЦИРКУЛЯЦИОННЫМ НАСОСОМ, И С ВОЗДУХОНАГРЕВАТЕЛЕМ ВТОРОГО ПОДОГРЕВА

ЭЛЕКТРИЧЕСКАЯ СИСТЕМА РЕГУЛИРОВАНИЯ

ЦФО УСТИ инв N 21762-03

				ПРИВЯЗАН
				ИНВ N°

21762-03

~~ЦЕНА: 0-76~~

Н. Ц. 1-52

ТИПОВЫЕ МАТЕРИАЛЫ ДЛЯ ПРОЕКТИРОВАНИЯ

904-02-30.86

АВТОМАТИЗАЦИЯ, УПРАВЛЕНИЕ И СИЛОВОЕ ЭЛЕКТРООБОРУДОВАНИЕ ЦЕНТРАЛЬНЫХ КОНДИЦИОНЕРОВ С ЭЛЕКТРОДВИГАТЕЛЯМ НА НАПРЯЖЕНИЕ 660В

АВТОМАТИЗАЦИЯ

АЛЬБОМ I

КОНДИЦИОНЕР ПРЯМОТОЧНЫЙ С ОДНОЙ СЕКЦИЕЙ ВОЗДУХОНАГРЕВАТЕЛЯ ПЕРВОГО ПОДОГРЕВА, ОСНАЩАЕМОГО ЦИРКУЛЯЦИОННЫМ НАСОСОМ, И С ВОЗДУХОНАГРЕВАТЕЛЕМ ВТОРОГО ПОДОГРЕВА

ЭЛЕКТРИЧЕСКАЯ СИСТЕМА РЕГУЛИРОВАНИЯ.

© КФЦИТП Госстроя СССР, 1988 г.

УТВЕРЖДЕНЫ
И ВВЕДЕНЫ В ДЕЙСТВИЕ
МИНМОНТАЖСПЕЦСТРОЕМ СССР
ПРОТОКОЛ ОТ 15.09.1986 Г.
№21762-03

РАЗРАБОТАНЫ
ГОСУДАРСТВЕННЫМ ПРОЕКТНЫМ ИНСТИТУТОМ
САНТЕХПРОЕКТ
Главный инженер института Ю.И. Шиллер
Главный инженер проекта В.И Фингер

				ПРИВЯЗАН.
Инв №				

904-02-30.86
Альбом I

Ведомость ссылочных и примененных документов.

Обозначение	Наименование	Примечание
ОСТ 36.13-76	Щиты и пульты систем автоматизации технологических процессов. Общие технические условия.	
ГОСТ 21.404-85	Автоматизация технологических процессов. Обозначения условные приборов и средств автоматизации в схемах.	
ГОСТ 2.710-81	ЕСКД. Обозначения буквенно-цифровые в электрических схемах	
ГОСТ 2.721-74	ЕСКД. Обозначения условные графические в схемах. Обозначения общего применения.	
ГОСТ 2.728-74	ЕСКД. Обозначения условные графические в схемах. Резисторы, конденсаторы.	
ГОСТ 2.755-74	ЕСКД. Обозначения условные графические в схемах. Устройства коммутационные и контактные соединения.	
ГОСТ 2.780-68	ЕСКД. Обозначения условные графические. Элементы гидравлических и пневматических сетей.	
ГОСТ 2.782-68	ЕСКД. Обозначения условные графические. Насосы и двигатели гидравлические и пневматические.	

Ведомость чертежей альбома

Лист	Наименование	Примечание
1	Ведомости ссылочных и примененных документов и чертежей.	
2;3	Схема автоматизации	
4...8	Схема электрическая принципиальная регулирования.	
9...13	Щит Щ7П1-1Д. Общий вид.	
14...18	Щит Щ7П1-1Д. Таблица соединений.	
19...22	Щит Щ7П1-1Д. Таблица подключения.	
23	Схема подключения	

2

21762-03

Инв. N подл. | Подпись и дата | Взам. инв. N

Привязан

Инв. №

ГИП	Фингер		09.86
Н. конт.	Митрофанов		8.86
Нач. отд.	Романов		8.86
Гл. спец.	Рубчинский		8.86
Рук. гр.	Бронштейн		8.86
Ст. инж.	Тулупова		7.86

904-02-30.86 АОВ

Автоматизация центральных кондиционеров

Стадия	Лист	Листов
Р	1	23

Ведомости ссылочных и примененных документов и чертежей

Сантехпроект

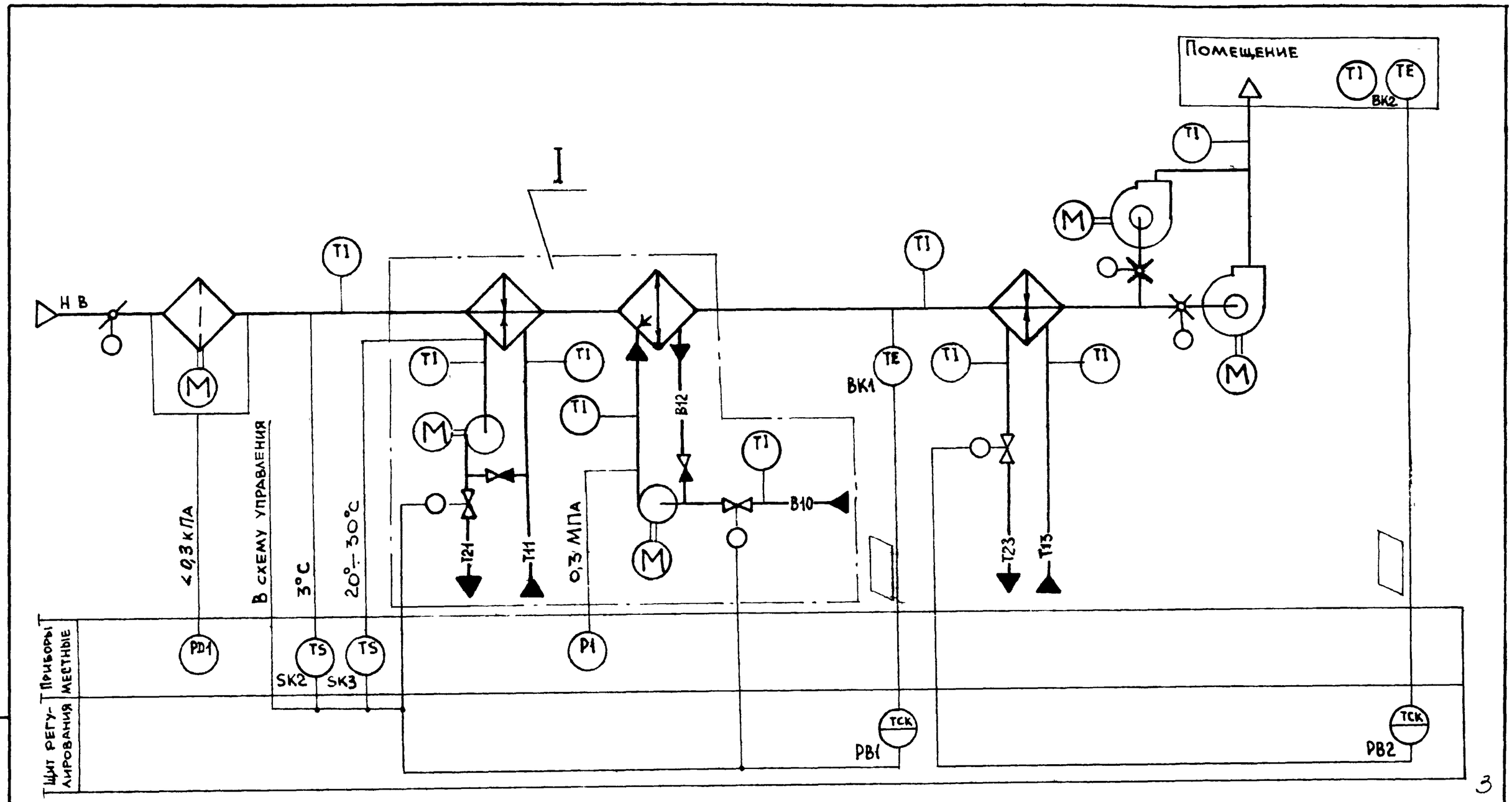

21762 03

ГИП	ФИНГЕР		09.86	904-02-30.86 АОВ	
Н контр	МИТРОФАНОВА		8.86		
Нач отд	РОМАНОВ		8.86		
Гл спец	РУБЧИНСКИЙ		8.86	Автоматизация центральных кондиционеров	
Рук гр	БРОНШТЕЙН		8.86		
Ст инж	ТУАУПОВА		8.86		Стадия: Р; Лист: 2; Листов:
				Схема автоматизации /начало/	Сантехпроект

Обозначение (NN) систем		
	Без резервного вентилятора	
	С резервным вентилятором	

Привязан

Инв №

Взамен инв N | Подпись и дата | Инв N подл

Формат А3

Вариант с блоком тепломассообмена

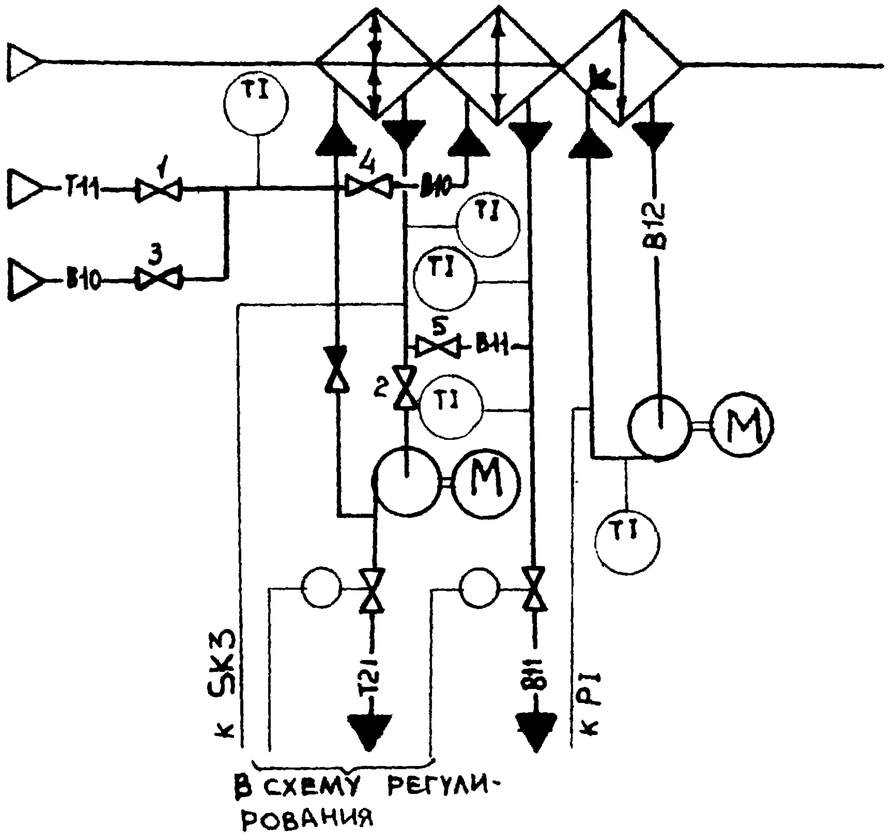

- в холодный период года вентили 1 и 2 открыты
  вентили 3,4,5 - закрыты
- в теплый период года вентили 1 и 2 закрыты;
  вентили 3,4,5 - открыты

При привязке проекта дать пояснения, для каких систем используется тот или иной вариант Если один из вариантов не используется, то его вычеркнуть.

Предусматривается

1 Регулирование температуры „точки росы" изменением:
- теплопроизводительности воздухонагревателя I подогрева в холодный период года;
- холодопроизводительности камеры орошения или воздухоохладителя в теплый период года.

2 Автоматический прогрев воздухонагревателя I подогрева перед включением приточного вентилятора.

3. Автоматическое подключение схемы регулирования при включении приточного вентилятора.

4 Защита воздухонагревателя I подогрева от замерзания.

5. Последовательная работа регулирующих клапанов на теплоносителе воздунагревателя I подогрева и холодной воде.

6. Регулирование температуры воздуха в помещении изменением теплопроизводительности воздухонагревателя II подогрева.

1. Исполнительные механизмы поставляются комплектно с направляющими аппаратами, воздушными и регулирующими клапанами

2. Прибор, контролирующий перепад давления на воздушном фильтре, поставляется комплектно с кондиционером.

21762-03 4

ГИП	ФИНГЕР		09.86	904-02-30.86 АОВ
Н КОНТ.	МИТРОФАНОВА		08.86	
НАЧ.ОТД.	РОМАНОВ		8.86	Автоматизация центральных кондиционеров
ГЛ СПЕЦ	РУБЧИНСКИЙ		8.86	
РУК ГР.	БРОНШТЕЙН		8.86	
СТ. ИНЖ	ТУЛУПОВА		7.86	Схема автоматизации /окончание/

Стадия	Лист	Листов
Р	3	

САНТЕХПРОЕКТ

Привязан

Инв №

Взам. инв. N | Подпись и дата | Инв. № подл.

Копировал:

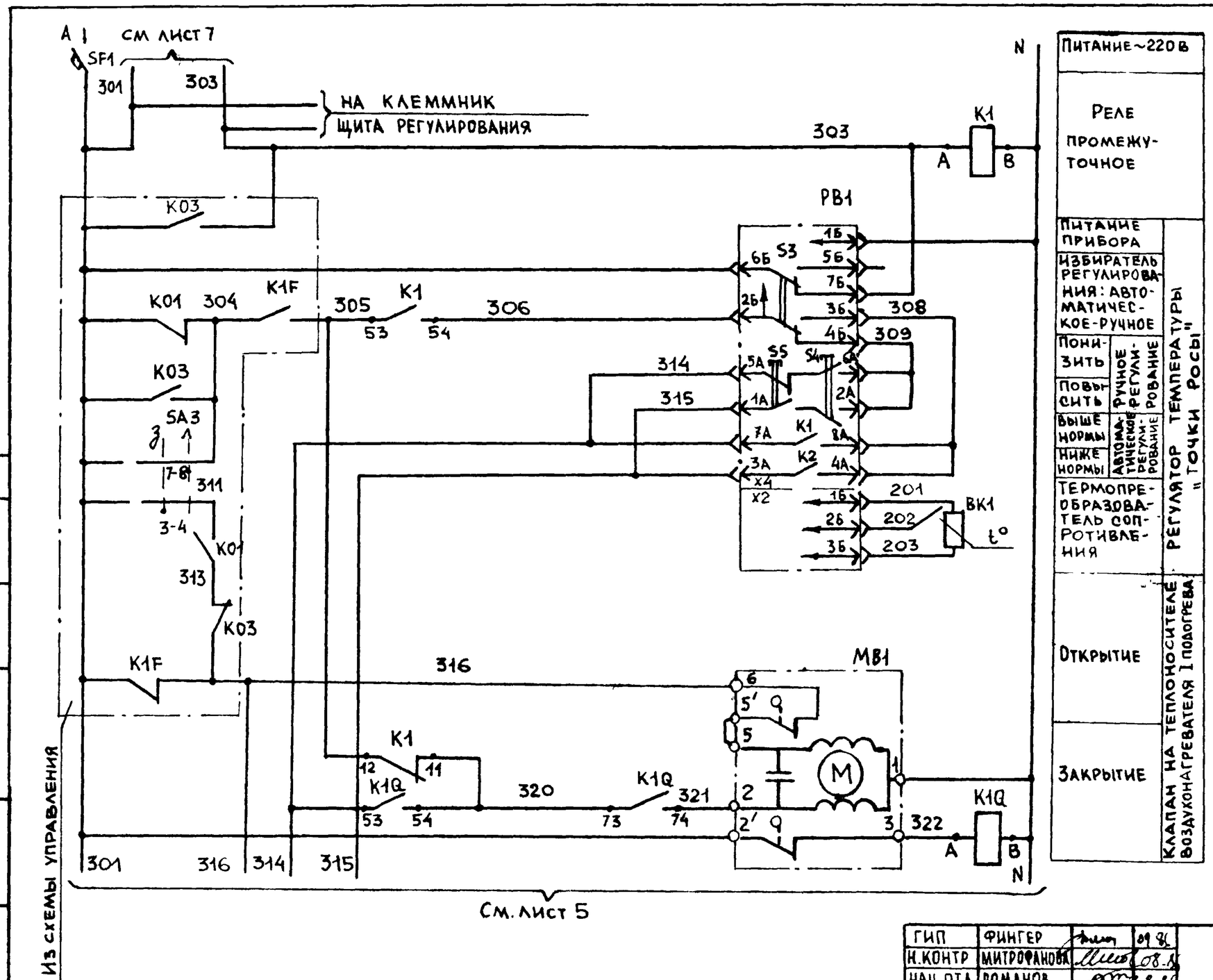

Питание ~220 В	
Реле промежуточное	
Питание прибора	Регулятор температуры „точки росы"
Избиратель регулирования: автоматическое-ручное	
Понизить	Ручное регулирование
Повысить	
Выше нормы	Автоматическое регулирование
Ниже нормы	
Термопреобразователь сопротивления	
Открытие	Клапан на теплоносителе воздухонагревателя I подогрева
Закрытие	

Диаграмма замыкания контактов

Регулятор температуры PB1

Обозначение цепи	ТЭ2П3 Температура „точки росы" 0°С — Ниже нормы — Выше нормы — 40°С
7А-8А	
3А-4А	

5

21762-03

ГИП	Фингер		09.86
Н.контр	Митрофанова		08.86
Нач отд	Романов		8.86
Гл спец	Рубчинский		8.86
Рук гр	Бронштейн		7.86
Ст инж	Тулупова		7.86

904-02-30.86 АОВ

Автоматизация центральных кондиционеров

Стадия	Лист	Листов
Р	4	

Схема электрическая принципиальная регулирования /начало/

Сантехпроект

Привязан

Инв №

Согласовано ГПИ Электропроект Идигушев; ГИП

Взам инв № | Подпись и дата | Инв № подл

904-02-30.86 Альбом I

Копировал

Формат А3

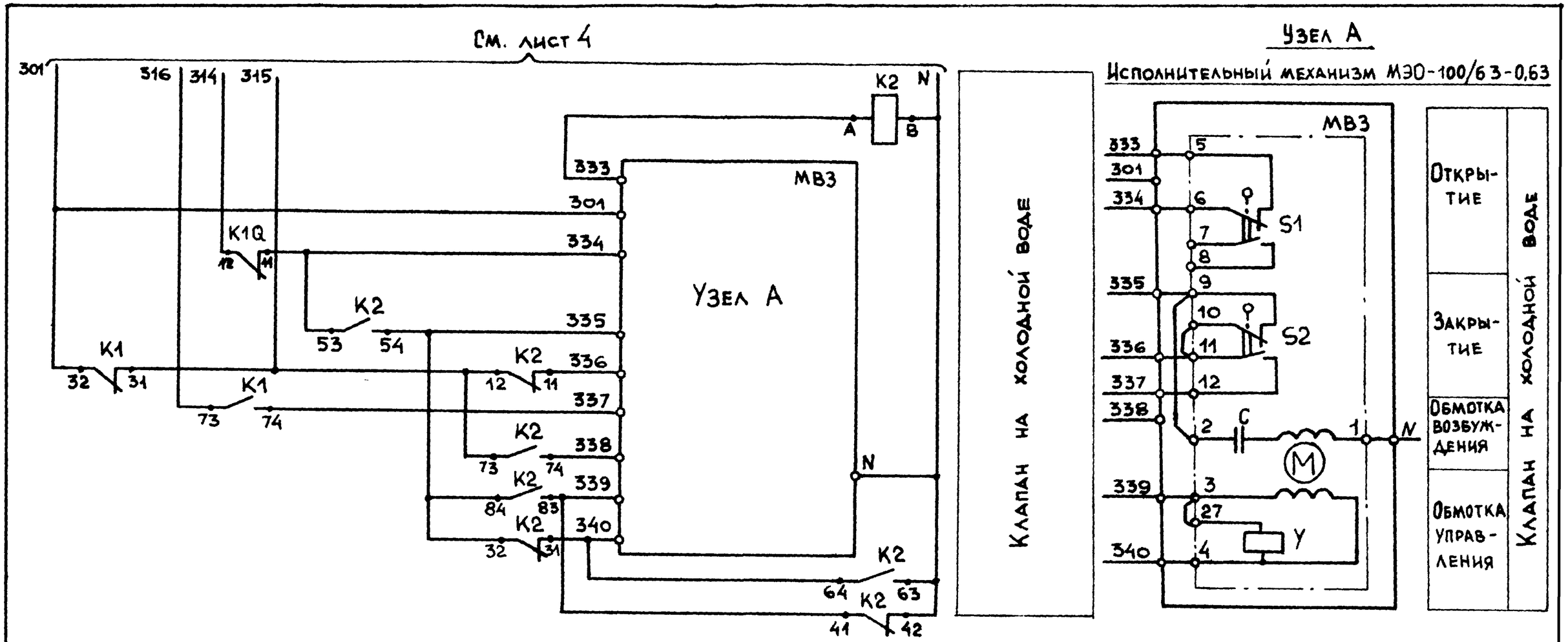

904-02-30.86
Альбом I

6

21762-03

ГИП	Фингер		09.86	904-02-30.86 АОВ	
Н. контр	Митрофанова		08.86		
Нач. отд.	Романов		8.86	Автоматизация центральных кондиционеров	
Гл. спец.	Рубчинский		8.86		
Рук. гр	Бронштейн		8.86		
Ст. инж.	Тулупова		8.86		

Стадия	Лист	Листов
Р	5	

Схема электрическая принципиальная регулирования /продолжение/

САНТЕХПРОЕКТ

Привязан:

Инв. №

Инв. N подл. | Подпись и дата | Взам. инв. N

Узел А

Исполнительный механизм МЭО-6,3/63-0,25

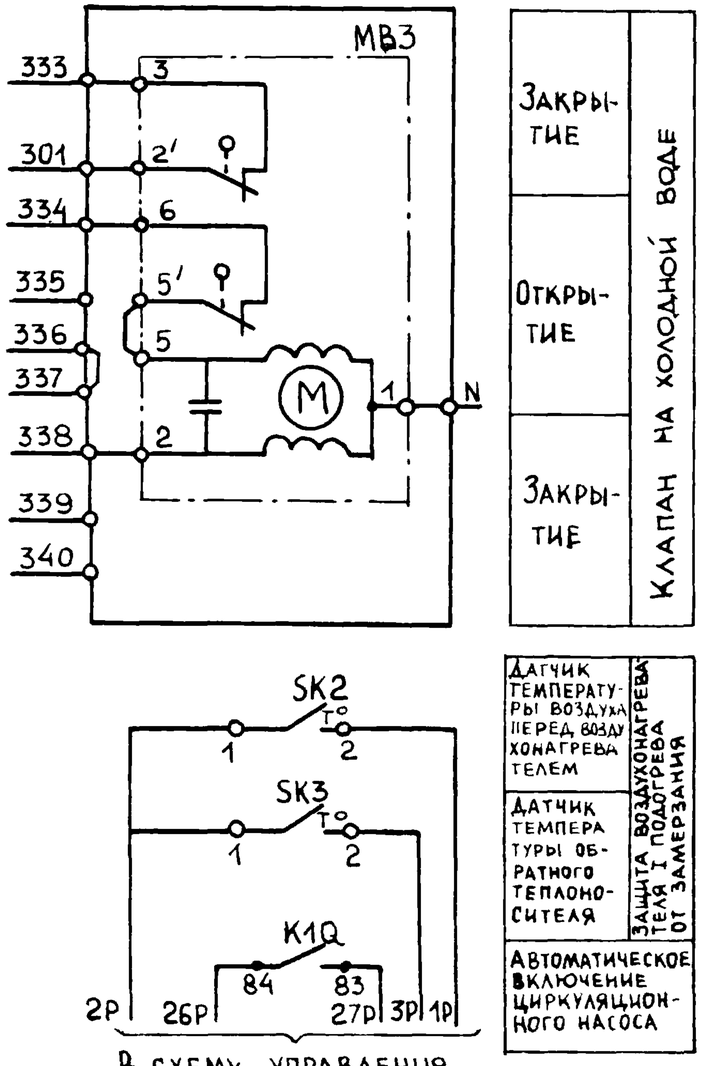

Узел А

Исполнительный механизм МЭО-40/63-0,63-82

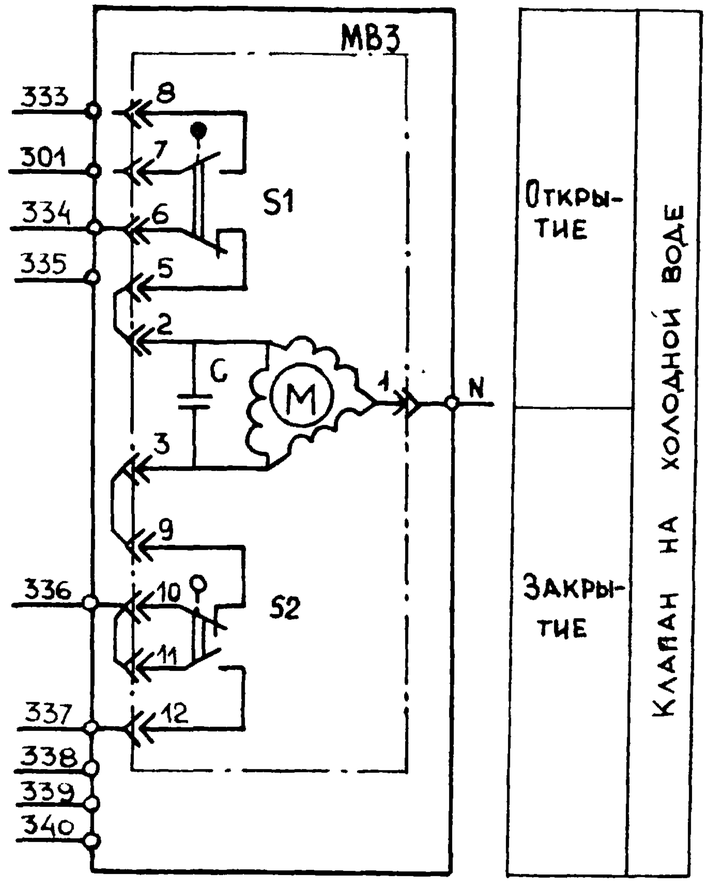

Диаграмма замыкания контактов

Исполнительный механизм МВЗ

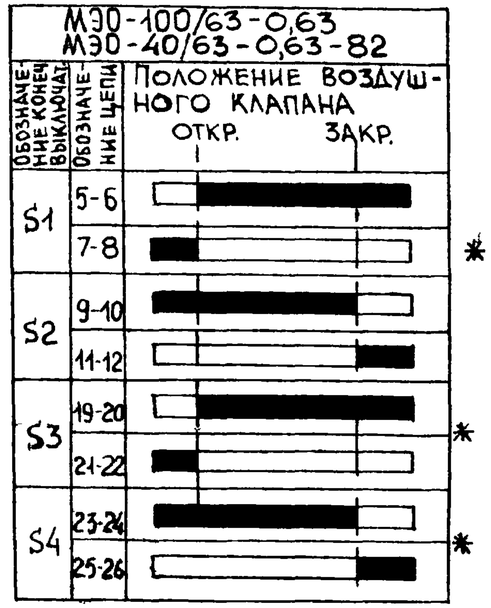

* не используется

Датчик температуры SK2

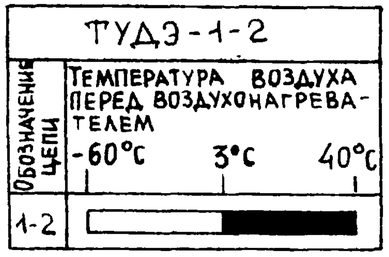

Датчик температуры SK3

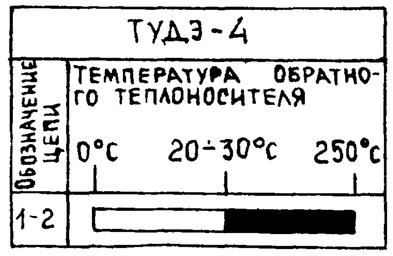

7

21762-03

ГИП	Фингер		09.86	904-02-30.86 АОВ
Н контр	Митрофанова		09.86	
Нач отд	Романов		8.86	Автоматизация центральных кондиционеров
Гл спец	Рубчинский		8.86	
Рук гр	Бронштейн		7.86	
Ст. инж	Тулупова		7.86	

Стадия	Лист	Листов
Р	6	

Схема электрическая принципиальная регулирования /продолжение/

Сантехпроект

Привязан

Инв №

904-02-30 86 Альбом I

Взам инв № | Подпись и дата | Инв № подл

Копировал

Формат А3

Альбом 1

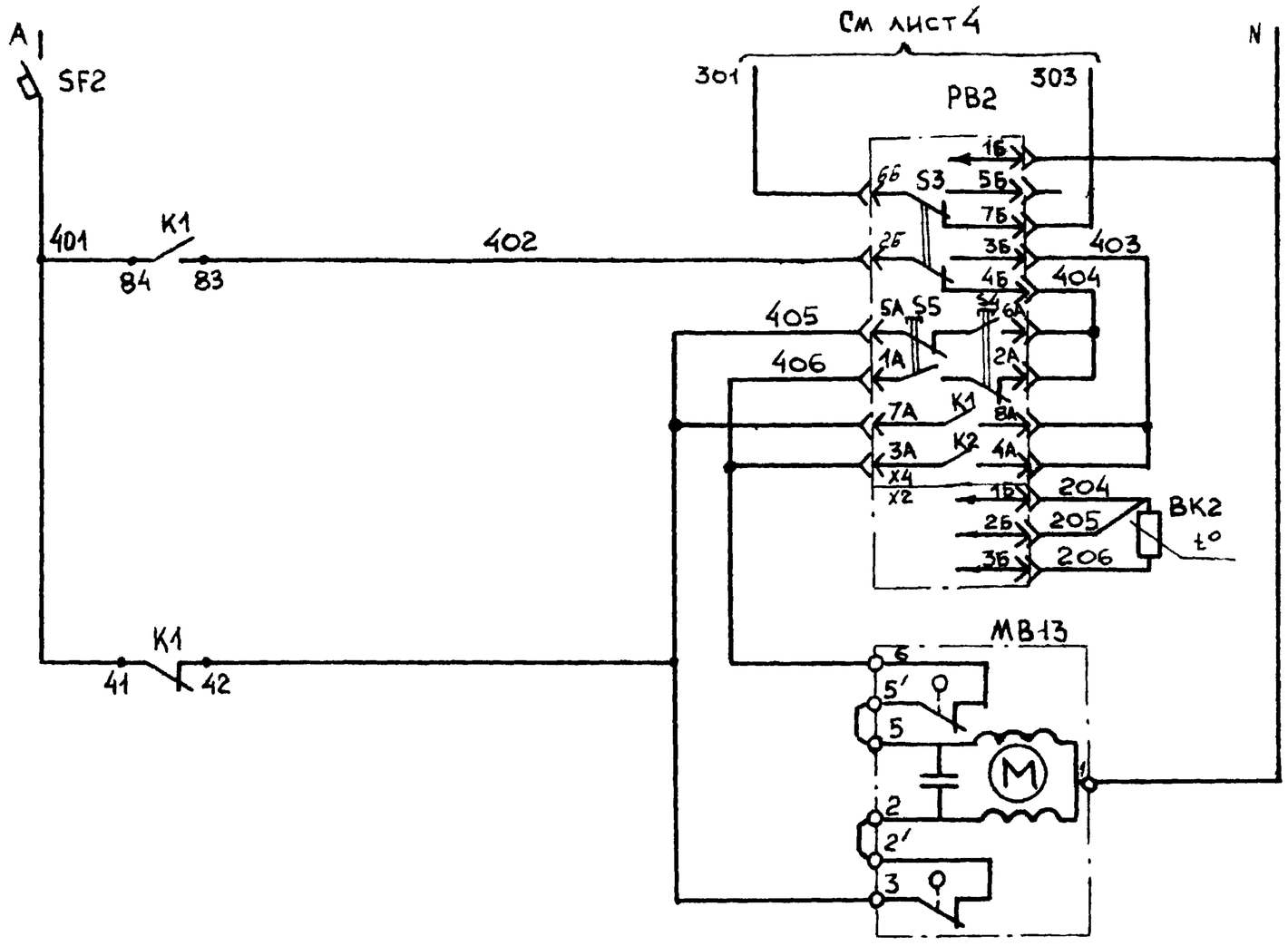

Питание ~220 В		
Питание прибора		Регулятор температуры воздуха в помещении
Избиратель регулирования: автоматическое - ручное		
Понизить	Ручное регулирование	
Повысить		
Выше нормы	Автоматическое регулирование	
Ниже нормы		
Термопреобразователь сопротивления		
Открытие		Клапан на теплоносителе воздухонагревателя II подогрева
Закрытие		

Диаграмма замыкания контактов

Регулятор температуры PB2

Обозначение цепи	ТЭ2П3 Температура воздуха в помещении 0°C — Ниже нормы — Выше нормы — 40°C
7A-8A	
3A-4A	

8

21762-03

ГИП	Фингер		09.86	904-02-30.86 АОВ
Н.контр	Митрофанова		8.86	
Нач отд.	Романов		8.86	
Гл.спец.	Рубчинский		8.86	Автоматизация центральных кондиционеров
Рук гр.	Бронштейн		7.86	
Ст инж	Тулупова			

Стадия	Лист	Листов
Р	7	

Схема электрическая принципиальная регулирования /продолжение/

САНТЕХПРОЕКТ

Привязан

Инв №

904-02-30.86
Альбом I

Позиционное обозначение	Наименование	Кол.	Примечание
	По месту		
ВК1	Термопреобразователь сопротивления		Номинальная ста-
	медный ТСМ-0879.		тическая характе-
	ТУ 25-02.792288-80	1	ристика 50 М
ВК2	Термопреобразователь сопротивления		Номинальная ста-
	медный ТСМ-1079		тическая характе-
	ТУ 25-02 792288-80	1	ристика 50 М
SK2	Устройство терморегулирующее электри-		
	ческое ТУДЭ-1-2		
	ТУ 25-02.281074-78	1	контакт „3"
SK3	Устройство терморегулирующее электри-		
	ческое ТУДЭ-4		
	ТУ 25-02 281074-78	1	контакт „3"
МВ1; МВ13	Исполнительный механизм		комплектно с
	МЭО-6,3/63-0,25 ГОСТ 7192-80	2	клапаном
МВ3	Исполнительный механизм		комплектно с
	МЭО-100/63-0,63 ГОСТ 7192-80	1	клапаном
	или исполнительный механизм		комплектно с
	МЭО-40/63-0,63-82 ГОСТ 7192-80	1	клапаном
	или исполнительный механизм		комплектно с
	МЭО-6,3/63-0,25 ГОСТ 7192-80	1	клапаном

Позиционное обозначение	Наименование	Кол.	Примечание
	Щит регулирования Щ7П1-1Д		
РВ1; РВ2	Регулятор температуры электрический		
	трехпозиционный Т32П3		
	ТУ25-02.200.166-82	2	
К1, К2	Реле промежуточное ПЭ-37-4423;		
К1Q	~220 В; $4з+4р$ ТУ16-523.622-82	3	
SF1	Выключатель автоматический		
	А63-МУ3; ~220 В; $J_н=2А$, $J_{отс}=1,3J_н$		
	ТУ16-522.110-74	1	
SF2	Выключатель автоматический		
	А63-МУ3; ~220 В, $J_н=1А$; $J_{отс}=1,3J_н$		
	ТУ16-522 110-74	1	

9

21762-03

ГИП	Фингер		09.86
Н контр	Митрофанова		
Нач отд	Романов		
Гл спец	Рубчинский		
Рук. гр	Бронштейн		7.86
Ст. инж	Тулчупова		

Привязан

Инв №

904-02-30.86 АОВ

Автоматизация центральных кондиционеров

Стадия	Лист	Листов
Р	8	

Схема электрическая принципиальная регулирования N1 /окончание/

Сантехпроект

Взам инв. N | Подпись и дата | Инв N подл.

Копировал

Формат А3

Поз.	Обозначение	Наименование	Кол.	Примеч.
		Документация		
	АОВ-14...АОВ-18	Таблица соединений		
	АОВ-19...АОВ-22	Таблица подключения		
		Стандартные изделия		
1		Шкаф щита ЩШМ-1000×600×350		
		УХЛ4 IP30 ОСТ 36.13-76	1	
2		Угольник У3М 600 ТК3-128-83	2	У6 ТМ3-26-83
3		Кронштейн К114 ТК3-106-83	3	У1 ТМ3-142-83
4		Рейка РМ 600 ТК3-101-83	1	У4 ТМ3-1-83
5		Угольник УР ТК3-246-83	1	У2 ТМ3-145-83
		Прочие изделия		
6	РВ1; РВ2	Регулятор температуры электрический трехпозиционный		
		ТЭ2П3	2	

Поз.	Обозначение	Наименование	Кол.	Примеч
		Автоматический выключатель		
		АБ3-МУ3; ~220 В; $J_{отс.}=1{,}3\cdot J_н$		У350 ТМ3-13-83
7	SF1	$J_н=2$А	1	
8	SF2	$J_н=1$А	1	
9	K1, K2, K1Q	Реле промежуточное		
		РП3-37-44У3; $Ч_3+Ч_Р$; ~220 В	3	
10		Блок зажимов БЗ10	6	
11		Упор	2	
12		Перемычка	3	
13		Рамка 66×26	2	
14		Рамка 30×15	2	У2 ТМ3-145-83
		Материалы		
		Провод ПВ1 0,75 ГОСТ 6323-79	50	м
		Провод ПВ3 1 ГОСТ 63-23-79	12	м
		Провод ПВ3 1,5 ГОСТ 63-23-79	2	м
		Провод НВЭ 1×0,75 тип II ГОСТ 17515-72	10	м

Привязан

Инв №

ГИП	Фингер		09.86
Н контр.	Минтрофанова		09.86
Нач отд.	Романов		9.86
Гл спец.	Рубчинский		9.86
Рук гр.	Бронштейн		9.86
Ст инж	Тулупова		9.86

904-02-30.86 АОВ

Автоматизация центральных кондиционеров

Стадия	Лист	Листов
Р	9	

Щит Щ7П1-1д
Общий вид

Сантехпроект

Альбом I

904-02-30.86

Взамен инв.№ | Подпись и дата | Инв.№ подл.

10

21762-03

904-02-30.86 АОВ Лист 10

Копировал

Формат А3

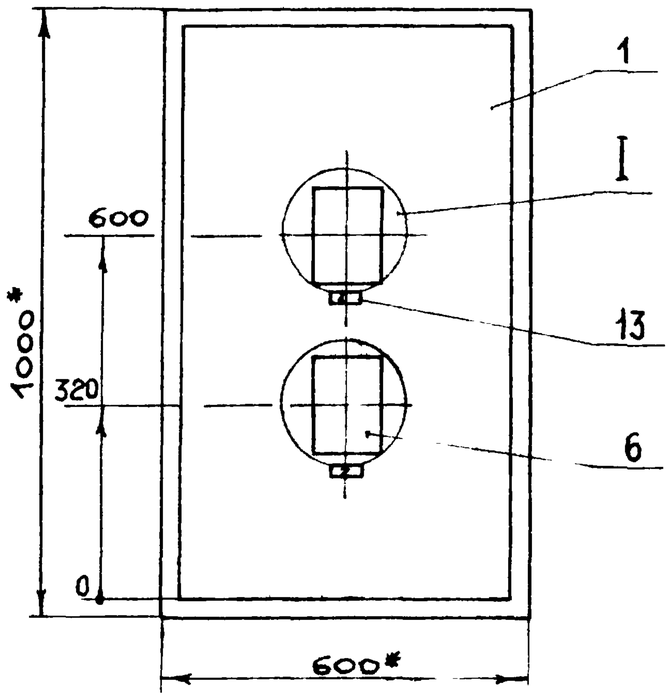

I
М1 5

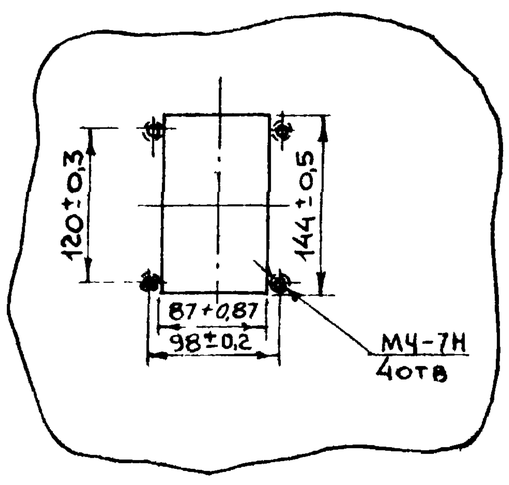

1. * Размеры для справок
2. Покрытие – вариант 2 ОСТ 36.13-76

11

21762-03

904-02-30.86 АОВ		Лист 11

Инв № подл | Подпись и дата | Взам инв №

Копировал: Формат А3

Альбом I

Вид на внутренние плоскости щита /развернуто/

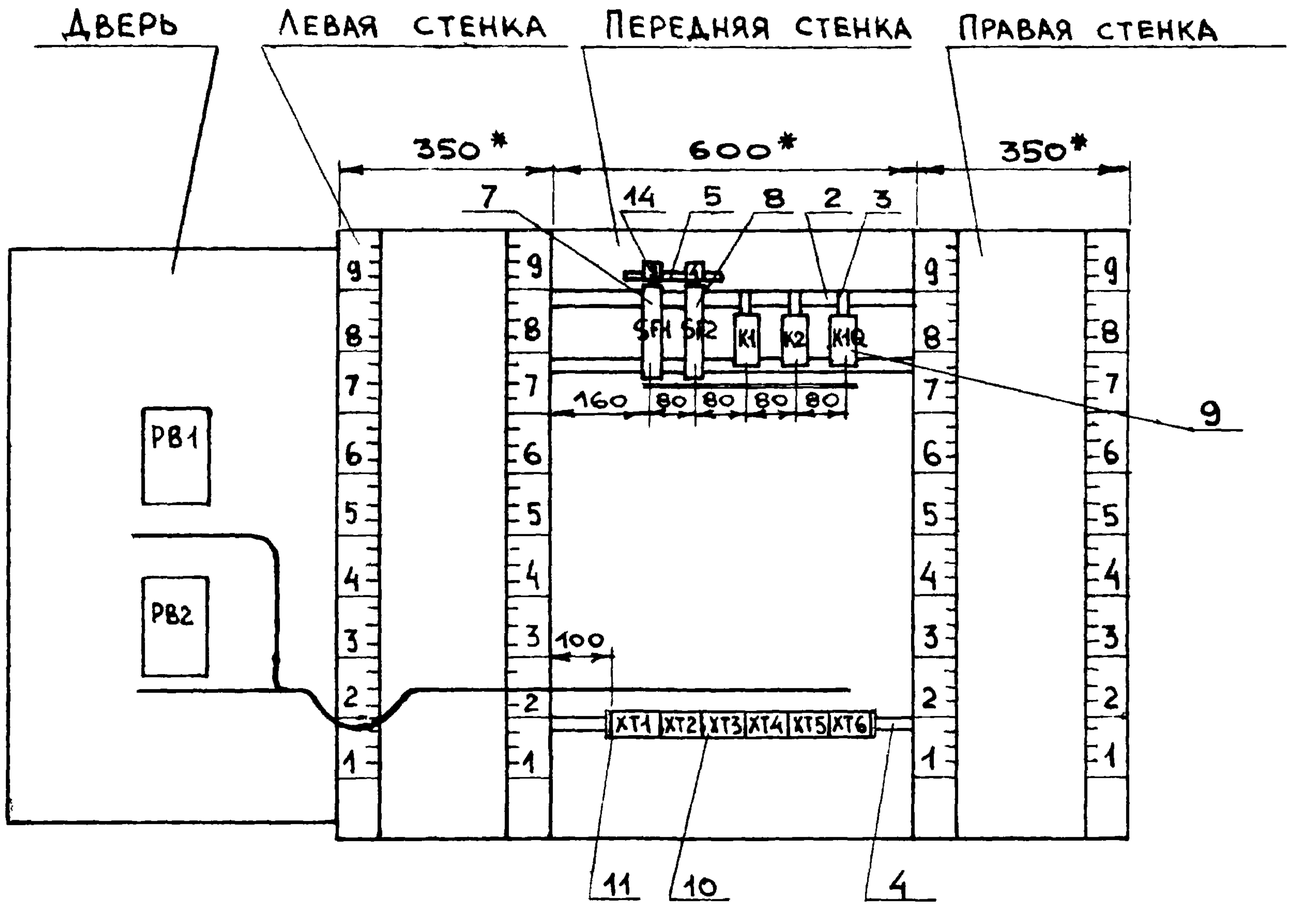

12

21762-03

904-02-30.86 АОВ		Лист 12

Копировал:

Формат А3

Инв N подл | Подпись и дата | Взам. инв N

904-02-30.86
Альбом I

Надписи на табло и в рамках

N надписи	Текст надписи	К-во	N надписи	Текст надписи	Кол-во
	Рамка 66×26				
1	Температура „точки росы"	1			
2	Температура в помещении	1			
	Рамка 30×15				
3	~220 в ; „точка росы"	1			
4	~220 в ; II подогрев	1			

Проводник	Откуда идет	Куда поступает	Данные провода	Примечание
	Технические	требования		
Таблица соединений выполнена на основании схем, приведенных на листах 4,5,7 и 23.				
N	XT2:9	XT2:10	перемычка блока	
N	XT2:10	XT3:5		
N	XT3:5	XT5:5		
N	XT5:5	XT6:10		
N	XT6:10	K1Q:B		
N	K1Q:B	K2:B		
N	K2:B	K2:42	ПВ1 0,75	П
N	K2:42	K2:63		П
N	K2:63	K1:B		
N	K1:B	XT2:9		
301	XT2:1	XT3:1		
301	XT3:1	XT3:7		П
301	XT3:7	XT5:3		

Привязан

13

21762-03

Инв N

ГИП	Фингер		09.86
Н. контр	Митрофанов		8.86
Нач. отд	Романов		8.86
Гл. спец	Рубчинский		8.86
Рук. гр.	Бронштейн		8.86
Ст инж.	Тулупова		8.86
Ст техн	Ефимкина		6.86

904-02-30.86 АОВ

Автоматизация центральных кондиционеров

Стадия	Лист	Листов
Р	14	

Щит Щ7П1-1Д
Таблица соединений

Сантехпроект

Взам. инв. N | Подпись и дата | Инв N подл.

Взам. инв. № | Подп. и дата | Инв. № подл.

Копировал

Формат А3

Проводник	Откуда идет	Куда поступает	Данные провода	Примечание
301	XT5 : 3	XT6 : 2		
301	XT6 : 2	K1 : 32		
301	K1 : 32	SF1 : 2		
303	XT2 : 2	XT3 : 8		
303	XT3 : 8	XT5 : 2		
303	XT5 : 2	K1 : A		
305	XT5 : 4	K1 : 12		
305	K1 : 12	K1 : 53		П
306	XT2 : 3	K1 : 54		
314	XT2 : 4	K1Q : 12		
314	K1Q : 12	K1Q : 53		П
			ПВ1 0,75	
315	XT2 : 5	K2 : 12		
315	K2 : 12	K2 : 73		П
315	K2 : 73	K1 : 31		
316	XT3 : 4	XT5 : 6		
316	XT5 : 6	K1 : 73		
320	K1 : 11	K1Q : 73		
320	K1Q : 73	K1Q : 54		П
321	XT3 : 2	K1Q : 74		
322	XT3 : 3	K1Q : A		
333	XT6 : 1	K2 : A		
334	XT6 : 3	K1Q : 11		
334	K1Q : 11	K2 : 53		
335	XT6 : 4	K2 : 32		

Проводник	Откуда идет	Куда поступает	Данные провода	Примечание
335	K2 : 32	K2 : 54		П
335	K2 : 54	K2 : 84		П
336	XT6 : 5	K2 : 11		
337	XT6 : 6	K1 : 74		
338	XT6 : 7	K2 : 74		
339	XT6 : 8	K2 : 41		
339	K2 : 41	K2 : 83		П
340	XT6 : 9	K2 : 31		
340	K2 : 31	K2 : 64		П
			ПВ1 0,75	
401	SF2 : 2	K1 : 84		
401	K1 : 84	K1 : 41		П
402	XT2 : 6	K1 : 83		
405	XT2 : 7	K1 : 42		
A	SF1 : 1	SF2 : 1		
501	XT3 : 9	K1 : 64		
502	XT3 : 10	K1 : 63		
26р	XT5 : 7	K1Q : 84		
27р	XT5 : 8	K1Q : 83		
1р	XT4 : 6	XT4 : 10		П
2р	XT4 : 4	XT4 : 5	ПЕРЕМЫЧКА БЛОКА	
2р	XT4 : 5	XT4 : 9		П
3р	XT4 : 3	XT4 : 8	ПВ1 0,75	П
4р	XT4 : 1	XT4 : 2	ПЕРЕМЫЧКА БЛОКА	
4р	XT4 : 2	XT4 : 7	ПВ1 0,75	П
Земля	Угольник для установки аппаратов : ⏚	Стойка щита : ⏚	ПВ3 1,5	
Земля	Рейка : ⏚	Стойка щита : ⏚	ПВ3 1,5	

Взам. инв. № | Подпись и дата | Инв. № подл.

Проводник	Откуда идет	Куда поступает	Данные провода	Примечание
		Дверь		
N	XT2 : 10	PB2-X4 : 1Б	ПВ3 1	
N	PB2-X4 : 1Б	PB1-X4 : 1Б	ПВ1 0,75	
N	PB1-X4 : 1Б	XT2 : 10	ПВ3 1	
301	XT2 : 1	PB2-X4 : 6Б	ПВ3 1	
301	PB2-X4 : 6Б	PB1-X4 : 6Б	ПВ1 0,75	
303	XT2 : 2	PB2-X4 : 7Б	ПВ3 1	
303	PB2-X4 : 7Б	PB1-X4 : 7Б	ПВ1 0,75	
306	XT2 : 3	PB1-X4 : 2Б	ПВ3 1	
308	PB1-X4 : 3Б	PB1-X4 : 4А		П
308	PB1-X4 : 4А	PB1-X4 : 8А		П
			ПВ1 0,75	
309	PB1-X4 : 4Б	PB1-X4 : 2А		П
309	PB1-X4 : 2А	PB1-X4 : 6А		П
314	XT2 : 4	PB1-X4 : 5А	ПВ3 1	
314	PB1-X4 : 5А	PB1-X4 : 7А	ПВ1 0,75	П
315	XT2 : 5	PB1-X4 : 1А	ПВ3 1	
315	PB1-X4 : 1А	PB1-X4 : 3А	ПВ1 0,75	П
402	XT2 : 6	PB2-X4 : 2Б	ПВ3 1	

Проводник	Откуда идет	Куда поступает	Данные провода	Примечание
403	PB2-X4 : 3Б	PB2-X4 : 4А		П
403	PB2-X4 : 4А	PB2-X4 : 8А		П
			ПВ1 0,75	
404	PB2-X4 : 4Б	PB2-X4 : 2А		П
404	PB2-X4 : 2А	PB2-X4 : 6А		П
405	XT2 : 7	PB2-X4 : 5А	ПВ3 1	
405	PB2-X4 : 5А	PB2-X4 : 7А	ПВ1 0.75	П
406	XT2 : 8	PB2-X4 : 1А	ПВ3 1	
406	PB2-X4 : 1А	PB2-X4 : 3А	ПВ1 0,75	П
201	XT1 : 1	PB1-X2 : 1Б		
202	XT1 2	PB1-X2 : 2Б		
203	XT1 . 3	PB1-X2 : 3Б		ИЗМЕРИ
			НВЭ 1×0,75	ТЕЛЬНЫЕ
204	XT1 5	PB2-X2 : 1Б		ЦЕПИ
205	XT1 : 6	PB2-X2 : 2Б		
206	XT1 : 7	PB2-X2 : 3Б		
Земля	PB1 ⏚	Рейка : ⏚		
Земля	PB2 : ⏚	Рейка : ⏚	ПВ3 1,5	
Земля	Рейка : ⏚	Стойка щита : ⏚		

Э04-02-30.86 Альбом I
Инв. № подл. | Подпись и дата | Взам. инв. №
Копировал
Формат А2

Проводник	Вывод	Вид контакта	Вывод	Проводник
		Технические		
Таблица подключения выполнена на основании схем и				
таблицы соединений, приведенных соответственно на				
листах 4,5,7, 23 и 14...18.				
Передняя стенка				
		SF1		
A	1		2	301
		SF2		
A	1		2	401
		K1		
305*	12п	р	11	320
301*	32	р	31	315
305	53п	з	54	306
316	73	з	74	337
401*	84	з	83	402

Проводник	Вывод	Вид контакта	Вывод	Проводник
501	64п	з	63	502
401	41п	р	42	405
303	А	к	В	N*
		K2		
315*	12п	р	11	336
335*	32п	р	п31	340*
334	53	з	п54	335*
315*	73п	з	74	338
335	84п	з	п83	339
340	64п	з	п63	N*
339*	41п	з	п42	N*
333	А	к	п В	N*

Проводник	Вывод	Вид контакта	Вывод	Проводник
		K1Q		
314*	12п	р	11	334*
314	53п	з	п54	320
320*	73п	з	74	321
26р	84	з	83	27р
322	А	к	В	N*
		XT1		
201	1		2	202
203	3		5	204
205	6		7	206
		XT2		
301*	1		2	303*
306*	3		4	314*
315*	5		6	402*
405*	7		8	406
N*	9п		п10	N*
		XT3		
301*	1		2	321
322	3		4	316
N*	5		7	301*
303*	8		9	501
502	10			

Проводник	Вывод	Вид контакта	Вывод	Проводник
		XT4		
4р	1п		п2	4р*
3р	3п		п4	2р
2р*	5п		п6	1р
4р	7п		п8	3р
2р	9п		п10	1р
		XT5		
303*	2		3	301*
305	4		5	N*
316*	6		7	26р
27р	8			
		XT6		
333	1		2	301*
334	3		4	335
336	5		6	337
338	7		8	339
340	9		10	N*

Привязан

Инв. №

ГИП	Фингер		09.86
Н.контр	Митрофанова		8.86
Нач.отд.	Романов		8.86
Гл.спец.	Рубчинский		8.86
Рук.гр	Бронштейн		7.86
Ст.инж.	Тулупова		7.86
Ст.техн.	Ефимкина		

904-02-30.86 АОВ

Автоматизация центральных кондиционеров

Стадия	Лист	Листов
Р	19	

Щит Щ7П1-1А
Таблица подключения

Сантехпроект

Взам. инв.№ | Подпись и дата | Инв.№ подл.

16

21762-03

904-02-30.86 АОВ

Лист 20

904-02-30.86
Альбом 1

Проводник	Вывод	Вид контакта	Вывод	Проводник
		Дверь		
		РВ1		
		X4		
N*	1Б		2Б	306
308	3Б п		п4Б	309
301	6Б		7Б	303
315	1А п		п2А	309
315	3А п		п4А	308
314	5А п		п6А	309
314	7А п		п8А	308
		X2		
201	1Б		2Б	202
203	3Б			
		РВ2		
		X4		
N*	1Б		2Б	402
403	3Б		п4Б	404
301	6Б		7Б	303
406	1А п		п2А	404
406	3А п		п4А	403
405	5А п		п6А	404
405	7А п		п8А	403
		X2		
204	1Б		2Б	205
206	3Б			

Взам инв.N | Подписи и дата | Инв.N подл.

Проводник	Вывод	Вид контакта	Вывод	Проводник

Взам инв.N | Подписи и дата | Инв.N подл.

поз. 7; 8
SF1; SF2

17

21762-03

Формат А3

904-02-30.86
Альбом I

Щит Щ7П1-1Д

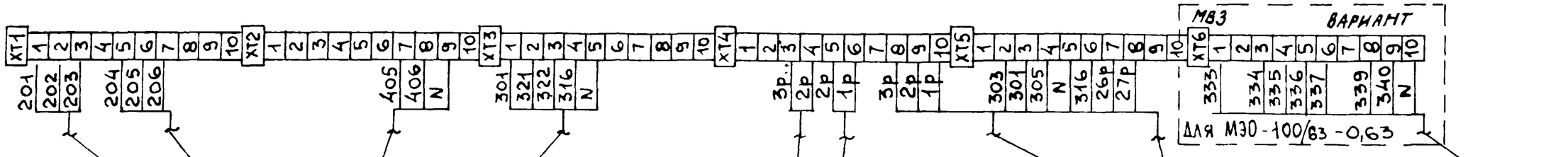

К термопреобразователю сопротивления ВК1 регулятора температуры РВ1

К термопреобразователю сопротивления ВК2 регулятора температуры РВ2

К исполнительному механизму клапана на теплоносителе воздухонагревателя II подогрева МВ13

К исполнительному механизму клапана на теплоносителе воздухонагревателя I подогрева МВ1

К датчику температуры обратного теплоносителя воздухонагревателя SK3

К датчику температуры воздуха перед воздухонагревателем I подогрева SK2

По электротехнической рабочей документации

К автоматическому выключателю SF1

К исполнительному механизму клапана на холодной воде МВ3

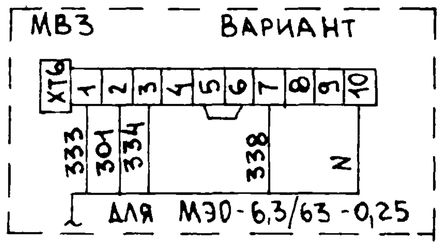

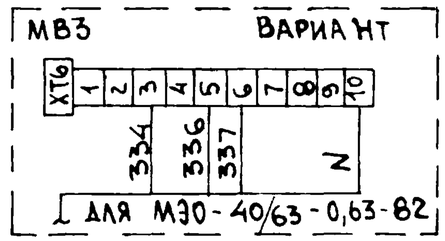

16

21762-03

ГИП	ФИНГЕР		9.86	904-02-30.86 АОВ	
Н.контр.	МИТРОФАНОВА		8.86		
Нач.отд.	РОМАНОВ		8.86	Автоматизация центральных кондиционеров.	
Гл.спец.	РУБЧИНСКИЙ		8.86		
Рук.гр	БРОНШТЕЙН		8.86		
Ст.инж.	ТУЛУПОВА		8.86		

Стадия	Лист	Листов
Р	23	

Схема подключения

САНТЕХПРОЕКТ

Привязан

Инв.N

Инв.N подл. | Подпись и дата | Взам. инв.N

Копировал:

Формат А3