ГОСУДАРСТВЕННЫЙ КОМИТЕТ СОВЕТА МИНИСТРОВ СССР ПО ДЕЛАМ СТРОИТЕЛЬСТВА
(ГОССТРОЙ СССР)

ТИПОВЫЕ КОНСТРУКЦИИ И ДЕТАЛИ ЗДАНИЙ И СООРУЖЕНИЙ

Серия 1.436-4

СТАЛЬНЫЕ ПЕРЕПЛЕТЫ С ПОВЫШЕННЫМ УПЛОТНЕНИЕМ И МЕХАНИЗМАМИ ОТКРЫВАНИЯ ДЛЯ ОТАПЛИВАЕМЫХ ЗДАНИЙ ПРОМЫШЛЕННЫХ ПРЕДПРИЯТИЙ

СОСТАВ СЕРИИ

ВЫПУСК 0 УКАЗАНИЯ ПО ПРИМЕНЕНИЮ И ИЗГОТОВЛЕНИЮ ПЕРЕПЛЕТОВ

ВЫПУСК 1 РАБОЧИЕ ЧЕРТЕЖИ ПЕРЕПЛЕТОВ МАРКА КМ

ВЫПУСК 2 РАБОЧИЕ ЧЕРТЕЖИ МЕХАНИЗМОВ ОТКРЫВАНИЯ

ВЫПУСК 2

Утверждены и введены
в действие с 1 июля 1971 г.
Госстроем СССР
Постановление № 38
от 10 мая 1971 г.

РАЗРАБОТАН
ИНСТИТУТОМ
УКРПРОЕКТСТАЛЬКОНСТРУКЦИЯ

ЦЕНТРАЛЬНЫЙ ИНСТИТУТ ТИПОВЫХ ПРОЕКТОВ
МОСКВА

ПРОЕКТСТАЛЬКОНСТРУКЦИЯ
г. Киев

Обозначение	Наименование	Стр.
	Заглавный лист	1
	Перечень листов	2
	Пояснительная записка	3, 4
	Технические условия	5÷8
СХК-I-1.00.00.00	Схема механизма ручного отрывания переплетов одинарного остекления	9
СХК-I-2.00.00.00	Схема механизма пневматического отрывания переплетов одинарного остекления	10
СХК-II-1.00.00.00	Схема механизма ручного отрывания переплетов двойного раздельного остекления	11
СХК-II-1.00.00.00	Схема механизма ручного отрывания переплетов двойного раздельного остекления	12
СХК-II-2.00.00.00	Схема механизма пневматического отрывания переплетов двойного раздельного остекления	13
СХК-III-1.00.00.00	Схема механизма ручного отрывания переплетов двойного спаренного остекления	14
СХК-III-1.00.00.00	Схема механизма ручного отрывания переплетов двойного спаренного остекления	15
СХК-III-2.00.00.00	Схема механизма пневматического отрывания переплетов двойного спаренного остекления	16
СХК-III-2.00.00.00	Схема механизма пневматического отрывания переплетов двойного спаренного остекления	17
СХК-II-2 00.00.00	Схема механизма пневматического отрывания переплетов двойного раздельного остекления	17
01.00.00	Шарнир	18
01.00.01	Чашка	19
01.00.02	Ось	19
02.00.00	Фиксатор левый	20
02.00.00	Фиксатор левый	21
02.00.01	Рычаг	22
02.00.03	Рычаг	23
02.00.04	Кронштейн	24
02.00.05	Ось	24
02.00.06	Втулка	25
02.00.07	Ось	25
02 00.08	Кронштейн	26
02.00 02	Пружина	26
03.00.00	Фиксатор правый	27
03.00.00	Фиксатор правый	28
04.00.00	Шарнир	29
04.00.01	Чашка	30
06.00.04	Ось	30
05.00.00	Ручка	31
05.00.01	Ручка	32
06.00.00	Замок левый I	33
06.00.01	Основание	34
06.00.02	Скоба	34
06.00.03	Ручка левая	35
07.00.00	Замок правый I	36
07.00.01	Ручка правая	37
08.00.00	Привод	38
08.00.00	Привод	39
08.00.01	Кронштейн	40
08.00.03	Упор	41
08.00.05	Палец	42
08.00.06	Скоба	42
00.00.01	Скоба	43
08.00.07	Ось	43
08.10.00	Цилиндр	44
08.10.02	Поршень	45
08.10.03	Гайка	46
08.10.04	Кольцо прижимное	47
08.10.05	Грязесъемник	47
08.10.06	Кольцо запорное	48
08.10.01	Штуцер	48
08.11.00	Цилиндр	49
08.11.01	Заглушка	50
08.11.13	Ухо	50
08.11.10	Крышка глухая	51
0.8.11.11	Бобышка	52
08.11.12	Крышка	52
08.11.20	Гильза	53
08.11.21	Планка	54
08.11.22	Гильза	54
08.12.00	Втулка	55
08.12.01	Ухо	55
09.00.00	Петля левая	56
09.00.01	Полупетля	57
09.00.02	Полупетля	57
09.00.03	Ось	58
12.01.00	Планка	58
10.00.00	Замок	59
10.00.01	Ручка правая	60
10.00.02	Ручка левая	61
11.00.00	Петля правая	62
11.00.01	Полупетля	63
11.00.02	Полупетля	63
12.00.00	Стяжка	64
12.00.01	Проушина правая	65
12.00.02	Стяжка	65
12.01.01	Ось	66
12.01.02	Лист	66
13.00.00	Петля левая	67
13.00.01	Полупетля	68
13.00.03	Полупетля	68
14.00.00	Замок правый	69
14.00.01	Скоба	70
12.00.03	Проушка левая	70
15.00.00	Замок	71
16.00.00	Петля правая	72
16.00.01	Полупетля	73
16.00.02	Полупетля	73
17.00.00	Замок левый	74

2

Проверил	Шевченко	Перечень листов	Серия 1.436-4 Выпуск 2
Исполн.	Зыков		

I. Конструктивные решения

Механизм ручного отрывания фрамуг переплетов состоит из шарниров, устанавливаемых на горизонтальной оси фрамуги, горизонтальной ручки, расположенной на фрамуге, пружинных фиксаторов положения фрамуги, расположенных ниже шарниров и замков.

Шарниры выполнены в виде двух пластин с цилиндрическим отверстием в середине под вкладыш и цилиндрического вкладыша.

Крепление шарниров к переплетам осуществляется винтами.

Фиксатор выполнен в виде двух рычагов, соединенных между собой шарнирами. Один из рычагов крепится к фрамуге, а другой - к импосту.

Фиксация в крайних положениях осуществляется за счет пружины, переходящей при открывании фрамуги через нейтральную точку.

Ручка выполнена в виде литой детали, крепящейся к фрамуге винтами.

Замки состоят из поворотной ручки и скобы. Поворотная ручка винтами крепится к фрамуге, а скоба - к неподвижному переплету.

Изм.	Лист	№ докум.	Подпись	Дата	Серия 1.436-4. Выпуск 2			
Исполн.	Гордиенко				Рабочие чертежи механизмов открывания. Пояснительная записка.	Литер	Лист 1	Листов 4
Провер.	Шевченко					ГПИ УПСК		
Бригад.	Шевченко							
ГИП	Комнацкий							

Инв. № подл. | Подп. и дата | Взам. инв. № | Инв. № дубл. | Подп. и дата

Механизм пневматического отрывания переплетов состоит из шарниров (описанных выше) и привода, расположенного на импосте между двумя открывающимися фрамугами.

Привод состоит из пневмоцилиндра (на 4-6 атм.) и фиксирующего узла. Пневмоцилиндр основанием корпуса через шарнир крепится винтами к импосту.

Фиксирующий узел выполнен в виде пальца, неподвижно соединенного со штоком пневмоцилиндра и скользящего в пазах кронштейна, и клинового упора.

Кронштейн фиксирующего узла крепится винтами к двум открывающимся фрамугам, а упор - к импосту.

При закрывании фрамуг палец скользит по пазам кронштейна и, входя в клиновидный упор, заклинивает.

При открывании фрамуг перемещение пальца происходит в обратном направлении.

Управление пневмоцилиндра осуществляется с помощью распределительных узлов (кранов). При открывании и закрывании фрамуг кран соединяет полости цилиндров с источником воздуха. При закрытом и открытом положении

Изм.	Лист	№ докум.	Подп.	Дата	Серия 1.436-4 Выпуск 2.	Лист 2

Инв. № подл. | Подп. и дата | Взам. инв. № | Инв. № дубл. | Подп. и дата

фрамуг кран соединяет полости цилиндра с атмосферой и отключает источник сжатого воздуха от цилиндров. Один кран может управлять как одним пневмоцилиндром, так и группой, что необходимо учитывать при привязке проекта. Для фрамуги, открывающейся для протирки стекла, переплетов двойного остекления предусмотрены по две петли и два замка на каждую фрамугу.

Петля состоит из двух полупетель и оси. Полупетли крепятся к фрамугам винтами. Замок состоит из рукоятки с задвижкой, вращающейся на оси основания, прикрепленного винтами к открывающейся фрамуге, и скобы, закрепленной на несущей фрамуге.

Для обеспечения одновременного вращения фрамуг переплетов двойного раздельного остекления предусмотрены стяжки. Стяжка состоит из двух тяг и муфты. Стяжки через шарниры крепятся к фрамугам винтами Муфты обеспечивают регулировку длины стяжки. После выверки и регулировки механизмов открывания детали фиксаторов, петель, пневмоцилиндров и замков, крепящиеся к переплетам винтами, привариваются к импостам и фрамугам.

II. Обозначение чертежей

Сх к - схема компановки узлов механизма

I - переплеты одинарного остекления

II - переплеты двойного раздельного остекления.

III - переплеты двойного спаренного остекления

1 - механизм ручного открывания

2 - механизм пневматического открывания

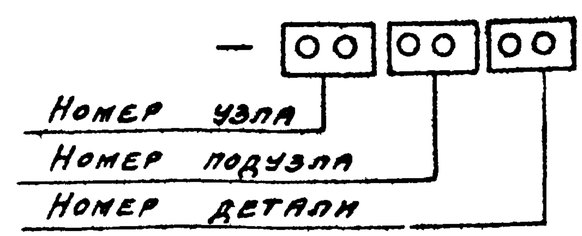

Применена сквозная нумерация узлов для всех схем компановки

I. Общие требования.

1. 1. Настоящие технические условия распространяются на материалы, монтаж и эксплуатацию механизмов для открывания и закрывания фрамуг.

1. 2. Технические условия регламентируют основные требования к качеству изготовления, материалу, поставке, монтажу, приемке, испытанию и эксплуатации механизмов.

1. 3. Все детали в отношении материала, чистоты обработки, размеров и допусков, а также узлы и их сборка, должны быть выполнены в соответствии с чертежами и настоящими техническими условиями.

II. Требования к материалам

2. 1. Соответствие качества материалов требованиям ГОСТов должно быть подтверждено сертификатом завода-изготовителя.

Применение материалов со сплошной коррозией не допускается.

2. 2. Для сварки применяются электроды Э46 или Э42А ГОСТ 9467-60, толщ. 1÷2мм.

Изм.	Лист	№ докум.	Подпись	Дата	Серия 1.436-4. Выпуск 2		
Исполн.	Гордиенко				Рабочие чертежи механизмов открывания. Технические условия	Литер	Лист 1 / Листов 8
Провер.	Шевченко					ГПИ УПСК	
Бригад.	Шевченко						
ГИП	Комнацкий						

Инв. № подл. | Подпись и дата | Взам. инв. № | Инв. № дубл. | Подп. и дата

3. 3. Применение материалов при изготовлении деталей должно производиться в строгом соответствии с материалом, указанном в чертежах.

III. Требования на изготовление деталей и сборку узлов

3. 1. Облой и заусеницы в деталях, выполненных в штампах, должны быть удалены и зачищены.

Чистота зачистки не должна быть ниже чистоты поверхности штамповки.

3. 2. Чистота обработки деталей без чертежей, указанных в спецификациях должна быть не ниже ∇3, а точность их выполнения - по А7 или В7. Неуказанные на чертежах предельные отклонения по А7-В7.

3. 3. На обработанных поверхностях деталей, не работающих как поверхности трения, допускаются черновины площадью не более 10% обрабатываемой поверхности.

3. 4. Забоины и вмятины на обрабатываемых поверхностях не допускаются.

3. 5. В сварных швах не допускается перегог металла, непровар шва и др. дефекты.

Изм.	Лист	№ докум.	Подп.	Дата	Серия 1.436-4 Выпуск 2	Лист 2

Наплывы видимых стыковых швов зачищаются до плоскости основного металла. Порядок сварки и последовательность наложения швов определяются технологическим процессом, принятым заводом - изготовителем. Контроль качества сварных соединений осуществляется ОТК завода-изготовителя

3.6 Каждый собранный узел должен удовлетворять техническим условиям и примечаниям, указанным в чертежах по каждому узлу, с обязательной приемкой ОТК, при этом тщательно контролировать качество изготовления и сборки, механической прочности и работоспособности каждого узла.

IV. Предохранение от коррозии

4.1. Все узлы после сборки на заводе-изготовителе покрыть грунтом и окрасить. Перед грунтовкой все окрашиваемые поверхности должны быть очищены от грязи и жира.

4.2. Окраска должна быть прочной. Окрашенные детали должны быть хорошо просушены и не должны иметь

непрокрашенных мест, следов подтеков краски и следов кисти. Краска не должна отслаиваться и давать отлипа.

V. Требования по испытанию образца

5.1. При индивидуальном и серийном производстве механизмов первый образец должен пройти заводские испытания на специально оборудованном стенде. При испытании прибора производится проверка соответствия основных данных механизма его технической характеристике, а также проверка качества изготовления и сборки, механической прочности и работоспособности механизмов. Проверка головного образца каждой партии на стенде проводится по заводской программе испытаний. Последующие испытания образцов партии проводит специально выделенное лицо ОТК.

VI. Маркировка, упаковка и условия хранения

6.1. Каждый комплект узла снабжается этикеткой, на которой должно быть написано или выбито:

а) наименование завода-изготовителя.

б) индекс узла согласно указанию в чертежах и пояснительной записке;

в) заводской номер;

г) дата изготовления;

д) вес узла (полный);

е) клейма ОТК.

6.2. Поверхности неокрашенные и не имеющие антикоррозийных покрытий должны быть покрыты тонким слоем смазки УС-2 ГОСТ 1033-51.

6.3. Готовые узлы упаковываются в деревянную тару, исключающую механические повреждения. Размеры тары устанавливаются заводом-изготовителем.

6.4. Тара должна исключать попадание влаги и грязи к упакованным узлам.

VII Комплектность, объем поставки и гарантии

7.1. Механизмы поставляются комплектно по узлам (комплектность механизмов должна соответствовать спецификациям).

7.2. Завод-изготовитель гарантирует

в течение двух лет (с момента установки) работу механизмов, при условии соблюдения заказчиком условий эксплуатации и сохранения. Все детали и узлы, вышедшие из строя в течение гарантийного срока, безвозмездно подлежат замене.

VIII Требования к монтажу механизмов

8.1. Монтаж узлов механизма производить после окончания приемки фрамуг и переплетов.

8.2. Регулировку всех узлов произвести в соответствии с указаниями в чертежах.

8.3. После окончания монтажных и наладочных работ произвести наружный осмотр и проверку узлов при открывании и закрывании фрамуг переплетов.

8.4. При наружном осмотре необходимо проверить следующее:

а) плотность прилегания фрамуг к обрамлению переплетов;

б) отсутствие перекосов фрамуг в проемах переплетов;

в) качество монтажа узлов;

г) качество окраски, которая должна соответствовать разделу IV настоящих технических условий.

8. 5. При работе узлов должно быть обеспечено:

а) плавное, без перекосов и заеданий, равномерное движение фрамуг;

б) плотное, по всему периметру, прилегание фрамуг к раме переплета при полном закрывании фрамуг.

IX Испытание и приемка механизмов после их установки в здание

9. 1. При сдаче - приемке в постоянную или временную эксплуатацию производится наружное освидетельствование конструкций узлов и их испытание.

9. 2. При наружном освидетельствовании проверяется перечень работ, соответствующий пункту 8.4. Результаты проверки фиксируются в акте.

9. 3. При испытании провести не менее трех раз открывание и закрывание фрамуг При испытании проверяется работа узлов в соответствии с п. 8.5.

9. 4. Результаты освидетельствования и испытания механизмов передаваемых в эксплуатацию с выводами и решениями приемной комиссии отразить в акте приемки, к которому прикладываются предъявленные комиссией следующие документы:

а) акт приемки фрамуг и переплетов;

б) техническая документация согласно пункта 7.1. настоящих технических условий;

в) документы согласования допущенных отступлений от проекта.

X. Требования к обслуживанию механизмов

10. 1. Для обеспечения нормальной работы механизмов не реже двух раз в год производить их технический осмотр и проверку их действия.

10. 2. Осмотр всех механизмов и проверка их действия производится в соответствии с пунктами 8.4 и 8.5 настоящих технических условий.

10. 3. Смазка всех трущихся поверхностей производится консистентной смазкой Ус-2 ГОСТ 1033-51.

10. 4. Все работы, производимые по обслуживанию и ремонту механизмов, заносить в специальную книгу.

Инв. № подл. | Подпись и дата | Взам. инв. № | Инв. № дубл. | Подп. и дата

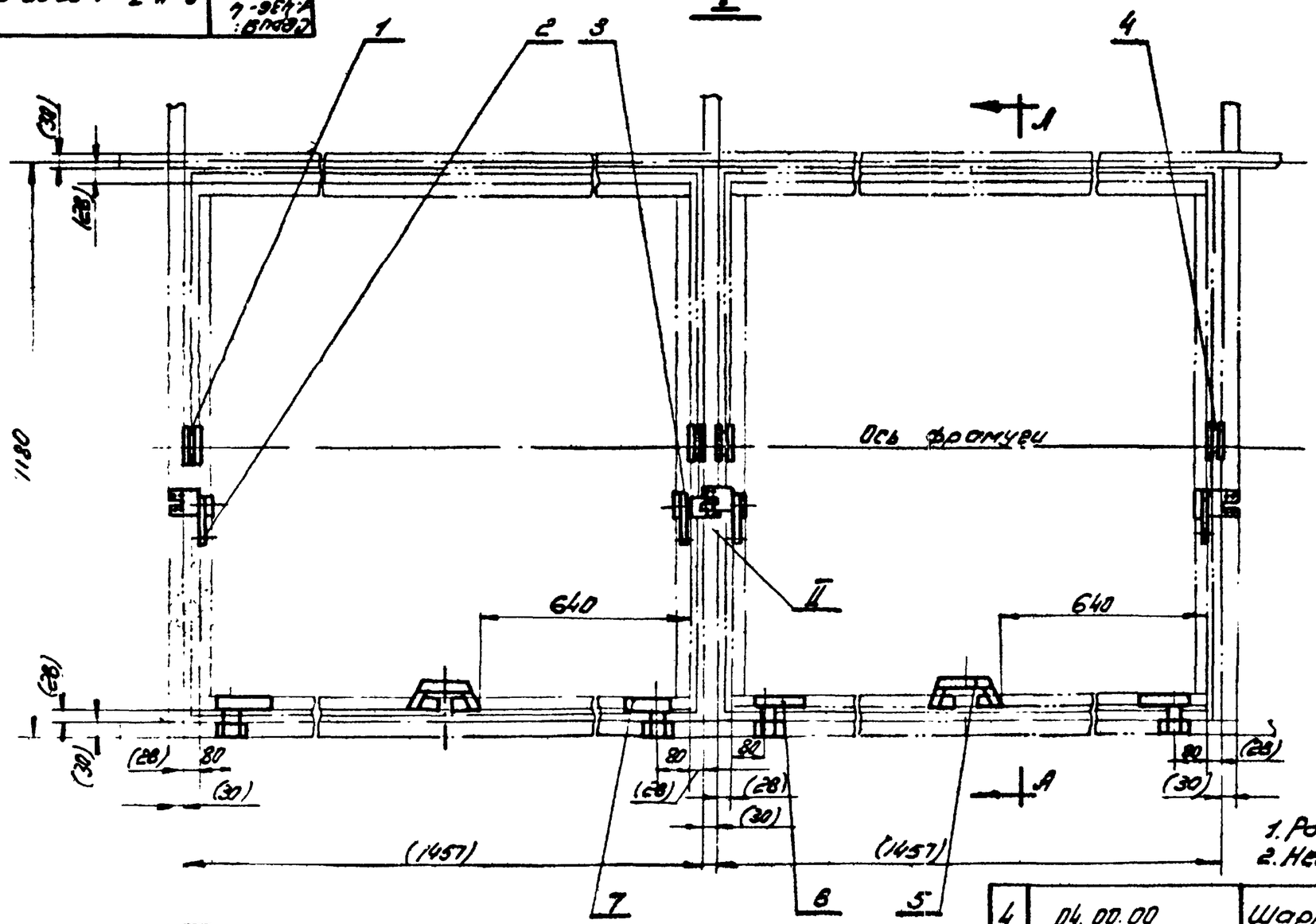

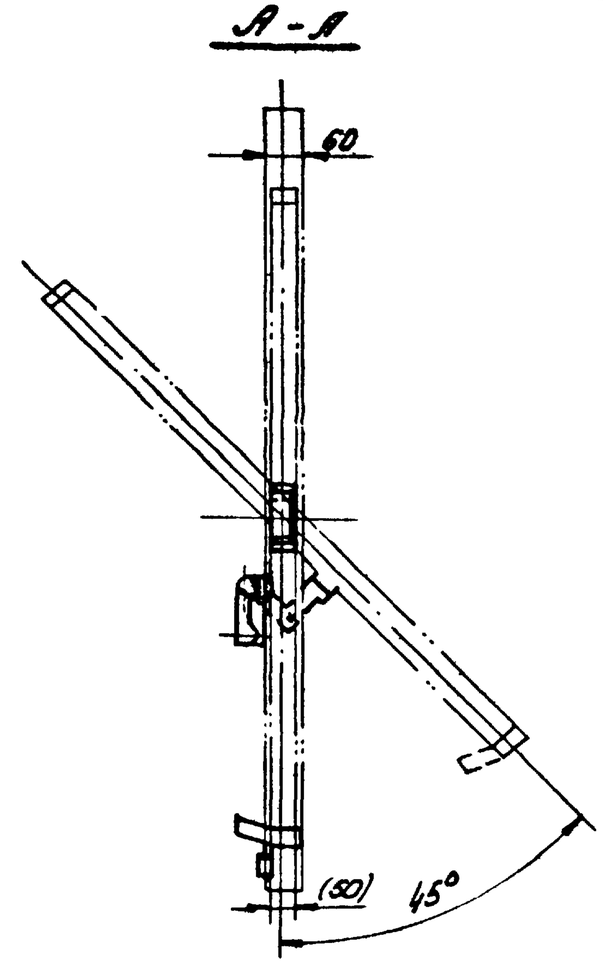

1. Размеры, взятые в скобки - справочные
2. Недостающие привязочные разм. см. черт. узлов.

II
М1:1

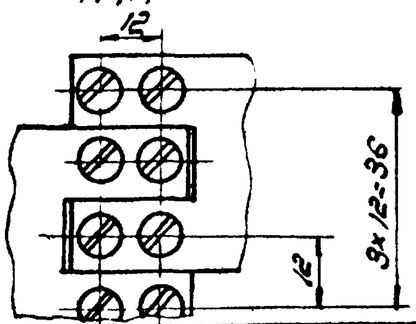

Схема переплетов
М1:100

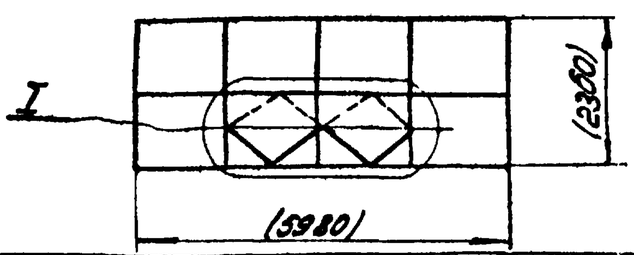

7	07.00.00	Замок правый I	2	0,2	0,4	
6	06.00.00	Замок левый I	2	0,2	0,4	
5	05.00.00	Ручка	2	0,195	0,31	
4	04.00.00	Шарнир	2	0,48	0,96	
3	03.00.00	Фиксатор правый	2	0,41	0,82	
2	02.00.00	Фиксатор левый	2	0,41	0,82	
1	01.00.00	Шарнир	2	0,48	0,96	
Nп/п	Обозначение	Наименование	Кол.	Вес 1шт.	Вес брут.	Мат.	Прим.

Изм.	Кол.	N докум.	Подпись	Дата	
Констр.	Музыка				
Провер.	Сногорный				
Контрол.	Шевченко				
ГИП	Комноцкий				
Нач.отд.	Комноцкий				

Схема механизма ручного открывания переплетов одинарного остекления

Серия: 1.436-4 Выпуск 2

Сх.к-I-4.00.00

Литера	Вес	М-б
	4,51	1:10

Лист 1 Листов 1

ГПИ УПСК

Регистр. №

Инв. № подл. | Подпись и дата | Взам. инв. №

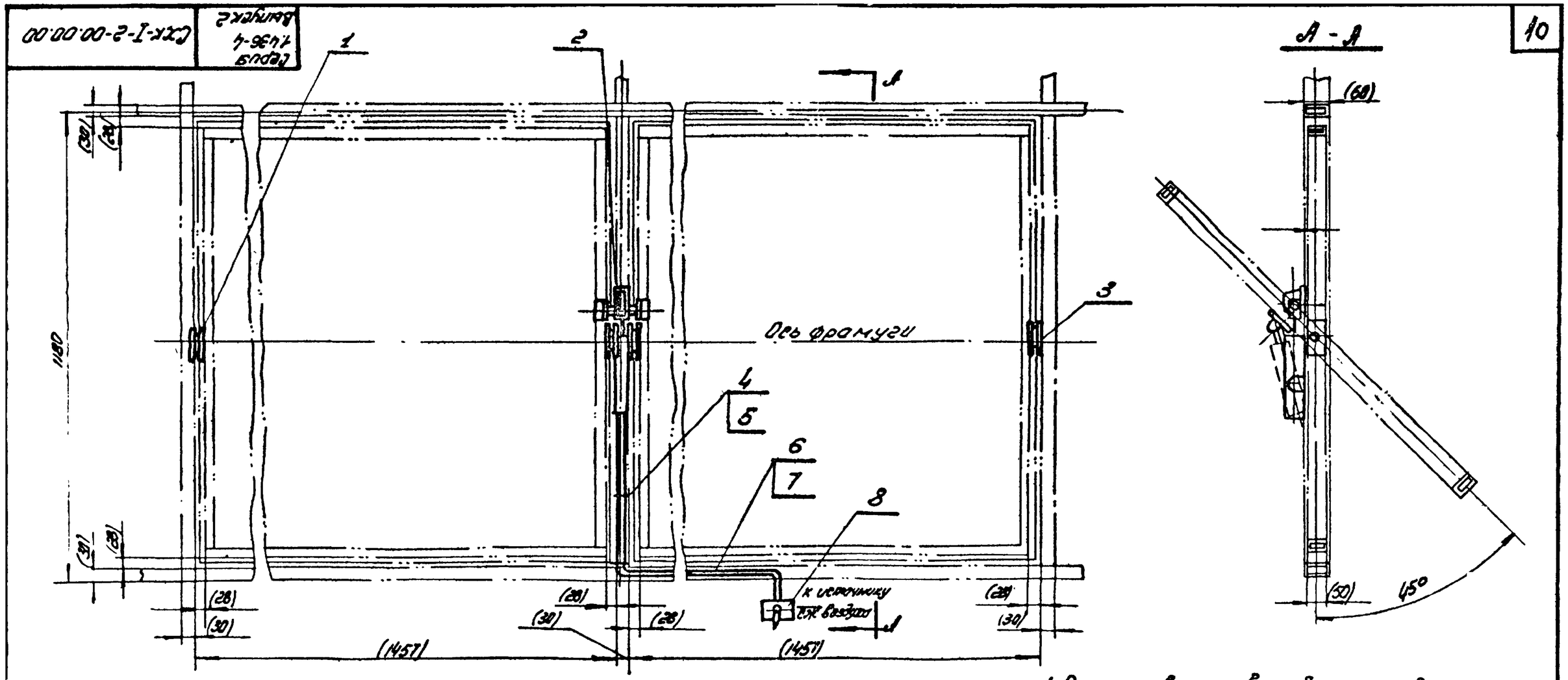

1. Размеры, взятые в скобки - справочные
2. Недостающие привязочные размеры см. чертежи узлов.

Схема переплетов
М 1:100

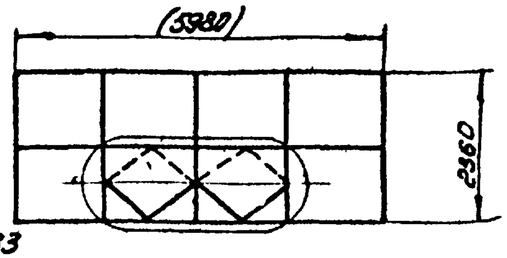

3. Количество дет. поз. 5, 6, 7, 8, 9 определить при привязке проекта.
4. Отверстия Ц1 и Ц4 на кране В11-33 заглушить.

8		Кран управления В11-33 распределитель		1,5			
7		проволока ОЦ ГОСТ 3282-46 С-200					
6		Труба 6-6 ПНП МРТУ 05-918-63					
5		Винт 2,5×1,25×18-Ан ГОСТ 1062-63					
4	00.00.01	Скоба		0,006			
3	04.00.00	Шарнир	2	0,48	0,96		
2	08.00.00	Привод	1	3,12	3,12		
1	01.00.00	Шарнир	2	0,48	0,96		
NN поз.	Обозначение	Наименование	Кол.	Вес 1шт	Вес общ.	Матер.	Примеч.

Изм.	Кол.	Докум.	Подпись	Дата
Констр.		Музыка		
Провер.		Сингарчук		
Бригад.		Шевченко		
ГИП		Каминецкий		
Нач. отд.		Каминецкий		

Схема механизма пневматического открывания переплетов одинарного остекления

Серия 1436-4 Выпуск 2

СхК I-2-00.00.00

Литера	Вес	М-б
	654	1:10

Лист 1 Листов 1

ГПИ УПСК Редактор №3

11012-03 11

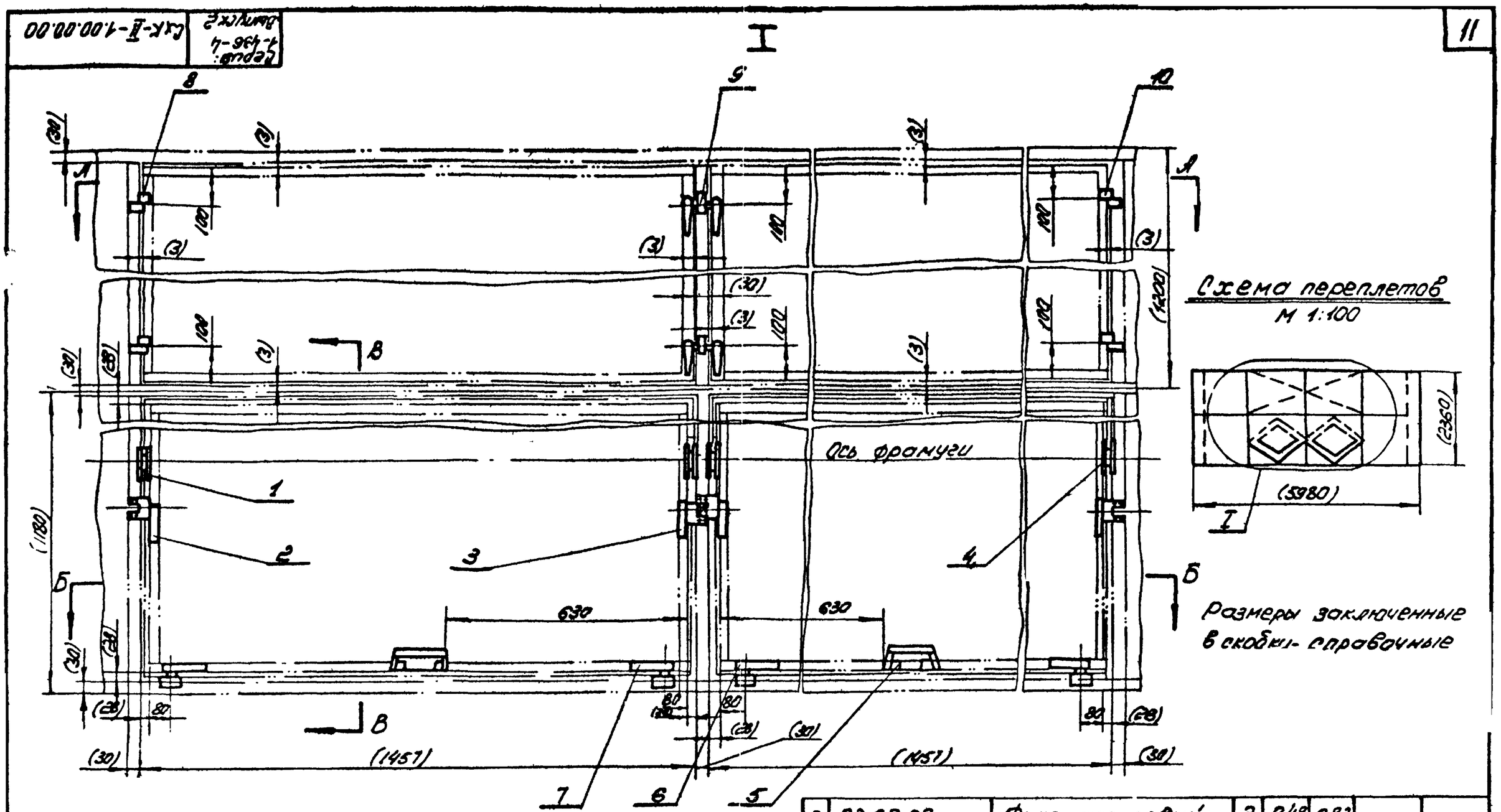

Поз.	Обозначение	Наименование	Кол.	Вес 1 шт	Вес общ.	Матер.	Примеч.
11	12.00.00	Стяжка	4	0,12	0,48		
10	11.00.00	Петля правая	2	0,11	0,22		
9	10.00.00	Замок	2	0,37	0,74		
8	09.00.00	Петля левая	2	0,1	0,2		
7	07.00.00	Замок правый I	2	0,2	0,4		
6	06.00.00	Замок левый I	2	0,2	0,4		
5	05.00.00	Ручка	2	0,155	0,31		
4	04.00.00	Шарнир	2	0,48	0,96		
3	03.00.00	Фиксатор правый	2	0,41	0,82		
2	02.00.00	Фиксатор левый	2	0,48	0,82		
1	01.00.00	Шарнир	2	0,48	0,96		

Изм.	Кол.	N докум.	Подпись	Дата
Констр.	Музыка			
Провер.	Слюсарчук			
Брига д.	Шевченко			
ГИП	Кончоцкий			
Нач. отд.	Кончоцкий			

Схема механизма ручного открывания переплетов двойного раздельного остекления

Серия: 1.436-4 Выпуск 2

Сх К-II-1.00.00.00

Литера	Вес	М-б
	6,31	1:10

Лист 1 Листов 2

ГПИ УПСК Регистр. №

А-А

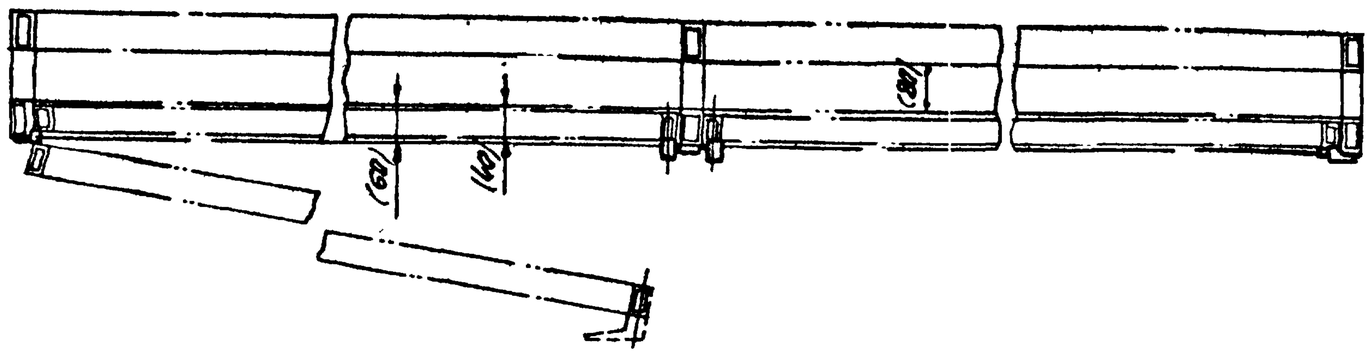

В-В

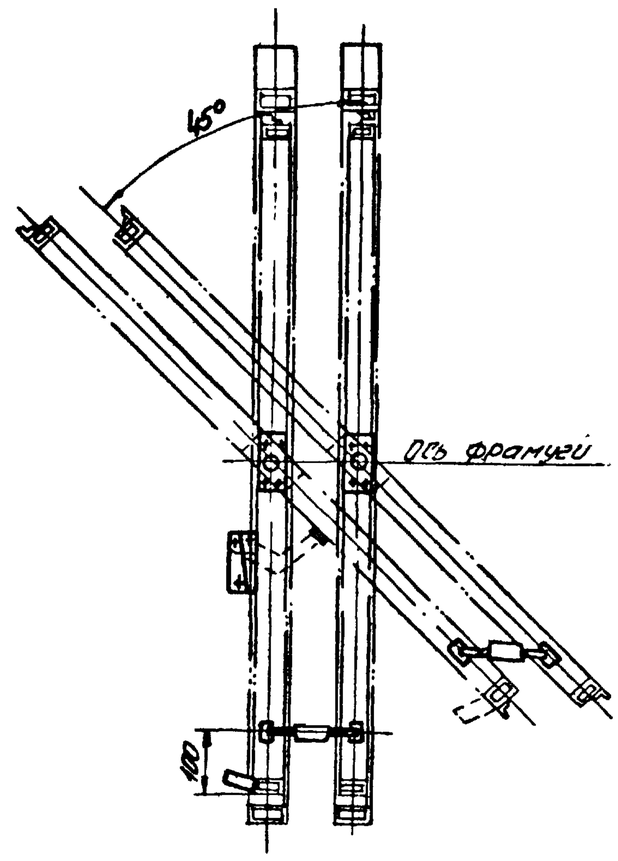

Б-Б

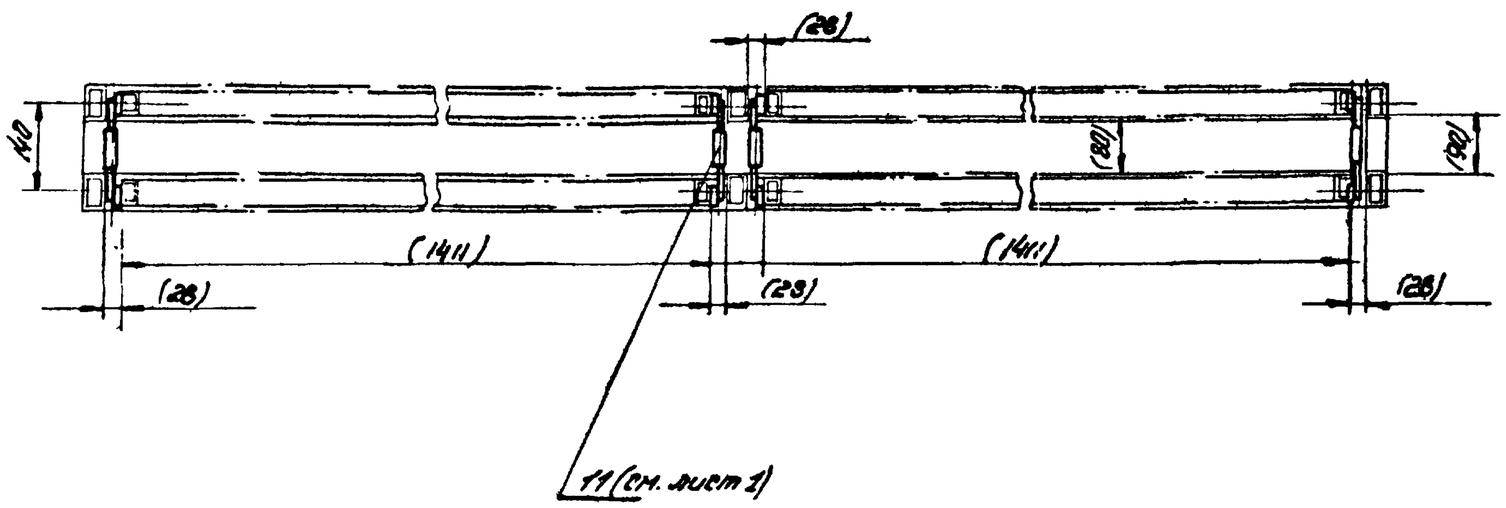

Размеры заключенные в скобки - справочные

Изм.	Кол.	N докум.	Подпись	Дата	Схема механизма ручного открывания переплетов двойного раздельного остекления	Серия 1.436-4	Выпуск 2
Констр.		Музыка				Сх.К-II-1-00.00.00	
Пр.вер.		Шевченко				Литера / Вес — / Масштаб 1:10	
Бригад		Шевченко				Лист 2 / Листов 2	
Н.контр.		Каминецкий				ГПИ УПСК	Регистр. №
Нач.отд.		Каминецкий					

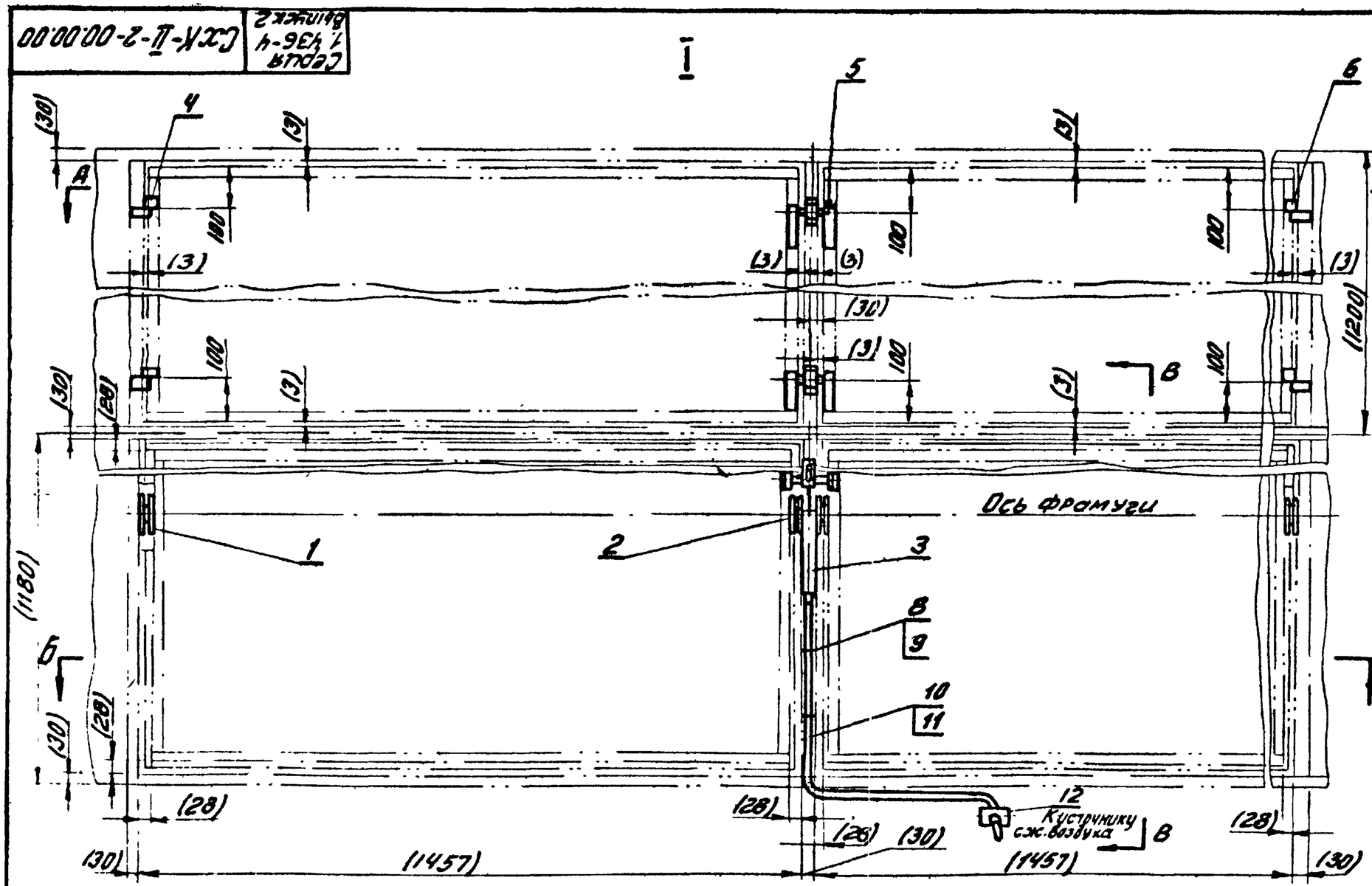

Схема переплетов М1:100

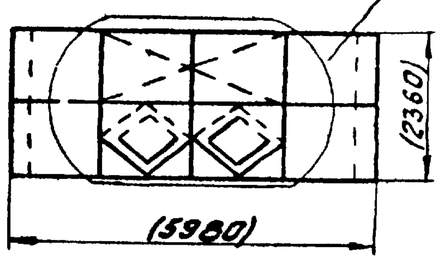

1. Размеры, взятые в скобки - справочные
2. Сечения А-А и Б-Б см СхК-II-1-00.00.00 лист 2.
3. Недостающие привязочные размеры см. чертежи узлов.
4. Количество дет. поз. 9, 10, 11, 12, 8 определить при привязке проекта
5. Отверстия на кране Ц1 и Ц2 заглушить.

12		Кран управления В71-33 Распределитель		1.5			
11		Проволока 0.1 ГОСТ3282-46 С=200					
10		Труба 6-6 ПНП МРТУ05-918-63					
9		Винт 25×1.25×18 ОМ ГОСТ10621-63					
8	00.00.01	Скоба		0.004			
7	12.00.00	Стяжка	4	0.12	0.48		
6	11.00.00	Петля правая	2	0.12	0.24		
5	10.00.00	Замок	2	0.37	0.74		
4	09.00.00	Петля левая	2	0.12	0.24		
3	08.00.00	Привод	1	3.12	3.12		
2	04.00.00	Шарнир	2	0.48	0.96		
1	01.00.00	Шарнир	2	0.48	0.96		
NN п.п.	Обозначение	Наименование	Кол.	1 шт	Всех Вес	Матер.	Примеч.

Изм.	Кол	Nдокум.	Подпись	Дата
Констр.		Музыка		
Провер.		Шевченко		
Бриг.				
Гл.инж.				
Нач.				

Схема механизма пневматического открывания переплетов двойного раздельного остекления.

Серия 1.436-4 Выпуск 2

СхК-II-2.00.00.00

Литера	Вес	М-б
	8.24	1:10

Лист 1 Листов 2

ГПИ УПСК

Регистр №

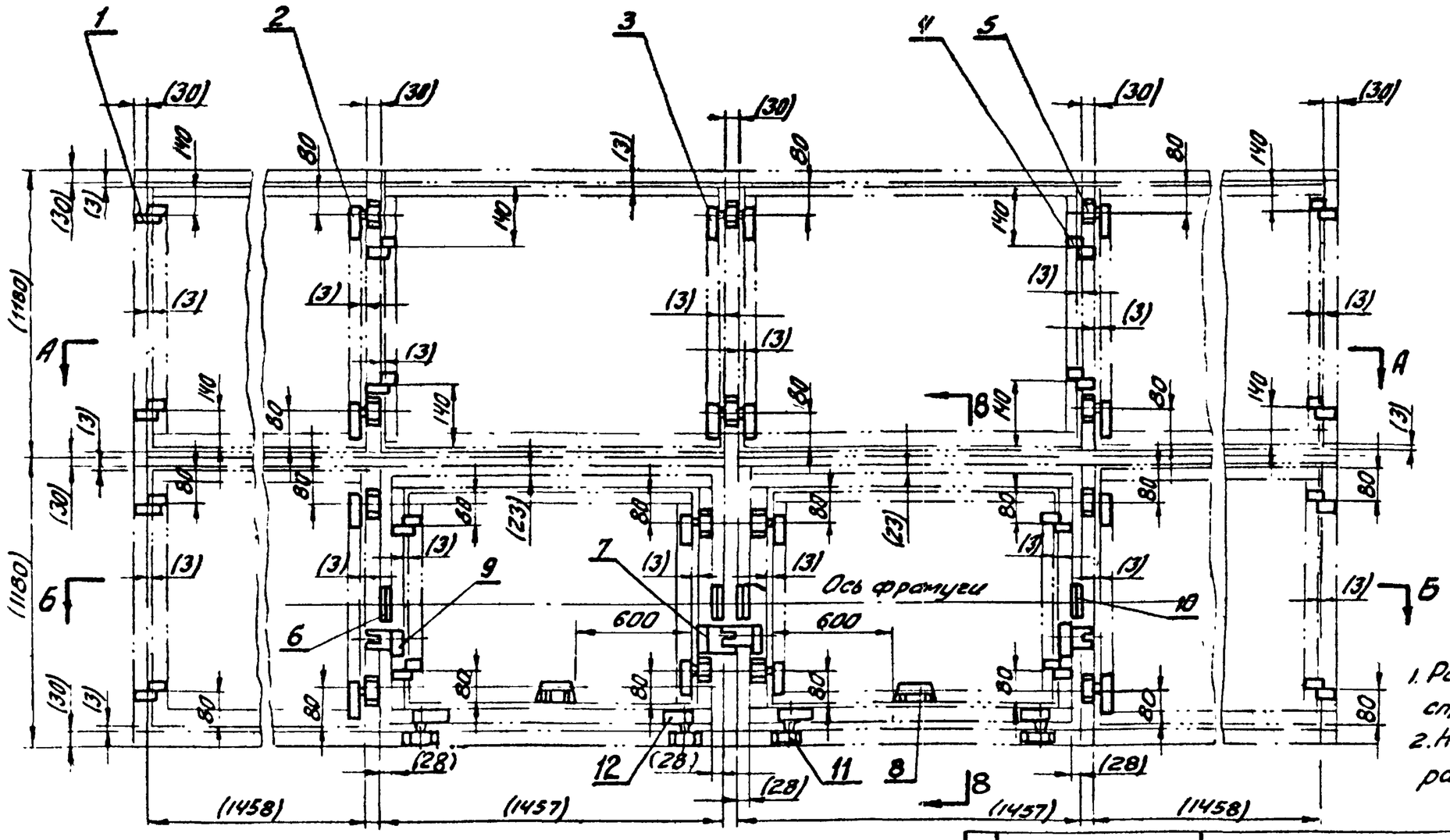

Схема переплетов

М 1:100

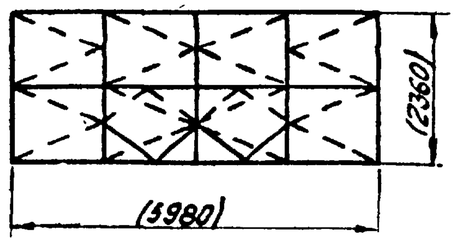

1. Размеры, взятые в скобки справочные.
2. Недостающие привязочные размеры см. чертеж узлов.

Поз.	Обозначения	Наименование	Кол.	Вес 1 шт	Вес всех	Материал	Примеч.
12	07.00.00	Замок правый I	2	0.2	0.4		
11	06.00.00	Замок левый I	2	0.2	0.4		
10	04.00.00	Шарнир	2	0.48	0.96		
9	02.00.00	Фиксатор левый	2	0.41	0.82		
8	05.00.00	Ручка	2	0.155	0.31		
7	03.00.00	Фиксатор правый	2	0.41	0.82		
6	01.00.00	Шарнир	2	0.48	0.96		
5	17.00.00	Замок левый	6	0.22	1.32		
4	16.00.00	Петля					
3	15.00.00	Замок	2	0.37	0.74		
2	14.00.00	Замок правый	6	0.27	1.32		
1	13.00.00	Петля левая	8	0.1	0.8		

Изм.	Кол.	№ докум.	Подпись	Дата
Констр.		Баранов		
Провер.		Шевченко		
Бригад.		Шевченко		
Гл. инж. пр.		Комнацкий		
Нач. сек.		Комнацкий		
Нач. отд.		Гайдамак		

Схема механизма ручного открывания переплетов двойного спаренного остекления

Серия 1.436-4 | Выпуск 2

СХК-III-1-00.00.00

Литера	Вес	Масштаб
	9.02	1:20

Лист 1 | Листов 2

ГПИ УПСК | Регистр №

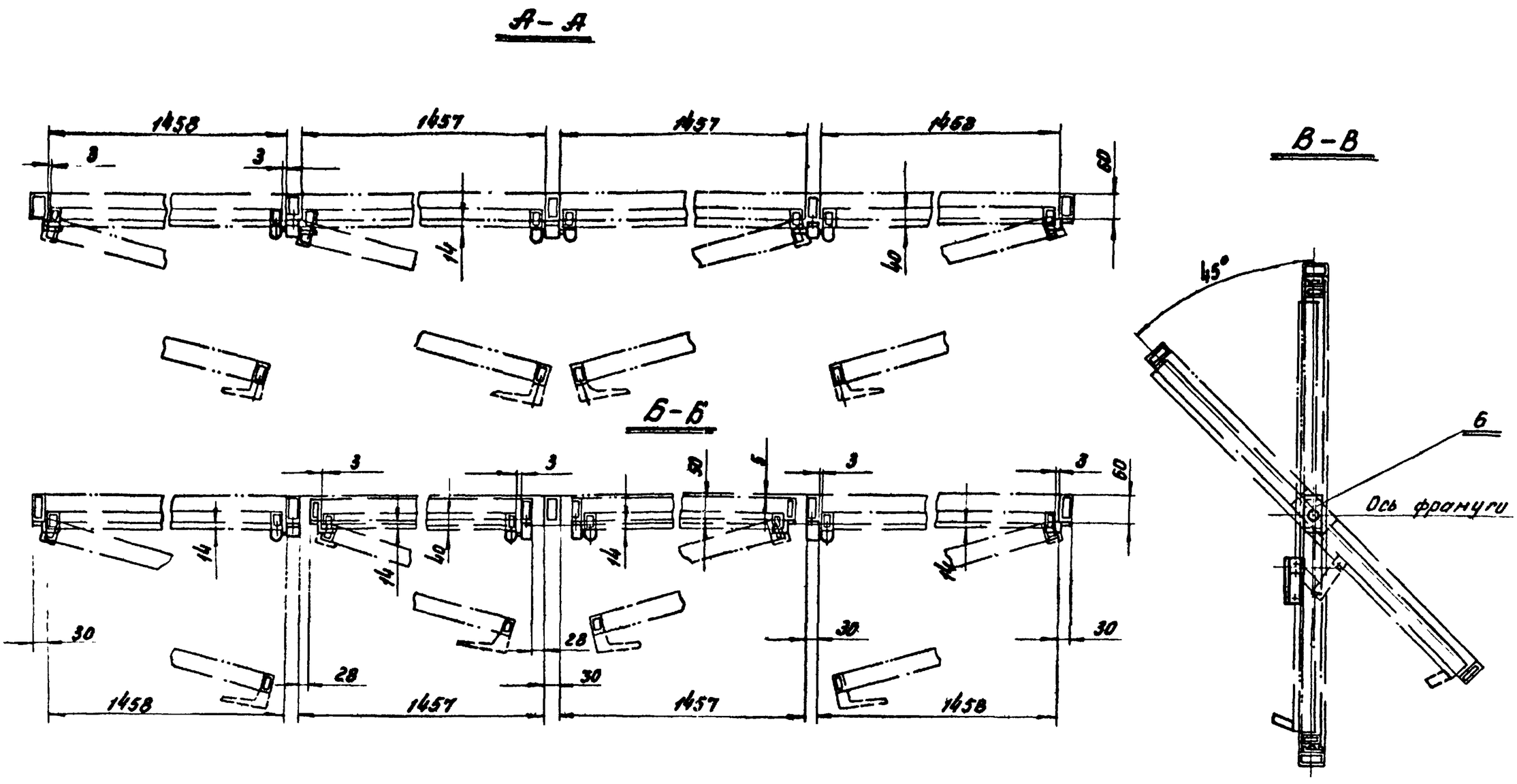

Все размеры справочные

Изм.	Кол.	N докумен.	Подпись	Дата	Схема механизма ручного открывания переплетов двойного спаренного остекления.	Серия: 1.436-4	Выпуск 2
Констр.		Баранов				СХК-III-1-00.00 00	
Провер.		Шевченко				Литера	Вес	М-б
Бригадир		Шевченко					–	1:10
Гл.инж.пр.		Кампоцкий				Лист 2	Листов 2
Нач.отд.		Кампоцкий				ГПИ УПСК	Регистр N

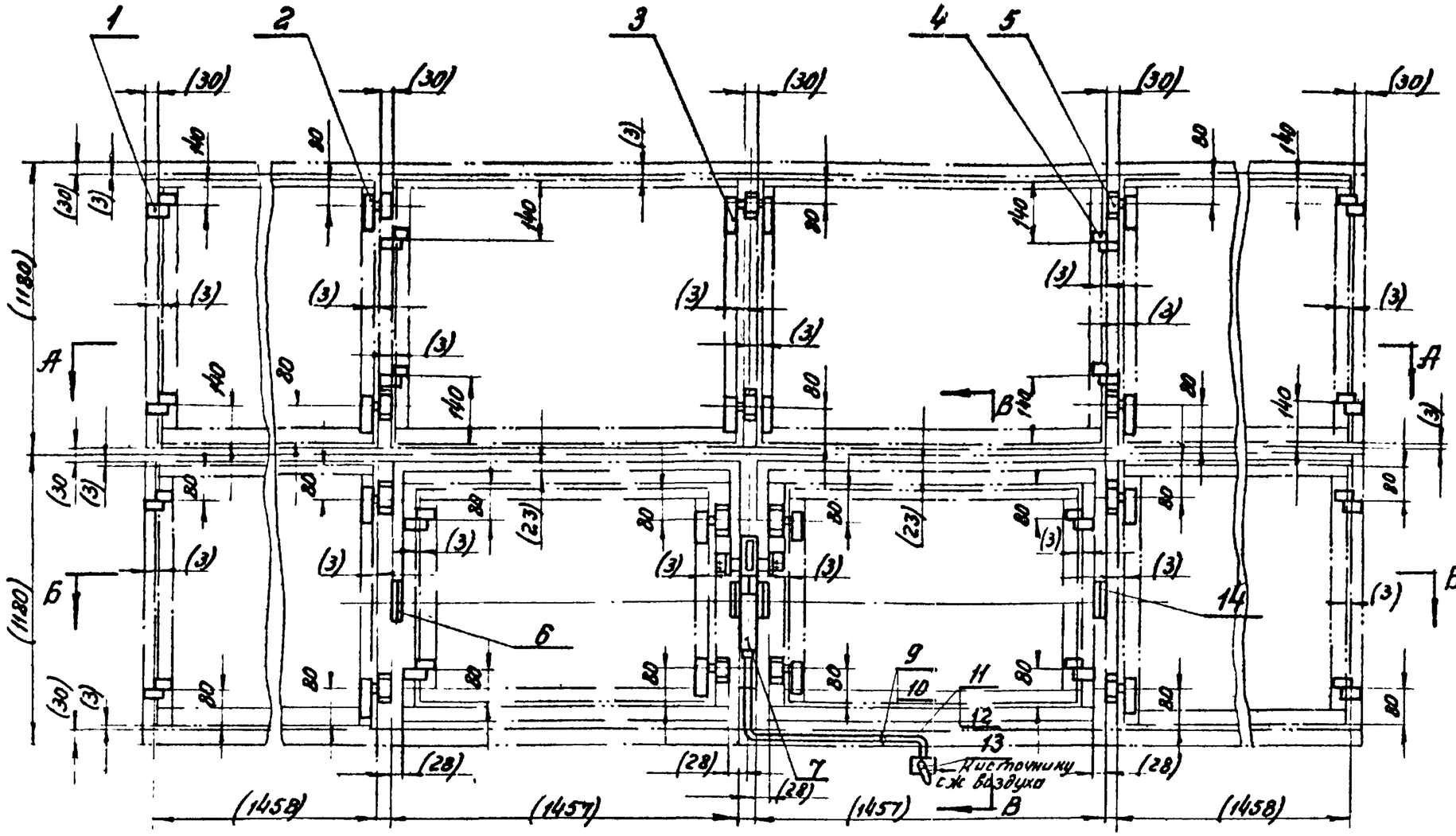

Схема переплетов

М 1:100

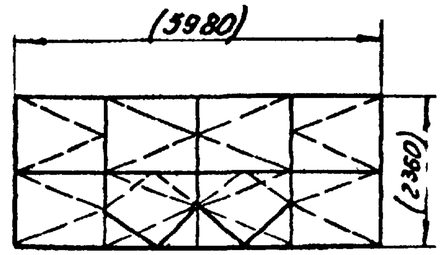

1. Количество дет. поз. 10, 11, 12, 13, 14 определить при привязке проекта.
2. Размеры, взятые в скобку, - справочные.
3. Сечения А-А и Б-Б см. СХ К III 1-00.00.00 лист 2.
4. Недостающие привязочные размеры см чертежи узлов.
5. Отверстия Ц1 и Ц4 на кране ВТ-33 заглушить

Поз	Обозначение	Наименование	Кол	Вес 1 шт	Вес всех	Материал	Примеч
14	04.00.00	Шарнир	2	0,48	0,96		
13		Кран управления ВТ1-33 Распределитель		1,5			
12		Проволока 0,1 ГОСТ 3282-46, l=200					
11		Труба Б-6 ПНП МРТУ 05-918-63					
10		Винт 2,5×1,25×18-011 ГОСТ 10621-63					
9	00.00.00	Скоба		0,004			
7	08.00.00	Привод	1	3,12	3,12		
6	01.00.00	Шарнир	2	0,48	0,96		
5	17.00.00	Замок левый	6	0,22	1,32		
4	16.00.00	Петля правая	8	0,11	0,88		
3	15.00.00	Замок	2	0,37	0,74		
2	14.00.00	Замок правый	6	0,22	1,32		
1	13.00.00	Петля левая	8	0,1	0,8		

Изм	Кол	N докум	Подпись	Дата
Констр		Баранов		
Проверил		Шевченко		
Бригадир		Шевченко		
Гл инж пр		Комяноцкий		
Нач отд		Комяноцкий		

Схема механизма пневматического открывания переплетов двойного спаренного остекления.

Серия: 1436-4 Выпуск 2

СХ К-III-2.00.00.00

Литера	Вес	Масштаб
	12,62	1:20

Лист 1 Листов 2

ГПИ УПСК

Регистр. №

14012-03 17

В-В

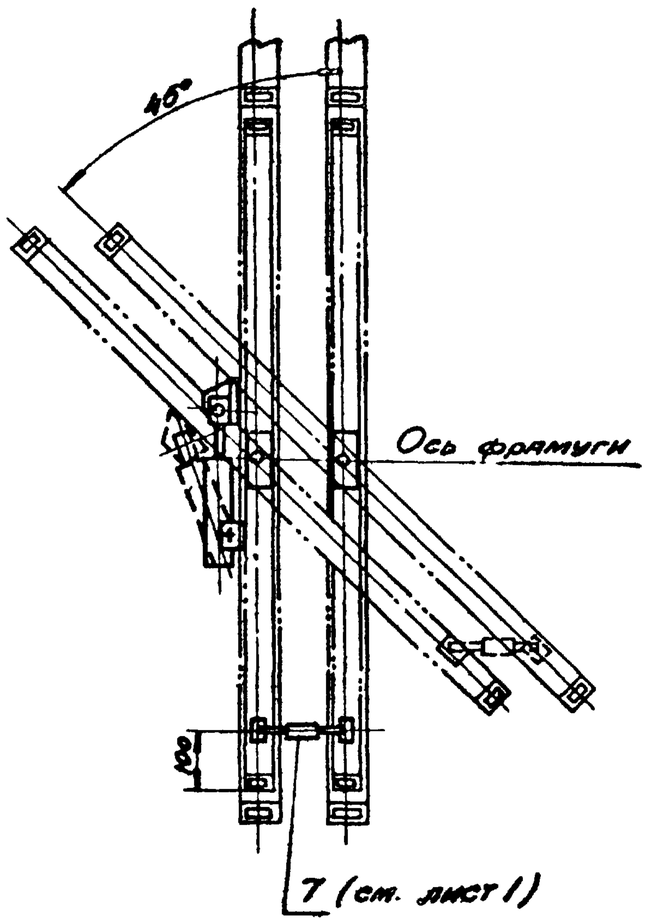

Изм.	Кол.	№ докум.	Подпись	Дата	Схема механизма пневматического открывания переплетов двойного раздельного остекления.	Серия 1.436-4	Выпуск 2
Констр.		Музыка				СхК-II-2-00.00.00	
Провер.		Музыка				Литера / Вес — / М-б 1:10	
Бригад.		Шевченко				Лист 2 / Листов 2	
Гл. инж. пр.		Комницкий				ГПИ УПСК	Регистр №
Нач. отд.		Комницкий					

В-В

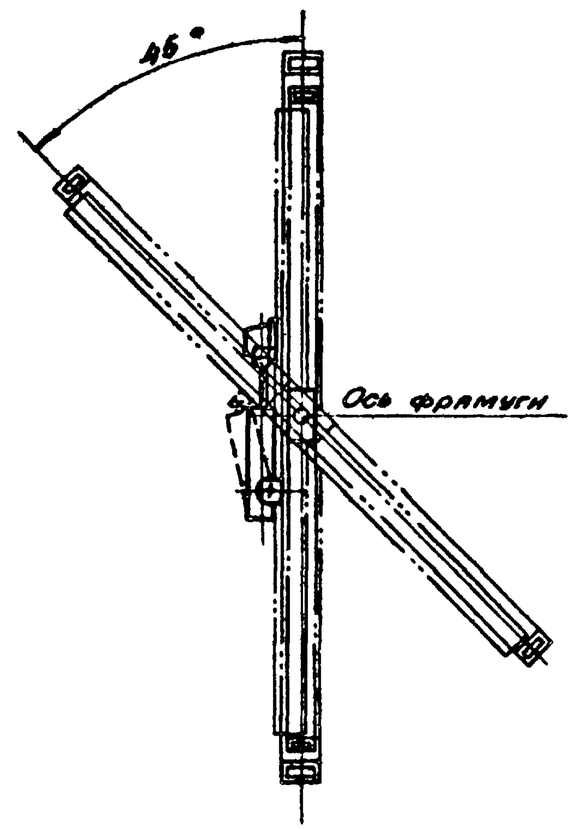

Изм.	Кол.	№ докум.	Подпись	Дата	Схема механизма пневматического открывания переплетов двойного спаренного остекления.	Серия: 1.436-4	Выпуск 2
Констр.		Баранов				СхК-III-2.00.00.00	
Провер.		Шевченко				Литера / Вес — / М-б 1:10	
Бригад.		Шевченко				Лист 2 / Листов 2	
Гл. инж. пр.		Комницкий				ГПИ УПСК	Регистр №
Нач. сект.		Комницкий					
Нач. отд.		Гайдамак					

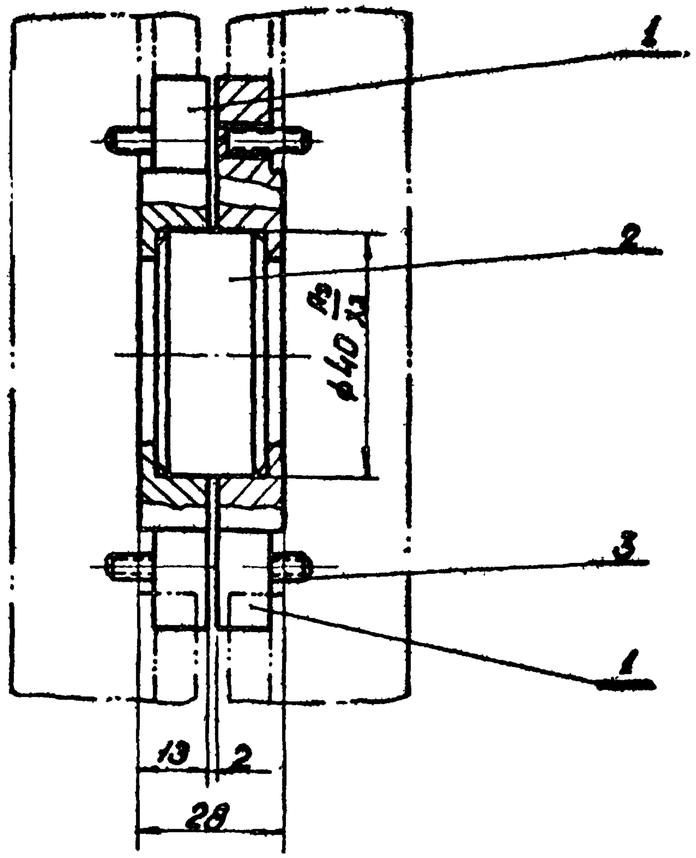

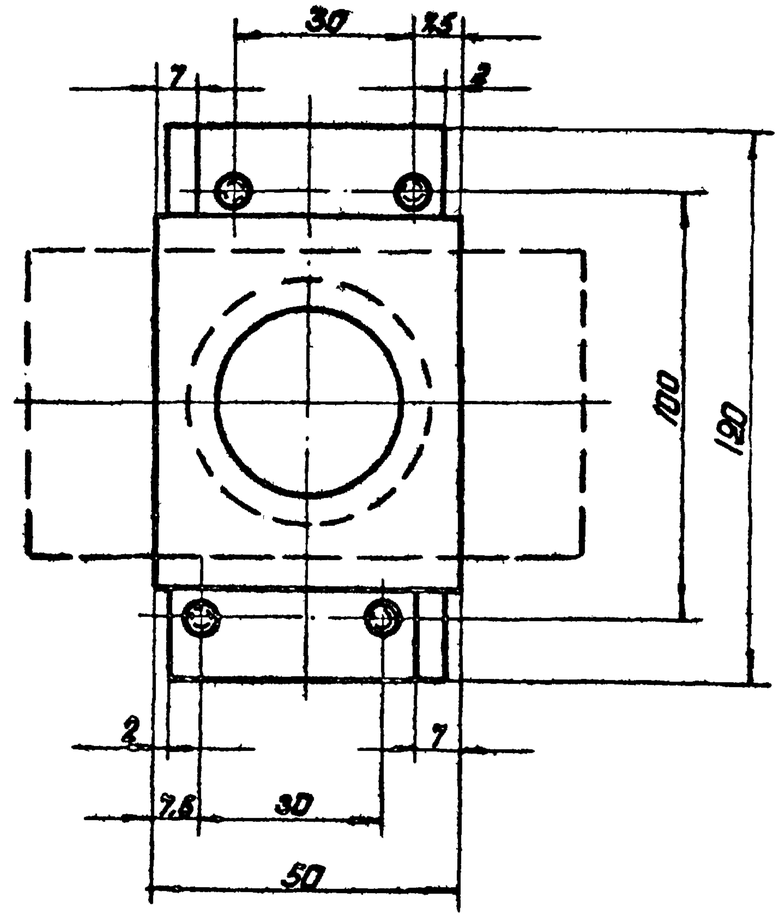

Изм.	Кол.	N докумен.	Подпись	Дата							
3					Винт М5×20-011, ГОСТ 1490-62	8	0,002	0,016			
2	01.00.02				Ось	1	0,185	0,185	Чугун СЧ15-32		
1	01.00.01				Чашка	2	0,28	0,56	Ст.3		
N поз.	Обозначение				Наименование	Кол.	1шт.	Всех	Материал	Примеч.	
							Вес				

Констр.	Музыка		
Провер.	Сенсарник		
Бригадир	Шевченко		
Инж. пр.	Комнацкий		
Нач. отд.	Комнацкий		

Шарнир

Серия 1.436-4 | Выпуск 2

01.00.00

Литера	Вес	Масштаб
	0,48	М1:1

Лист 1 | Листов 1

ГПИ УПСК | регистрN

01.00.02 | Серия 1.436-4 Выпуск 2

▽4 Остальное

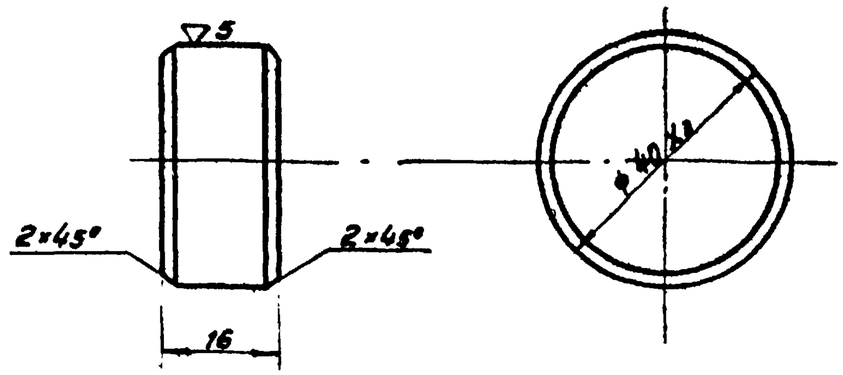

					Серия 1.436-4	Выпуск 2	
Изм.	Кол.	N докум.	Подпись	Дата	Ось	01.00.02	
Констр.		Музыка				Литера / Вес / Масштаб	
Провер.		Федорец				0,185 / 1:1	
Бригадир		Шевченко			Чугун Сч 15-32	Лист 1 / Листов 1	
Гл.инж.пр		Коннацкий				ГПИ УПСК	Регистр
Нач.отд.		Коннацкий					

01.00.01 | Серия 1.436-4 Выпуск 2

▽4 Остальное

19

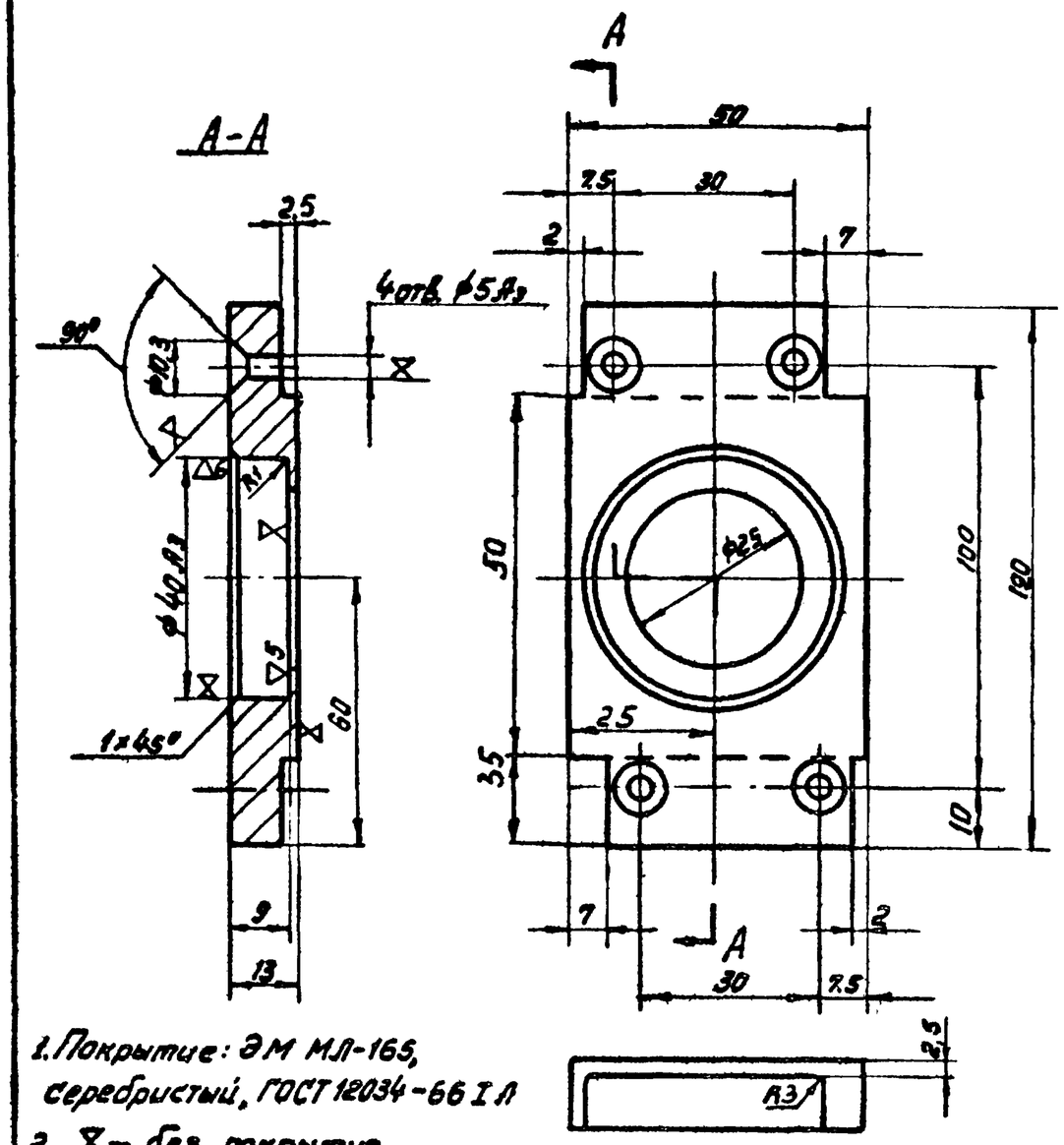

1. Покрытие: ЭМ МЛ-165, серебристый, ГОСТ 12034-66 I л
2. ⧖ – без покрытия
3. Острые кромки притупить

					Серия 1.436-4	Выпуск 2	
Изм.	Кол.	N докумен	Подпись	Дата	Чашка	01.00.01	
Констр.		Музыка				Литера / Вес / Масштаб	
Провер.		Слюсарчук				0,28 / 1:1	
Бригадир		Шевченко				Лист 1 / Листов 1	
Гл.инж.пр		Коннацкий			Ст.3	ГПИ УПСК	Регистр
Нач.отд.		Коннацкий					

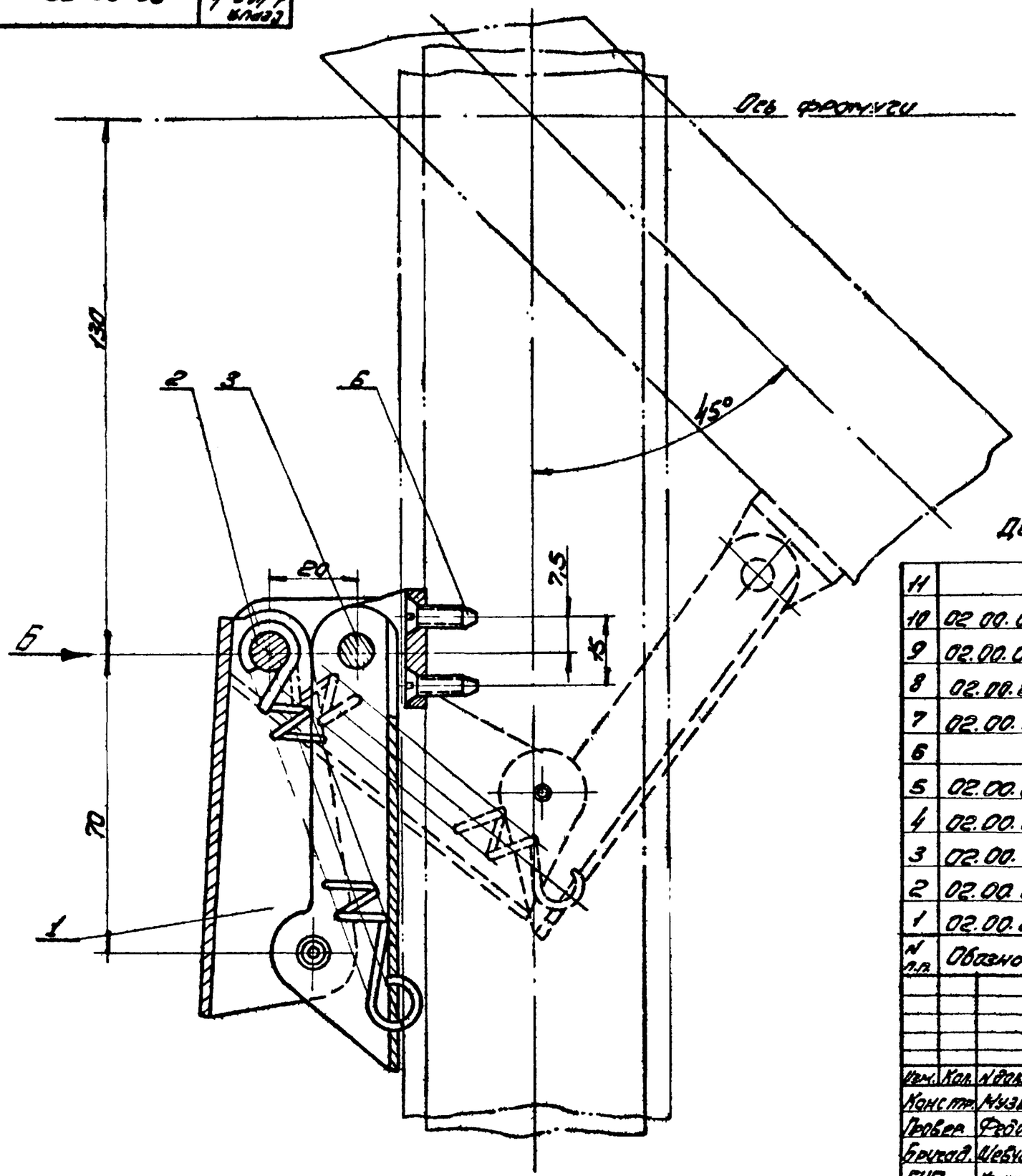

Дет. 02.00.09 покрытие Хр. 12н ГОСТ 9791-61.

N п.п.	Обозначение	Наименование	Кол.	1 шт.	Всего	Матер.	Примеч.
				Вес			
11		Заклепка 3×7-04н МН-5935-64	2	0,002	0,004		
10	02.00.09	Шайба d3,2/d7 толщ. 0,6	4	0,001	0,004	Ст.3	Б/ц
9	02.00.08	Кронштейн	1	0,14	0,14	Ст.3	
8	02.00.07	Ось	1	0,015	0,015	Сталь 20кп	
7	02.00.06	Втулка	2	0,004	0,008	Ст.3	
6		Винт М5×12-04н ГОСТ 1496-62.	6	0,0013	0,008		
5	02.00.05	Ось	1	0,012	0,012	Сталь 20кп	
4	02.00.04	Кронштейн	1	0,03	0,03	Ст.3	
3	02.00.03	Рычаг	1	0,09	0,09	Ст.3	
2	02.00.02	Пружина	1	0,02	0,02	Проф. полос. ГОСТ 2589-60	
1	02.00.01	Рычаг	1	0,14	0,14	Ст.3	

Изм.	Кол.	N докум.	Подпись	Дата
Констр.		Музыко		
Провер.		Фёдорец		
Бригад.		Шевченко		
ГИП		Конноцкий		
Нач. отд.		Конноцкий		

Фиксатор левый

Серия 1.436-4 Выпуск 2

02.00.00

Литера	Вес	М-б
	0,41	1:1

Лист 1 Листов 2

ГПИ УПСК

Регистр. N

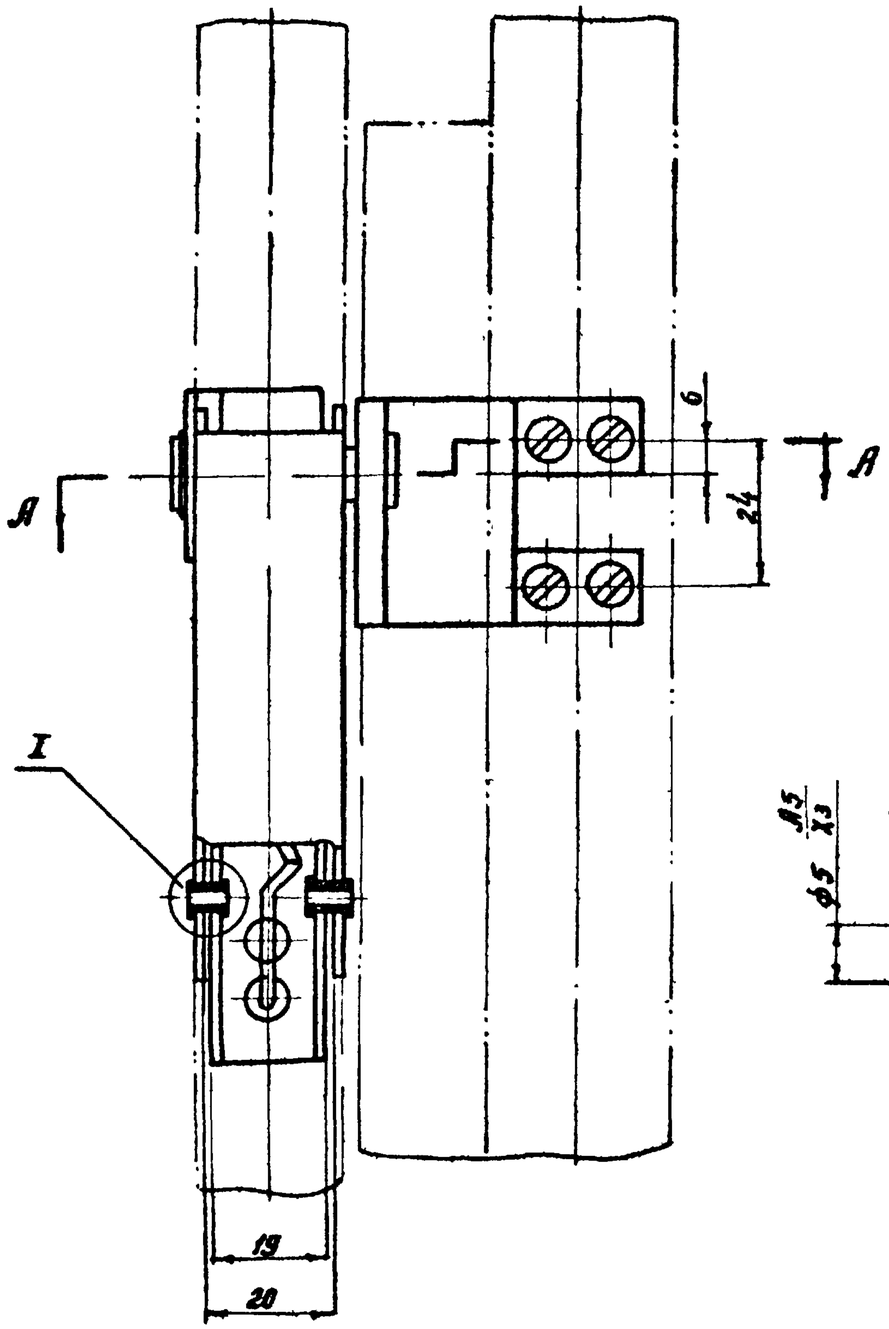

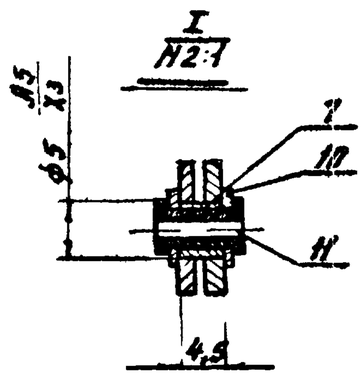

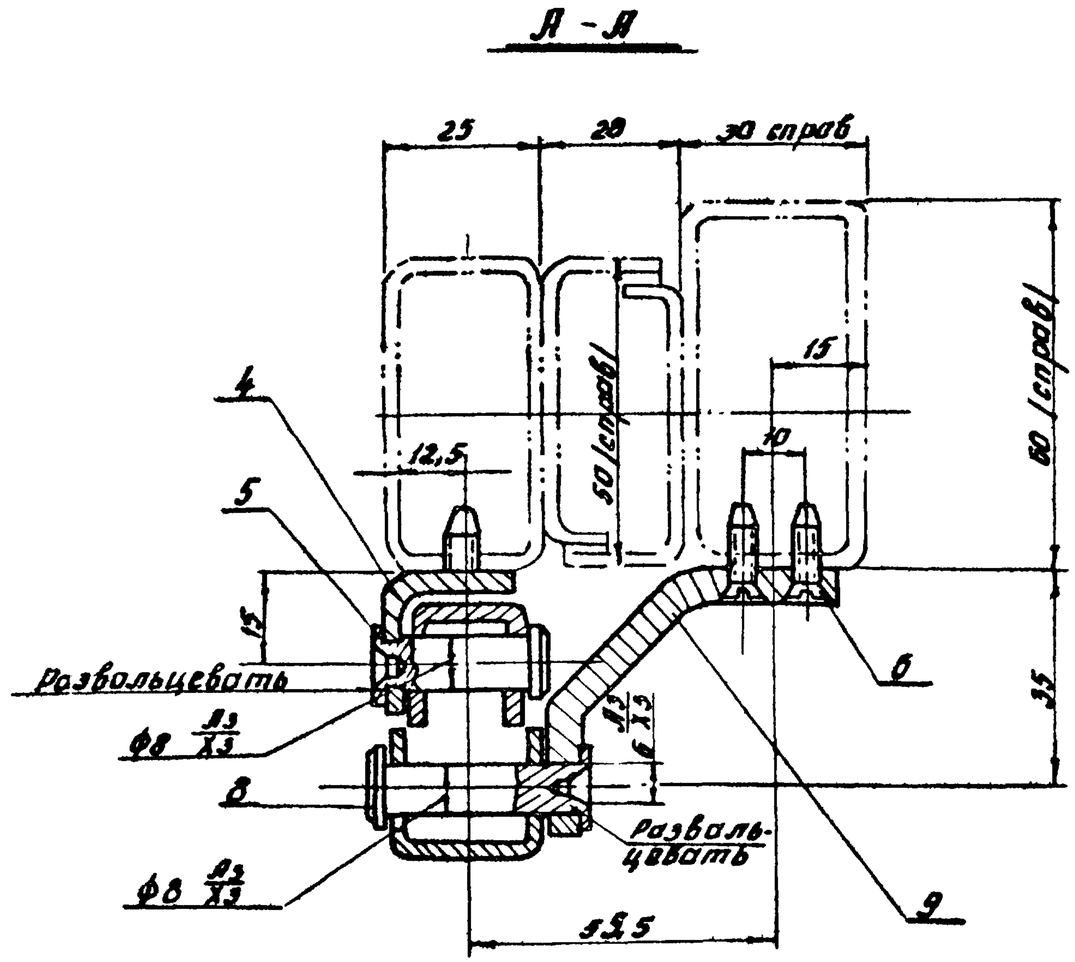

Изм.	Кол.	N докум.	Подпись	Дата	Фиксатор левый	Серия 1.436-4	Выпуск 2
Констр		Музыка				02.00.00	
проверил		Федорец				Литера / Вес -	N-б 1:1
Бригадир		Шевченко				Лист 2	Листов 2
ГИП		Конноцкий				МПИ УПСК	Регистр №
Нач. отд		Конноцкий					

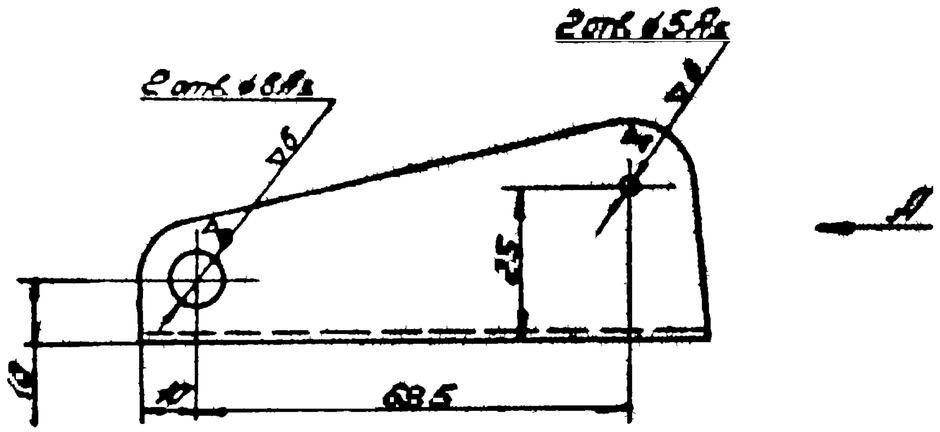

Вид А

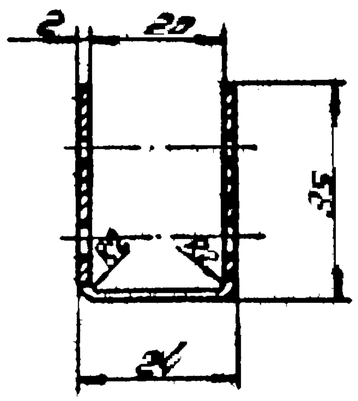

Развертка

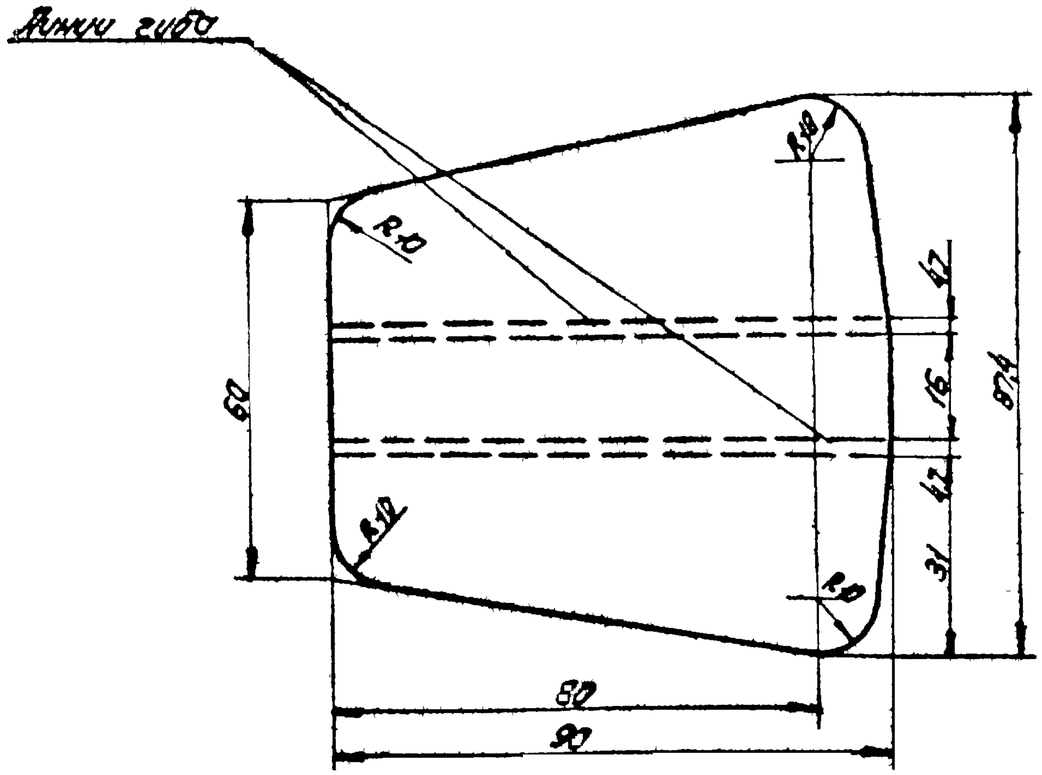

1. Покрытие: ЭН МП-165, серебристый, ГОСТ 18284-66 I.А.
2. ∇ – без покрытия.
3. Острые кромки притупить.

						Серия 1.436-4	Выпуск 2
					Рычаг	02 00.01	
Изм.	Кол.	Лист	N докум.	Подпись	Дата	Литера	Вес	Масштаб
Конструктор		Маслова					0,1	1:1
Провер.		Фадеева				Лист 3	Листов 1
Гл.спец.		Шевченко				Ст. 3	ГПИ УПСК	Формат А4
ГИП		Комиссаров						
Н.контр.		Комиссаров						

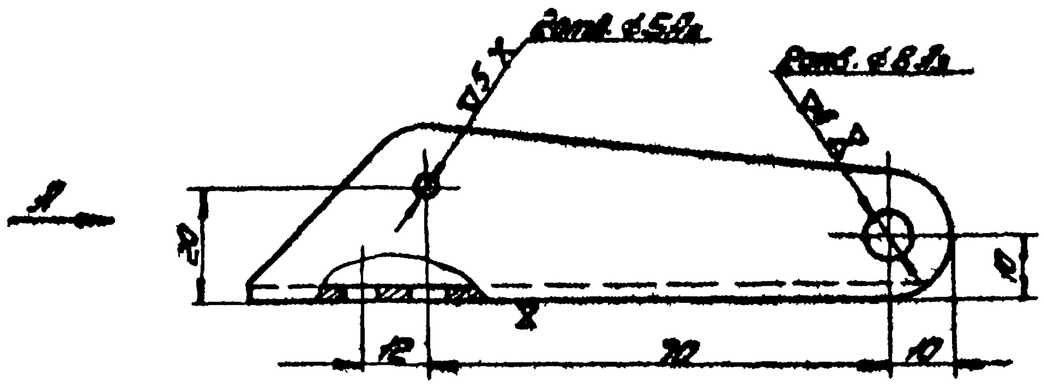

Вид А

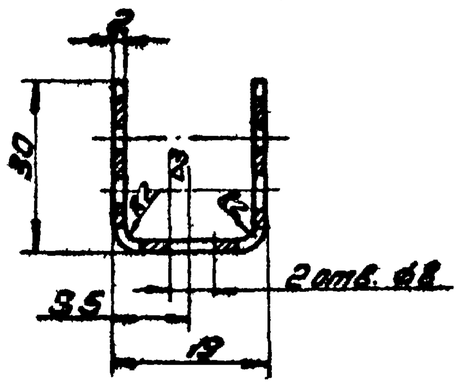

Развертка

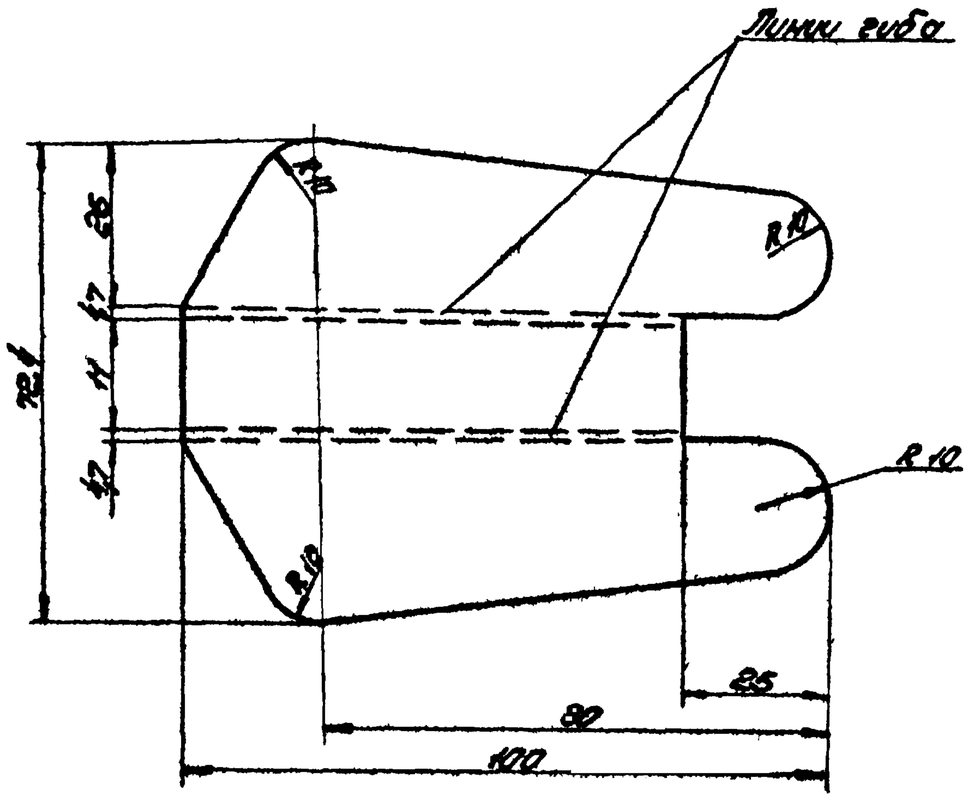

1. Покрытие: ЭН НЛ-165 серебристый ГОСТ 2034-66 I.А.
2. Х – без покрытия.
3. Острые кромки притупить.

Изм.	Кол.	N докум.	Подпись	Дата	Рычаг	Серия 1.436-4	Выпуск 2
Констр.		Музыка				02.00.03	
Пров.		Федорец				Литера / Вес / М-б	
Контр.		Шевченко				0,09 / 1:1	
ГИП		Конюшкин			Ст. 3	Лист 1 / Листов 1	
Нач. отд.		Конюшкин				ГПИ УПСК	Регистр. N

▽4 Остальное

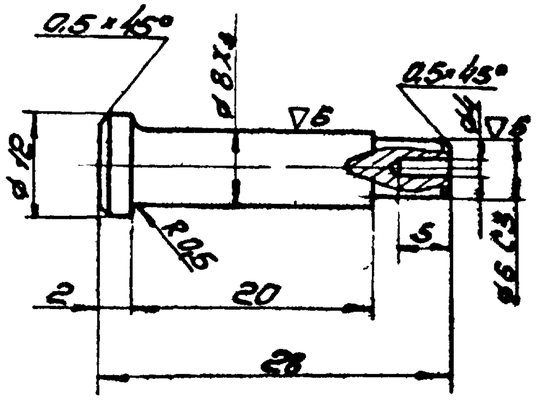

1. Покрытие. Х12М ГОСТ 9791-61.
2. Острые кромки притупить.

						Серия 1.436-4	Выпуск 2
					Ось	02.00.05	
Изм.	Кол.	N докум.	Подпись	Дата		Литера / Вес / М-б	
Констр.		Музыка				0,042	2:1
Провер.		Федорец				Лист 1	Листов 1
Бригад		Шевченко			Сталь 20КП	ГПИ УПСК	Регистр. №
ГИП		Комноцкий					
Нач.отд.		Комноцкий					

▽3 Остальное

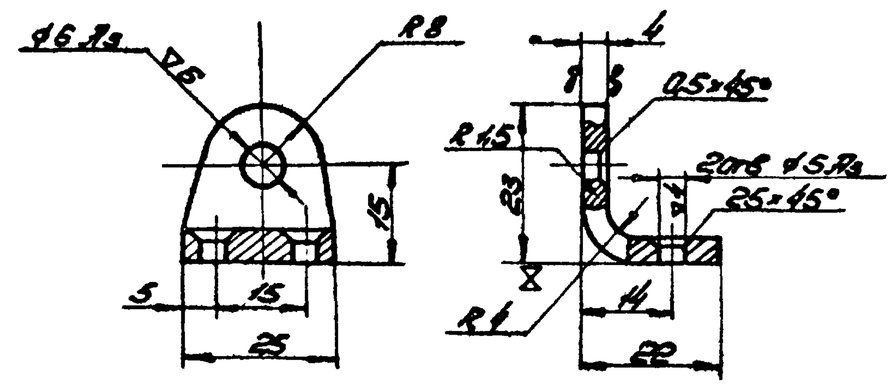

1. Покрытие: ЭН МЛ-165, серебристый, ГОСТ 12034-66 I.А.
2. Острые кромки притупить.
3. Х – без покрытия.

						Серия 1.436-4	Выпуск 2
					Кронштейн	02.00.04	
Изм.	Кол.	N докум.	Подпись	Дата		Литера / Вес / М-б	
Констр.		Музыка				0,03	1:1
Провер.		Федорец				Лист 1	Листов 1
Бригад		Шевченко			Ст 3	ГПИ УПСК	Регистр. №
ГИП		Комноцкий					
Нач.отд.		Комноцкий					

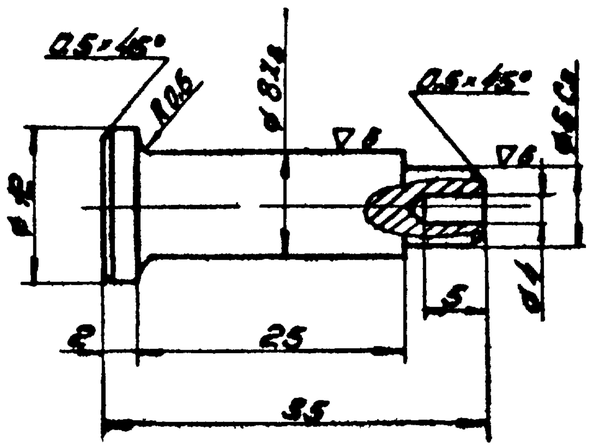

1. Покрытие: Хр 12Н ГОСТ 9791-61.
2. Острые кромки притупить.

						Серия 1.436-4	Выпуск 2
					Ось	02.00.07	
Изм.	Кол.	N докум.	Подпись	Дата		Литера	Вес	М-б
Конструк.		Музыка					0.015	2:1
Провер.		Федорец				Лист 1	Листов 1
Бригад.		Шевченко			Сталь 20КП	ГПИ УПСК	Регистр. N
ГИП		Конюшкин					
Нач. отд.		Конюшкин					

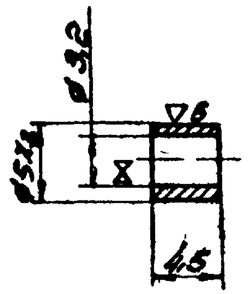

1. Покрытие. Хр 12Н ГОСТ 9791-61.
2. Острые кромки притупить.
3. X – без покрытия.

						Серия: 1.436-4	Выпуск 2
					Втулка	02.00.06	
Изм.	Кол.	N докум.	Подпись	Дата		Литера	Вес	М-б
Конструк.		Музыка					0.006	2:1
Провер.		Федорец				Лист 1	Листов 1
Бригад.		Шевченко			Ст. 3	ГПИ УПСК	Регистр. N
ГИП		Конюшкин					
Нач. отд.		Конюшкин					

Число рабочих витков	n	25
Направление навивки	—	правое
Длина развери пруж.	L	850

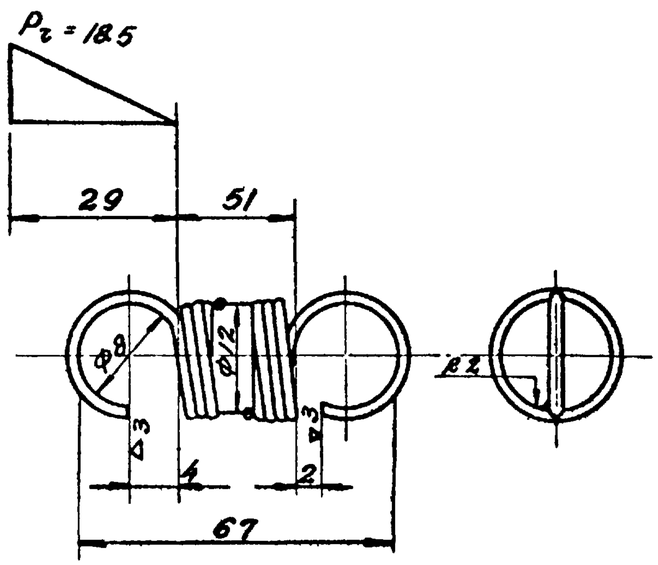

1. Покрытие: Х 12м ГОСТ 9791-61.

Изм.	Кол	№ докум	Подпись	Дата	Пружина	Серия 1.436-4	Выпуск 2
Констр		Музыка				02.00.02	
Провер		Федорец				Литера / Вес 0.02 / М-б 2:1	
Бригад		Шевченко			Проволока II-2 ГОСТ 9389-60	Лист 1 / Листов 1	
ГИП		Комницкий				ГПИ УПСК	Регистр №
Нач отд		Комницкий					

▽3 Остальное

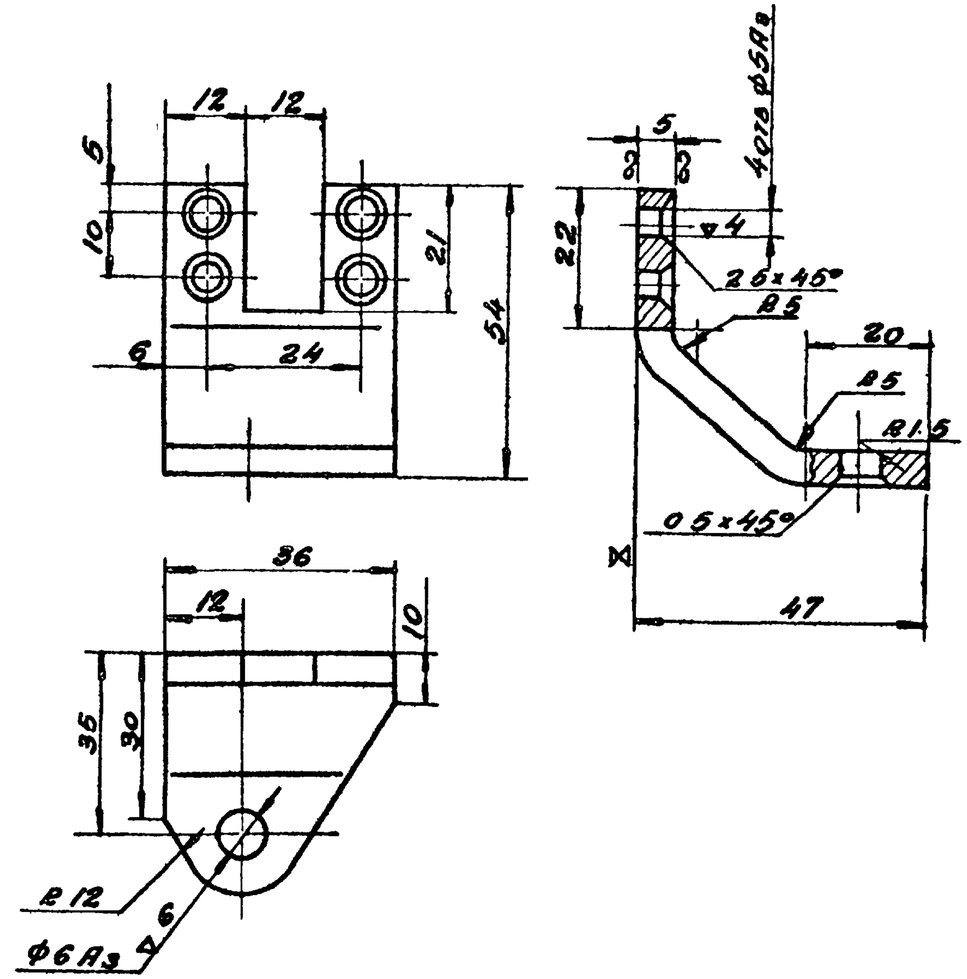

1. Покрытие: ЭМ МЛ-165, серебристый ГОСТ 12034-66 IA.
2. Острые кромки притупить.
3. Х без покрытия.

Изм	Кол	№ докум	Подп	Дата	Кронштейн	Серия: 1.436-4	Выпуск 2
Констр		Музыка				02.00.08.	
Провер		Федорец				Литера / Вес 0.11 / М-б 1:1	
Бригад		Шевченко			Ст. 3	Лист 1 / Листов 1	
ГИП		Комницкий				ГПИ УПСК	Регистр №
Нач отд		Комницкий					

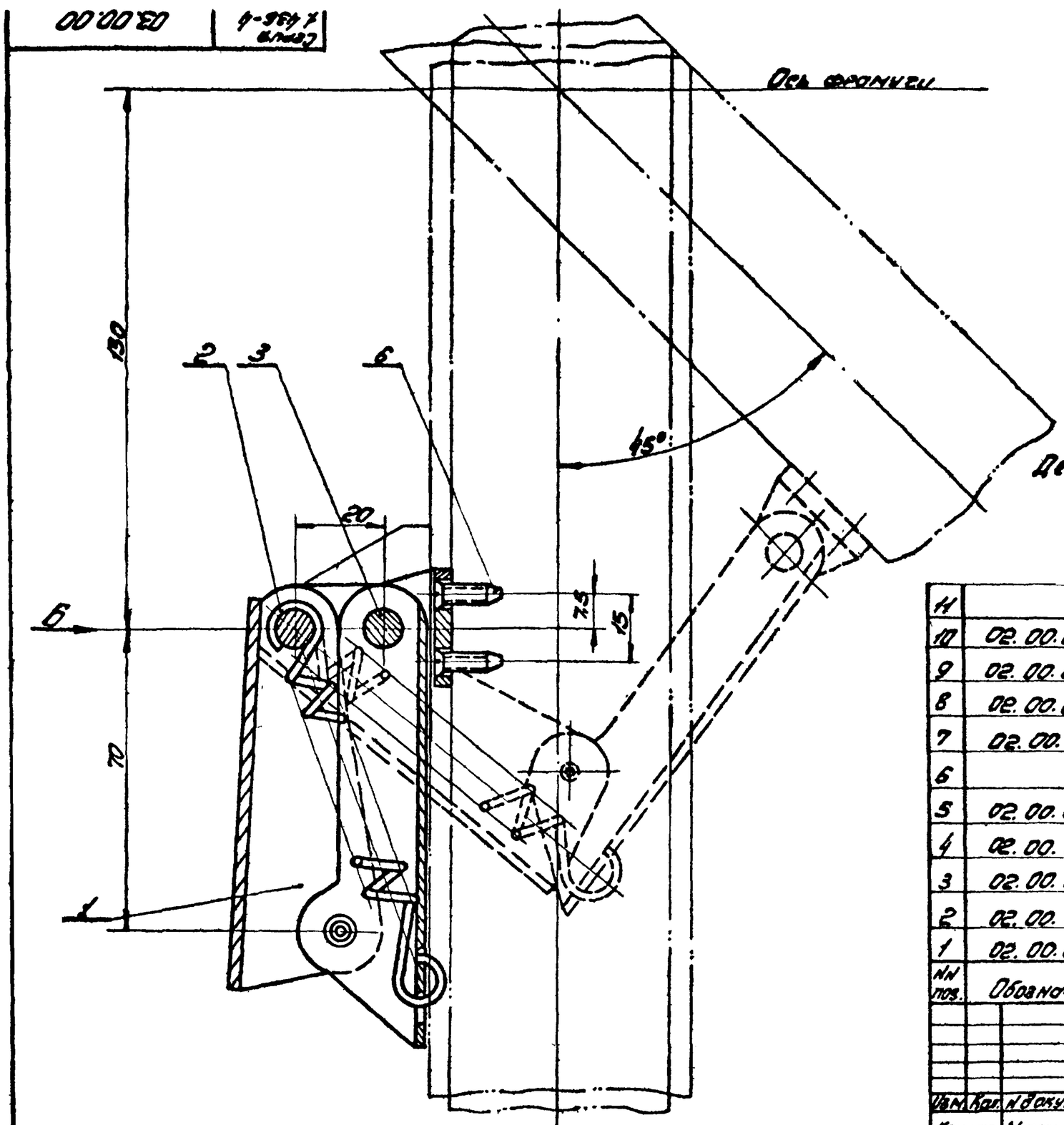

Дет. 02.00.09 покрыть: Zn. 12м. ГОСТ 9791-61.

N поз.	Обозначение	Наименование	Кол.	Вес 1шт	Вес всех	Матер.	Примеч.
11		Заклепка 3×7-0,11 НН 5335-64	2	0,002	0,004		
10	02.00.09	Шайба ф3,2(ф7) гарш. 0,5	4	0,001	0,004	Ст.3	Б/ц
9	02.00.08	Кронштейн	1	0,11	0,11	Ст.3	
8	02.00.07	Ось	1	0,015	0,15	Сталь 20кп	
7	02.00.06	Втулка	2	0,004	0,008		
6		Винт М5×12-0,11 ГОСТ 1490-63	6	0,0013	0,008		
5	02.00.05	Ось	1	0,012	0,012	Сталь 20кп	
4	02.00.04	Кронштейн	1	0,03	0,03	Ст.3	
3	02.00.03	Рычаг	1	0,09	0,09	Ст.3	
2	02.00.02	Пружина	1	0,02	0,02	Проволока пружинн. ГОСТ 9389-60	
1	02.00.01	Рычаг	1	0,11	0,11	Ст.3	

Изм.	Кол.	N докум.	Подпись	Дата
Констр.	Музыка			
Провер.	Федорец			
Бригадир	Шевченко			
ГИП	Кононский			
Нач. отд.	Кононский			

Фиксатор правый

Серия: 1.436-4 | Выпуск 2

03.00.00

Литера	Вес	М-б
	0,11	М 1:1

Лист 1 | Листов 2

ГПИ УПСК | Регистр. N

Вид Б

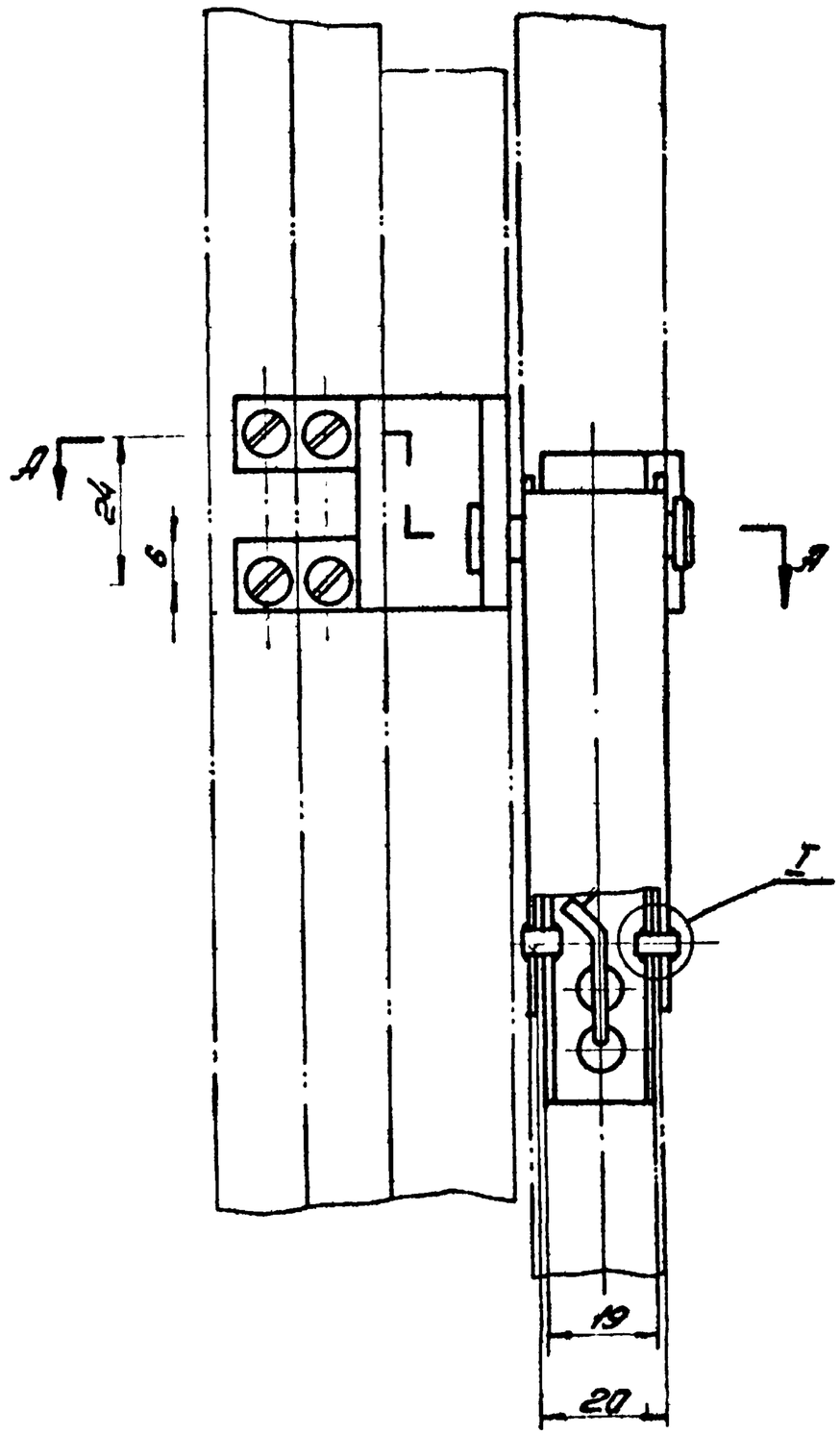

I
М2:1

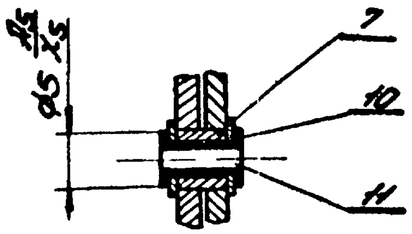

А - А

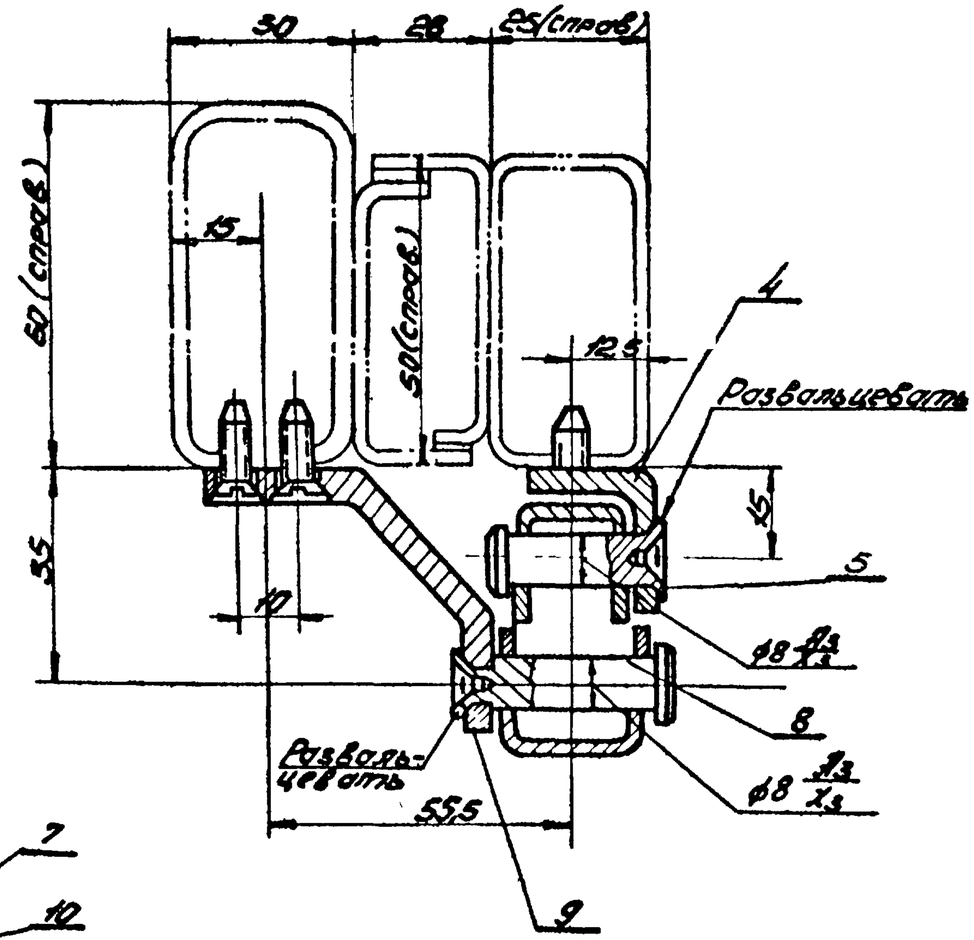

Изм.	Кол.	N докум.	Подпись	Дата	Фиксатор правый	Серия 1.436-4	Выпуск 2
						03.00.00	
Констр.		Музыка				Литера	Вес	М-б
Провер.		Шевченко					—	1:1
Бригад.		Шевченко				Лист 2	Листов 2
ГИП		Корнюшкин				ГПИ УПСК	Регистр. N
Нач. отд.		Корнюшкин					

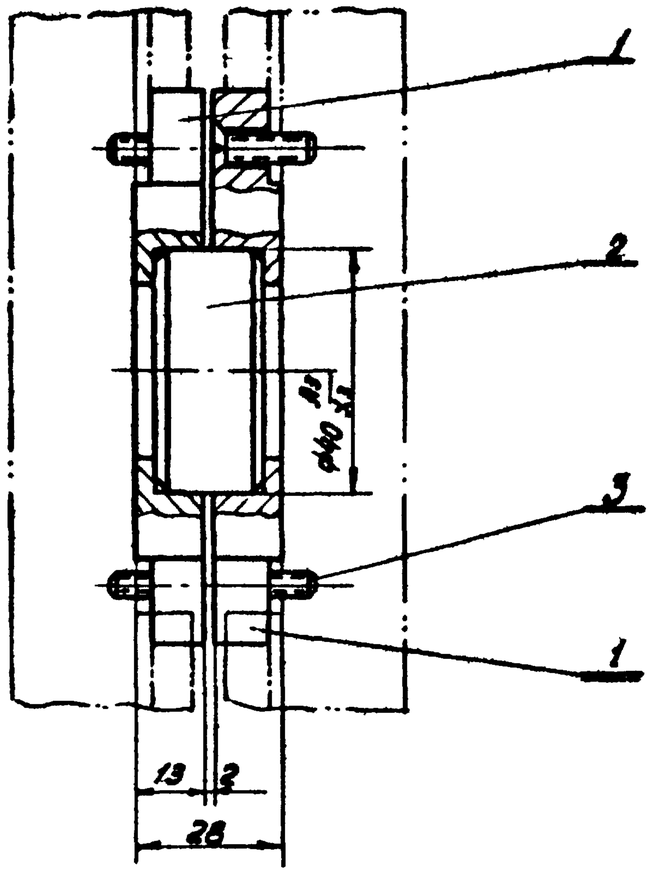

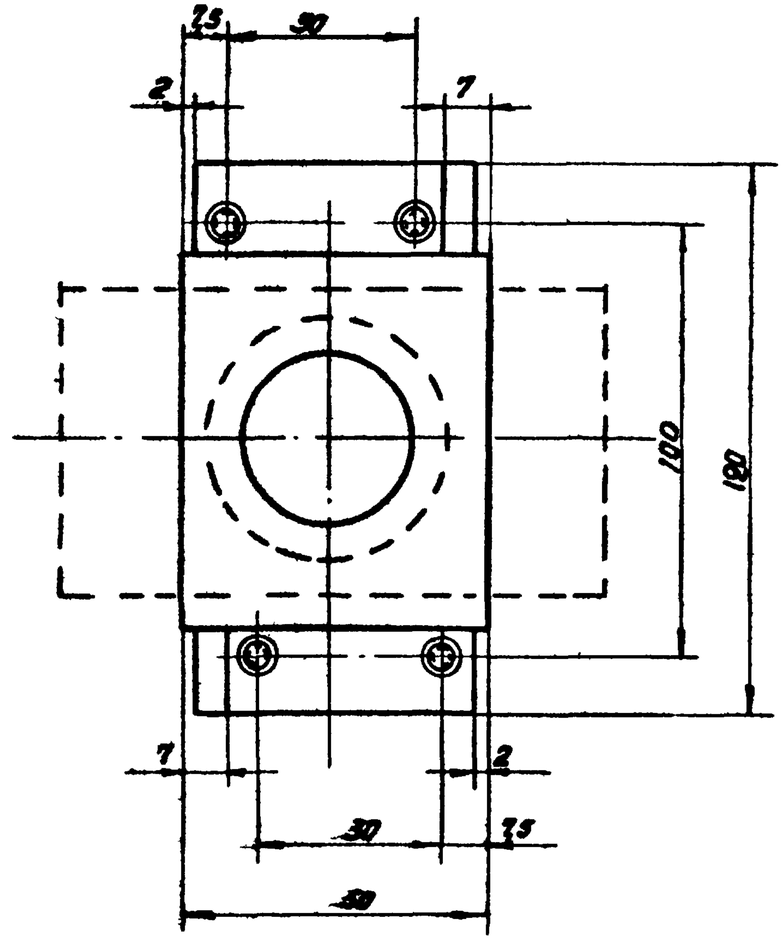

N поз.	Обозначение	Наименование		Кол. 1шт	Кол. Всех	Матер.	Примеч.
3		Винт М5×20-011, ГОСТ 1490-62	8	0,002	0,016		
2	01.00.02	Ось	1	0,185	0,185	Чугун СЧ15-32	
1	04.00.01	Чашка	2	0,28	0,56	Ст. 3	

Вес

Изм.	Кол.	N докум.	Подпись	Дата
Констр.	Музыка			
Провер.	Слюсарчук			
Бригадир	Шевченко			
Гл. инж. пр.	Коннацкий			
Нач. отд.	Коннацкий			

Шарнир

Серия 1.436-4 | Выпуск 2

04.00.00

Литера	Вес	Масштаб
	0,48	1:1
Лист 1	Листов 1	
ГПИ УПСК		Регистр N

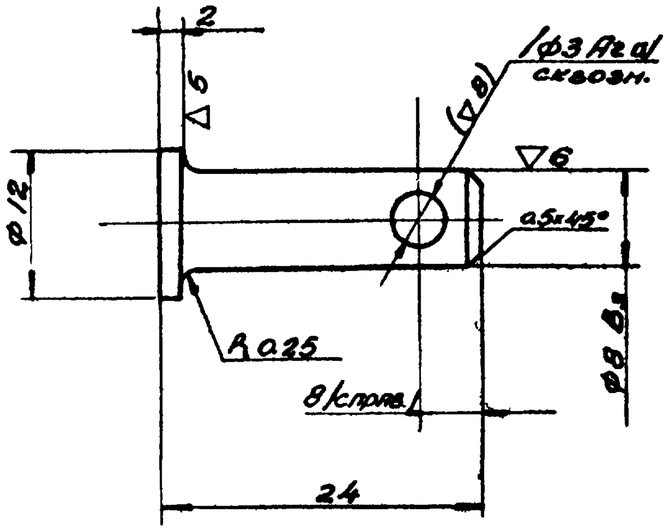

1. Размер и чистота поверхности, взятые в скобки, выполнить после сварки.
2. Острые кромки притупить.
3. Покрытие Хр 12м. ГОСТ 9791-61

					Серия 1436-4		Выпуск 2
Изм	Кол	№ докум	Подпись	Дата	Ось	06.00.04	
Констр		Музыка				Литера	Вес	Масштаб
Провер		Федорец					0.011	2:1
Бригадир		Шевченко						
Гл инж пр		Копнацкий			Сталь 45	Лист 1	Листов 1
Нач отд		Копнацкий				ГПИ УПСК	Регистр №

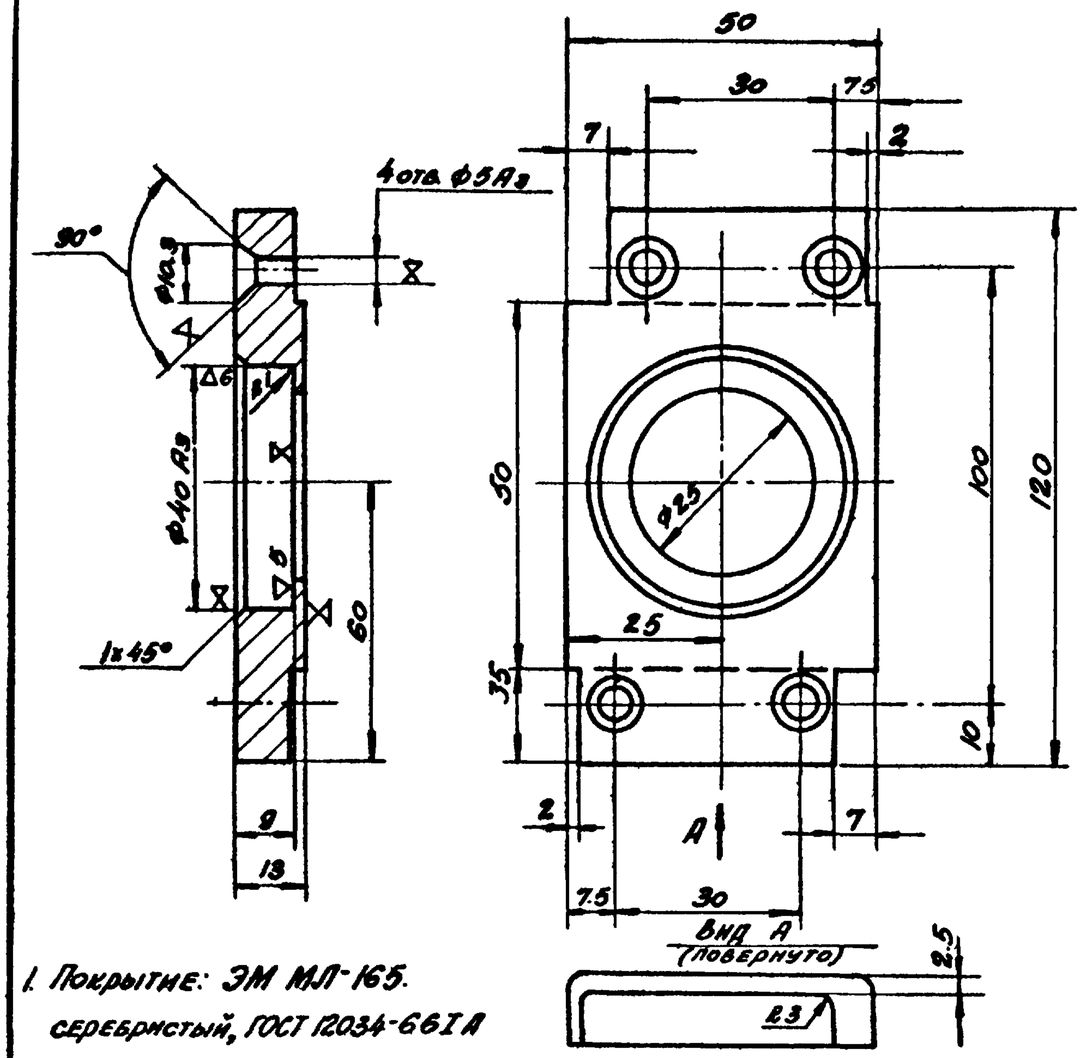

1. Покрытие: ЭМ МЛ-165. серебристый, ГОСТ 12034-66 I А
2. ⧖ – без покрытия.
3. Острые кромки притупить

					Серия 1436-4		Выпуск 2
Изм	Кол	№ докум	Подпись	Дата	Чашка	04.00.01	
Констр		Музыка				Литера	Вес	Масштаб
Провер		Слюсарчук					0.28	1:1
Бригад		Шевченко						
Гл инж пр		Копнацкий			Ст. 3	Лист 1	Листов 1
Нач отд		Копнацкий				ГПИ УПСК	Регистр

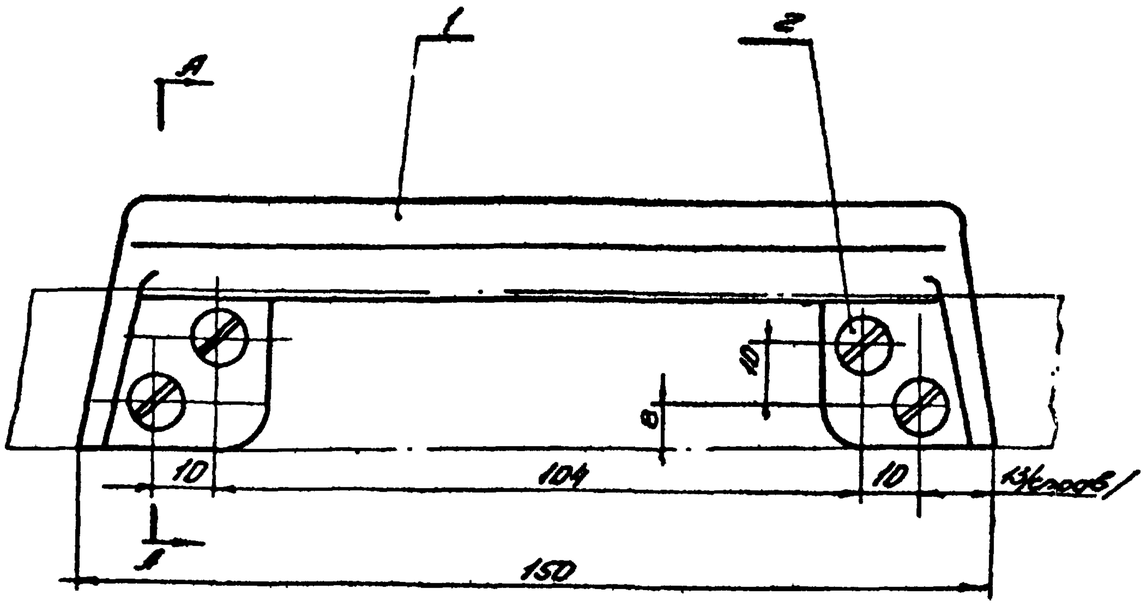

А-А

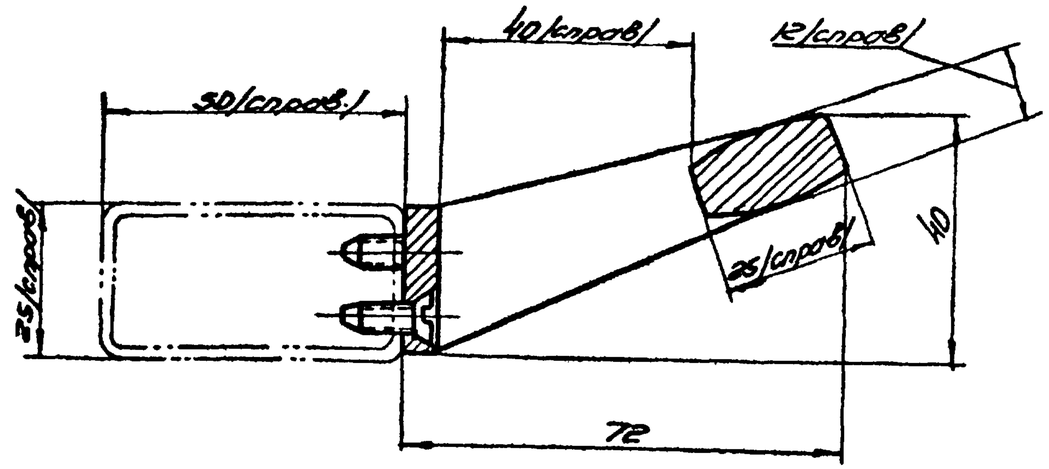

2		Винт М5×12-01 ГОСТ 1490-62	4	0.008	0.005		
1	DS.00.01	Ручка	1	0.15	0.15	АА-2	
№№ поз	Обозначение	Наименование	Кол	1шт	Всех	Матер	Примеч.
				Вес			

Изм.	Кол	№докумен	Подпись	Дата	
Констр.	Музыка				
Провер.	Музыка				
Контрол	Шевченко				
Зам.гл.ар.	Конноцкий				
Нач.отд.	Конноцкий				

Ручка

Серия 1.436-4 Выпуск 2

DS.00.00

Литера	Вес	Масштаб
	0.155	1:1
Лист 1	Листов 1	

ГПИ УПСК Регистр №

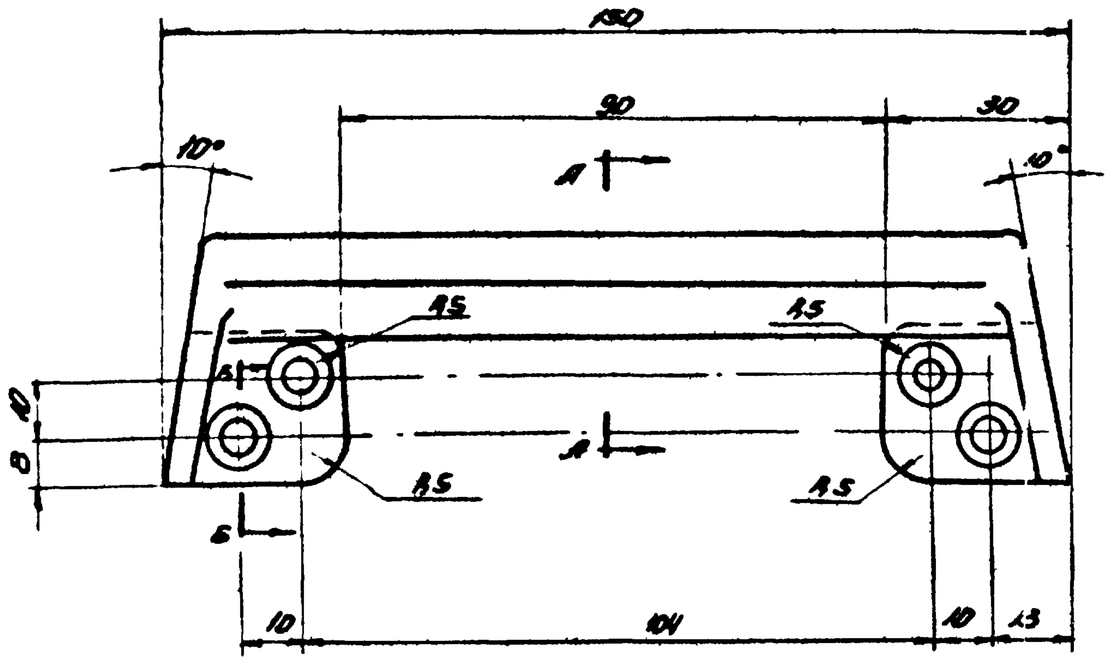

А-А

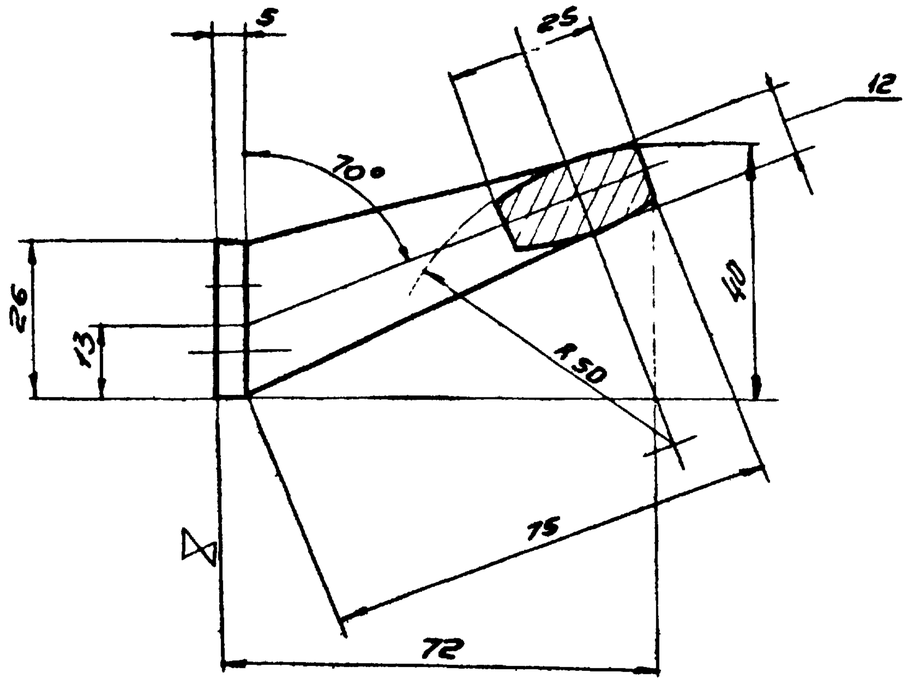

Б-Б

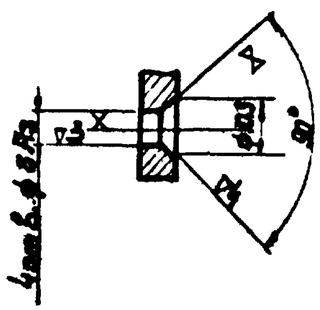

1. Не указанные литейные радиусы R 2 мм
2. Покрытие ЭМ МА-165 серебристый ГОСТ 12034-66 I А.
3. Х-без покрытия

Изм.	Кол.	N докум.	Подпись	Дата	Ручка	Серия 1.436-4	Выпуск 2
						DS.00.01	
Констр.		Музыка				Литера / Вес 0,15	Масштаб 1:1
Провер.		Федорец					
Бригадир		Шевченко			АЛ-2	Лист 1	Листов 1
Эл. инж. пр.		Конноцкий				ГПИ УПСК	Регистр. N
Нач. отд.		Конноцкий					

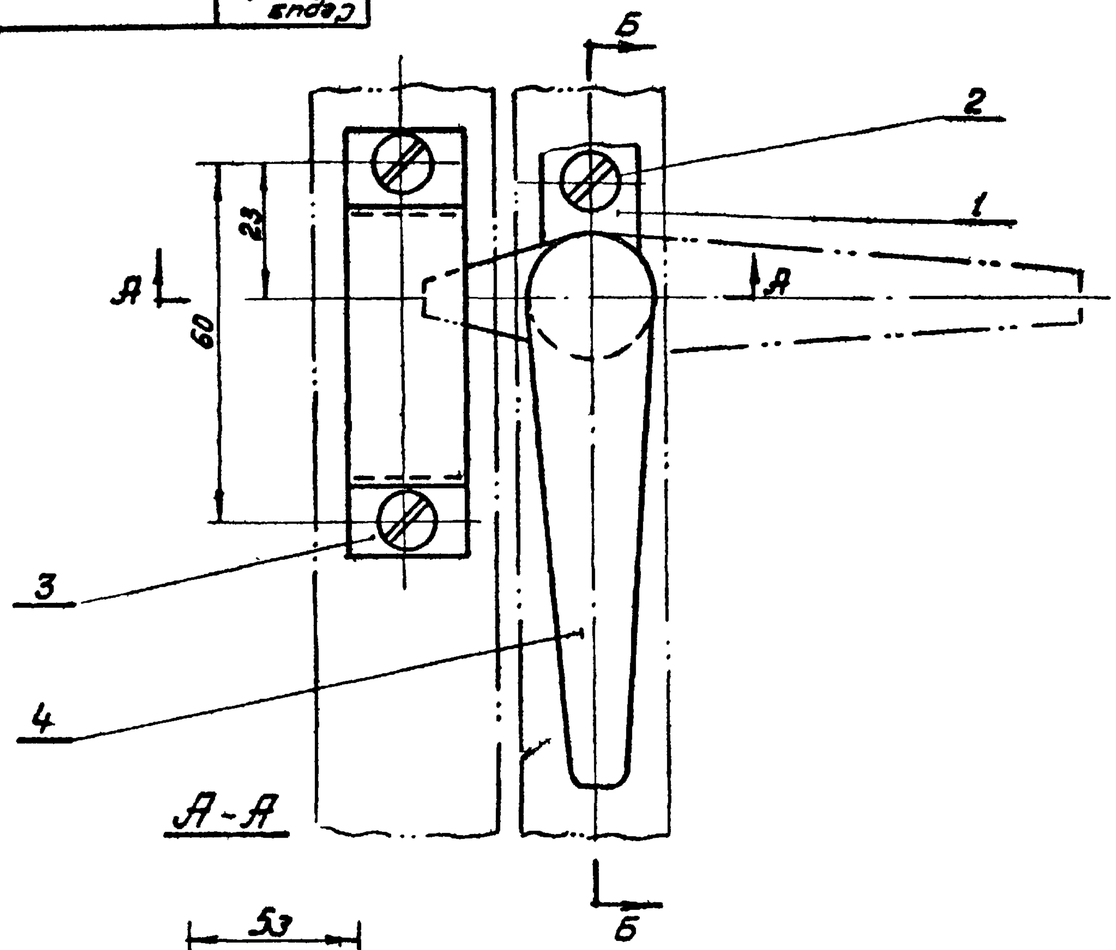

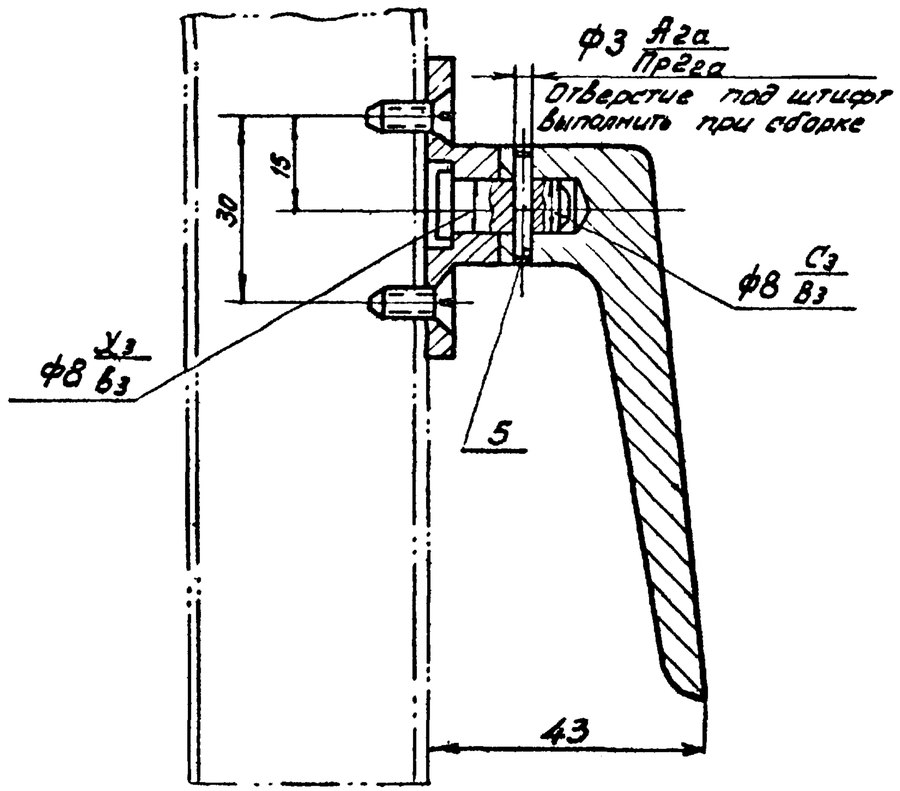

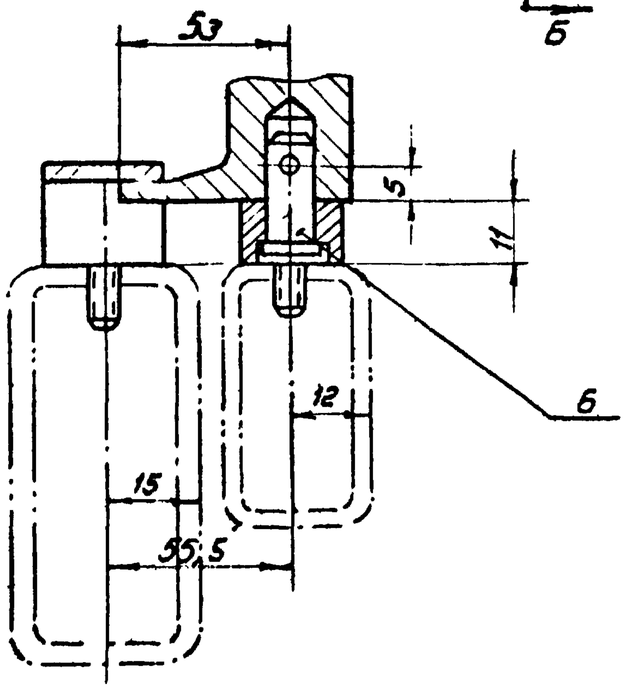

NN поз.	Обозначение	Наименование	Кол.	1 шт	Всех	Матер	Прим.
				Вес			
6	06.00.04	Ось	1	0,011	0,011	Сталь 45	
5		Штифт цилиндрич. 3Пр2га х16, ГОСТ 3128-60	1	0,001	0,001		
4	06.00.03	Ручка левая	1	0,13	0,13	Сталь 35Л	
3	06.00.02	Скоба	1	0,047	0,047	Ст.3	
2		Винт М5х12-011 ГОСТ 1490-62	4	0,0013	0,0052		
1	06.00.01	Основание	1	0,02	0,02	Ст.3	

Изм.	Кол.	N докум.	Подпись	Дата			
Констр.		Музыка			Замок левый I	Литера	Вес 0,2	Масштаб 1:1
Провер		Слюсарчук					
Бригадир		Шевченко				Лист 1	Листов 1
Гл. инж. пр.		Комнацкий				ГПИ УПСК	Регистр
Нач. отд.		Комнацкий					

Серия 1.436-4 Выпуск 2

06.00.00

06.00.02 | Серия 1.436-4 выпуск 2 | ▽3 остальное

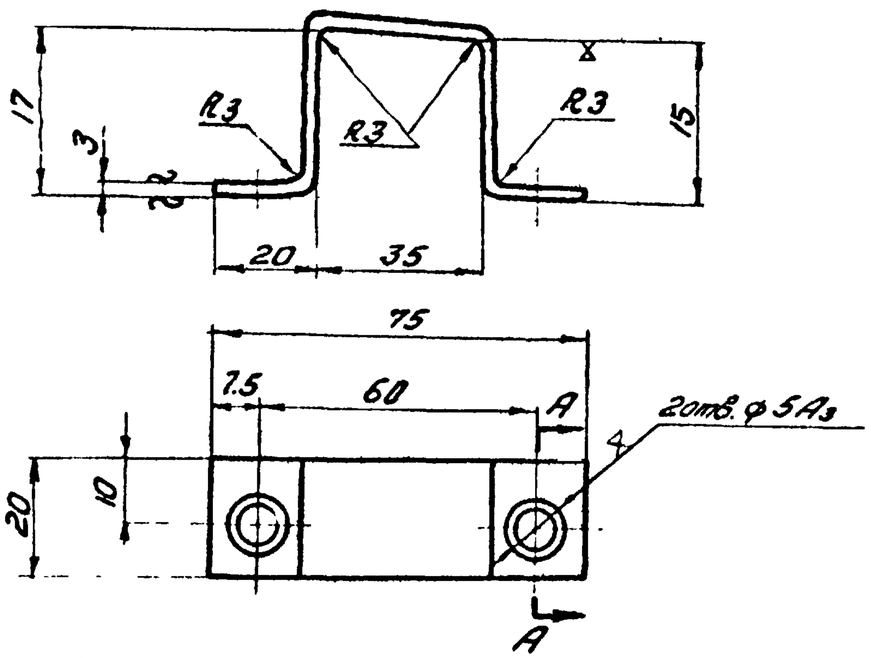

А-А

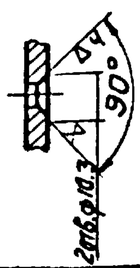

1. Развернутая длина 82мм
2. Покрытие ЭМ МА-165 серебристый, ГОСТ 12034-66 I А
3. ⧖ - без покрытия

Изм	Кол.	Nдокум.	Подпись	Дата	Скоба	Серия 1.436-4	Выпуск 2
						06.00.02	
Констр		Музыка				Литера / Вес 0.047 / Масшт. 1:1	
Провер		Федорец					
Бригад		Шевченко				Лист 1 / Листов 1	
Гл инж пр.		Комнацкий			Ст. 3	ГПИ УПСК	Регистр N
Нач отд		Комнацкий					

06.00.01 | Серия 1.436-4 выпуск 2 | ▽3 остальное | 34

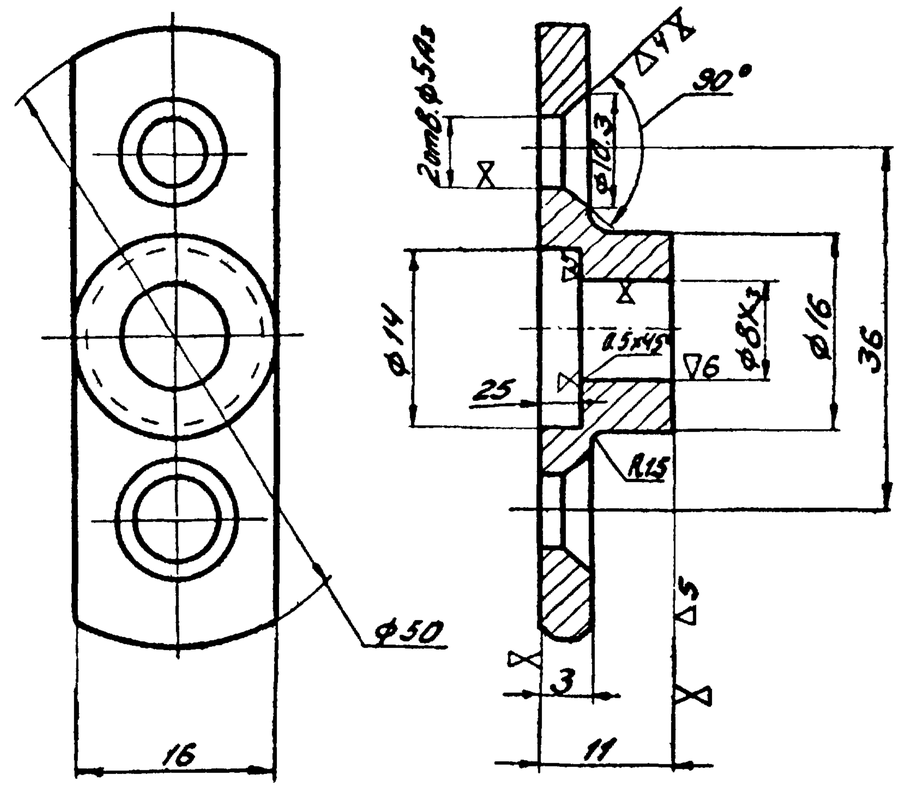

1. Покрытие: ЭМ МА-165 серебристый ГОСТ 12034-66 I А
2. Острые кромки притупить R0.5
3. ⧖ – без покрытия

Изм	Кол	Nдокум.	Подпись	Дата	Основание	Серия 1.436-4	Выпуск 2
						06.00.01	
Констр.		Музыка				Литера / Вес 0.02 / Масшт. 2:1	
Пров.		Федорец					
Бригад		Шевченко				Лист 1 / Листов 1	
Гл инж пр		Комнацкий			Ст3	ГПИ УПСК	Регистр №
Нач отд		Комнацкий					

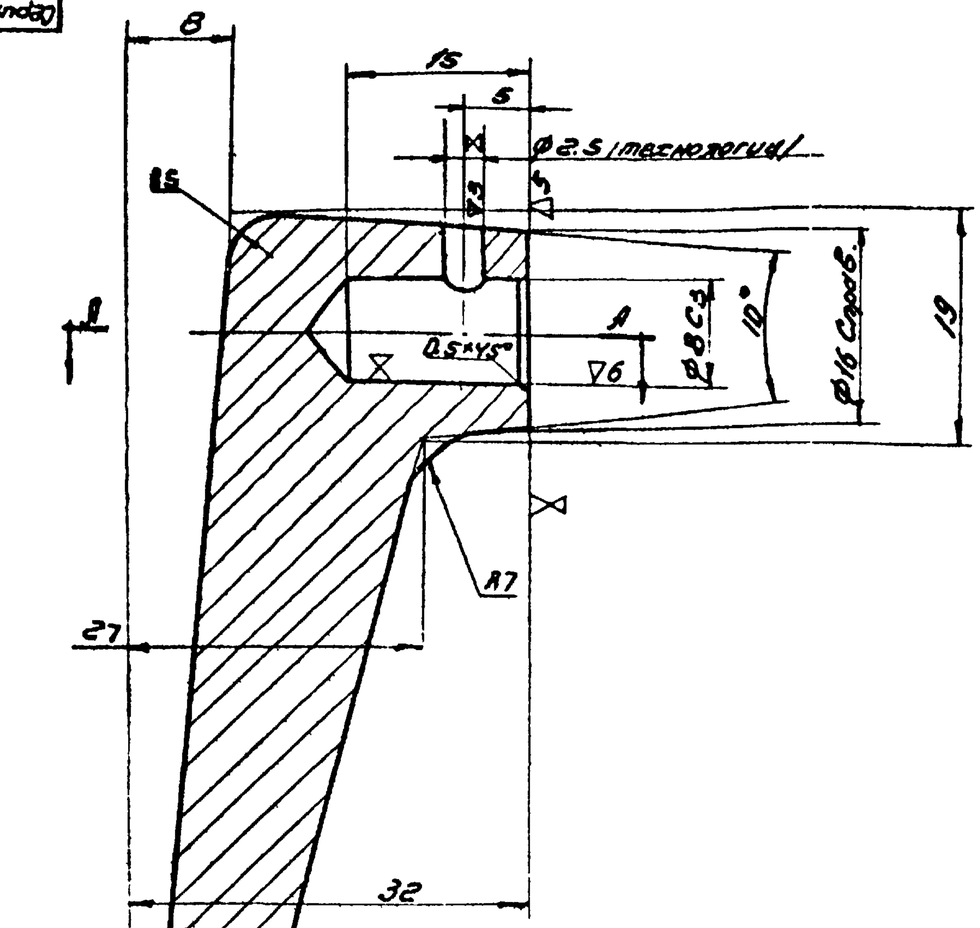

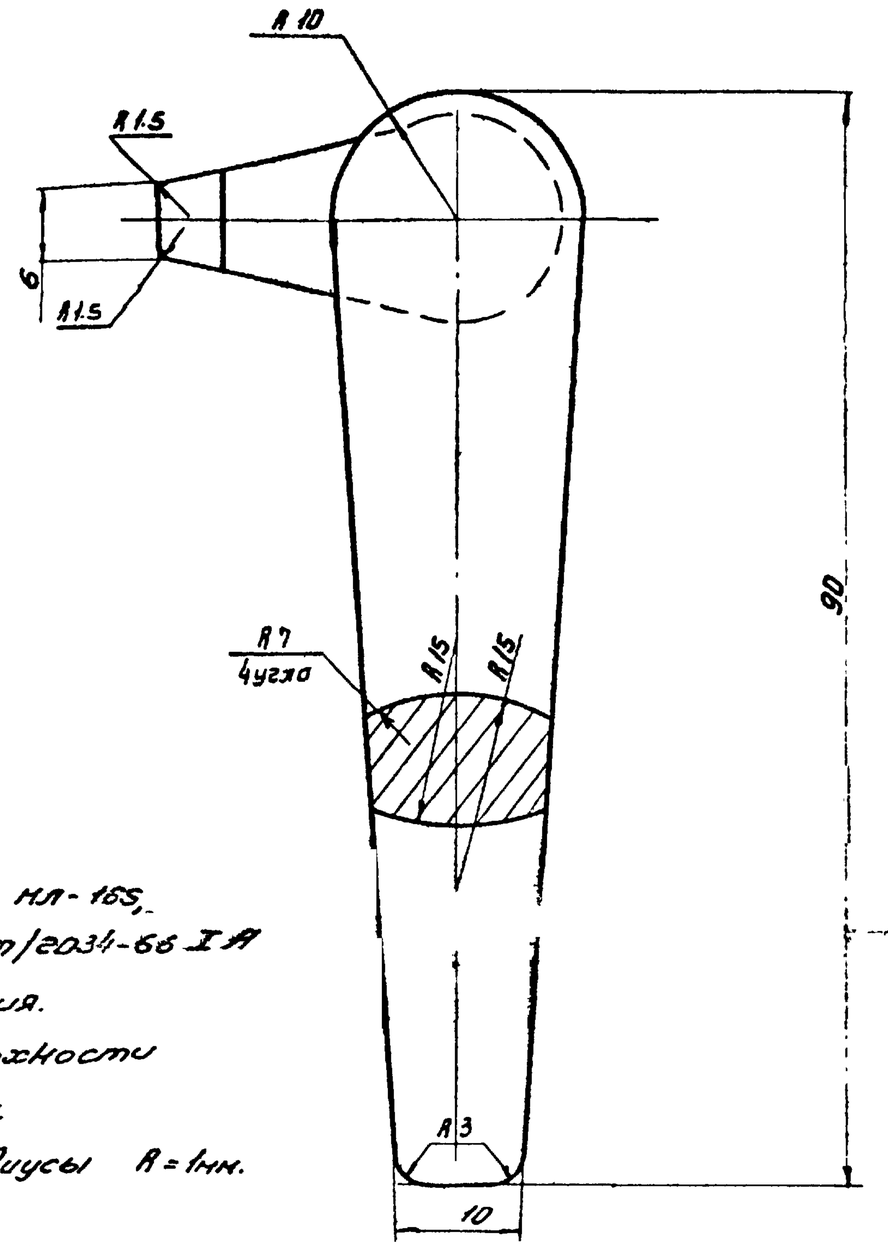

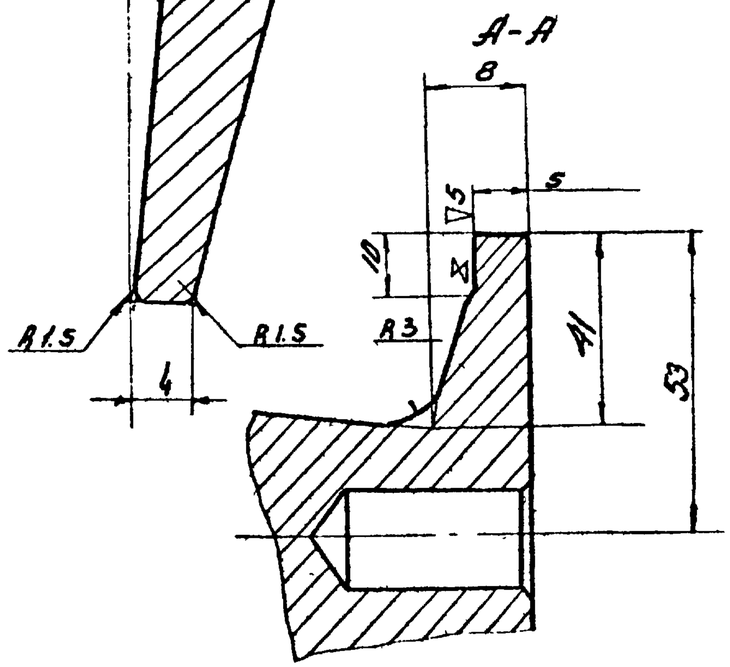

1. Покрытие: Эн мл-165, серебристый, ГОСТ 12034-66 I А
2. ⊠ - без покрытия.
3. Чистота поверхности после литья ∇6.
4. Неуказанные радиусы R = 1мм.

Изм.	Кол.	N докум	Подпись	Дата	Ручка левая	Серия 1.436-4	Выпуск 2
Констр.		Музыка				06. 00. 03	
Провер		Федорец				Литера / Вес 0.13	Масштаб 2:1
Бригад		Шевченко				Лист 1	Листов 1
Зам.нач.пр.		Конюцкий			Сталь 35Л	ГПИ УПСК	Регистр N
Нач.отд		Конюцкий					

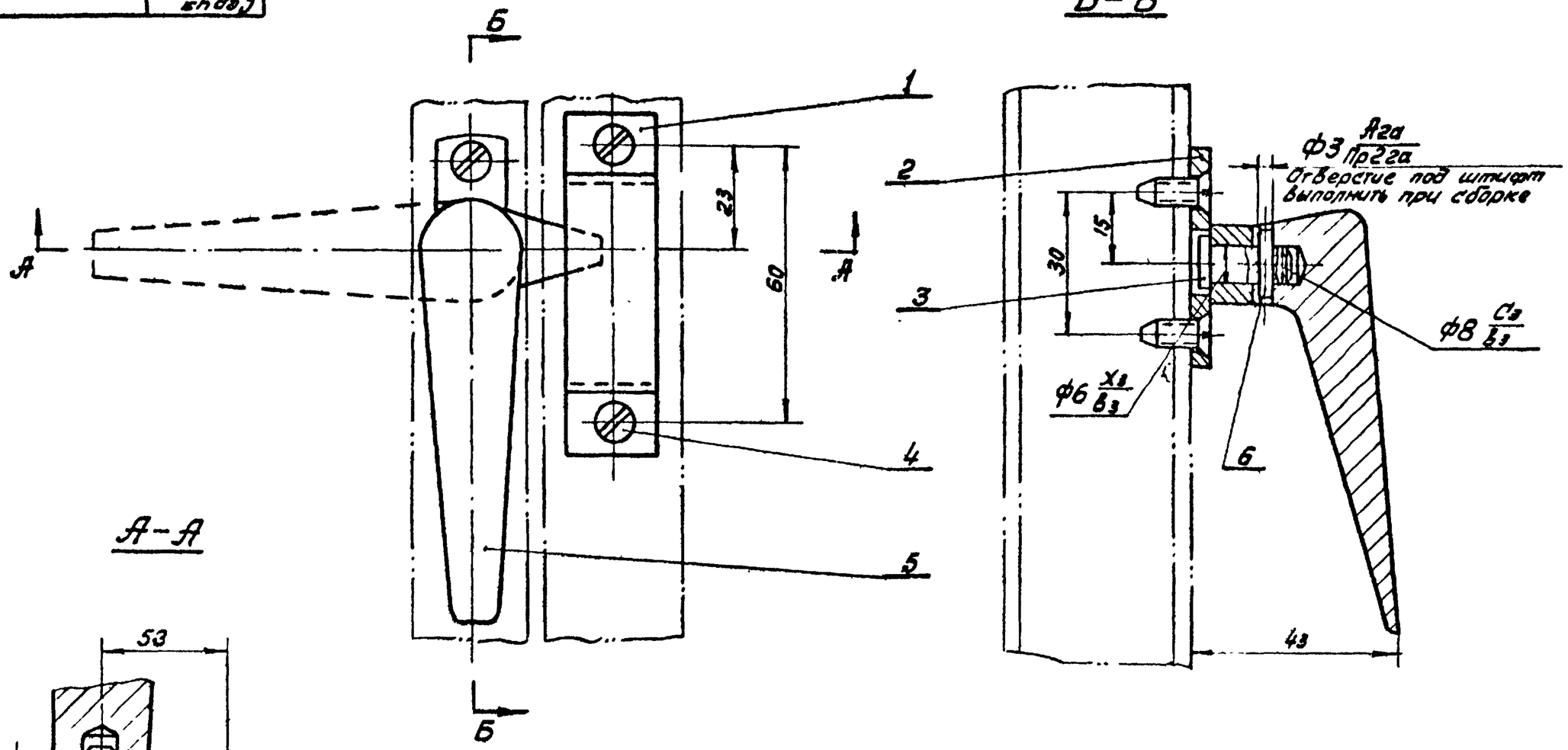

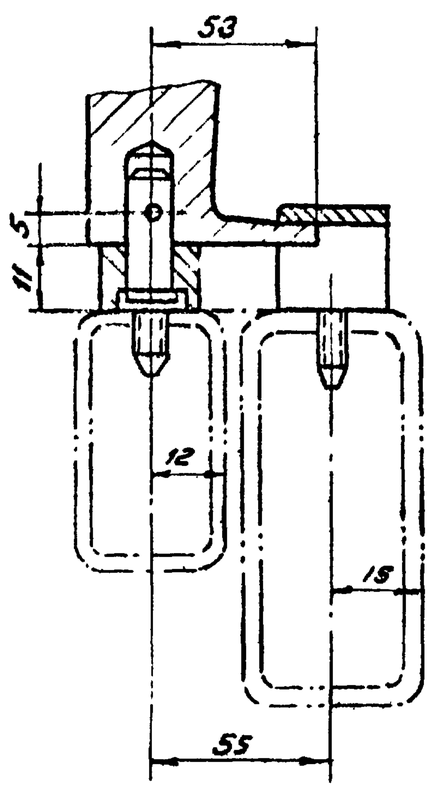

NN поз	Обозначение	Наименование	Кол	Вес 1шт.	Вес всех	Матер	Примеч
6		Штифт цилиндрич 3Пр 2х16, ГОСТ 3128-60	1	0,001	0,001		
5	07.00.01	Ручка правая	1	0,13	0,13	Сталь 35 А	
4		Винт М5х12-011; ГОСТ 1490-62	4	0,0013	0,0052		
3	06.00.04	Ось	1	0,011	0,011	Сталь 45	
2	06.00.01	Основание	1	0,02	0,02	Ст.3	
1	06 00 02	Скоба	1	0,047	0,047	Ст.3	

Изм.	Кол.	N документ.	Подпись	Дата
Констр.		Музыка		
Провер.		Слюсарчук		
Бригадир		Шевченко		
Гл.инж.пр		Комнацкий		
Нач отд.		Комнацкий		

Замок правый I

Серия 1 436-4 | Выпуск 2

07.00.00

Литера	Вес	Масштаб
	0,2	1:1

Лист 1 | Листов 1

ГПИ УПСК | Регистр N

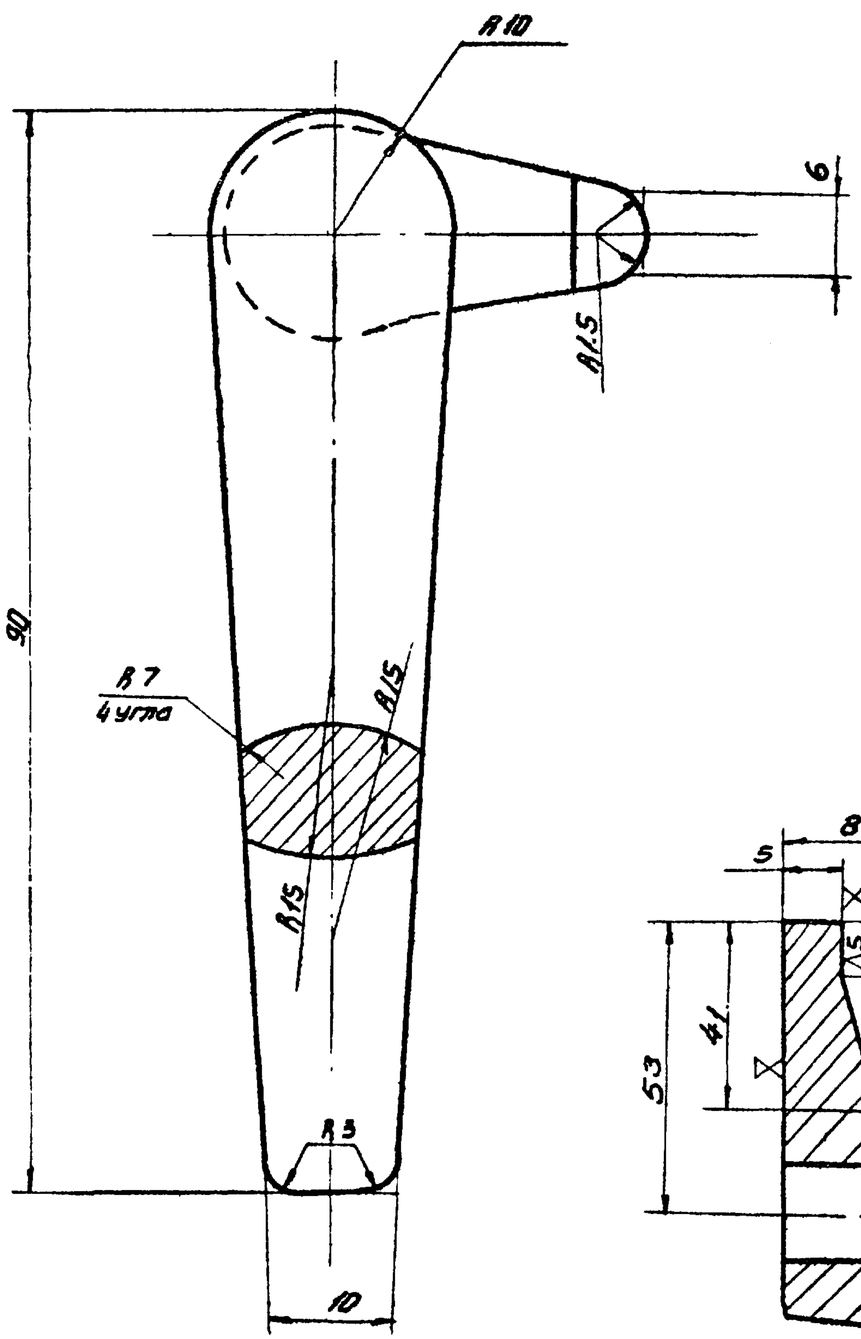

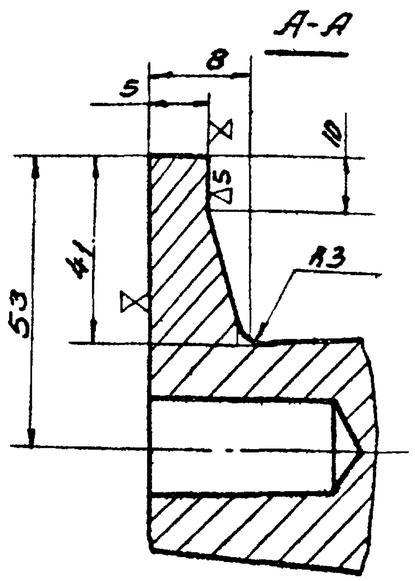

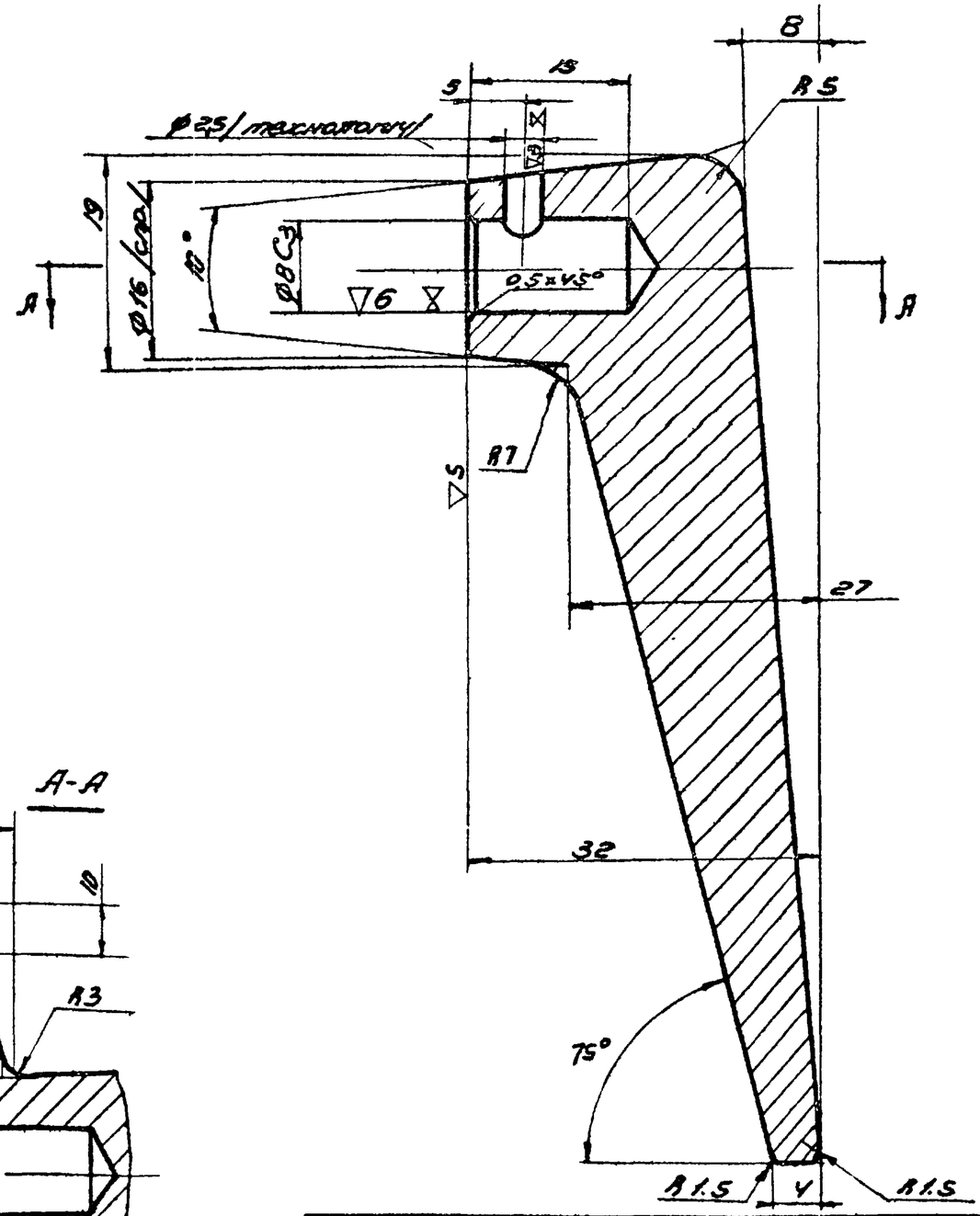

1. Чистота поверхности после литья ▽6.
2. Неуказанные радиусы R = 1мм.
3. Покрытие: Эн хр - 16S серебристое ГОСТ 12034-66 ZA
4. ⧖ - без покрытия.

Изм	Кол	Н.документ	Подпись	Дата	Ручка правая	Серия 1.436-4	Выпуск 2
						07.00.01	
Констр.		Музыко				Литера / Вес / Масштаб	
Провер.		Федорец				0.13	2:1
Бригад		Шевченко				Лист 1 / Листов 1	
Гл.инж.пр.		Коннокин			Сталь 35	ГПИ УПСК	Регистр. №
Нач.отд.		Коннокин					

11012-03 38

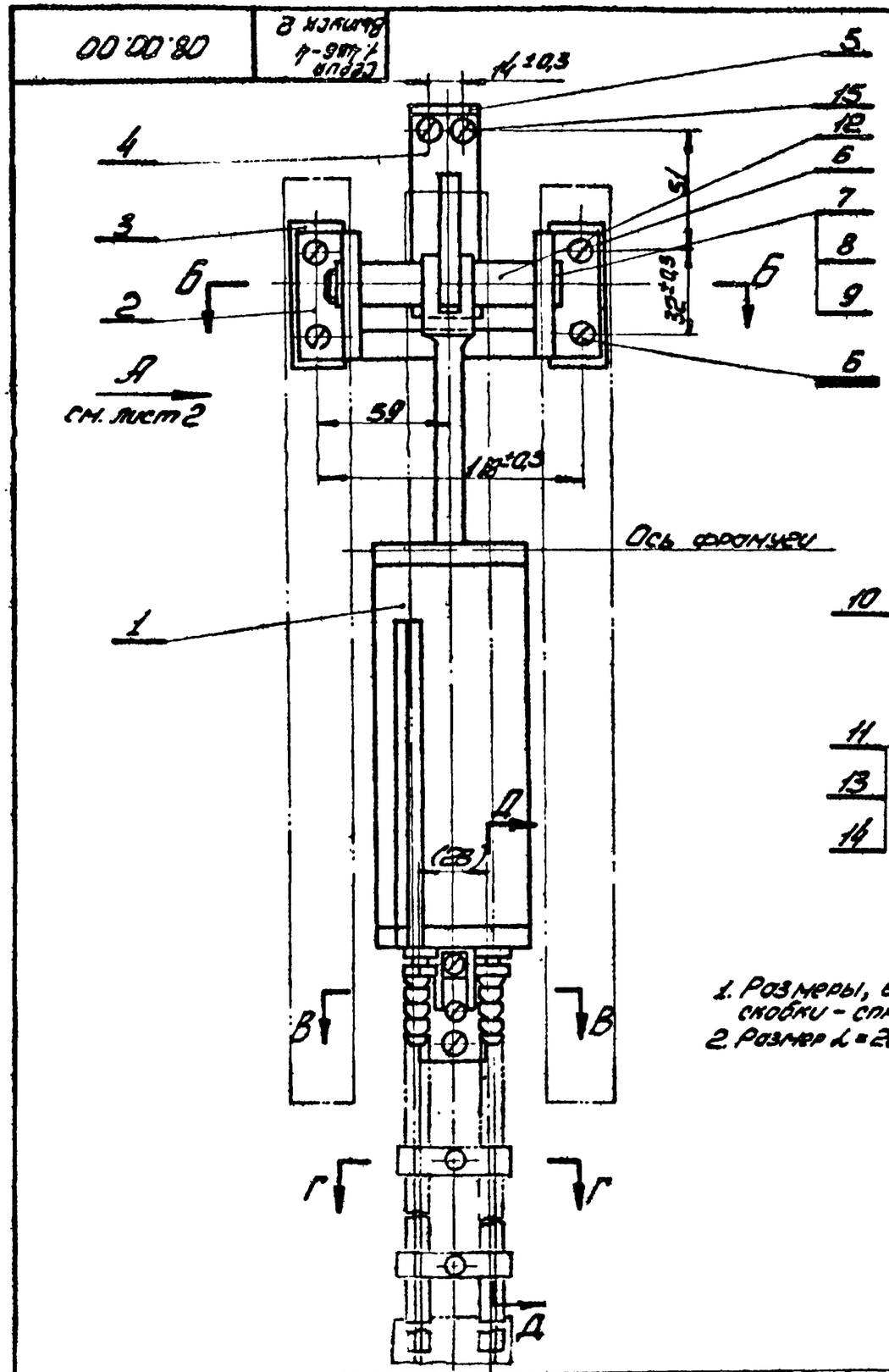

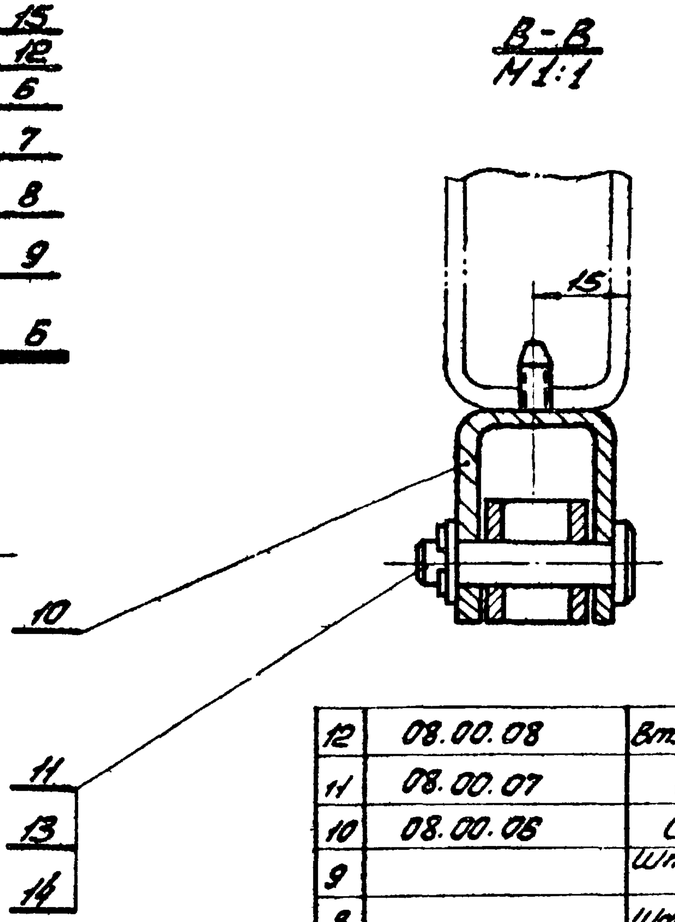

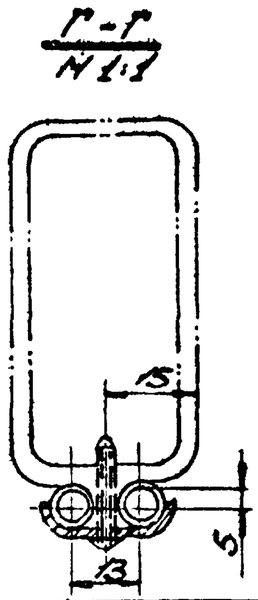

1. Размеры, взятые в скобки – справочные.
2. Размер L = 2000 мм max.

15		Винт М5×12-0Н ГОСТ 1489-62.	4	0,001	0,004		
14		Шплинт 2×16-0Н ГОСТ 397-66	2	0,002	0,004		
13		Шайба 8-0Н; ГОСТ 10450-63	2	0,002	0,004		

Поз.	Обозначение	Наименование	Кол.	Вес 1 шт.	Вес всех	Материал	Прим.
12	08.00.08	Втулка ф12,5×ф16; l=28	2	0,009	0,018	Ст. 3	Б/ч
11	08.00.07	Ось	2	0,015	0,03	Сталь 45	
10	08.00.06	Скоба	1	0,07	0,07	Ст.3	
9		Шплинт 3,2×20-Н; ГОСТ 397-84	1	0,001	0,001		
8		Шайба 12-0Н; ГОСТ 10450-63	1	0,003	0,003		
7	08.00.05	Палец	1	0,08	0,06	Сталь 45	
6		Винт М5×12-0Н ГОСТ 1490-62	8	0,001	0,008		
5	08.00.04	Лист 28×70, δ=3	1	0,04	0,04	Ст.3	Б/ч
4	08.00.03	Упор	1	0,3	0,3	Сталь 35Л	
3	08.00.02	Лист 22×60, δ=3	2	0,03	0,06	Ст.3	Б/ч
2	08.00.01	Кронштейн	1	0,26	0,26	Сталь 35Л	
1	08.10.00	Цилиндр	1	2,28	2,28		

Изм.	Кол.	N докум.	Подпись	Дата
Констр.		Музыка		
Провер.		Стосорчик		
Бригад		Шевченко		
ГИП		Комноцкий		
Нач отд		Комноцкий		

Привод

Серия 1.436-4 Выпуск 2

08.00.00

Литера	Вес	М-б
	3,12	1:2

Лист 1 Листов 2

ГПИ УЛСК

Регистр. N

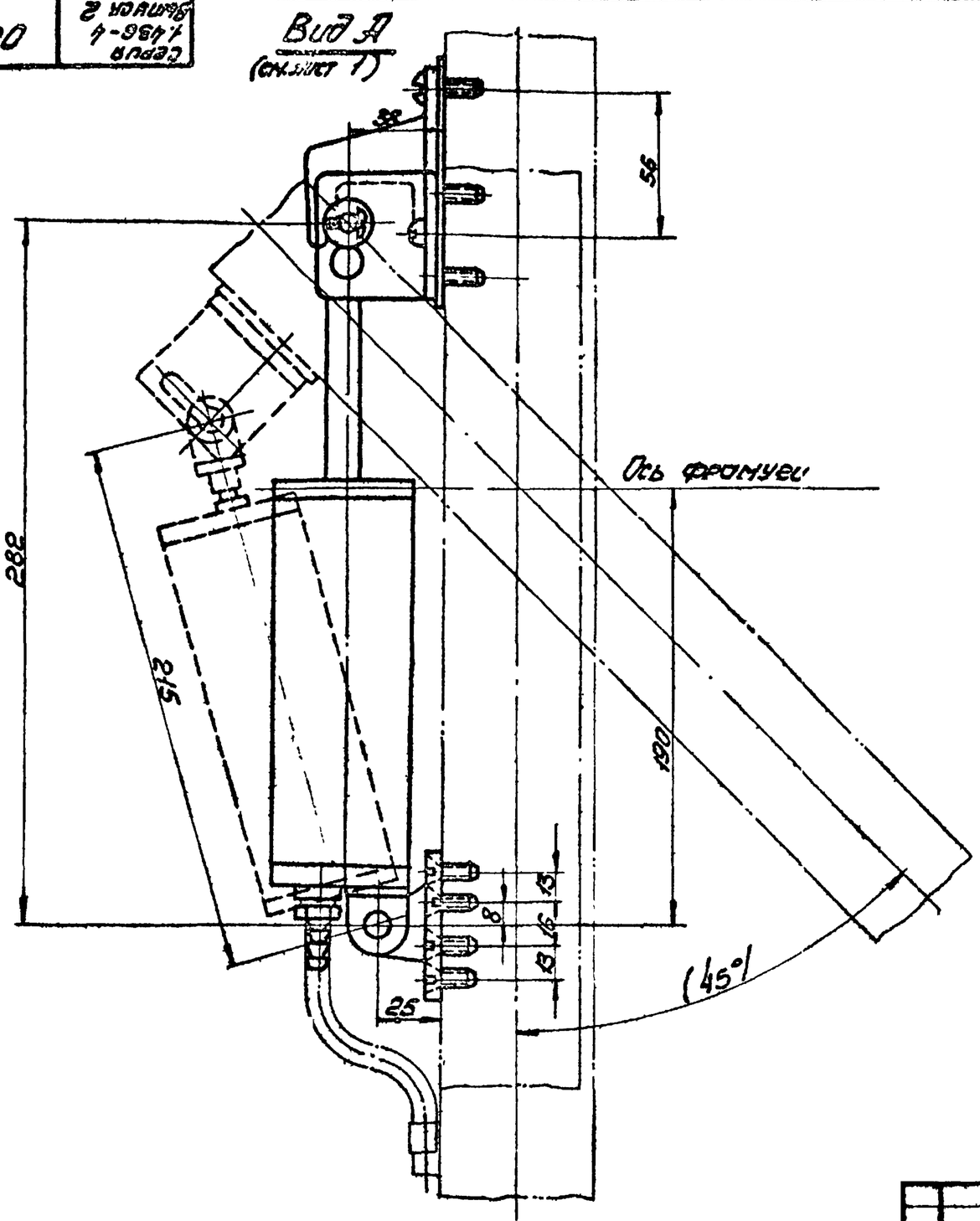

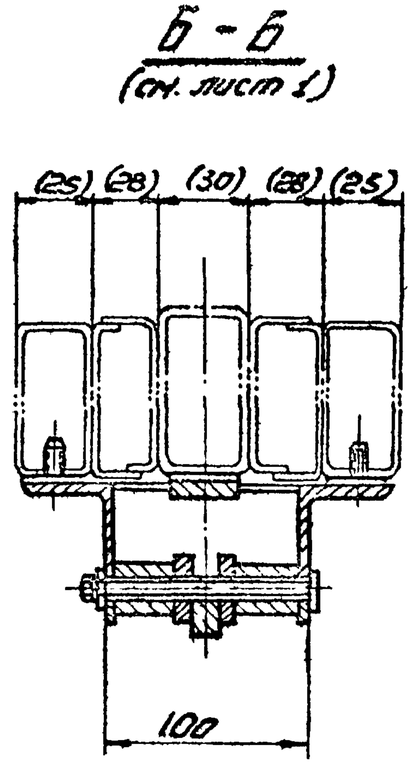

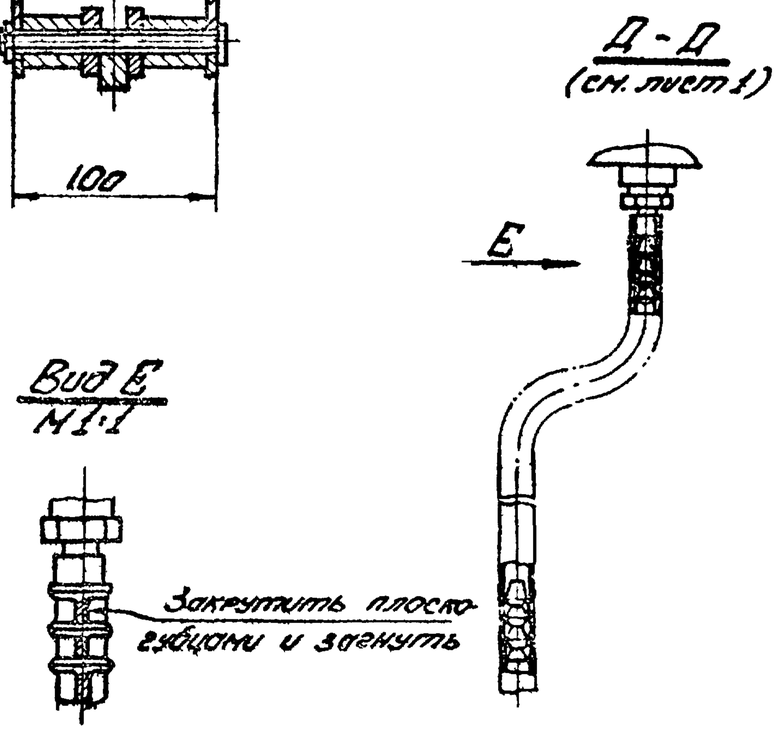

Изм.	Кол.уч.	N докумен.	Подпись	Дата	Привод	Серия 1.435-4	Выпуск 2
						08.00.00	
Конструк.		Музыка				Литера	Вес	М-б
Провер.		Сосюрчук					—	1:2
Контрол.		Шевченко				Лист 2	Листов 2
ГИП		Кольцов				ГПИ УПСК	Регистр №
Гл.инж.отд.		Кольцов					

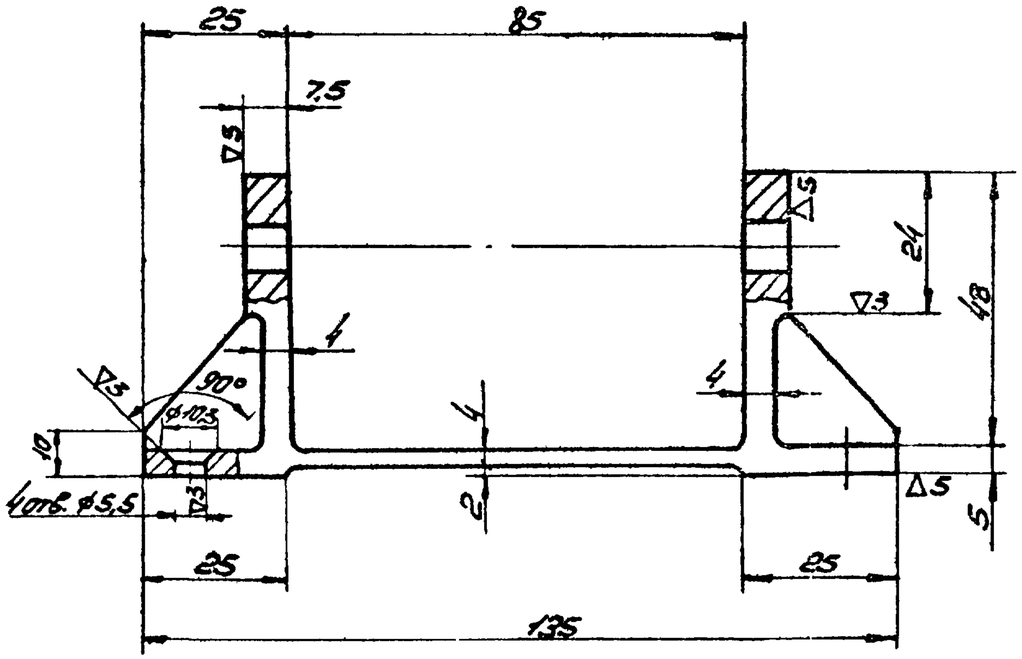

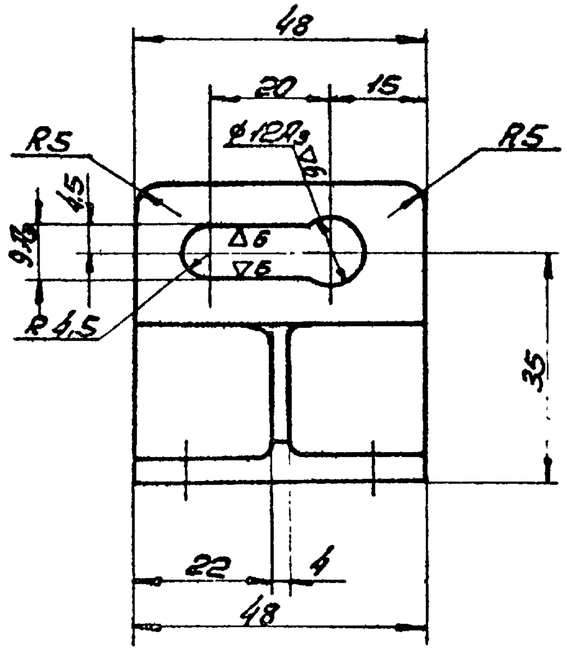

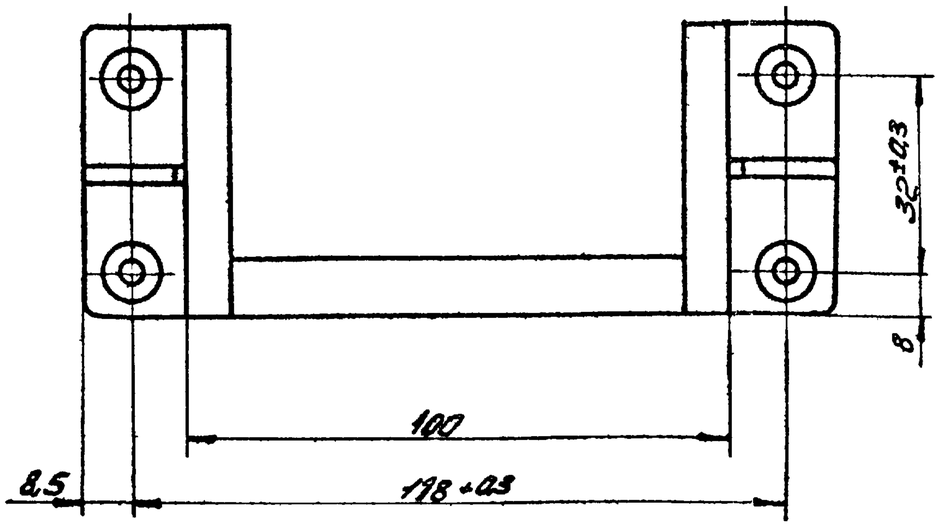

Неуказанные радиусы 2мм.

Изм.	Кол.	Nдокум.	Подпись	Дата	Кронштейн	Серия 1.436-4	Выпуск 2
Констр.		Музыка				08.00.01	
Провер.		Стасарин				Литера / Вес 0,26	М-6 1:1
Бригад.		Шевченко					
Гл.инж.пр.		Каминский			Сталь 35Л	Лист 1	Листов 1
Нач.отд.		Конюцкий				ГПИ УПСК	Регистр. N

Остальное

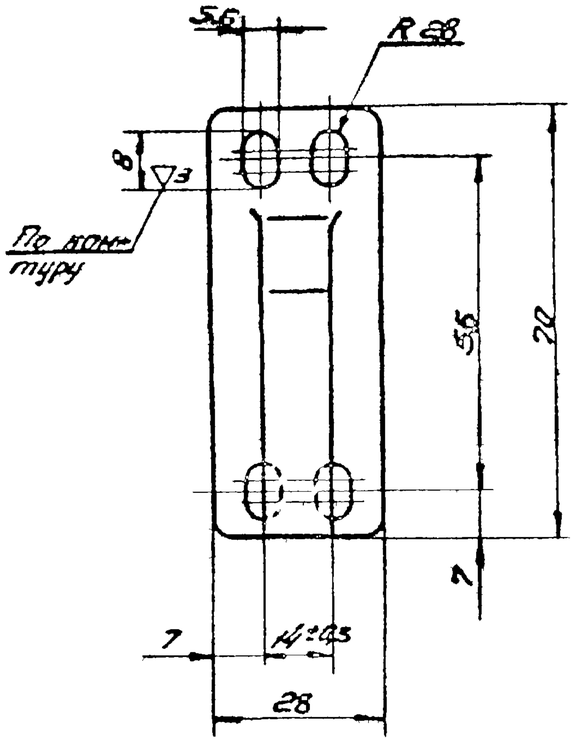

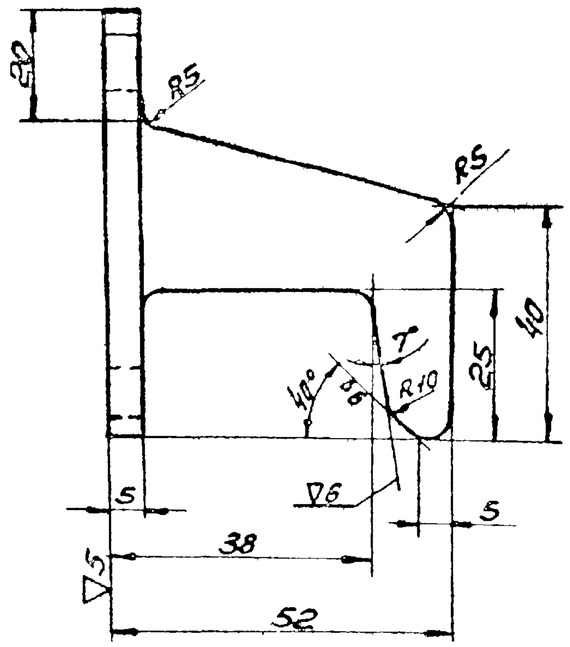

Неуказанные радиусы 3мм.

Изм.	Кол.	N докум.	Подпись	Дата	Упор	Серия 1.436-4	Выпуск 2
Конева		Музыка				08.00.03	
Проверил		Стасовчук				Литера / Вес / М-б.	
Бригад.		Шевченко				0,3 / 1:1	
Гл.инж.пр.		Кондрацкий			Сталь 35Л	Лист 1 / Листов 1	
Нач.отд.		Камнев				ГПИ УПСК	Регистр N

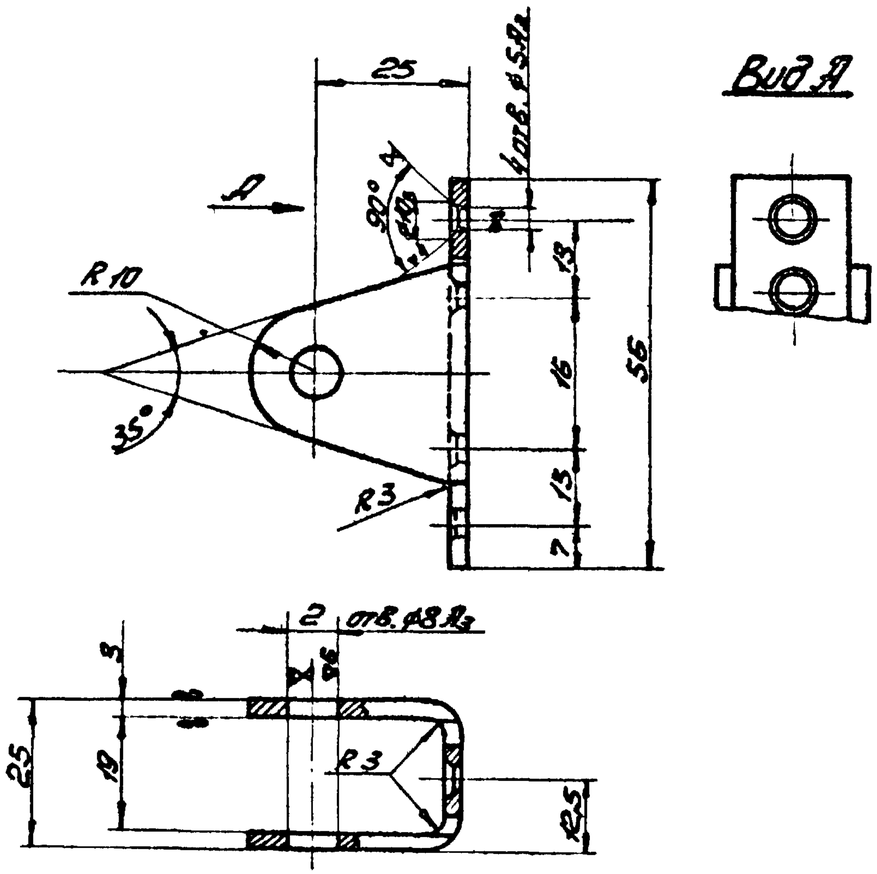

1. Покрытие: Эм МЛ-165, серебристый ГОСТ 12034-66 I А.
2. ∇ - без покрытия.

Изм.	Кол.	N докум.	Подпись	Дата	Скоба	Серия 1.436-4	Выпуск 2
Констр.		Музыка				08.00.05	
Провер.		Слесарчук				Литера / Вес 0,07	М-б 1:1
Бригад		Шевченко			Ст. 3	Лист 1	Листов 1
Гл. инж. пр.		Конноцкий				ГПИ УПСК	Регистр. N
Нач. отд.		Конноцкий					

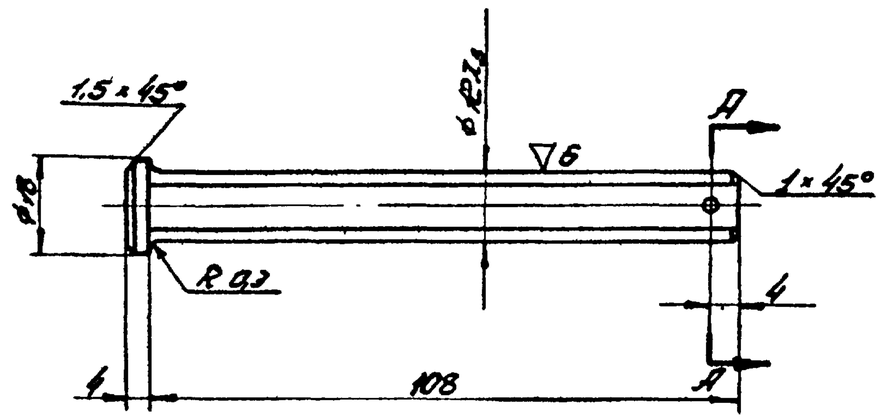

А - А
М2:1

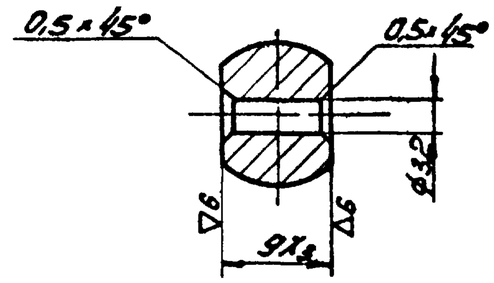

Улучшить НВ 200-240.

Изм.	Кол.	N докум.	Подпись	Дата	Палец	Серия 1.436-4	Выпуск 2
Констр.		Музыка				08.00.05	
Провер.		Слесарчук				Литера / Вес 0,06	М-б 1:1
Бригад		Шевченко			Сталь 45	Лист 1	Листов 1
Гл. инж. пр.		Конноцкий				ГПИ УПСК	Регистр. N
Нач. отд.		Конноцкий					

08.00.07 | Серия 1.436-4 Выпуск

∇3 Остальное

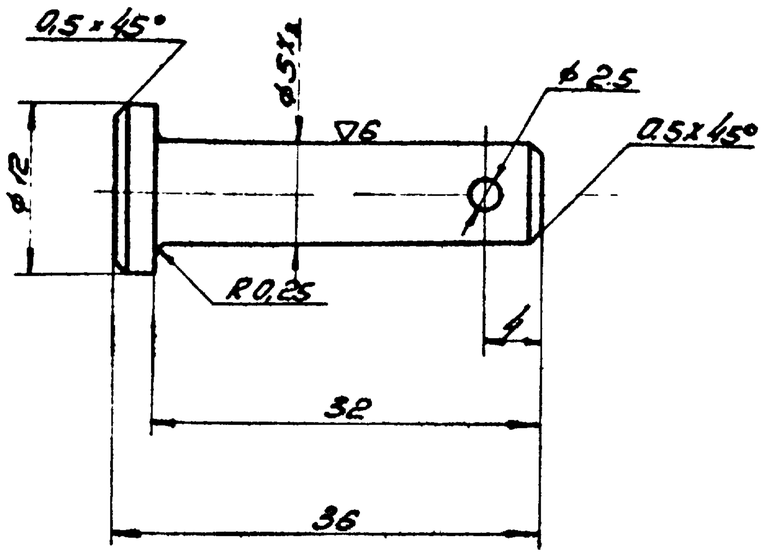

1. Покрытие: Хр. 12н, ГОСТ 9791-61.
2. Острые кромки притупить

					Серия 1.436-4	Выпуск 2	
Изм.	Кол.	N докум.	Подпись	Дата	Ось	08.00.07	
Констр.		Музыка				Литера	Вес	М-б
Провер.		Слюсарчук					0,015	2:1
Бригад		Шевченко				Лист 1	Листов 1	
Гл. инж. пр.		Конноцкий			Сталь 45	ГПИ УПСК	Регистр N
Нач. отд.		Конноцкий					

10.00.00 | Серия 1.436-4 Выпуск

∇3 Остальное

43

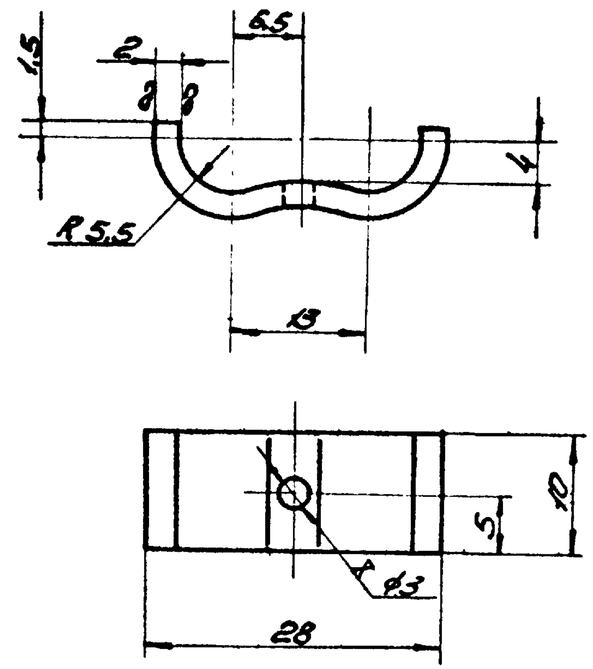

1. Покрытие: ЭН МЛ-165, серебристый ГОСТ 12034-66 Ц.Х.
2. ∇ без покрытия.
3. Развернутая длина 36мм.

					Серия 1.436-4	Выпуск 2	
Изм.	Кол.	N докум.	Подпись	Дата	Скоба	00.00.01	
Констр.		Музыка				Литера	Вес	М-б
Провер.		Слюсарчук					0,004	2:1
Бригад		Шевченко				Лист	Листов	
Гл. инж. пр.		Конноцкий			Ст. 3	ГПИ УПСК	Регистр N
Нач. отд.		Конноцкий					

А-А

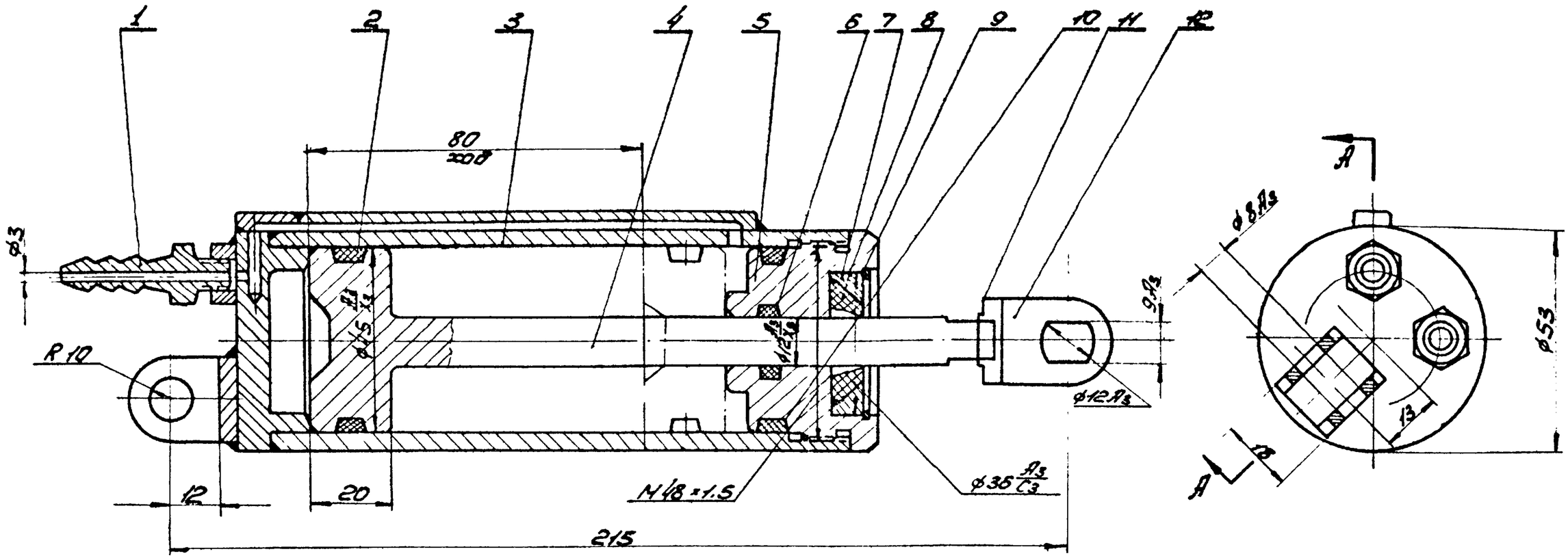

Б-Б

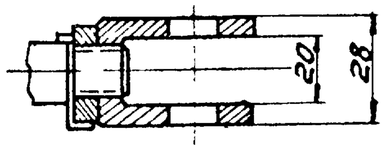

№	Обозначение	Наименование	Кол	Вес 1 шт	Вес всех	Материал	Лист
4	08.10.02	Поршень	1	0,35	0,35	Сталь 35	
2		Кольцо Н1-45×38-2 ГОСТ 9833-61	1			Резина	
1	08.10.01	Штуцер	2	0,02	0,04	Сталь 35	
12	08.12.00	Вилка	1	0,045	0,045		
3	08.11.00	Цилиндр	1	1,363	1,363		

№	Обозначение	Наименование	Кол	Вес 1 шт	Вес всех	Материал	Лист
11		Шайба стопорная 85-2 ГОСТ 3693-52	1	0,001	0,001		
10		Кольцо Н2-45×38-2 ГОСТ 9833-61	1			Резина	
9	08.10.06	Кольцо запорное	1	0,004	0,004	Проволока I-2	
8	08.10.05	Грязесъемник	1	0,007	0,007	Резина	
7	08.10.04	Кольцо пружинное	1	0,03	0,03	Сталь 45	
6		Кольцо Н-1-0×12-2 ГОСТ 9833-61	1			Резина	
5	08.10.03	Гайка	1	0,44	0,44	Сталь 35	

Изм	Кол	Лист	Докум	Подпись	Дата
Констр			Музыка		
Провер			Литвинова		
Бригад			Шевченко		
ГИП			Комноцкий		
Нач отд			Комноцкий		

Цилиндр

Серия 1.436-4 Выпуск 2

08.10.00

Литера	Вес	М-б
	2,28	1:1

Лист 1 Листов 1

ГПИ УПСК

Регистр №

Вид А

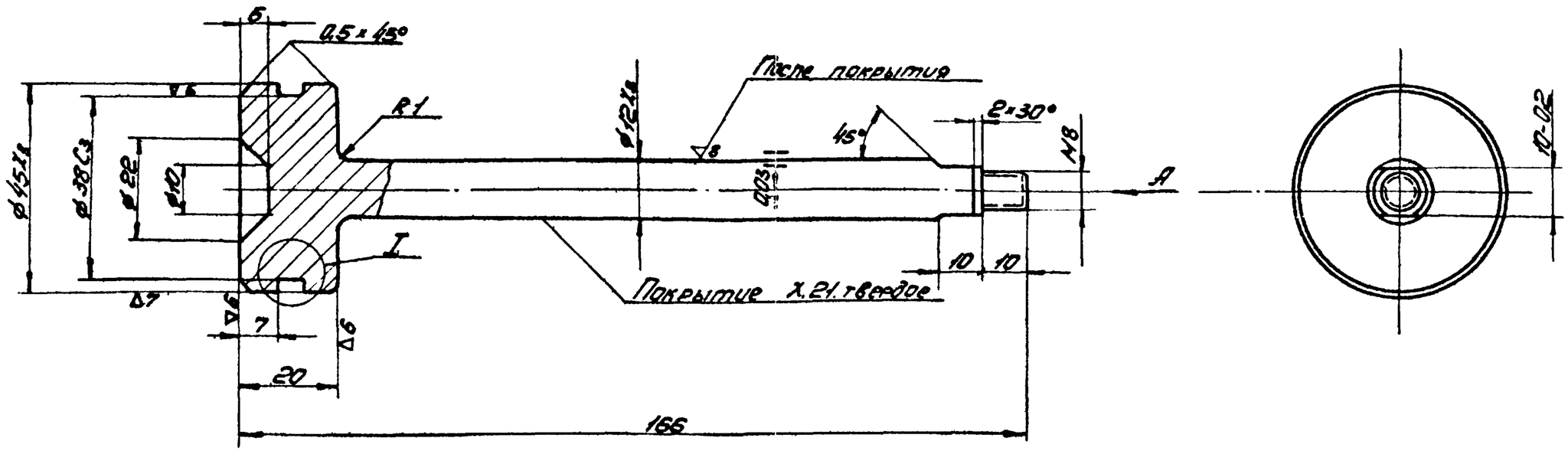

I
М2:1

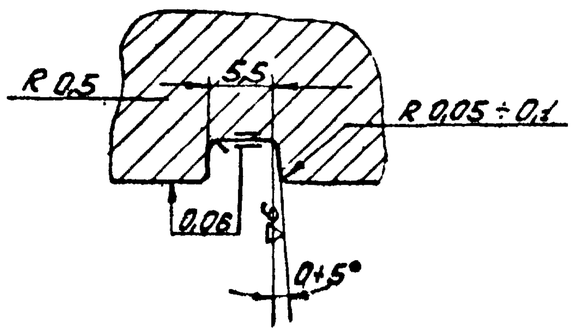

Изм.	Кол.	N докум.	Подпись	Дата	Поршень	Серия 1.436-4	Выпуск 2
						08.10.02	
Констр.		Музыка				Литера / Вес / М-б	
Провер.		Музыка				0,35 / 1:1	
Бригад		Шевченко				Лист 1 / Листов 1	
ГИП		Кочноцкий			Сталь 35	ГПИ УПСК	Регистр N
Нач. отд		Кочноцкий					

▽4 Остальное

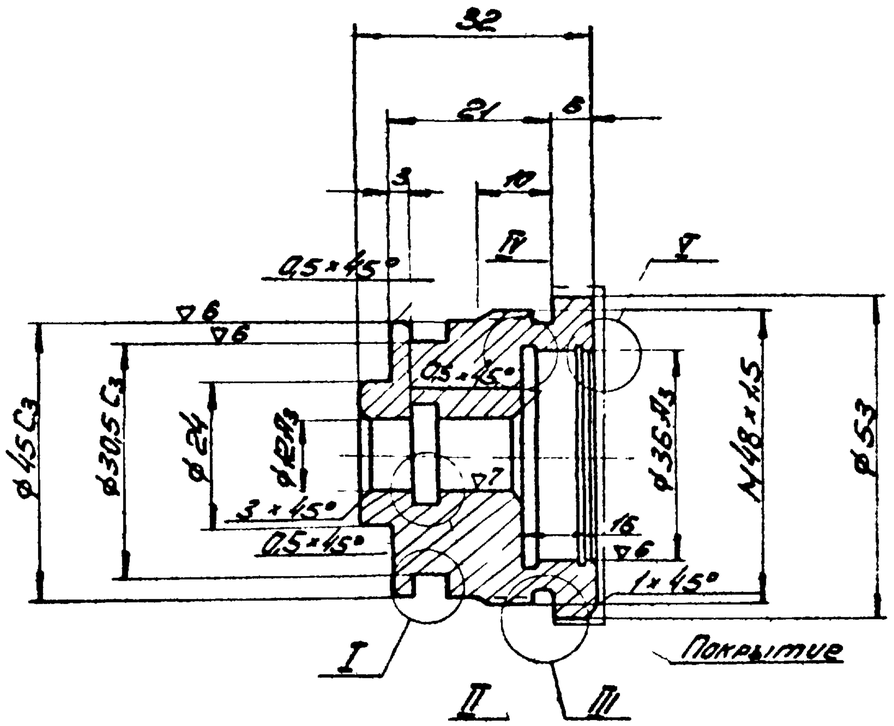

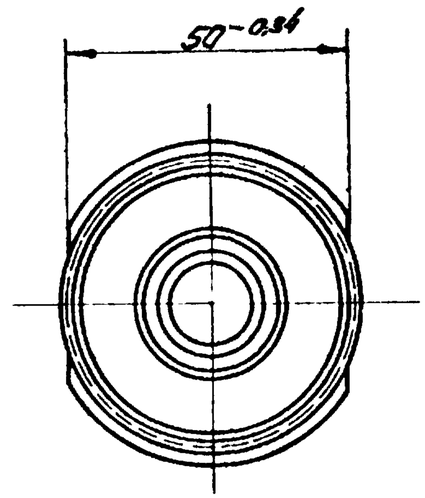

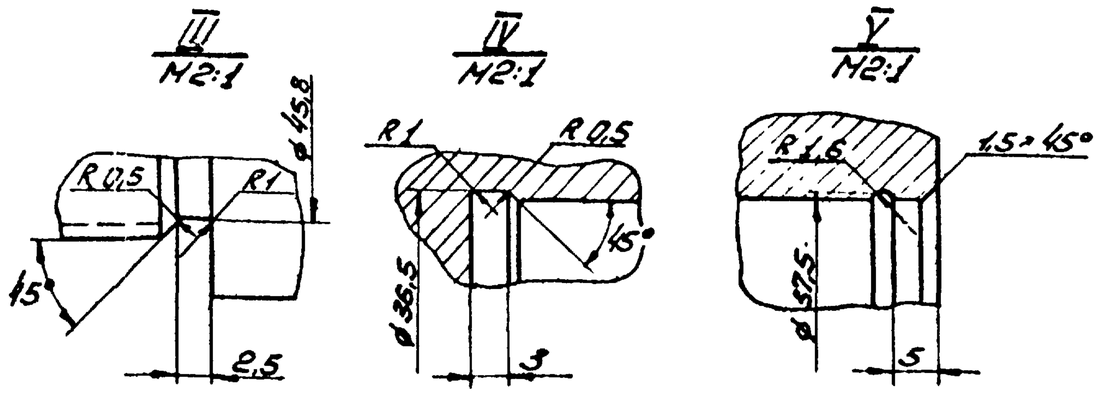

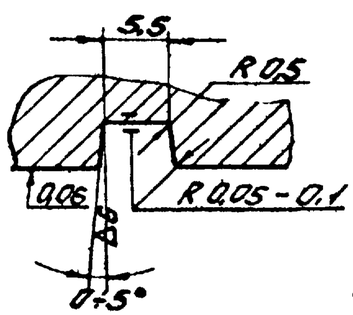

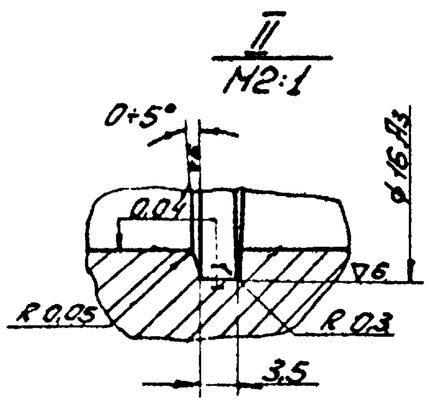

Покрытие: Эм МЛ-165, серебристый ГОСТ 12034-66 I.А.

Изм	Кол	N докум.	Подпись	Дата
Констр.		Музыка		
Провер.		Музыка		
Бригад		Шевченко		
ГИП		Корнощукий		
Нач отд		Корнощукий		

Гайка

Сталь 35

Серия 1.436-4 | Выпуск 2

08.10.03

Литера	Вес	М-б
	0,44	1:1

Лист 1 | Листов 1

ГПИ УПСК | Регистр N

11012-03 47

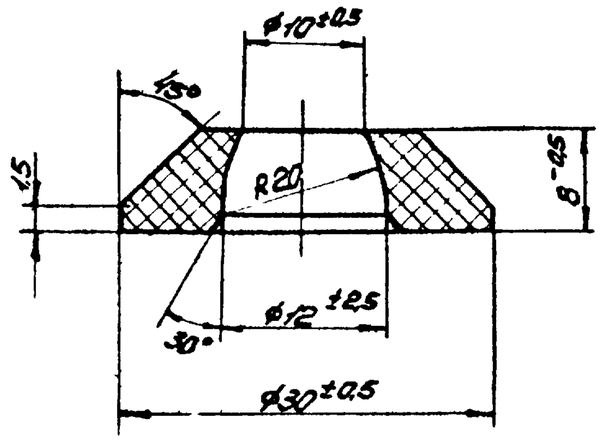

Изм	Кол.	N докум	Подпись	Дата	Грязесъемник	Серия 1.436-4	Выпуск 2
Констр.		Музыка				08.10.05	
Провер.		Музыка				Литера	Вес	М-б
Бригад		Шевченко					0,007	2:1
ГИП		Колонцев			Резина маслостойкая ср. N-8, тип ЕТУМ×п	Лист 1	Листов 1
Нач. отд.		Колонцев				ГПИ УПСК	Регистр N

▽4 Остальное

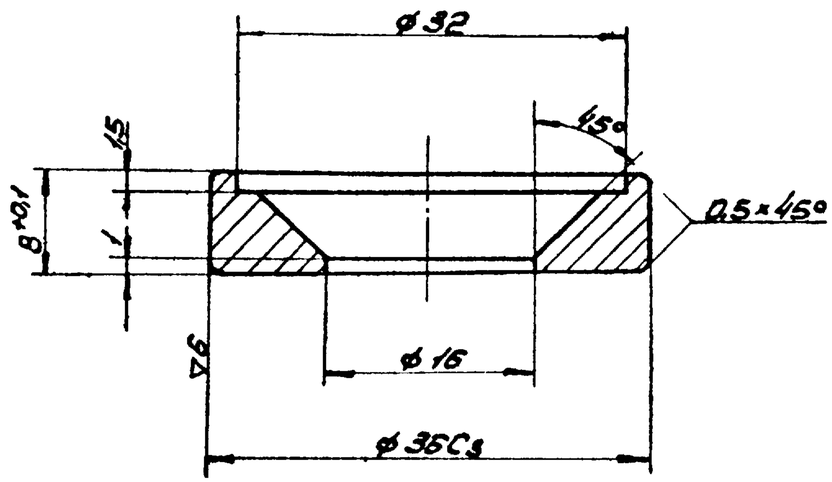

Изм	Кол	N докум	Подпись	Дата	Кольцо прижимное	Серия: 1.436-4	Выпуск 2
Констр		Музыка				08.10.04	
Провер.		Музыка				Литера	Вес	М-б
Бригад		Шевченко					0,03	2:1
ГИП		Комноцкий			Сталь 45	Лист 1	Листов 1
Нач. отд.		Комноцкий				ГПИ УПСК	Регистр N

▽4

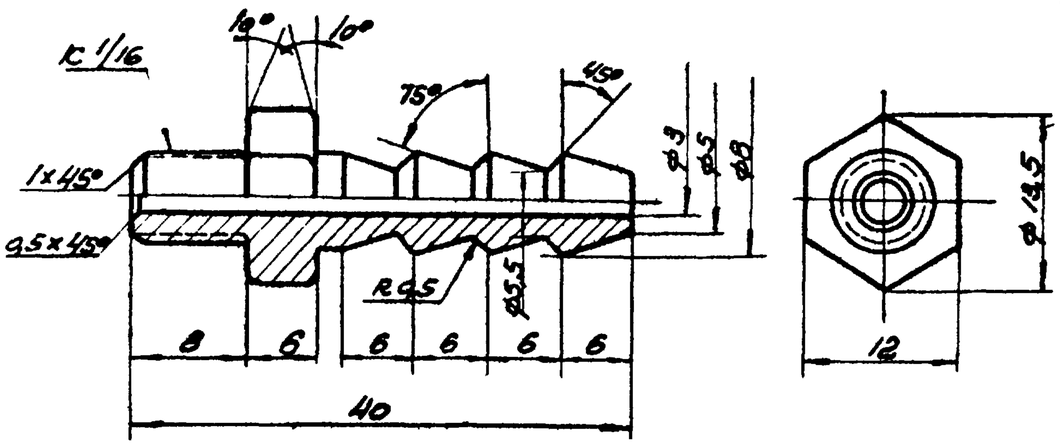

Оксидировать

Изм.	Кол.	№ докум.	Подпись	Дата		Серия 1.436-4	Выпуск 2
Констр.		Музыка			Штуцер	08.10.01	
Провер.		Литвинова				Литера / Вес 0,02 / М-8 2:1	
Бригад.		Шевченко				Лист 1 / Листов 1	
ГИП		Комницкий			Сталь 35	ГПИ УПСК	Регистр. №
Нач.отд.		Комницкий					

Остальное

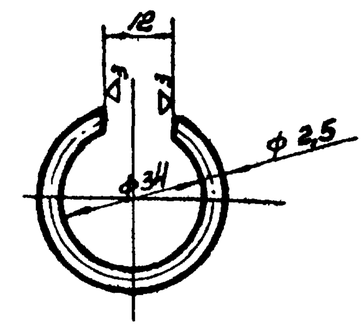

Изм.	Кол.	№ докум.	Подпись	Дата		Серия 1.436-4	Выпуск 2
Констр.		Музыка			Кольцо запорное	08.10-06	
Провер.		Музыка				Литера / Вес 0,004 / М-6 1:1	
Бригад.		Шевченко				Лист 1 / Листов 1	
ГИП		Комницкий			Проволока I-2,5 ГОСТ 8389-60	ГПИ УПСК	Регистр. №
Нач.отд.		Комницкий					

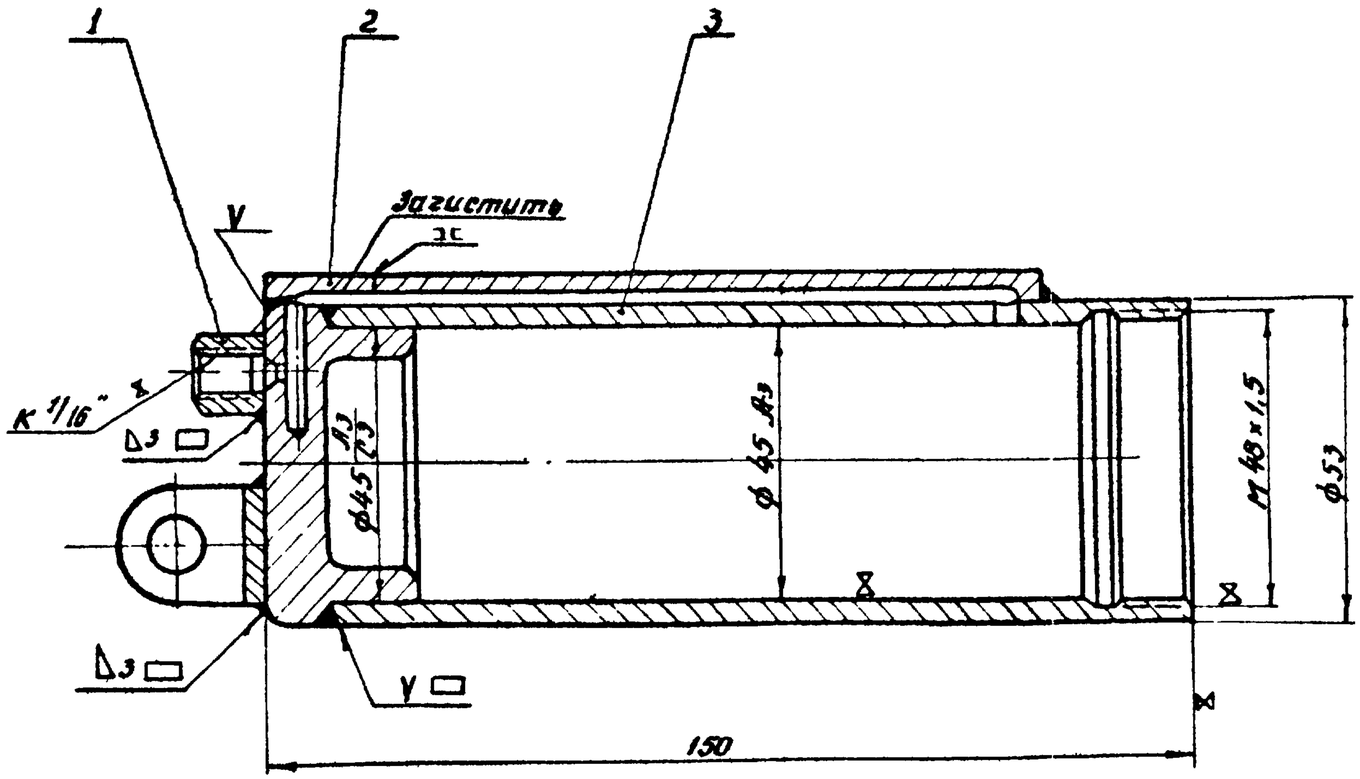

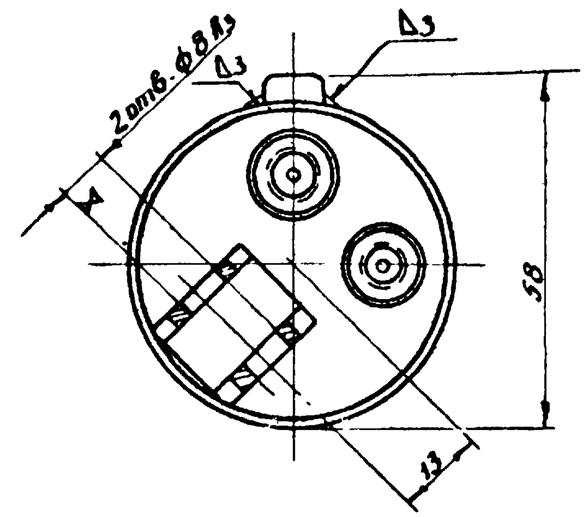

1. Покрытие: Эн Нл-165, серебристый ГОСТ 12034-66 I А
2. ⊠ – без покрытия

№	Обозначение	Наименование	Кол	1 шт	Всех	Матер.	Лист
3	08.11.20	Гильза	1	1.1	1.1		
2	08.11.01	Заглушка	1	0.003	0,00	Ст.3	
1	08.11.10	Крышка глухая	1	0.26	0.26		

Вес

Изм	Кол.	Лист	N докум	Подпись	Дата
Констр			Музыка		
Провери			Литвинова		
Бригадир			Шевченко		
Гл. инж. пр.			Комнацкий		
Нач. отд.			Комнацкий		

Цилиндр

Серия 1.436.4 Выпуск 2

08.11.00

Литера	Вес	Масшт
	1,363	1:1

Лист 1 Листов 1

ГПИ УПСК Регистр N

08.11.13	Серия 1.435-4 Выпуск 2	~ Остальное 50

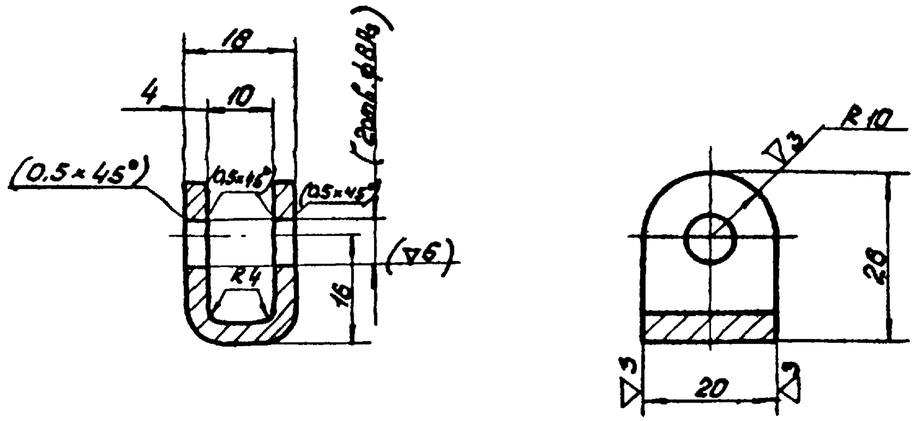

Размеры и чистоту поверхностей, указанные в сносках, выполнить после сварки.

					Серия 1.435-4		Выпуск 2
					Ухо	08.11.13	
Изм.	Кол.	N докум.	Подпись	Дата		Литера	Вес	Масшт.
Констр.		Музыка					0.02	1:1
Провер.		Литвинова				Лист 1	Листов 1	
Бригад.		Шевченко			Ст.3	ГПИ УПСК		регистр N
Гл. инж. пр.		Комнацкий						
Нач. отд.		Комнацкий						

08.11.01	Серия 1.435-4 Выпуск 2	▽3 Остальное 50

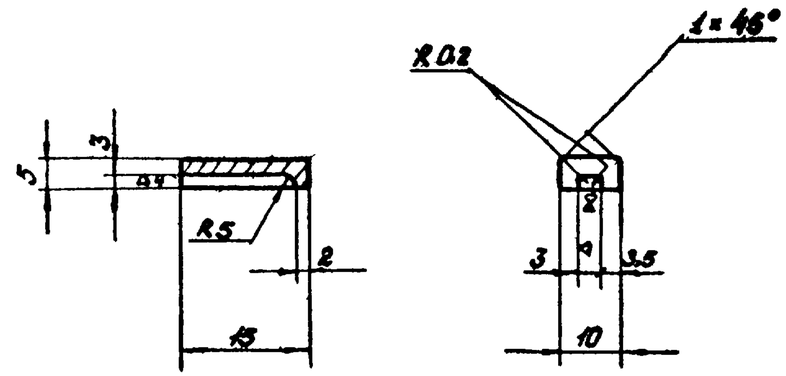

					Серия 1.435-4		Выпуск 2
					Заглушка	08.11.01	
Изм.	Кол.	N докум.	Подпись	Дата		Литера	Вес	Масшт.
Констр.		Музыка					0.003	1:1
Провер.		Литвинова				Лист 1	Листов 1	
Бригад.		Шевченко			Ст.3	ГПИ УПСК		регистр N
Гл. инж. пр.		Комнацкий						
Нач. отд.		Комнацкий						

▽3 остальное

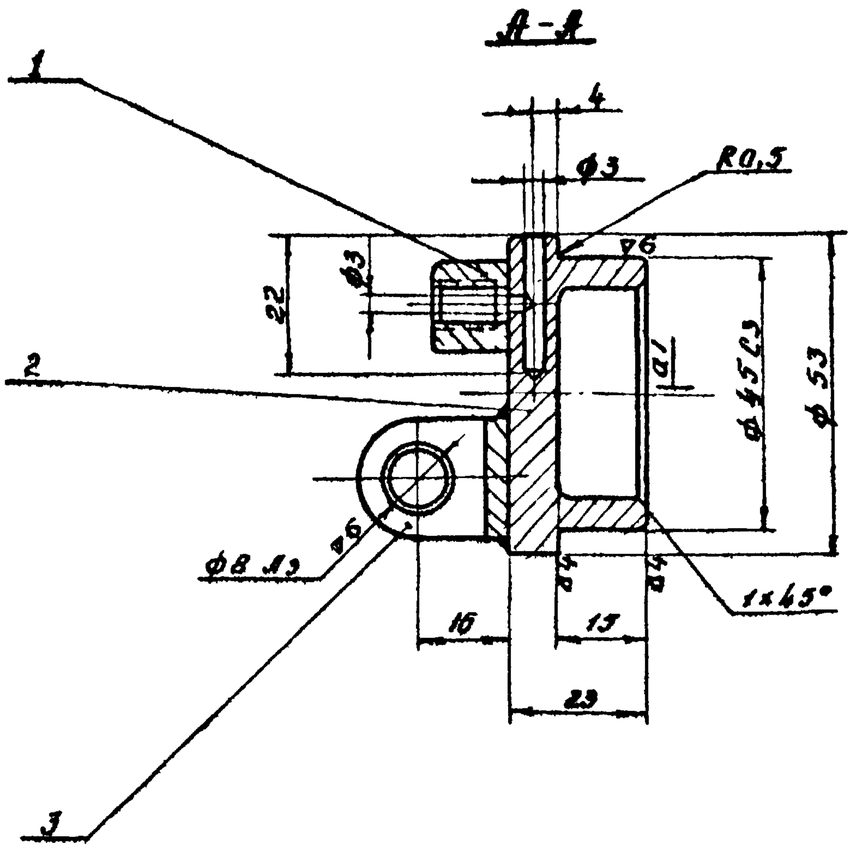

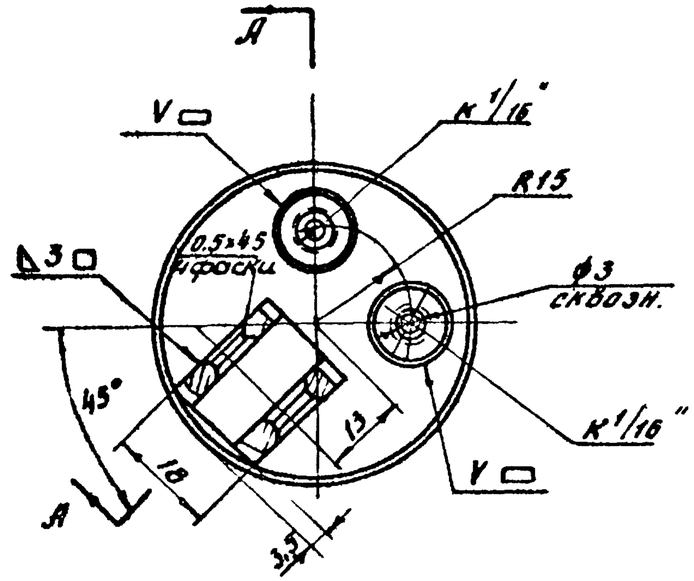

N	Обозначение	Наименование	Кол	1шт	Всех	Матер	Лист
3	08.11.13	Ухо	1	0.02	0.02	Ст.3	
2	08.11.12	Крышка	1	0.2	0.2	Ст.3	
1	08.11.11	Бобышка	2	0.02	0.04	Ст 3	

Вес

Изм.	Кол.	N. докум	Подпись	Дата
Констр		Музыка		
Провер		Витвинова		
Бригад		Шевченко		
ГИП		Конюцкий		
Нач.отд		Конюцкий		

Крышка глухая

Серия 1.436.4 | Выпуск 2

08.11.10

Литера	Вес	М-б
	0.26	1:1

Лист 1 | Листов 1

ГАИ УПСК | регистр №

08.11.12 | Подпись и дата | ∇3 остальное | 52

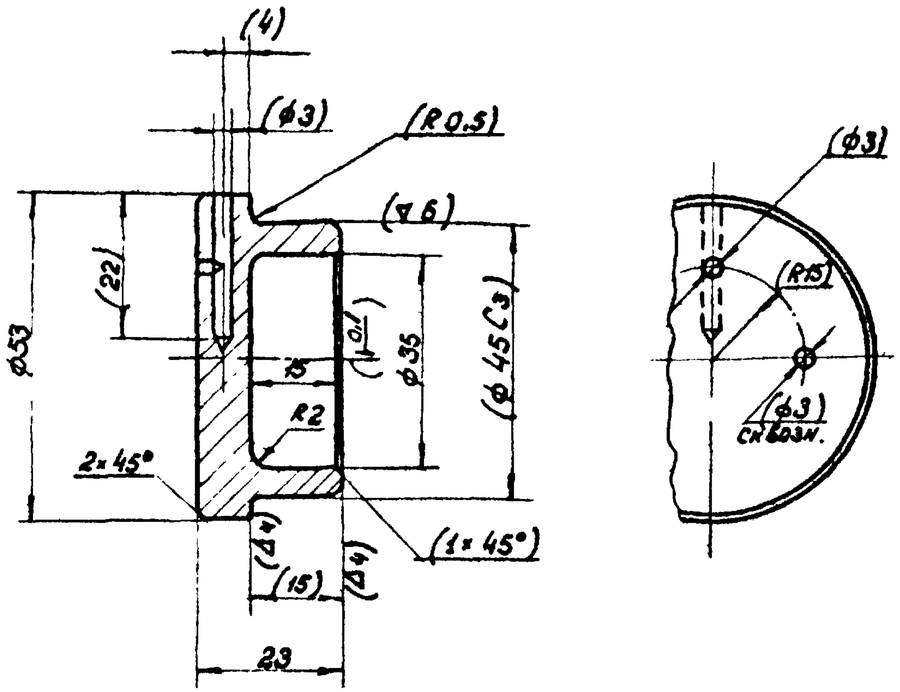

Размеры и чистоту поверхностей заключенные в скобки выполнить после сварки.

					Серия 1436-4	Выпуск 2	
Изм	Кол	N докум.	Подпись	Дата	Крышка	08.11.12	
Констр		Музыка				Литера / Вес 0,3	Масштаб 1:1
Провер		Литвинова					
Бригад		Шевченко			Ст. 3	Лист 1 / Листов 1	
Гл.инж.пр		Комнацкий				ГПИ УПСК	регистр N
Нач.отд.		Комнацкий					

08.11.11 | Подпись и дата | ∇3 | 52

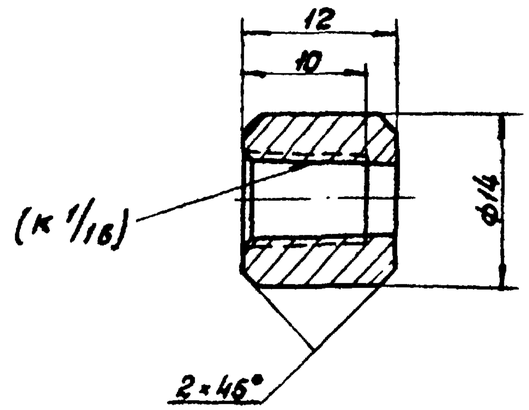

Размер, заключенный в скобки, выполнить после сварки.

					Серия 1436-4	Выпуск 2	
Изм	Кол	N докум	Подпись	Дата	Бобышка	08.11.11	
Констр.		Музыка				Литера / Вес 0,02	Масштаб 2:1
Провер.		Литвинова					
Бригад.		Шевченко			Ст. 3	Лист 1 / Листов 1	
Гл.инж.пр		Комнацкий				ГПИ УПСК	регистр N
Нач отд		Комнацкий					

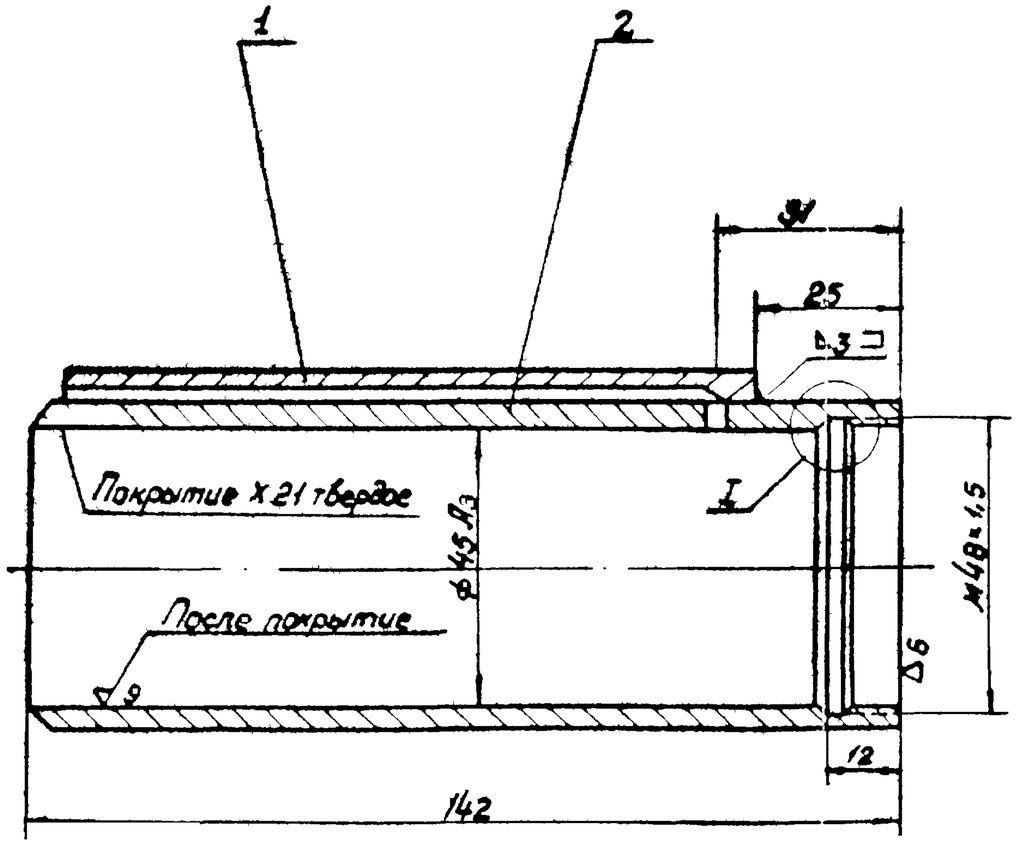

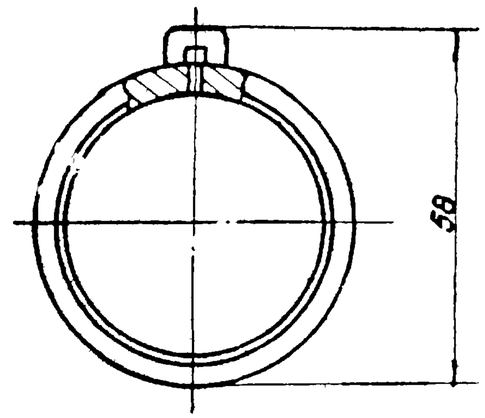

1. Овальность и конусность ф45 А3 не более 0.025.
2. Неперпендикулярность торцов к оси поверхности ф45 А3 не более 0,05 : 100.
3. Поперечные риски на поверхности ф45 А3 не допускаются.

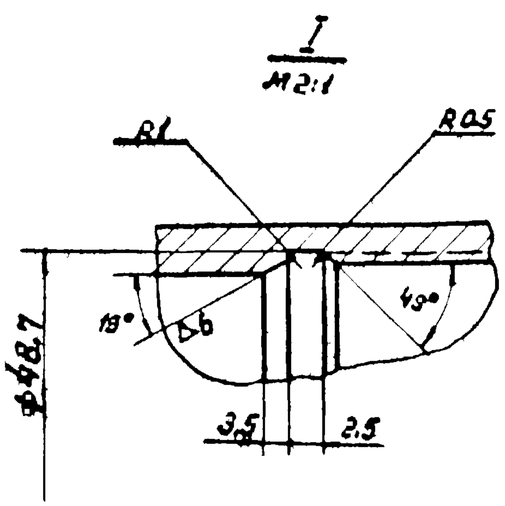

Поз.	Обозначение	Наименование	Кол.	Вес 1 шт.	Вес всех	Матер.	Лист
2	08.11.22	Гильза	1	0.7	0.7	Сталь35	
1	08.11.21	Планка	1	0.4	0.9	Ст 3	

Серия 1.436-4			Выпуск 2
Гильза	08.11.20		
	Литера	Вес	Масштаб
		1:1	1:1
	Лист 1	Листов 1	
	ГПИ УПСК		регистр

Изм.	Кол.	N докум.	Подпись	Дата
Констр.	Музыка		
Провер.	Литвинова		
Бригад.	Шевченко		
Гл. инж. пр.	Канацкий		
Нач. отд.	Канацкий		

08.11.22

▽3 Остальное

54

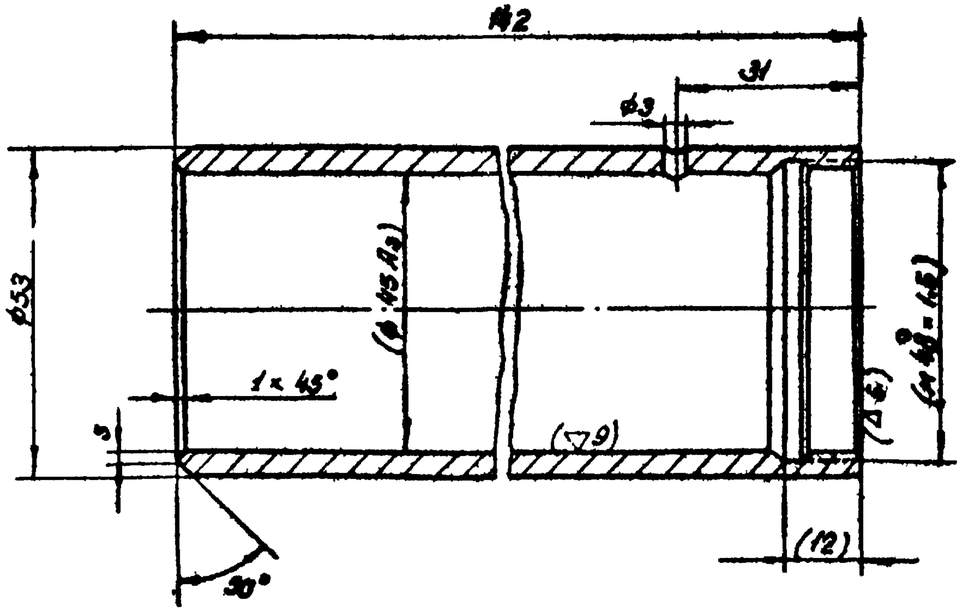

Размеры и чистоту поверхностей, заключенные в скобки, выполнить после сварки.

Изм.	Кол.	N докум.	Подпись	Дата	Гильза	Серия 1.436-4	Выпуск 2
Констр.		Музыка				08.11.22	
Провер.		Музыка				Литера / Вес 0,7 / Масшт. 1:1	
Бригад.		Шевченко			Сталь 35	Лист 1 / Листов 1	
Гл. инж. пр.		Кампацкий				ГПИ УПСК	регистр N
Нач. отд.		Кампацкий					

18.11.80

▽3 Остальное

54

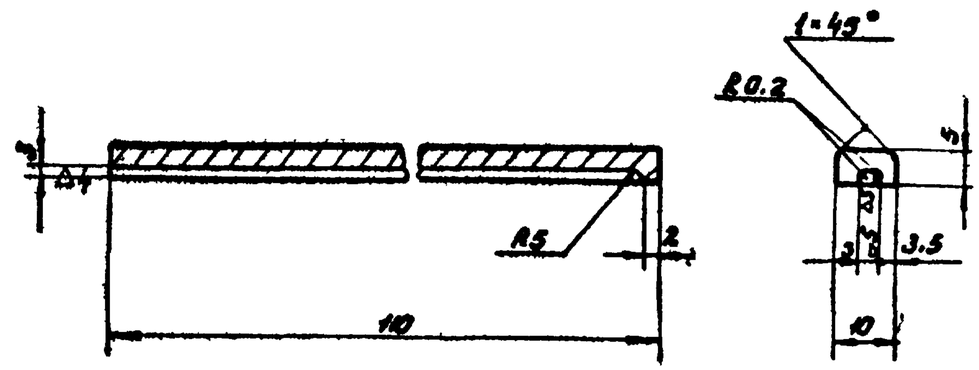

Изм.	Кол.	N докум.	Подпись	Дата	Планка	Серия 1.436-4	Выпуск 2
Констр.		Музыка				08.11.21	
Провер.		Музыка				Литера / Вес 0,4 / Масшт. 1:1	
Бригад.		Шевченко			Ст. 3	Лист 1 / Листов 1	
Гл. инж. пр.		Кампацкий				ГПИ УПСК	регистр N
Нач. отд.		Кампацкий					

08.12.00 | Взам. инв. № | Серия 1.436-4 вып.2

55

Остальное

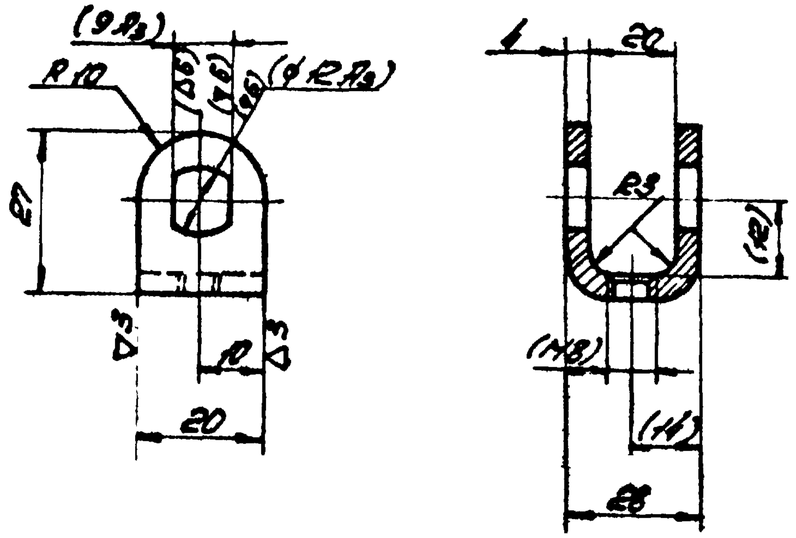

Размеры и чистоту поверхностей, указанные в скобках, выполнить после сборки.

Изм.	Кол.	N докум.	Подпись	Дата	Ухо	Серия 1.436-4	Выпуск 2
Констр.	Музыка					08.12.01	
Провер.	Сакорчук					Литера / Вес 0,025	М-б 1:1
Бригад.	Шевченко				Ст.3	Лист / Листов	
ГИП	Комнацкий					ГПИ УПСК	Регистр. №
Нач.отд.	Комнацкий						

08.12.00 | Взам. инв. № | Серия 1.436-4

55

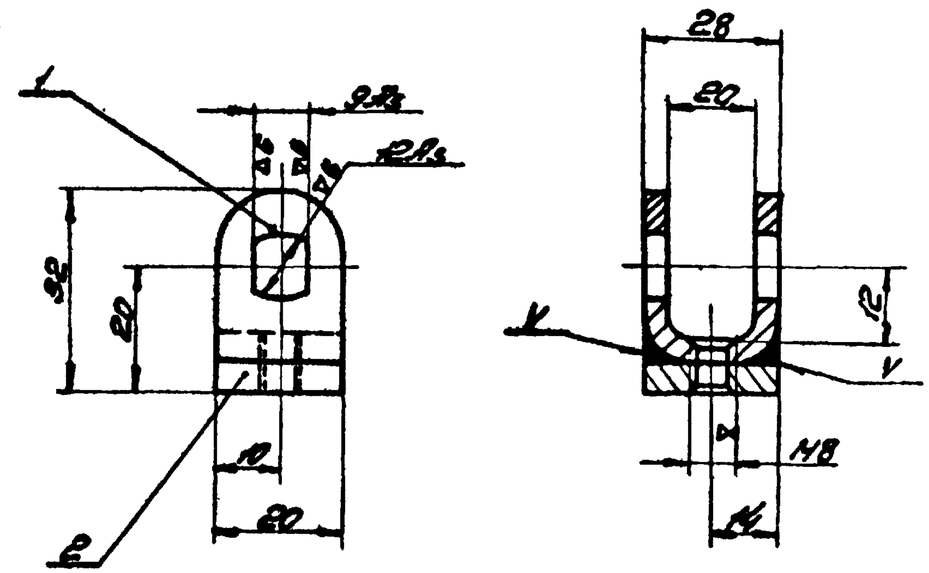

1. Покрытие: ЭМ МЛ-165, серебристый, ГОСТ 12034-66 I я.
2. V – без покрытия.

N	Обозначение	Наименование	Кол.	Вес 1 шт.	Вес всех	Матер.	Лист
2	08.12.02	Накладка 28×20; 8=4	1	0,02	0,02	Ст.3	б/ч
1	08.12.01	Ухо	1	0,025	0,025	Ст 3	

Изм.	Кол.	N докум.	Подпись	Дата	Вилка	Серия 1.436-4	Выпуск 2
Констр.	Музыка					08.12.00	
Провер.	Сакорчук					Литера / Вес 0,045	М-б 1:1
Бригад.	Шевченко					Лист 1 / Листов 1	
ГИП	Комнацкий					ГПИ УПСК	Регистр. №
Нач.отд.	Комнацкий						

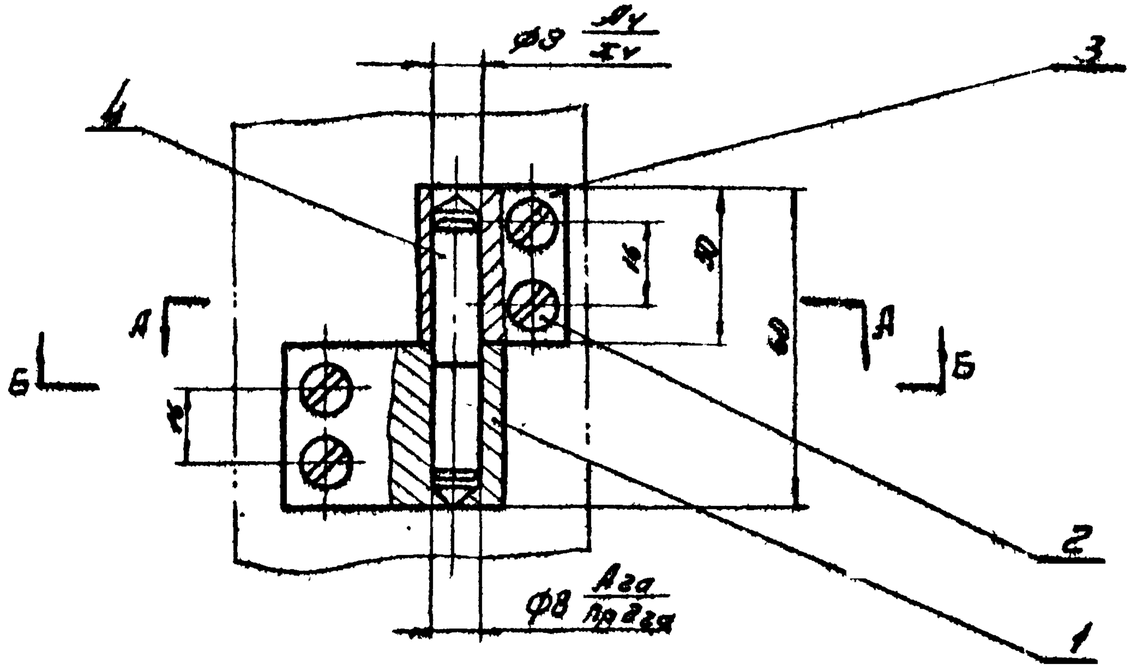

Б-Б

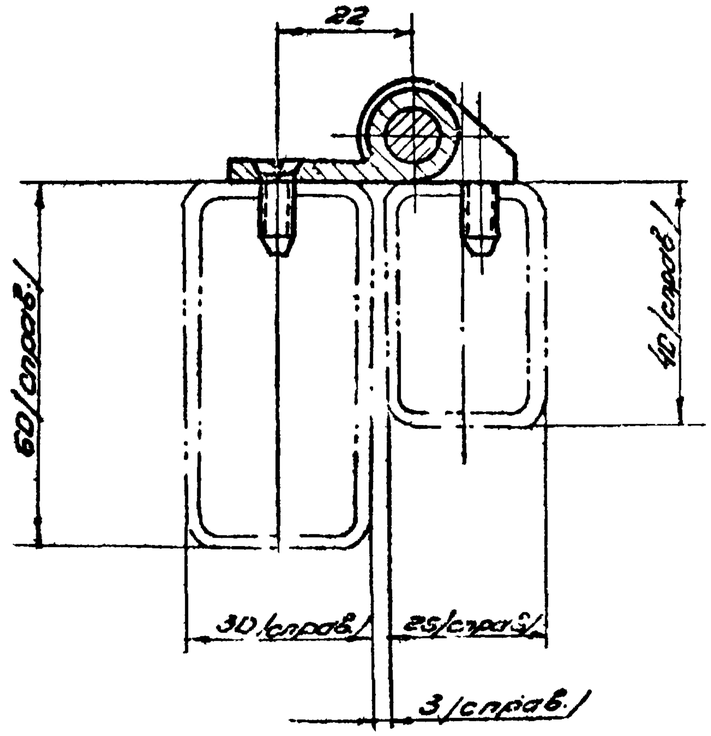

Д-Д

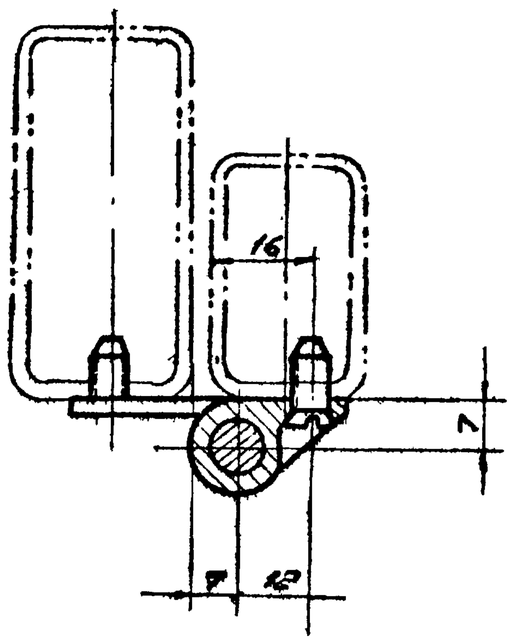

N поз.	Обозначение	Наименование	Кол.	1 шт	Всех	Материал	Примеч.
4	09.00-03	Ось	1	0.018	0.018	Сталь 45	
3	09.00.02	Полупетля	1	0.05	0.05	Ст.3	
2		Винт М5×12-011 ГОСТ 1490-62	4	0.0013	0.005	Ст 3	
1	09.00.01	Полупетля	1	0.04	0.04	Ст. 3	

Изм.	Кол.	Н.докум.	Подпись	Дата
Констр.	Музыка			
Провер.	Федорец			
Бригад.	Шевченко			
Гл.инж.пр.	Конницкий			
Нач.отд.	Конницкий			

Петля левая

Серия 1.436-4 Выпуск 2

09.00.00

Литера	Вес	Масшт.
	0.12	1:1

Лист 1 Листов 1

ГПИ ЭПСК

Регистр. N

20.00.60 | Серия 1.436-4 Выпуск 2 | ∇3 остальное | 57

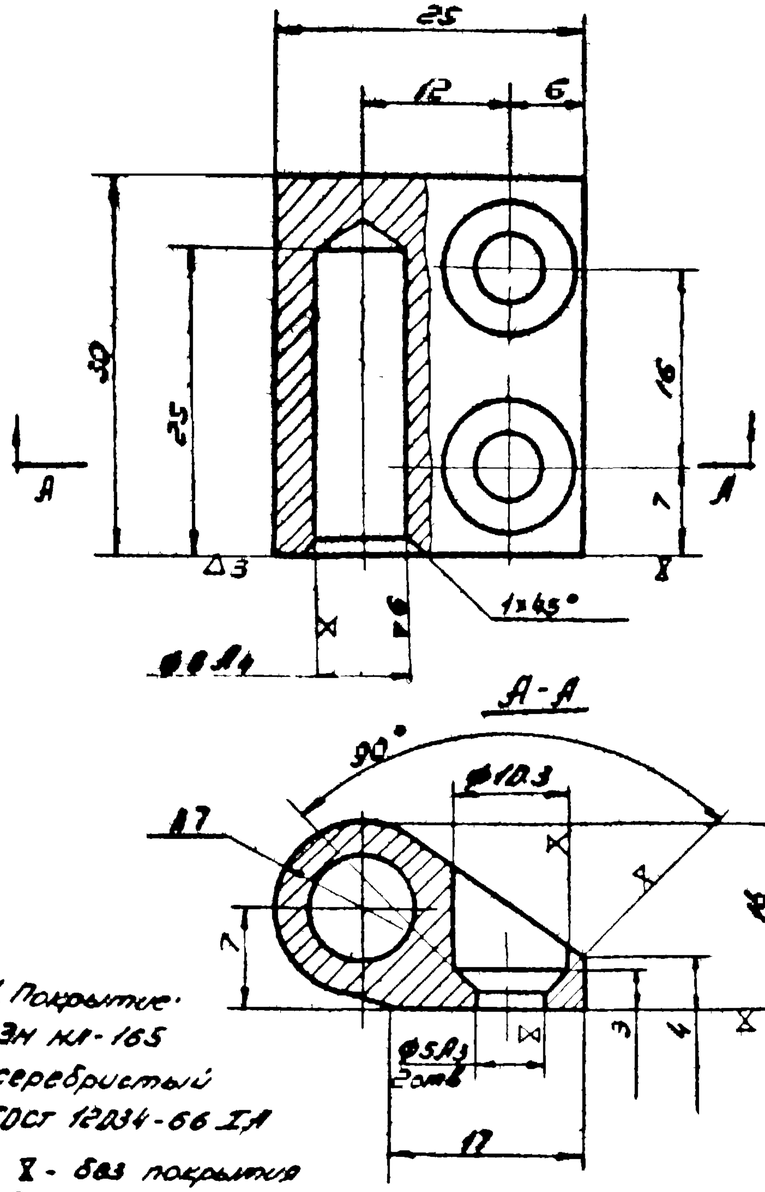

1. Покрытие:
ЭН КЛ-165
серебристый
ГОСТ 12034-66 I,А
2. ∇ - без покрытия
3. Острые кромки притупить.

					Полупетля	Серия 1.436-4	Выпуск 2
						09.00.02	
Изм.	Кол.	Докум.	Подпись	Дата			
Конструк.	Музыка					Литера	Вес	Масштаб
Провер.	Шевченко						0.05	2:1
Бригад.	Шевченко				Ст. 3	Лист 1	Листов 1
Э.инж.	Кочнова					ГПИ-УПСК	Формат А
Нач.отд.	Кочнова						

18.00.60 | Серия 1.436-4 Выпуск 2 | ∇3 остальное | 57

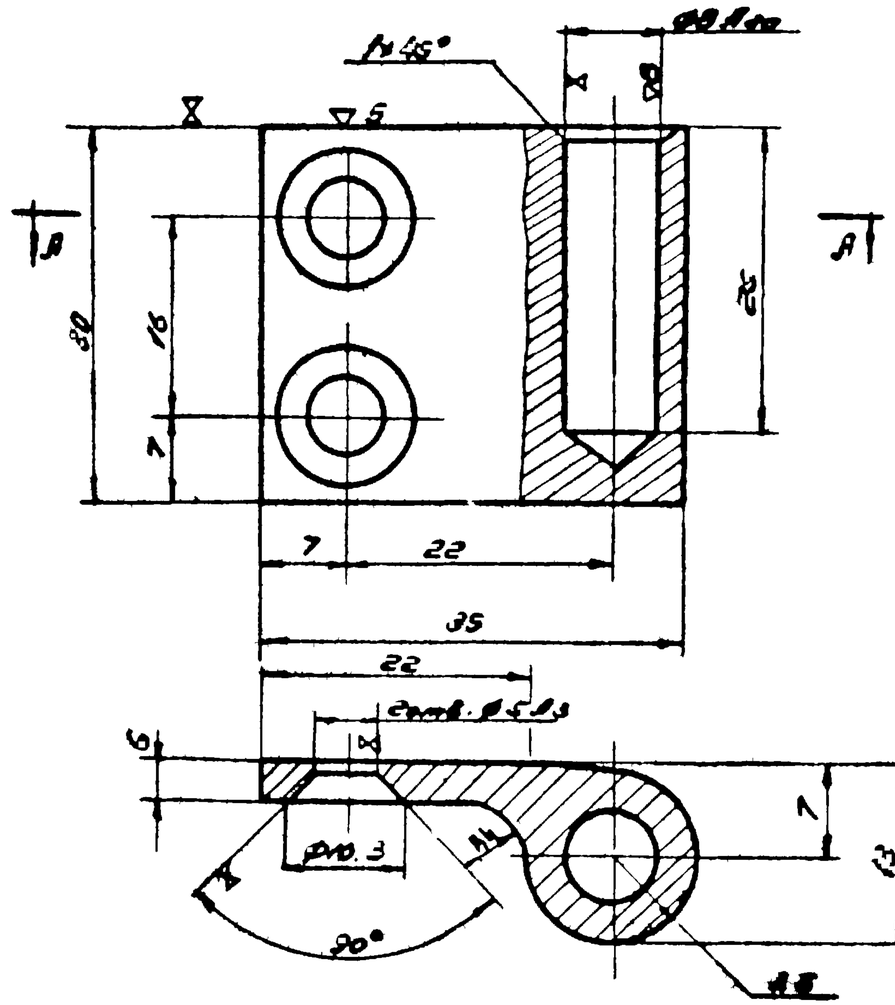

1. Покрытие: ЭН КЛ-165
серебристый ГОСТ 12034-66 I,А
2. ∇ - без покрытия
3. Острые кромки притупить

					Полупетля	Серия 1.436-4	Выпуск 2
						09.00.01	
Изм.	Кол.	Докум.	Подпись	Дата			
Конструк.	Музыка					Литера	Вес	Масштаб
Провер.	Шевченко						0.04	2:1
Бригад.	Шевченко				Ст. 3	Лист 1	Листов 1
Э.инж.	Кочнова					ГПИ УПСК	Формат А
Нач.отд.							

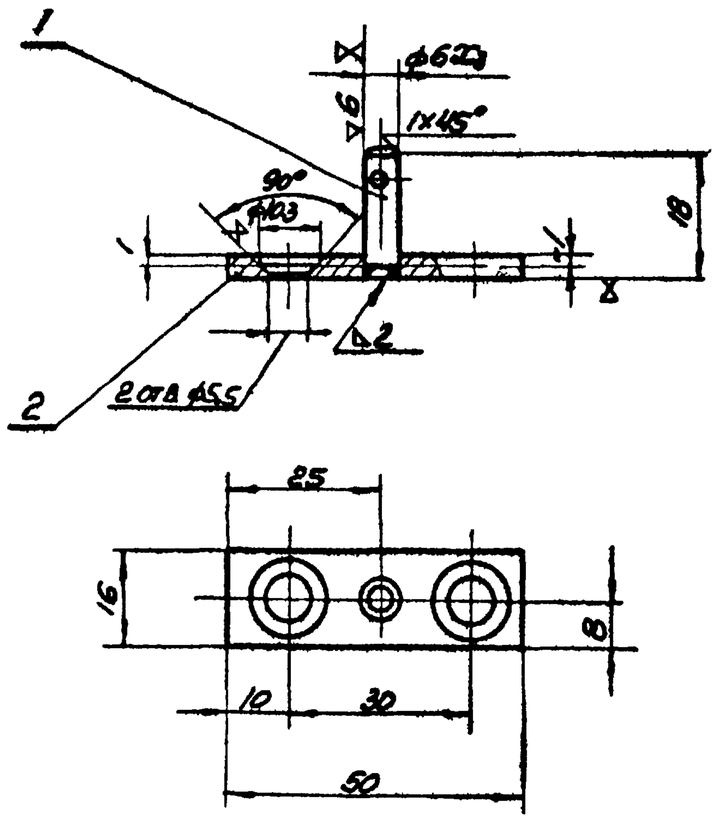

Покрытие Эм МЛ-165, серебристый, ГОСТ 12034-66 IA

NN поз	Обозначение	Наименование	Кол.	1 шт	Всего	Матер.	Лист
				Вес			
2	12.01.02	Лист	1	0,01	0,01	Ст-3	
1	12.01.01	Ось	1	0,003	0,003	Ст-3	

Изм	Кол	N докум	Подпись	Дата
Констр		Музыка		
Провер		Шевченко		
Бригад		Шевченко		
Гл.инж.пр.		Комнацкий		
Нач.отд.		Комнацкий		

Планка

Серия 1.436-4 Выпуск 2

12.01.00

Литера	Вес	Масшт.
	0,013	1:1

Лист 1 Листов 1

ГПИ УПСК

Регистр

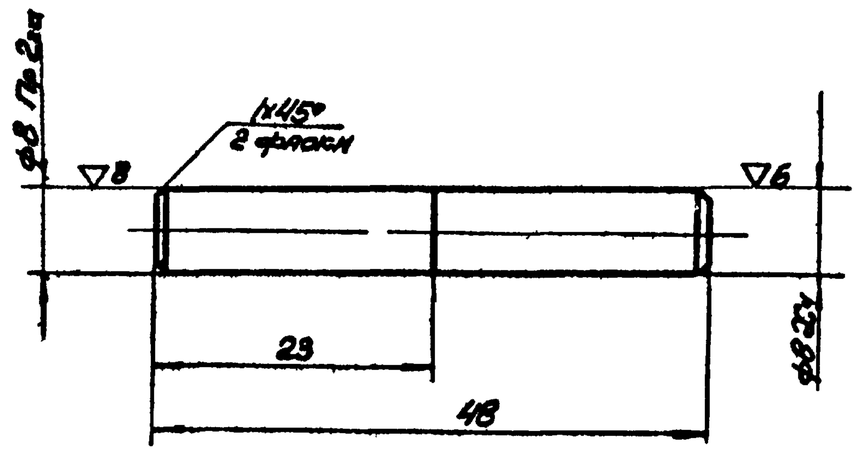

Изм	Кол	№ докум.	Подпись	Дата
Констр		Музыка		
Провер		Музыка		
Бригад		Шевченко		
ГИП		Комнацкий		
Нач.отд.		Комнацкий		

Ось

Сталь 45

Серия 1.436-4 Выпуск 2

09.00.03

Литера	Вес	М-б
	0.018	2:1

Лист 1 Листов 1

ГПИ УПСК

Регистр №

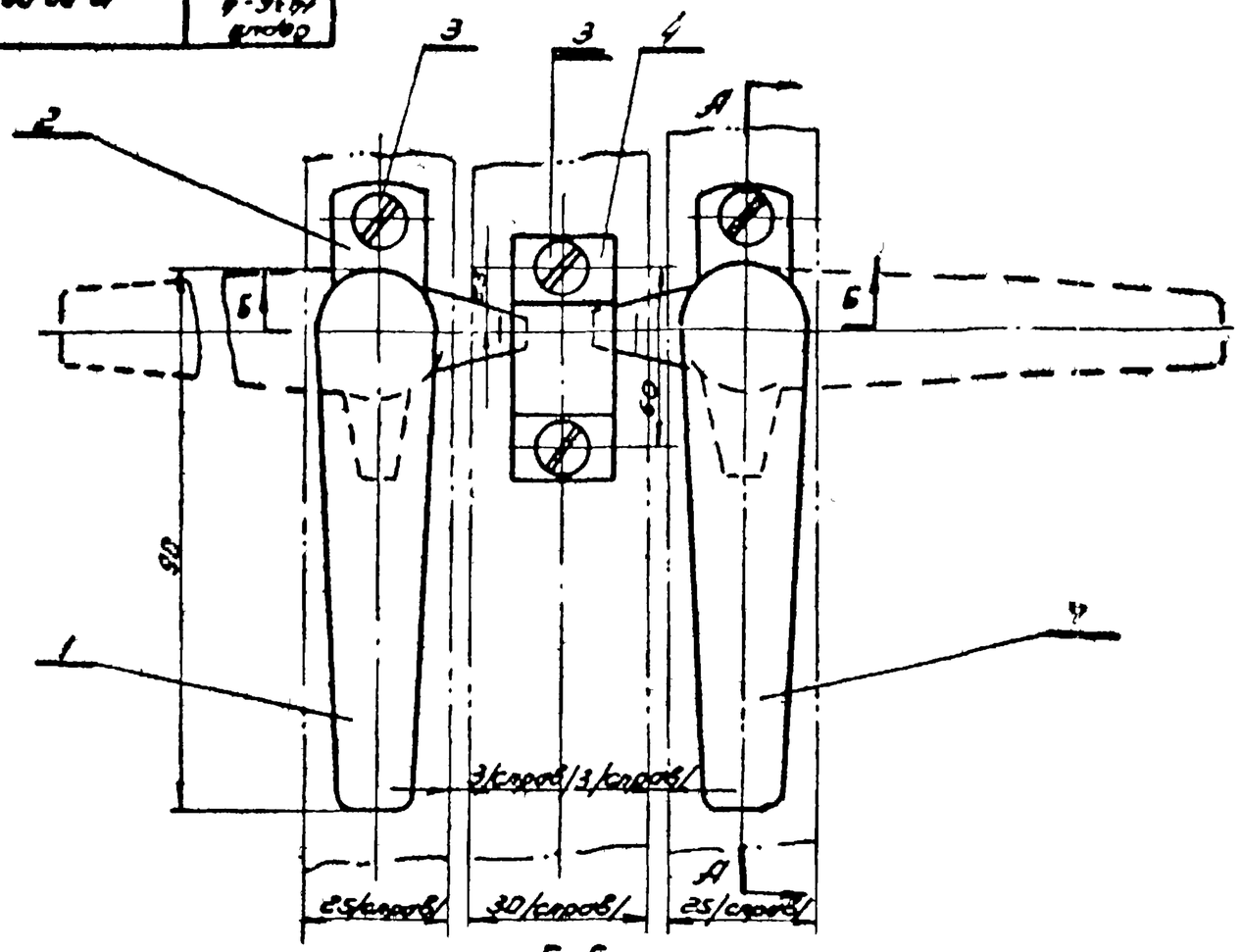

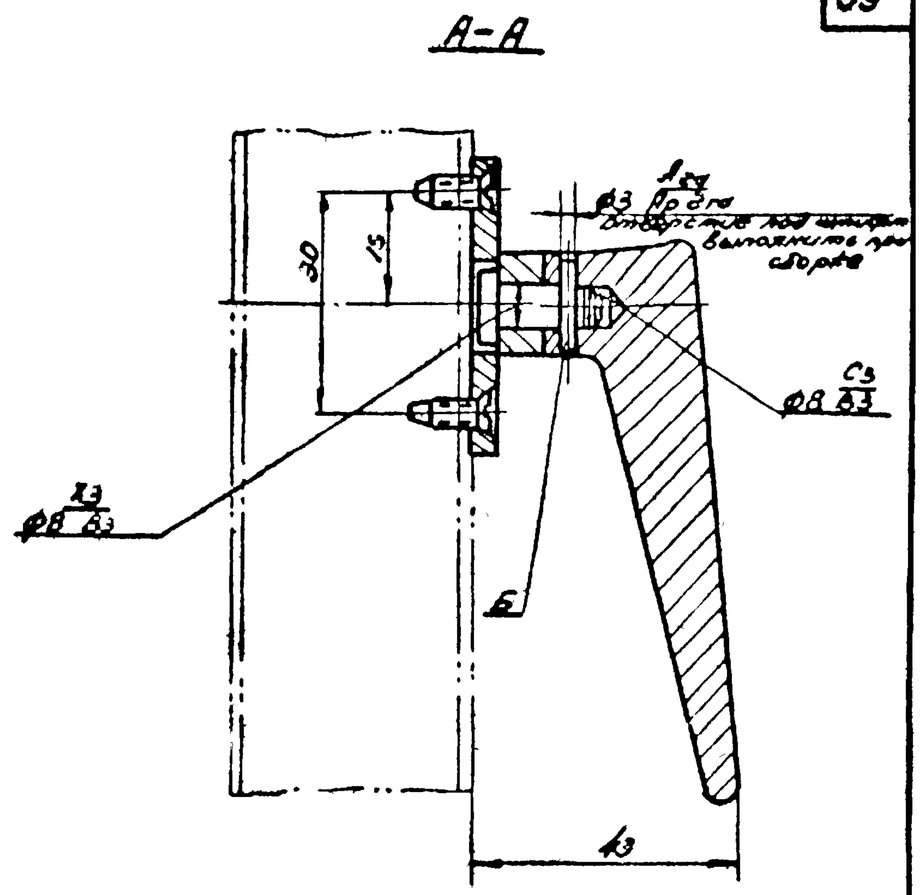

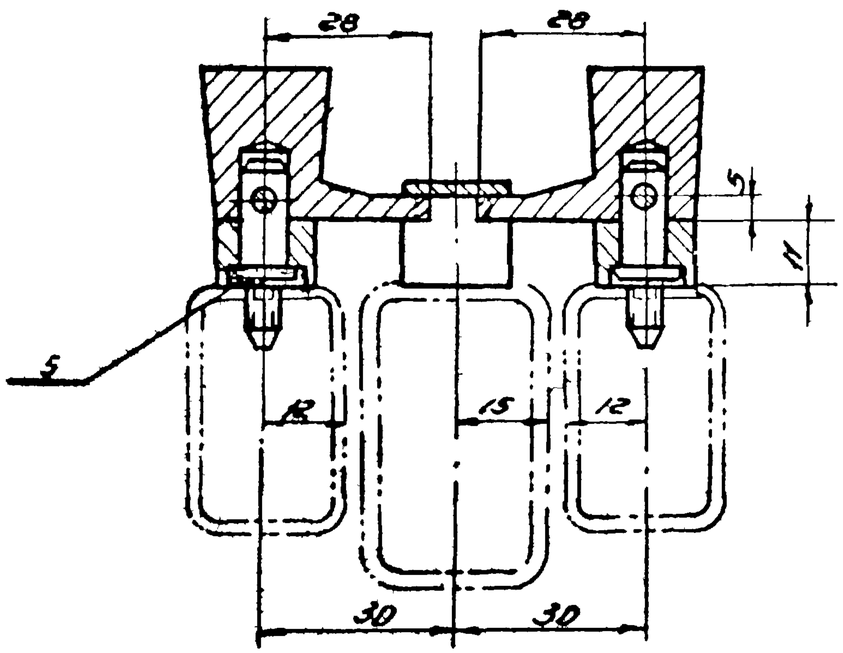

Поз.	Обозначение	Наименование	Кол.	Вес 1 шт.	Вес всех	Матер.	Прим.
7	00.00.02	Ручка левая	1	0.13	0.13	Сталь 35Л	
6		Штифт цилиндрический 3Пр2кд×16 ГОСТ 3128-60	2	0.000	0.0012		
5	06.00.04	Ось	2	0.011	0.022	Сталь 45	
4	06.00.02	Скоба	1	0.05	0.05	Ст.3	
3		Винт М3×12-ОН ГОСТ 1490-62	6	0.0013	0.0076		
2	06.00.01	Основание	2	0.02	0.04	Ст.3	
1	10.00.01	Ручка правая	1	0.13	0.13	Сталь 35Л	

Изм.	Кол.	Докум.	Подпись	Дата
Констр.		Музыка		
Провер.		Шевченко		
Контрол.		Шевченко		
Зам.гл.конструктор				
Утверд.		Кацнельсон		

Запор

Серия 1.436-4 | Выпуск 2

10.00.00

Литера	Вес	Масштаб
	0.37	1:1

Лист 1 | Листов 1

ГПИ УПСК | Регистр. №

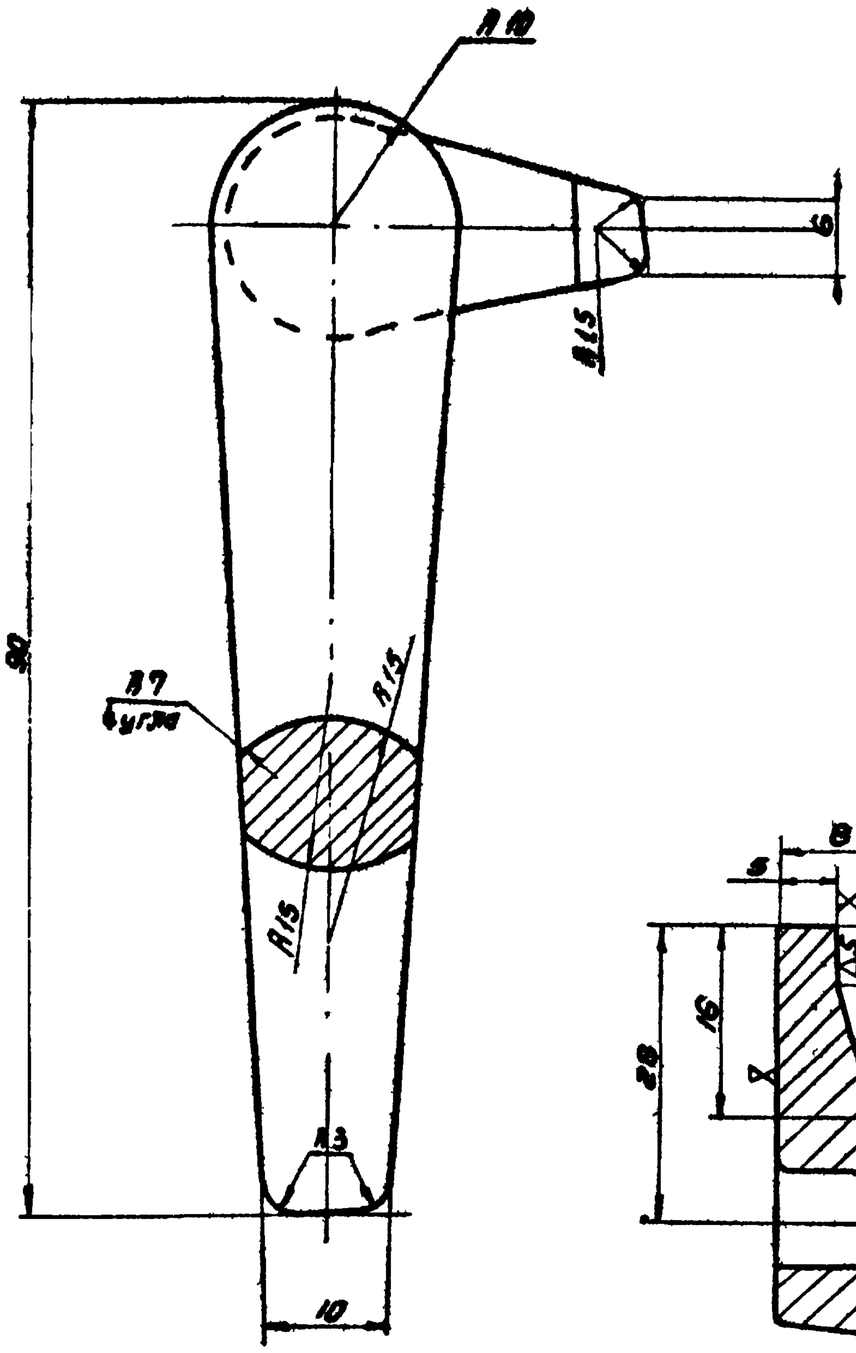

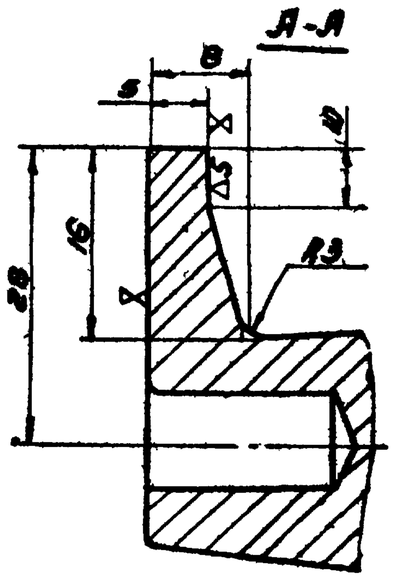

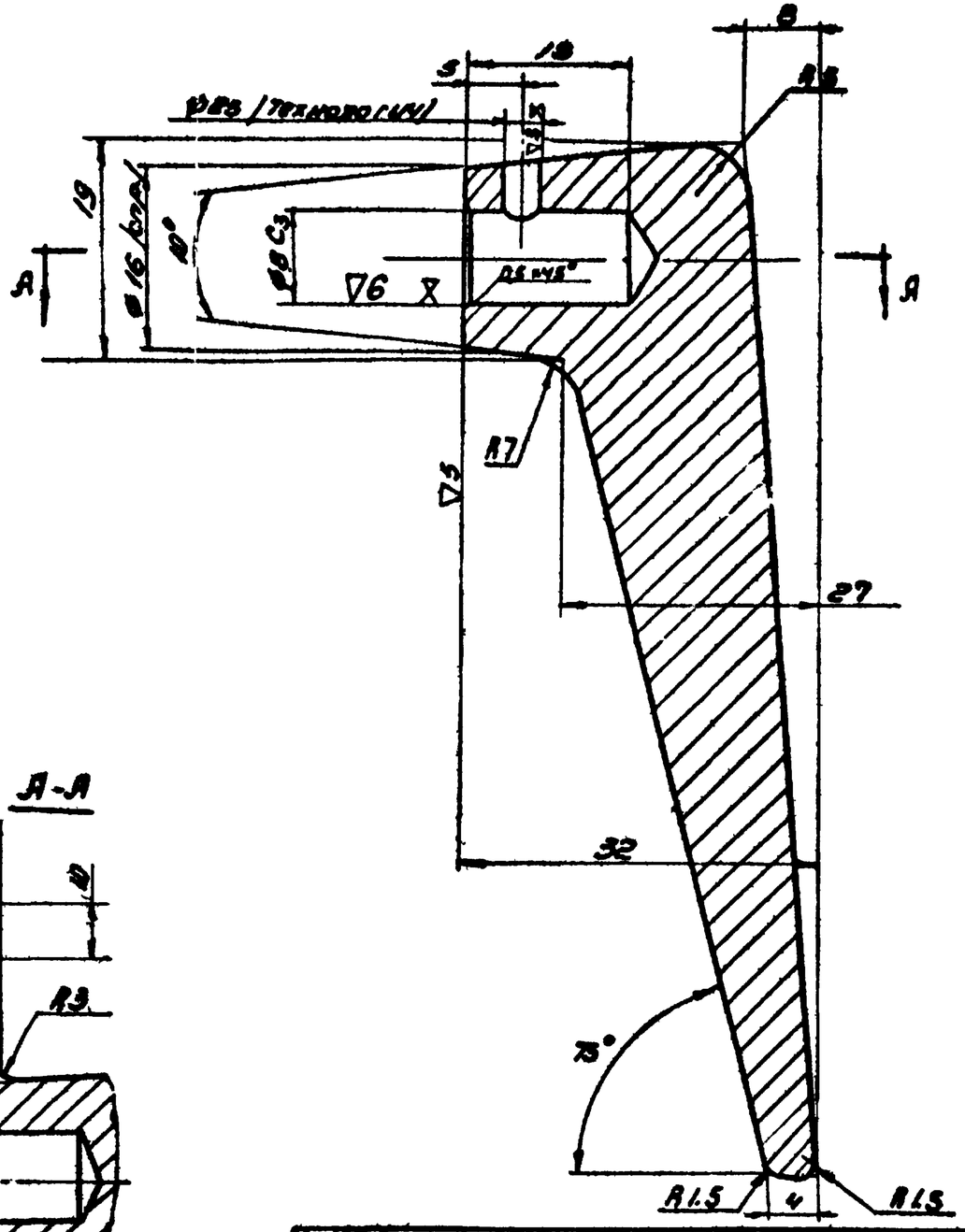

1. Чистота поверхности после литья ∇6.
2. Неуказанные радиусы R = 1мм
3. Покрытие: Эм нл-165, серебристое ГОСТ 12034-66 ТА
4. X - без покрытия.

Изм.	Кол.	Лист	Докум.	Подпись	Дата	
Констр.		Мизыка				Ручка правая
Провер.		Федорец				
Бригад.		Шевченко				
Зам. нач. пр.		Конацкий				Сталь 35А
Нач. отд.		Конацкий				

Серия 1.436-4		Выпуск 2
10.00.01		
Литера	Вес	Масшт.
	0.13	2:1
Лист 1	Листов 1	
ГПИ УПСК		Регистр. №

Взамен инв. №

61

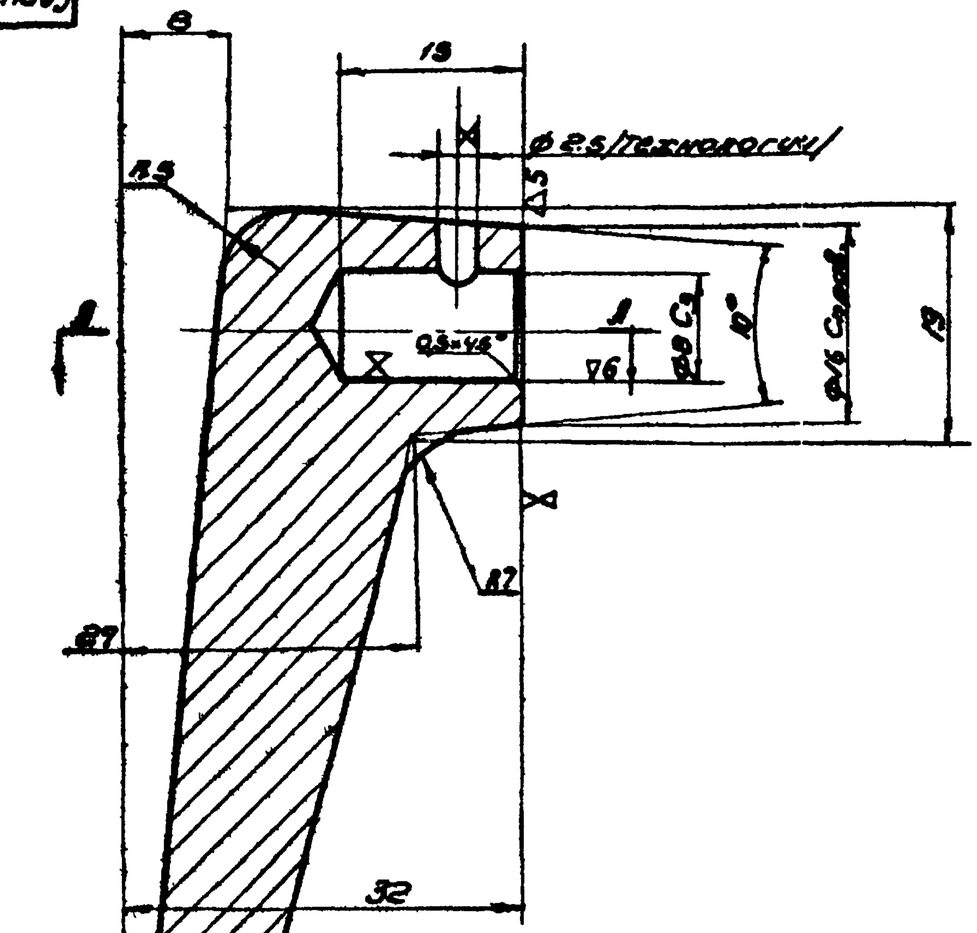

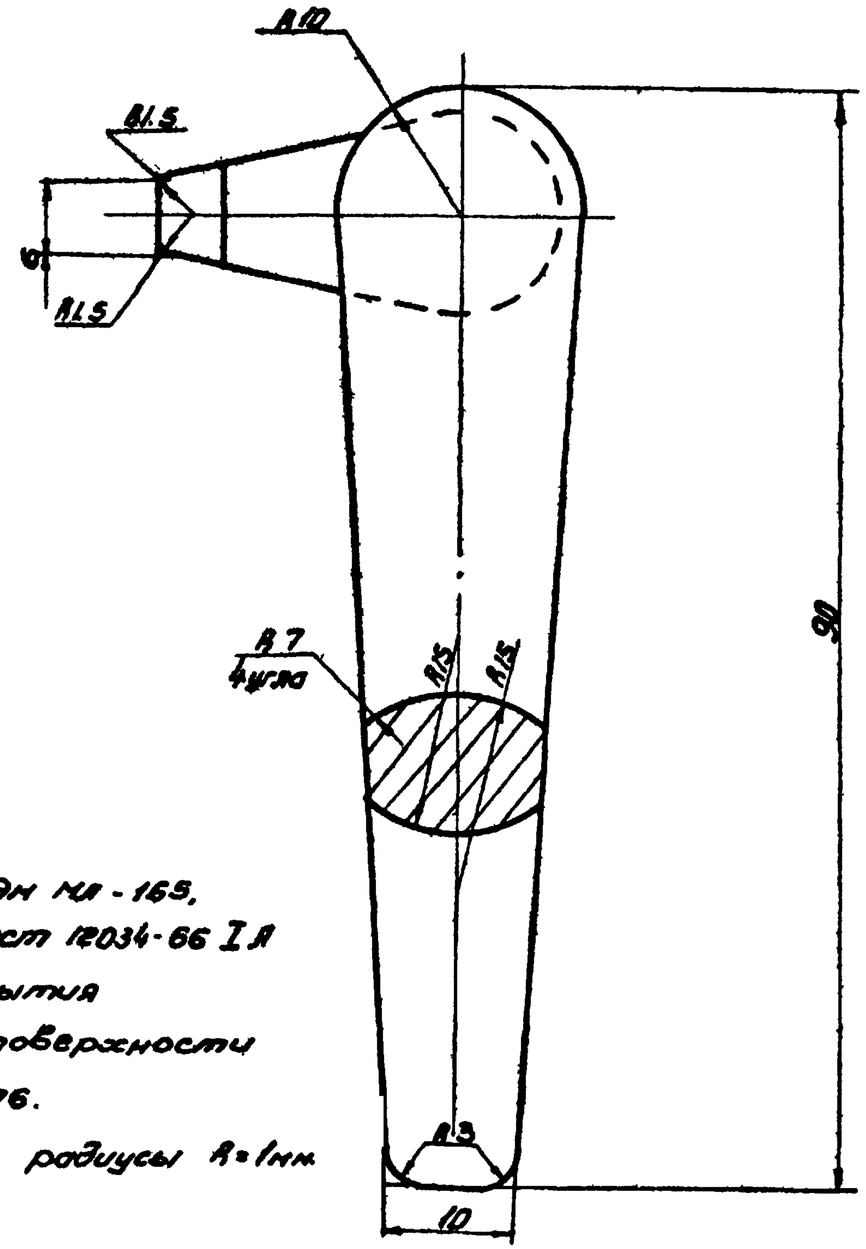

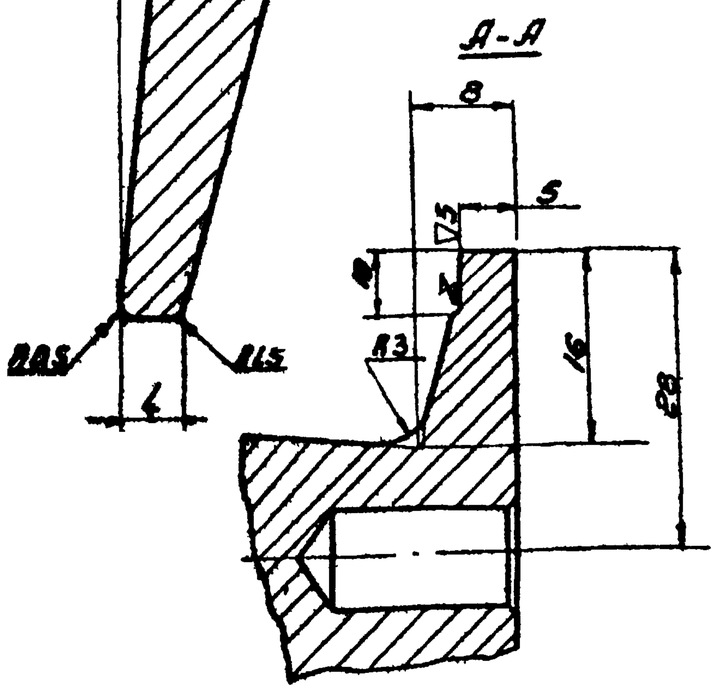

1. Покрытие: Эн Ми-16Б, серебристый, ГОСТ 12034-66 I А
2. Х - без покрытия
3. Чистота поверхности после литья ▽6.
4. Неуказанные радиусы R=1мм.

Изм.	Кол.	Лист	Докум.	Подпись	Дата		
Констр.		Низыка				Ручка левая	
Провер.		Федорец					
Бригад.		Шевченко					
Ст. инж. пр.		Конончук					
Нач. отд.		Конончук				Сталь 35 Л	

Серия 1.436-4		Выпуск 2
10.00.02		
Литера	Вес	Масшт.
	0.13	2:1
Лист 1	Листов 1	
ГПИ УПСК		Регистр

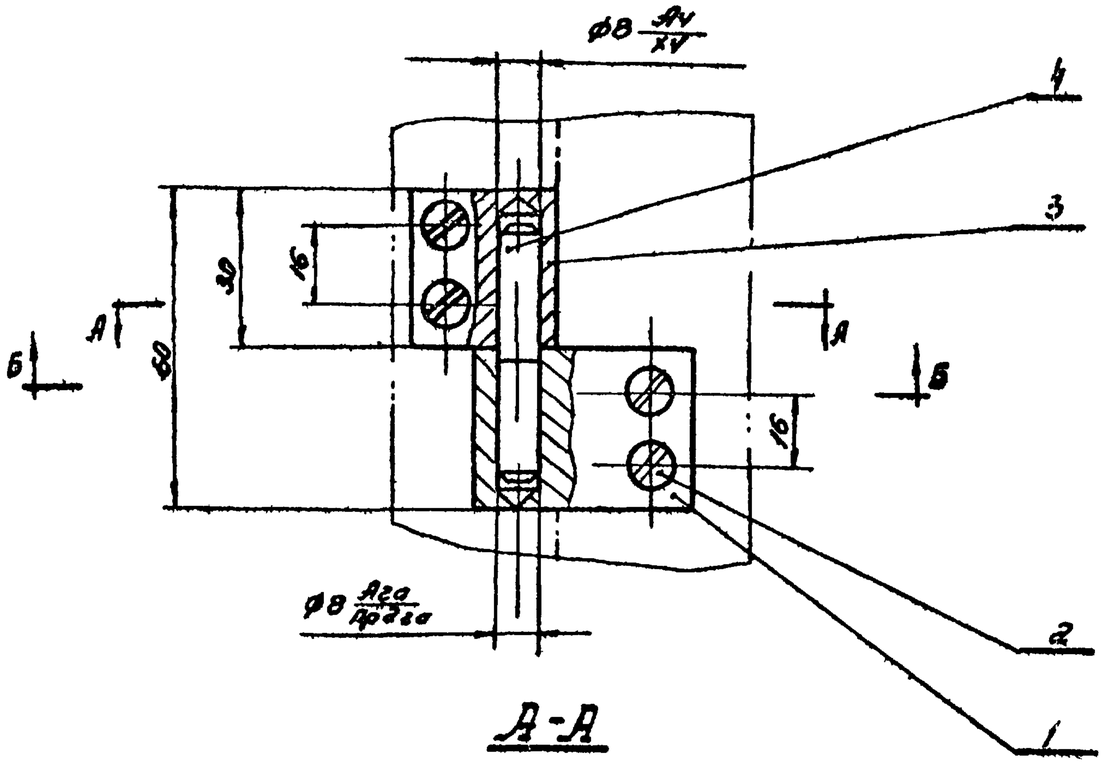

Б-Б

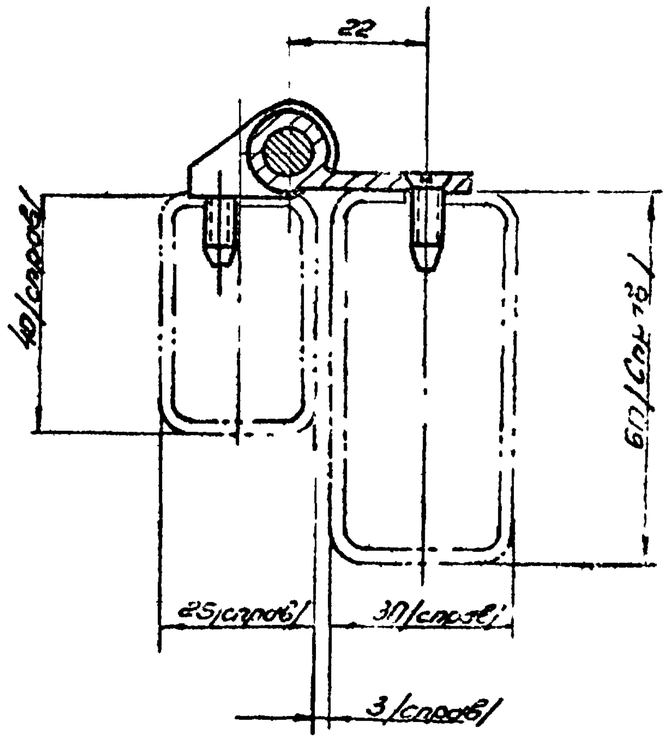

А-А

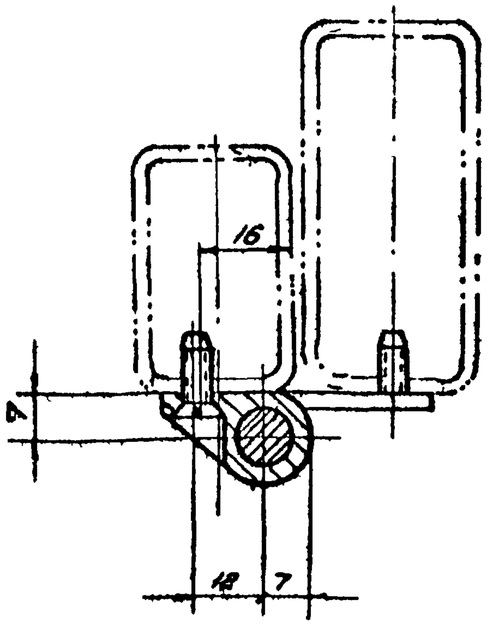

Поз.	Обозначение	Наименование	Кол.	Вес 1шт.	Вес всех	Материал	
4	09.00.03	Ось	1	0.018	0.018	Сталь 45	
3	11.00.02	Полупетля	1	0.05	0.05	Ст.3	
2		Винт М5×12-0.11 ГОСТ 1490-62	4	0.005	0.005	Ст.3	
1	11.00.01	Полупетля	1	0.04	0.04	Ст.3	

Изм.	Кол.	N докум.	Подпись	Дата
Констр.		Музыка		
Провер.		Шевченко		
Бригад.		Шевченко		
Гл.инж.пр.		Комнацкий		
Нач.отд.		Комнацкий		

Петля правая

Серия 1.436-4 Выпуск 2

11.00.00

Литера	Вес	Масштаб
	0.12	1:1

Лист | Листов

ГПИ УПСК | Регистр N

Серия 1.436-4 Выпуск 2 | 11.00.01

▽3 остальное

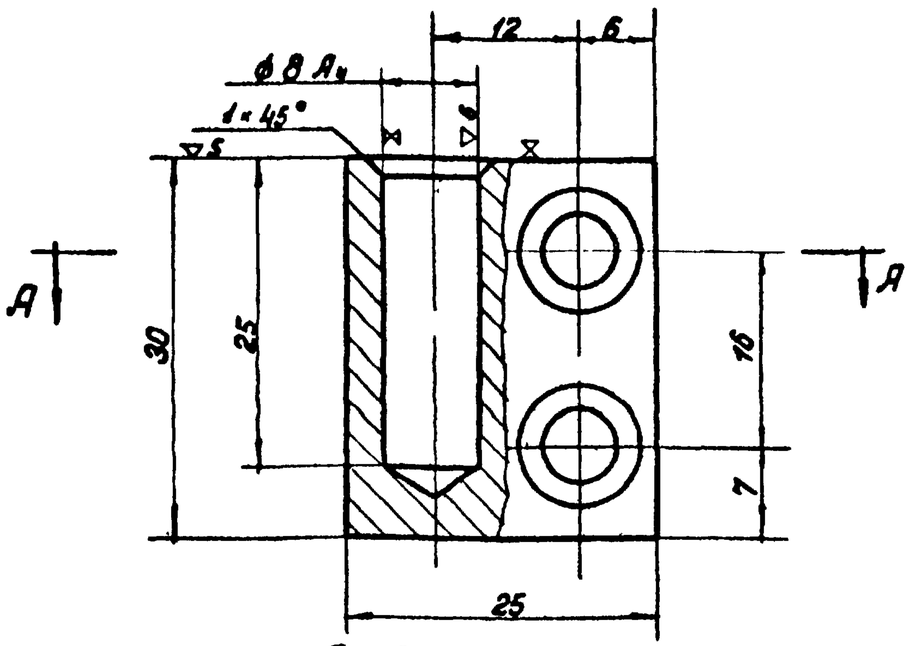

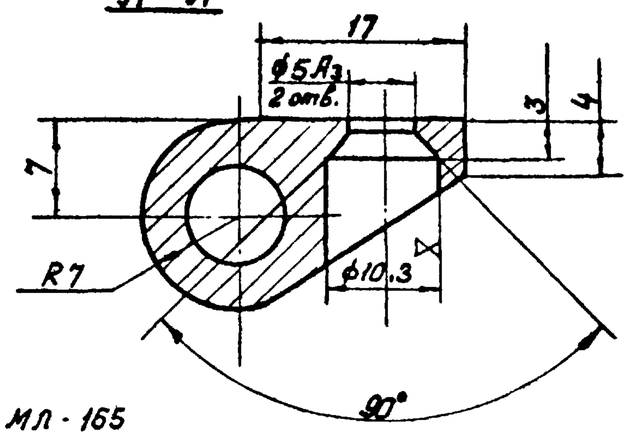

1. Покрытие эм МА-165 серебристый, ГОСТ 12034-66 I А
2. Х – без покрытия
3. Острые кромки притупить

Изм	Кол	N докум	Подпись	Дата	Полупетля.	Серия 1.436-4	Выпуск 2
Констр		Музыка				11.00.01	
Провер		Шевченко				Литера / Вес 0,04 / Масштаб 2:1	
Бригад		Шевченко				Лист / Листов	
Гл. инж.пр		Комнацкий			Ст. 3	ГПИ УПСК	регистр N
Нач отд		Комнацкий					

11012-03 БЧ

Серия 1.436-4 Выпуск 2 | 11.00.02

▽3 Остальное

1. Покрытие. Эм МЛ-165 серебристый ГОСТ 12034-66 I А
2. Х без покрытия.
3. Острые кромки притупить

Изм	Кол	N докум	Подпись	Дата	Полупетля	Серия 1.436-4	Выпуск 2
Констр		Музыка				11.00.02	
Провер		Шевченко				Литера / Вес 0,05 / Масштаб 2:1	
Бригадир		Шевченко				Лист / Листов	
Гл. инж.пр		Комнацкий			Ст. 3	ГПИ УПСК	регистр N
Нач отд		Комнацкий					

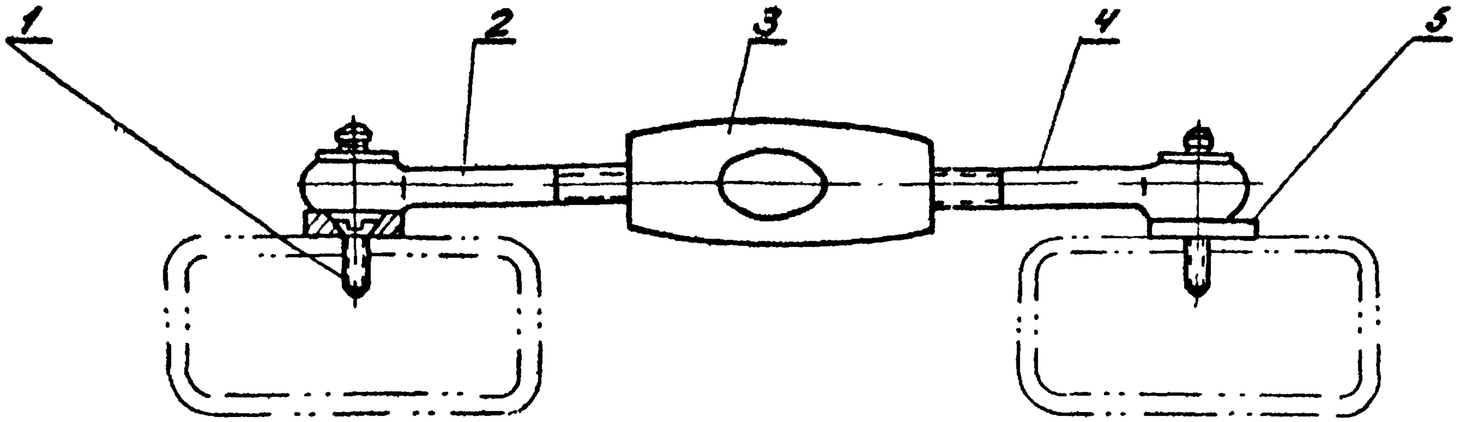

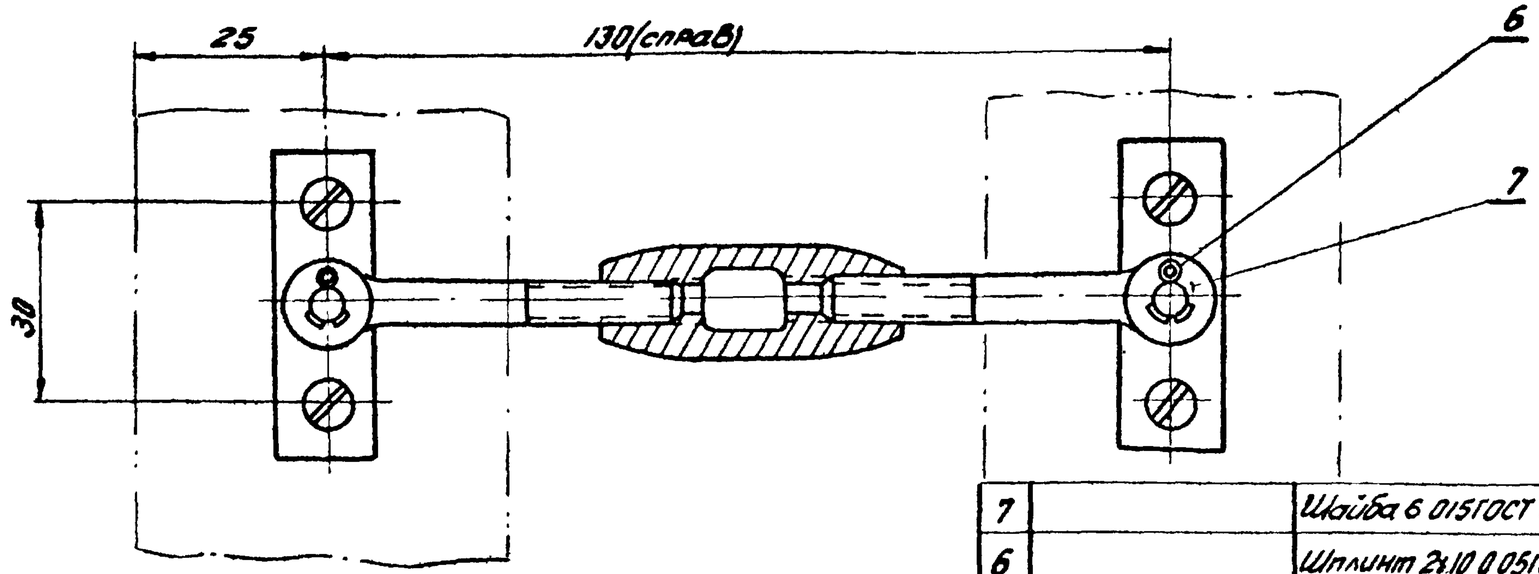

Поз.	Обозначение	Наименование	Кол.	Вес 1 шт.	Вес всех	Матер	Лист
7		Шайба 6 015 ГОСТ 11371-68	2	0.0008	0.001		
6		Шплинт 2х10 0 05 ГОСТ 397-64	2	0.001	0.002		
4	12.00.03	Проушина левая	1	0.02	0.02	Ст 5	
3	12.00.02	Стяжка	1	0.05	0.05	Ст 5	
2	12.00.01	Проушина правая	1	0.02	0.02	Ст 5	
1		Винт М5×12.0.15 ГОСТ 1490-62	4	0.001	0.00		
5	12.01.00	Планка	2	0.01	0.02	Ст 5	

Изм	Кол	N докум.	Подпись	Дата			
Констр.		Музыка			Стяжка	Литера	Вес	Масшт
Провер.		Шевченко					0.12	1:1
Бригад.		Шевченко				Лист 1	Листов 1
Гл.инж.пр.		Комнацкий				ГПИ УПСК	Регистр №
Нач.отд.		Комнацкий					

Серия 1.436-4 Выпуск 2

12.00.00

Серия 1.436-4 Выпуск 2	12.00.02

▽3 остальное

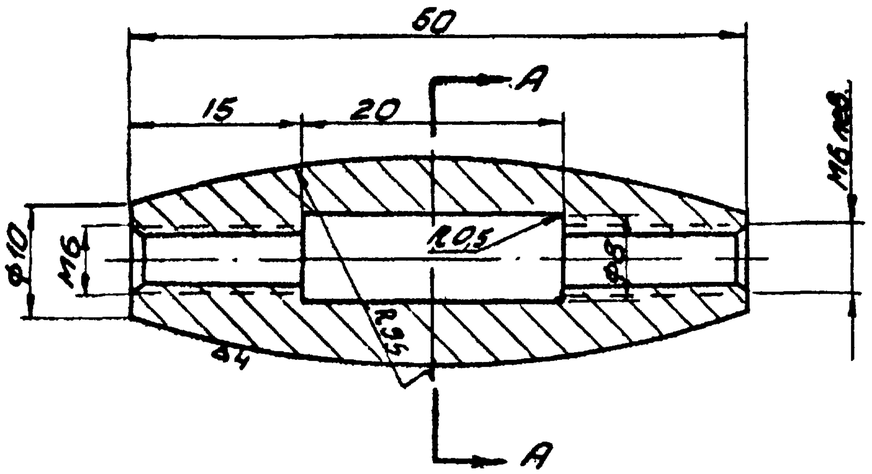

А-А

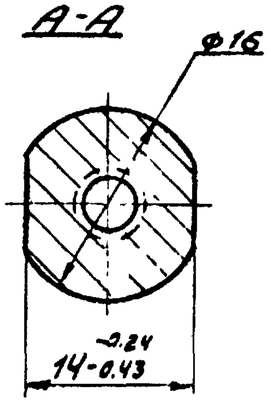

Покрытие: ЭМ МЛ-165, серебристый ГОСТ 12034-66 I А

Изм	Кол	N докум.	Подпись	Дата		Серия 1.436-4	Выпуск 2
Констр		Музыка			Стяжка	12.00.02	
Провер		Шевченко				Литера / Вес 0.05	Масшт. 2:1
Бригад		Шевченко				Лист 1	Листов
Гл.инж.пр		Комнацкий			Ст.5	ГПИ УПСК	Регистр N
Нач.отд.		Комнацкий					

Серия 1.436-4	12.00.01

▽3 остальное

65

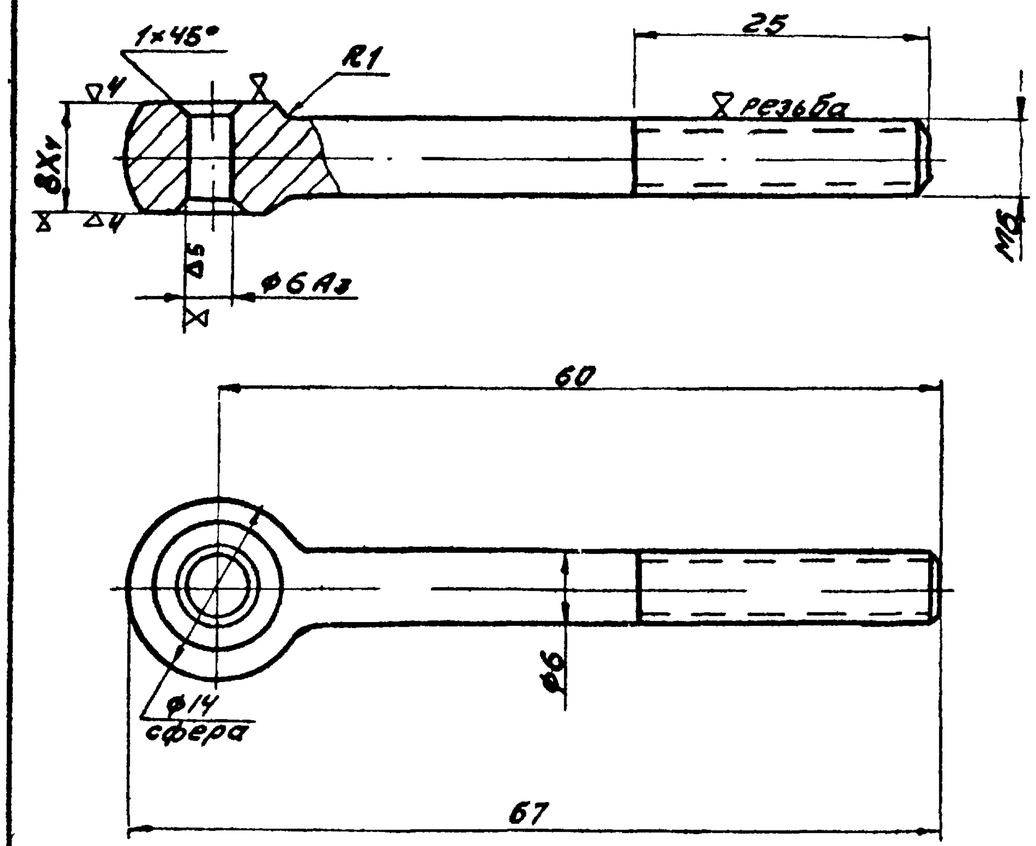

1. Покрытие: ЭМ МЛ-165, серебристый, ГОСТ 12034-66 I А
2. Х – без покрытия.

Изм	Кол	N докум	Подпись	Дата		Серия 1.436-4	Выпуск 2
Констр.		Музыка			Проушина правая	12.00.01	
Провер		Шевченко				Литера / Вес 0.02	Масшт 2:1
Бригад		Шевченко				Лист 1	Листов 1
Гл.инж.пр		Комнацкий			Ст.5	ГПИ УПСК	Регистр
Нач.отд		Комнацкий					

Серия 1.436-4 Выпуск 2 | 12.01.02

▽3 остальное

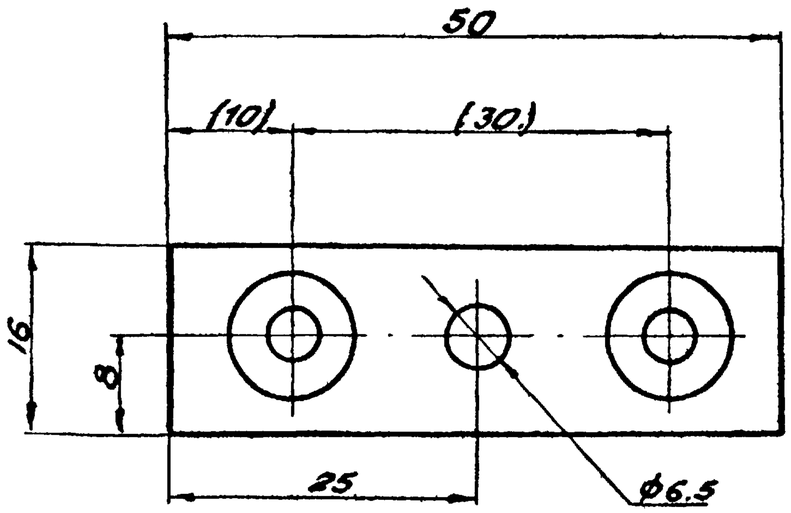

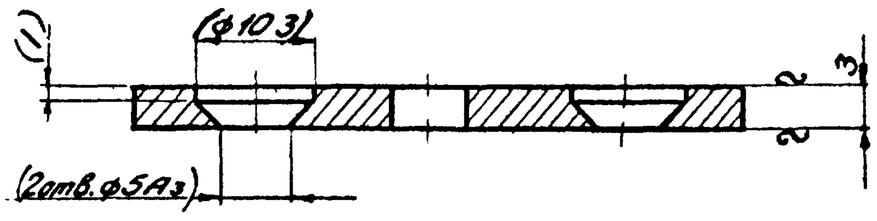

Размеры и чистоту поверхностей, взятые в скобки, выполнить после сварки по черт. 12.01.00.

Изм	Кол	Nдокум	Подпись	Дата		Серия 1.436-4	Выпуск 2
Констр.		Музыка			Лист	12.01.02	
Провер.		Шевченко				Литера / Вес / Масшт.	
Бригад.		Шевченко				0.01	2:1
Гл.инж.пр.		Комнацкий			Ст.3	Лист 1 / Листов 1	
Нач.отд.		Комнацкий				ГПИ УПСК	регистр N

Серия 1.436-4 Выпуск 2 | 12.01.01

▽3 остальное

66

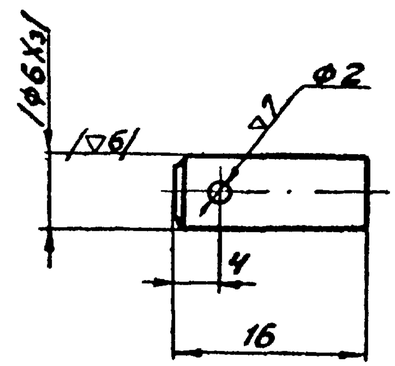

Размеры и чистоту поверхностей, взятые в скобки, выполнить после сварки по чертежам 18.01.00.

Изм	Кол	Nдокум.	Подпись	Дата		Серия 1.436-4	Выпуск 2
Констр.		Музыка			Ось	12.01.01	
Провер.		Шевченко				Литера / Вес / М-б	
Бригад.		Шевченко				0.003	2:1
Гл.инж.пр.		Комнацкий			Ст.3	Лист 1 / Листов 1	
Нач.отд.		Комнацкий				ГПИ УПСК	регистр N

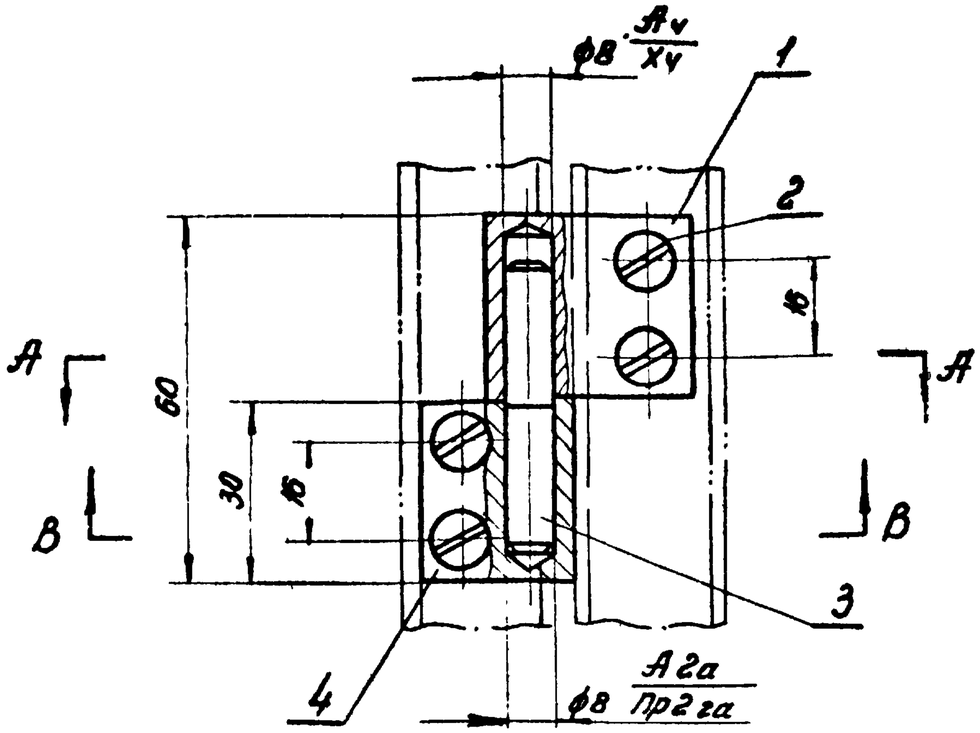

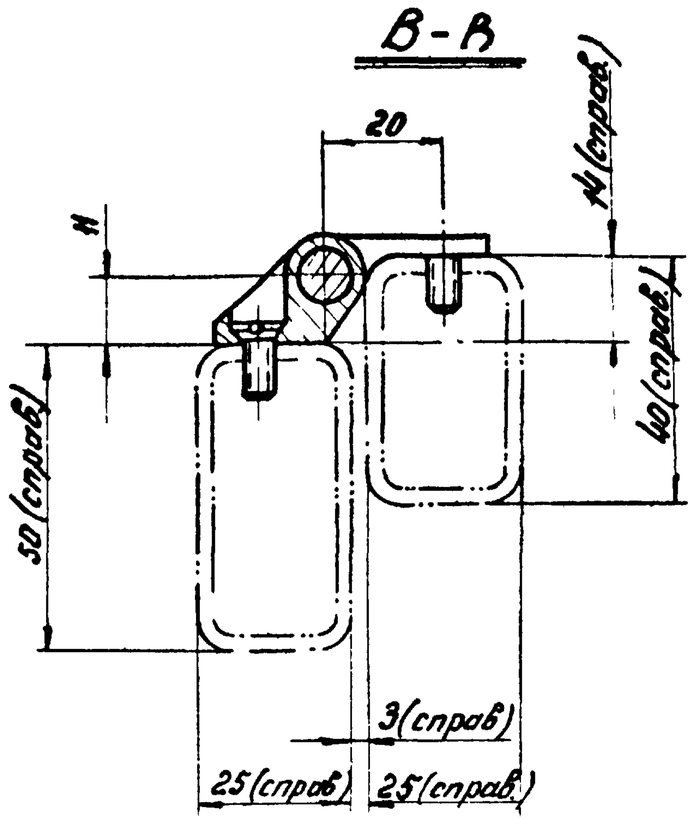

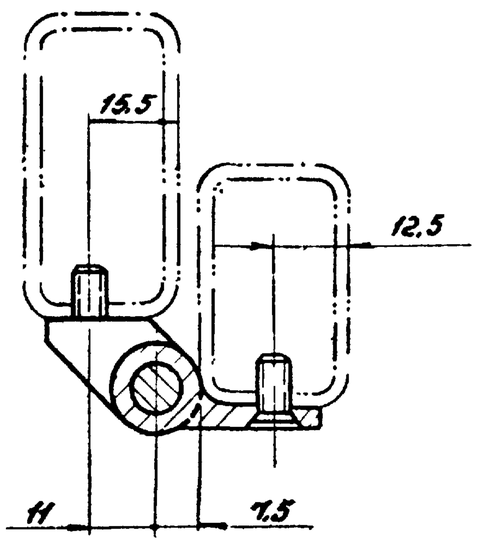

N поз	Обозначение	Наименование	Кол.	1 шт	Всех	Матер	Прим
				Вес			
4	13.00.03	Полупетля	1	0,039	0,039	Ст. 3	
3	09.00.03	Ось	1	0,018	0,018	Сталь 45	
2		Винт М5×12-011 ГОСТ 1490-62	4	0,0012	0,0048		
1	13.00.01	Полупетля	1	0,055	0,055	Ст. 3	

Изм.	Кол.	№ докум.	Подпись	Дата
Констр.		Борзов		
Провер.		Литвинова		
Бригад		Федорец		
Гл.инж.пр.		Корнацкий		
Рук.сект		Корнацкий		
Нач.отд.		Гойдамак		

Петля левая

Серия 1.436-4 Выпуск 2

13.00.00

Литера	Вес	Масштаб
	0,117	1:1

Лист 1 | Листов 1

ГПИ УПСК | Регистр. №

▽3 остальное

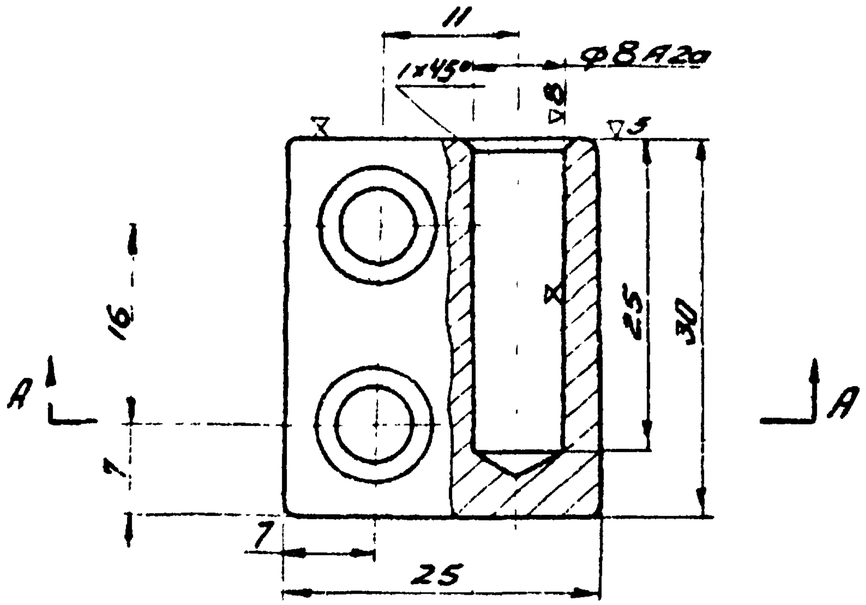

А-А

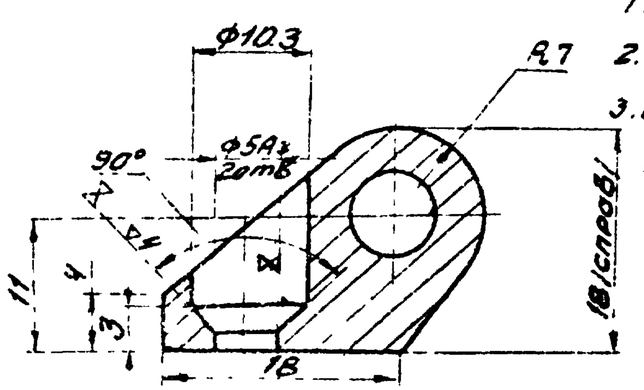

1. Покрытие:
ЭМ МЛ-165
серебристый
ГОСТ12034-66 I А.
2. ⧖ -без покрытия.
3. Острые кромки притупить.

					Серия 1.436-4		Выпуск 2
					13.00.03		
Изм.	Кол.	N докум.	Подпись	Дата	Полупетля		
Констр.		Пономарева				Литера	Вес	М-б
Провер.		Музыка					0.045	2:1
Бригад.		Федорец				Лист 1	Листов 1
Гл.инж.пр.		Комацкий			Ст. 3	ГПИ УПСК	Регистр №
Нач.отд.		Гайдамак					

▽3 остальное

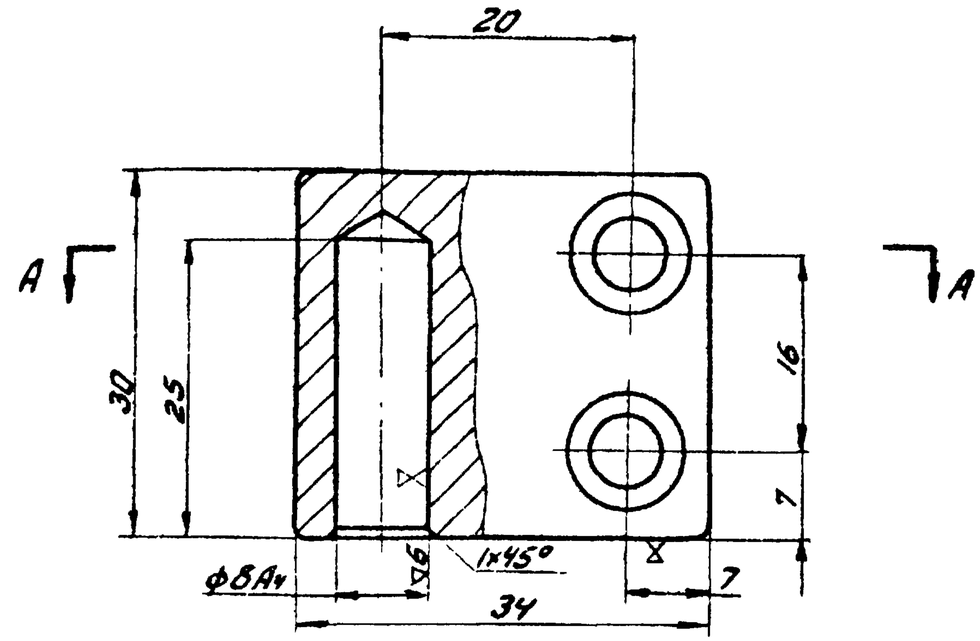

А-А

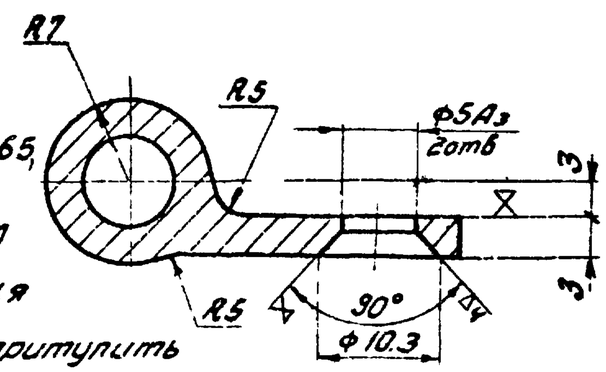

1. Покрытие: ЭМ МЛ-165, серебристый ГОСТ12034-66 I А
2. ⧖ -без покрытия
3. Острые кромки притупить

					Серия 1.436-4		Выпуск 2
					13.00.01		
Изм.	Кол.	N докум.	Подпись	Дата	Полупетля		
Проект.		Пономарева				Литера	Вес	М-б
Провер.		Музыка					0.039	2:1
Бригад.		Федорец				Лист 1	Листов 1
Нач.сект.		Комацкий			Ст 3	ГПИ УПСК	Регистр N
Нач.отд.		Гайдамак					

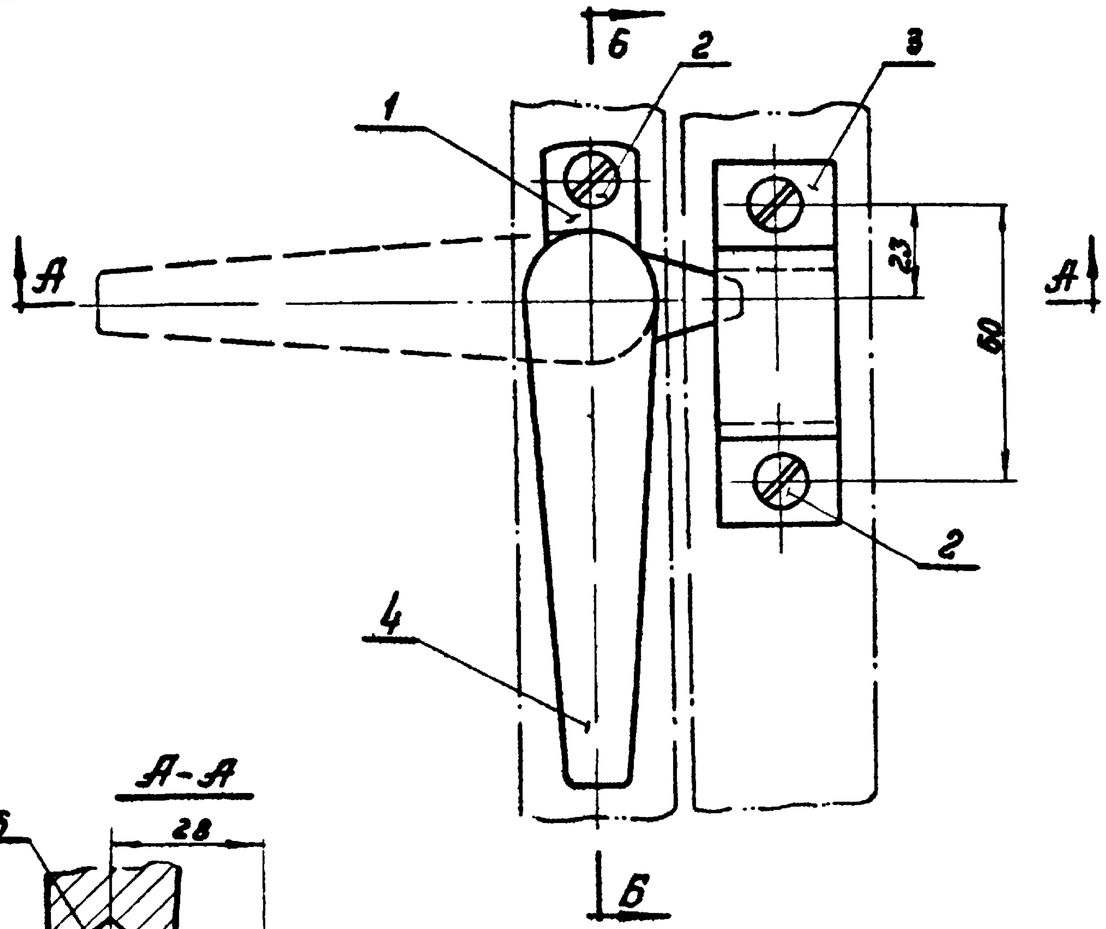

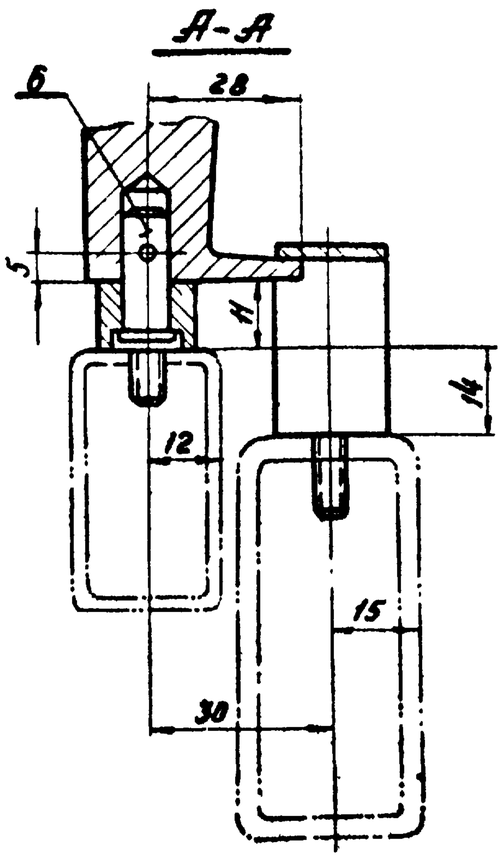

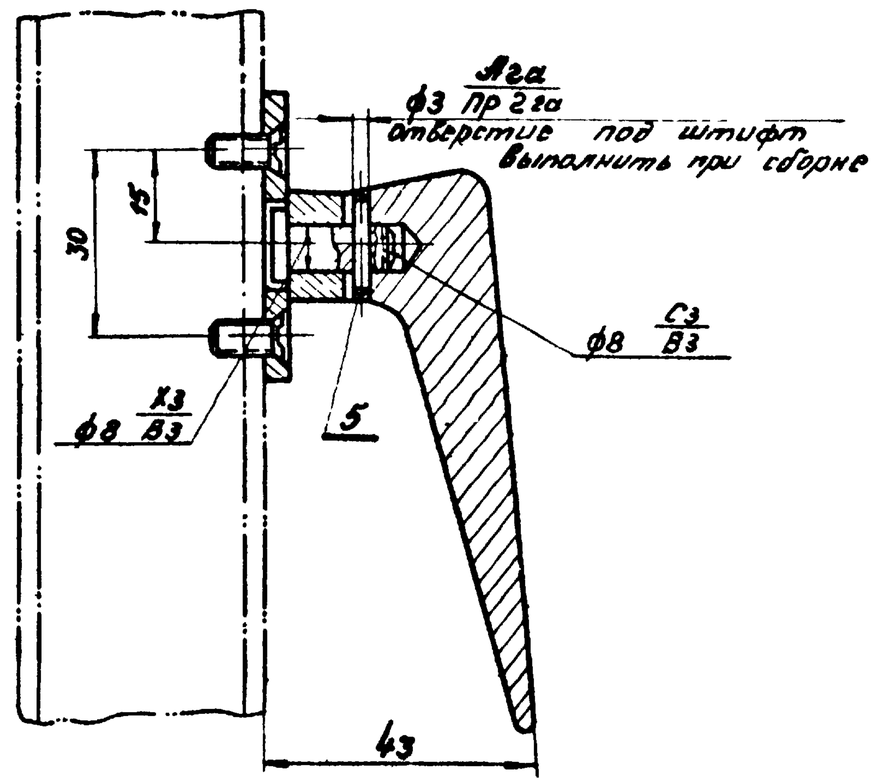

Поз	Обозначение	Наименование	Кол.	1 шт	Всех	Матер.	Прим.
				Вес			
6	06 00.04	Ось	1	0.011	0.011	Сталь 45	
5		Штифт цилиндрич 3Пр 2гх18 ГОСТ 3128-60	1	0.001	0.001		
4	07.00.01	Ручка правая	1	0.13	0.13	Сталь 35Л	
3	14.00.01	Скоба	1	0.05	0.05	Ст. 3	
2		Винт М5х12 ГОСТ 1490-62	4	0.0013	0.0052		
1	06.00.01	Основание	1	0.02	0.02	Ст. 3	

Изм.	Кол.	№ докум.	Подпись	Дата	Замок правый
Констр.		Королев			
Провер.		Литвинов			
Бригад.		Федорец			
Гл. инж. пр.		Комнацкий			
Рук. сект.		Комнацкий			
Нач. отд.		Гайдамак			

Серия 1.436-4 | Выпуск 2

14.00.00.

Литера	Вес	Масштаб
	0.22	1:1

Лист 1 | Листов 1

РПИ УПСК | Регистр

Серия 1.436-4 Выпуск 8 | 12.00.03

▽3 остальное

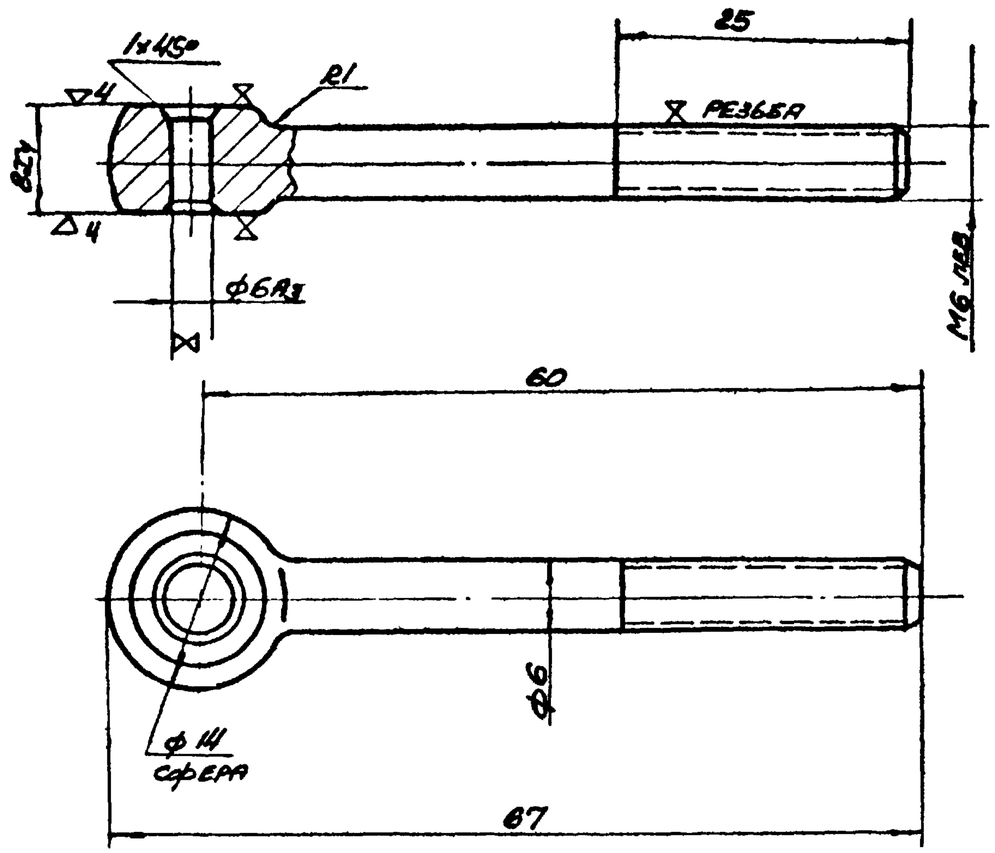

1. Покрытие Эм МЛ-165, серебристая, ГОСТ 12034-66 I а
2. ⧖ - без покрытия.

Изм	Кол	№ докум	Подпись	Дата	Проушина левая	Серия 1.436-4	Выпуск 2
Констр		Музыка				12.00.03	
Провер		Шевченко				Литера / Вес 0,02 / Масшт 2:1	
Бригад		Шевченко			Ст. 5	Лист 1 / Листов 1	
Гл.инж.пр		Комнацкий				ГПИ УПСК	Регистр
Нач.отд		Комнацкий					

Серия 1.436-4 Выпуск 2 | 14.00.01

▽3 остальное

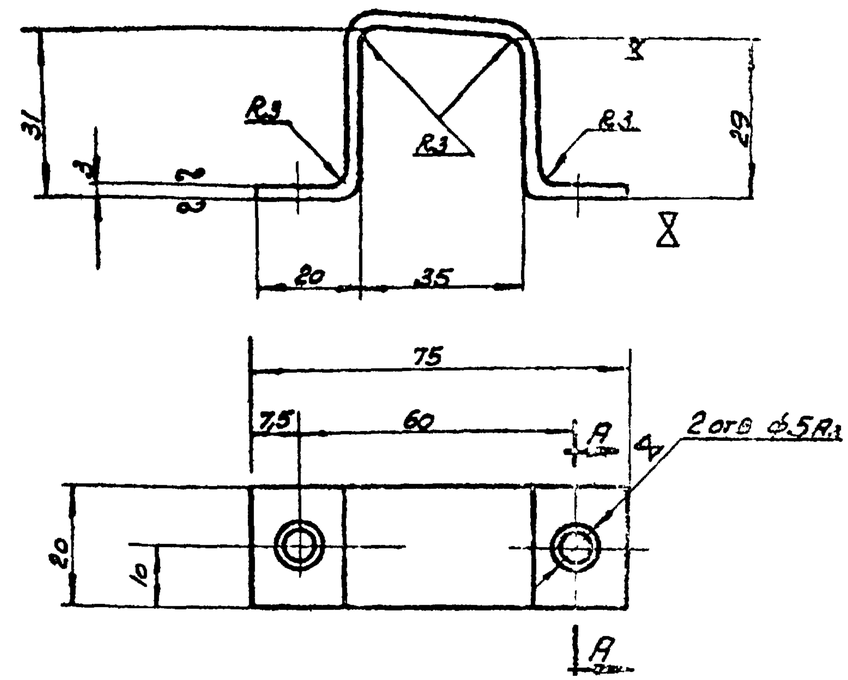

А-А

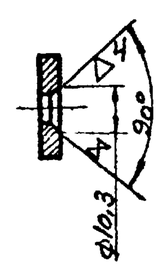

1. Развернутая длина 111 мм
2. Покрытие : Эм МЛ-165, серебристый, ГОСТ 12034-66 I а

Изм	Кол	№ докум			Скоба	Серия 1.436-4	Выпуск 2
Констр		Графинская				14.00.01	
Провер		Музыка				Литера / Вес 0,05 / Масштаб 1:1	
Бригадир		Шевченко			Ст. 3	Лист / Листов	
Гл.инж.пр		Комнацкий				ГПИ УПСК	Регистр
Рук.сект		Комнацкий					
Нач.отд		Гнилянин					

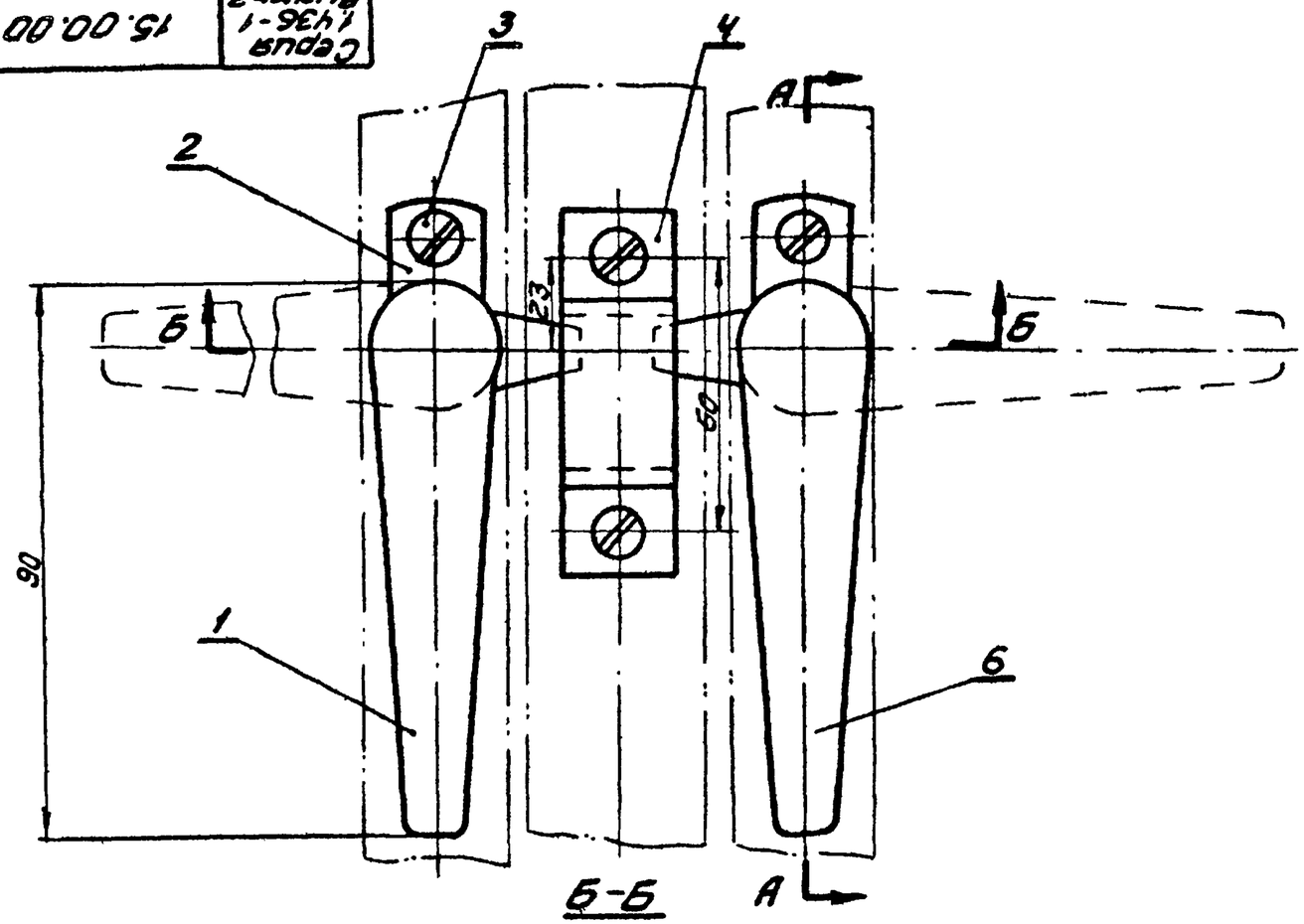

Б-Б

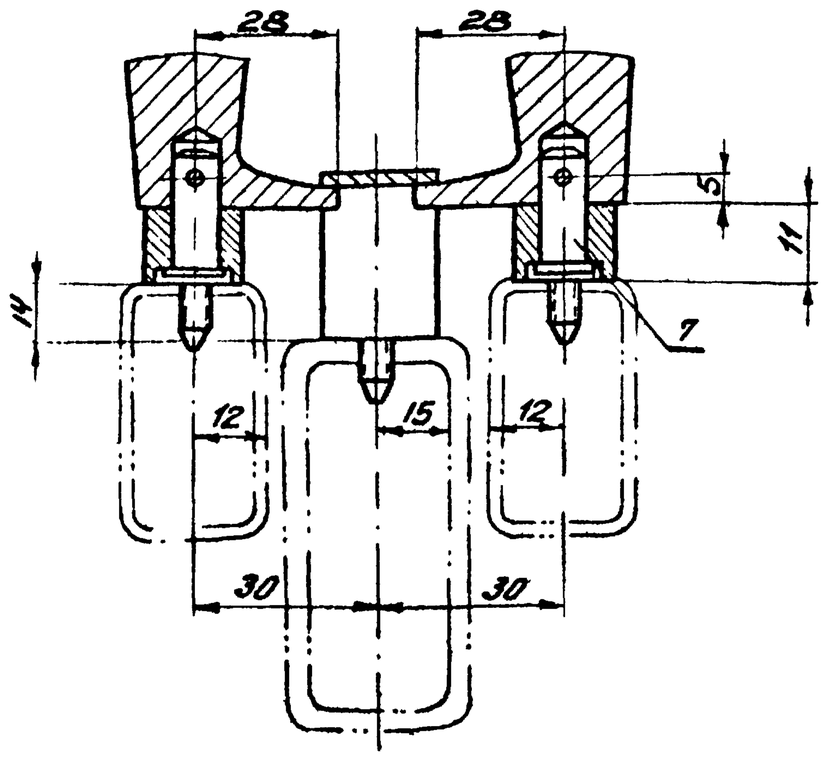

А-А

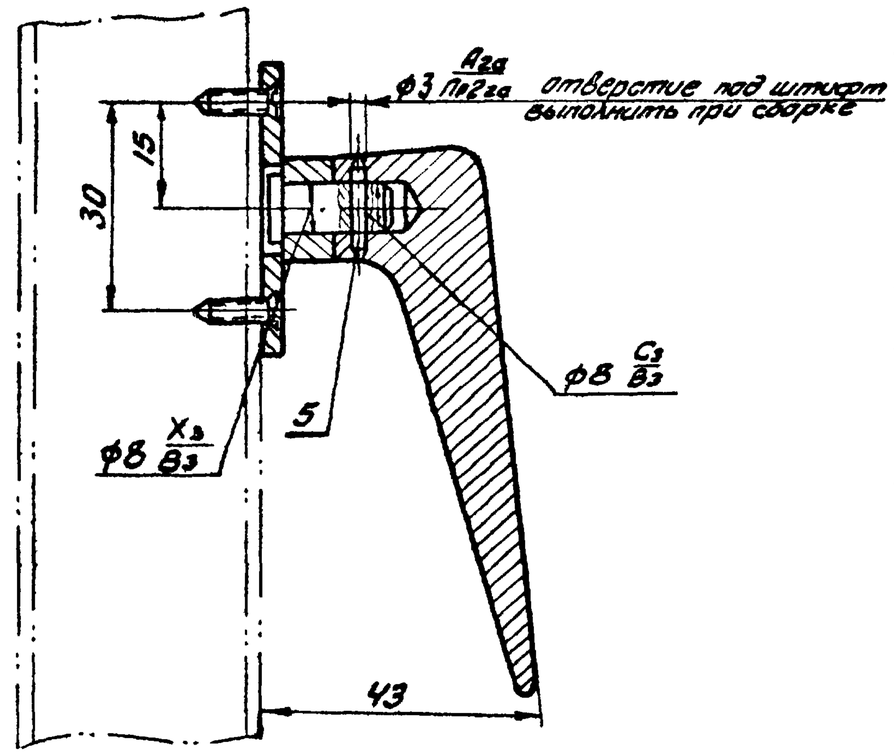

NN поз.	Обозначение	Наименование	Кол	Вес 1шт	Вес всех	Материал	Примечание
7	06.00.04	Ось	2	0.011	0.022	Сталь 45	
6	06.00.03	Ручка левая	1	0.13	0.13	Сталь 35л	
5		Штифт цилиндрический 3ПР2га × 16 ГОСТ 3128-60	4	0.001	0.004		
4	14.00.01	Скоба	1	0.058	0.058	Ст3	
3		Винт М5×12.011 ГОСТ 1490-62	6	0.0013	0.0078		
2	06.00.01	Основание	2	0.02	0.04	Ст 3	
1	07.00.01	Ручка правая	1	0.13	0.13	Сталь 35л	

Изм.	Кол.	N докум.	Подпись	Дата	Замок	Серия 1.436	Выпуск 2
Констр.		Перетятько				15.00.00	
Провери.		Литвинова				Литера / Вес 0.392 / Масштаб 1:1	
Бригад.		Шевченко					
Гл.инж.пр		Комнацкий				Лист 1 / Листов	
Рук.сект		Комнацкий				ГПИ УПСК	Реистр №
Нач.отд		Гаидамак					

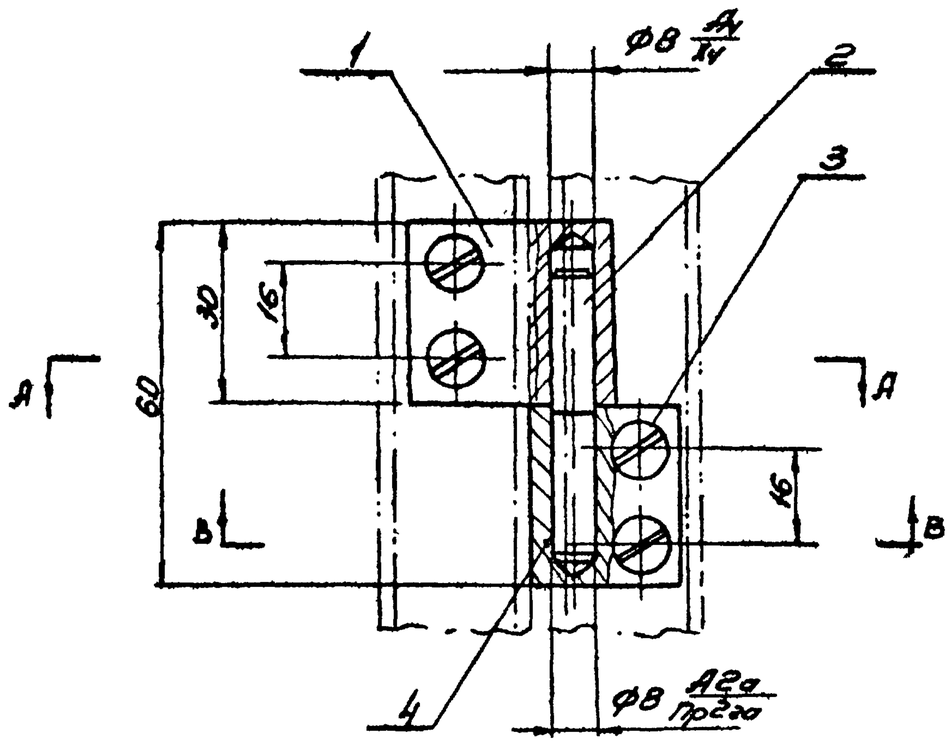

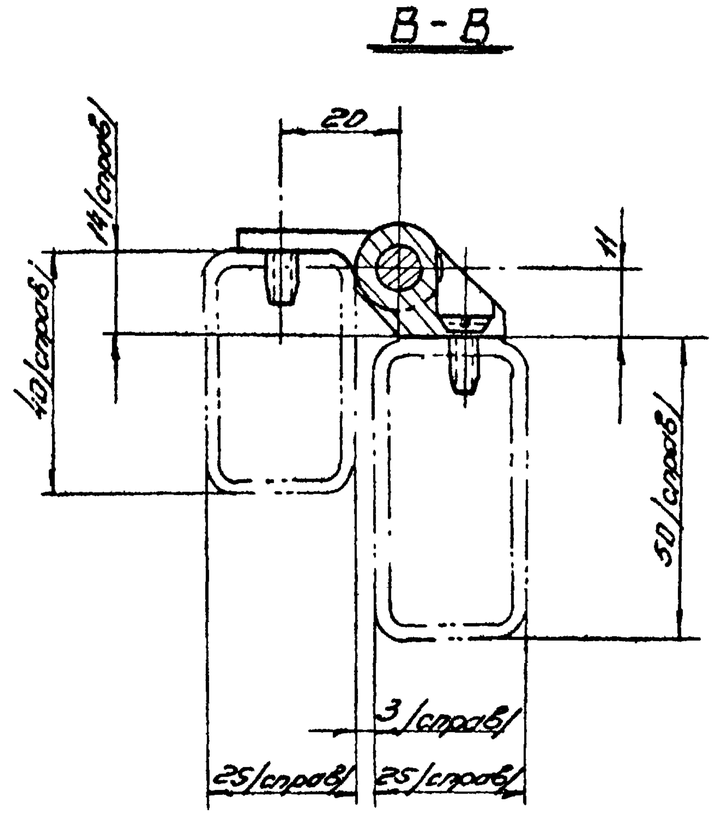

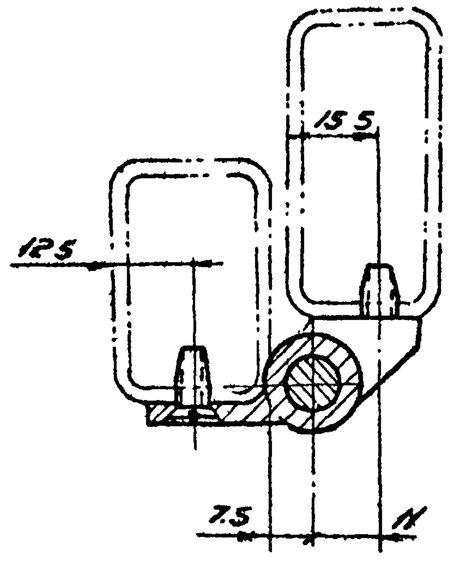

Поз.	Обозначение	Наименование	Кол.	1 шт.	Всех	Материал	Прим.
				Вес			
4	16.00.02	Полупетля	1	0.039	0.039	Ст 3	
3		Винт М5 × 12-0П ГОСТ 1490-62	4	0.0012	0.0048		
2	09.00.03	Ось	1	0.018	0.018	Сталь 45	
1	16.00.01	Полупетля	1	0.055	0.055	Ст.3	

Изм.	Кол.	Н докум.	Подпись	Дата
Констр.	Борзов		
Проверил	Литвинов		
Бригадир	Федорец		
Гл. инж. пр.	Конноцкий		
Нач. сект.	Конноцкий		
Нач. отд.	Гройданак		

Петля правая

Серия 1.436-4 Выпуск 2

16.00.00

Литера	Вес	Масштаб
	0.117	1:1

Лист 1 Листов 1

ГПИ УПСК

Регистр. №

16.00.02	Серия 1.436-4 Выпуск 2	▽3 остальное	73

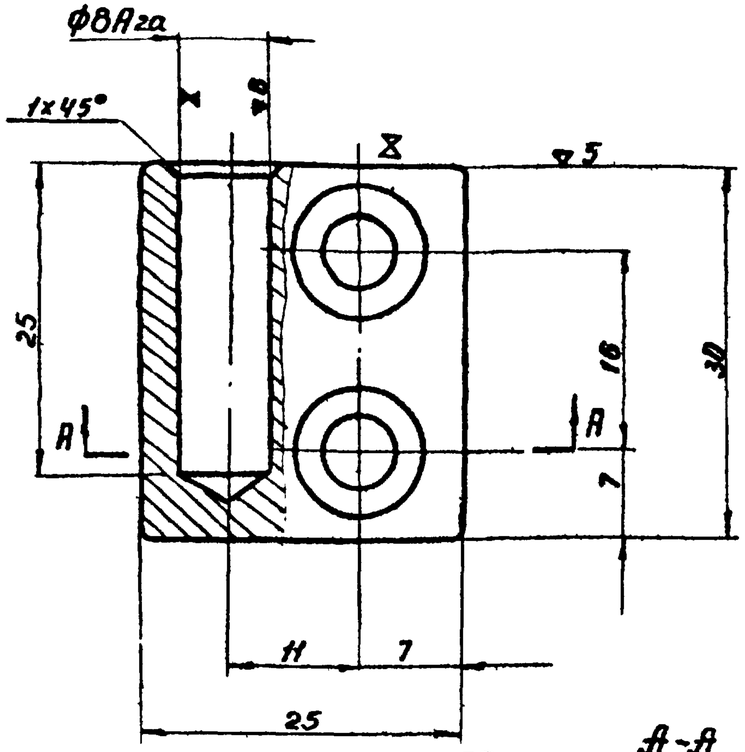

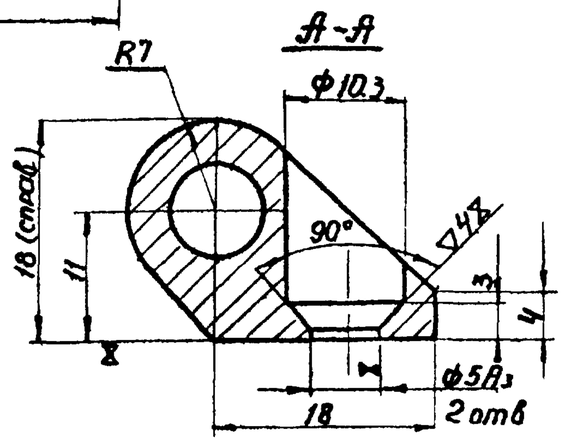

1. Покрытие: Эм МЛ-165 серебристый ГОСТ 12037-66 I А
2. Х – без покрытия
3. Острые кромки притупить

Изм.	Кол.	№ докум.	Подпись	Дата				
Констр.		Пономарев			Получетля	Серия 1.436-4		Выпуск 2
Проверил		Музыка				16.00.02		
Бригадир		Федорец				Литера	Вес	М-б
Гл.инж.пр.		Конноцкий					0.055	2:1
Рук.сект.		Конноцкий			Ст. 3	Лист	Листов	
Нач.отд.		Гайданак				ГПИ УПСК		Регистр.

16.00.01	Серия 1.436-4 Выпуск 2	▽3 остальное	73

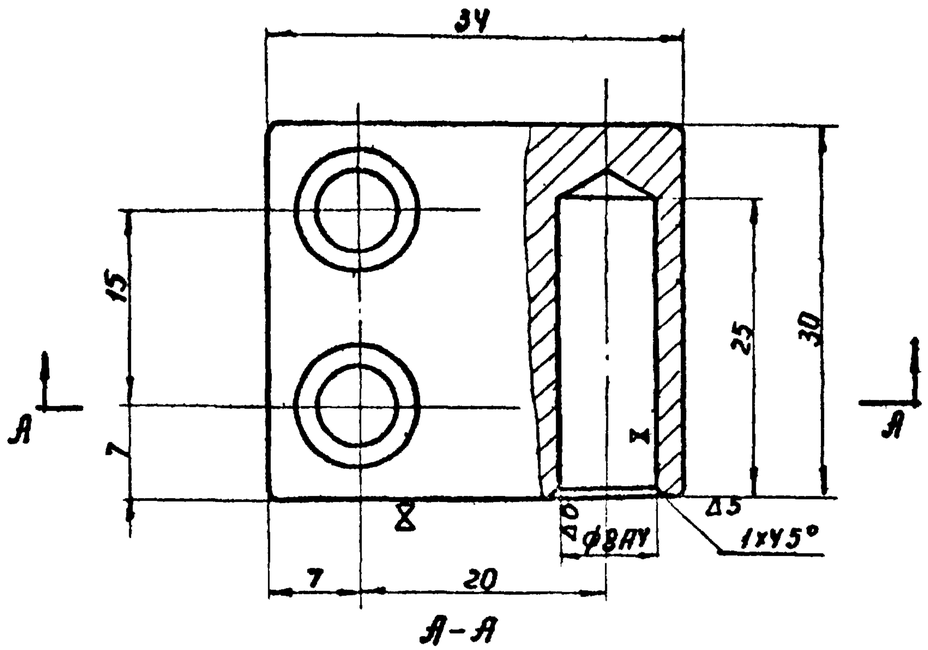

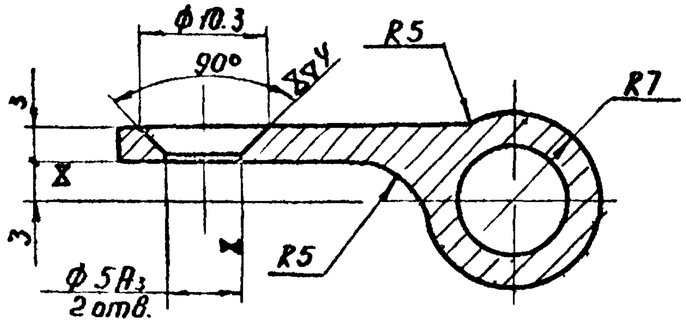

1. Покрытие. Эм МЛ-165, серебристый, ГОСТ 12037-66 I А
2. Х – без покрытия
3. Острые кромки притупить

Изм.	Кол.	№ докум.	Подпись					
Констр.		Пономарев			Получетля	Серия 1.436-4		Выпуск 2
Проверил		Музыка				16.00.01		
Бригадир		Федорец				Литера	Вес	Масшт
Гл.инж.пр.		Конноцкий					0.039	2:1
Нач.отд.		Конноцкий			Ст. 3	Лист 1	Листов 1	
Нач.отд.		Гайданак				ГПИ УПСК		Регистрн

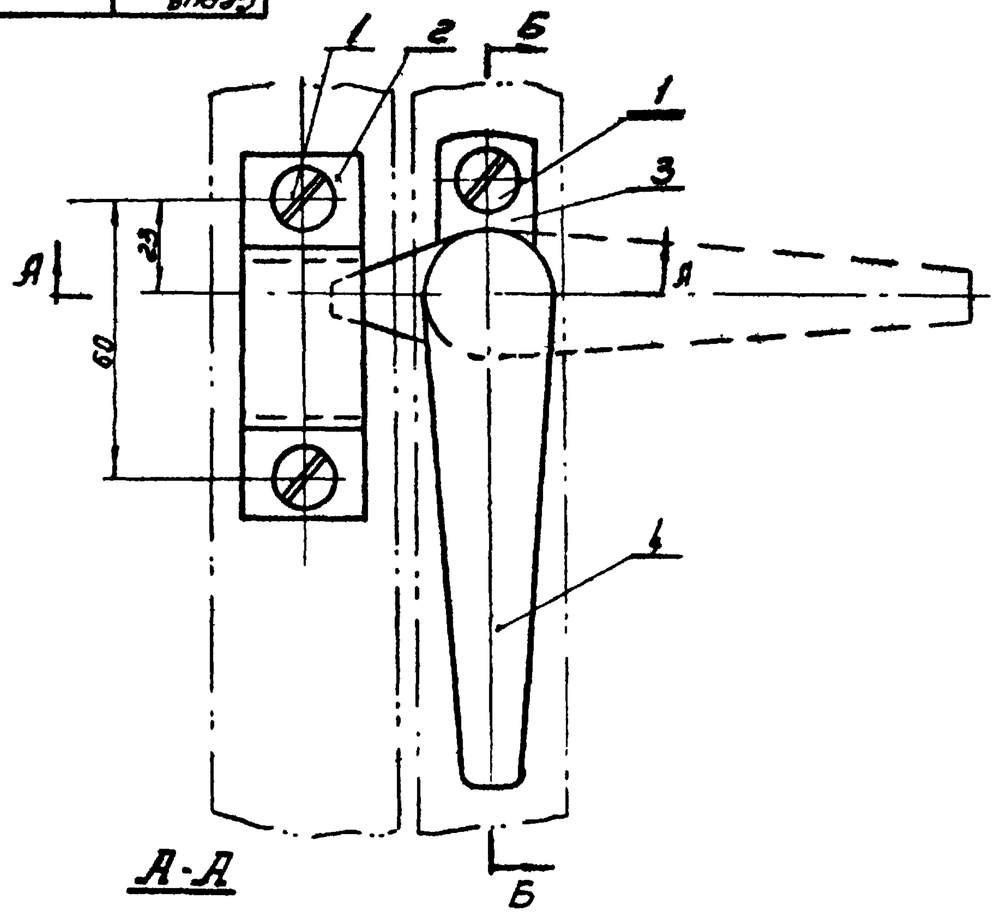

А-А

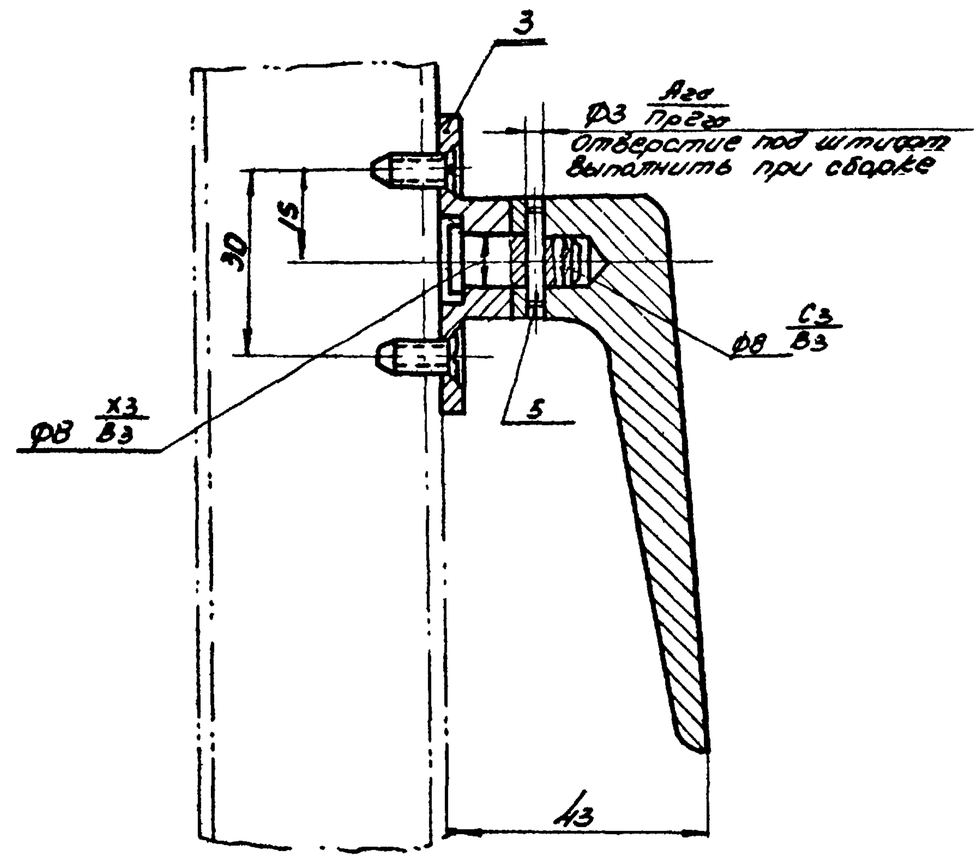

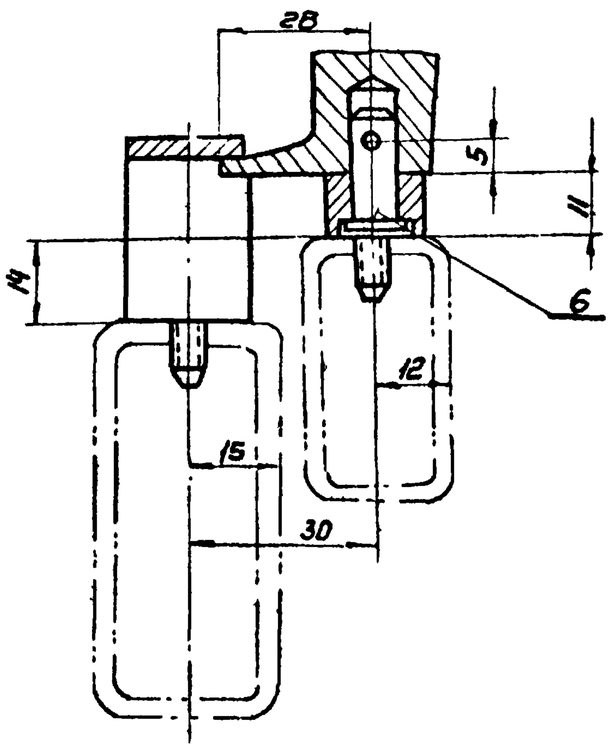

№ поз.	Обозначение	Наименование	Кол	1 шт	Всех	Матер.	Прим
				Вес			
6	06.00.04	Ось	1	0.011	0.011	Сталь 45	
5		Штифт цилиндрич 3Пр2га×16 ГОСТ 3128-60	1	0.001	0.001		
4	06.00.03	Ручка левая	1	0.13	0.13	Сталь 35Л	
3	06.00.01	Основание	1	0.02	0.02	Ст.3	
2	14.00.01	Скоба	1	0.05	0.05	Ст.3	
1		Винт М5×12-011 ГОСТ 1490-62	4	0.0013	0.0052		

Изм.	Кол.	N докум.	Подпись	Дата
Констр.		Рыбчинская		
Проверил		Шевченко		
Бригадир		Федорец		
Гл. инж. пр.		Комнацкий		
Нач. сект.		Комнацкий		
Нач. отд.		Гайдамак		

Замок левый

Серия 1.436-4 | Выпуск 2

17.00.00

Литера	Вес	Масштаб
	0.22	1:1

Лист | Листов

ГПИ УПСК | Регистр N