ГОСУДАРСТВЕННЫЙ КОМИТЕТ
СОВЕТА МИНИСТРОВ СССР ПО ДЕЛАМ СТРОИТЕЛЬСТВА

ТИПОВЫЕ КОНСТРУКЦИИ И ДЕТАЛИ ЗДАНИЙ И СООРУЖЕНИЙ

СЕРИЯ 1.466-1/75

ЖЕЛЕЗОБЕТОННЫЕ МНОГОВОЛНОВЫЕ ОБОЛОЧКИ ПОЛОЖИТЕЛЬНОЙ КРИВИЗНЫ РАЗМЕРАМИ 18×24м и 18×30м ИЗ ПЛИТ 3×6м

ВЫПУСК V-I

ЖЕЛЕЗОБЕТОННЫЕ КОНТУРНЫЕ ФЕРМЫ И КОНТУРНЫЕ ПОЯСА

ЧАСТЬ 2

РАБОЧИЕ ЧЕРТЕЖИ АРМАТУРНЫХ ИЗДЕЛИЙ И ЗАКЛАДНЫХ ДЕТАЛЕЙ

ГОСУДАРСТВЕННЫЙ КОМИТЕТ
СОВЕТА МИНИСТРОВ СССР ПО ДЕЛАМ СТРОИТЕЛЬСТВА

ТИПОВЫЕ КОНСТРУКЦИИ И ДЕТАЛИ ЗДАНИЙ И СООРУЖЕНИЙ

СЕРИЯ 1.466-1/75

ЖЕЛЕЗОБЕТОННЫЕ МНОГОВОЛНОВЫЕ ОБОЛОЧКИ ПОЛОЖИТЕЛЬНОЙ КРИВИЗНЫ РАЗМЕРАМИ 18×24м и 18×30м ИЗ ПЛИТ 3×6м

ВЫПУСК V-I

ЖЕЛЕЗОБЕТОННЫЕ КОНТУРНЫЕ ФЕРМЫ И КОНТУРНЫЕ ПОЯСА

ЧАСТЬ 2

РАБОЧИЕ ЧЕРТЕЖИ АРМАТУРНЫХ ИЗДЕЛИЙ И ЗАКЛАДНЫХ ДЕТАЛЕЙ

РАЗРАБОТАНЫ
ПРОЕКТНЫМ ИНСТИТУТОМ №1
ПРИ УЧАСТИИ ЦНИИПРОМЗДАНИЙ
НИИЖБ, ЦНИИСК И НИИСФ

УТВЕРЖДЕНЫ
ПОСТАНОВЛЕНИЕМ ГОССТРОЯ СССР
ОТ 10 МАЯ 1978 г № 81

Госстрой СССР
Государственный комитет СССР по делам строительства
г. Ленинград

Главный инженер проекта Ю.Ф. Шаповалов
Гл. инженер отдела Ю.А. Ковтунов
Гл. специалист Ф.Ф. Шапиро
Руководитель группы Е.Ф. Ковтунова
Ст. инженер Ю.А. Шапиро
Инженер Р.Ш. Ш.
Инженер Ю.А. Ковтунов
Инженер Ю.А. Ковтунов
Инженер Ю.А. Ковтунов
Инженер Ю.А. Ковтунов

Содержание

Лист		Стр.
	Пояснительная записка	3
	Пространственные каркасы	
1	КП-1, КП-2	
2	КП-3, КП-4	
3	КП-5, КП-6	4
4	КП-7, КП-8	
5	КП-9	
6	КП-10, КП-11	5
7	КП-12, КП-13	
8	КП-14	
9	КП-15	
10	КП-16	
11	КП-17	6
12	КП-18	
13	КП-19	
14	КП-20	7
15	КП-21	
16	КП-22	
	Каркасы	
17	КР-1, КР-2	
18	КР-3, КР-4	8
19	КР-5, КР-6	
20	КР-7, КР-8	
21	КР-9, КР-10	
22	$КР-11^{т}_{н}$, $КР-12^{т}_{н}$	9
23	КР-13	
24	$КР-14^{т}_{н}$	
25	КР-15	
26	КР-16	10
27	КР-17	
28	$КР-18^{т}_{н}$	
29	КР-19	
30	КР-20	
31	КР-21	11
32	КР-22, КР-23	
33	КР-24, КР-25	
34	КР-26	
35	КР-27, КР-28	12
36	КР-29, КР-30	
37	КР-31	
38	КР-32А, КР-32Б, КР-33А, КР-33Б	13
39	$КР-34^{т}_{н}$	
40	$КР-35^{т}_{н}$	
41	КР-36, КР-37	
42	КР-38, КР-39	14
43	КР-40, КР-41	
44	КР-42, КР-43	
45	$КР-44^{т}_{н}$	
46	$КР-45^{т}_{н}$	
47	КР-46, КР-47	15
48	КР-48	
49	КР-49, КР-50	
50	КР-51, КР-52	16
51	КР-53	
52	КР-54, КР-55	
	Сетки	
53	С-1, С-2	
54	С-3	17
55	С-4	
56	С-5, С-6	18
57	С-7	
	Арматурные элементы	
58	АЭ-1÷АЭ-4	
59	АЭ-5÷АЭ-10	18
60	АЭ-11÷АЭ-14	
61	АЭ-15÷АЭ-18	
62	АЭ-19÷АЭ-21	19
63	АЭ-22÷АЭ-24	
	Отдельные позиции	
64	Позиции 1÷15	19
	Закладные детали	
65	М-1	
66	М-2	20
67	М-3, М-4	
68	М-5, М-6	
69	М-7	
70	М-8	21
71	М-9	
72	М-10	
73	М-11, М-12	
74	М-13	22
75	М-14, М-15	
76	М-16, М-17	
77	М-18	
78	М-19	
79	М-20	23
80	М-21, М-22	
81	М-23	
82	М-24, М-25	24
83	М-26, М-27	
84	М-28, У-1	

Госстрой СССР
Проектный институт №1

Нач отд №16 | Гл констр пр. | Рук. группы | Ст. инженер | Разработал | Проверил | Согласовал

ТК	Оболочки размером 18×24м и 18×30м	Серия 1.266-1/75
1976	Содержание	Вып. 1 часть 2

Пояснительная записка

1. В серии 1.466-1/75 разработаны чертежи железобетонных многоволновых оболочек положительной кривизны размерами 18х24 м и 18х30 м с железобетонными и стальными диафрагмами для покрытий бескрановых зданий и зданий, оборудованных подвесными кранами, бесфонарных, с зенитными и светоаэрационными фонарями.

2. Настоящий выпуск I-1, часть 2 содержит рабочие чертежи арматурных изделий и закладных деталей для контурных ферм и контурных поясов, разработанных в выпуске I-1, часть 1.

3. Арматурные изделия (пространственные каркасы, плоские каркасы, сетки, отдельные позиции), закладные детали должны изготавливаться в соответствии с требованиями следующих нормативных и инструктивных документов:

а) Главы СНиП II-В.1-62 „Бетонные и железобетонные конструкции"

б) ГОСТ 10922-75 „Арматура и закладные детали сварные для железобетонных конструкций. Технические требования и методы испытаний"

в) ГОСТ 19292-73 „Соединения сварные элементов закладных деталей сборных железобетонных конструкций. Контактная и автоматическая сварка плавлением. Основные типы и конструктивные элементы".

г) ГОСТ 5264-69 „Швы сварных соединений. Ручная электродуговая сварка. Основные типы и конструктивные элементы".

д) „Указаний по сварке соединений арматуры и закладных деталей железобетонных конструкций" (СН393-69).

е) Указаний серии 1.400-6 „Унифицированные закладные детали сборных железобетонных конструкций зданий промышленных предприятий".

ж) Инструкции по технологии изготовления и установке стальных закладных деталей в сборных железобетонных и бетонных изделиях (СН 313-65).

и) ГОСТ 20213-74 „Фермы стропильные железобетонные безраскосные."

4. Изготовление сеток, плоских и пространственных каркасов следует выполнять при помощи контактной точечной сварки. Пространственные каркасы собираются из плоских сварных каркасов и отдельных соединительных стержней, привариваемых электросварочными клещами к продольным стержням плоских каркасов в специальном кондукторе, обеспечивающем проектное очертание плоских каркасов и расстояний между ними.

Допускается изготовление пространственных каркасов и другими способами. Например, каркасы могут быть изготовлены из отдельных продольных стержней с установкой поперечных замкнутых хомутов. Соединение продольных стержней с замкнутой поперечной арматурой при отсутствии сварочных клещей допускается производить вязальной проволокой.

5. Приварка анкеров втавр в закладных деталях осуществляется дуговой сваркой под слоем флюса или контактным способом на автоматах или полуавтоматах в соответствии с ГОСТом 10922-75 электродами типа Э42А-Ф, Э50А-Ф.

6. Сварка пластин под прямым углом в закладных деталях М-2, М-8, М-9, М-13, М-18, М-19, У-1 осуществляется при подготовленных кромках в соответствии с ГОСТом 5264-69 электродами типа Э42, Э46.

7. Сварка стержней с плоскими элементами внахлестку в закладных деталях М-2, М-10, М-13, М-20, У-1 осуществляется контактной сваркой электродами типа Э42А-Ф, Э50А-Ф.

8. Заварка анкеров закладных деталей М-3, М-4, М-8, М-9, М-18, М-19 в раззенкованных отверстиях производится при изготовлении пространственных каркасов до установки их в опалубочную форму.

9. Форма и размеры высадных головок арматурных элементов АЭ-1÷АЭ-24 должны соответствовать указанным на чертеже и в таблице.

Диаметр арматурного стержня Д	Размеры головки	
	а	б
16	32	18
18	36	19
20	36	19
22	42	20
25	42	20
28	54	25
32	54	25

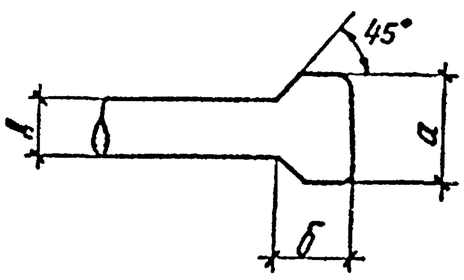

10. При упрочнении напрягаемой арматуры класса АIIIв должен осуществляться контроль напряжений и удлинений. Контролируемая величина напряжения должна составлять 5500 кг/см²; а предельное удлинение при этом напряжении не должно превышать: для арматуры из стали марки 35ГС — 4,5%, а из стали марки 25Г2С — 3,5%; при контроле только удлинения его величины должны составлять: для арматуры из стали марки 35ГС — 4,5%, а из стали марки 25Г2С — 3,5%.

ТК	Оболочки размером 18х24 м и 18х30 м	Серия 1.466-1/75
1976	Пояснительная записка	Вып. I-1 Часть 2

Госстрой СССР Проектный институт №1 г. Ленинград

Гл. инженер проекта Сидоренко; Нач. отдела Бельсон; Гл. конструктор Шедер; Гук группы Гук; Ст. инженер Проскурин; Сидоренко

КП-1, КП-2

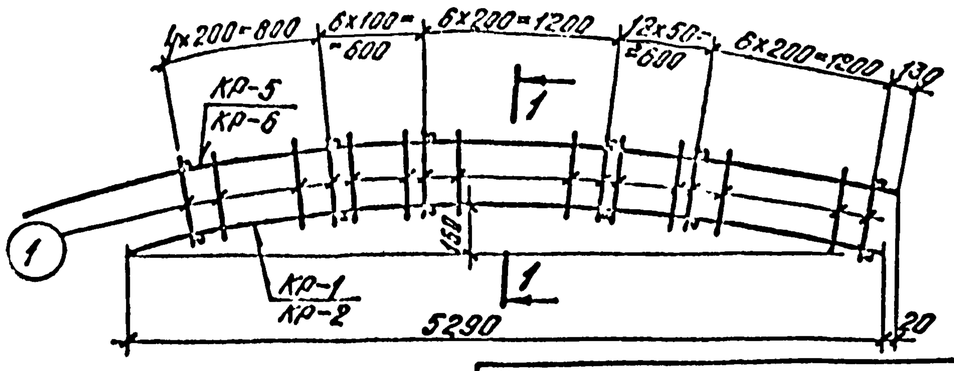

1—1

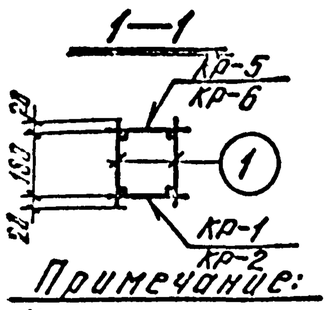

Примечание:

1. Указания по установке закладных деталей в пространственных каркасах см. в пояснительной записке п.8

Спецификация арматурных изделий на один элемент

марка элемента	марка изделия	кол-во шт.	№ листа проекта	вес кг
КП-1	КР-1	1	17	24.8
	КР-5	1	19	
	поз.1	70	1	
КП-2	КР-2	1	17	40.2
	КР-6	1	19	
	поз.1	70	1	

Спецификация арматуры на одно арматурное изделие

марка изделия	№№ поз.	эскиз	ф мм	длина мм	кол. шт.	общая длина м	общий вес поз. кг
отд. поз.	1	—	6АIII	220	70	15.4	3.3

Госстрой СССР проектный институт №1 г. Ленинград

Нач. отд. Акопян; Гл. констр. пр. Першанок; Рук. группы Шапиро; Ст. инженер Волбисон; Исполнит. Якобс; Проверил Черный; Раша; Сарафанова; Волбисон

ТК 1975 — Оболочки размером 18×24 м и 18×30 м — Серия 1.466-1/75

Пространственные каркасы КП-1, КП-2 — Вып. I-1 часть 2 — Лист 1

КП-3, КП-4

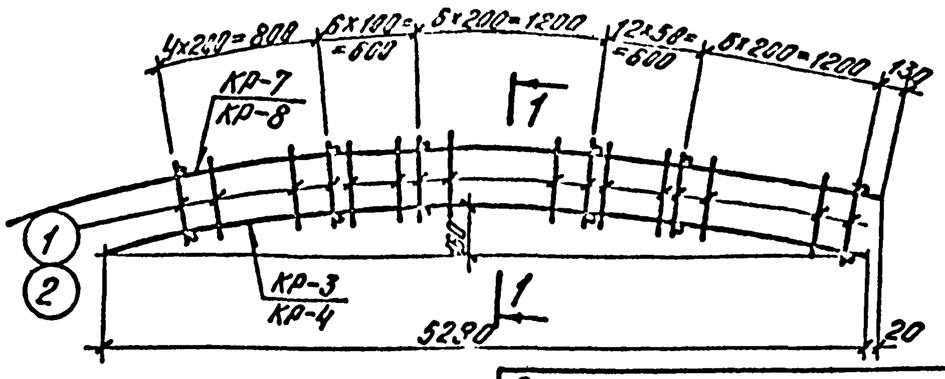

1—1

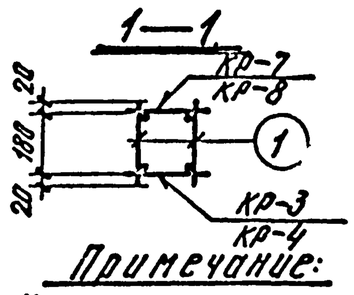

Примечание:

1. Указания по установке закладных деталей в пространственных каркасах см. в пояснительной записке п.8

Спецификация арматурных изделий на один элемент

марка элемента	марка изделия	кол-во шт.	№ листа проекта	вес кг
КП-3	КР-3	1	18	60.8
	КР-7	1	20	
	поз.1	70	2	
КП-4	КР-4	1	18	75.9
	КР-8	1	20	
	поз.2	70	2	

Спецификация арматуры на одно арматурное изделие

марка изделия	№№ поз.	эскиз	ф мм	длина мм	кол. шт.	общая длина м	общий вес поз. кг
отд. поз.	1	—	6АIII	220	70	15.4	3.3
	2	—	8АIII	220	70	15.4	6.1

Госстрой СССР проектный институт №1 г. Ленинград

Нач. отд. Акопян; Гл. констр. пр. Першанок; Рук. группы Шапиро; Ст. инженер Волбисон; Исполнит. Якобс; Проверил Черный; Раша; Сарафанова; Волбисон

ТК 1976 — Оболочки размером 18×24 м и 18×30 м — Серия 1.466-1/75

Пространственные каркасы КП-3, КП-4 — Вып. I-1 часть 2 — Лист 2

КП-5, КП-6

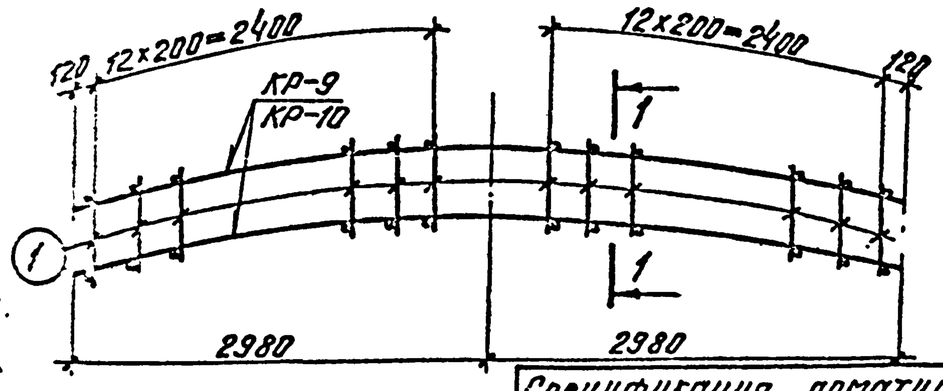

1—1

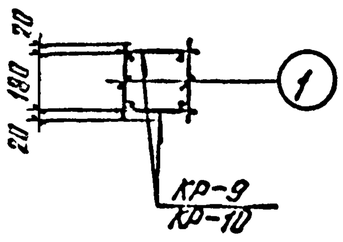

Спецификация арматурных изделий на один элемент

марка элемента	марка изделия	кол-во шт.	№ листа проекта	вес кг
КП-5	КР-9	2	21	25.8
	поз.1	52	3	
КП-6	КР-10	2	21	42.4
	поз.1	52	3	

Спецификация арматуры на одно арматурное изделие

марка изделия	№№ поз.	эскиз	ф мм	длина мм	кол. шт.	общая длина м	общий вес поз. кг
Отд. поз	1	—	6АIII	220	52	11.4	2.4

Госстрой СССР проектный институт №1 г. Ленинград

Нач. отд. №6; Гл. констр. пр.; Рук. группы; Ст. инженер

ТК 1976 — Оболочки размером 18×24 м и 18×30 м — Серия 1.466-1/75

Пространственные каркасы КП-5, КП-6 — Вып. I-1 часть 2 — Лист 3

КП-7, КП-8

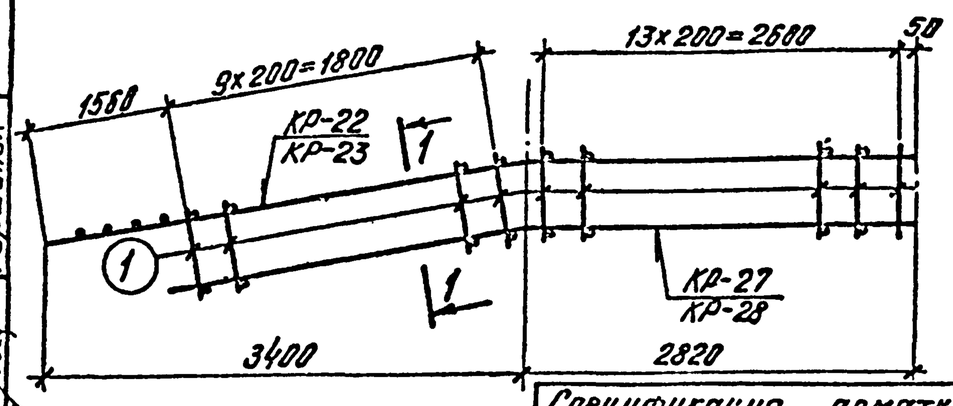

1—1

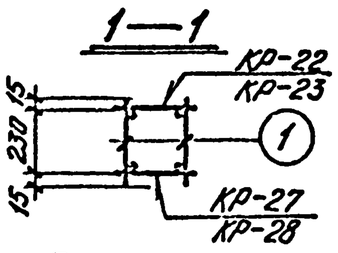

Примечание:

1. Указания по установке закладных деталей в пространственных каркасах см. в пояснительной записке п.8.

Спецификация арматурных изделий на один элемент

марка элемента	марка изделия	кол-во шт.	№ листа проекта	вес кг
КП-7	КР-22	1	32	26.1
	КР-27	1	35	
	поз.1	48	4	
КП-8	КР-23	1	32	42.8
	КР-28	1	35	
	поз.1	48	4	

Спецификация арматуры на одно арматурное изделие

марка изделия	№№ поз.	эскиз	ф мм	длина мм	кол. шт.	общая длина м	общий вес поз. кг
отд. поз.	1	—	6АII	260	48	12.5	2.8

Госстрой СССР проектный институт №1 г. Ленинград

Нач. отд. №6; Гл. констр. пр.; Рук. группы; Ст. инженер

ТК 1975 — Оболочки размером 18×24 м и 18×30 м — Серия 1.466-1/75

Пространственные каркасы КП-7, КП-8 — Вып. I-1 часть 2 — Лист 4

КП—9

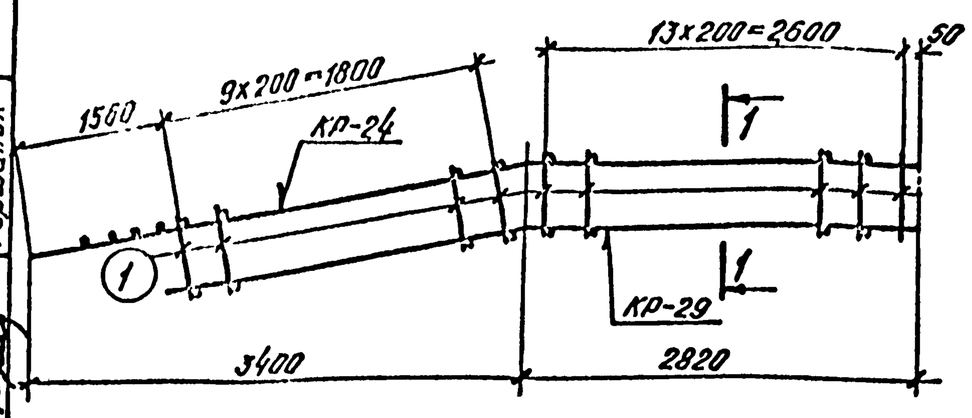

1—1

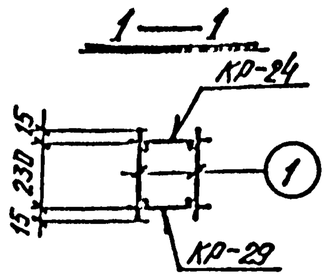

Примечание:

1. Указания по установке закладных деталей в пространственных каркасах см. в пояснительной записке п. 8

Спецификация арматурных изделий на один элемент

Марка элемента	Марка изделия	Кол-во шт.	№ листа проекта	Вес кг
КП—9	КР-24	1	33	49,2
	КР-29	1	36	
	поз.1	48	5	

Спецификация арматуры на одно арматурное изделие

Марка изделия	№№ поз.	Эскиз	Ф мм	Длина мм	Кол. шт.	Общая длина м	Общий вес поз. кг
Отд. поз.	1	—	6АIII	260	48	12,5	2,8

Госстрой СССР Проектный институт № 1 г. Ленинград

Нач. отд. Аколян; Гл. констр. пр. Ашмуф; Рук. группы Шапиро; Ст. инженер Раша; Исполнит. Ашмуф; Проверил Гершанок; Нормоконтр. Сарафанова; Больфсон

ТК 1976 — Оболочки размером 18x24 м и 18x30 м — Серия 1.466-1/75 Вып.1-1 часть 2 — Лист 5

Пространственный каркас КП-9

КП—10, КП—11

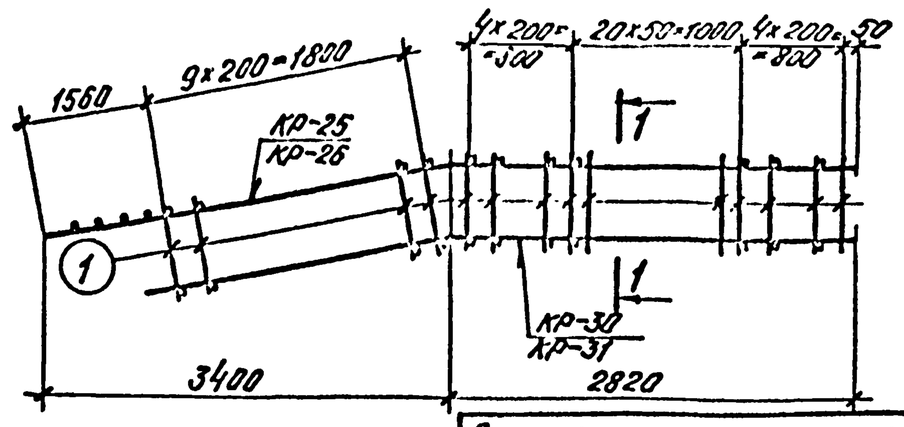

1—1

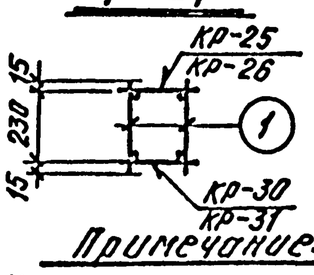

Примечание:

1. Указания по установке закладных деталей в пространственных каркасах см. в пояснительной записке п. 8

Спецификация арматурных изделий на один элемент

Марка элемента	Марка изделия	Кол-во шт.	№ листа проекта	Вес кг
КП—10	КР-25	1	33	63,2
	КР-30	1	56	
	поз.1	78	6	
КП—11	КР-26	1	34	76,3
	КР-31	1	37	
	поз.1	78	6	

Спецификация арматуры на одно арматурное изделие

Марка изделия	№№ поз.	Эскиз	Ф мм	Длина мм	Кол. шт.	Общая длина м	Общий вес поз. кг
Отд. поз.	1	—	6АII	260	78	20,3	4,5

Госстрой СССР Проектный институт № 1 г. Ленинград

Нач. отд. Аколян; Гл. констр. пр. Ашмуф; Рук. группы Шапиро; Ст. инженер Раша; Исполнит. Ашмуф; Проверил Гершанок; Нормоконтр. Сарафанова; Больфсон

ТК 1976 — Оболочки размером 18x24 м и 18x30 м — Серия 1.466-1/75 Вып.1-1 часть 2 — Лист 6

Пространственные каркасы КП-10, КП-11

КП—12, КП—13

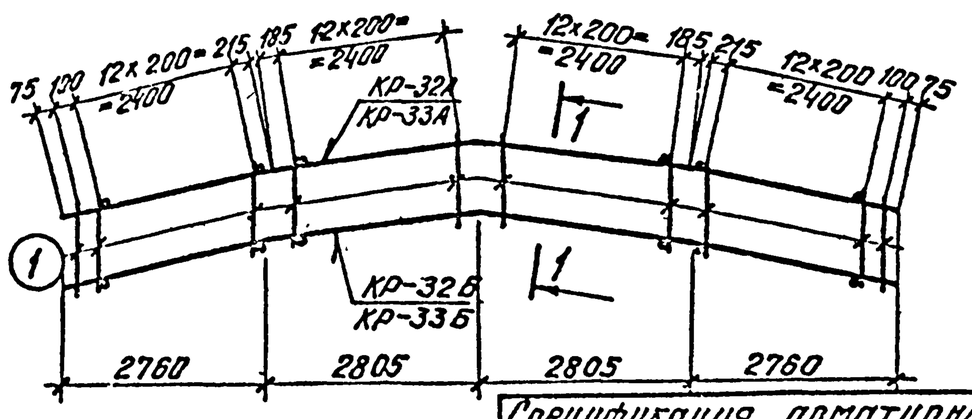

1—1

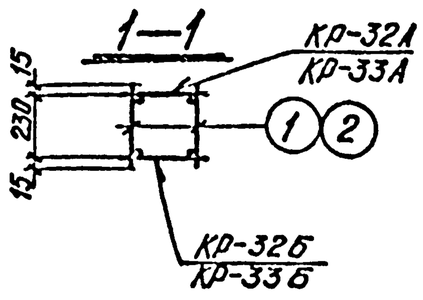

Спецификация арматурных изделий на один элемент

Марка элемента	Марка изделия	Кол-во шт.	№ листа проекта	Вес кг
КП-12	КР-32А	1	38	49,6
	КР-32Б	1	38	
	поз.1	108	7	
КП-13	КР-33А	1	38	80,6
	КР-33Б	1	38	
	поз.1	108	7	

Спецификация арматуры на одно арматурное изделие

Марка изделия	№№ поз.	Эскиз	Ф мм	Длина мм	Кол. шт.	Общая длина м	Общий вес поз. кг
Отд. поз.	1	—	6АIII	260	108	28,1	6,2

Госстрой СССР Проектный институт № 1 г. Ленинград

Нач. отд. Аколян; Гл. констр. пр. Ашмуф; Рук. группы Шапиро; Ст. инженер Раша; Исполнит. Ашмуф; Проверил Гершанок; Нормоконтр. Сарафанова; Больфсон

ТК 1976 — Оболочки размером 18x24 м и 18x30 м — Серия 1.466-1/75 — Лист 7

Пространственные каркасы КП-12, КП-13

КП—14

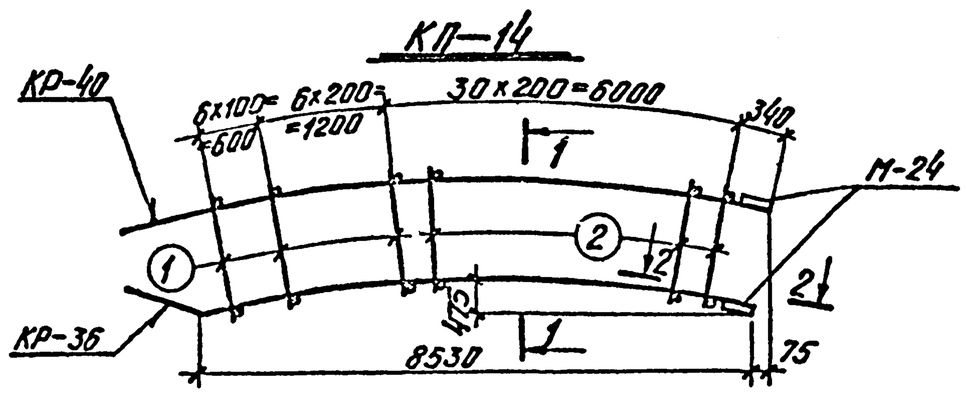

1—1

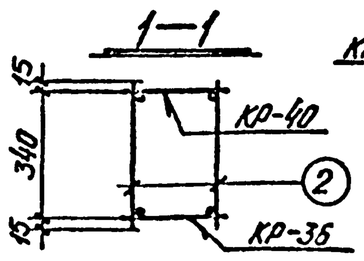

2—2

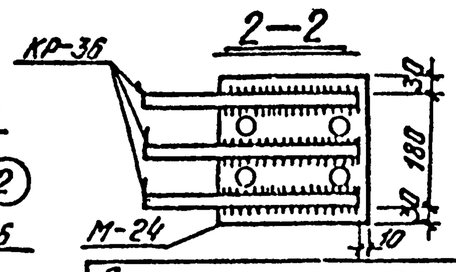

Примечание:

Указания по установке закладных деталей в пространственные каркасы см. пункт 8 пояснительной записки.

Спецификация арматурных изделий на один элемент

Марка элемента	Марка изделия	Кол-во шт.	№ листа проекта	Вес кг
КП-14	КР-36	1	41	127,6
	КР-40	1	43	
	поз.1	26	8	
	поз.2	60	8	
	М-24	2	86	

Спецификация арматуры на одно арматурное изделие

Марка изделия	№№ поз.	Эскиз	Ф мм	Длина мм	Кол. шт.	Общая длина м	Общий вес поз. кг
Отд. поз.	1	—	6АII	370	26	9,6	2,1
	2	—	10АII	370	60	22,2	13,7

Госстрой СССР Проектный институт № 1 г. Ленинград

Нач. отд. Аколян; Гл. констр. пр. Ашмуф; Рук. группы Шапиро; Ст. инженер Раша; Исполнит. Ашмуф; Проверил Гершанок; Нормоконтр. Сарафанова; Больфсон

ТК 1976 — Оболочки размером 18x24 м и 18x30 м — Серия 1.466-1/75 — Лист 8

Пространственный каркас КП-14

КП-15

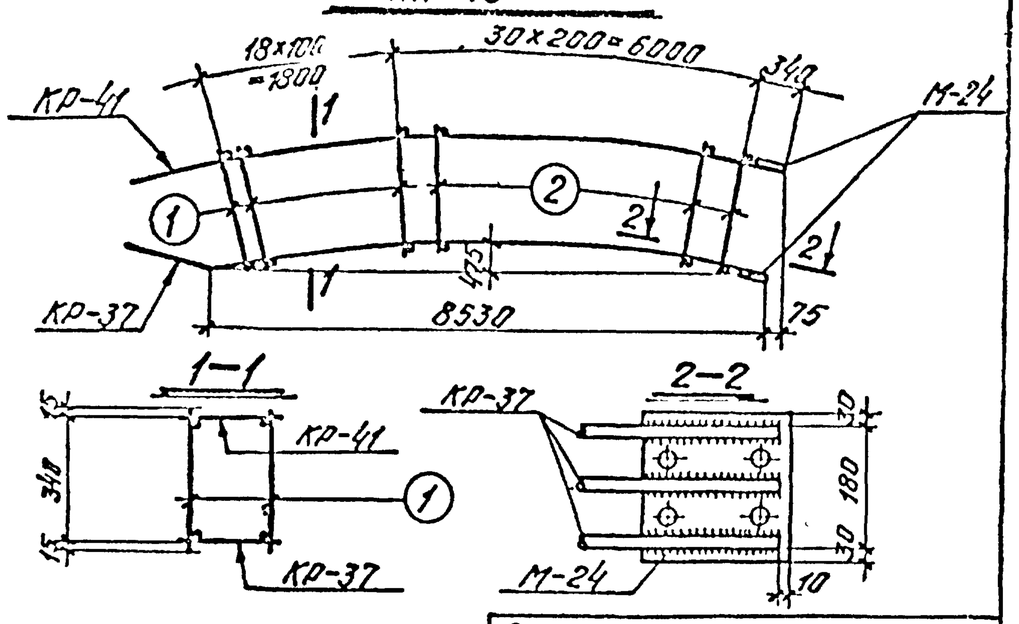

Примечание

Указания по установке закладных деталей в пространственные каркасы см. пункт 8 пояснительной записки

Спецификация арматурных изделий на один элемент

Марка элемента	Марка изделия	Кол-во шт.	№лист проекта	Вес кг
КП-15	КР-37	1	41	151.3
	КР-41	1	43	
	поз. 1	38	9	
	поз 2	60	9	
	М-24	2	86	

Спецификация арматуры на одно арматурное изделие

Марка изделия	№№ поз.	Эскиз	Ф мм	Длина мм	Кол. шт.	Общая длина м	Общий вес поз. кг
Отд. поз.	1	—	6AIII	370	38	14.1	3.1
	2	—	10AIII	370	60	22.2	13.7

Госстрой СССР Проектный институт г. Ленинград

Нач. отд. Акопян; Гл. констр. пр. Першонок; Рук. группы Шапиро; Ст. инженер Вольфсон; Исполнит. Акопян; Проверил Першонок

ТК 1976 — Оболочки размером 18x24 м и 18x30 м. Пространственный каркас КП-15. Серия 1.466-1/75 Вып. 1-1 часть 2. Лист 9

КП-16

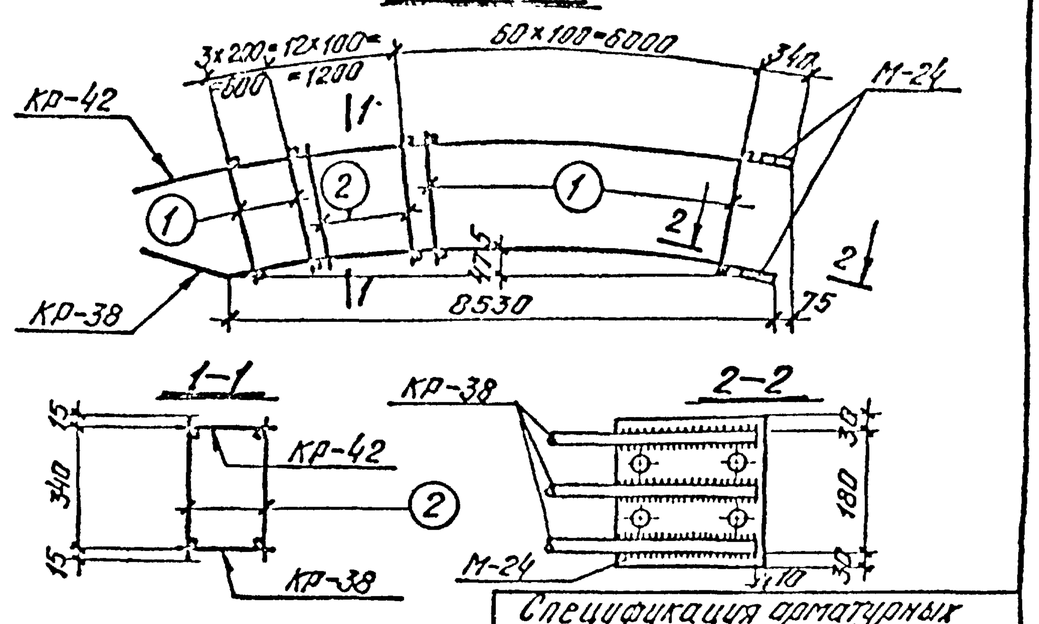

Примечание

Указания по установке закладных деталей в пространственные каркасы см. пункт 8 пояснительной записки.

Спецификация арматурных изделий на один элемент

Марка элемента	Марка изделия	Кол-во шт.	№лист проекта	Вес кг
КП-16	КР-38	1	42	194.0
	КР-42	1	44	
	поз 1	128	10	
	поз. 2	24	10	
	М-24	2	86	

Спецификация арматуры на одно арматурное изделие

Марка изделия	№№ поз.	Эскиз	Ф мм	Длина мм	Кол. шт.	Общая длина м	Общий вес поз. кг
Отд. поз.	1	—	10AIII	370	128	47.4	29.2
	2	—	6AIII	370	24	8.9	2.0

Госстрой СССР Проектный институт г. Ленинград

Нач. отд. Акопян; Гл. констр. пр. Першонок; Рук. группы Шапиро; Ст. инженер Вольфсон; Исполнит. Акопян; Проверил Першонок

ТК 1976 — Оболочки размером 18x24 м и 18x30 м. Пространственный каркас КП-16. Серия 1.466-1/75 Вып. 1-1 часть 2. Лист 10

КП-17

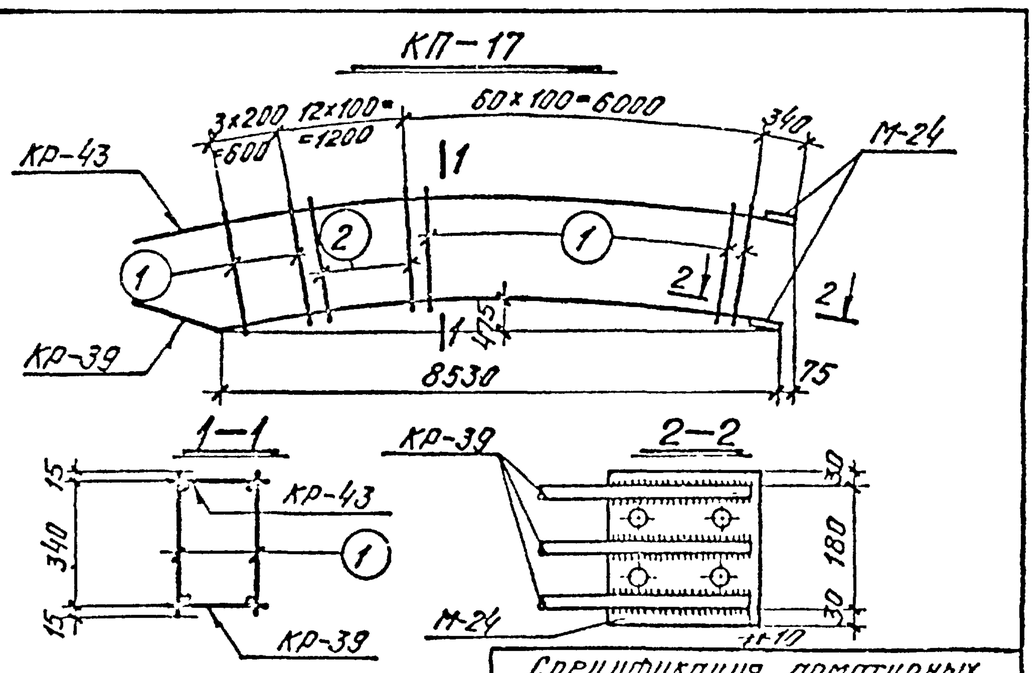

Примечание

Указания по установке закладных деталей в пространственные каркасы см. пункт 8 пояснительной записки.

Спецификация арматурных изделий на один элемент

Марка элемента	Марка изделия	Кол-во шт.	№лист проекта	Вес кг
КП-17	КР-39	1	42	225,8
	КР-43	1	44	
	поз 1	128	11	
	поз. 2	24	11	
	М-24	2	86	

Спецификация арматуры на одно арматурное изделие

Марка изделия	№№ поз	Эскиз	Ф мм	Длина мм	Кол. шт.	Общая длина м	Общий вес поз. кг
Отд. поз.	1	—	10AIII	370	128	47.4	29.2
	2	—	6AIII	370	24	8,9	2.0

Госстрой СССР Проектный институт г. Ленинград

Нач. отд. Акопян; Гл. констр. пр. Першонок; Рук. группы Шапиро; Ст. инженер Вольфсон; Исполнит. Акопян; Проверил Першонок

ТК 1975 — Оболочки размером 18x24 м и 18x30 м. Пространственный каркас КП-17. Серия 1.466-1/75 Вып. 1-1 часть 2. Лист 11

КП-18

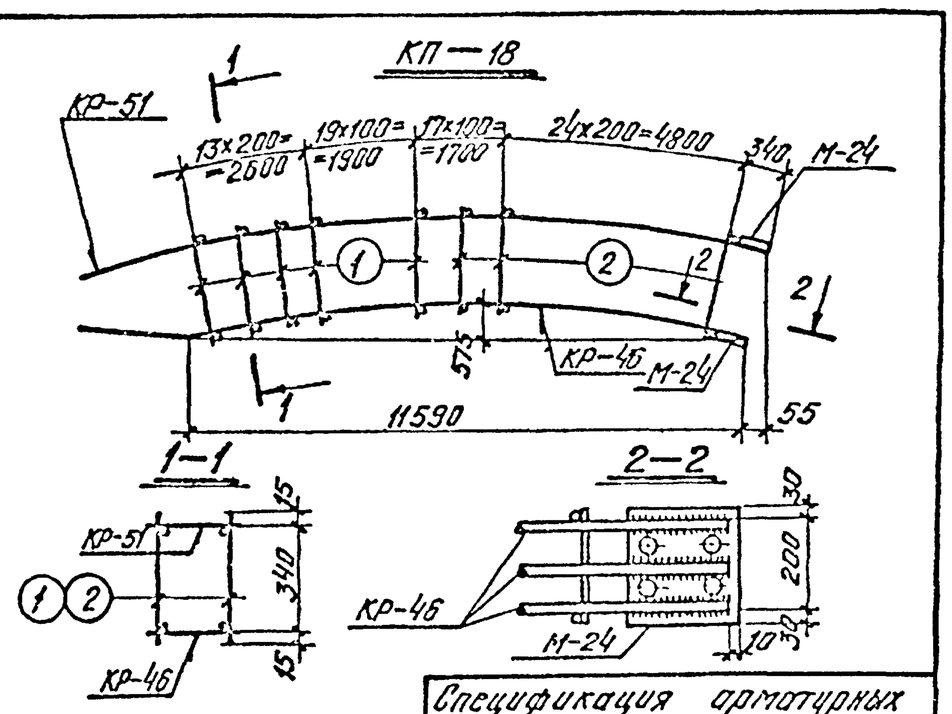

Примечание:

Указания по установке закладных деталей в пространственные каркасы, см пункт 8 пояснительной записки.

Спецификация арматурных изделий на один элемент

Марка элемента	Марка изделия	Кол-во шт.	№лист проекта	Вес кг
КП-18	КР-46	1	47	172,0
	КР-51	1	50	
	поз. 1	66	12	
	поз 2	82	12	
	М-24	2	86	

Спецификация арматуры на одно арматурное изделие

Марка изделия	№№ поз.	Эскиз	Ф мм	Длина мм	Кол. шт.	Общая длина м	Общий вес поз. кг
Отд. поз.	1	—	6AIII	370	66	24.4	5.4
	2	—	10AIII	370	82	30.4	18,8

Госстрой СССР Проектный институт г. Ленинград

Нач. отд. Акопян; Гл. констр. пр. Першонок; Рук. группы Шапиро; Ст. инженер Вольфсон; Исполнит. Акопян; Проверил Першонок

ТК 1976 — Оболочки размером 18x24 м и 18x30 м. Пространственный каркас КП-18. Серия 1.466-1/75 Вып. 1-1 часть 2. Лист 12

КП—19

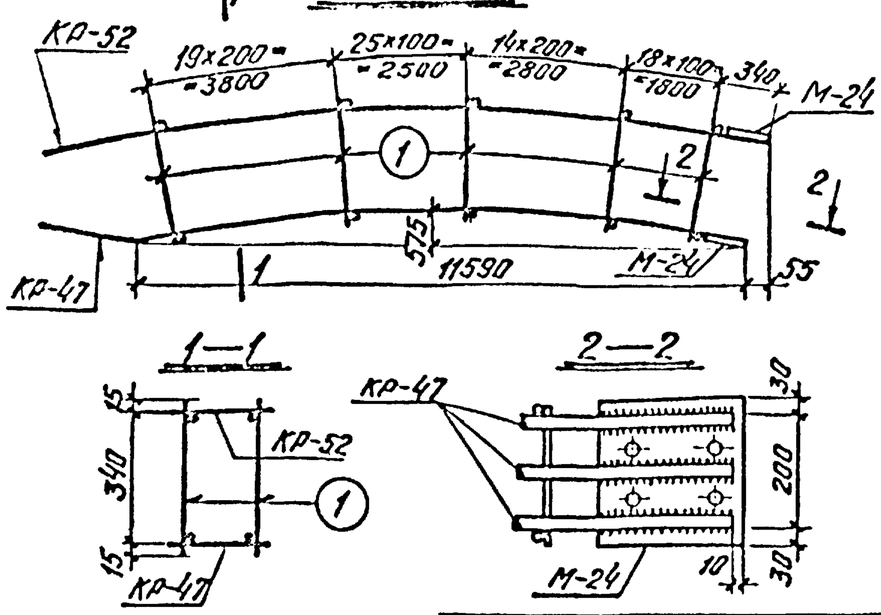

Спецификация арматурных изделий на один элемент

Марка элемента	Марка изделия	Кол-во шт.	№ листа проекта	Вес кг
КП-19	КР-47	1	47	213,6
	КР-52	1	50	
	поз. 1	154	13	
	М-24	2	86	

Примечание

Указания по установке закладных деталей в пространственные каркасы см. пункт 8 пояснительной записки.

Спецификация арматуры на одно арматурное изделие

Марка изделия	№№ поз.	Эскиз	Ф мм	Длина мм	Кол. шт.	Общая длина м	Общий вес поз. кг
Отд. поз.	1	———	10АIII	370	154	57.0	35.2

Госстрой СССР Проектный институт №1 г. Ленинград

Нач. отд. Н.Б. — Акопян; Гл. констр. пр. — Першонок; Рук. группы — Шапиро; Ст. инженер — Болбасов; Исполнит. — Акопян; Проверил — Першонок; Раша — Шапиро; Тарасова; Болбасов

ТК | Оболочки размером 18х24 м и 18х30 м | Серия 1.466-1/75

1976 | Пространственный каркас КП-19 | Вып. I-1 часть 2 | Лист 13

КП—20

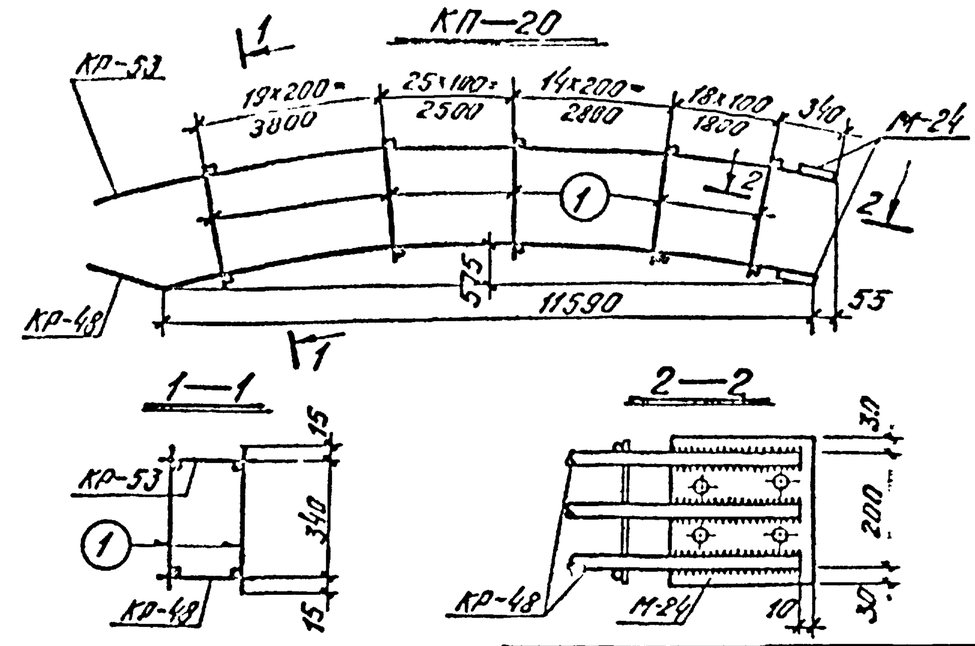

Спецификация арматурных изделий на один элемент

Марка элемента	Марка изделия	Кол-во шт.	№ листа проекта	Вес кг
КП-20	КР-48	1	48	266.9
	КР-53	1	51	
	поз. 1	154	14	
	М-24	2	86	

Примечание

Указания по установке закладных деталей в пространственные каркасы см. пункт 8 пояснительной записки.

Спецификация арматуры на одно арматурное изделие

Марка изделия	№№ поз.	Эскиз	Ф мм	Длина мм	Кол. шт.	Общая длина м	Общий вес поз. кг
Отд. поз.	1	———	12АIII	370	154	57.0	50.6

Госстрой СССР Проектный институт №1 г. Ленинград

Нач. отд. Н.Б. — Акопян; Гл. констр. пр. — Першонок; Рук. группы — Шапиро; Ст. инженер — Болбасов; Исполнит. — Акопян; Проверил — Першонок; Раша — Шапиро; Тарасова; Болбасов

ТК | Оболочки размером 18х24 м и 18х30 м | Серия 1.466-1/75

1976 | Пространственный каркас КП-20 | Вып. I-1 часть 2 | Лист 14

КП—21

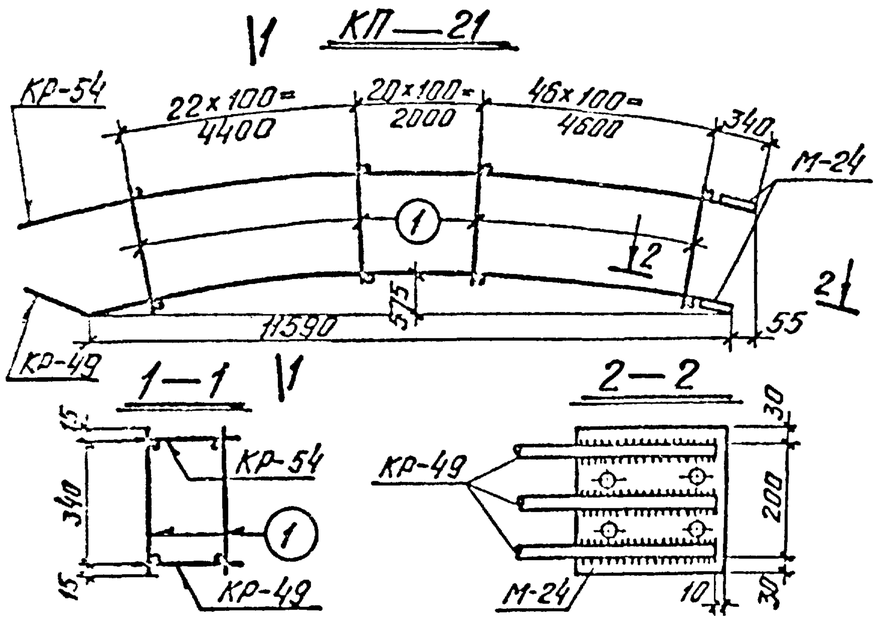

Спецификация арматурных изделий на один элемент

Марка элемента	Марка изделия	Кол-во шт.	№ листа проекта	Вес кг
КП-21	КР-49	1	49	289.6
	КР-54	1	52	
	поз. 1	178	15	
	М-24	2	86	

Примечание:

Указания по установке закладных деталей в пространственные каркасы см. пункт 8 пояснительной записки.

Спецификация арматуры на одно арматурное изделие

Марка изделия	№№ поз.	Эскиз	Ф мм	Длина мм	Кол. шт.	Общая длина м	Общий вес поз. кг
Отд. поз.	1	———	12АIII	370	178	65.9	58.5

Госстрой СССР Проектный институт №1 г. Ленинград

Нач. отд. Н.Б. — Акопян; Гл. констр. пр. — Першонок; Рук. группы — Шапиро; Ст. инженер — Болбасов; Исполнит. — Акопян; Проверил — Першонок; Раша — Шапиро; Тарасова; Болбасов

ТК | Оболочки размером 18х24 м и 18х30 м | Серия 1.466-1/75

1976 | Пространственный каркас КП-21 | Вып. I-1 часть 2 | Лист 15

КП—22

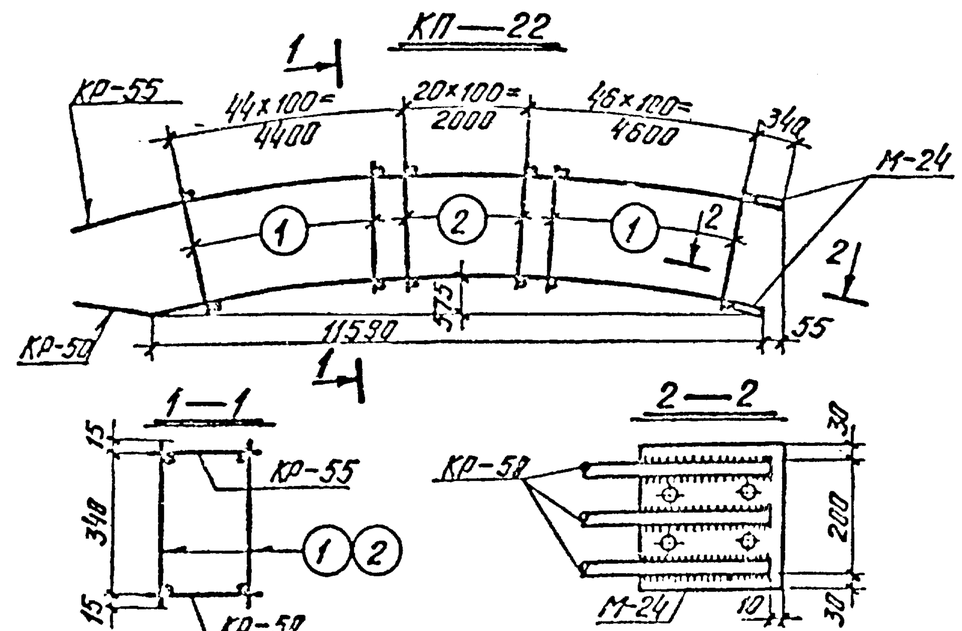

Спецификация арматурных изделий на один элемент

Марка элемента	Марка изделия	Кол-во шт.	№ листа проекта	Вес кг
КП-22	КР-50	1	49	333.1
	КР-55	1	52	
	поз. 1	180	16	
	поз. 2	42	16	
	М-24	2	86	

Примечание:

Указания по установке закладных деталей в пространственные каркасы см. пункт 8 пояснительной записки.

Спецификация арматуры на одно арматурное изделие

Марка изделия	№№ поз.	Эскиз	Ф мм	Длина мм	Кол. шт.	Общая длина м	Общий вес поз. кг
Отд. поз.	1	———	10АIII	370	180	66.6	41.0
	2	———	14АIII	370	42	15.5	18.7

Госстрой СССР Проектный институт №1 г. Ленинград

Нач. отд. Н.Б. — Акопян; Гл. констр. пр. — Першонок; Рук. группы — Шапиро; Ст. инженер — Болбасов; Исполнит. — Акопян; Проверил — Першонок; Раша — Шапиро; Тарасова; Болбасов

ТК | Оболочки размером 18х24 м и 18х30 м | Серия 1.466-1/75

1976 | Пространственный каркас КП-22 | Вып. I-1 часть 2 | Лист 16

Ин. № Т-371

КР-1, КР-2

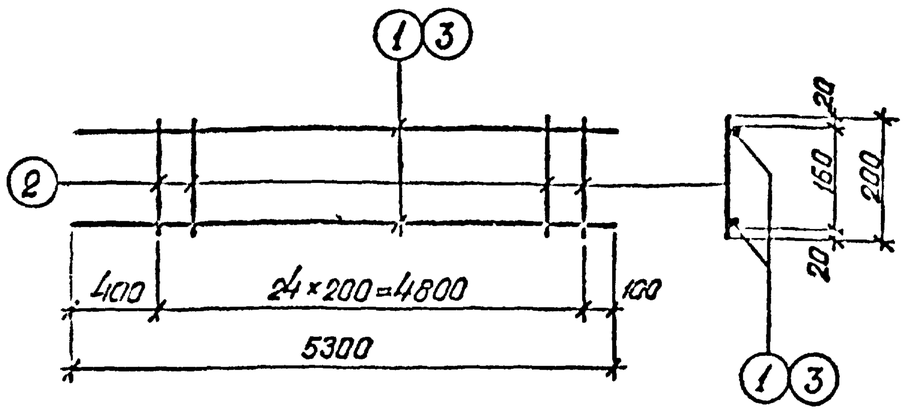

Спецификация арматуры на одно арматурное изделие

Марка изделия	№№ поз.	Эскиз	ф мм	Длина мм	Кол. шт.	Общая длина м	Общий вес поз, кг	Вес армат. изделия
КР-1	1	—	12АIII	5300	2	10,6	9,4	10,2
	2	—	5ВI	200	25	5,0	0,8	
КР-2	2	—	5ВI	200	25	5,0	0,8	17,5
	3	—	16АIII	5300	2	10,6	16,7	

Госстрой СССР Проектный институт №1 г. Ленинград

Нач. отдела Гл. констр. пр. Рук. группы Ст. инженер

Раша Шапиро Сарафанова Волосон

Исполнит. Проверил

Акопян Гершанок

ТК 1976 | Оболочки размером 18×24м и 18×30м | Каркасы КР-1, КР-2 | Серия 1.466-1/75 Вып V-1 часть 2 | Лист 17

КР-3, КР-4

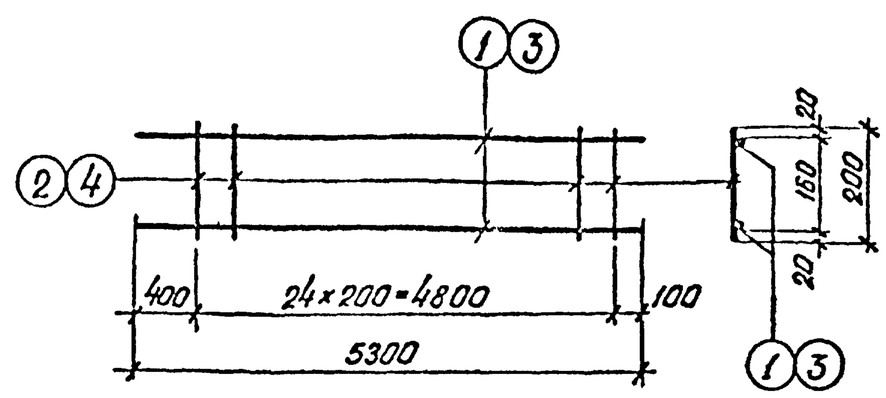

Спецификация арматуры на одно арматурное изделие

Марка изделия	№№ поз.	Эскиз	ф мм	Длина мм	Кол. шт.	Общая длина м	Общий вес поз, кг	Вес армат. изделия
КР-3	1	—	20АIII	5300	2	10,6	26,2	27,3
	2	—	6АI	200	25	5,0	1,1	
КР-4	3	—	22АIII	5300	2	10,6	31,6	33,6
	4	—	8АI	200	25	5,0	2,0	

Госстрой СССР Проектный институт №1 г. Ленинград

Нач. отдела Гл. констр. пр. Рук. группы Ст. инженер

Раша Шапиро Сарафанова Волосон

Исполнит. Проверил

Акопян Гершанок

ТК 1976 | Оболочки размером 18×24м и 18×30м | Каркасы КР-3, КР-4 | Серия 1.466-1/75 Вып V-1 часть 2 | Лист 18

КР-5, КР-6

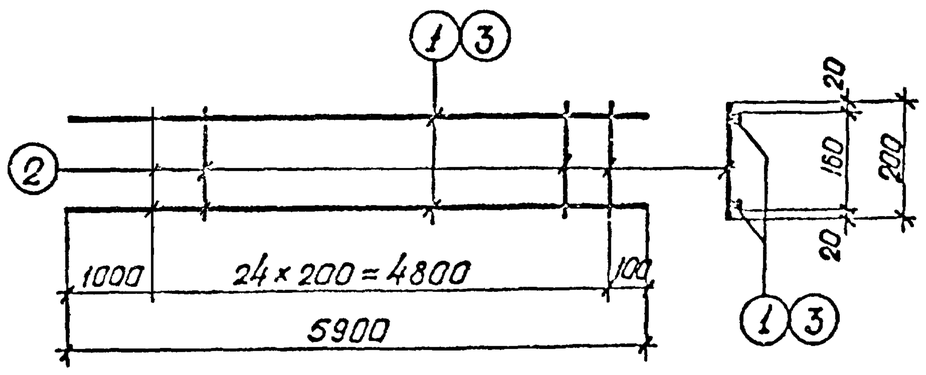

Спецификация арматуры на одно арматурное изделие

Марка изделия	№№ поз.	Эскиз	ф мм	Длина мм	Кол. шт.	Общая длина м	Общий вес поз, кг	Вес армат. изделия
КР-5	1	—	12АIII	5900	2	11,8	10,5	11,3
	2	—	5ВI	200	25	5,0	0,8	
КР-6	2	—	5ВI	200	25	5,0	0,8	19,4
	3	—	16АIII	5900	2	11,8	18,6	

Госстрой СССР Проектный институт №1 г. Ленинград

Нач. отдела Гл. констр. пр. Рук. группы Ст. инженер

Раша Шапиро Сарафанова Волосон

Исполнит. Проверил

Акопян Гершанок

ТК 1976 | Оболочка размером 18×24м и 18×30м | Каркасы КР-5, КР-6 | Серия 1.466-1/75 Вып V-1 часть 2 | Лист 19

КР-7, КР-8

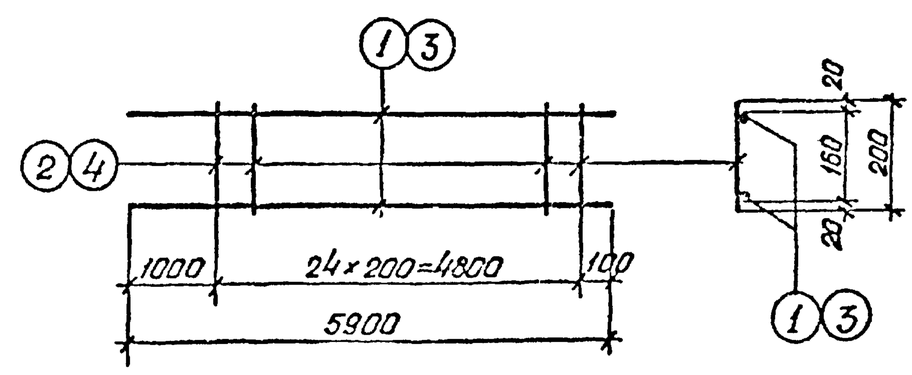

Спецификация арматуры на одно арматурное изделие

Марка изделия	№№ поз.	Эскиз	ф мм	Длина мм	Кол. шт.	Общая длина м	Общий вес поз, кг	Вес армат. изделия
КР-7	1	—	20АIII	5900	2	11,8	29,1	30,2
	2	—	6АI	200	25	5,0	1,1	
КР-8	3	—	22АIII	5900	2	11,8	34,2	36,2
	4	—	8АI	200	25	5,0	2,0	

Госстрой СССР Проектный институт №1 г. Ленинград

Нач. отдела Гл. констр. пр. Рук. группы Ст. инженер

Раша Шапиро Сарафанова Волосон

Исполнит. Проверил

Акопян Гершанок

ТК 1976 | Оболочки размером 18×24м и 18×30м | Каркасы КР-7, КР-8 | Серия 1.466-1/75 Вып V-1 часть 2 | Лист 20

КР-9, КР-10

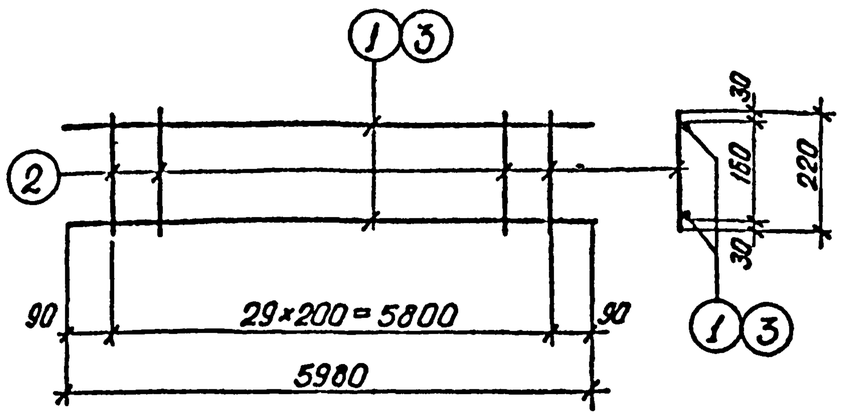

Спецификация арматуры на одно арматурное изделие

Марка изделия	№№ поз.	Эскиз	ф мм	Длина мм	Кол. шт.	Общая длина м	Общий вес поз., кг	Вес армат. изделия
КР-9	1	—	12AIII	5980	2	12.0	10,7	11,7
	2	—	5BI	220	30	6,6	1,0	
КР-10	2	—	5BI	220	30	6,6	1,0	20,0
	3	—	16AIII	5980	2	12,0	19,0	

Госстрой СССР Проектный институт N1 г. Ленинград

Нач. отдела Акопян; Гл. констр. пр. Шапиро; Рук. группы Сарафанова; Ст. инженер Вольфсон; Исполнит. Акопян; Раша; Проверил Гершанок; Шапиро; Сарафанова; Вольфсон

ТК 1976 — Оболочки размером 18×24м и 18×30м — Каркасы КР-9 КР-10 — Серия 1.466-1/75 Вып. V-1 часть 2 — Лист 21

КР-11^{т}, КР-12^{т}

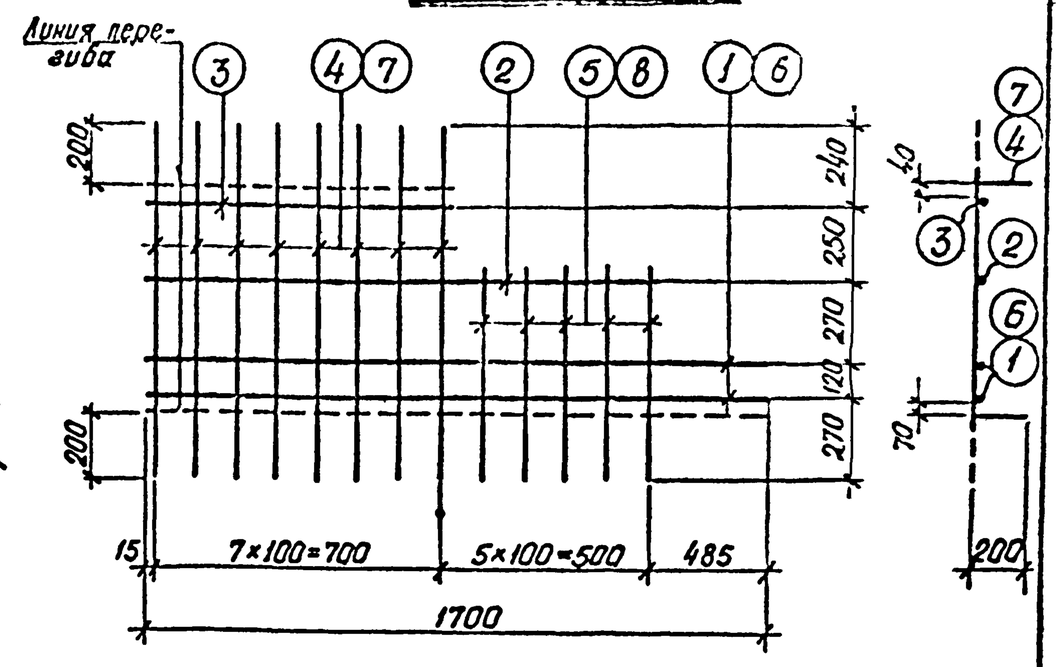

Спецификация арматуры на одно арматурное изделие

Марка изделия	№№ поз.	Эскиз	ф мм	Длина мм	Кол. шт.	Общая длина м	Общий вес поз., кг	Вес армат. изделия
КР-11$^{т}_{н}$	1	—	12AIII	1700	2	3,4	3,0	7,0
	2	—	10AIII	1230	1	1,2	0,7	
	3	—	10AIII	730	1	0,7	0,4	
	4	—	6AIII	1150	8	9,2	2,1	
	5	—	6AIII	680	5	3,4	0,8	
КР-12$^{т}_{н}$	2	—	10AIII	1230	1	1,2	0,7	13,0
	3	—	10AIII	730	1	0,7	0,4	
	6	—	14AIII	1700	2	3,4	4,1	
	7	—	10AIII	1150	8	9,2	5,7	
	8	—	10AIII	680	6	3,4	2,1	

Госстрой СССР Проектный институт N1 г. Ленинград

Нач. отдела Акопян; Гл. констр. пр. Шапиро; Рук. группы Сарафанова; Ст. инженер Вольфсон; Исполнит. Акопян; Раша; Проверил Гершанок; Шапиро; Сарафанова; Вольфсон

ТК 1976 — Оболочки размером 18×24м и 18×30м — Каркасы КР-11$^{т}_{н}$, КР-12$^{т}_{н}$ — Серия 1.466-1/75 Вып. 2 — Лист 22

КР-13

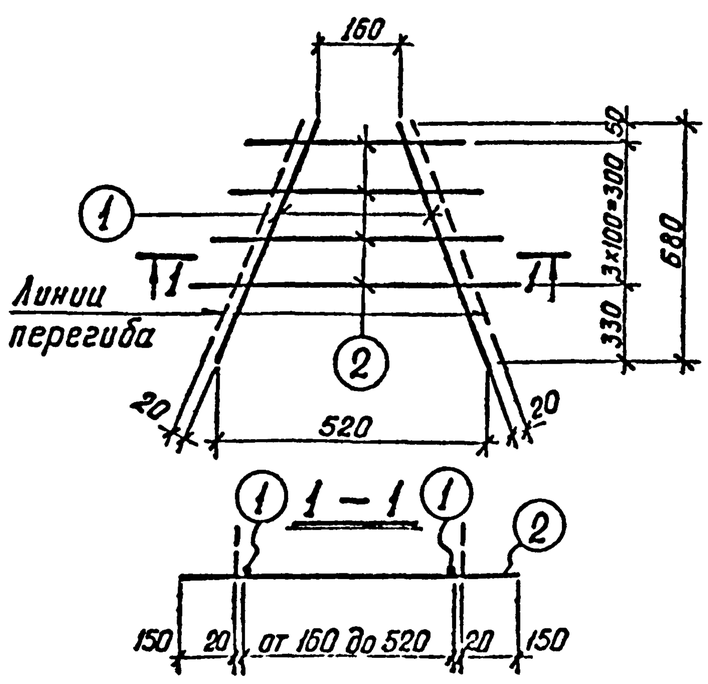

Спецификация арматуры на одно арматурное изделие

Марка изделия	№№ поз.	Эскиз	ф мм	Длина мм	Кол. шт.	Общая длина м	Общий вес поз., кг	Вес армат. изделия
КР-13	1	—	10AIII	700	2	1,4	0,9	2,4
	2	от 500 до 700	10AIII	ср. 600	4	2,4	1,5	

Госстрой СССР Проектный институт N1 г. Ленинград

Нач. отдела Акопян; Гл. констр. пр. Шапиро; Рук. группы Сарафанова; Ст. инженер Вольфсон; Исполнит. Акопян; Раша; Проверил Гершанок; Шапиро; Сарафанова; Вольфсон

ТК 1976 — Оболочки размером 18×24м и 18×30м — Каркас КР-13 — Серия 1.466-1/75

КР-14^{т}

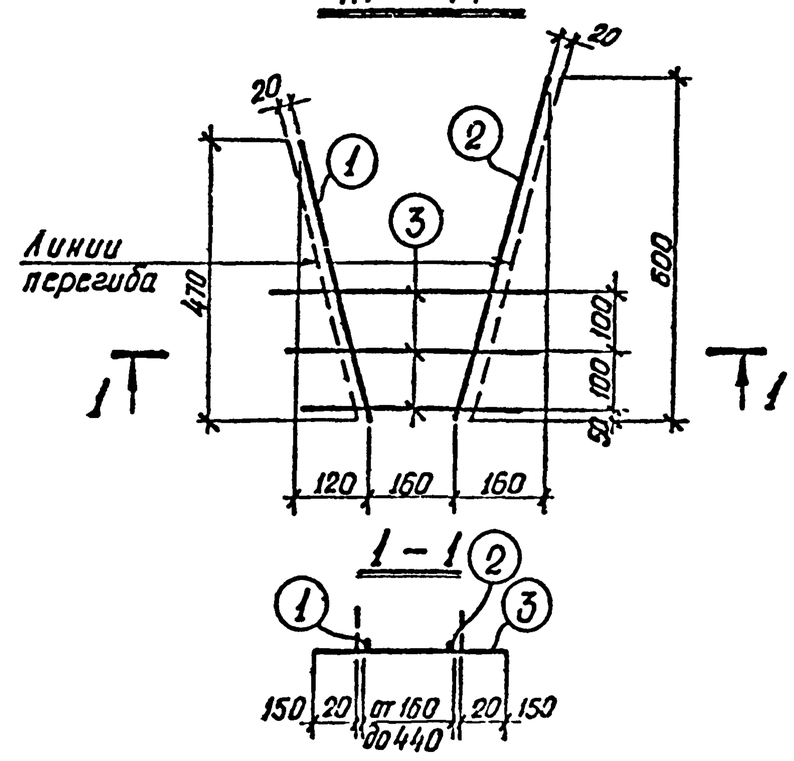

Спецификация арматуры на одно арматурное изделие

Марка изделия	№№ поз.	Эскиз	ф мм	Длина мм	Кол. шт.	Общая длина м	Общий вес поз., кг	Вес армат. изделия
КР-14$^{т}_{н}$	1	—	10AIII	490	1	0,5	0,3	1,8
	2	—	10AIII	620	1	0,6	0,4	
	3	от 500 до 620	10AIII	ср. 560	3	1,7	1,1	

Госстрой СССР Проектный институт N1 г. Ленинград

Нач. отдела Акопян; Гл. констр. пр. Шапиро; Рук. группы Сарафанова; Ст. инженер Вольфсон; Исполнит. Акопян; Раша; Проверил Гершанок; Шапиро; Сарафанова; Вольфсон

ТК 1976 — Оболочки размером 18×24м и 18×30м — Каркас КР-14$^{т}_{н}$

КР—15

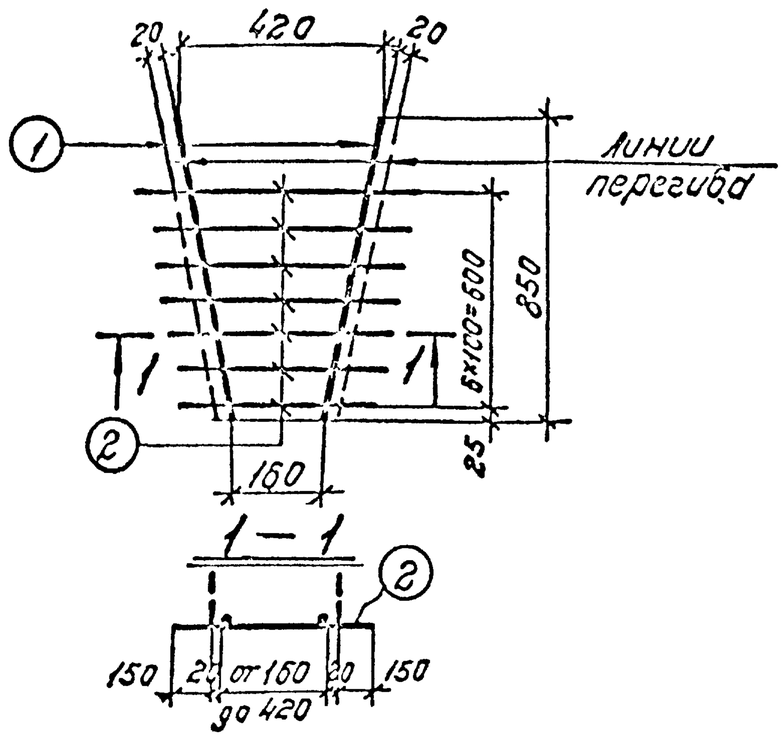

Спецификация арматуры на одно арматурное изделие

Марка изделия	№№ поз.	Эскиз	ф мм	Длина мм	Кол. шт.	Общая длина м	Общий вес поз. кг	Вес армат. изделия
КР-15	1	——	8АIII	860	2	1.7	0.7	2.3
	2	от 500 до 680	8АIII	ср. 590	7	4.1	1.6	

ТК	Оболочки размером 18×24м и 18×30м	Серия 1.466-1/75	
1976	Каркас КР-15	Вып. I Часть 2	Лист 25

КР—16

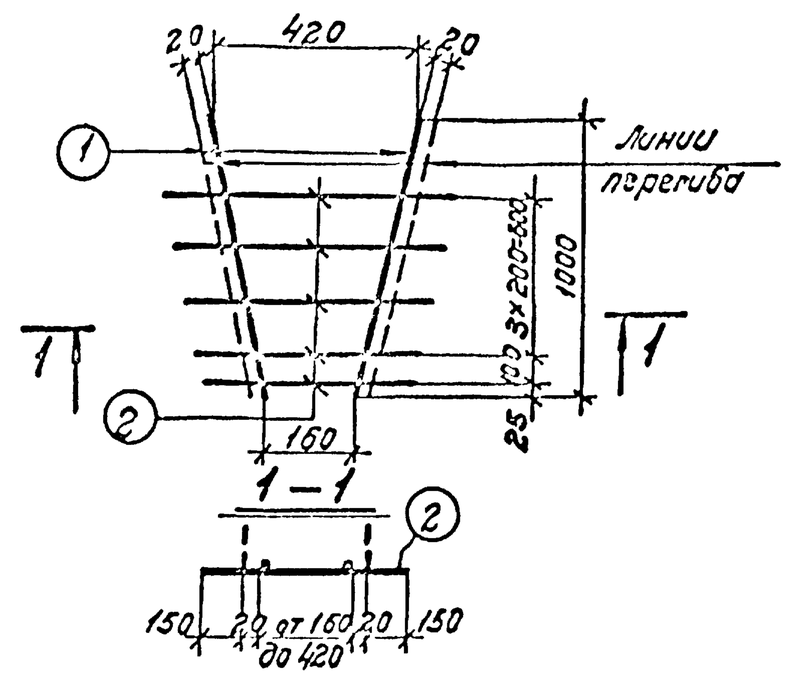

Спецификация арматуры на одно арматурное изделие

Марка изделия	№№ поз.	Эскиз	ф мм	Длина мм	Кол. шт.	Общая длина м	Общий вес поз. кг	Вес армат. изделия
КР-16	1	——	8АIII	1010	2	2.0	0.8	1.5
	2	от 500 до 720	8АIII	ср. 610	5	3.1	0.7	

ТК	Оболочки размером 18×24м и 18×30м	Серия 1.466-1/75	
1976	Каркас КР-16	Вып. I Часть 2	Лист 26

КР—17

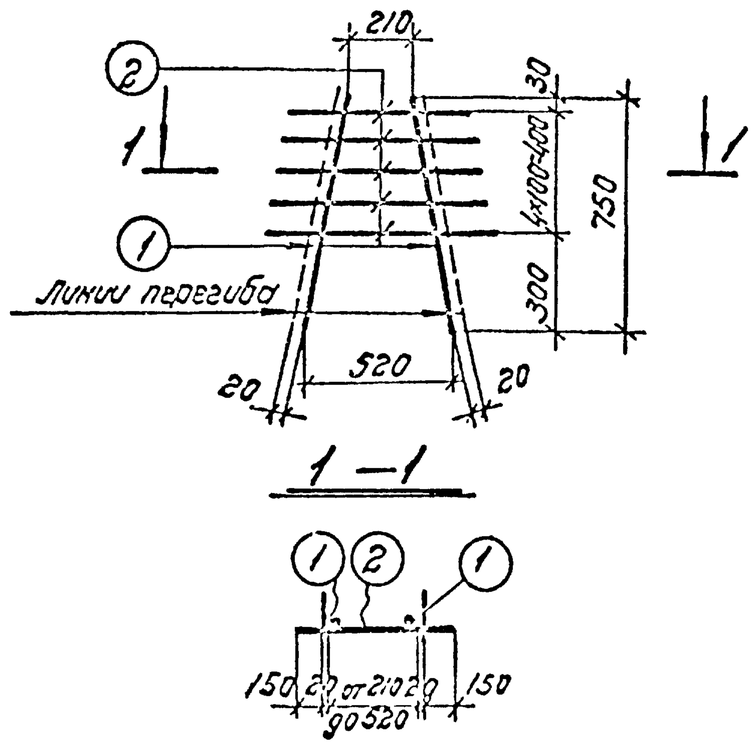

Спецификация арматуры на одно арматурное изделие

Марка изделия	№№ поз.	Эскиз	ф мм	Длина мм	Кол. шт.	Общая длина м	Общий вес поз. кг	Вес армат. изделия
КР-17	1	——	10АIII	770	2	1.5	0,9	2,9
	2	от 540 до 720	10АIII	ср 630	5	3.2	2.0	

ТК	Оболочки размером 18×24м и 18×30м	Серия 1.466-1/75	
1976	Каркас КР-17	Вып. I Часть 2	Лист 27

КР—18т

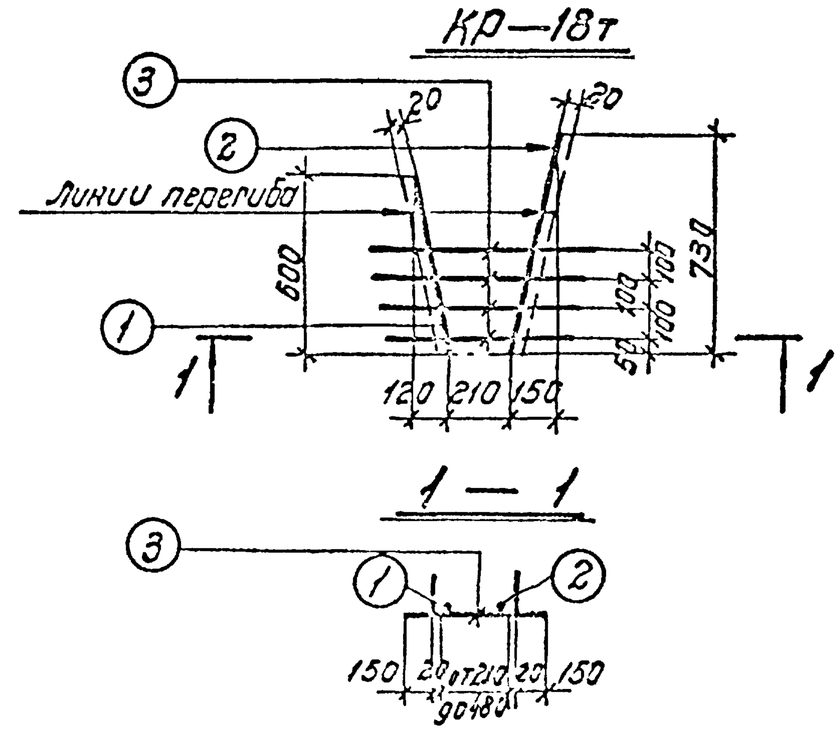

Спецификация арматуры на одно арматурное изделие

Марка изделия	№№ поз.	Эскиз	ф мм	Длина мм	Кол. шт.	Общая длина м	Общий вес поз. кг	Вес армат. изделия
КР-18$^{т}_{н}$	1	——	10АIII	610	1	0,6	0,4	2,4
	2	——	10АIII	750	1	0,8	0,5	
	3	от 540 до 680	10АIII	ср 610	4	2,5	1,5	

ТК	Оболочки размером 18×24м и 18×30м	Серия 1.466-1/75	
1976	Каркас КР-18т	Вып. I Часть 2	Лист 28

Госстрой СССР Проектный институт г. Ленинград

КР-19

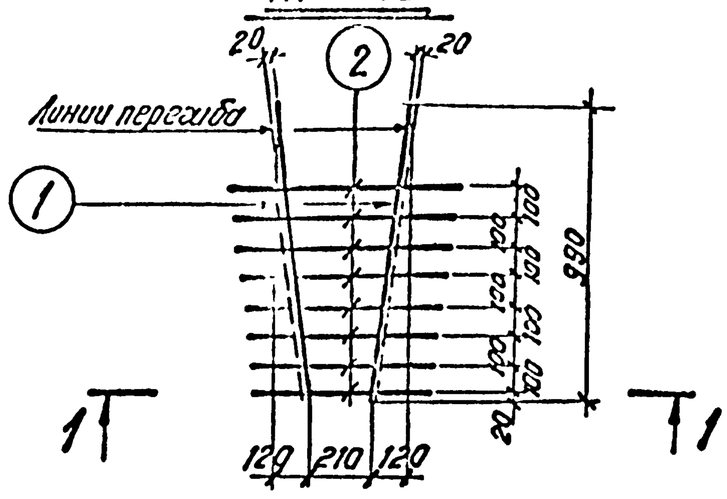

1 — 1

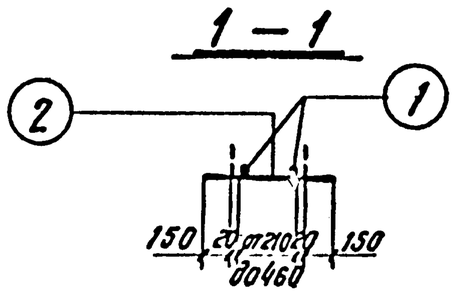

Спецификация арматуры на одно арматурное изделие

Марка изделия	№№ поз.	Эскиз	Ф мм	Длина мм	Кол. шт.	Общая длина м	Общий вес поз. кг	Вес армат. изделия
КР-19	1	——	8АIII	1000	2	2.0	0.8	1.9
	2	от 540 до 700	6АIII	ср 620	8	5.0	1.1	

Госстрой СССР проектный институт №1 г. Ленинград

Нач. отдела Акопян; Гл. констр. пр. Якобсон; Рук. группы Шапиро; Ст. инженер Гершанок; Исполнит. Роша; Проверил Вольфсон

ТК 1976 — Оболочки размером 18х24м и 18х30м. Каркас КР-19 — Серия 1.465-1/75 Вып. V-1 Часть 2 Лист 29

КР-20

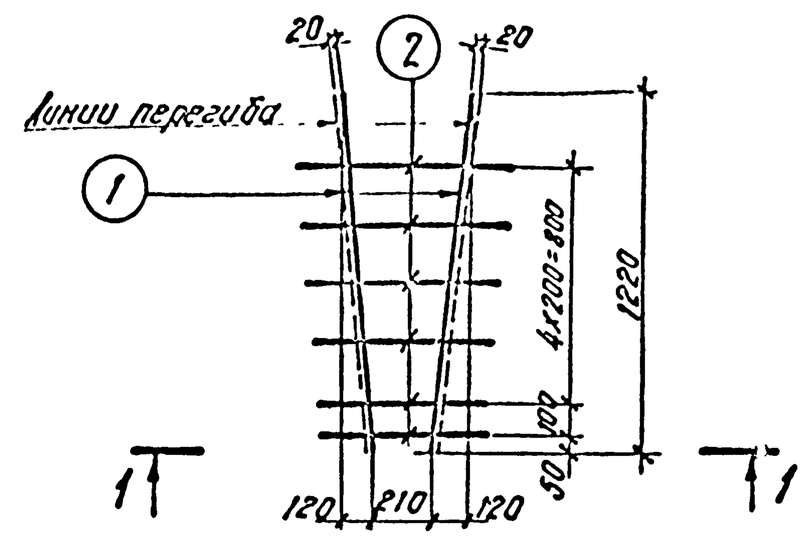

1 — 1

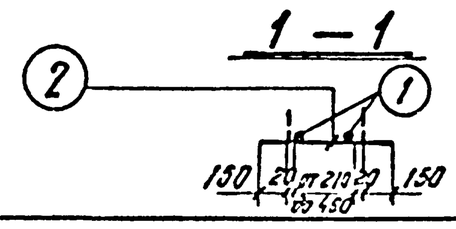

Спецификация арматуры на одно арматурное изделие

Марка изделия	№№ поз.	Эскиз	Ф мм	Длина мм	Кол. шт.	Общая длина м	Общий вес поз. кг	Вес армат. изделия
КР-20	1	——	8АIII	1230	2	2.5	1.0	1.8
	2	от 540 до 740	6АIII	ср 640	6	3.8	0.8	

Госстрой СССР проектный институт №1 г. Ленинград

Нач. отдела Акопян; Гл. констр. пр. Якобсон; Рук. группы Шапиро; Ст. инженер Гершанок; Исполнит. Роша; Проверил Вольфсон

ТК 1976 — Оболочки размером 18х24м 18х30м. Каркас КР-20 — Серия 1.465-1/75 Вып. V-1 Часть 2 Лист 30

КР-21

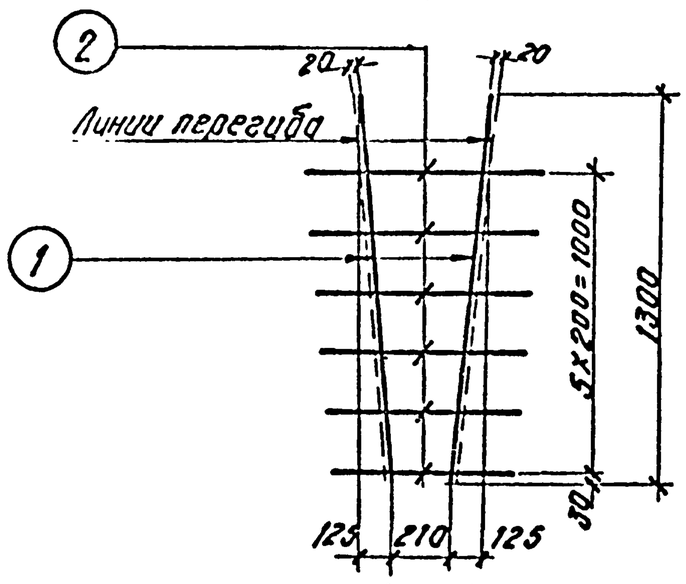

1 — 1

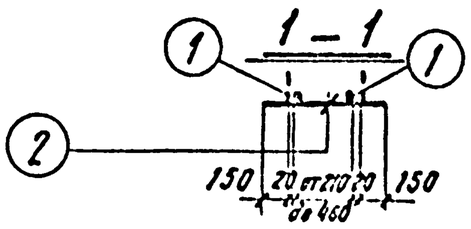

Спецификация арматуры на одно арматурное изделие

Марка изделия	№№ поз.	Эскиз	Ф мм	Длина мм	Кол. шт.	Общая длина м	Общий вес поз. кг	Вес армат. изделия
КР-21	1	——	8АIII	1310	2	2.6	1.0	1.8
	2	от 520 до 720	6АIII	ср 620	6	3.8	0.8	

Госстрой СССР проектный институт №1 г. Ленинград

Нач. отдела Акопян; Гл. констр. пр. Якобсон; Рук. группы Шапиро; Ст. инженер Гершанок; Исполнит. Роша; Проверил Вольфсон

ТК 1976 — Оболочки размером 18х24м и 18х50м. Каркас КР-21 — Серия 1.465-1/75 Вып. V-1 Часть 2 Лист 31

КР — 22, КР — 23

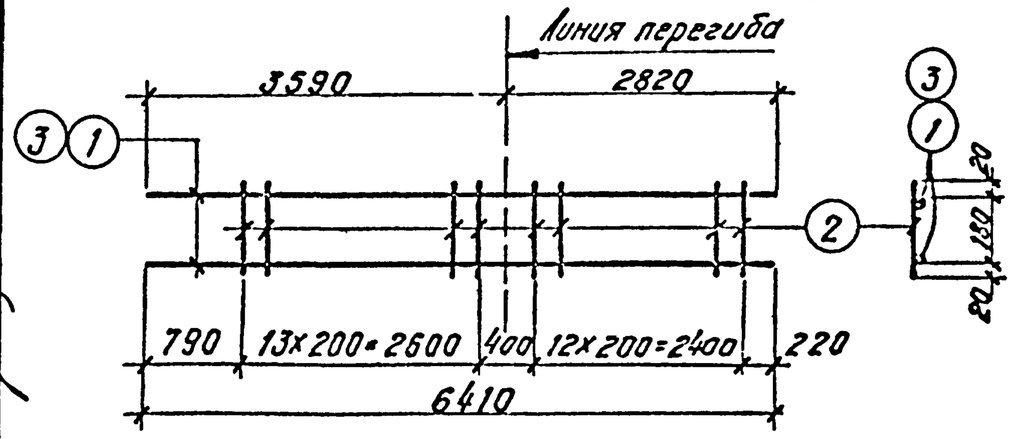

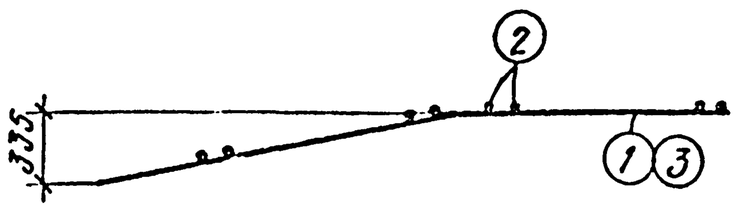

Спецификация арматуры на одно арматурное изделие

Марка изделия	№№ поз.	Эскиз	Ф мм	Длина мм	Кол. шт.	Общая длина м	Общий вес поз. кг	Вес армат. изделия
КР-22	1	——	12АIII	6410	2	12.8	11.4	12.4
	2	——	5ВI	220	27	6.0	1.0	
КР-23	2	——	5ВI	220	27	6.0	1.0	21.2
	3	——	16АII	6410	2	12.8	20.2	

Госстрой СССР проектный институт №1 г. Ленинград

Нач. отдела Акопян; Гл. констр. пр. Якобсон; Рук. группы Шапиро; Ст. инженер Гершанок; Исполнит. Роша; Проверил Вольфсон

ТК 1976 — Оболочки размером 18х24м и 18х30м. Каркасы КР-22, КР-23 — Серия 1.465-1/75 Вып. V-1 Часть 2 Лист 32

КР — 24, КР-25

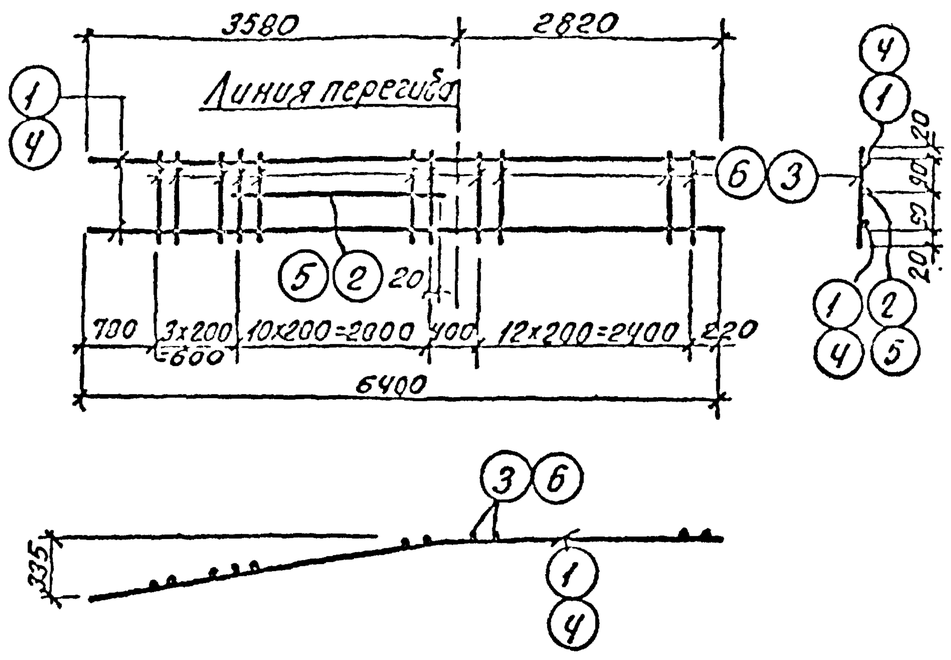

Спецификация арматуры на одно арматурное изделие

Марка изделия	№№ поз	Эскиз	ф мм	Длина мм	Кол. шт	Общая длина м	Общий вес поз, кг	Вес армат изделия
КР-24	1	—	16АIII	6400	2	12,8	20,2	24,4
	2	—	16АIII	2040	1	2,0	3,2	
	3	—	5ВI	220	27	6,0	1,0	
КР-25	4	—	18АIII	6400	2	12,8	25,6	31,0
	5	—	18АIII	2040	1	2,0	4,0	
	6	—	6АI	220	27	6,0	1,4	

Госстрой СССР Проектный институт №1 г. Ленинград
Нач. отдела Акопян; Гл. констр. пр. Ф. Ф. Ф. Гершанок; Рук. группы; Ст. инженер
Исполнит. Раша; Проверил Шапиро; Сарафанова; Вольфсон

ТК 1976 — Оболочки размером 18x24 м и 18x30 м — Каркасы КР-24, КР-25 — Серия 1.466-1/75 Вып. V-1 часть 2 — Лист 33

КР — 26

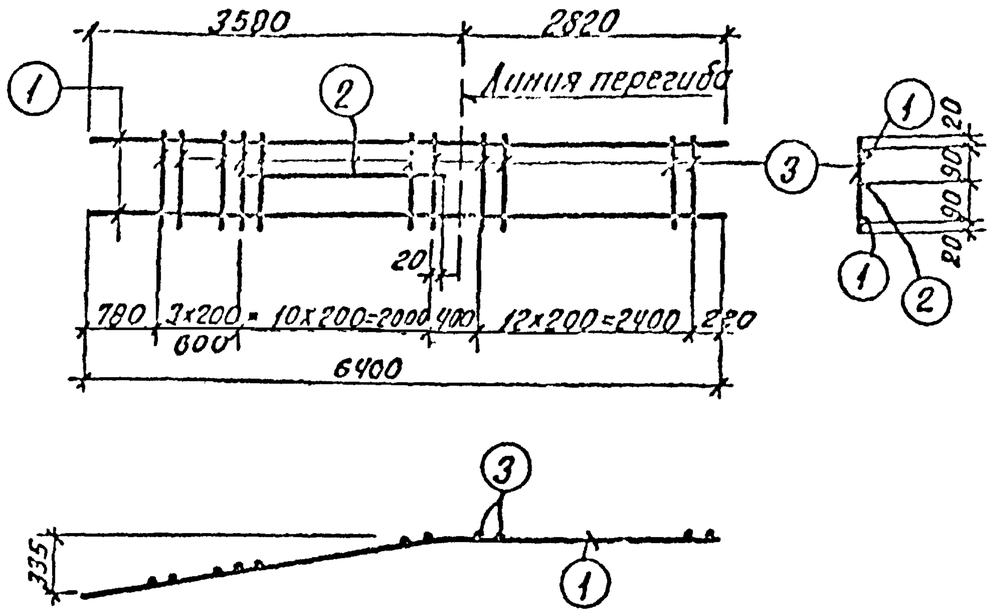

Спецификация арматуры на одно арматурное изделие

Марка изделия	№№ поз.	Эскиз	ф мм	Длина мм	Кол. шт.	Общая длина м	Общий вес поз, кг	Вес армат изделия
КР-26	1	—	20АIII	6400	2	12,8	31,6	31,9
	2	—	20АIII	2040	1	2,0	4,9	
	3	—	6АI	220	27	6,0	1,4	

Госстрой СССР Проектный институт №1 г. Ленинград
Нач. отдела Акопян; Гл. констр. пр. Ф. Ф. Ф. Гершанок; Рук. группы; Ст. инженер
Исполнит. Раша; Проверил Шапиро; Сарафанова; Вольфсон

ТК 1976 — Оболочки размером 18x24 м и 18x30 м — Каркас КР-26 — Серия 1.466-1/75 Вып. V-1 часть 2 — Лист 34

КР — 27, КР-28

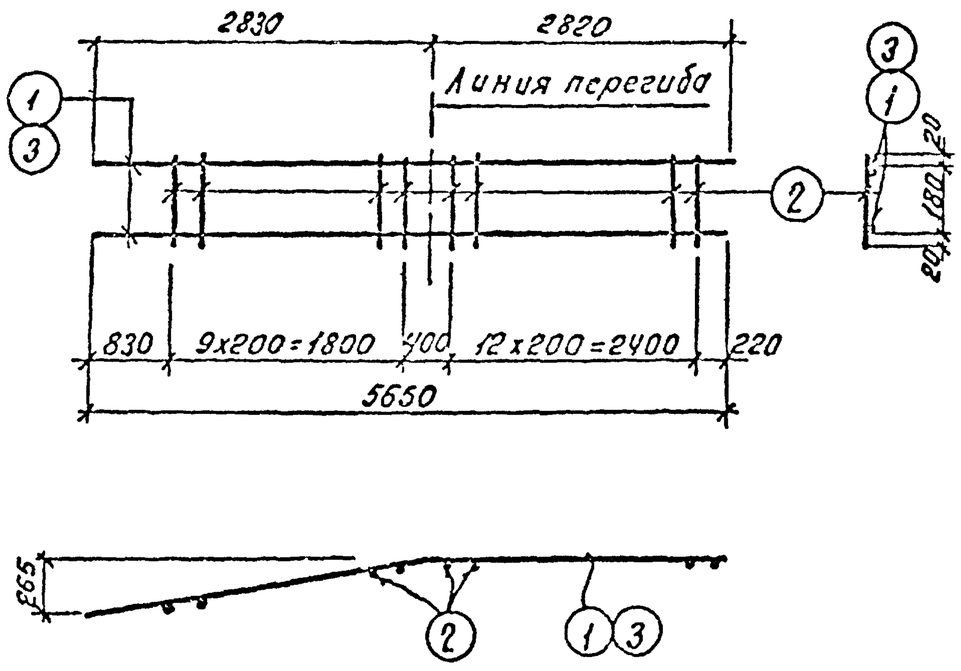

Спецификация арматуры на одно арматурное изделие

Марка изделия	№№ поз	Эскиз	ф мм	Длина мм	Кол. шт	Общая длина м	Общий вес поз кг	Вес армат изделия
КР-27	1	—	12АIII	5650	2	11,3	10,0	10,9
	2	—	5ВI	220	23	5,1	0,9	
КР-28	2	—	5ВI	220	23	5,1	0,9	18,8
	3	—	16АIII	5650	2	11,3	17,9	

Госстрой СССР Проектный институт №1 г. Ленинград
Нач. отдела Акопян; Гл. констр. пр. Ф. Ф. Ф. Гершанок; Рук. группы; Ст. инженер
Исполнит. Раша; Проверил Шапиро; Сарафанова; Вольфсон

ТК 1976 — Оболочки размером 18x24 м и 18x30 м — Каркасы КР-27, КР-28 — Серия 1.466-1/75 Вып. V-1 часть 2 — Лист 35

КР — 29, КР-30

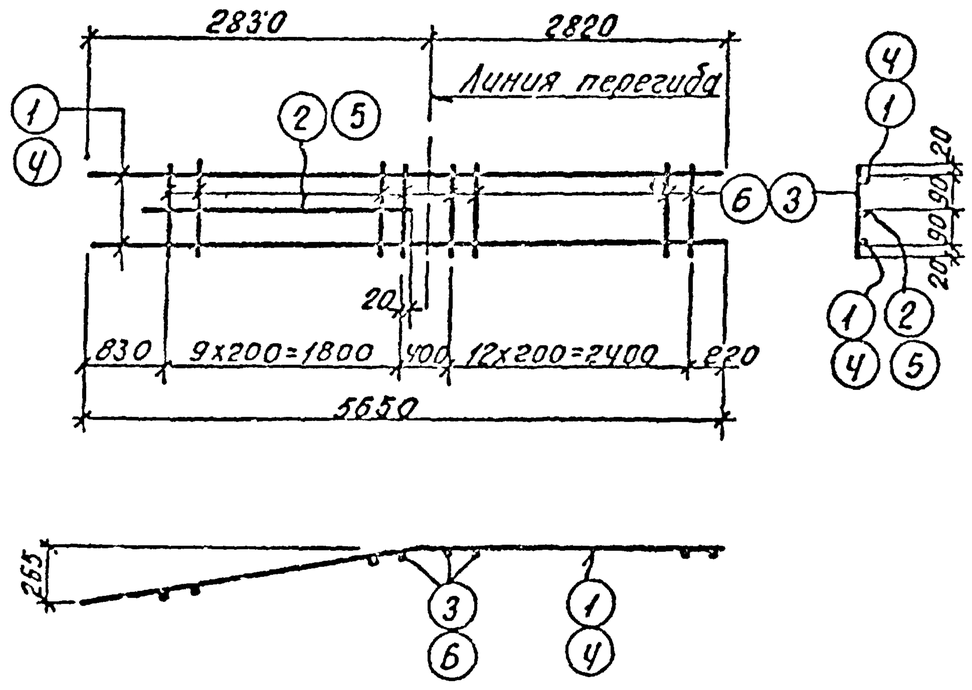

Спецификация арматуры на одно арматурное изделие

Марка изделия	№№ поз.	Эскиз	ф мм	Длина мм	Кол. шт.	Общая длина м	Общий вес поз кг	Вес армат изделия
КР-29	1	—	16АIII	5650	2	11,3	17,9	22,0
	2	—	16АIII	2040	1	2,0	3,2	
	3	—	5ВI	220	23	5,1	0,9	
КР-30	4	—	18АIII	5650	2	11,3	22,6	27,7
	5	—	18АIII	2040	1	2,0	4,0	
	6	—	6АI	220	23	5,1	1,1	

Госстрой СССР Проектный институт №1 г. Ленинград
Нач. отдела Акопян; Гл. констр. пр. Ф. Ф. Ф. Гершанок; Рук. группы; Ст. инженер
Исполнит. Раша; Проверил Шапиро; Сарафанова; Вольфсон

ТК 1976 — Оболочки размером 18x24 м и 18x30 м — Каркасы КР-29, КР-30 — Серия 1.466-1/75 Вып. V-1 часть 2 — Лист 36

КР—31

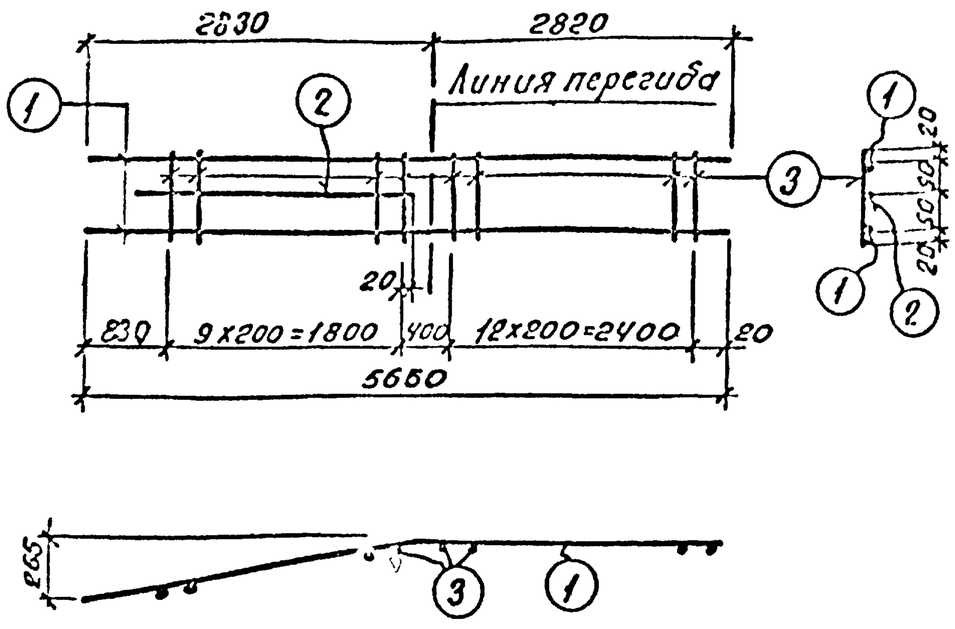

Спецификация арматуры на одно арматурное изделие

Марка изделия	№№ поз	Эскиз	ф мм	Длина мм	Кол шт	Общая длина м	Общий вес поз кг	Вес армат изделия
КР-31	1	—	20АIII	5650	2	11,3	27,9	33,9
	2	—	20АIII	2040	1	2,0	4,9	
	3	—	6АI	220	23	5,1	1,1	

ТК	Оболочки размером 18x24м и 18x30м	Серия 1.466-1/75	
1976	Каркас КР-31	Вып V-1 часть 2	Лист 37

Госстрой СССР Проектный институт №1 г. Ленинград

КР-32А, КР-32Б, КР-33А, КР-33Б

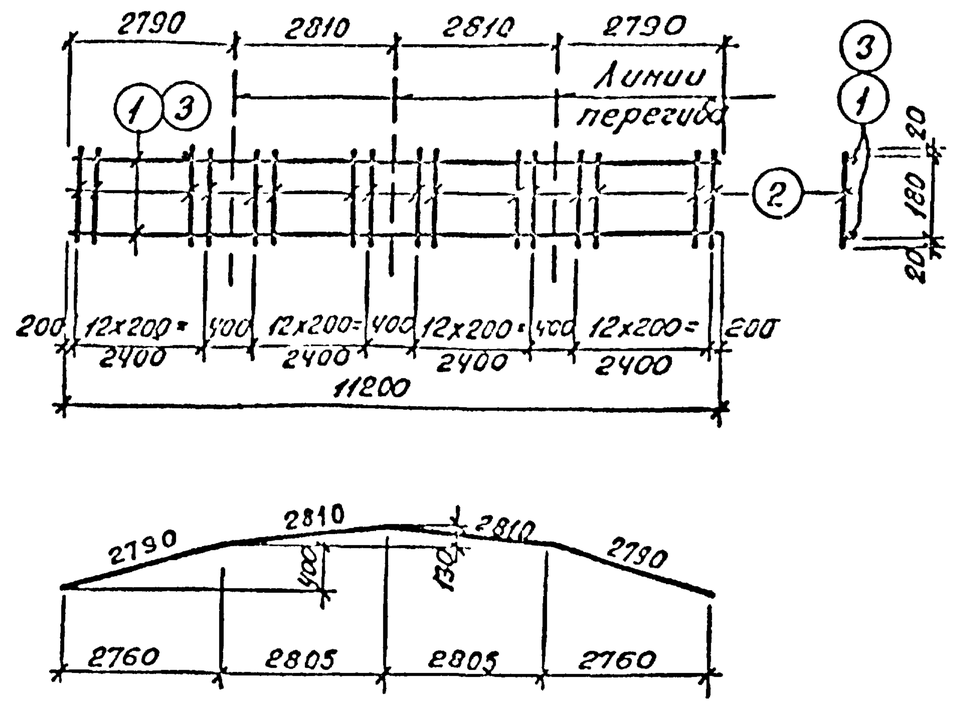

Спецификация арматуры на одно арматурное изделие

Марка изделия	№№ поз.	Эскиз	ф мм	Длина мм	Кол шт	Общая длина м	Общий вес поз кг	Вес армат изделия
КР-32А	1	—	12АIII	11200	2	22,4	19,9	21,7
КР-32Б	2	—	5ВI	220	52	11,4	1,8	
КР-33А	2	—	5ВI	220	52	11,4	1,8	37,2
КР-33Б	3	—	16АIII	11200	2	22,4	35,4	

Примечание:

1. Каркас КР-32А, КР-33А согнуть с верхним расположением хомутов (поз 2), Каркас КР-32Б, КР-33Б-с нижним расположением хомутов

ТК	Оболочки размером 18x24м и 18x30м	Серия 1.466-1/75	
1976	Каркасы КР-32А, КР-32Б, КР-33А, КР-33Б	Вып V-1 часть 2	Лист 38

Госстрой СССР Проектный институт №1 г. Ленинград

КР—34Т

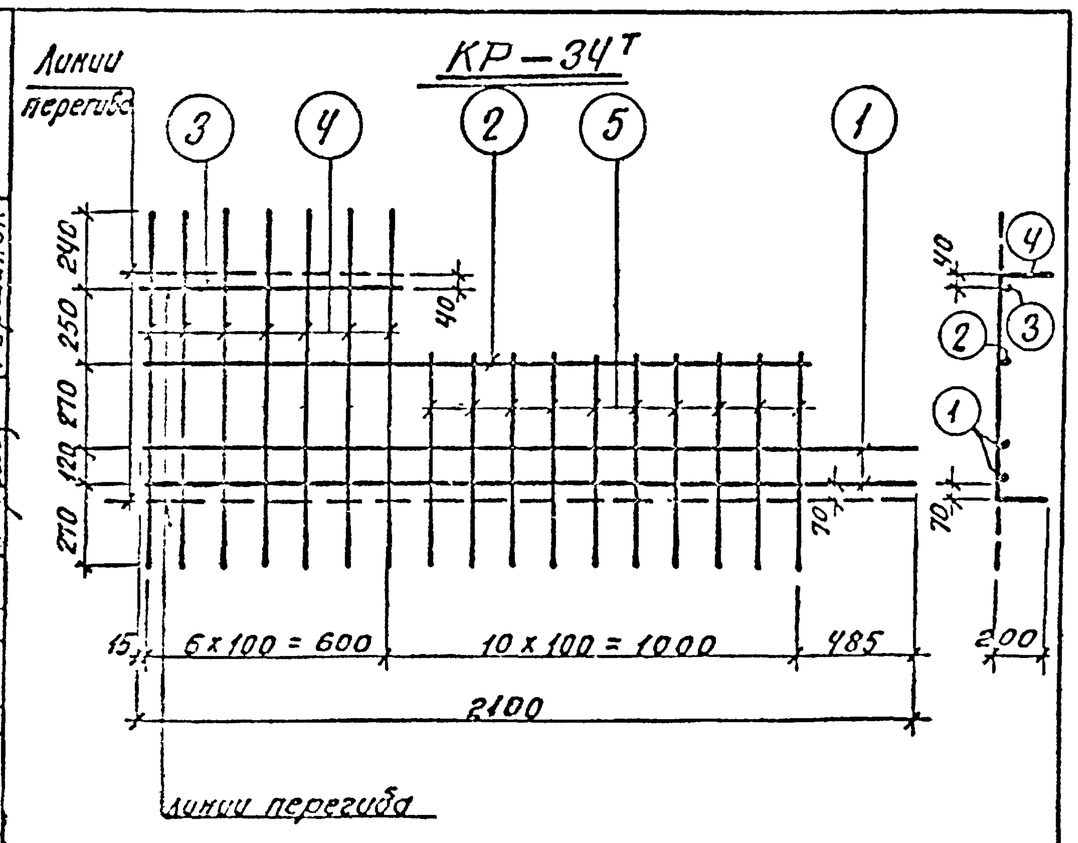

Спецификация арматуры на одно арматурное изделие

Марка изделия	№№ поз.	Эскиз	ф мм	Длина мм	Кол шт	Общая длина м	Общий вес поз кг	Вес армат изделия
КР-34Т Н	1	—	12АIII	2100	2	4,2	3,7	8,4
	2	—	10АIII	1630	1	1,6	1,0	
	3	—	10АIII	630	1	0,6	0,4	
	4	—	5АIII	1150	7	8,1	1,8	
	5	—	5АIII	680	10	6,8	1,5	

ТК	Оболочки размером 18x24м и 18x30м	Серия 1.466-1/75	
1976	Каркас КР-34Т Н	Вып V-1 часть 2	Лист 39

Госстрой СССР Проектный институт №1 г. Ленинград

КР—35Т

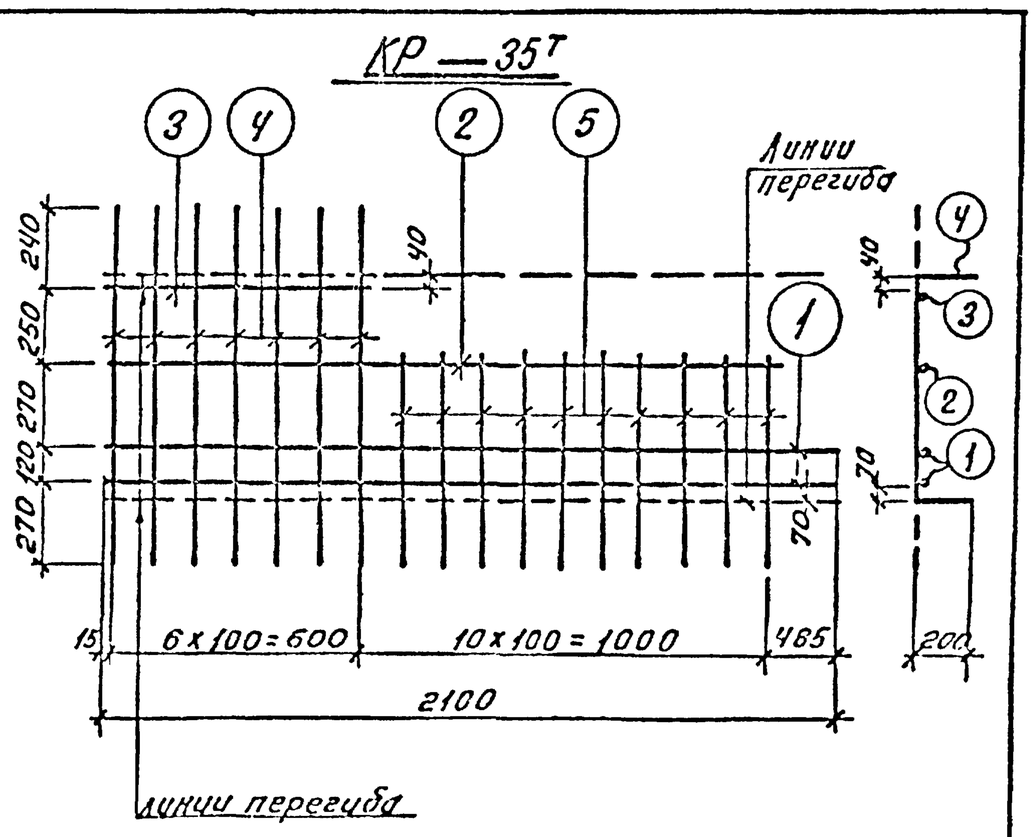

Спецификация арматуры на одно арматурное изделие

Марка изделия	№№ поз	Эскиз	ф мм	Длина мм	Кол. шт	Общая длина м	Общий вес поз кг	Вес армат изделия
КР-35Т Н	1	—	16АIII	2100	2	4,2	6,6	17,2
	2	—	10АIII	1630	1	1,6	1,0	
	3	—	10АIII	630	1	0,6	0,4	
	4	—	10АI	1150	7	8,1	5,0	
	5	—	10АIII	680	10	6,8	4,2	

ТК	Оболочки размером 18x24м и 18x30м	Серия 1.466-1/75	
1976	Каркас КР-35Т Н	Вып V-1 часть 2	Лист 40

Госстрой СССР Проектный институт №1 г. Ленинград

КР-36, КР-37

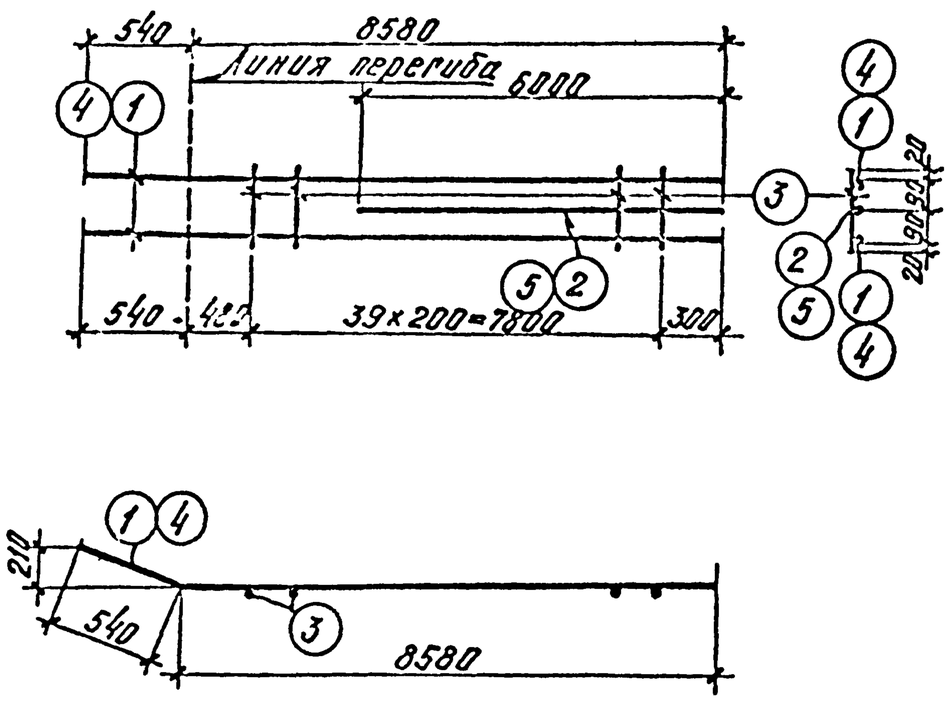

Спецификация арматуры на одно арматурное изделие

Марка изделия	№№ поз.	Эскиз	ф мм	Длина мм	Кол. шт.	Общая длина м	Общий вес поз. кг	Вес армат. изделия
КР-36	1	—	18АIII	9120	2	18.2	36.4	50.4
	2	—	12АIII	6000	1	6.0	12.0	
	3	—	6АI	220	40	8.8	2.0	
КР-37	3	—	6АI	220	40	8.8	2.0	61.7
	4	—	20АIII	9120	2	18.2	44.9	
	5	—	28АIII	6000	1	6.0	14.8	

Госстрой СССР проектный институт №1 г. Ленинград

Нач. отд. №6 Акопян; Гл. констр. пр. Акопян; Рук. группы Шапиро; Ст. инженер Вольфсон; Исполнит. Акопян; Проверил Першонок

ТК 1976 — Оболочки размером 18×24 м и 18×30 м — Каркасы КР-36, КР-37 — Серия 1.466-1/75 Вып. I-1 часть 2 Лист 41

КР-38, КР-39

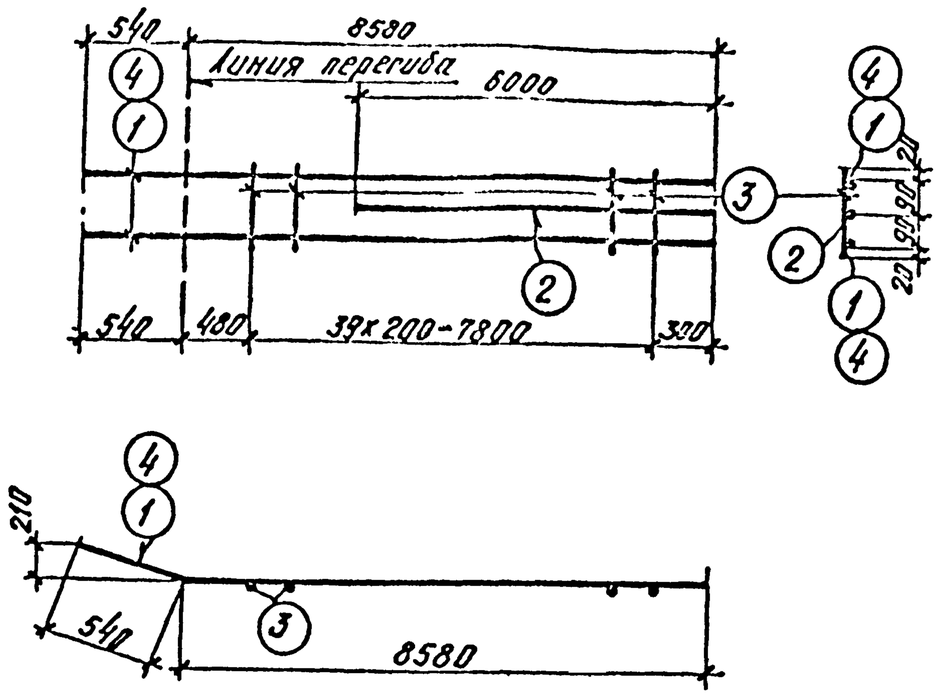

Спецификация арматуры на одно арматурное изделие

Марка изделия	№№ поз.	Эскиз	ф мм	Длина мм	Кол. шт.	Общая длина м	Общий вес поз. кг	Вес армат. изделия
КР-38	1	—	22АIII	9120	2	18.2	54.3	75.8
	2	—	22АIII	6000	1	6.0	17.9	
	3	—	8АI	220	40	8.8	3.6	
КР-39	2	—	22АIII	6000	1	6.0	17.9	91.6
	3	—	8АI	220	40	8.8	3.6	
	4	—	25АIII	9120	2	18.2	70.1	

Госстрой СССР проектный институт №1 г. Ленинград

Нач. отд. №6 Акопян; Гл. констр. пр. Акопян; Рук. группы Шапиро; Ст. инженер Вольфсон; Исполнит. Акопян; Проверил Першонок

ТК 1976 — Оболочки размером 18×24 м и 18×30 м — Каркасы КР-38, КР-39 — Серия 1.466-1/75 Вып. I-1 часть 2 Лист 42

КР-40, КР-41

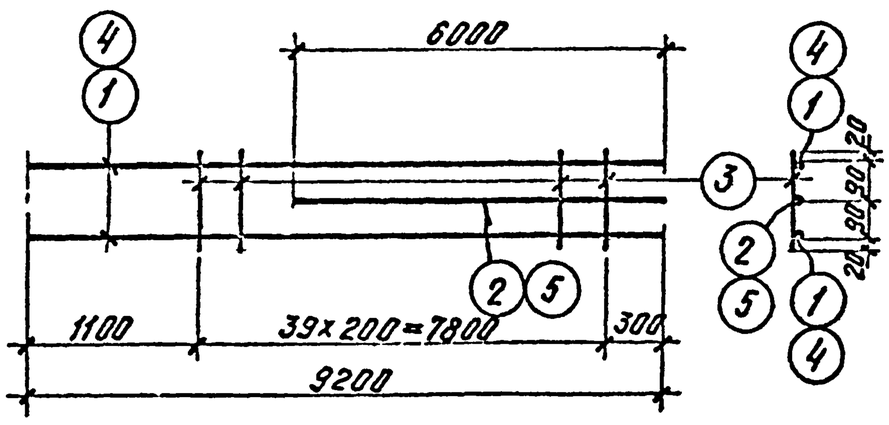

Спецификация арматуры на одно арматурное изделие

Марка изделия	№№ поз.	Эскиз	ф мм	Длина мм	Кол. шт.	Общая длина м	Общий вес поз. кг	Вес армат. изделия
КР-40	1	—	18АIII	9200	2	18.4	36.8	50.8
	2	—	12АIII	6000	1	6.0	12.0	
	3	—	6АI	220	40	8.8	2.0	
КР-41	3	—	6АI	220	40	8.8	2.0	62.2
	4	—	20АIII	9200	2	18.4	45.4	
	5	—	28АIII	6000	1	6.0	14.8	

Госстрой СССР проектный институт №1 г. Ленинград

Нач. отд. №6 Акопян; Гл. констр. пр. Акопян; Рук. группы Шапиро; Ст. инженер Вольфсон; Исполнит. Акопян; Проверил Першонок

ТК 1977 — Оболочки размером 18×24 м и 18×30 м — Каркасы КР-40, КР-41 — Серия 1.466-1/75 Вып. I-1 часть 2 Лист 43

КР-42, КР-43

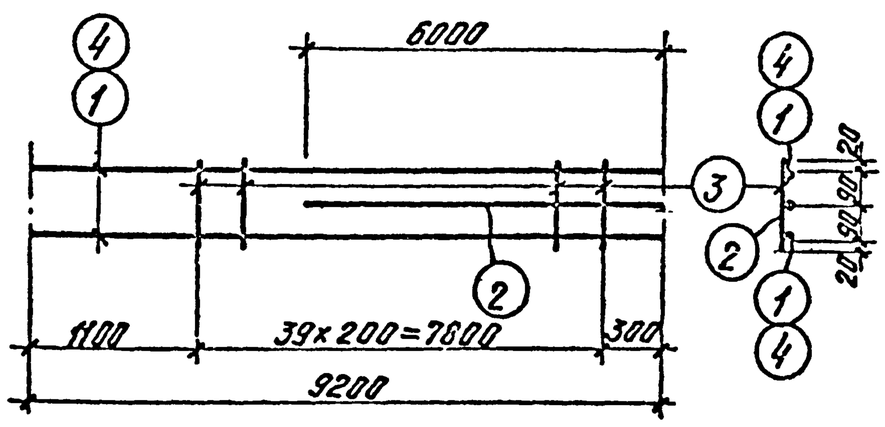

Спецификация арматуры на одно арматурное изделие

Марка изделия	№№ поз.	Эскиз	ф мм	Длина мм	Кол. шт.	Общая длина м	Общий вес поз. кг	Вес армат. изделия
КР-42	1	—	22АIII	9200	2	18.4	54.9	75.4
	2	—	22АIII	6000	1	6.0	17.9	
	3	—	8АI	220	40	8.8	3.6	
КР-43	2	—	22АIII	6000	1	6.0	17.9	92.4
	3	—	8АI	220	40	8.8	3.6	
	4	—	25АIII	9200	2	18.4	70.9	

Госстрой СССР проектный институт №1 г. Ленинград

Нач. отд. №6 Акопян; Гл. констр. пр. Акопян; Рук. группы Шапиро; Ст. инженер Вольфсон; Исполнит. Акопян; Проверил Першонок

ТК 1976 — Оболочки размером 18×24 м и 18×30 м — Каркасы КР-42, КР-43 — Серия 1.466-1/75 Вып. I-1 часть 2 Лист 44

КР—44т

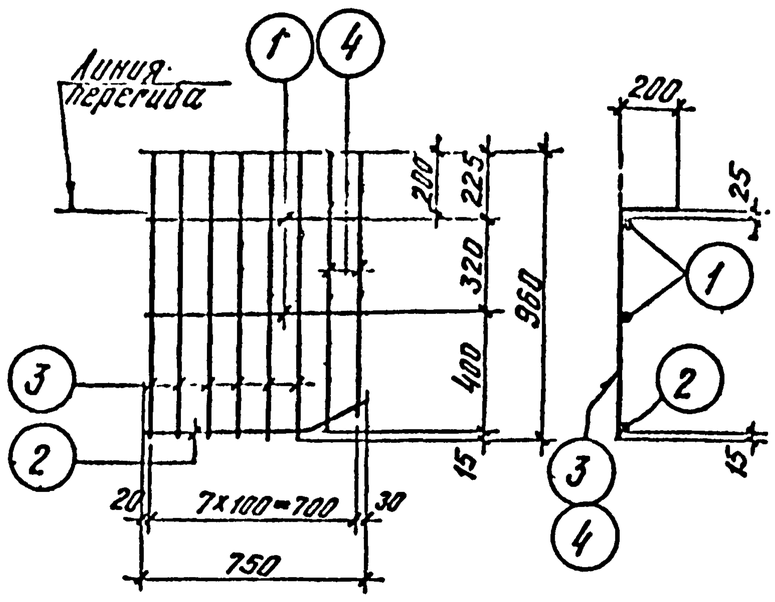

Спецификация арматуры на одно арматурное изделие

Марка изделия	№№ поз.	Эскиз	ф мм	Длина мм	Кол. шт.	Общая длина м	Общий вес поз, кг	Вес армат. изделия
КР-44тн	1	—	10АIII	750	2	1.5	0.9	4.4
	2	550 880	10АIII	750	1	0.8	0.5	
	3	—	8АIII	960	6	5.8	2.3	
	4	от 920 до 880	8АIII	ср. 900	2	1.8	0.7	

ТК 1976 — Оболочки размером 18х24м и 18х30м — Серия 1.466-1/75 Вып.I-1 часть 2 — Лист 45

Каркас КР-44тн

Госстрой СССР Проектный институт №1 г. Ленинград

КР—45т

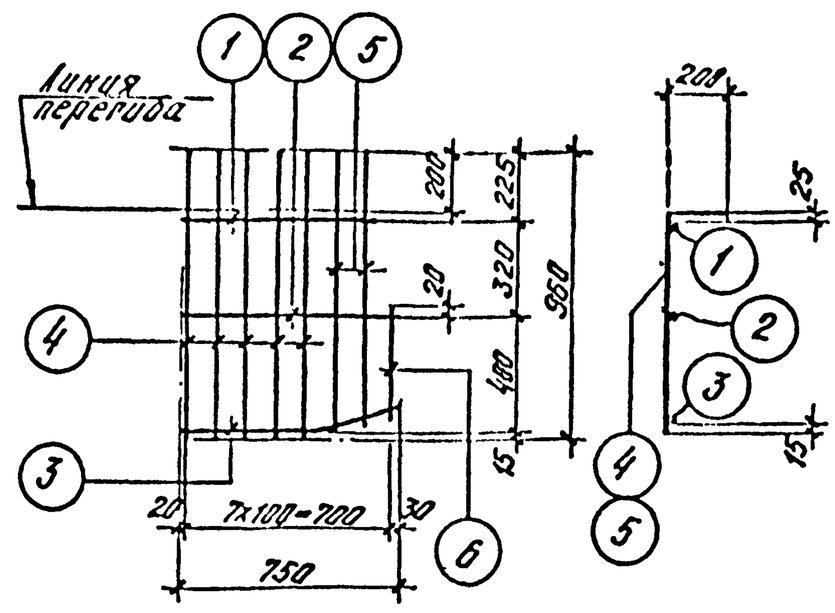

Спецификация арматуры на одно арматурное изделие

Марка изделия	№№ поз.	Эскиз	ф мм	Длина мм	Кол. шт.	Общая длина м	Общий вес поз, кг	Вес армат. изделия
КР-45тн	1	—	10АIII	640	1	0.6	0.4	4.6
	2	—	10АIII	750	1	0.8	0.5	
	3	450 300	10АIII	750	1	0.8	0.5	
	4	—	8АIII	960	5	4.8	2.3	
	5	от 910 до 940	8АIII	925	2	1.8	0.7	
	6	—	8АIII	360	1	0.4	0.2	

ТК 1976 — Оболочки размером 18х24м и 18х30м — Серия 1.466-1/75 Вып.I-1 часть 2 — Лист 46

Каркас КР-45тн

Госстрой СССР Проектный институт №1 г. Ленинград

КР—46, КР—47

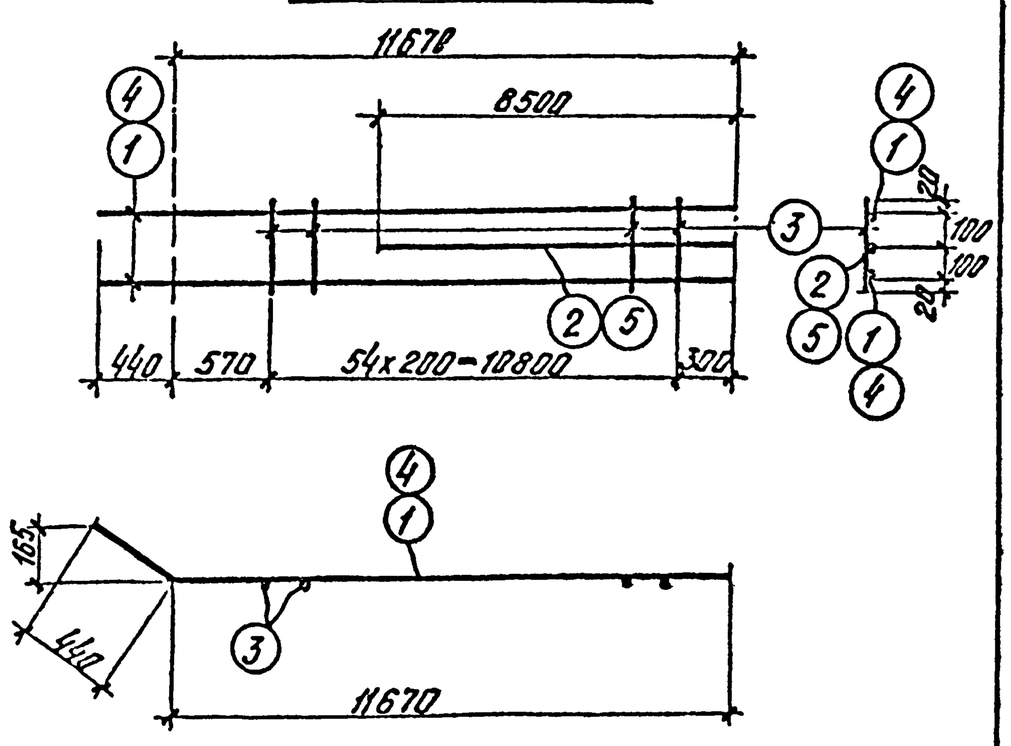

Спецификация арматуры на одно арматурное изделие

Марка изделия	№№ поз.	Эскиз	ф мм	Длина мм	Кол. шт.	Общая длина м	Общий вес поз, кг	Вес армат. изделия
КР-46	1	—	18АIII	12110	2	24.2	48.4	68.4
	2	—	8АIII	8500	1	8.5	17.0	
	3	—	6АI	240	55	13.2	3.0	
КР-47	3	—	6АI	240	55	13.2	3.0	83.6
	4	—	22АIII	12110	2	24.2	59.6	
	5	—	20К.	8500	1	8.5	21.0	

ТК 1976 — Оболочки размером 18х24м и 18х30м — Серия 1.466-1/75 Вып.I-1 часть 2 — Лист 47

Каркасы КР-46, КР-47

Госстрой СССР Проектный институт №1 г. Ленинград

КР—48

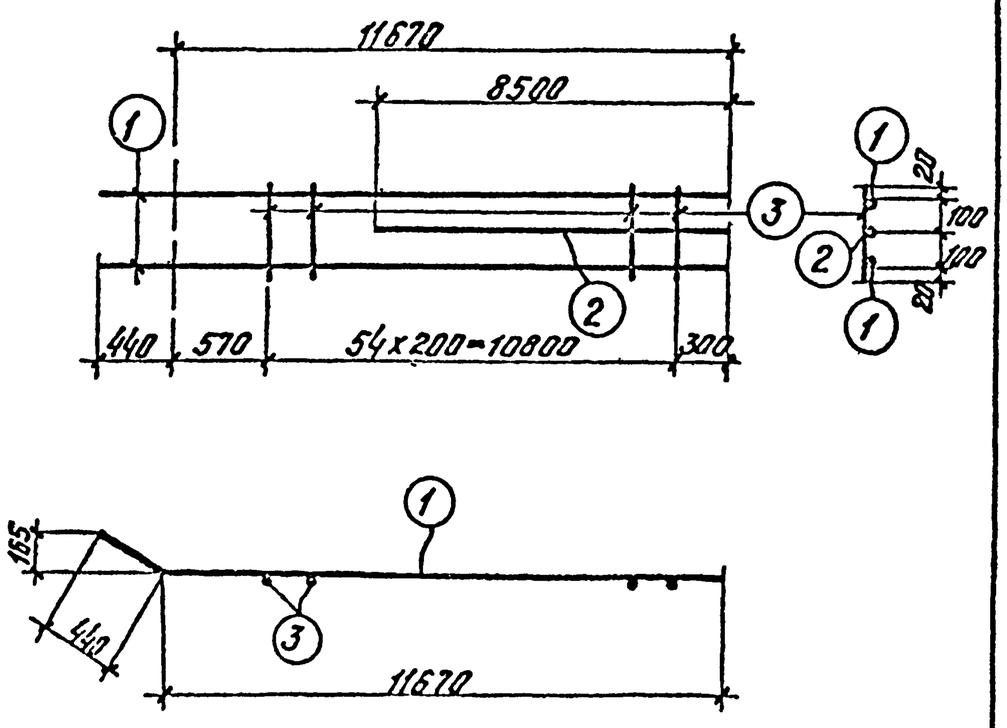

Спецификация арматуры на одно арматурное изделие

Марка изделия	№№ поз.	Эскиз	ф мм	Длина мм	Кол. шт.	Общая длина м	Общий вес поз, кг	Вес армат. изделия
КР-48	1.	—	22АIII	12110	2	24.2	72.1	102.6
	2	—	22АIII	8500	1	8.5	25.3	
	3	—	6АI	240	55	13.2	5.2	

ТК 1976 — Оболочки размером 18х24м и 18х30м

Каркас КР-48

Госстрой СССР Проектный институт №1 г. Ленинград

КР—49, КР—50

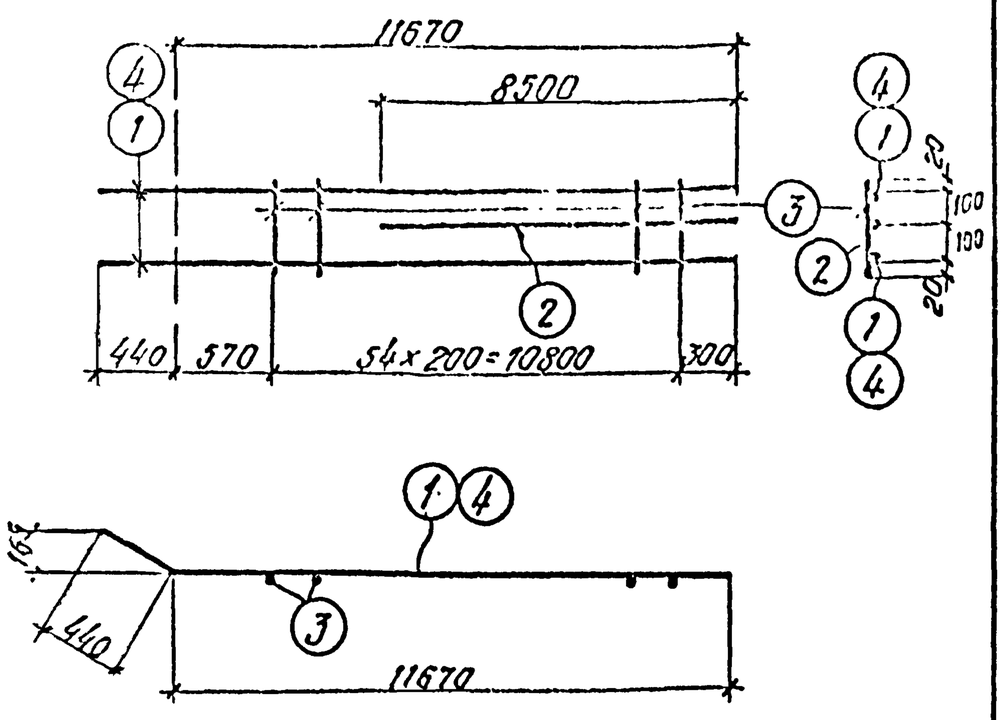

Спецификация арматуры на одно арматурное изделие

Марка изделия	№№ поз.	Эскиз	Ф мм	Длина мм	Кол. шт.	Общая длина м	Общий вес поз., кг	Вес армат. изделия
КР-49	1	—	22АII	12110	2	24,2	72,1	110,0
	2	—	25АIII	8500	1	8,5	32,7	
	3	—	8АI	240	55	13,2	5,2	
КР-50	3	—	8АI	240	55	13,2	5,2	131,0
	4	—	25АIII	12110	2	24,2	93,1	
	2	—	25АIII	8500	1	8,5	32,7	

Госстрой СССР Проектный институт г. Ленинград

Нач. отдела Акопян; Гл. констр. пр. Асоян; Рук. группы Шапиро; Ст. инженер Гершонок; Исполнит. Асоян; Проверил Гершонок; Рашид Шапиро; Сарсфанов; Вольфсон

ТК Оболочки размером 18×24м и 18×30м — Серия 1.466-1/75

1976 Каркас КР-49, КР-50 — Вып. V-1 Часть 2 — Лист 49

КР—51, КР—52

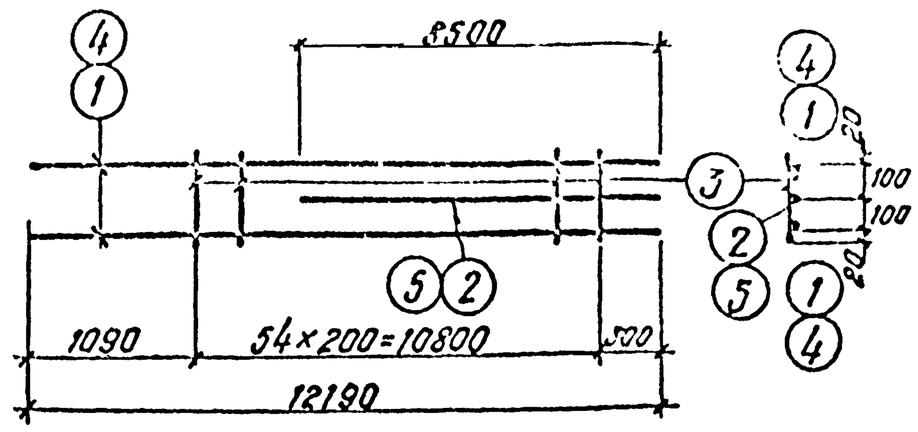

Спецификация арматуры на одно арматурное изделие

Марка изделия	№№ поз.	Эскиз	Ф мм	Длина мм	Кол. шт.	Общая длина м	Общий вес поз., кг	Вес армат. изделия
КР-51	1	—	18АIII	12190	2	24,4	48,8	66,8
	2	—	18АIII	8500	1	8,5	17,0	
	3	—	6АI	240	55	13,2	3,0	
КР-52	3	—	6АI	240	55	13,2	3,0	84,2
	4	—	20АIII	12190	2	24,4	60,2	
	5	—	20АIII	8500	1	8,5	21,0	

Госстрой СССР Проектный институт г. Ленинград

Нач. отдела Акопян; Гл. констр. пр. Асоян; Рук. группы Шапиро; Ст. инженер Гершонок; Исполнит. Асоян; Проверил Гершонок; Рашид Шапиро; Сарсфанов; Вольфсон

ТК Оболочки размером 18×24м и 18×30м — Серия 1.466-1/75

1976 Каркас КР-51, КР-52 — Вып. V-1 Часть 2 — Лист 50

КР—53

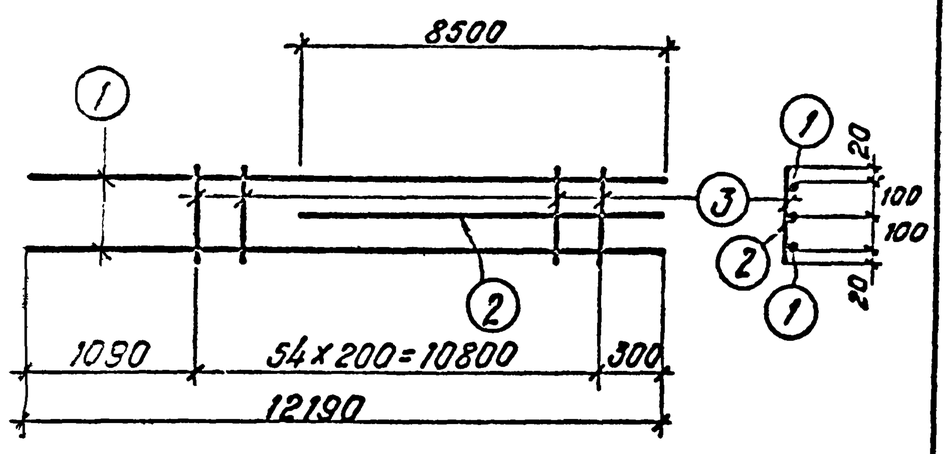

Спецификация арматуры на одно арматурное изделие

Марка изделия	№№ поз.	Эскиз	Ф мм	Длина мм	Кол. шт.	Общая длина м	Общий вес поз., кг	Вес армат. изделия
КР-53	1	—	22АII	12190	2	24,4	72,6	103,1
	2	—	22АIII	8500	1	8,5	25,3	
	3	—	8АI	240	55	13,2	5,2	

Госстрой СССР Проектный институт г. Ленинград

Нач. отдела Акопян; Гл. констр. пр. Асоян; Рук. группы Шапиро; Ст. инженер Гершонок; Исполнит. Асоян; Проверил Гершонок; Рашид Шапиро; Сарсфанов; Вольфсон

ТК Оболочки размером 18×24м и 18×30м — Серия 1.466-1/75

1976 Каркас КР-53 — Вып. V-1 Часть 2 — Лист 51

КР—54, КР—55

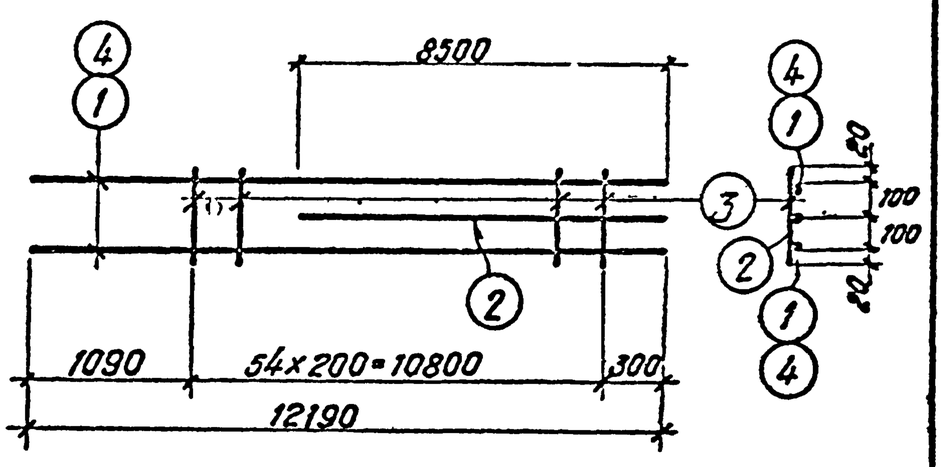

Спецификация арматуры на одно арматурное изделие

Марка изделия	№№ поз.	Эскиз	Ф мм	Длина мм	Кол. шт.	Общая длина м	Общий вес поз., кг	Вес армат. изделия
КР-54	1	—	22АII	12190	2	24,4	72,6	110,5
	2	—	25АIII	8500	1	8,5	32,7	
	3	—	8АI	240	55	13,2	5,2	
КР-55	2	—	25АIII	8500	1	8,5	32,7	131,8
	3	—	8АI	240	55	13,2	5,2	
	4	—	25АII	12190	2	24,4	93,9	

Госстрой СССР Проектный институт г. Ленинград

Нач. отдела Акопян; Гл. констр. пр. Асоян; Рук. группы Шапиро; Ст. инженер Гершонок; Исполнит. Асоян; Проверил Гершонок; Рашид Шапиро; Сарсфанов; Вольфсон

ТК Оболочки размером 18×84м и 18×30м — Серия 1.466-1/75

1976 Каркас КР-54, КР-55 — Вып. V-1 Часть 2 — Лист 52

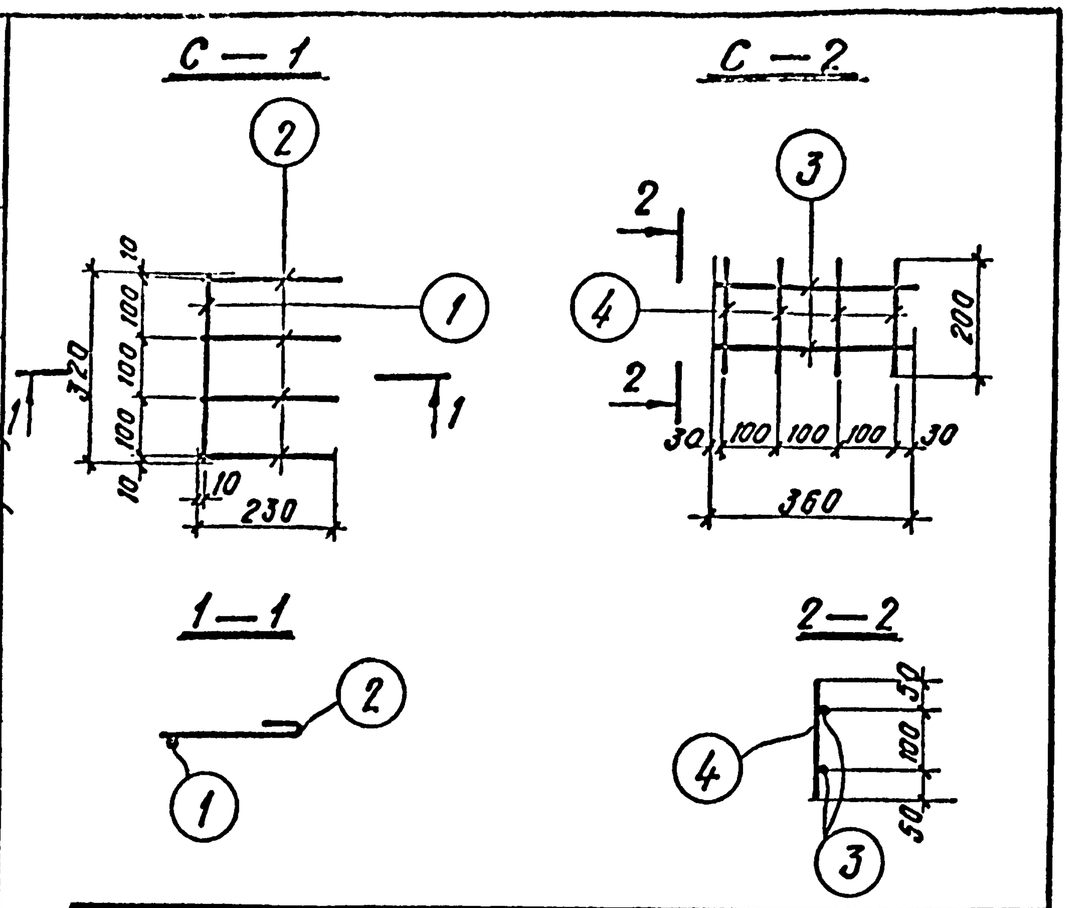

Спецификация арматуры на одно арматурное изделие

Марка изделия	№№ поз.	Эскиз	ф мм	Длина мм	Кол. шт.	Общая длина м	Общий вес поз, кг	Вес армат. изделия
С-1	1		8АIII	320	1	0.3	0.1	0,5
	2	230	8АIII	280	4	1.1	0.4	
С-2	3		8АIII	360	2	0.7	0.3	0,5
	4		8АIII	200	3	0.6	0.2	

Госстрой СССР проектный институт №1 г. Ленинград

Нач. отдела Аколян; Гл. констр. пр. Шапиро; Рук. группы Сорокоумова; Ст. инженер Вольфсон; Исполнил Гершонок; Проверил Горный; Рошд

ТК 1976 — Оболочки размером 18×24м и 18×30 — Сетки С1, С-2 — Серия 1.466-1/75 Вып. V-1 Часть 2 — Лист 53

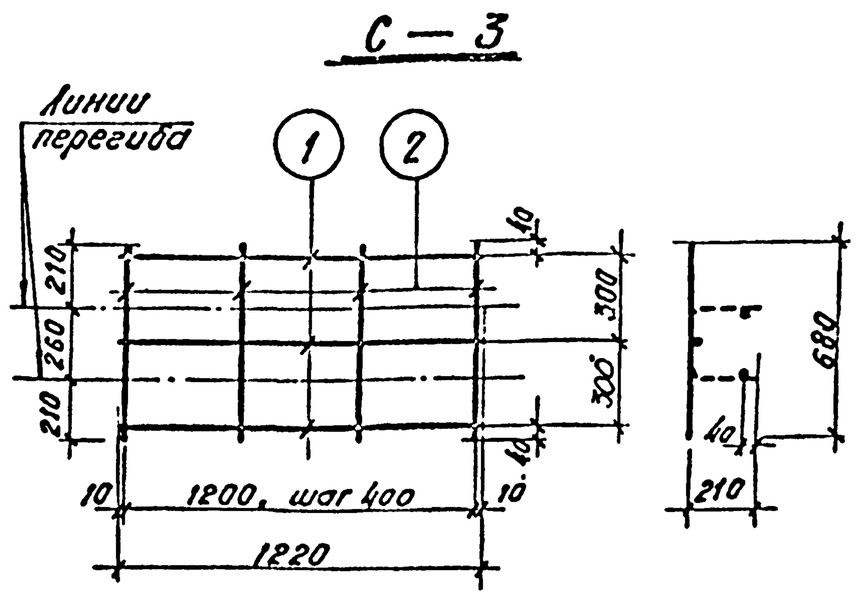

Спецификация арматуры на одно арматурное изделие

Марка изделия	№№ поз.	Эскиз	ф мм	Длина мм	Кол. шт.	Общая длина м	Общий вес поз, кг	Вес армат. изделия
С-3	1		5ВI	1220	3	3.7	0,6	1.0
	2		5ВI	680	4	2.7	0,4	

Госстрой СССР проектный институт г. Ленинград

Нач. отдела Аколян; Гл. констр. Шапиро; Рук. группы Сорокоумова; Ст. инженер Вольфсон; Исполнил Гершонок; Проверил Горный; Рошд

ТК 1976 — Оболочки размером 18×24м и 18×30м — Сетка С-3 — Серия 1.466-1/75 Вып. V-1 Часть 2 — Лист 54

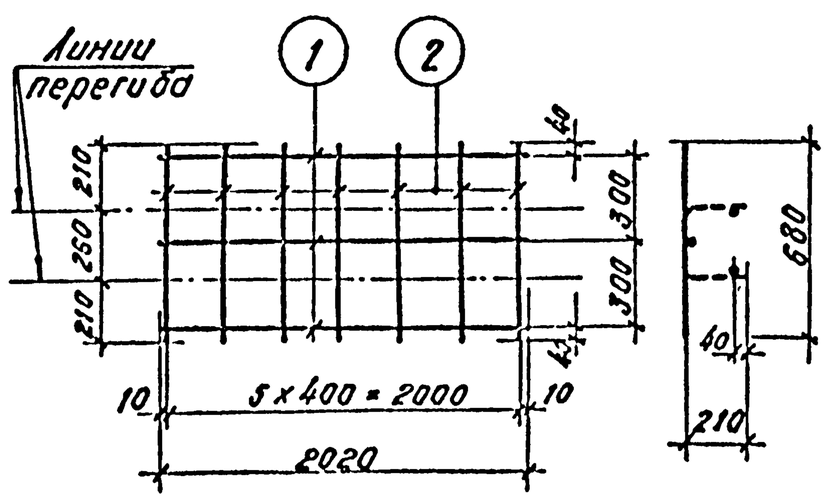

Спецификация арматуры на одно арматурное изделие

Марка изделия	№№ поз.	Эскиз	ф мм	Длина мм	Кол. шт.	Общая длина м	Общий вес поз, кг	Вес армат. изделия
С-4	1		5ВI	2020	3	6,1	1.0	1,6
	2		5ВI	680	6	4,1	0.6	

Госстрой СССР проектный институт №1 г. Ленинград

Нач. отдела Аколян; Гл. конструктор Шапиро; Рук. группы Сорокоумова; Ст. инженер Вольфсон; Исполнил Гершонок; Проверил Горный; Рошд

ТК — Оболочки размером 18×24м и 18×30м — Серия 1.466-1/75

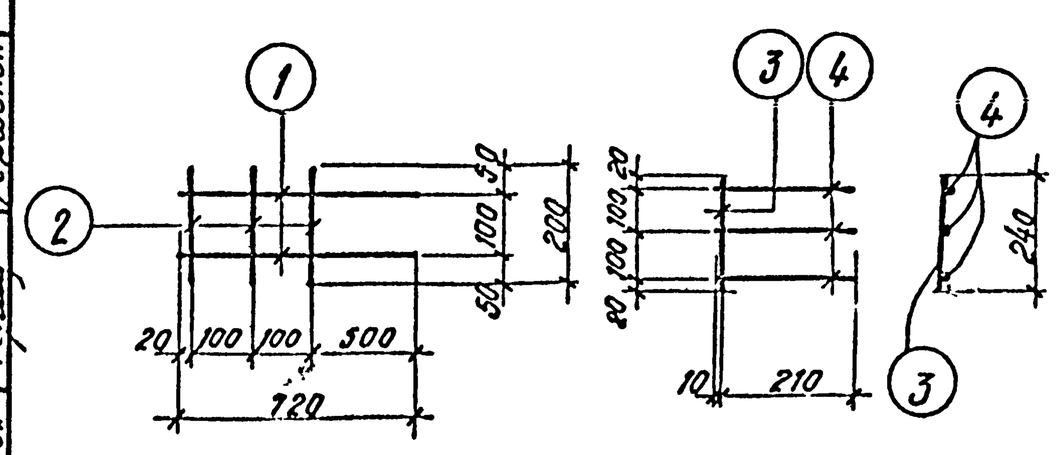

Спецификация арматуры на одно арматурное изделие

Марка изделия	№№ поз.	Эскиз	ф мм	Длина мм	Кол. шт.	Общая длина м	Общий вес поз, кг	Вес армат. изделия
С-5	1		10АIII	720	2	1,4	0.9	1.0
	2		5ВI	200	3	0,6	0,1	
С-6	3		5АII	240	1	0.2	0,1	0,3
	4		5АII	220	3	0,7	0,2	

Госстрой СССР проектный институт №1 г. Ленинград

Нач. отдела Аколян; Гл. конструктор Шапиро; Рук. группы Сорокоумова; Ст. инженер Вольфсон; Исполнил Гершонок; Проверил Горный; Рошд

ТК — Оболочки размером 18×24м и 18×30м — Серия 1.466-1/75

С — 7

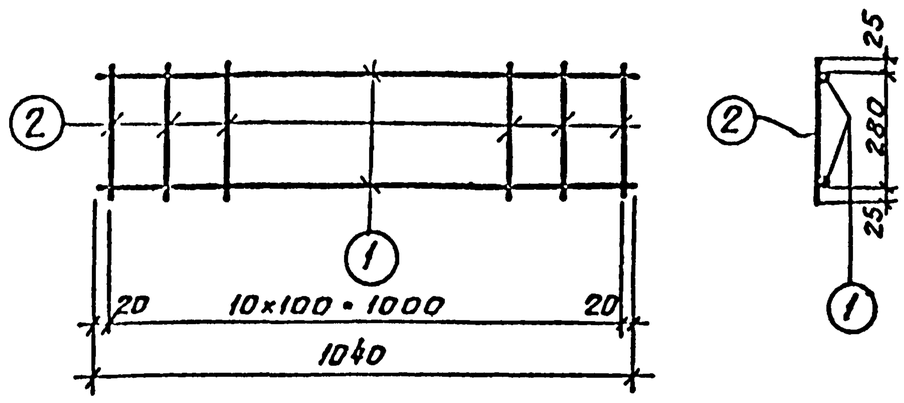

Спецификация арматуры на одно арматурное изделие

Марка изделия	№№ поз.	Эскиз	ф мм	Длина мм	Кол. шт.	Общая длина м	Общий вес поз. кг.	Вес армат. изделия
С-7	1	——	8АI	1040	2	2.1	0.8	3.9
	2	——	12АII	330	11	3.6	3.1	

ТК	Оболочки размером 18×24м и 18×30м	Серия 1.466-1/75	
1976	Сетка С-7	Вып. V-1 часть 2	Лист 57

Госстрой СССР ПРОЕКТНЫЙ ИНСТИТУТ №1 г. Ленинград

Нач. отд. №16 — Роговская; Гл. констр. пр. — Гершанок; Рук. группы — Шапиро; Ст. инженер — Вольфсон; Исполнит. — Проверил

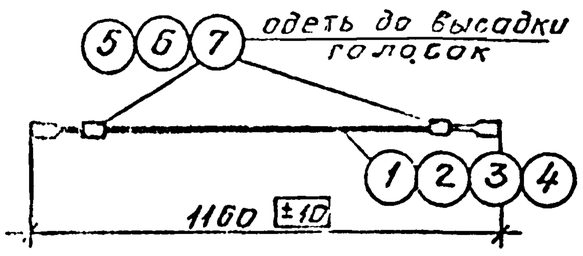

Марка изделия	№№ поз.	Эскиз	ф мм	Длина мм	Кол. шт.	Общая длина м	Общий вес поз кг	Вес армат изделия
АЭ-1	1	——	25АII	1240	1	1.2	3.0	5.6
	5	М45×60	—	60	2	0.12	2.6	
		ГОСТ 20213-74						
АЭ-2	2	——	25АII	1240	1	1.2	4.6	9.2
	6	М52×75	—	75	2	0.15	4.6	
		ГОСТ 20213-74						
АЭ-3	3	——	40АII	1240	1	1.2	5.8	15.8
	7	М64×100	—	100	2	0.2	10.0	
		ГОСТ 20213-74						
АЭ-4	4	——	50АII	1240	1	1.2	7.6	17.6
	7	М64×100	—	100	2	0.2	10.0	
		ГОСТ 20213-74						

Примечание

Размеры высаженных головок даны в таблице 1 пояснительной записки настоящего выпуска.

ТК	Оболочки размером 18×24м и 18×30м	Серия 1.466-1/75	
1976	Арматурные элементы АЭ-1 ÷ АЭ-4	Вып. V-1 часть 2	Лист 58

Госстрой СССР ПРОЕКТНЫЙ ИНСТИТУТ №1 г. Ленинград

Нач. отд. №16 — Роговская; Гл. констр. пр. — Гершанок; Рук. группы — Шапиро; Ст. инженер — Вольфсон; Исполнит. — Проверил

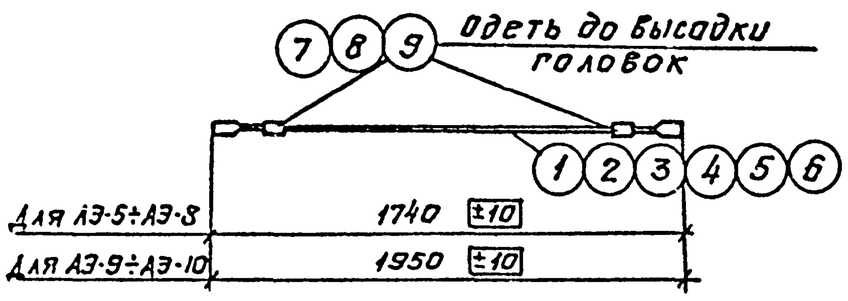

Марка изделия	№№ поз.	Эскиз	ф мм	Длина мм	Кол. шт.	Общая длина м	Общий вес поз. кг.	Вес армат. изделия
АЭ-5	1	——	16АII	1820	1	1.8	2.8	5.4
	7	М45×60	—	60	2	0.12	2.6	
		ГОСТ 20213-74						
АЭ-6	2	——	22АII	1820	1	1.8	5.4	10.0
	8	М52×75	—	75	2	0.15	4.6	
		ГОСТ 20213-74						
АЭ-7	3	——	25АII	1820	1	1.8	6.9	11.5
	8	М52×75	—	75	2	0.15	4.6	
		ГОСТ 20213-74						
АЭ-8	4	——	40АII	1820	1	1.8	8.7	18.7
	9	М64×100	—	100	2	0.2	10.0	
		ГОСТ 20213-74						
АЭ-9	5	——	16АII	2030	1	2.0	3.2	5.8
	7	М45×60	—	60	2	0.12	2.6	
		ГОСТ 20213-74						
АЭ-10	6	——	22АII	2030	1	2.0	6.0	10.6
	8	М52×75	—	75	2	0.15	4.6	
		ГОСТ 20213-74						

Примечание

Размеры высаженных головок даны в таблице 1 пояснительной записки настоящего выпуска.

ТК	Оболочки размером 18×24м и 18×30м	Серия 1.466-1/75	
1976	Арматурные элементы АЭ-5 ÷ АЭ-10	Вып. V-1 часть 2	Лист 59

Госстрой СССР ПРОЕКТНЫЙ ИНСТИТУТ №1 г. Ленинград

Нач. отд. №16 — Роговская; Гл. констр. пр. — Гершанок; Рук. группы — Шапиро; Ст. инженер — Вольфсон; Исполнит. — Проверил

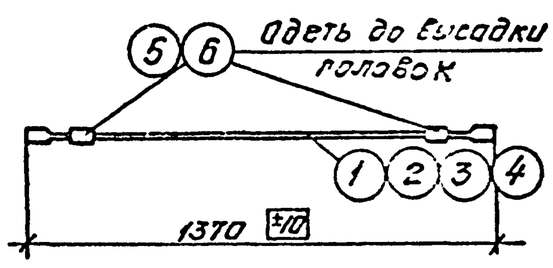

Марка изделия	№№ поз.	Эскиз	ф мм	Длина мм	Кол. шт.	Общая длина м	Общий вес поз кг	Вес армат. изделия
АЭ-11	1	——	16АII	1450	1	1.4	2.2	4.8
	5	М45×60	—	60	2	0.12	2.6	
		ГОСТ 20213-74						
АЭ-12	2	——	8АII	1450	1	1.4	2.8	5.4
	5	М45×60	—	60	2	0.12	2.6	
		ГОСТ 20213-74						
АЭ-13	3	——	22АII	1450	1	1.4	4.2	8.8
	6	М52×75	—	75	2	0.15	4.6	
		ГОСТ 20213-74						
АЭ-14	4	——	25АII	1450	1	1.4	5.4	10.0
	6	М52×75	—	75	2	0.15	4.6	
		ГОСТ 20213-74						

Примечание

Размеры высаженных головок даны в таблице 1 пояснительной записки настоящего выпуска

ТК	Оболочки размером 18×24м и 18×30м	Серия 1.466-1/75	
1976	Арматурные элементы АЭ-11 ÷ АЭ-14	Вып. V-1 часть 2	Лист 60

Госстрой СССР ПРОЕКТНЫЙ ИНСТИТУТ №1 г. Ленинград

Нач. отд. №16 — Роговская; Гл. констр. пр. — Гершанок; Рук. группы — Шапиро; Ст. инженер — Вольфсон; Исполнит. — Проверил

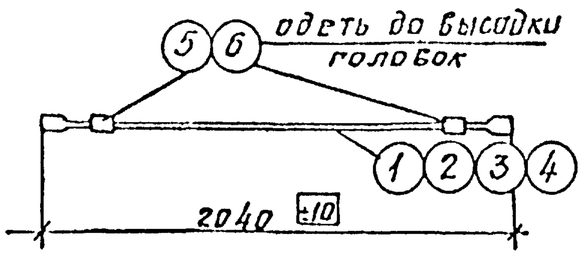

Марка изделия	NN поз.	Эскиз	ф мм	Длина мм	Кол. шт	Общая длина м	Общий вес поз кг	Вес армат. изделия
АЭ-15	1	———	15АIIIв	2120	1	2.1	3.3	5.9
	5	М45×60	—	60	2	0.12	2.6	
		ГОСТ 20213-74						
АЭ-16	2	———	18АIIIв	2120	1	2.1	4.2	6.8
	5	М45×60	—	60	2	0.12	2.6	
		ГОСТ 20213-74						
АЭ-17	3	———	22АIIIв	2120	1	2.1	6.2	10.8
	6	М52×75	—	75	2	0.15	4.6	
		ГОСТ 20213-74						
АЭ-18	4	———	25АIIIв	2120	1	2.1	8.1	12.7
	6	М52×75	—	75	2	0.15	4.6	
		ГОСТ 20213-74						

Примечание

Размеры высаженных головок даны в таблице 1 пояснительной записки настоящего выпуска.

Госстрой СССР. ПРОЕКТНЫЙ ИНСТИТУТ №1 г. Ленинград

Нач. отд. №16 Роговская; Гл. констр. пр. Ясюф; Рук. группы Раша; Ст. инженер Шапиро; Исполнитель Сарсанова; Проверил Вальфсон; Гершанок

ТК	Оболочки размером 18×24м и 18×30м.	Серия 1.466-1/75
1976	Арматурные элементы АЭ-15÷АЭ-18	Вып. V-1 часть 2 — Лист 61

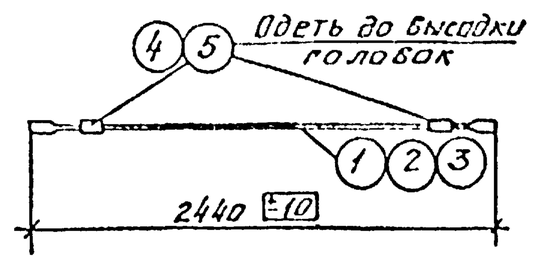

Марка изделия	NN поз.	Эскиз	ф мм	Длина мм	Кол. шт.	Общая длина м	Общий вес поз кг	Вес армат изделия
АЭ-19	1	———	22АIIIв	2520	1	2.5	7.4	12.0
	4	М52×75	—	75	2	0.15	4.6	
		ГОСТ 20213-74						
АЭ-20	2	———	28АIIIв	2520	1	2.5	12.1	22.1
	5	М64×100	—	100	2	0.2	10.0	
		ГОСТ 20213-74						
АЭ-21	3	———	32АIIIв	2520	1	2.5	15.8	25.8
	5	М64×100	—	100	2	0.2	10.0	
		ГОСТ 20213-74						

Примечание

Размеры высаженных головок даны в таблице 1 пояснительной записки настоящего выпуска.

Госстрой СССР ПРОЕКТНЫЙ ИНСТИТУТ №1 г. Ленинград

Нач. отд. №16 Роговская; Гл. констр. пр. Ясюф; Рук. группы Раша; Ст. инженер Шапиро; Исполнитель Сарсанова; Проверил Вальфсон; Гершанок

ТК	Оболочки размером 18×24м и 18×30м.	Серия 1.466-1/75
1976	Арматурные элементы АЭ-19÷АЭ-21	Вып. V-1 часть 2 — Лист 62

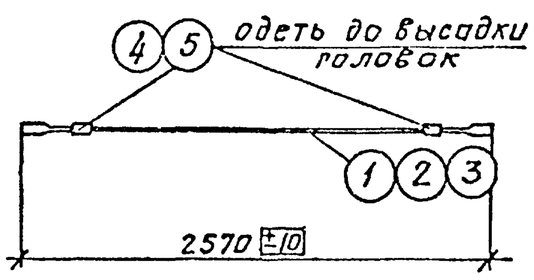

Марка изделия	NN поз	Эскиз	ф мм	Длина мм	Кол шт.	Общая длина м	Общий вес поз кг	Вес армат. издел
АЭ-22	1	———	25АIIIв	2650	1	2.6	10.0	14.6
	4	М52×75	—	75	2	0.15	4.6	
		ГОСТ 20213-74						
АЭ-23	2	———	25АIIIв	2650	1	2.6	12.5	22.6
	4	М64×100	—	100	2	0.2	10.0	
		ГОСТ 20213-74						
АЭ-24	3	———	32АIIIв	2650	1	2.6	16.4	26.4
	5	М64×100	—	100	2	0.2	10.0	
		ГОСТ 20213-74						

Примечание

Размеры высаженных головок даны в таблице 1 пояснительной записки настоящего выпуска

Госстрой СССР ПРОЕКТНЫЙ ИНСТИТУТ №1 г. Ленинград

Нач. отд. №16 Роговская; Гл. констр. пр. Ясюф; Рук. группы Раша; Ст. инженер Шапиро; Исполнитель Сарсанова; Проверил Вальфсон; Гершанок

ТК	Оболочки размером 18×24м и 18×30м	Серия 1.466-1/75
1976	Арматурные элементы АЭ-22÷АЭ-24	Вып. V-1 часть 2 — Лист 63

Спецификация стали на одно арматурное изделие

Наимен. издел.	NN поз.	Эскиз	ф мм	Длина мм	Кол. шт.	Общая длина м	Общий вес поз кг	Вес армат. изделия
Отдельные позиции	1	———	25АIIIв	17900	1	17.9	68.9	68.9
	2	———	28АIIIв	17900	1	17.9	86.5	86.5
	3	———	32АIIIв	17900	1	17.9	112.9	112.9
	4	———	36АIIIв	17900	1	17.9	143.0	143.0
	5	———	25АIIIв	23700	1	23.7	91.2	91.2
	6	———	28АIIIв	23700	1	23.7	114.5	114.5
	7	———	32АIIIв	23700	1	23.7	149.5	149.5
	8	———	36АIIIв	23700	1	23.7	189.4	189.4
	9	220	8АI	320	1	0.3	0.1	0.1
	10	180	8АI	280	1	0.3	0.1	0.1
	11	180 [180°]	8АI	780	1	0.8	0.3	0.3
	12	———	12АIII	1300	1	1.3	1.2	1.2
	13	———	16АIII	1300	1	1.3	2.1	2.1
	14	240	8АI	340	1	0.3	0.1	0.1
	15	230 [180°]	8АI	920	1	0.9	0.4	0.4

Госстрой СССР ПРОЕКТНЫЙ ИНСТИТУТ №1 г. Ленинград

Нач. отд. №16 Роговская; Гл. констр. пр. Ясюф; Рук. группы Раша; Ст. инженер Шапиро; Исполнитель Сарсанова; Проверил Вальфсон; Гершанок

ТК	Оболочки размером 18×24м и 18×30м	Серия 1.466-1/75
1976	Отдельные позиции 1÷15	Вып. V-1 часть 2 — Лист 64

М-1

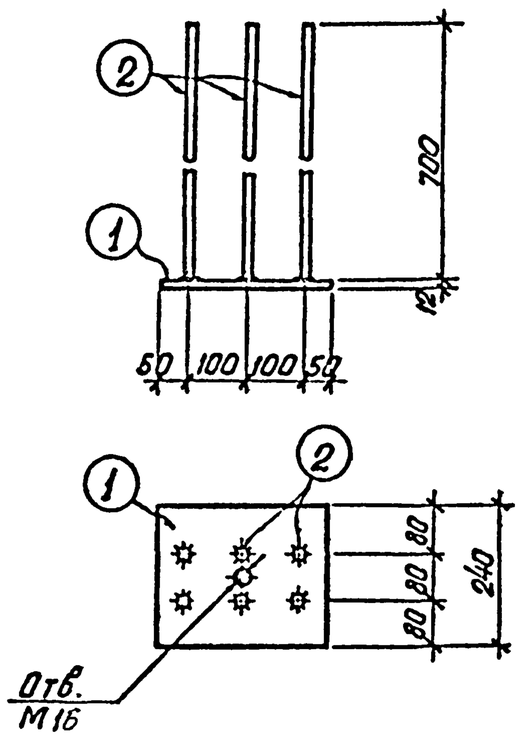

Спецификация стали на один закладной элемент

Марка элемента	№№ поз.	Профиль	Длина мм	Кол. шт.	Вес, кг одной поз.	Вес, кг всех поз.	Вес, кг всего	Примеч.
М-1	1	-240×12	300	1	6,8	6,8	11,0	ГОСТ 380-71 Вст3пс6
	2	ф14АIII	700	6	0,8	4,2		

ТК 1976 — Оболочки размером 18×24м и 18×30м — Серия 1.466-1/75 — Вып V-1 часть 2 — Лист 65

Закладная деталь М-1

Госстрой СССР Проектный институт №1 г. Ленинград

Нач. отд. №16 Акопян; Гл. констр. пр. Шапиро; Рук. группы Сарафанова; Ст. инженер Вольфсон; Исполнит. Асонц; Проверил Гершанок; Раша

М-2

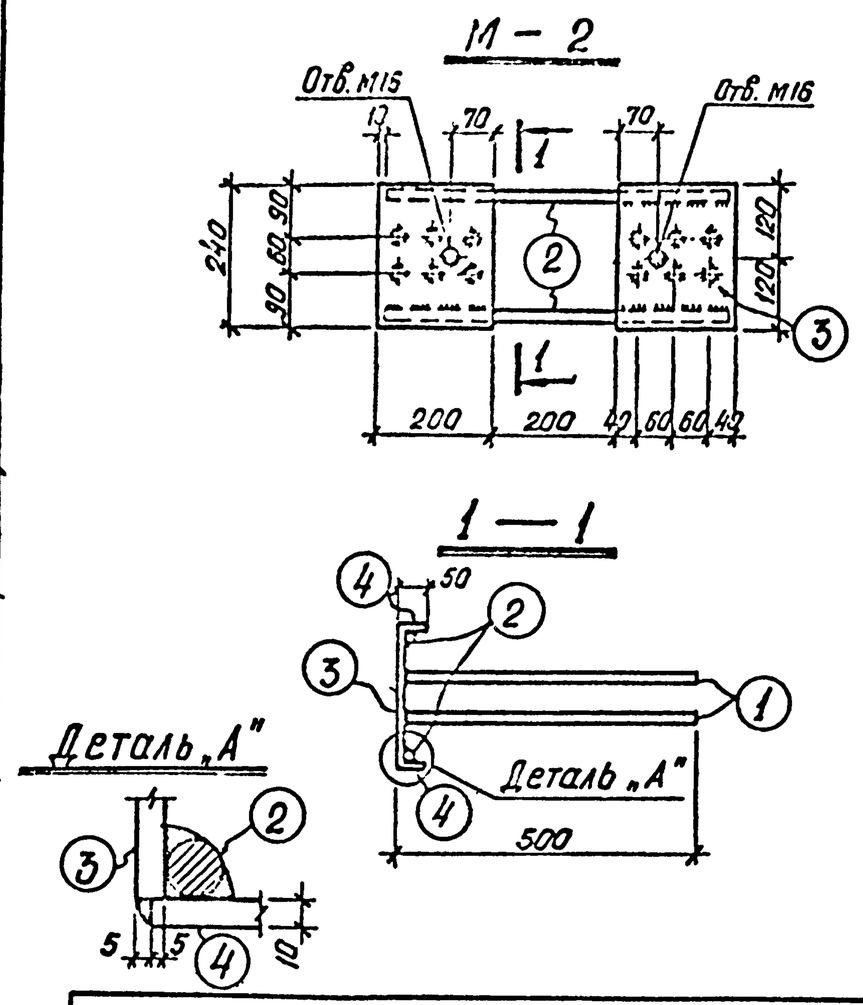

Спецификация стали на один закладной элемент

Марка элемента	№№ поз.	Профиль	Длина мм	Кол. шт.	Вес, кг одной поз.	Вес, кг всех поз.	Вес, кг всего	Примеч.
М-2	1	ф14АIII	500	12	0,6	7,2	20,2	
	2	ф20АII	580	2	1,4	2,8		
	3	-200×10	220	2	3,5	7,0		ГОСТ 380-71
	4	-200×10	45	4	0,8	3,2		Вст3пс6

ТК 1976 — Оболочки размером 18×24м и 18×30м — Серия 1.466-1/75 — Вып V-1 часть 2 — Лист 66

Закладная деталь М-2

Госстрой СССР Проектный институт №1 г. Ленинград

Нач. отд. №16 Акопян; Гл. констр. пр. Шапиро; Рук. группы Сарафанова; Ст. инженер Вольфсон; Исполнит. Асонц; Проверил Гершанок; Раша

М-3, М-4

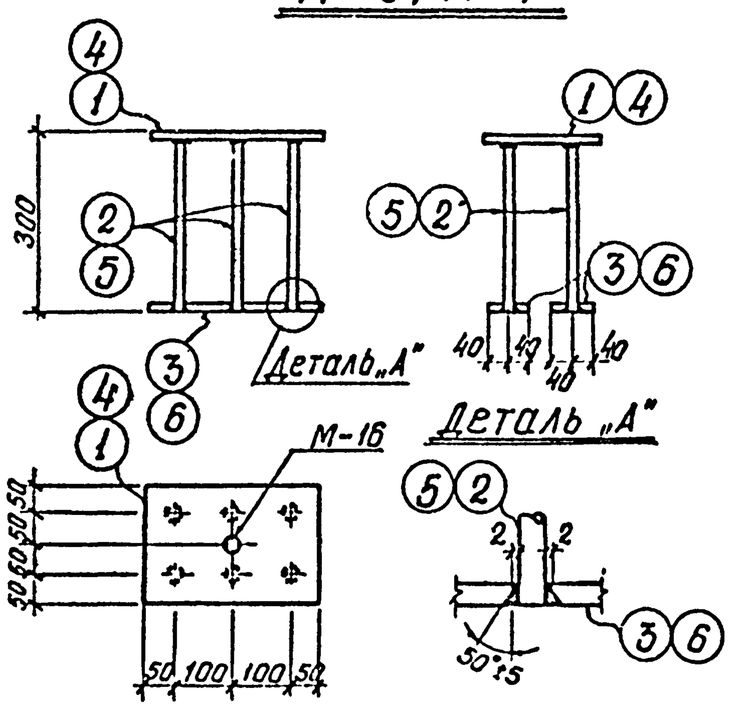

Спецификация стали на один закладной элемент

Марка элемента	№№ поз.	Профиль	Длина мм	Кол. шт.	Вес, кг одной поз.	Вес, кг всех поз.	Вес, кг всего	Примеч.
М-3	1	-200×12	300	1	5,7	5,7	12,5	ГОСТ 380-71 Вст3пс6
	2	ф16АIII	280	6	0,4	2,4		
	3	-80×12	300	2	2,2	4,4		ГОСТ 380-71 Вст3пс6
М-4	4	-200×16	300	1	7,5	7,5	17,7	ГОСТ 380-71 Вст3пс6
	5	ф20АIII	270	6	0,7	4,2		
	6	-80×16	300	2	3,0	6,0		ГОСТ 350-71 Вст3пс6

ТК 1976 — Оболочки размером 18×24м и 18×30м — Серия 1.466-1/75 — Вып V-1 часть 2 — Лист 67

Закладные детали М-3, М-4

Госстрой СССР Проектный институт №1 г. Ленинград

Нач. отд. №16 Акопян; Гл. констр. пр. Шапиро; Рук. группы Сарафанова; Ст. инженер Вольфсон; Исполнит. Асонц; Проверил Гершанок; Раша

М-5 М-6

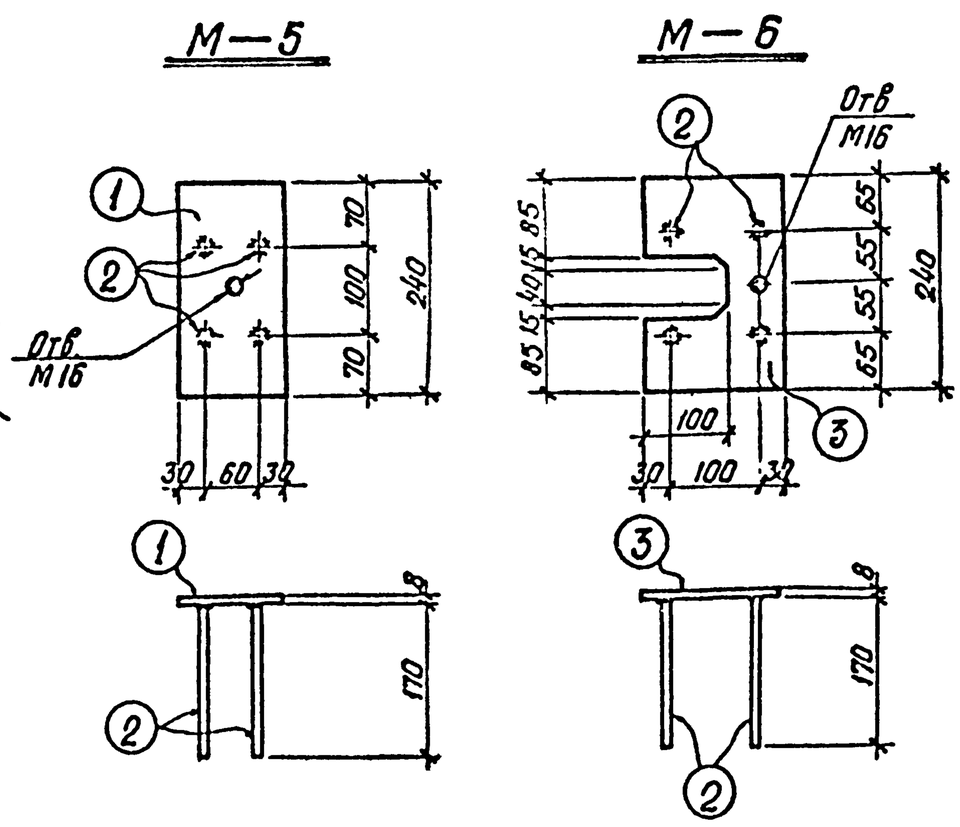

Спецификация стали на один закладной элемент

Марка элемента	№№ поз.	Профиль	Длина мм	Кол. шт.	Вес, кг одной поз.	Вес, кг всех поз.	Вес, кг всего	Примеч.
М-5	1	-120×8	240	1	1,7	1,7	2,1	ГОСТ 380-71 Вст3пс6
	2	ф10АIII	170	4	0,1	0,4		
М-6	3	-160×8	240	1	2,4	2,4	2,8	ГОСТ 380-71 Вст3пс6
	2	ф10АIII	170	4	0,1	0,4		

ТК 1976 — Оболочки размером 18×24м и 18×30м — Серия 1.466-1/75 — Вып V-1 часть 2 — Лист 68

Закладные детали М-5, М-6

Госстрой СССР Проектный институт №1 г. Ленинград

Нач. отд. №16 Акопян; Гл. констр. пр. Шапиро; Рук. группы Сарафанова; Ст. инженер Вольфсон; Исполнит. Асонц; Проверил Гершанок; Раша

М-7

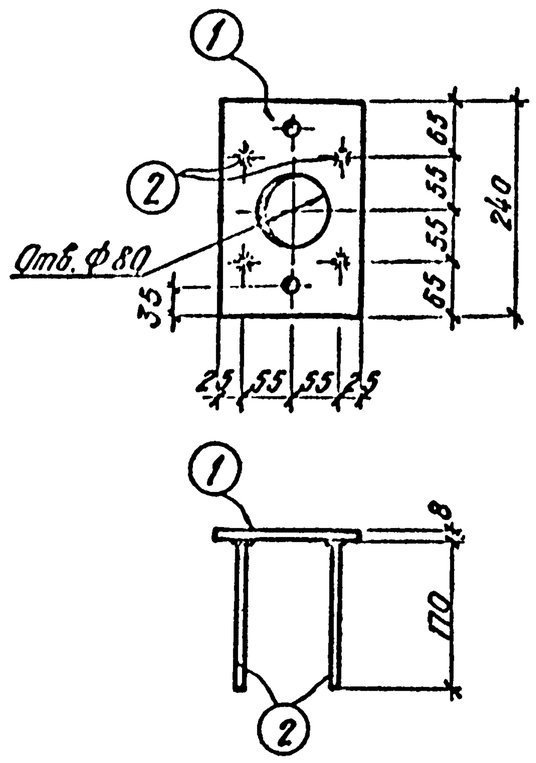

Спецификация стали на один закладной элемент

Марка элемент.	№№ поз.	Профиль	Длина мм	Кол. шт	Вес, кг: Одной поз.	Всех поз.	Всего	Примеч.
М-7	1	−160×8	240	1	2,4	2,4	2,8	ГОСТ 380-71 Вст3 пс6
	2	ф10А III	170	4	0,1	0,4		

ТК 1976 — Оболочки размером 18×24м и 18×30м — Серия 1.466-1/75 Вып. V-1 Часть 2 — Лист 69

Закладная деталь М7

Госстрой СССР Проектный институт №1 г. Ленинград

М-8

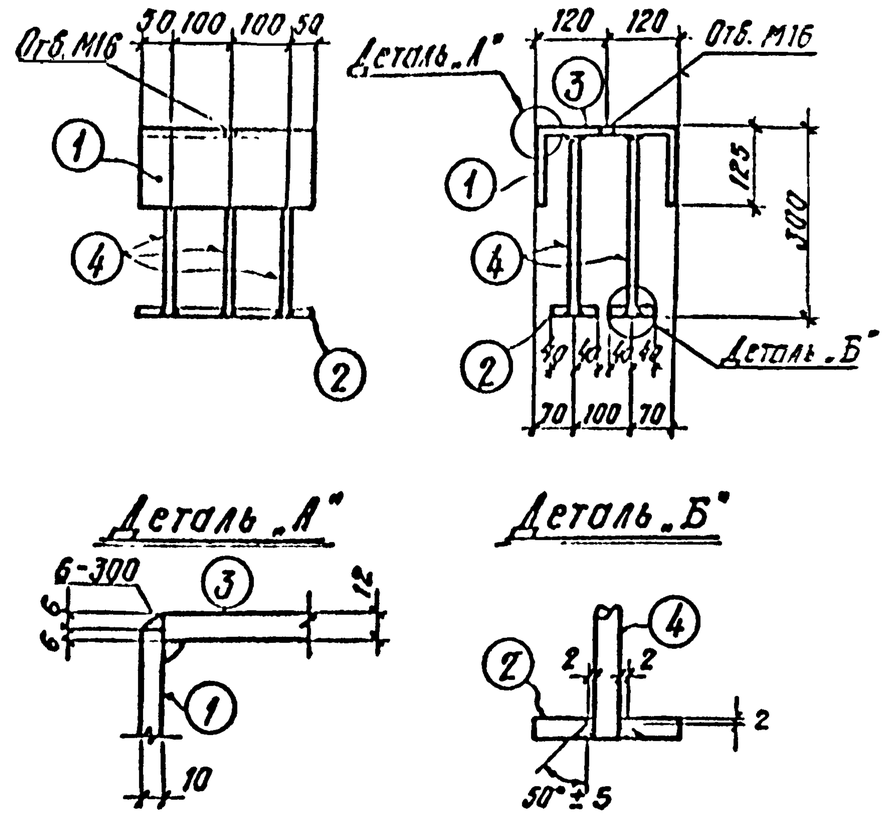

Спецификация стали на один закладной элемент

Марка элемент.	№№ поз.	Профиль	Длина мм	Кол. шт	Вес, кг: Одной поз.	Всех поз.	Всего	Примеч.
М-8	1	−120×10	300	2	2,8	5,6	19,4	ГОСТ 380-71 Вст3пс6
	2	−80×12	300	2	2,3	4,6		
	3	−220×12	300	1	6,2	6,2		
	4	ф16А III	300	6	0,5	3,0		

ТК 1976 — Оболочки размером 18×24м и 18×30м — Серия 1.466-1/75 — Лист 70

Закладная деталь М-8

Госстрой СССР Проектный институт №1 г. Ленинград

М-9

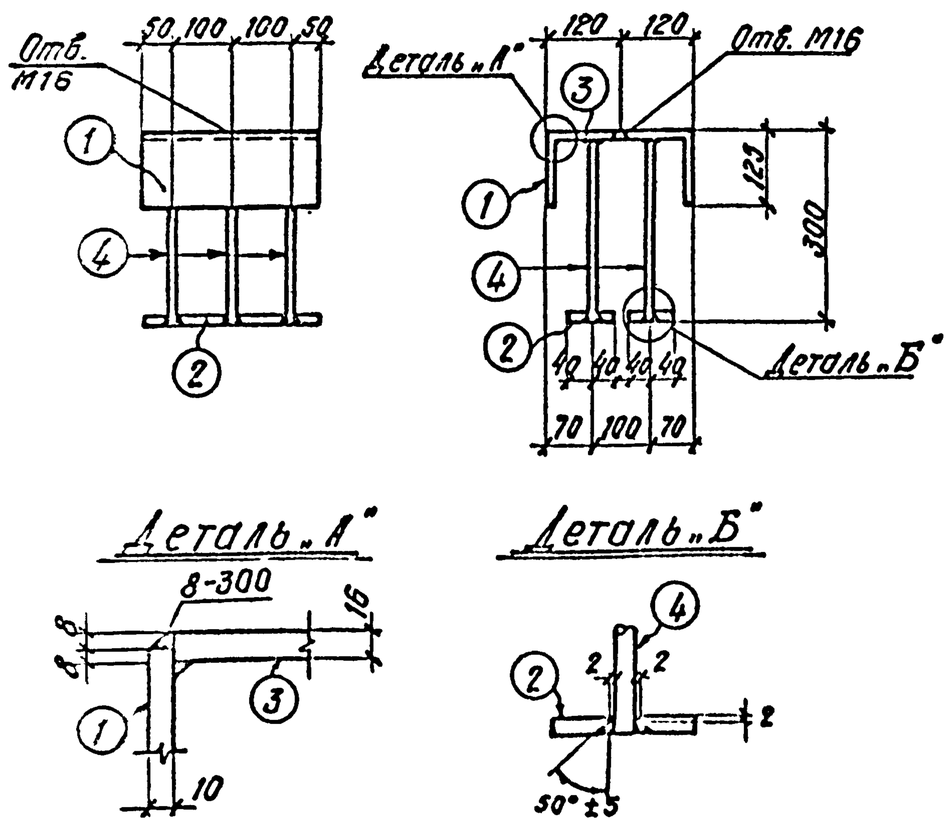

Спецификация стали на один закладной элемент

Марка элемент	№№ поз	Профиль	Длина мм	Кол. шт	Вес, кг: Одной поз.	Всех поз.	Всего	Примеч.
М-9	1	−120×10	300	2	2,8	5,6	24,2	ГОСТ 380-71 Вст3пс6
	2	−80×16	300	2	3,0	6,0		
	3	−220×16	300	1	8,4	8,4		
	4	ф20А III	300	6	0,7	4,2		

ТК 1976 — Оболочки размером 18×24м и 18×30м — Серия 1.466-1/75 — Лист 71

Закладная деталь М-9

Госстрой СССР Проектный институт №1 г. Ленинград

М-10

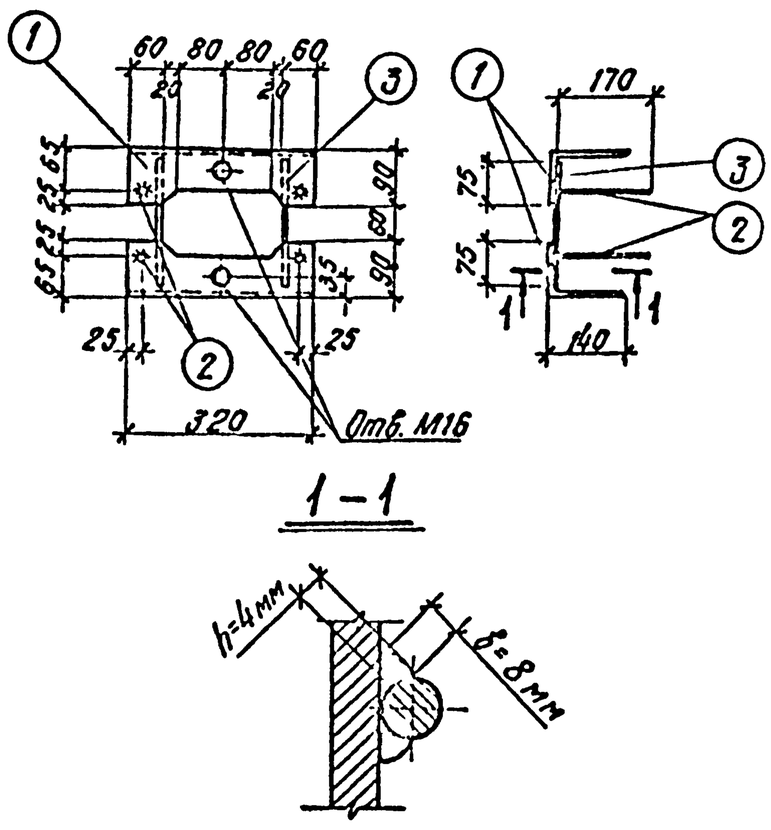

1-1

Спецификация стали на один закладной элемент

Марка элемент.	№№ поз.	Профиль	Длина мм	Кол. шт	Вес, кг: Одной поз.	Всех поз.	Всего	Примеч.
М-10	1	L 140×90×8	320	2	4,5	9,0	9,6	ГОСТ 380-71 Вст3пс6
	2	ф10А III	170	4	0,1	0,4		
	3	ф10А III	210	2	0,1	0,2		

ТК 1976 — Оболочки размером 18×24м и 18×30м

Закладная деталь М-10

Госстрой СССР Проектный институт №1 г. Ленинград

М-11

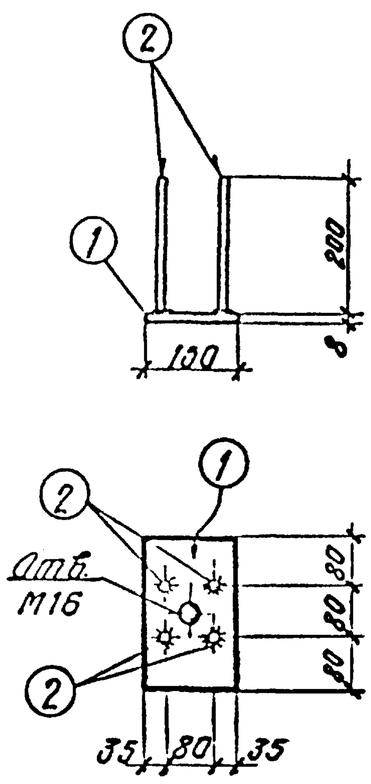

М-12

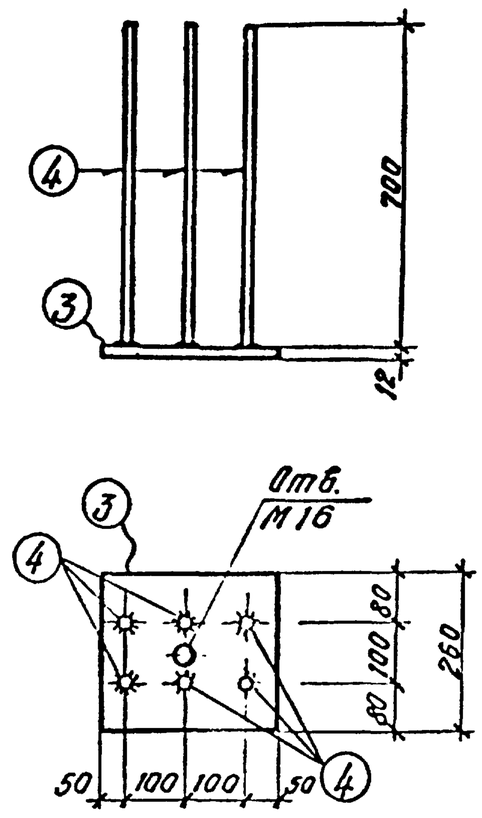

Спецификация стали на один закладной элемент

Марка элемент	№№ поз.	Профиль	Длина мм	Кол. шт	Вес, кг: Одной поз.	Всех поз.	Всего	Примеч.
М-11	1	— 150×8	240	1	2,3	2,3	2,7	ГОСТ 380-71 Вст3пс6
	2	ф 10 А III	200	4	0,1	0,4		
М-12	3	— 260×12	300	1	7,4	7,4	12,2	ГОСТ 380-71 Вст3пс6
	4	14 А III	700	6	0,8	4,8		

Госстрой СССР Проектный институт №1 г. Ленинград

Нач. отд. Акопян; Гл. констр. пр. Гершанок; Рук. группы Шапиро; Ст. инженер Вольфсон; Исполнит. Сарафанова; Проверил Вольфсон

ТК 1976 — Оболочки размером 18×24 м и 18×30 м — Серия 1.466-1/75 Вып. V-1 Часть 2 Лист 73

Закладные детали М-11, М-12

М-13

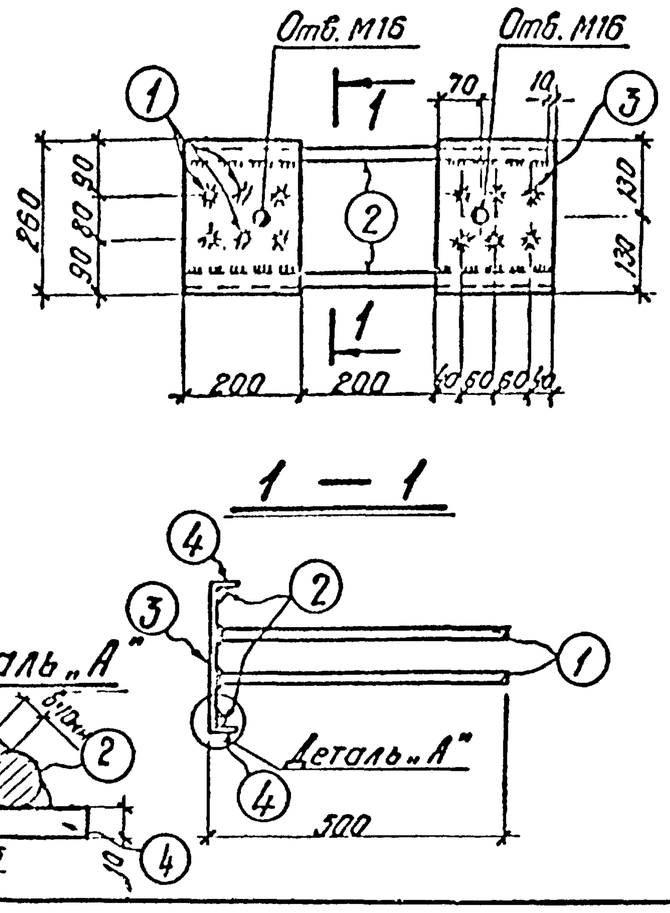

Спецификация стали на один закладной элемент

Марка элемент	№№ поз.	Профиль	Длина мм	Кол. шт.	Вес, кг: Одной поз.	Всех поз.	Всего	Примеч.
М-13	1	ф 14 А III	500	12	0,6	7,2	21,0	
	2	ф 20 А III	580	2	1,5	3,0		
	3	— 200×10	240	2	3,8	7,6		ГОСТ 380-71 Вст3пс6
	4	— 200×10	45	4	0,8	3,2		

Госстрой СССР Проектный институт №1 г. Ленинград

Нач. отд. Акопян; Гл. констр. пр. Гершанок; Рук. группы Шапиро; Ст. инженер Вольфсон; Исполнит. Сарафанова; Проверил Вольфсон

ТК 1976 — Оболочки размером 18×24 м и 18×30 м — Серия 1.466-1/75 Вып. V-1 Часть 2 Лист 74

Закладная деталь М-13

М-14

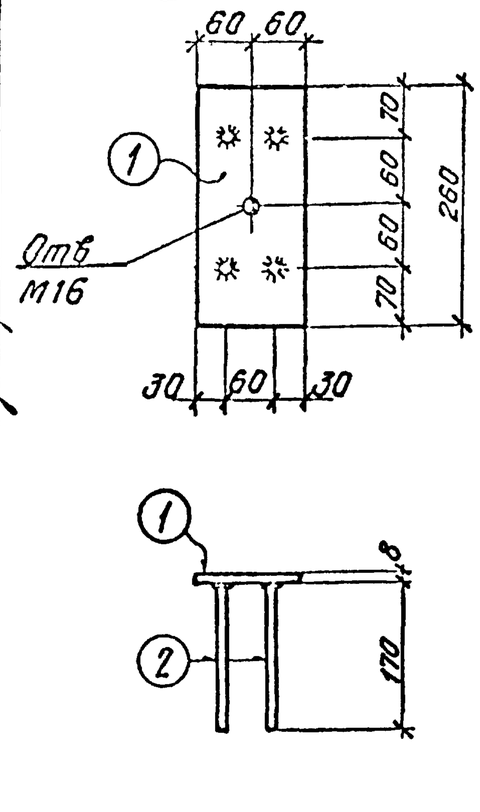

М-15

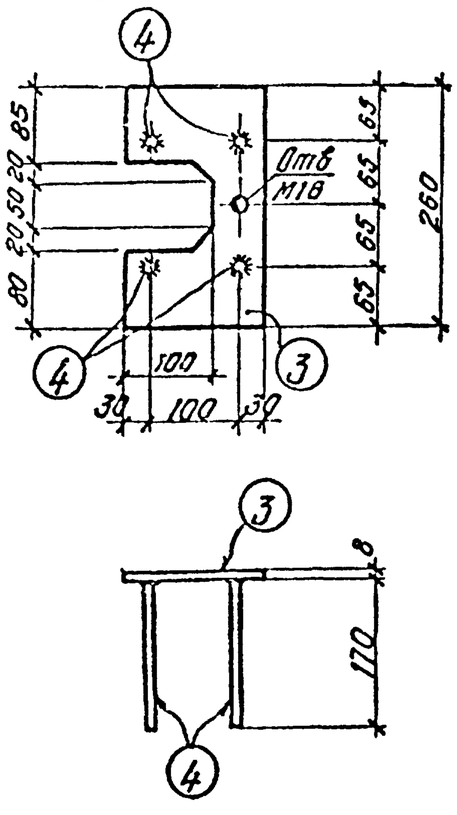

Спецификация стали на один закладной элемент

Марка элемент	№№ поз.	Профиль	Длина мм	Кол. шт.	Вес, кг: Одной поз.	Всех поз.	Всего	Примеч.
М-14	1	— 120×8	260	1	2,0	2,0	2,4	ГОСТ 380-71 Вст3пс6
	2	ф 10 А III	170	4	0,1	0,4		
М-15	3	— 160×8	260	1	2,6	2,6	3,0	ГОСТ 380-71 Вст3пс6
	4	ф 10 А III	170	4	0,1	0,4		

Госстрой СССР Проектный институт №1 г. Ленинград

Нач. отд. №16; Гл. констр. пр.; Рук. группы; Ст. инженер; Исполнит.; Проверил; Ашопян; Гершанок; Шапиро; Сарафанова; Вольфсон

ТК 1976 — Оболочки размером 18×24 м и 18×30 м — Серия 1.466-1/75 Вып. V-1 Часть 2 Лист 75

Закладные детали М-14, М-15

М-16

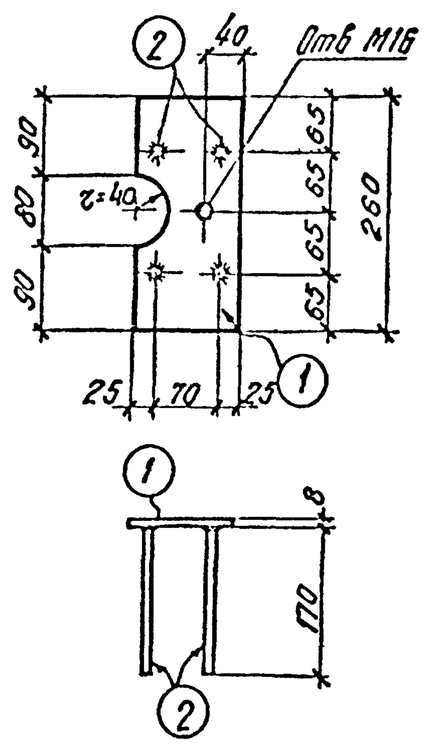

М-17

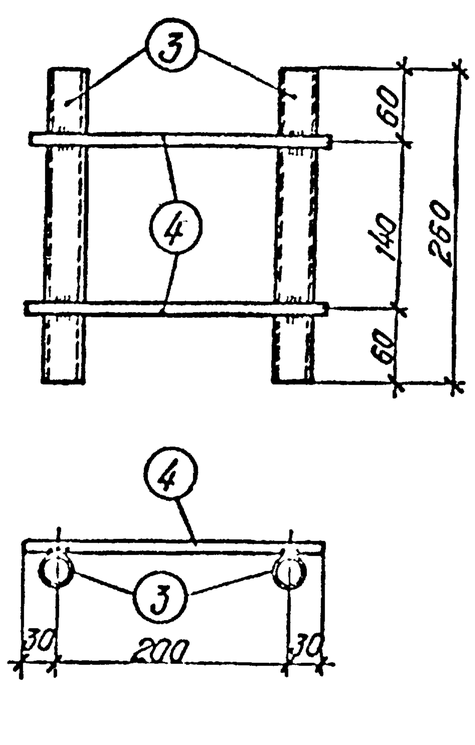

Спецификация стали на один закладной элемент

Марка элемент	№№ поз.	Профиль	Длина мм	Кол. шт.	Вес, кг: Одной поз.	Всех поз.	Всего	Примеч.
М-16	1	— 120×8	260	1	2,0	2,0	2,4	ГОСТ 380-71 Вст3пс6
	2	ф 10 А III	170	4	0,1	0,4		
М-17	3	Газ. тр $d_{вн}$ = 25	260	2	0,6	1,2	1,6	ГОСТ 380-71 Вст3пс6
	4	ф 10 А III	260	2	0,2	0,4		

Госстрой СССР Проектный институт №1 г. Ленинград

Нач. отд. №16; Гл. констр. пр.; Рук. группы; Ст. инженер; Исполнит.; Проверил; Ашопян; Гершанок; Шапиро; Сарафанова; Вольфсон

ТК 1976 — Оболочки размером 18×24 м и 18×30 м — Серия 1.466-1/75 Вып. V-1 Часть 2 Лист 76

Закладные детали М-16, М-17

М—18

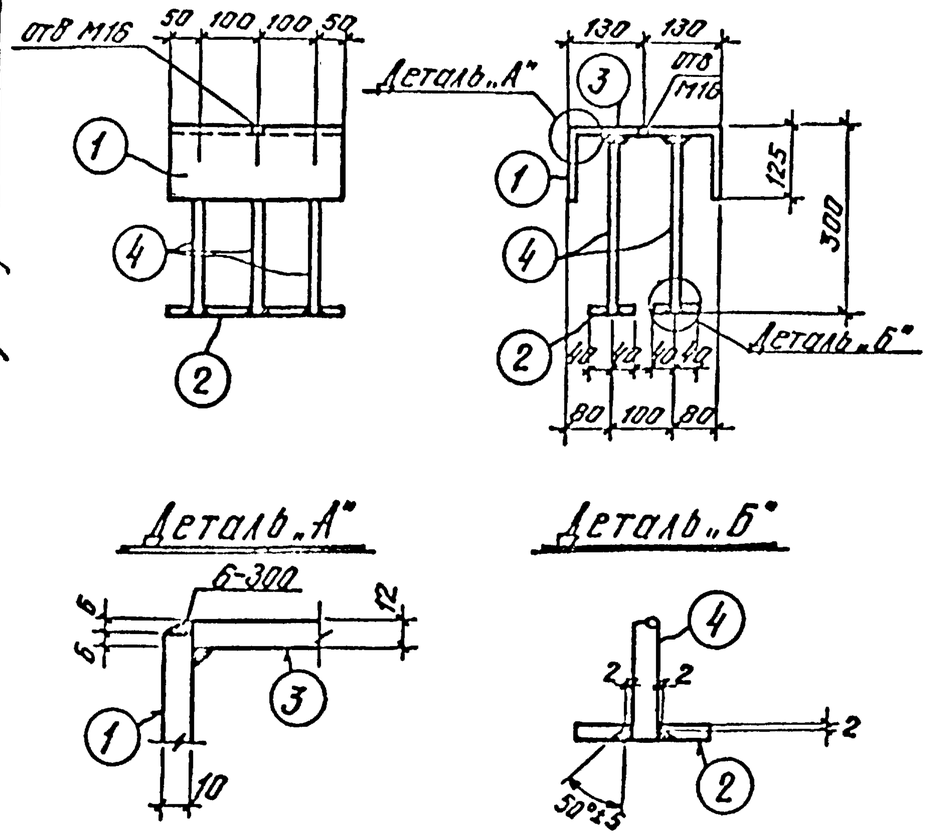

Спецификация стали на один закладной элемент

Марка элемента	№№ поз.	Профиль	Длина мм	Кол. шт.	Вес, кг: одной поз.	Вес, кг: всех поз.	Вес, кг: всего	Примеч.
М-18	1	−120×10	300	2	2.8	5.6	20.0	ГОСТ 380-71 Вст3пс6
	2	−80×12	300	2	2.3	4.6		
	3	−240×12	300	1	6.8	6.8		
	4	ф16АIII	300	6	0.5	3.0		

Госстрой СССР Проектный институт №1 г. Ленинград

Нач отд №6 Акопян; Гл. констр. пр. Першонок; Рук. группы Асонц; Ст. инженер Шапиро; Исполнит. Роша; Проверил Волькфсон

ТК 1976 — Оболочки размером 18×24 м и 18×30 м — Серия 1.466-1/75 Вып. I-1 часть 2 — Лист 77

Закладная деталь М-18

М—19

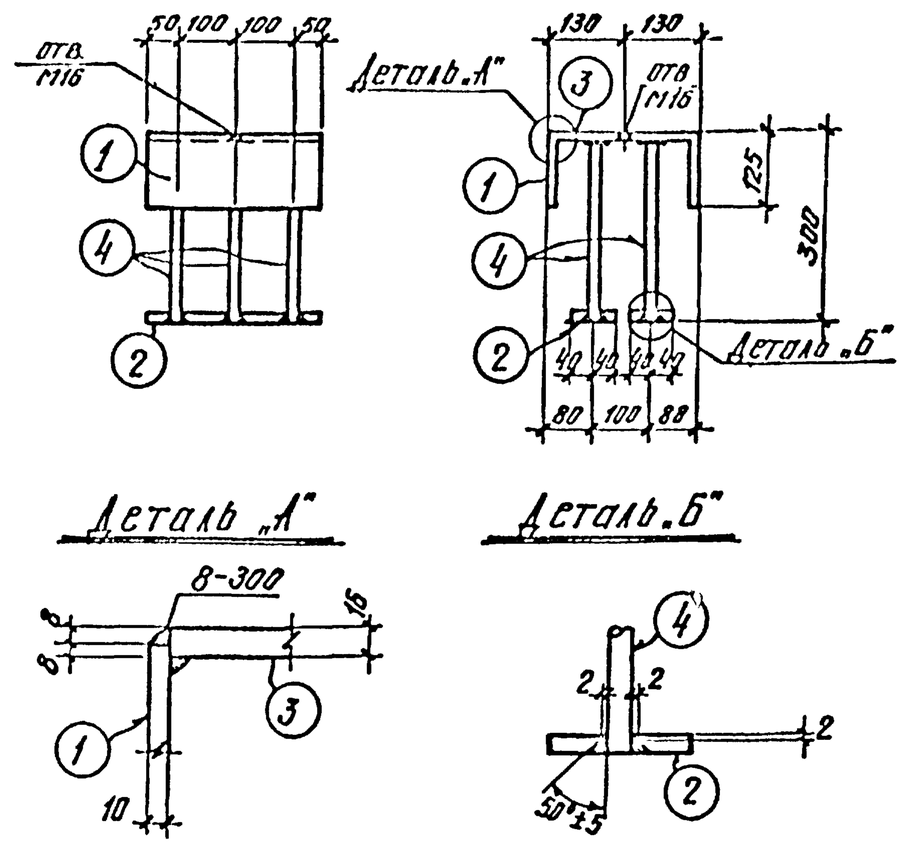

Спецификация стали на один закладной элемент

Марка элемента	№№ поз.	Профиль	Длина мм	Кол. шт	Вес, кг: одной поз.	Вес, кг: всех поз.	Вес, кг: всего	Примеч.
М-19	1	−120×10	300	2	2.8	5.6	25.6	ГОСТ 380-71 Вст3пс6
	2	−80×16	300	2	3.0	6.0		
	3	−240×16	300	1	9.8	9.8		
	4	ф20АIII	300	6	0.7	4.2		

Госстрой СССР Проектный институт №1 г. Ленинград

Нач отд №6 Акопян; Гл. констр. пр. Першонок; Рук. группы Асонц; Ст. инженер Шапиро; Исполнит. Роша; Проверил Волькфсон

ТК 1976 — Оболочки размером 18×24 м и 18×30 м — Серия 1.466-1/75 Вып. I-1 часть 2 — Лист 78

Закладная деталь М-19

М—20

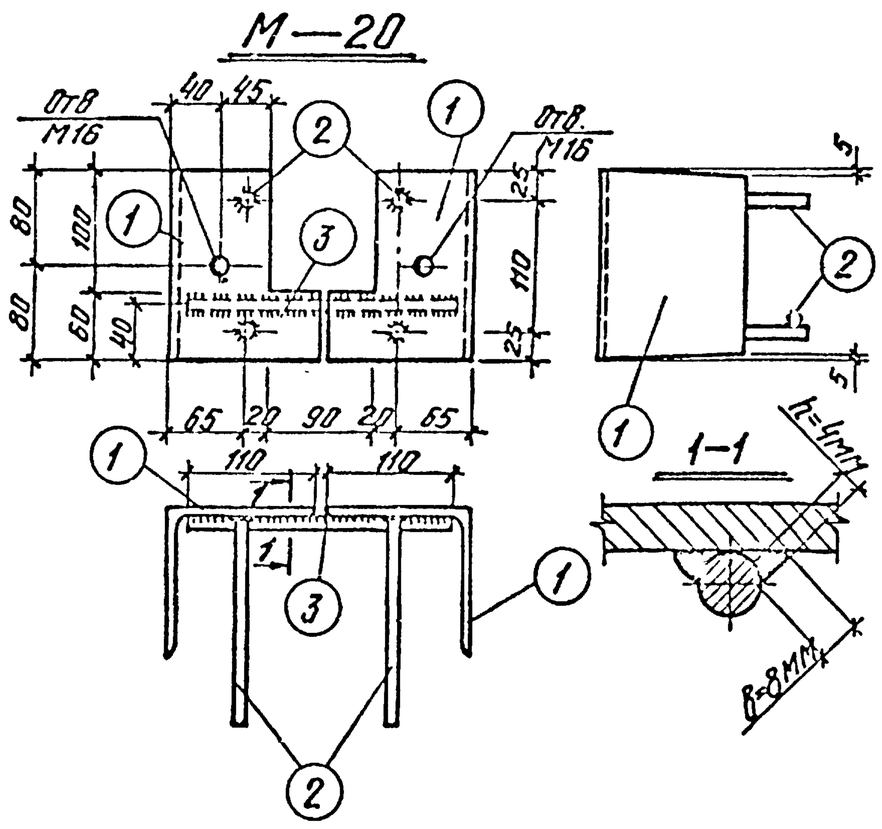

Спецификация стали на один закладной элемент

Марка элемента	№№ поз.	Профиль	Длина мм	Кол. шт.	Вес, кг: одной поз	Вес, кг: всех поз.	Вес, кг: всего	Примеч.
М-20	1	L125×8	160	2	2.2	4.4	4.9	ГОСТ 380-71 Вст3пс6
	2	ф10АII	170	4	0.1	0.4		
	3	ф10АII	230	1	0.1	0.1		

Госстрой СССР Проектный институт №1 г. Ленинград

Нач отд №6 Акопян; Гл. констр. пр. Першонок; Рук. группы Асонц; Ст. инженер Шапиро; Исполнит. Роша; Проверил Волькфсон

ТК 1976 — Оболочки размером 18×24 м и 18×30 м — Серия 1.466-1/75 Вып. I-1 часть 2 — Лист 79

Закладная деталь М-20

М—21 М—22

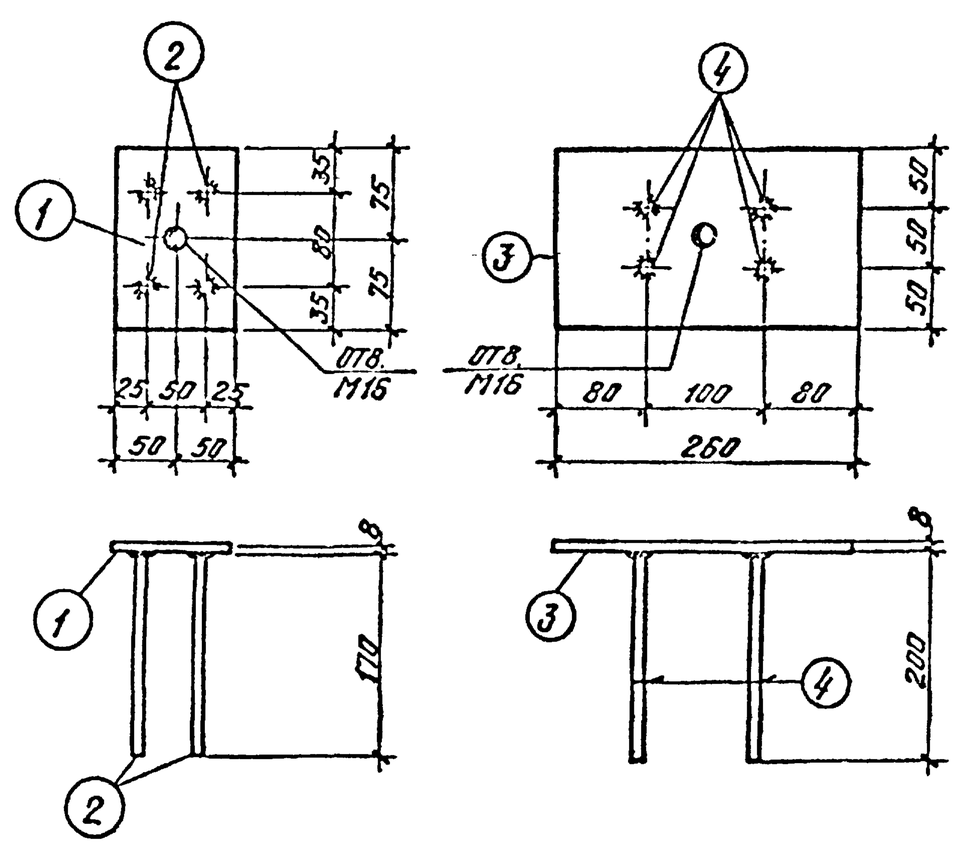

Спецификация стали на один закладной элемент

Марка элемента	№№ поз	Профиль	Длина мм	Кол. шт	Вес, кг: одной поз	Вес, кг: всех поз.	Вес, кг: всего	Примеч.
М-21	1	−100×8	150	1	0.9	0.9	1.3	ГОСТ 380-71 Вст3пс6
	2	ф10АIII	170	4	0.1	0.4		
М-22	3	−150×8	260	1	2.4	2.4	2.8	ГОСТ 380-71 Вст3пс6
	4	ф10АII	200	4	0.1	0.4		

Госстрой СССР Проектный институт №1 г. Ленинград

Нач отд №6 Акопян; Гл. констр. пр. Першонок; Рук. группы Асонц; Ст. инженер Шапиро; Исполнит. Роша; Проверил Волькфсон

ТК 1976 — Оболочки размером 18×24 м и 18×30 м — Серия 1.466-1/75 Вып. I-1 часть 2 — Лист 80

Закладные детали М-21, М-22

М-23

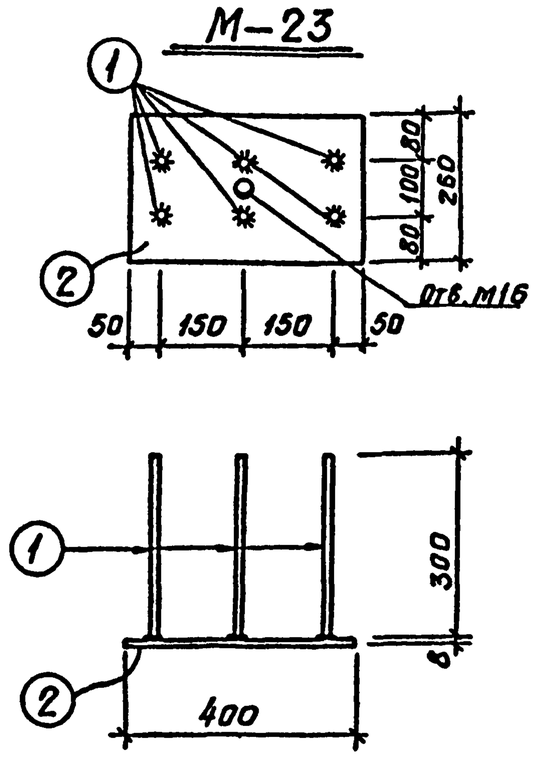

Спецификация стали на один закладной элемент

Марка элем-та	№№ поз.	Профиль	Длина мм	Кол. шт.	Вес, кг. одной поз.	Вес, кг. всех поз.	Вес, кг. всего	Примеч.
М-23	1	ф 10 А III	300	6	0.2	1.2	7.7	
	2	-260×8	400	1	6.5	6.5		ГОСТ 380-71 Вст3пс6

ТК | Оболочки размером 18×24м и 18×30м | Серия 1.466-1/75

1976 | Закладная деталь М-23 | Вып.V-1 часть 2 | Лист 81

Госстрой СССР Проектный институт №1 г. Ленинград

Нач.отд.№16 Акопян; Гл.констр.пр. Шапиро; Рук.группы Сарафанова; Ст.инженер Вольфсон; Исполнит. Раша; Проверил Гершанок

М-24

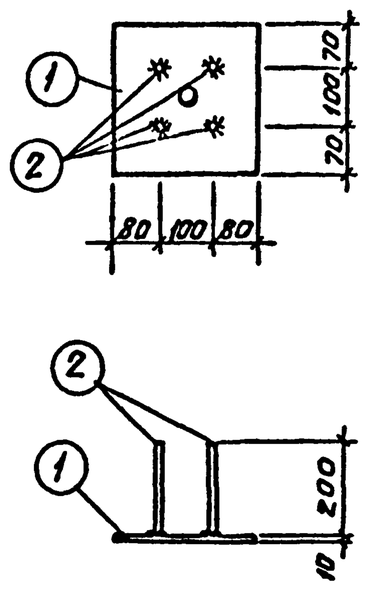

М-25

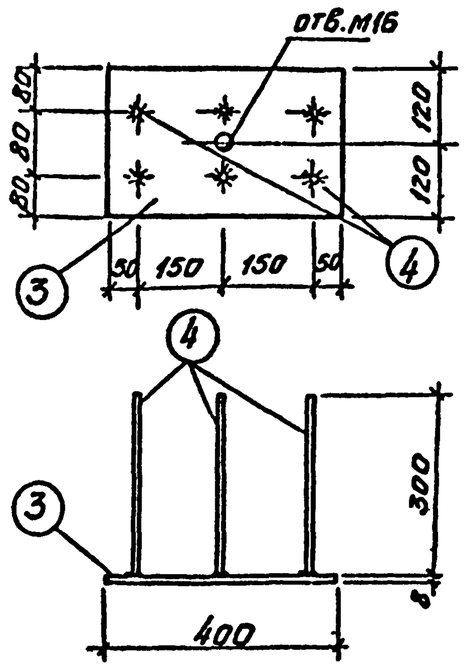

Спецификация стали на один закладной элемент

Марка элем-та	№№ поз.	Профиль	Длина мм	Кол. шт.	Вес, кг. одной поз.	Вес, кг. всех поз.	Вес, кг. всего	Примеч.
М-24	1	-240×10	260	1	4.9	4.9	5.3	ГОСТ 380-71 Вст3пс6
	2	ф 10 А III	200	4	0.1	0.4		
М-25	3	-240×8	400	1	6.3	6.3	7.5	ГОСТ 380-71 Вст3пс6
	4	ф 10 А III	300	6	0.2	1.2		

ТК | Оболочки размером 18×24м и 18×30м | Серия 1.466-1/75

1976 | Закладные детали М-24, М-25 | Вып.V-1 часть 2 | Лист 82

Госстрой СССР Проектный институт №1 г. Ленинград

Нач.отд.№16 Акопян; Гл.констр.пр. Шапиро; Рук.группы Сарафанова; Ст.инженер Вольфсон; Исполнит. Раша; Проверил Гершанок

М-26

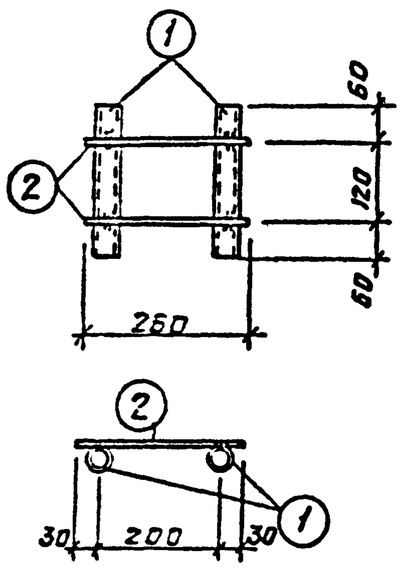

М-27

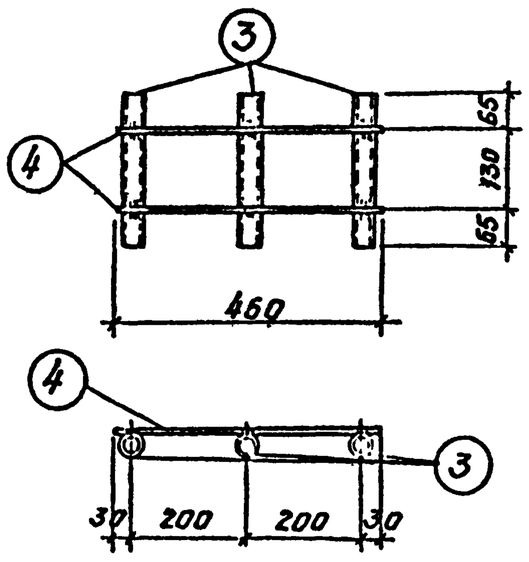

Спецификация стали на один закладной элемент

Марка элем-та	№№ поз.	Профиль	Длина мм	Кол. шт.	Вес, кг. одной поз.	Вес, кг. всех поз.	Вес, кг. всего	Примеч.
М-26	1	гоз.тр. dвн.=25	240	2	0.6	1.2	1.6	ГОСТ 380-71 Вст3кп2
	2	ф 10 А III	260	2	0.2	0.4		
М-27	3	гоз.тр. dвн.=25	260	3	0.6	1.8	2.4	ГОСТ 380-71 Вст3кп2
	4	ф 10 А III	460	2	0.3	0.6		

ТК | Оболочки размером 18×24м и 18×30м | Серия 1.466-1/75

1976 | Закладные детали М-26, М-27 | Вып.V-1 часть 2 | Лист 83

Госстрой СССР Проектный институт №1 г. Ленинград

Нач.отд.№16 Акопян; Гл.констр.пр. Шапиро; Рук.группы Сарафанова; Ст.инженер Вольфсон; Исполнит. Раша; Проверил Гершанок

М-28

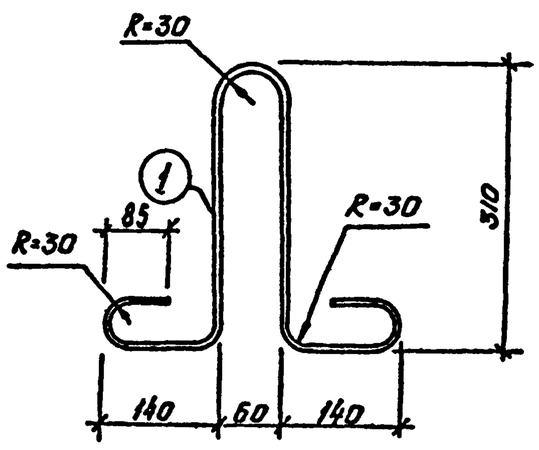

У-1

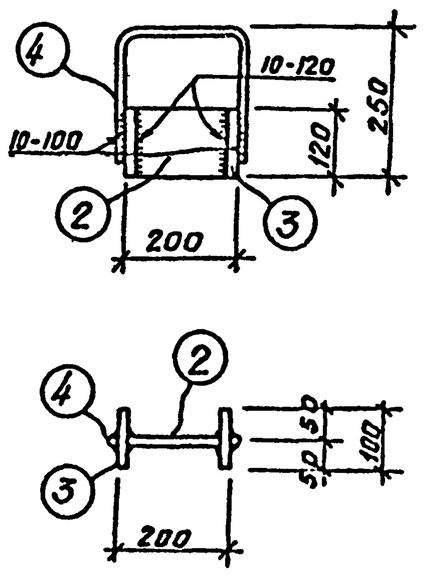

Спецификация стали на один закладной элемент

Марка элем-та	№№ поз.	Профиль	Длина мм	Кол. шт.	Вес, кг. одной поз.	Вес, кг. всех поз.	Вес, кг. всего	Примеч.
М-28	1	ф 14 А I	1140	1	1.3	1.3	1.3	
У-1	2	-10×120	150	1	1.5	1.5	6.7	ГОСТ 380-71 Вст3пс6
	3	-25×100	120	2	2.4	4.8		
	4	ленты 8 200	680	1	0.4	0.4		

ТК | Оболочки размером 18×24м и 18×30м | Серия 1.466-1/75

1976 | Закладные детали М-28, У-1 | Вып.V-1 часть 2 | Лист 84

Госстрой СССР Проектный институт №1 г. Ленинград

Нач.отд.№16 Акопян; Гл.констр.пр. Шапиро; Рук.группы Сарафанова; Ст.инженер Вольфсон; Исполнит. Раша; Проверил Гершанок