ТИПОВОЙ ПРОЕКТ
902-1-88.84
КАНАЛИЗАЦИОННАЯ НАСОСНАЯ СТАНЦИЯ ПРОИЗВОДИТЕЛЬНОСТЬЮ 400-2000 м³/ч, НАПОРОМ 30-40 м С РЕШЕТКАМИ-ДРОБИЛКАМИ ПРИ ГЛУБИНЕ ЗАЛОЖЕНИЯ ПОДВОДЯЩЕГО КОЛЛЕКТОРА 5,5 м

(Сборно-монолитный вариант, опускной способ)

АЛЬБОМ IV
СТРОИТЕЛЬНЫЕ РЕШЕНИЯ. ПОДЗЕМНАЯ ЧАСТЬ.

19585 - 01
ЦЕНА. 3-04

				Привязан
Инв. №				

Отпечатано
в Новосибирском филиале ЦИТП
630064 г Новосибирск пр. Карла Маркса 1
Выдано в печать: 18" VII 1984 г.
Заказ Т-1942 Тираж

ТИПОВОЙ ПРОЕКТ
902-1-88.84
КАНАЛИЗАЦИОННАЯ НАСОСНАЯ СТАНЦИЯ ПРОИЗВОДИТЕЛЬНОСТЬЮ 400-2000 м³/ч, НАПОРОМ 30-40 м С РЕШЕТКАМИ-ДРОБИЛКАМИ ПРИ ГЛУБИНЕ ЗАЛОЖЕНИЯ ПОДВОДЯЩЕГО КОЛЛЕКТОРА 5,5 м (СБОРНО-МОНОЛИТНЫЙ ВАРИАНТ)

СОСТАВ ПРОЕКТА:

АЛЬБОМ	I	Пояснительная записка (из ТП 902-1-84.84)
АЛЬБОМ	II	Технологические решения. Внутренний водопровод и канализация. Отопление и вентиляция (из ТП 902-1-84.84)
АЛЬБОМ	III	Архитектурно-строительные решения. Надземная часть Общие чертежи, узлы и детали (из ТП 902-1-84.84)
АЛЬБОМ	IV	Строительные решения. Подземная часть. Сборно-монолитный вариант. (опускной способ в мокрых грунтах).
АЛЬБОМ	V	Надземная часть. Изделия (из ТП 902-1-84.84)
АЛЬБОМ	VI	Подземная часть. Изделия.
АЛЬБОМ	VII	Электрооборудование, автоматизация и технологический контроль (из ТП 902-1
АЛЬБОМ	VIII	Спецификации оборудования (из ТП 902-1-84.84)
АЛЬБОМ	IX	Сборник спецификаций оборудования (из ТП 902-1-84.84)
АЛЬБОМ	X	Ведомости потребности в материалах (из ТП 902-1-86.84)
АЛЬБОМ	XI	Сметы. Общая часть (из ТП 902-1-84.84)
АЛЬБОМ	XII	Сметы. Подземная часть Сборно-монолитный вариант (опускной способ в мокрых грунтах)

ПРИМЕНЕННЫЕ ТИПОВЫЕ ПРОЕКТЫ:

Типовой проект 407-3-41/75	Трансформаторная подстанция с одним кабельным вводом 6-10 кВ на один трансформатор мощностью до 400 кВА. Тип К-71-400 м³	Распространяет (Свердловский филиал ЦИТП)
Альбом III Т-2092 серия 3.901-10 вып. 2	Бак разрыва струи емкостью 180 л.	Распространяет ЦИТП
	Колонка управления задвижкой ф400	Распространяет Тбилисский филиал ЦИТП

АЛЬБОМ IV

Утвержден в/о „Союзводоканалниипроект" протокол N59 от 27.10.1983г.
Введен в действие в/о „Союзводоканалниипроект" приказ N 82 от 18.04.1984г.

Разработан проектным институтом „Харьковский Водоканалпроект"

Главный инженер института Г.А. Бондаренко
Главный инженер проекта В.С. Лялюк

				Привязан
Инв. №				

19585-01 2

Альбом IV

Типовой проект 902-1-87.84

Содержание

N п.п	Наименование	N листа	стр
1	Содержание	—	2
	Основной комплект КЖ		
2	Общие данные (начало)	1	3
3	Общие данные (окончание)	2	4
4	Планы на отм. -7.840 и -4.700		
	Разрезы 1-1; 2-2	3	5
5	Схема расположения монолитных		
	конструкций подземной части	4	6
6	Схема расположения стеновых		
	панелей. Разрезы 1-1; 2-2	5	7
7	Схема расположения стеновых		
	панелей. Развертка наружной		
	стены. Узлы I, II	6	8
8	Схема расположения стеновых		
	панелей. Узлы III÷VI	7	9
9	Схема расположения стеновых		
	панелей Узлы VII-IX	8	10
10	Схема расположения стеновых		
	панелей. Спецификация	9	11
11	Плита днища ПДМ-1. Общий вид		
	Схема армирования	10	12
12	Плита днища ПДМ1. Схема армирова-		
	ния. Спецификация	11	13
13	РКМ2. Перекрытие на отм. - 4.700		
	План и сечения 1-1÷3-3; 7-7	12	14
14	РКМ2. Перекрытие на отм. -4.700		
	Элемент плана 1. Сечения 4-4÷6-6	13	15
15	РКМ2. Перекрытие на отм. - 4700 Плита ПМ1		
	Балки БМ1÷БМ3. Схема армирования	14	16
16	РКМ2, РКМ3. Перекрытие на отм. - 4.700		
	Балки БМ4÷БМ8. Схема армирования	15	17
17	РКМ2, РКМ3. Перекрытие на отм - 4700		
	колонны КМ1, КМ2. Схема армирования	16	18
18	РКМ2. Перекрытие на отм. - 4.700		
	Лоток ЛТМ1. Схема армирования	17	19
19	РКМ2. Перекрытие на отм. -4700. Лоток ЛТМ1		
	Схема армирования. Сечения 3-3÷8-8	18	20
20	РКМ2.		
	Схема армирования. Спецификация (начало)	19	21
21	РКМ2 Схема армирования		
	Спецификация (окончание)	20	22
22	РКМ3 Перекрытие на отм - 4700		
	План и сечения 1-1÷3-3, 7-7	21	23
23	РКМ3. Перекрытие на отм - 4.700		
	элемент плана 1. Сечения 4-4÷6-6	22	24
24	РКМ3. Перекрытие на отм. -4700		
	Плита ПМ1. Балки БМ1÷БМ3		
	Схема армирования	23	25
25	РКМ3. Перекрытие на отм - 6.200		
	Лоток ЛТМ2. Схема армирования	24	26
26	РКМ3. Перекрытие на отм. -4.700. Лоток ЛТМ2		
	Схема армирования. Сечения 3-3÷8-8	25	27
27	РКМ3		
	Схема армирования. Спецификация (начало)	26	28
28	РКМ3		
	Схема армирования. Спецификация (окончание)	27	29
	Основной комплект КМ		
29	Общие данные (начало)	1	30
30	Общие данные (окончание)	2	31
31	Схема расположения лестниц,		
	лестничных площадок		
	Разрез 1-1, 2-2	3	32
32	Схема узлов лестниц. Узел I	4	33
33	Узлы II÷V	5	34

Инв. № подл. | Подпись и дата | Взам. инв. №

Привязан

Инв. №

Альбом IV

Типовой проект 902-1-87.84

Ведомость рабочих чертежей основного комплекта

Лист	Наименование	Примечание
1	Общие данные (начало)	
2	Общие данные (окончание)	
3	Планы на отм.-7.840 и -4.700. Разрезы 1-1; 2-2	
4	Схема расположения монолитных конструкций подземной части	
5	Схема расположения стеновых панелей Разрезы 1-1; 2-2	
6	Схема расположения стеновых панелей Развертка наружной стены. Узлы I; II	
7	Схема расположения стеновых панелей Узлы III ÷ VI	
8	Схема расположения стеновых панелей Узлы VII ÷ IX	
9	Схема расположения стеновых панелей спецификация	
10	Плита днища ПДм1. Общий вид Схема армирования	
11	Плита днища ПДм1. Схема армирования Спецификация	
12	РКм2. Перекрытие на отм.-4.700 План и Сечения 1-1÷3-3; 7-7	
13	РКм2. Перекрытие на отм.-4.700 элемент плана 1. Сечения 4-4÷6-6	
14	РКм2. Перекрытие на отм.-4.700 Плита Пм1. Балки Бм1÷Бм3. Схема армирования.	
15	РКм2. РКм3 Перекрытие на отм.-4.700 Балки Бм4÷Бм8. Схема армирования	
16	РКм2. РКм3. Перекрытие на отм.-4.700 Колонны Км1, Км2. Схема армирования	
17	РКм2. Перекрытие на отм.-4.700 Лоток ЛТм1 Схема армирования	
18	РКм2. Перекрытие на отм-4.700 Лоток ЛТм1 Схема армирования. Сечения 3-3÷8-8	
19	РКм2. Схема армирования Спецификация (начало)	
20	РКм2. Схема армирования Спецификация (окончание)	
21	РКм3. Перекрытие на отм.-4.700 План и сечения 1-1÷3-3; 7-7	
22	РКм3. Перекрытие на отм -4.700 элемент плана 1. Сечения 4-4÷6-6	
23	РКм3 Перекрытие на отм.-4.700 Плита Пм1. Балки Бм1÷Бм3. Схема армирования	
24	РКм3. Перекрытие на отм.-4.700 Лоток ЛТм2. Схема армирования.	
25	РКм3. Перекрытие на отм.-4.700 Лоток ЛТм2. Схема армирования. Сечения 3-3÷8-8	
26	РКм3 Схема армирования Спецификация (начало)	
27	РКм3 Схема армирования. Спецификация. (окончание)	

Ведомость ссылочных прилагаемых документов

Обозначение	Наименование	Примечан.
	Ссылочные документы	
3.901-5	Сальники набивные Ду50÷100 для пропуска труб через стены	
1.400-15 в.0.1	Унифицированные закладные изделия железобетонных конструкций для крепления технологических коммуникаций и устройств	
ГОСТ 23279-78	Сетки сварные из стержневой арматуры диаметром до 40мм	
3.902.1-10	Сборные унифицированные железобетонные стеновые панели подземных частей круглых канализационных насосных станций	
	Прилагаемые документы	
902-1- КЖИ	Изделия	ал. VI
902-1 КЖ-ВМ1	Ведомость потребности в материалах для монолитных конструкций	ал. X
902-1 КЖ-ВМ2	Ведомость потребности в материалах для сборных конструкций	ал. X

Проект разработан в традиционных строительных конструкциях без применения научно-технических достижений в строительных решениях.

Главный инженер проекта Лялюк

Типовой проект разработан в соответствии с действующими нормами и правилами

Гл. инж. проекта Лялюк

Инв. № подл. | Подпись и дата | Взам. инв. №

Привязан

Инв. №

ТП 902-1-87.84-КЖ

Нач. отд.	Шейко		
Н. контр.	Власенко		
Рук. гр.	Боровик		
Ст. инж.	Шмаков		
Техник	Грицай		

Канализационная насосная станция производительностью 400-1000 м³/ч напором 30-40 м с резервуарами-дробилками

Стадия	Лист	Листов
Р	1	27

Общие данные (начало)

Госстрой СССР Союзводоканалпроект Харьковский Водоканалпроект

19584-01 4

Альбом IV

Типовой проект 902-1-88 84

РАСЧЕТНЫЕ СХЕМЫ

в мокрых грунтах

в период строительства **в период эксплуатации**

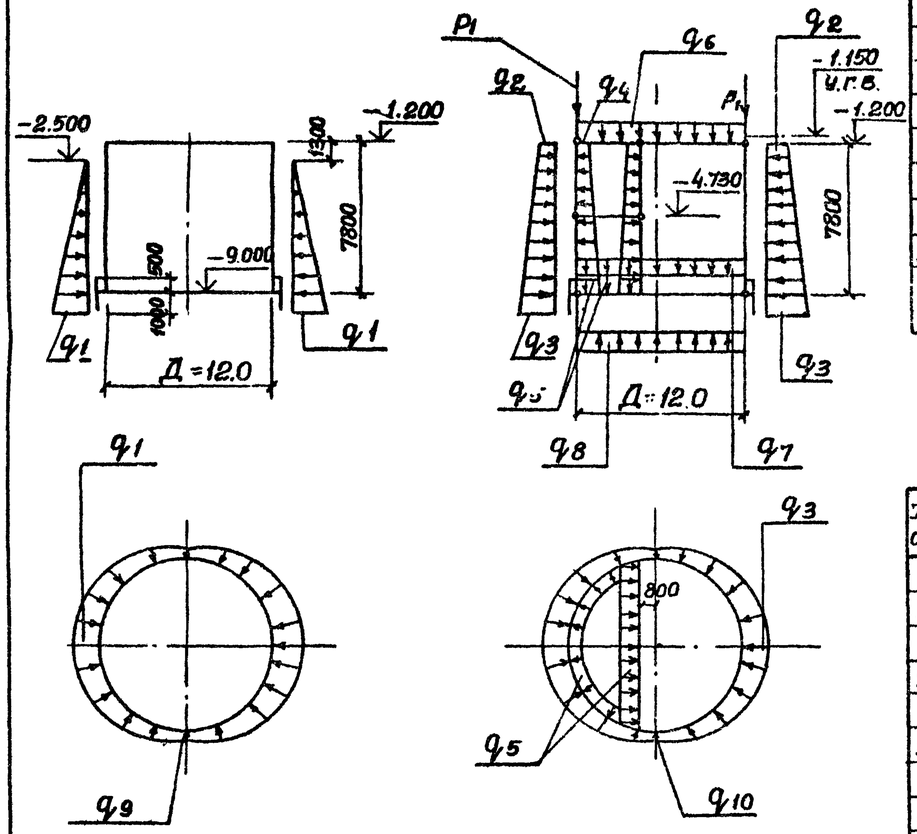

Ведомость спецификаций

Лист	Наименование	Примечан.
9	Спецификация к схеме расположения	
	монолитных конструкций.	
12	Спецификация к схеме расположения	
	стеновых панелей (клиновидный стык)	
13	Спецификация к схеме расположения	
	стеновых панелей (шпоночный стык)	
15	Спецификация к плите днища ПДМ1	
23,24	Спецификация к перекрытию РКМ2	
30,31	Спецификация к перекрытию РКМ3	

Ведомость объёмов сборных железобетонных конструкций

№ стр.	Наименование группы элементов конструкций	Код	Кол.	Примечан.
1.	Панели стеновые (клиновид-			
	ный стык) - наружные	5831000000	89.2	$м^3$
2	Панели стеновые (шпоночный			
	стык) - наружные	5831000000	99.4	$м^3$
3	Панели стеновые (клиновид-			
	ный стык) - внутренние	5832000000	17.0	$м^3$
4	Панели стеновые (шпоночный			
	стык) - внутренние	5832000000	17.4	$м^3$

Материалы на изготовление сборных железобетонных конструкций учтены в ведомости потребности в материалах и отдельно не учитываются.

Общие указания

1. Марка бетона по водонепроницаемости для железобетонных конструкций и замоноличивания их узлов сопряжений принята В4. Марка бетона по морозостойкости принята МРЗ100.
2. Временная нагрузка на поверхности земли принята $1^{тс}/м^2$.

Таблица нагрузок

q_1	q_2	q_3	q_4	q_5	q_6	q_7	q_8	q_9	q_{10}	P_1
93.3 кПа	12.45 кПа	151.2 кПа	12.7 кПа	97.02 кПа	2.7 кПа	10.8 кПа	89.0 кПа	81.1 кПа	143.8 кПа	207.4 кН/м
$9.52^{тс}/м^2$	$1.27^{тс}/м^2$	$15.43^{тс}/м^2$	$1.3^{тс}/м^2$	$9.9^{тс}/м^2$	$0.28^{тс}/м^2$	$1.1^{тс}/м^2$	$9.08^{тс}/м^2$	$8.28^{тс}/м^2$	$14.68^{тс}/м^2$	$21.16^{тс}/пог.м$

Инв. № подл. | Подпись и дата | Взам. инв. №

Привязан

Инв. №

Нач.отд.	Шейко		
Н.контр.	Власенко		
Рук.гр.	Боровик		
Ст.инж.	Шменкий		
Техник	Грицай		

ТП 902-1-88.84-КЖ

Канализационная насосная станция производительностью 400÷2000 м³/ч напором 30-40 м с решетками-дробилками

Общие данные (окончание)

Стадия	Лист	Листов
Р	2	

Госстрой СССР Союзводоканалпроект Харьковский Водоканалпроект

Альбом IV

Типовой проект 902-1-88.84

План на отм. 7.840

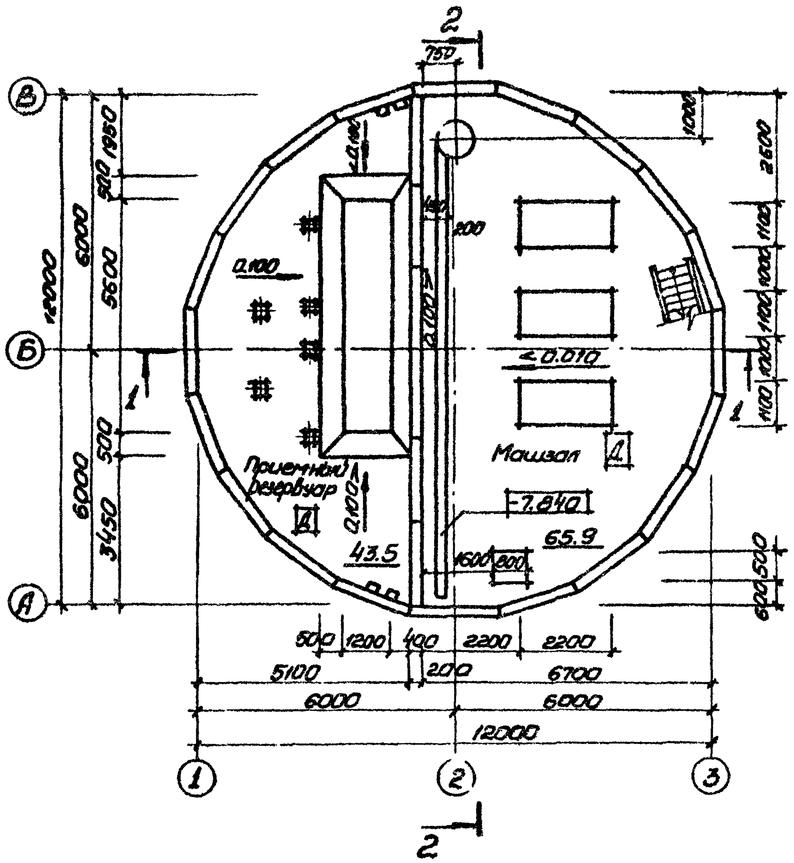

План на отм. -4.700 (для РД-600)

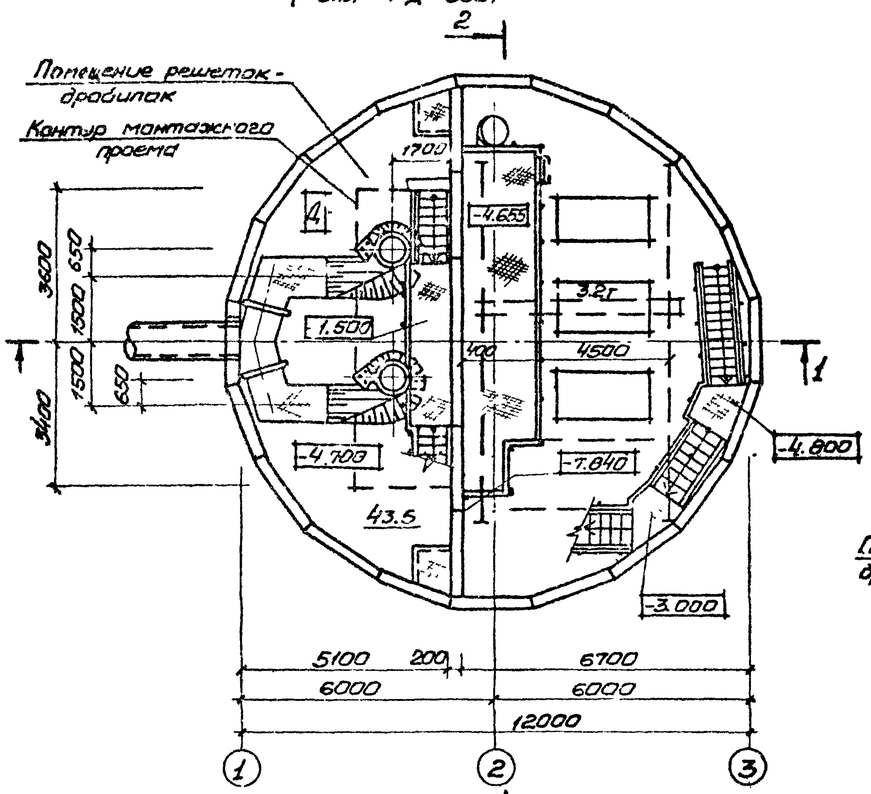

План на отм. -4.700 (для КРД-40)

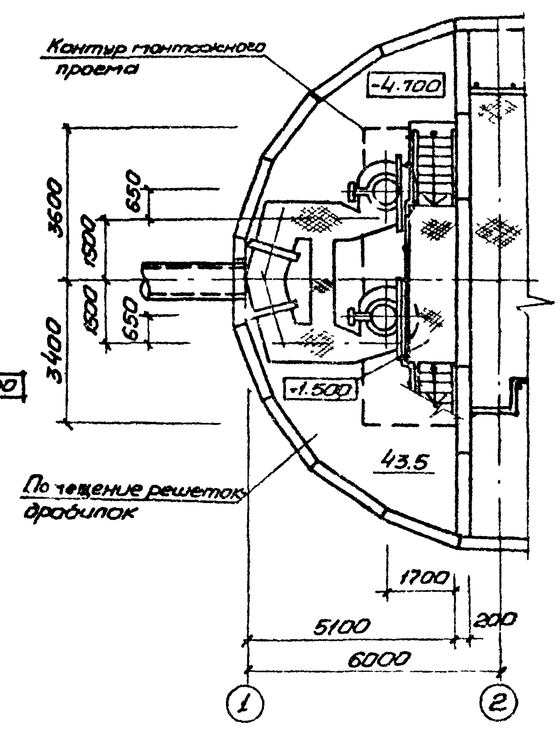

Разрез 1-1

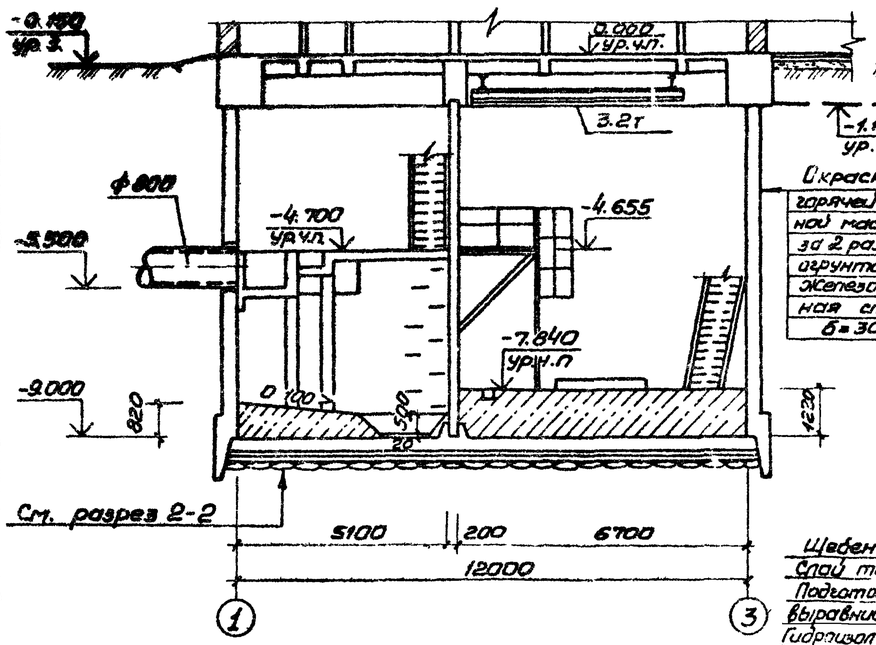

Разрез 2-2

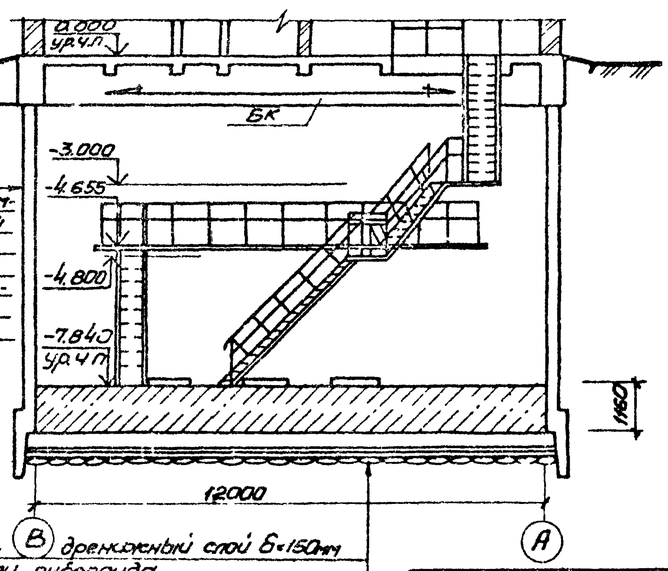

Окраска горячей битумной мастикой за 2 раза по огрунтовке

Железобетонная стена б=300мм

Щебеночно-дренажный слой б=150мм
Слой толя или рубероида
Подготовка из бетона М50 б=100мм
Выравнивающий слой из цементно-песчаного р-ра б.20мм
Гидроизол или бризол 3 слоя на битумной мастике б=10мм
Цементно-песчаный раствор состава б=20мм
Железобетонное днище

Основные строительные показатели

Наименование	Ед. изм.	Кол.	Примечание
Полезная площадь	$м^2$	109.6	
-на расчетную единицу	$м^2$	0.09	
Строительный объем	$м^3$	990.7	
-на расчетную единицу	$м^3$	0.83	принято 1200 $м^3/ч$

Согласовано: Отдел ВиК-2 Норвежский; Группа КЖ Шиндяев

Привязан

Нач. отд. Шайко; Н. контр. Власенко; Рук. гр. Юрьев; Ст. инж. Лесунова

ТП 902-1-88.84-КЖС

Канализационная насосная станция производительностью 400÷2000 $м^3/ч$ напором 30-40 с решетками-дробилками

Стадия	Лист	Листов
Р	3	

Планы на отм. -4.700; -7.840
Разрезы 1-1; 2-2.

Госстрой СССР Союзводоканалпроект Харьковский Водоканалпроект

Альбом IV

Типовой проект 902-1-88.84

1-1

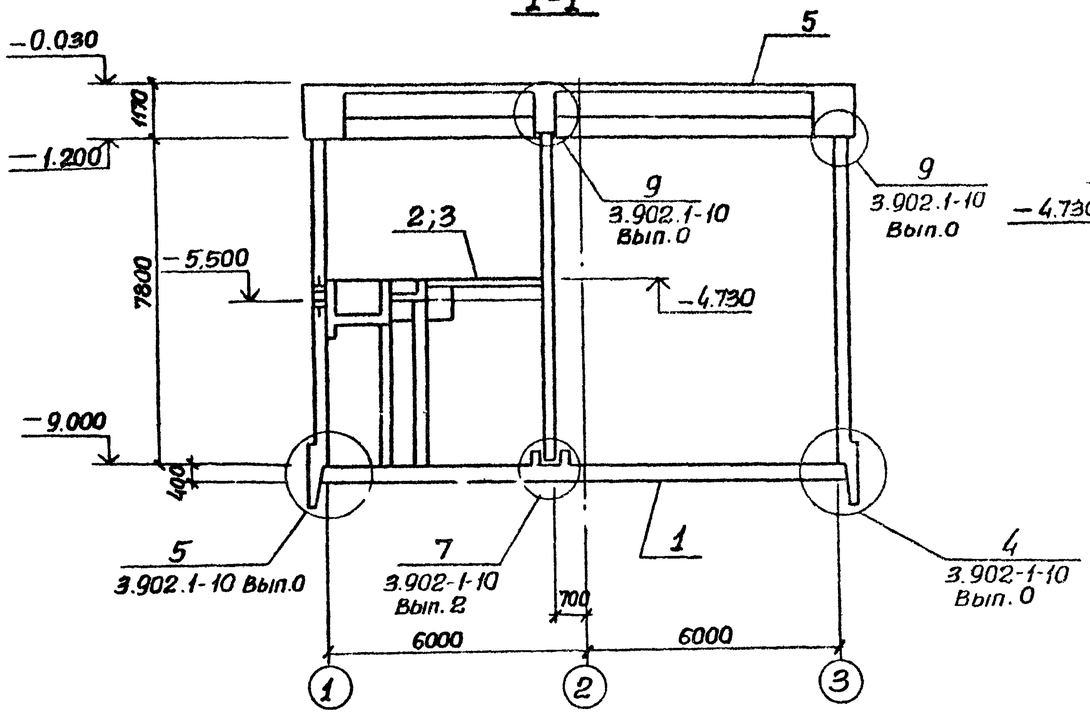

2-2

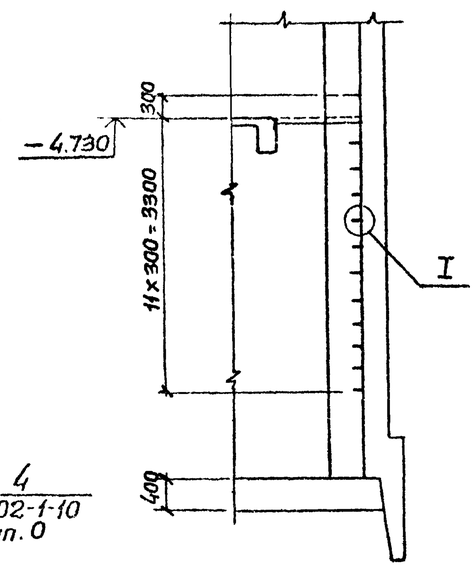

План на отм.-9.000

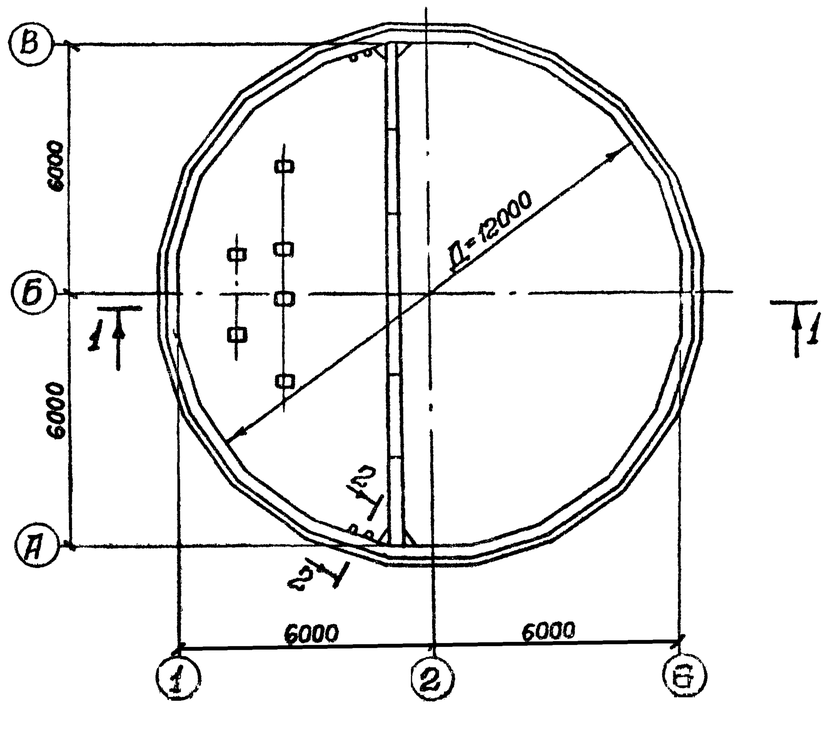

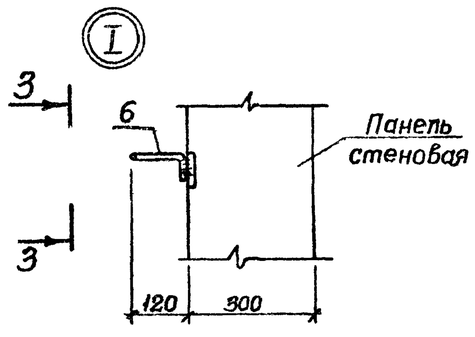

Перекрытие на отм.- 4.700 условно показано для установки решеток-дробилок КРД-40м

3-3

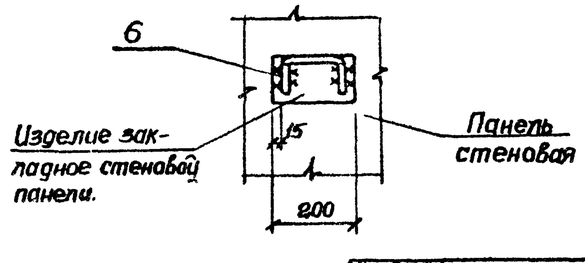

Спецификация к схеме расположения монолитных конструкций.

Марка поз.	Обозначение	Наименование	Кол	Масса ед.кг	Примечание
1	лист 14	Плита днища ПДм1	1		
2	лист 16	Перекрытие на отм.-4.700 РКМ2	1		для решеток дробилок РД-60Д
3	лист 25	Перекрытие на отм.-4.700 РКМ3	1		для решеток дробилок КРД-40м
4	902-1-88.84 лист 25,26	Кольцо монолитное ОКм1	1		Ал. III
5	902-1-88.84 лист 8÷24	Перекрытие на отм. 0.000 РКМ1	1		Ал. III
6	1.400-15 В1. 810-16	Изделие закладное МН801	24	0.74	

Привязан

Нач отд.	Щейко		
Гл спец	Зайденко		
Рук гр	Боровик		
Ст инж	Шмандин		
Инж	Пякина		

ТП 902-1-88.84-КЭЖ

Канализационная насосная станция производительностью 400÷2000м³/ч напором 30-40м с решетками-дробилками

Схема расположения монолитных конструкций

Стадия	Лист	Листов
Р	4	

Госстрой СССР Союзводоканалпроект Харьковский Водоканалпроект

Инв. № подл. | Подпись и дата | Взам. инв. №

Альбом IV

Типовой проект 902-1-88.84

Схема расположения стеновых панелей

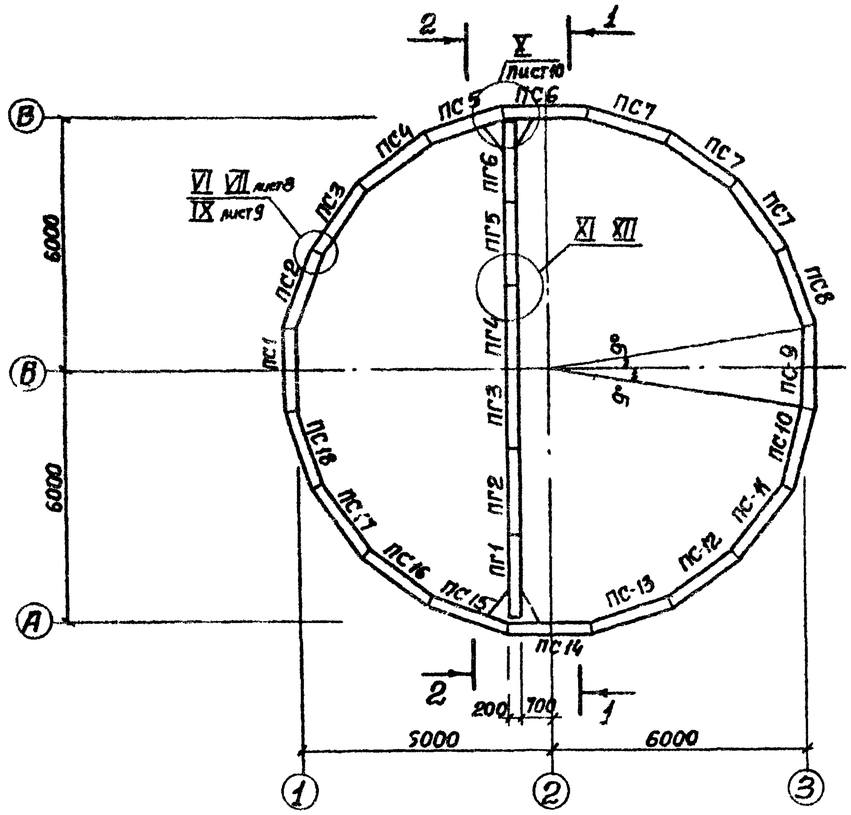

1-1

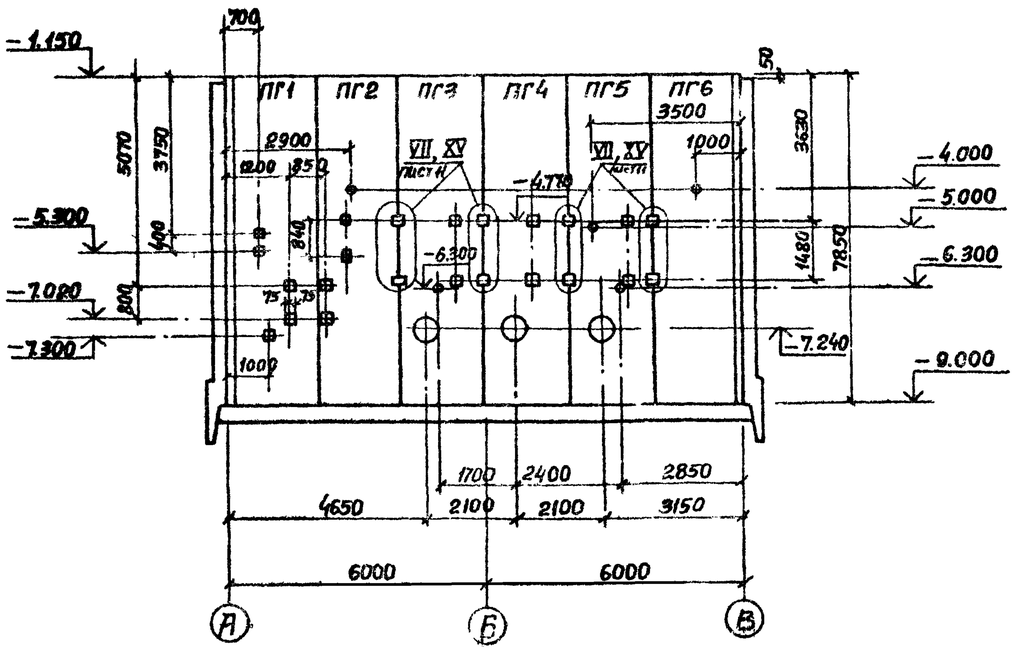

2-2

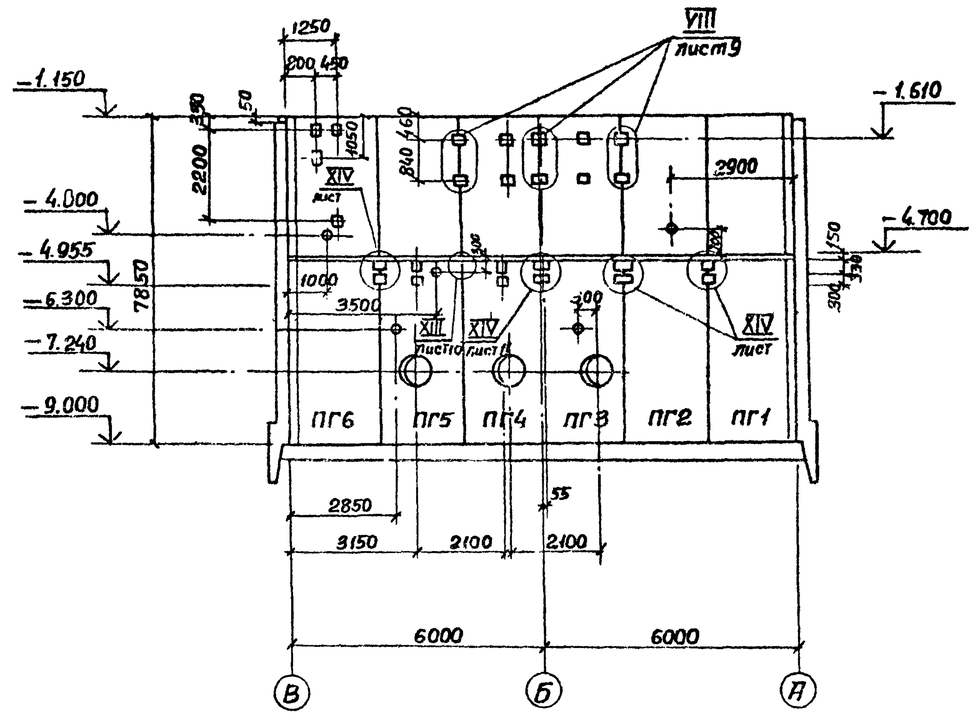

1. Схема расположения панелей со шпоночным стыком аналогична схеме расположения стеновых панелей с клиновидным стыком.
2. Закладное изделие (зачерненное) приварить к арматуре стен.

Привязан				ТП 902-1-88.84-КЖ		
			Нач.отд. Шейко	Канализационная насосная станция производительностью 400÷2000 м³/ч напором 30-40 м с решетками-дробилками	Стадия Р	Лист 5	Листов
			Н. контр. Власенко				
			Рук.гр. Бондарик	Схема расположения стеновых панелей Разрезы 1-1, 2-2.	Госстрой СССР Союзводоканалпроект Харьковский Водоканалпроект	
			Ст. инж. Шмаков			
Инв. №			Инж. Мирошникова			

Подпись и дата | Взам. инв. № | Инв. № подл.

Альбом IV

Типовой проект 902-1-88.84

Развертка наружной стены

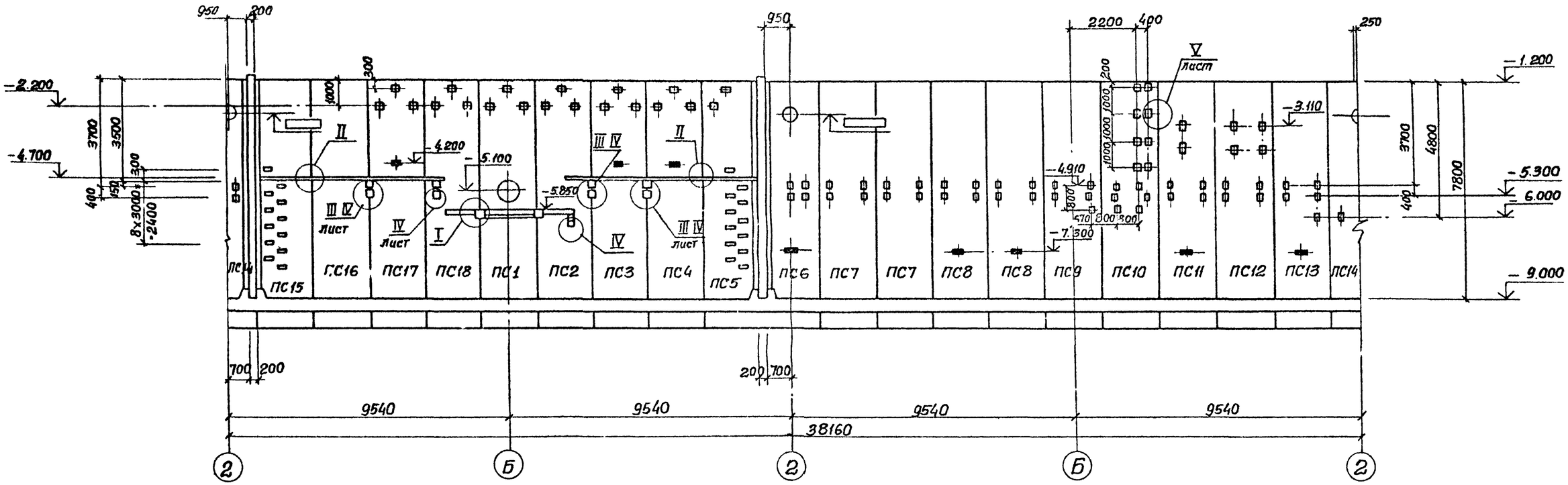

Клиновидный стык

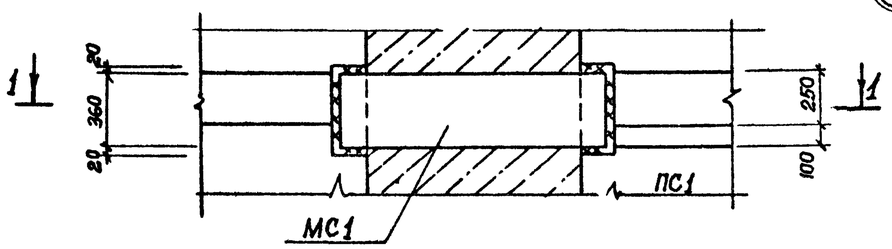

1-1

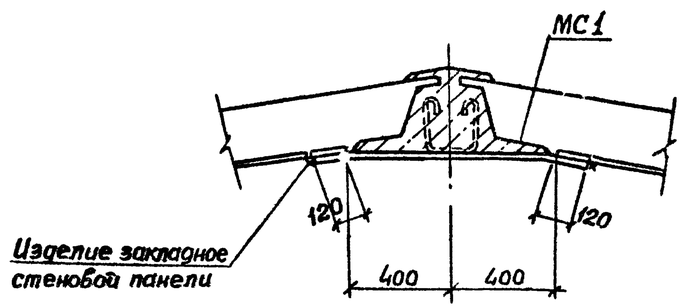

(I)

Шпоночный стык

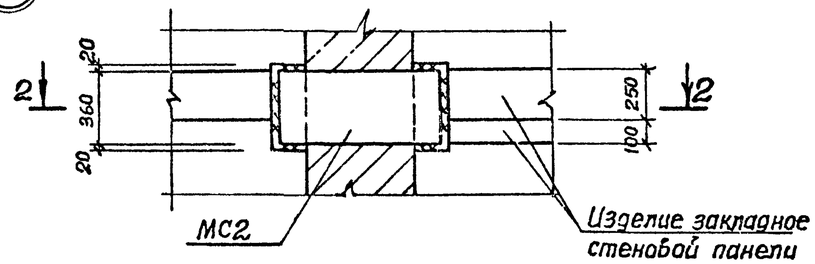

2-2

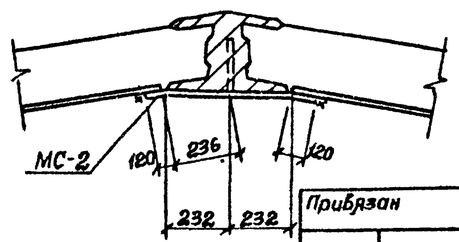

Закладные изделия (зачерненные) приварить к арматуре стен.

Согласовано:			
Отдел ВиК	Начальник	Бурчом	
Отдел ЭА			
Взам. инв. №			
Подпись и дата			
Инв. № подл.			

Привязан

Инв. №

Нач. отд.	Шейко		
Н. контр.	Власенко		
Рук. гр.	Боробук		
Ст. инж.	Шмандий		
Инж.	Жирошникова		

ТП 902-1-88.84 - КЖ

Канализационная насосная станция производительностью 400÷2000 м³/ч напором 30-40 м с решетками-дробилками

Схема расположения стеновых панелей

Узел I

Стадия	Лист	Листов
Р	6	

Госстрой СССР Союзводоканалниипроект Харьковский Водоканалпроект

Альбом IV

Типовой проект 902-1-88.84

Клиновидный стык (II)

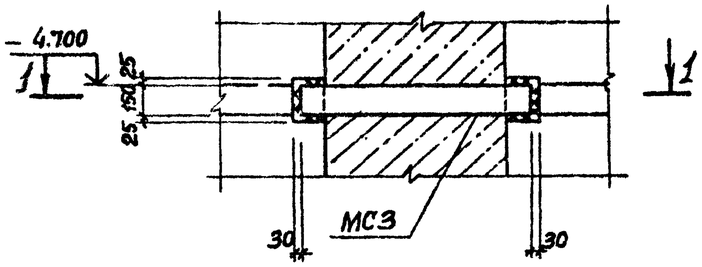

1-1

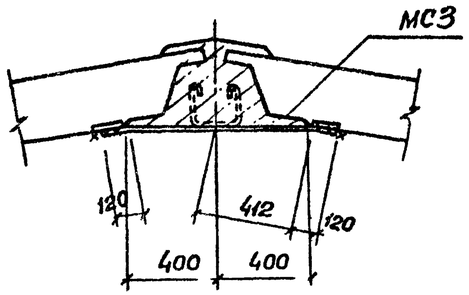

Шпоночный стык (II)

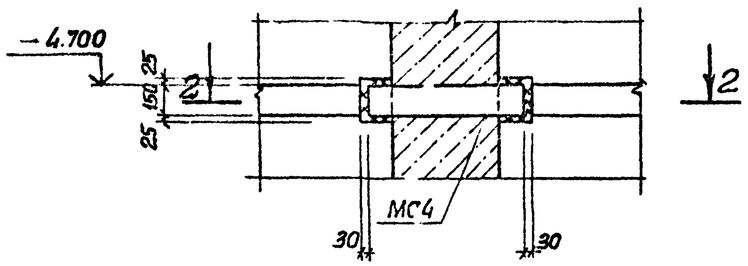

2-2

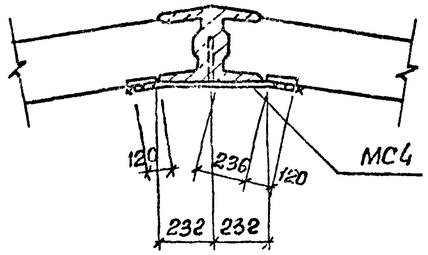

Клиновидный стык (III)

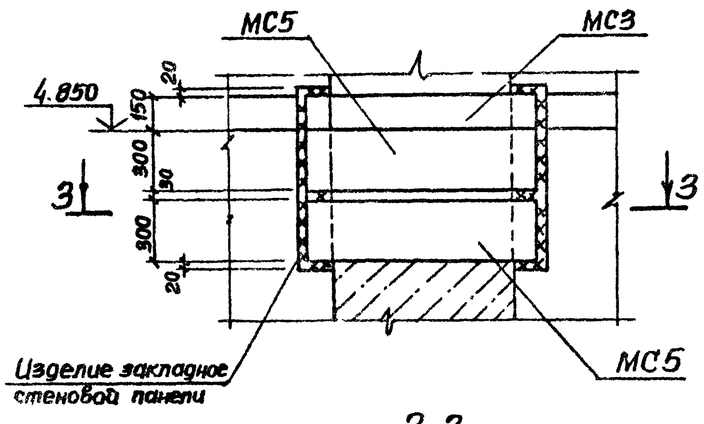

3-3

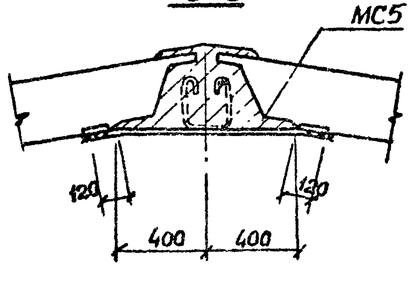

Шпоночный стык (III)

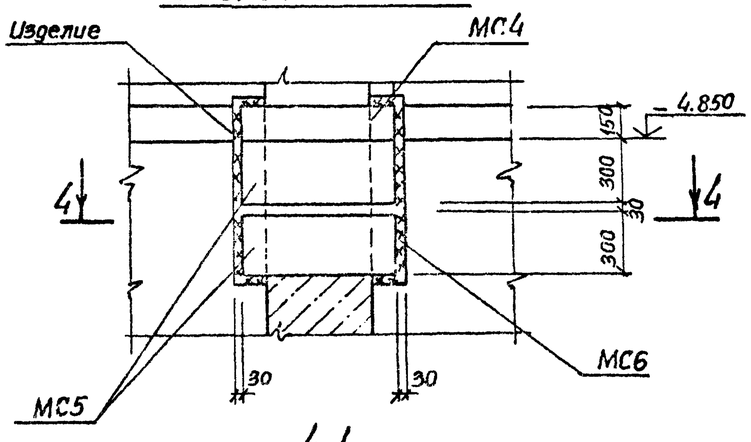

4-4

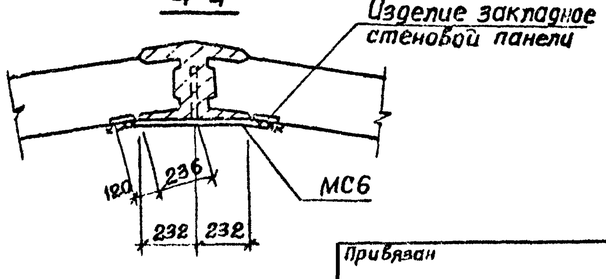

(IV)

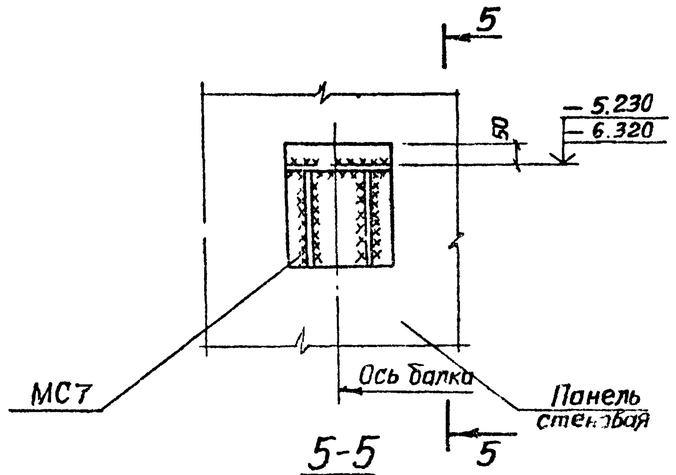

5-5

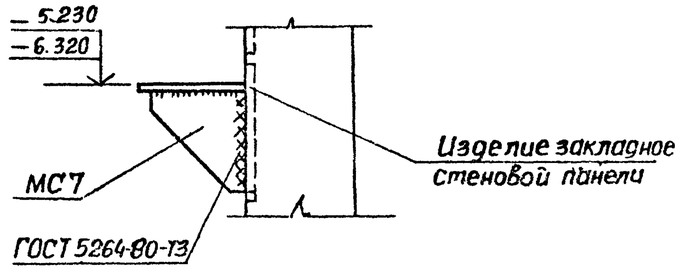

Привязан				ТП 902-1-88.84 - КЖ			
				Канализационная насосная станция производительностью 400-2000м³/ч напором 30÷40м с решетками-дробилками.	Стадия	Лист	Листов
			Нач.отд. Шейко		Р	7	
			Гл.спец Власенко				
			Рук.гр. Боровых	Схема расположения стеновых панелей УЗПС II+	Госстрой СССР Союзводоканалниипроект Харьковский Водоканалпроект		
			Ст.инж. Шмакдий				
Инв.№			Инж. Мирошникова				

Инв.№ подл. | Подпись и дата | Взам.инв.№

Альбом IV

Типовой проект 902-1-88.84

Клиновидный стык (V)

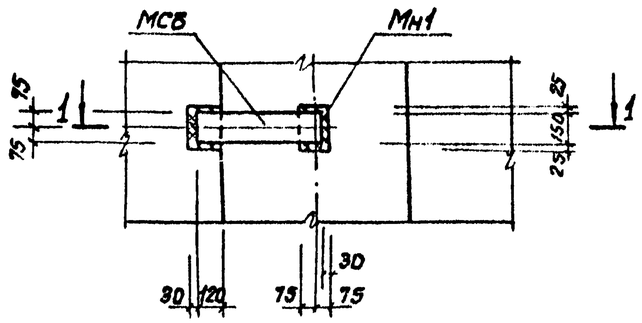

1-1

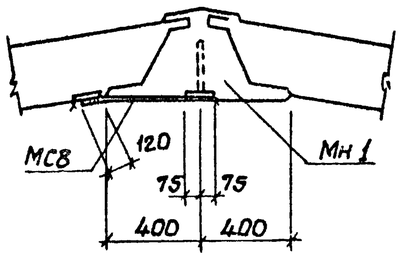

Шпоночный стык

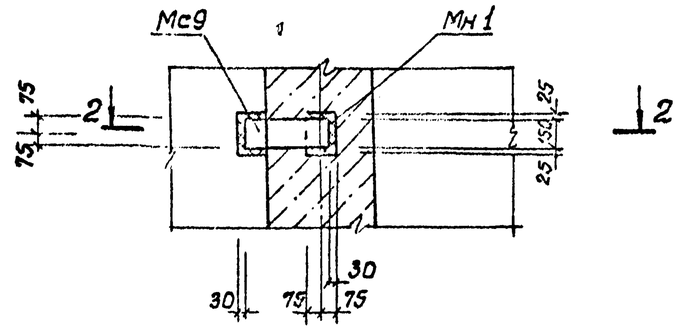

2-2

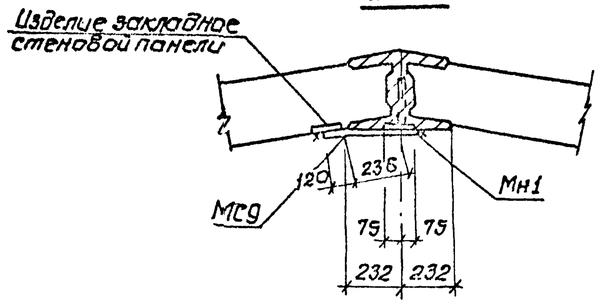

Шпоночный стык (VI)

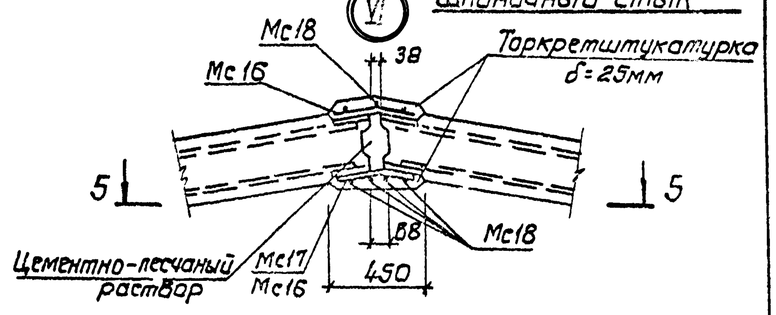

5-5

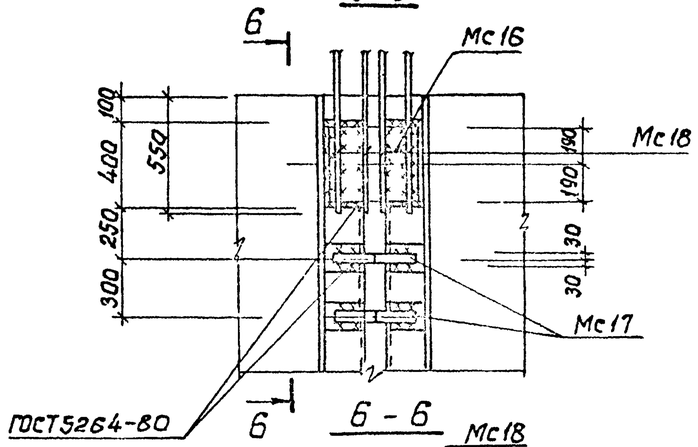

Клиновидный стык (VI)

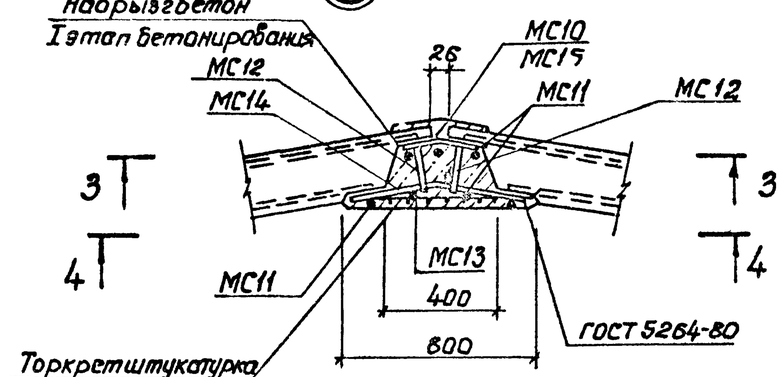

4-4

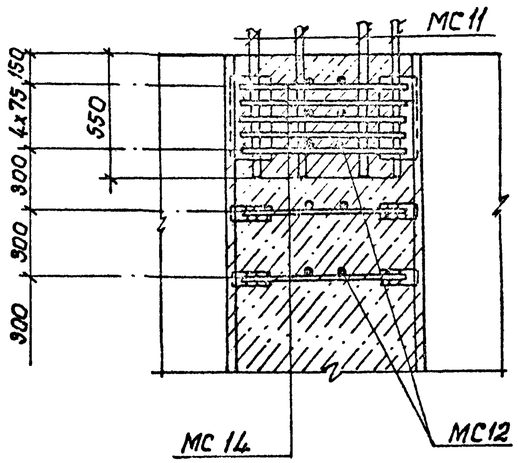

6-6

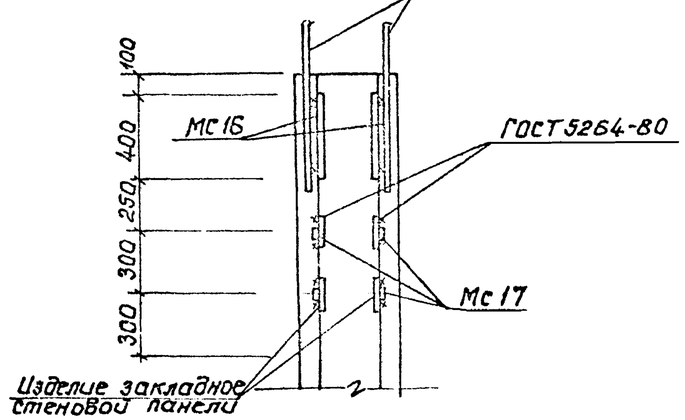

3-3

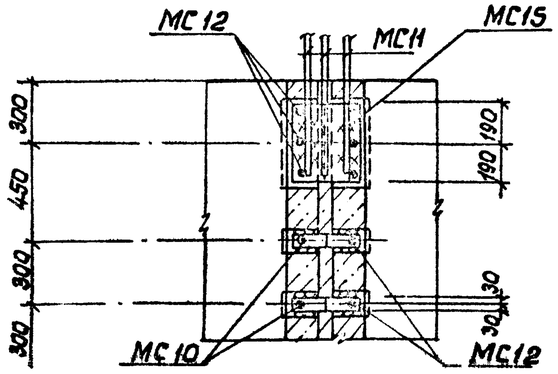

Прибязан				ТП 902-1-88.84-КЖ			
				Канализационная насосная станция производительностью 400÷2000 м³/ч напором 30-40м с решетками-дробилками	Стадия	Лист	Листов
		Нач.отд	Шейко		Р	8	
		Н.кон.отд	Асенко				
		Рук.гр.	Боровик	Схема расположения стеновых панелей. Узлы V ÷ VII	Госстрой СССР Союзводоканалпроект Харьковский Водоканалпроект		
		Ст.инж.	Шмаков				
Инв.№		Инж.	Пушкарь				

Инв.№подл. | Подпись и дата | Взам.инв.№

Альбом IV

Типовой проект 902-1-88.84

Клиновидный стык

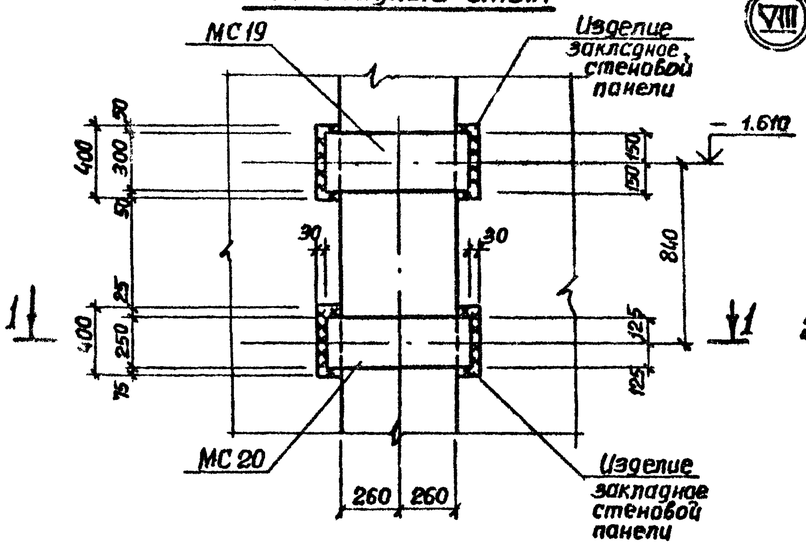

Шпоночный стык

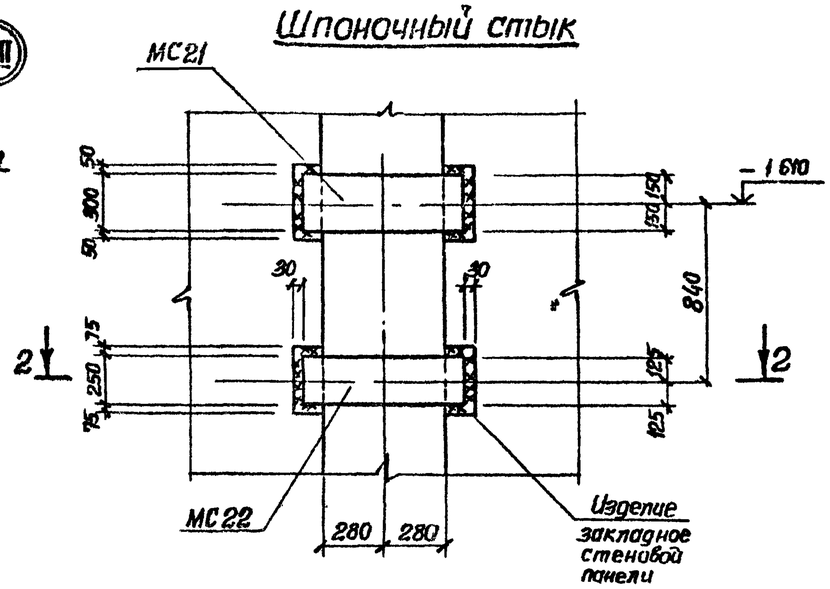

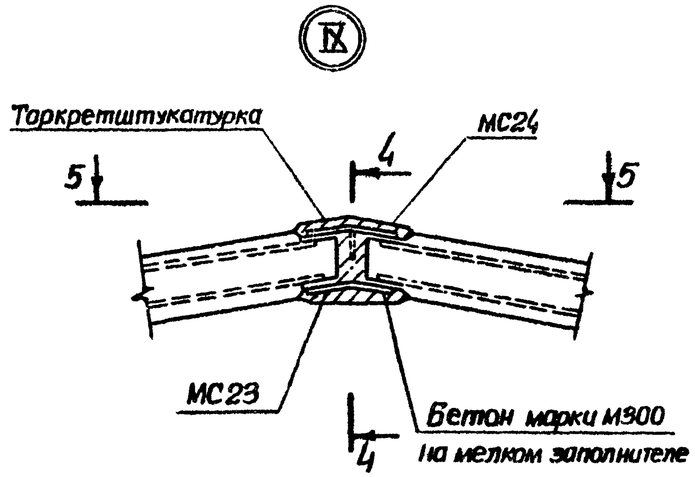

1-1

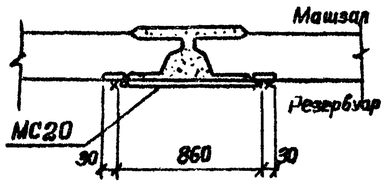

2-2

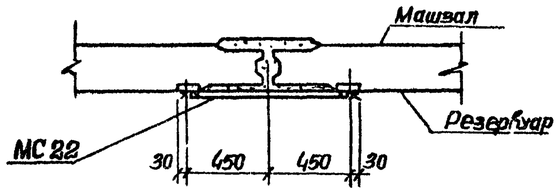

5-5

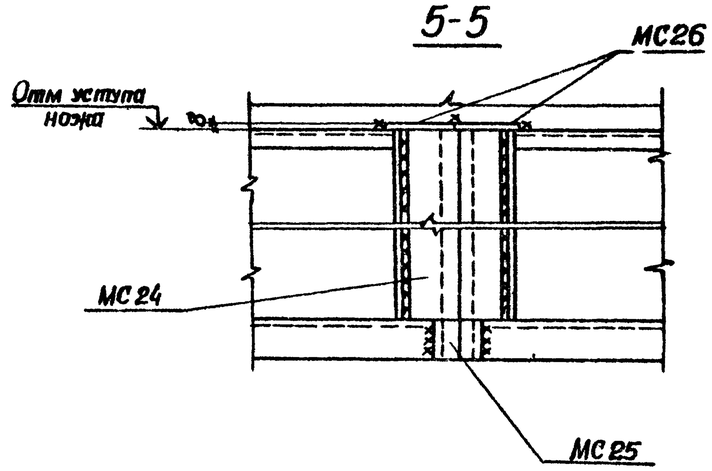

4-4

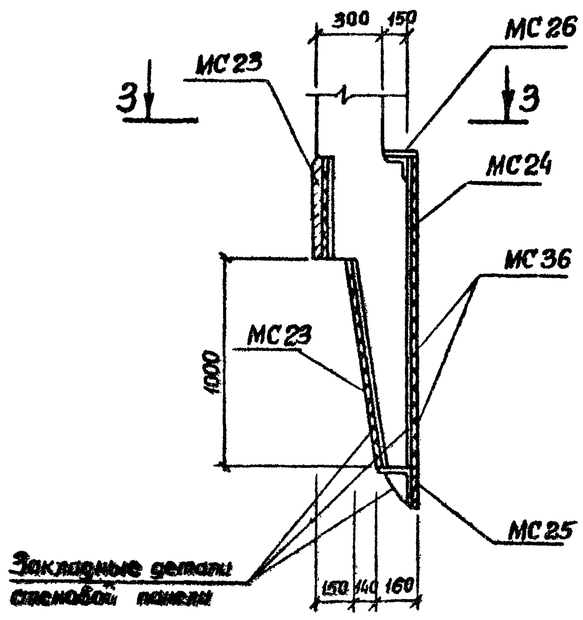

3-3

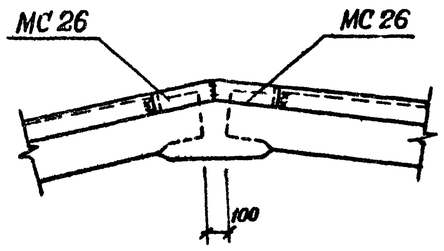

Привязан				ТП 902-1-88.84-КЖ			
				Канализационная насосная станция производительностью 400÷2000 м³/ч напором 30-60 м с решетками-дробилками	Стадия	Лист	Листов
			Нач.отд	Шейнин		Р	9
			Гл.спец	Власенко	Госстрой СССР Союзводоканалниипроект Харьковский водоканалпроект		
			Рук.гр.	Боровик	Схема расположения стеновых панелей Узлы XIII, IX		
			Ст инж	Шмандий			
Инв №			Инж.	Шмандий			

Инв. № подл. | Подпись и дата | Взам. инв. №

Альбом IV

Типовой проект 902-1-88.84

Клиновидный стык (X)

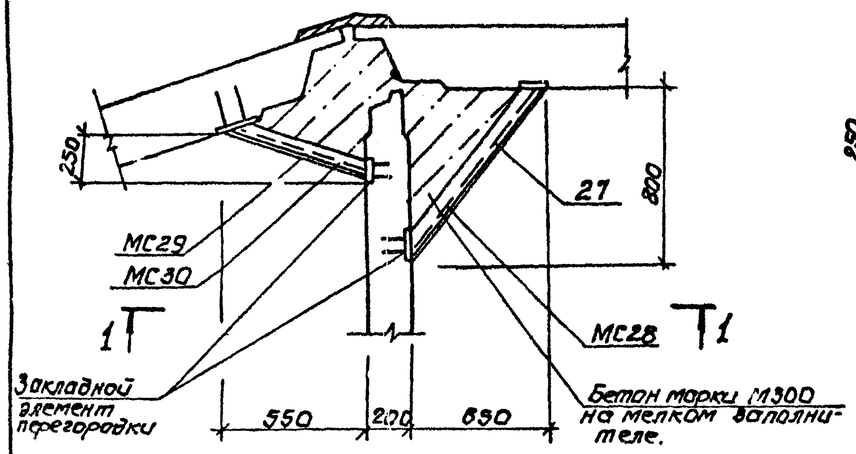

Шпоночный стык (XIII)

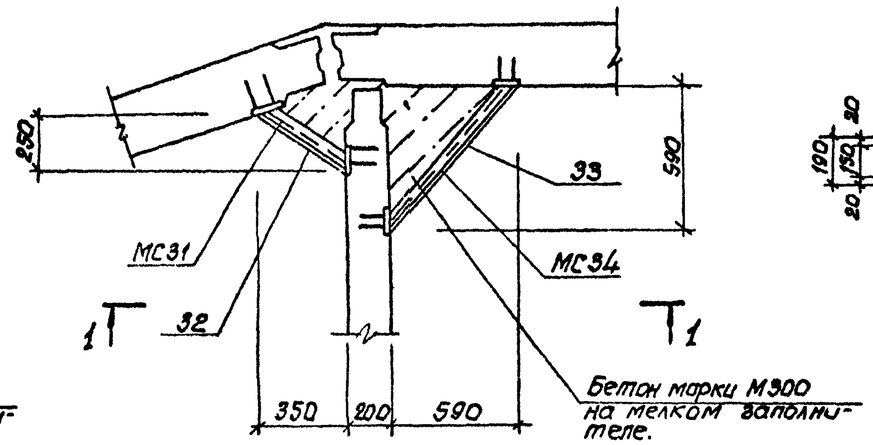

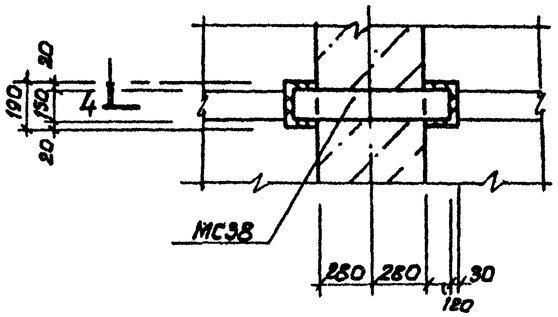

4-4 клиновидный стык

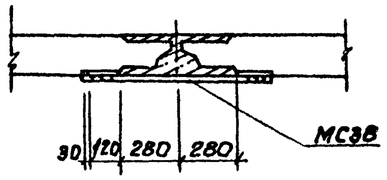

1-1

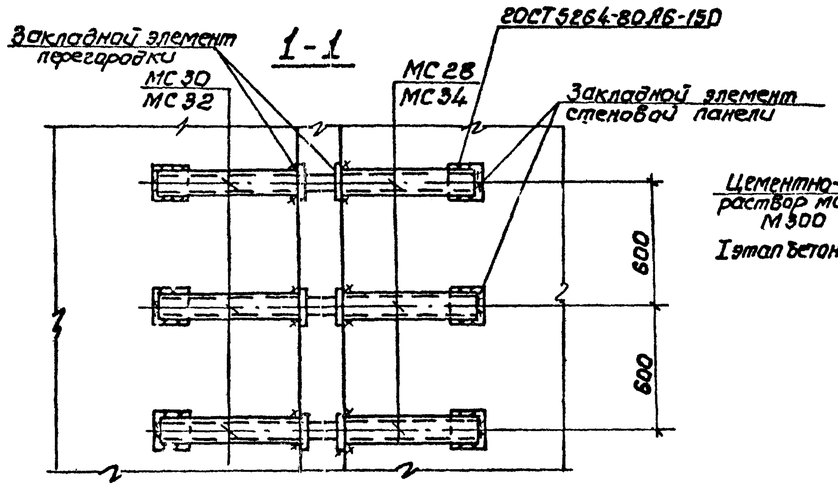

Шпоночный стык (XII)

3-3

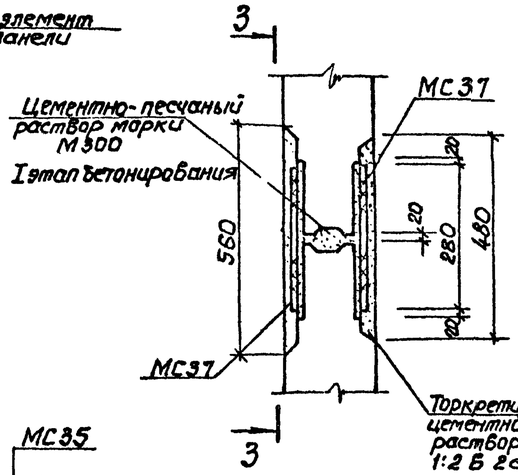

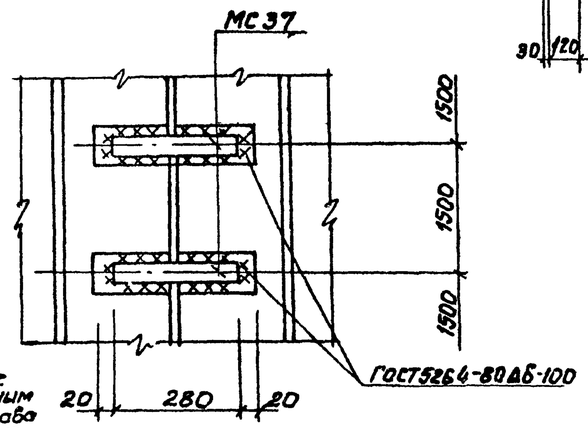

4-4 шпоночный стык

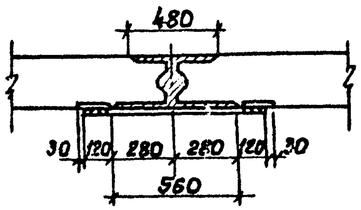

Клиновидный стык (XI)

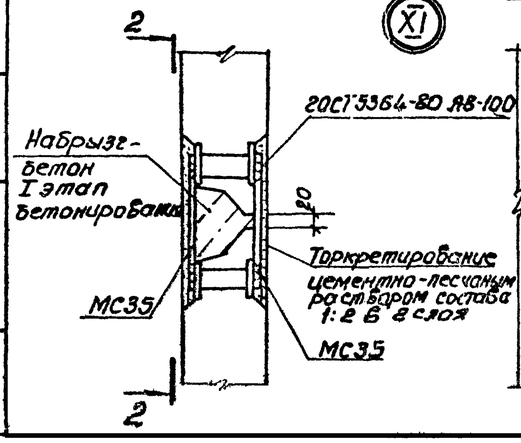

2-2

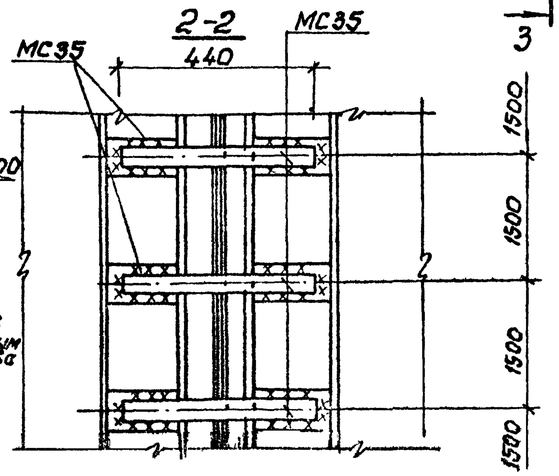

Нач.отд.	Щедко		ТП 902-1-88.84-КЖ			
Н.контр.	Власенко		Канализационная насосная станция производительностью 400÷2000м³/ч напором 30-40м с решетками-дробилками	Стадия	Лист	Листов
Рук.гр.	Боровик			Р	10	
Ст.инж.	Шмандий		Схема расположения стеновых панелей. Узлы X - XIII	Госстрой СССР Союзводоканалниипроект Харьковский Водоканалпроект		
Инж.	Мирошникова					

Инв.№ подл. | Подпись и дата | Взам.инв.№

Альбом III

Типовой проект 902-1-88 84

Клиновидный стык

XIV

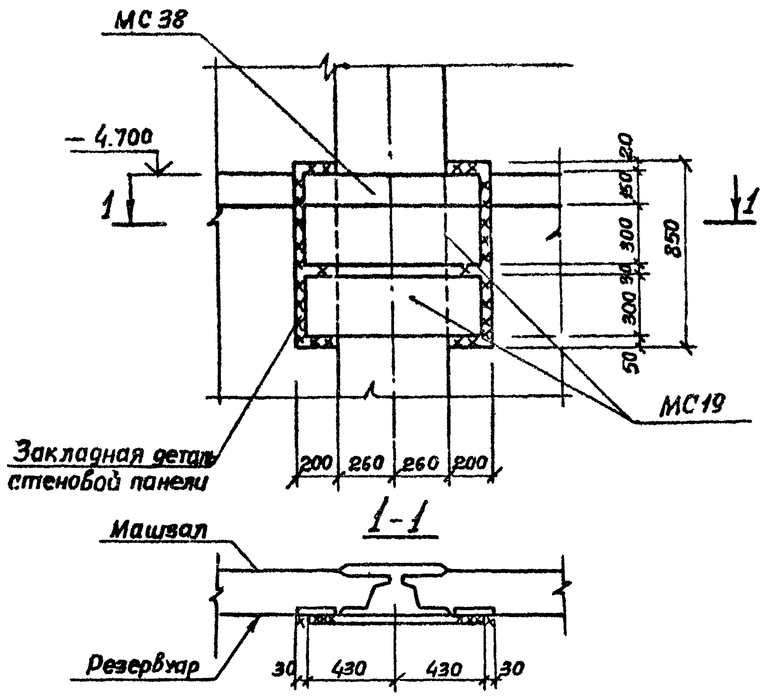

Шпоночный стык

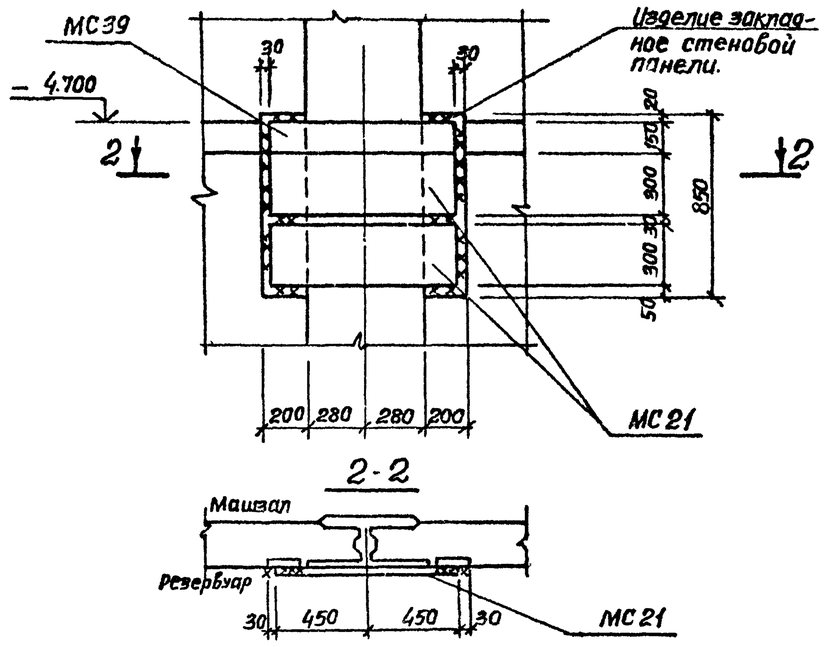

Клиновидный стык

VII

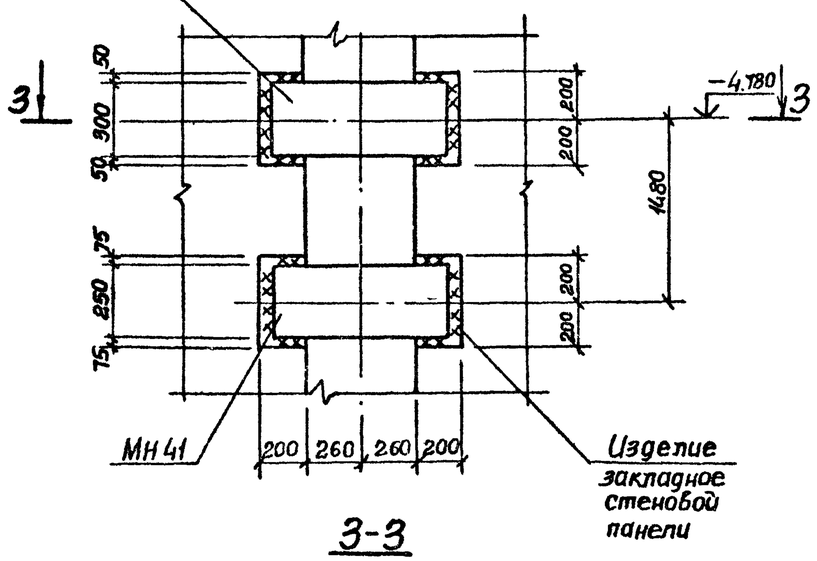

Шпоночный стык

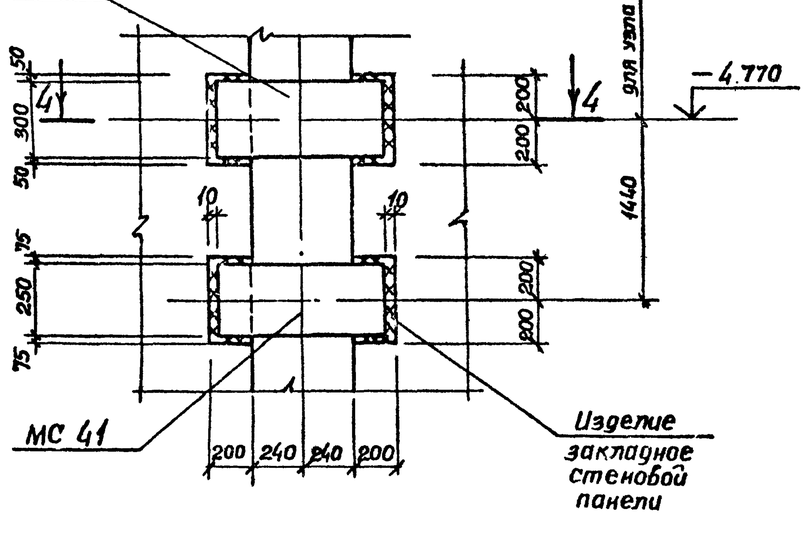

Привязан							
				Нач.отд.	Щейко		
				Н.контр.	Власенко		
				Рук.гр.	Боровик		
				Ст.инж.	Шумадай		
Инв.№				Инж.	Шапин		

ТП 902-1-88 84 КЖ

Канализационная насосная станция производительностью 400÷2000 м³/ч напором 30-40 м с решетками-дробилками

Схема расположения стеновых панелей узлы XIV, VII

Стадия	Лист	Листов
Р	11	

Госстрой СССР Союзводоканалпроект Харьковский Водоканалпроект

Инв.№ подл. | Подпись и дата | Взам.инв.№

Альбом IV

Типовой проект 902-1-88.84

Инв. № подл. | Подпись и дата | Взам. инв. №

Спецификация к схеме расположения стеновых панелей.

Марка, поз.	Обозначение	Наименование	Кол.	Масса ед. кг.	Примечание
		Стеновые панели			
ПГ1	902-1-88.84-КЖИ-ПГ78.20-УЧК-01	ПГ78.20-УЧК-01	1	7.100	
ПГ2	-КЖИ ПГ78.20-61К-01÷ ПГ78.20-61К-04	ПГ78.20-61К-01	1	7100	
ПГ3	ПГ78.20-61К-01÷ ПГ78.20-61К-04	ПГ78.20-61К-02	1	7100	
ПГ4	ПГ78.20-61К-01 ПГ78.20-61К-04	ПГ78.20-61К-03	1	7100	
ПГ5	ПГ78.20-61К-01 ПГ78.20-61К-04	ПГ78.20-61К-04	1	7100	
ПГ6	ПГ78.20-УЧК-1-01	ПГ78.20-УЧК-1-01	1	7100	
ПС1	2ПС78-4К-01÷ 2ПС78-4К-18	2ПС78-4К -01	1	11.50	
ПС2	2ПС78-4К-01÷ 2ПС78-4К-18	2ПС78-4К -02	1	11.50	
ПС3	2ПС78-4К-01÷ 2ПС78-4К-18	2ПС78-4К -03	1	11.50	
ПС4	2ПС78-4К-01÷ 2ПС78-4К-18	2ПС78-4К -04	1	11.50	
ПС5	2ПС78-4К-01÷ 2ПС78-4К-18	2ПС78-4К -05	1	11.50	
ПС6	2ПС78-4К-01÷ 2ПС78-4К-18	2ПС78-4К -06	1	11.50	
ПС7	2ПС78-4К-01÷ 2ПС78-4К-18	2ПС78-4К -07	2	11.50	
ПС8	2ПС78-4К-01÷ 2ПС78-4К-18	2ПС78-4К -08	2	11.50	
ПС9	2ПС78-4К-01÷ 2ПС78-4К-18	2ПС78-4К -09	1	11.50	
ПС10	2ПС78-4К-01÷ 2ПС78-4К-18	2ПС78-4К -10	1	11.50	
ПС11	2ПС78-4К-01÷ 2ПС78-4К-18	2ПС78-4К -11	1	11.50	
ПС12	2ПС78-4К-01÷ 2ПС78-4К-18	2ПС78-4К -12	1	11.50	
ПС13	2ПС78-4К-01÷ 2ПС78-4К-18	2ПС78-4К -13	1	11.50	
ПС14	2ПС78-4К-01÷ 2ПС78-4К-18	2ПС78-4К -14	1	11.50	
ПС15	2ПС78-4К-01÷ 2ПС78-4К-18	2ПС78-4К -15	1	11.50	
ПС16	2ПС78-4К-01÷ 2ПС78-4К-18	2ПС78-4К -16	1	11.50	
ПС17	2ПС78-4К-01÷ 2ПС78-4К-18	2ПС78-4К -17	1	11.50	
ПС18	2ПС78-4К-01÷ 2ПС78-4К-18	2ПС78-4К -18	1	11.50	
		Изделия соединительные			
МС1	902-1- -КЖИ-МС1	МС1	2	30.70	
МС3	-МС3	МС3	6	13.40	
МС5	-МС5	МС5	8	25.70	
МС7	-МС7	МС7	11	14.30	
МС8	-МС8,МС9	МС8	8	6.70	
МС10	3.902-1-10.1 00.26-01	МС2	440	0.85	

Марка, поз.	Обозначение	Наименование	Кол.	Масса ед. кг	Примечание
МС11	3.902.1-10.1 00.28.00	МС50	126	2.20	
МС12	3.902-1-10.1.0028.00-02	МС52	1000	0.14	
МС13	ГОСТ23279-78	С 10Н1-100 / 6Н1-300 650×775 25/25	18	37.0	
МС14	902-1-88.84-КЖИ - МС14	МС14	540	1.26	
МС15	-МС15,МС16	МС15	20	8.95	
МС19	902-1-88.84-КЖИ- МС19,МС20, МС38	МС19	11		
МС20	-МС19,МС20,МС38	МС20	3		
МС23	-МС23	МС23	20	13.2	
МС24	-МС24,МС36	МС24	20	16.32	
МС25	-МС25	МС25	20	2.10	
МС26	-МС26	МС26	40	1.50	
МС27	ГОСТ2715-75	С 0.5 / 5.0×50 В=1000 L=7400	2	2.92	
МС28	3.902-1-10.2 00.19.00-04	МС4	22	5.50	
МС29	ГОСТ2715-75	С 0.5 / 6.0×5.0 В=270 L=7400	2		
МС30	3.902-1-10.2 00.19.00-15	МС15	22	8.16	
МС35		Полоса 6210×60 2ГОСТ103-76* / 8ст3 кп 2ГОСТ535-79	440	50	2.07
МС38	902-1-88.84КЖИ МС19, МС20, МС38	МС38	4	9	
МС40	-МС21,МС22,МС39, МС40,МС41	МС40	4		
МС36	-МС24,МС36	МС36	40	16.10	
МС41	-МС21,МС22, МС39,МС40,МС41	МС41	4		
		Изделия закладные			
МН1	902-1-88.84-КЖИ-МН1	МН1	4	1.60	

Марка поз	Обозначение	Наименование	Кол.	Масса ед., кг	Примечание

Альбом IV

Типовой проект 902-1-88.84

Спецификация к схеме расположения стеновых панелей.

Марка поз.	Обозначение	Наименование	Кол.	Масса ед. кг	Примечание
		Шпоночный стык			
		Стеновые панели			
ПГ1	902-1-88.84КЖИ-ПГ78-20-УЧШ-01	ПГ78-20-УЧШ-1-01	1	7270	
ПГ2	902-1-88.84КЖИ-ПГ78-20-БЧШ-01 / -ПГ78-20-БЧШ-04	ПГ78-20-БЧШ-01	1	7270	
ПГ3	902-1-88.84КЖИ-ПГ78-20-БЧШ-01 / -ПГ78-20-БЧШ-04	ПГ78-20-БЧШ-02	1	7270	
ПГ4	902-1-88.84КЖИ-ПГ78-20-БЧШ-01 / -ПГ78-20-БЧШ-04	ПГ78-20-БЧШ-03	1	7270	
ПГ5	902-1-88.84КЖИ-ПГ78-20-БЧШ-01 / -ПГ78-20-БЧШ-04	ПГ78-20-БЧШ-04	1	7270	
ПГ6	902-1-88.84КЖИ-ПГ78-20-УЧШ-1-01	ПГ78-20-УЧШ-1-01	1	7270	
ПС1	902-1-88.84КЖИ 2ПС78-4Ш-01 / 2ПС78-4Ш-18	2ПС78-4Ш-01	1	12425	
ПС2	902-1-88.84-КЖИ -2ПС78-УШ-01 / 2ПС78-УШ-18	2ПС78-4Ш-02	1	12425	
ПС3	902-1-88.84КЖИ -2ПС78-УШ-01 / -2ПС78-УШ-18	2ПС78-4Ш-03	1	12425	
ПС4	902-1-88.84КЖИ -2ПС78-УШ-01 / -2ПС78-УШ-18	2ПС78-4Ш-04	1	12425	
ПС5	902-1-88.84КЖИ -2ПС78-УШ-01 / -2ПС78-УШ-18	2ПС78-4Ш-05	1	12425	
ПС6	902-1-88.84КЖИ -2ПС78-УШ-01 / -2ПС78-УШ-18	2ПС78-4Ш-06	1	12425	
ПС7	902-1-88.84КЖИ -2ПС78-УШ-01 / -2ПС78-УШ-18	2ПС78-4Ш-07	2	12425	
ПС8	902-1-88.84КЖИ -2ПС78-УШ-01 / -2ПС78-УШ-18	2ПС78-4Ш-08	2	12425	
ПС9	902-1-88.84КЖИ -2ПС78-УШ-01 / -2ПС78-УШ-18	2ПС78-4Ш-09	1	12425	
ПС10	902-1-88.84КЖИ -2ПС78-УШ-01 / -2ПС78-УШ-18	2ПС78-4Ш-10	1	12425	
ПС11	902-1-88.84-КЖИ -2ПС78-УШ-01 / -2ПС78-УШ-18	2ПС78-4Ш-11	1	12425	
ПС12	902-1-88.84КЖИ -2ПС78-УШ-01 / -2ПС78-УШ-18	2ПС78-4Ш-12	1	12425	
ПС13	902-1-88.84КЖИ -2ПС78-УШ-01 / -2ПС78-УШ-18	2ПС-78-4Ш-13	1	12425	
ПС14	902-1-88.84КЖИ -2ПС78-УШ-01 / -2ПС78-УШ-18	2ПС-78-4Ш-14	1	12425	
ПС15	902-1-88.84КЖИ -2ПС78-УШ-01 / -2ПС78-УШ-18	2ПС-78-4Ш-15	1	12425	
ПС16	902-1-88.84КЖИ -2ПС78-УШ-01 / -2ПС78-УШ-18	2ПС-78-4Ш-16	1	12425	
ПС17	902-1-88.84КЖИ -2ПС78-УШ-01 / -2ПС78-УШ-18	2ПС-78-4Ш-17	1	12425	
ПС18	902-1-88.84КЖИ -2ПС78-УШ-01 / -2ПС78-УШ-18	2ПС-78-4Ш-18	1	12425	
		Изделия соединительные			
МС2	902-1-88.84-КЖИ-МС2	МС2	2	20.0	
МС4	-МС4	МС4	6	8.50	
МС6	-МС6	МС6	4	16.80	
МС7	-МС7	МС7	11	14.30	
МС9	-МС8, МС9	МС9	4	4.60	
МС16	-МС15, МС16	МС16	40	11.35	
МС17	3.902.1-10.1.00.26.00-03	МС4	440	0.68	
МС18	3.902.1-10.1.00.28.00	МС50	140	2.20	
МС21	902-1-88.84-КЖИ МС21, МС22, МС39, МС40, МС41	МС21	11		
МС22	-МС21, МС22, МС39, МС40, МС41	МС22	3		
МС23	-МС23	МС23	20	13.2	
МС24	-МС24, МС36	МС24	20	16.32	
МС25	-МС25	МС25	20	2.10	
МС26	-МС26	МС26	40	1.50	
МС31	3.902.1-10.2 00.19.00-05	МС5	22	4.3	
МС32	2ОСТ2715-75	$C\frac{0.5}{5.0\times5.0}$ В=500 L=7800	2	1.54	
МС33	3.902.1-10.2 00.19.00-	МС17	22	7.22	
МС34	2ОСТ2715-75	$C\frac{0.5}{5.0\times5.0}$ В=800 L=7800	2	2.47	
МС37		Полоса $\frac{Б2\ 10\times60\ 2ОСТ103-76^{*}}{Вст3кп\ 2ОСТ5.9.35-79}$	280	50	
МС39	902-1-88.84КЖИ МС21, МС22, МС39, МС40, МС41	МС39	4		
МС41	-МС21, МС22, МС39, МС40, МС41	МС41	4		
МС40	-МС21, МС22, МС39, МС40, МС41	МС40	4		
МС36	-МС24, МС36	МС36	40	16.10	
		Изделие закладное			
Мн-1	902-1-88.84-КЖИ-Мн1	Мн1	4	1.60	

Марка, поз.	Обозначение	Наименование	Кол.	Масса ед. кг	Примечание

Инв. № подл. | Подпись и дата | Взам. инв. №

Привязан

Инв. №

Нач. отд.	Шейко	
Н. контр.	Власенко	
Рук. гр.	Боровик	
Ст. инж.	Шмакдий	
Инж.	Пушкарь	

ТП 902-1-88.84-КЖ

Канализационная насосная станция производительностью 400÷2000 м³/ч напором 30-40 м с решетками-дробилками

Схема расположения стеновых панелей. Спецификация (Шпоночный стык)

Стадия	Лист	Листов
Р	13	

Госстрой СССР Союзводоканалпроект Харьковский Водоканалпроект

Альбом IV

Типовой проект 902-1-88.84

1-1

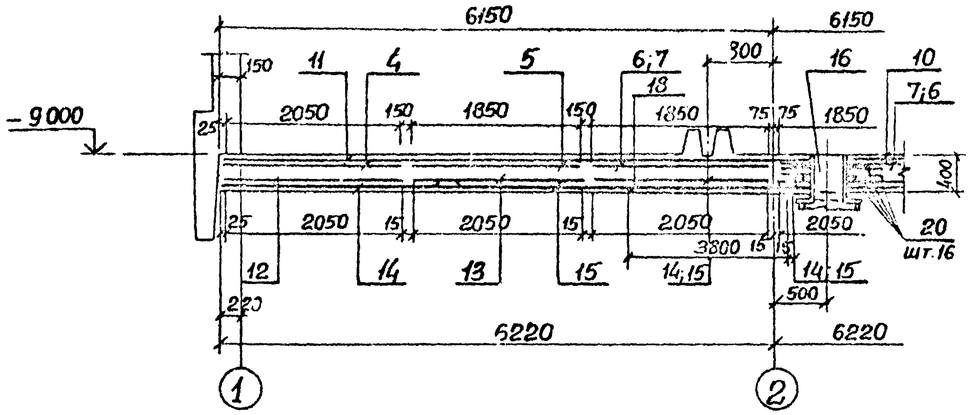

2-2

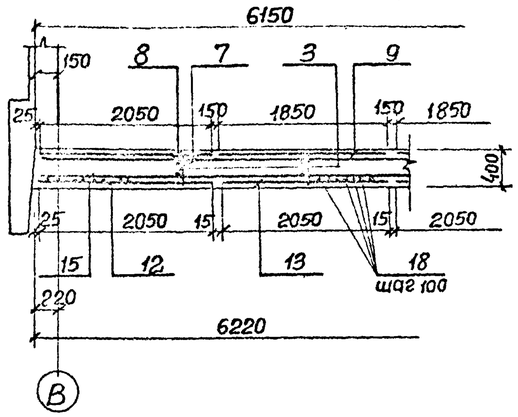

Схема расположения выпусков и пазов

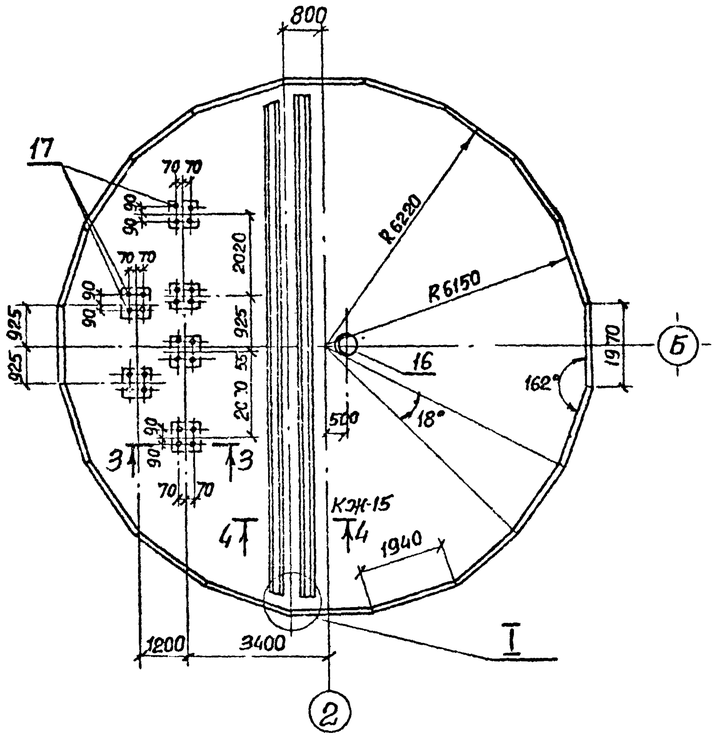

Схема расположения нижней арматуры

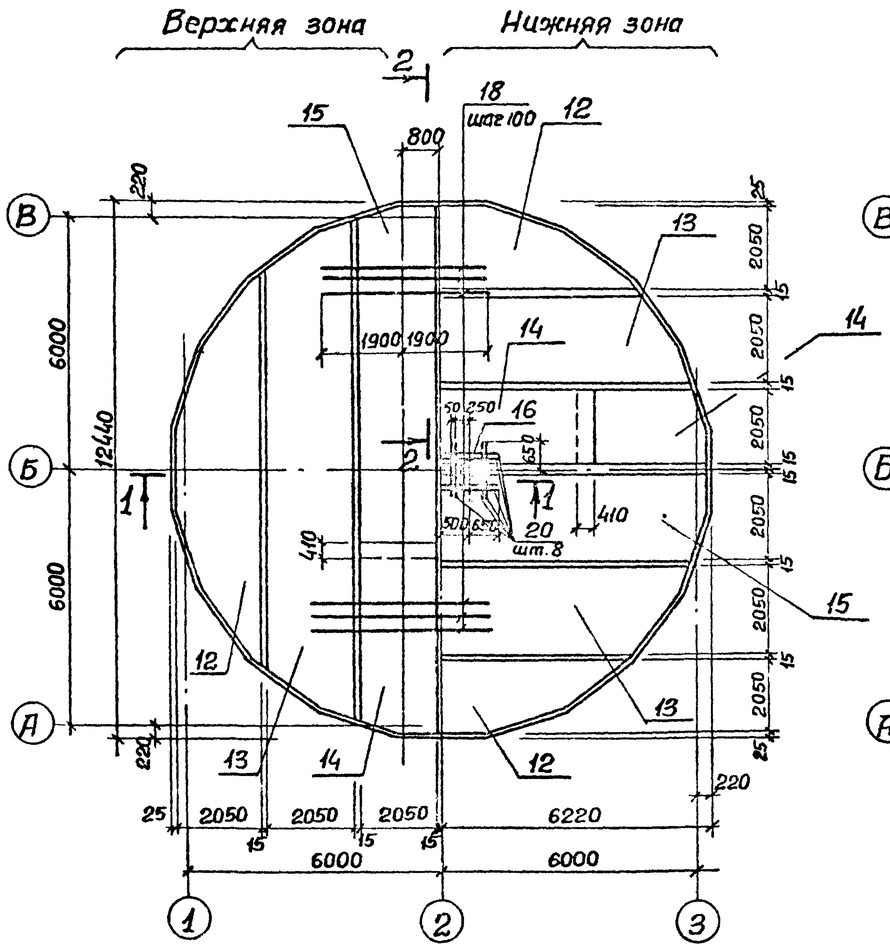

Схема расположения верхней арматуры

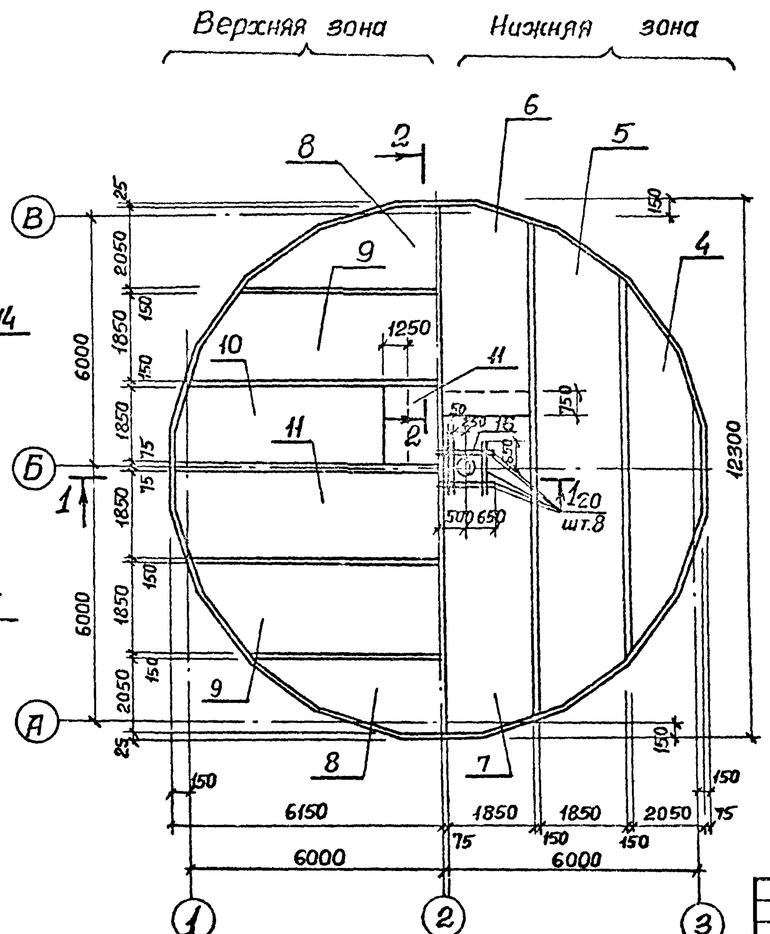

3-3

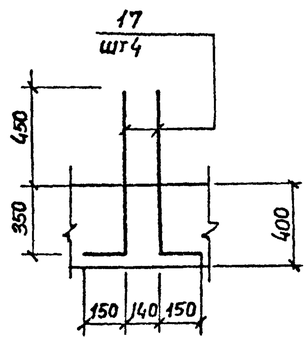

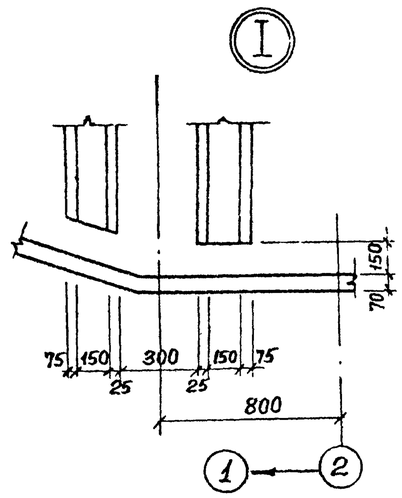

Защитный слой бетона для рабочей арматуры принят: для нижней - 35мм, для верхней - 25мм.

Привязан			
Инв.№			
Нач.отд.	Шейко		
Н.контр.	Власенко		
Рук.гр.	Боробик		
Ст.инж.	Шпакдай		
Инженер	Шапин		

ТП 902-1-88.84 -КЖ

Канализационная насосная станция производительностью 400÷2000м³/ч напором 30-40м с решетками-дробилками

Стадия	Лист	Листов
Р	14	

Плита днища П.М1; Общий вид. Схема армирования.

Госстрой СССР Союзводоканалниипроект Харьковский Водоканалпроект

Взам.инв.№ | Подпись и дата | Инв.№ подл.

Альбом IV

Типовой проект 902-1-88 84

Схема расположения каркасов днища

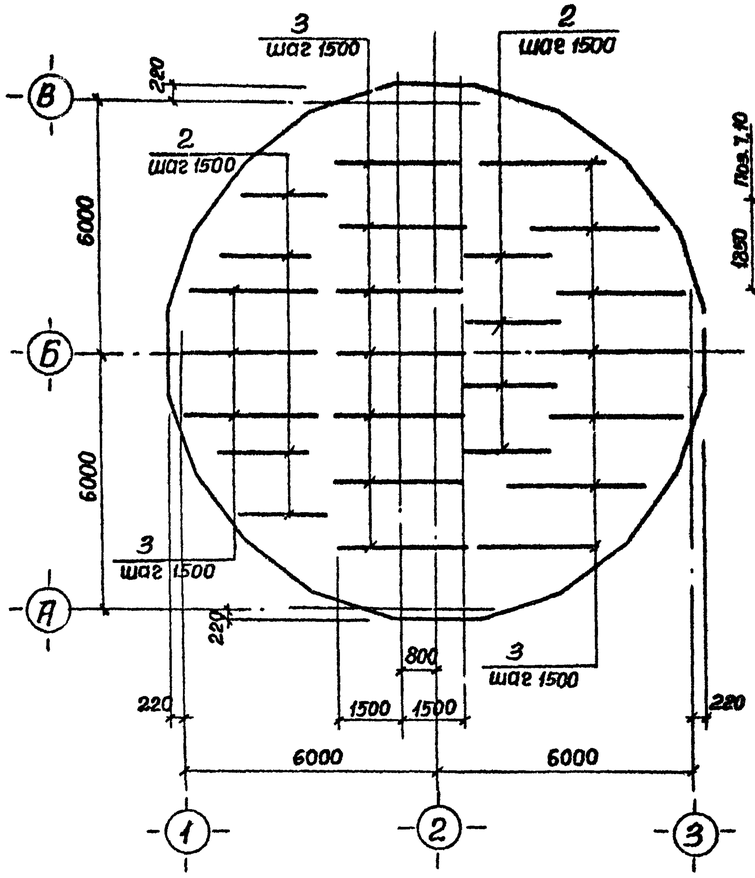

4-4

см. лист 14

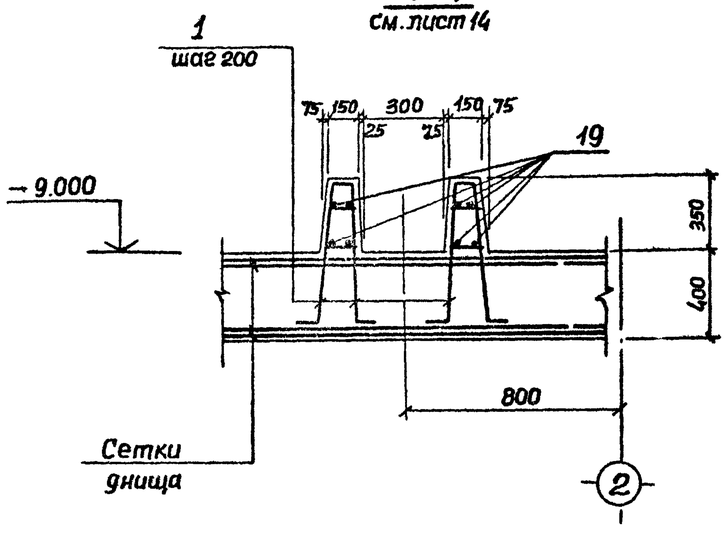

Раскрой сеток

Поз. 7,10,14

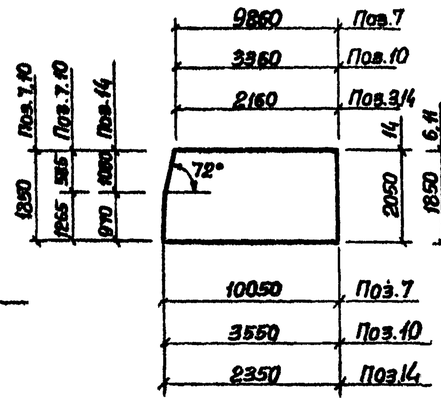

Поз. 6,11,15

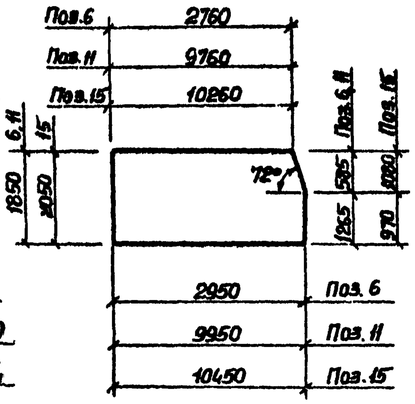

Поз. 5,9,13

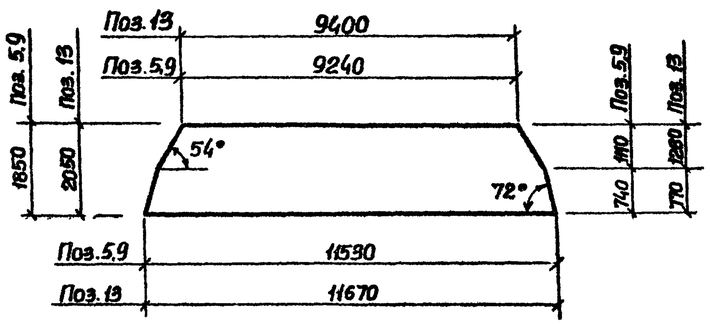

Поз. 4,8,12

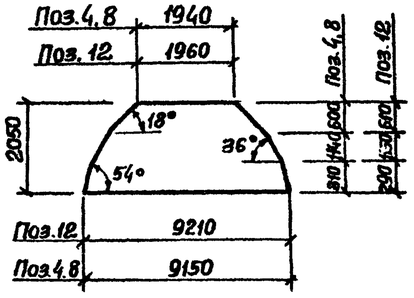

Ведомость деталей

Поз	Эскиз
17	800 150

Спецификация к ПДм1

Формат	Зона	Поз.	Обозначение	Наименование	Кол.	Примечание
				Сборочные единицы		
А4		1	902-1-88.84-КЖИ-Кр-12	Каркас плоский Кр-12	122	
А4		2	-Кр-13	Каркас плоский Кр-13	8	
А4		3	-Кр-14	Каркас плоский Кр-14	17	
Б4		4	ГОСТ 23279-78	С $\frac{16АIII-200}{6АI-600}$ 2050×9250 $\frac{125}{125}$	2	
Б4		5	ГОСТ 23279-78	С $\frac{16АIII-200}{6АI-600}$ 1850×11650 $\frac{125}{125}$	2	
Б4		6	ГОСТ 23279-78	С $\frac{16АIII-200}{6АI-600}$ 1850×2950 $\frac{275}{275}$	2	
Б4		7	ГОСТ 23279-78	С $\frac{16АIII-200}{6АI-600}$ 1850×10050 $\frac{275}{715}$	2	
Б4		8	ГОСТ 23279-78	С $\frac{25АIII-200}{6АI-600}$ 2050×9250 $\frac{125}{125}$	2	
Б4		9	ГОСТ 23279-78	С $\frac{25АIII-200}{6АI-600}$ 1850×11650 $\frac{125}{125}$	2	
Б4		10	ГОСТ 23279-78	С $\frac{25АIII-200}{6АI-600}$ 1850×3550 $\frac{275}{275}$	2	
Б4		11	ГОСТ 23279-78	С $\frac{25АIII-200}{6АI-600}$ 1850×9950 $\frac{25}{925}$	2	
Б4		12	ГОСТ 23279-78	С $\frac{10АIII-200}{6АI-600}$ 2050×9250 $\frac{125}{125}$	4	
Б4		13	ГОСТ 23279-78	С $\frac{10АIII-200}{6АI-600}$ 2050×11750 $\frac{175}{175}$	4	
Б4		14	ГОСТ 23279-78	С $\frac{10АIII-200}{6АI-600}$ 2050×2350 $\frac{275}{275}$	4	
Б4		15	ГОСТ 23279-78	С $\frac{10АIII-200}{6АI-600}$ 2050×10450 $\frac{125}{125}$	4	
А3		16	902-1-88.84-КЖИ-МН8,МН9	Изделие закладное МН8	1	
				Детали		
Б4		17*)		ф16АIII ГОСТ 5781-82 ℓ=950	24	1,5 кг
Б4		18		ф22АIII ГОСТ 5781-82 ℓ=3800	125	11,34 кг
Б4		19		ф6АI ГОСТ 5781-82 ℓ=1,0 п.м	96	0,222 кг
Б4		20		ф22АIII ГОСТ 5781-82 ℓ=1300	16	3,9 кг
				Материалы		
				Бетон М200	49,80	$м^3$

*) – Поз. 17 – см. Ведомость деталей

Ведомость расхода стали на элемент, кг

Марка элемента	Изделия арматурные									Изделия закладные									Общий расход
	Арматура класса									Прокат марки									
	АI			АIII						Вст3 кп. 2									
	ГОСТ 5781-82									ГОСТ 10704-76*			ГОСТ 19903-74				ГОСТ 7798-70*		
	6	10	Итого	10	12	16	22	25	Итого	Тр. ф 820×7	Тр. ф 426×10	Итого	-δ-16	-δ-10	-δ-6	Итого	Болт М16	Итого	
ПДМ1	224,2	116,6	340,8	917,6	174,5	1487,7	1479,9	2713	6712,7	70,2	48,0	118,8	133,1	52,6	25,0	210,7	2,6	2,6	7104,8

Привязан

Инв. №

Нач.отд.	Шейко	
Н.контр.	Власенко	
Рук.гр.	Боробик	
Ст.инж.	Шпандий	
Инженер	Шалин	

ТП 902-1-88.84-КЖ

Канализационная насосная станция производительностью 400÷2000 м³/час напором 30-40 м с решетками-дробилками

Плита днища ПДМ1 Схема армирования Спецификация

Стадия	Лист	Листов
Р	15	

Госстрой СССР Союзводоканалпроект Харьковский Водоканалпроект

Инв. № подл. | Подпись и дата | Взам. инв. №

Альбом IV

Типовой проект 902-1-88 84

Ркм 2

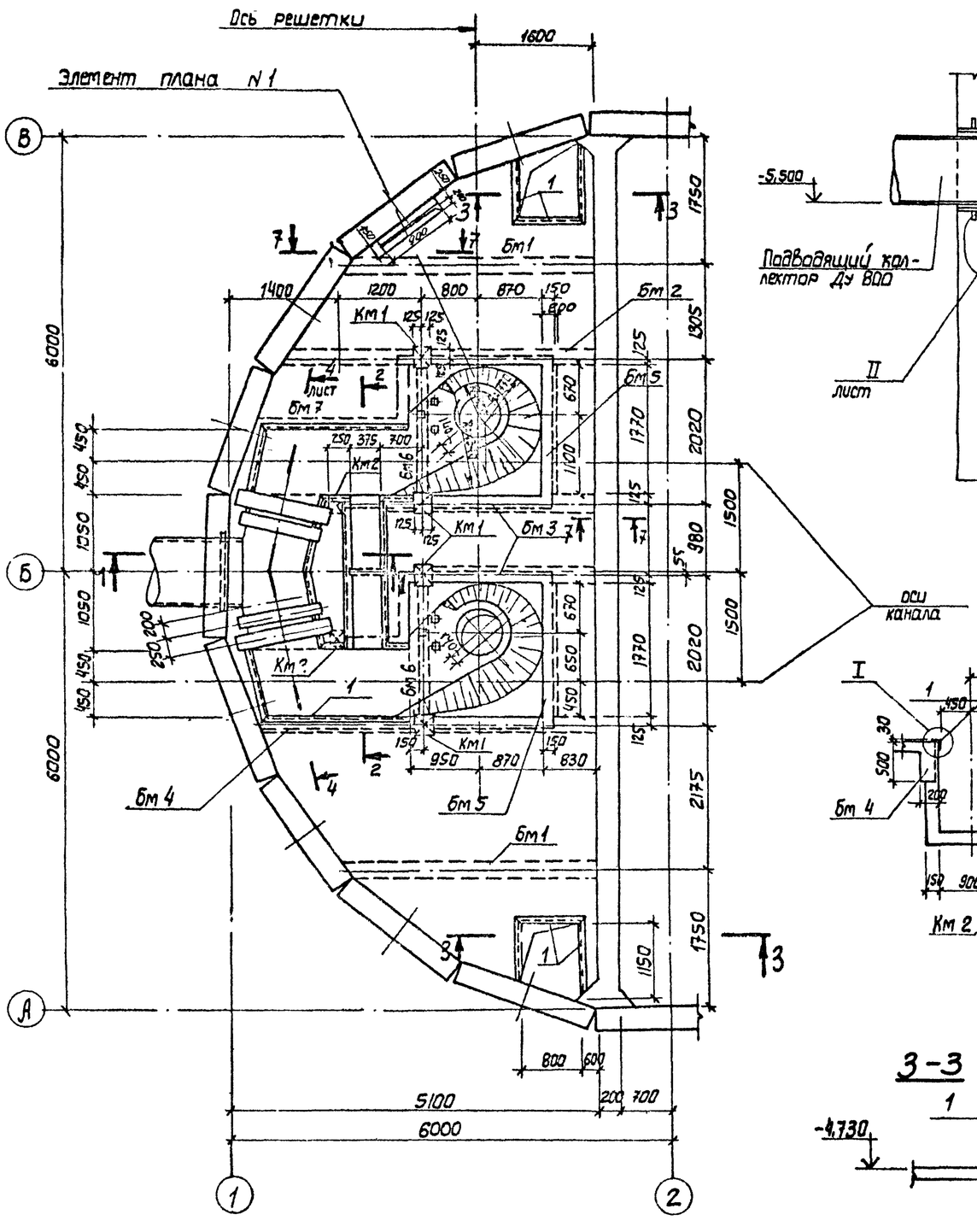

1-1

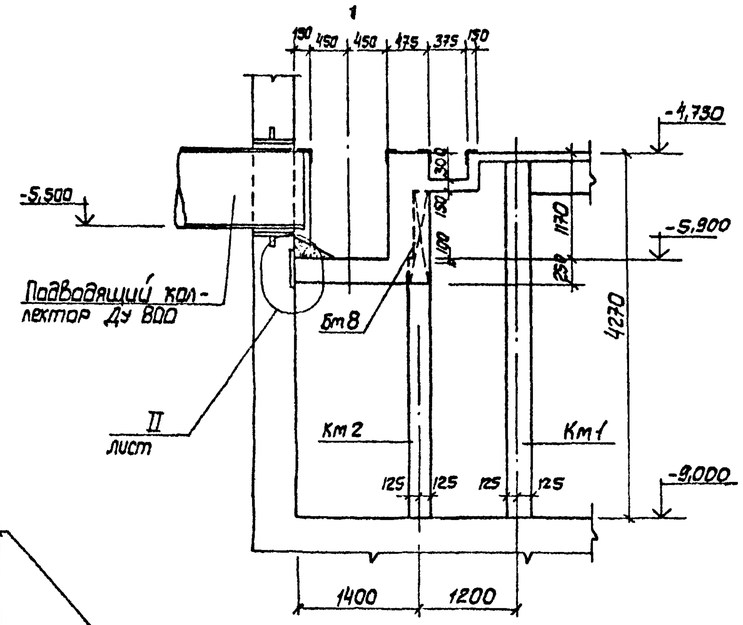

7-7

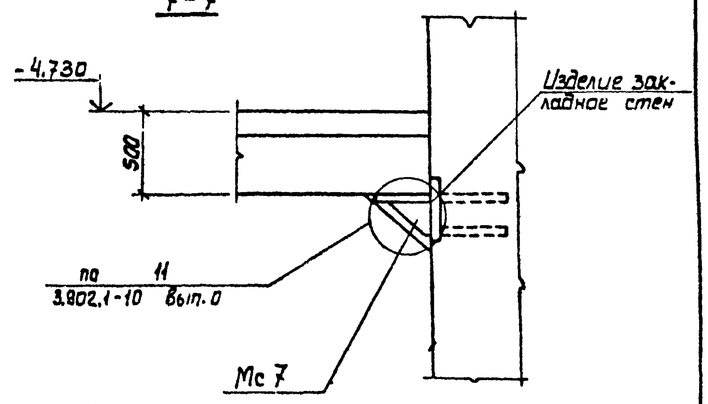

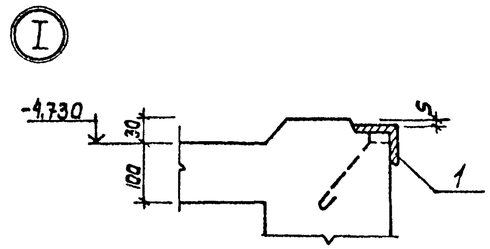

2-2

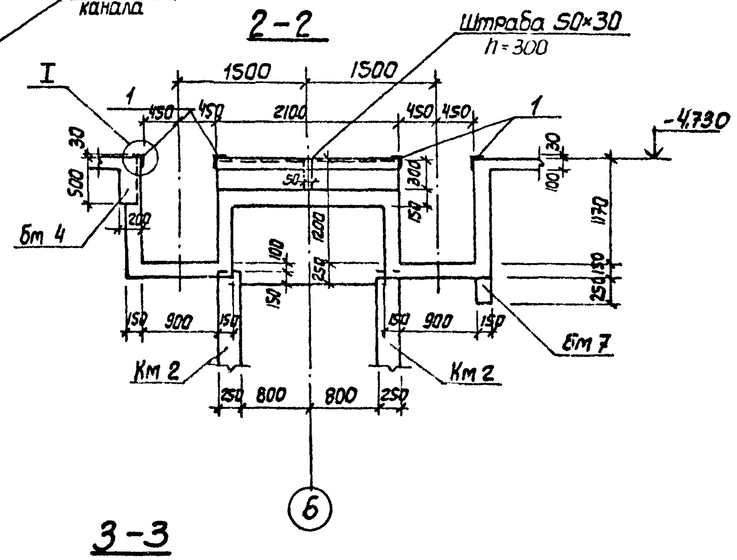

3-3

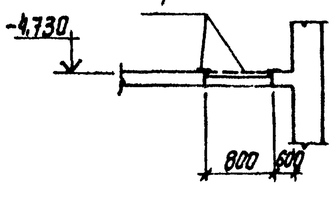

1. Внутренние поверхности лотков оштукатурить цементно-песчаным раствором состава 1:2, толщиной 20мм с железнением. На участке установки решеток стены затереть цементным раствором.
2. Рамы шиберов и ремонтных решеток установить в соответствии с механическими чертежами.

Согласовано			
Отдел ВиК л.	Новичкина		
Отдел ЭА	Бодчон		
Взам. инв. N			
Подпись и дата			
Инв. N подл.			

Привязан

Инв. N:

Нач. отд.	Шейко	
Н. контр.	Власенко	
Рук. гр.	Боровик	
Ст. инж.	Шмакдий	
Инж.	Мирошникова	

ТП 902-1-88.84 -КЖ

Канализационная насосная станция производительностью 400÷2000 м³/ч напором 30-40 м с решетками-дробилками

РКМ2

Перекрытие на отм. -4,700 план и сечения 1-1÷3-3, 7-7.

Стадия	Лист	Листов
Р	16	

Госстрой СССР Союзводоканалпроект Харьковский Водоканалпроект

Альбом IV

Типовой проект 902-1-88.84

Элемент плана 1

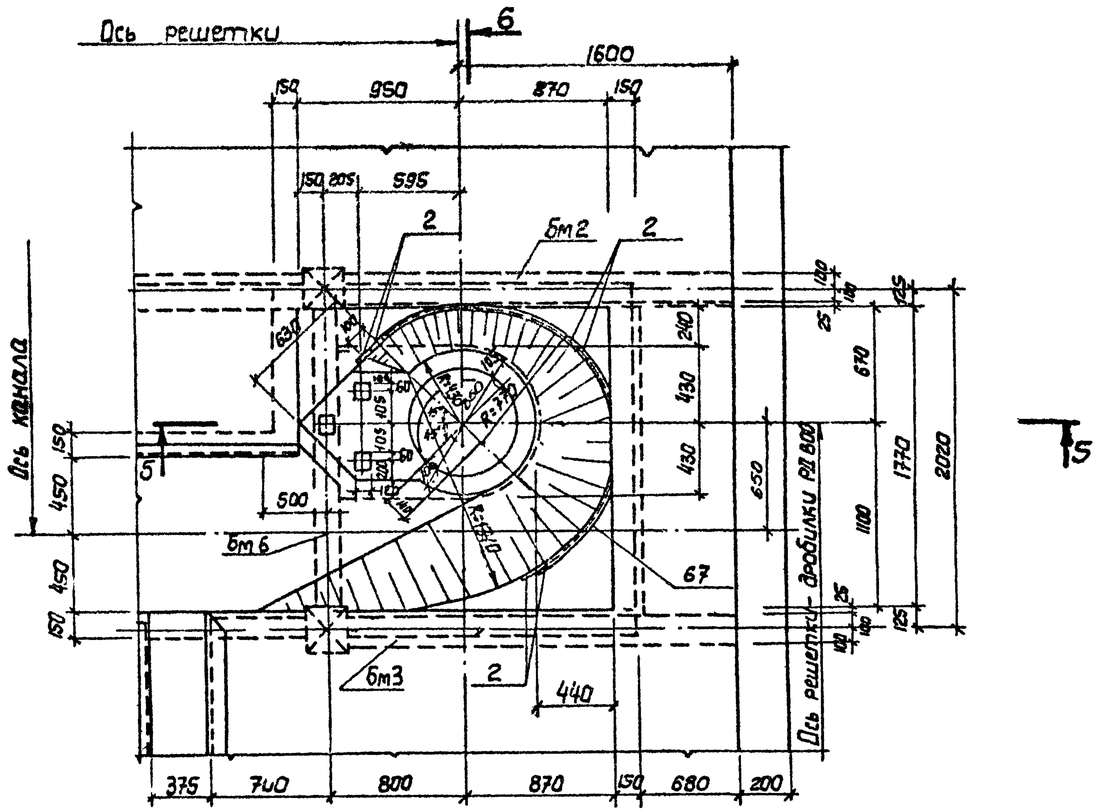

4-4

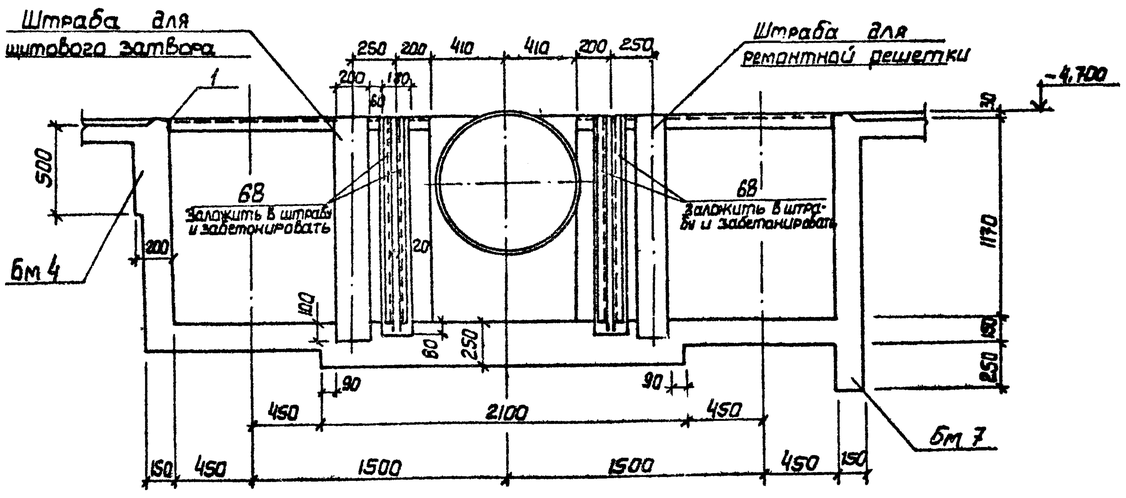

5-5

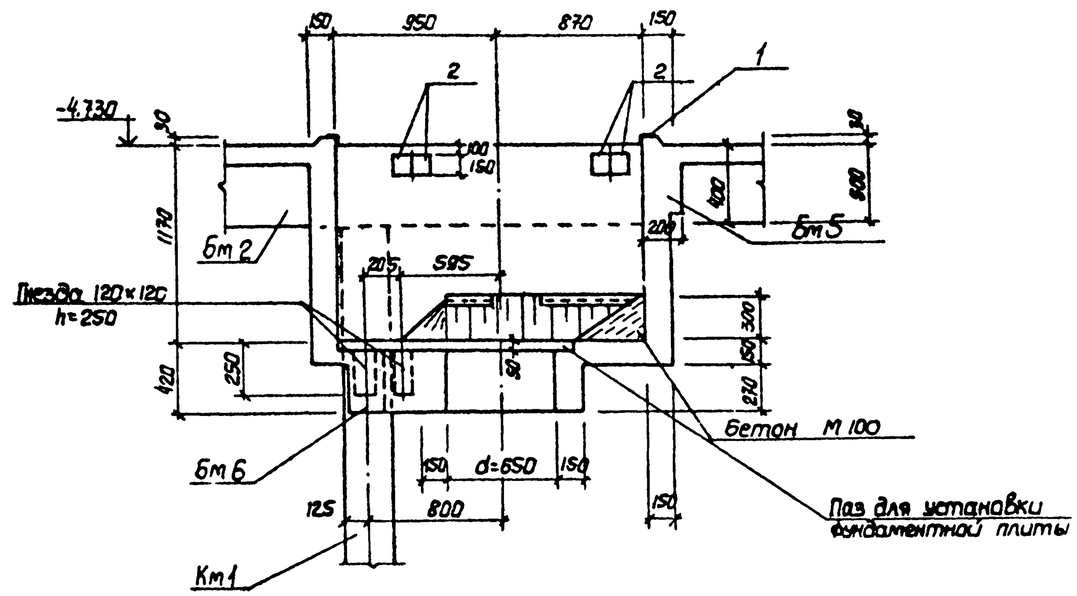

6-6

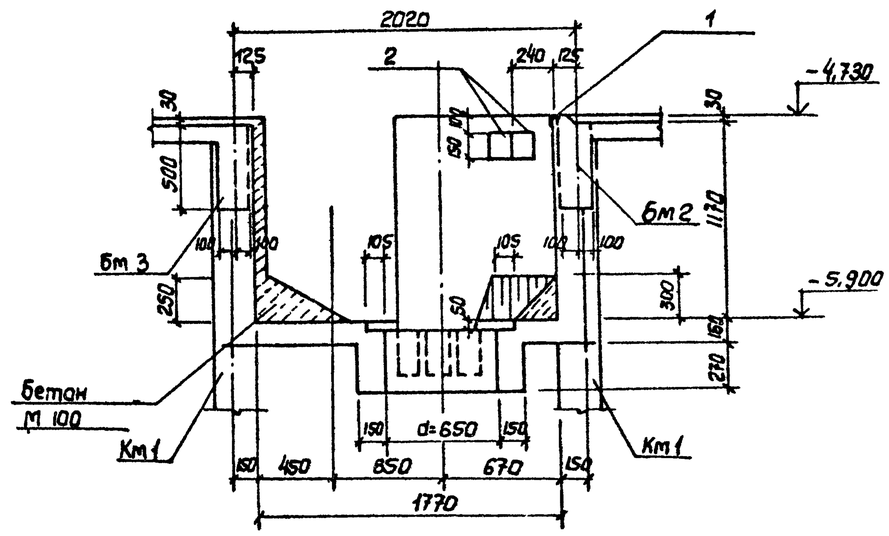

Согласовано: Отдел ВНК; Норкина; Отдел							
Инв.№ подл.	Подпись и дата	Взам. инв.№					
Привязан					ТП 902-1-88.84 -КЖ		
			Нач.отд.	Шелко	Канализационная насосная станция производительностью 400-2000 м³/ч малоэт. 30-40м с решетками-дробилками РКМ2. Перекрытие на отм. -4,700 элемент плана сечения 4-4 ÷ 6-6	Стадия	Лист	Листов
			Н. контр.	Власенко		Р	12	
			Рук.гр.	Боровик		Госстрой СССР Союзводоканалпроект Харьковский Водоканалпроект		
			Ст.инж.	Шумакдий				
Инв.№			Инж.	Мирошниченко				

Альбом IV

Типовой проект 902-1-88.84

Пм 1

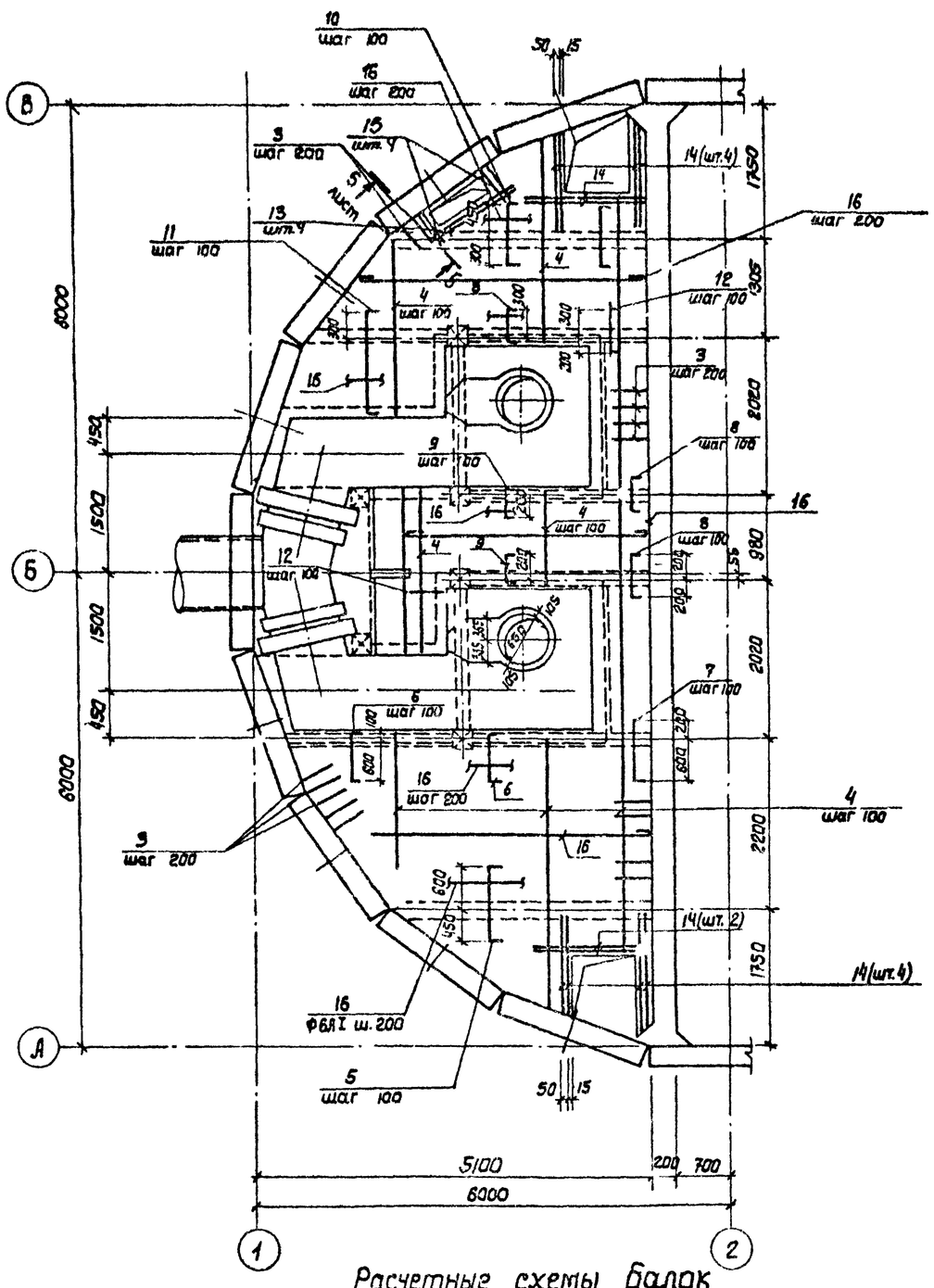

Бм 1

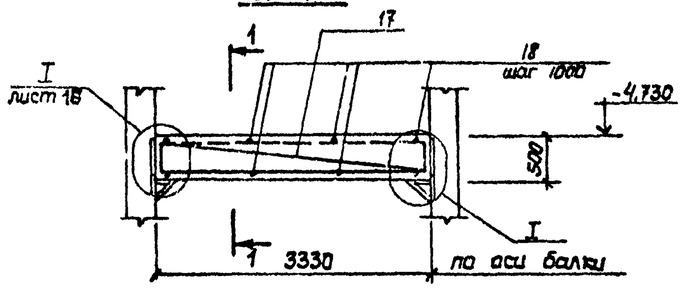

1-1

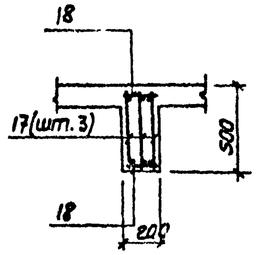

2-2

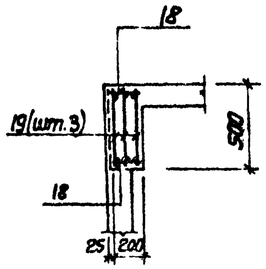

Бм 2

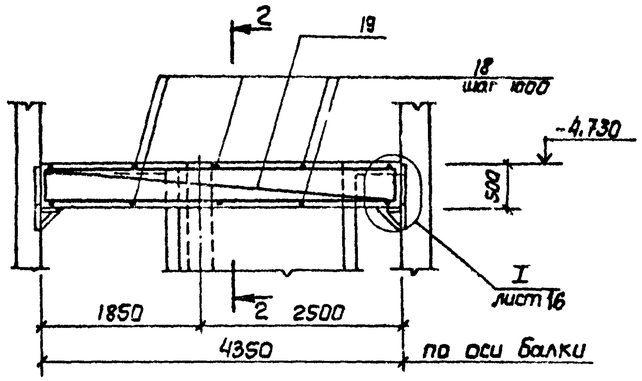

3-3.

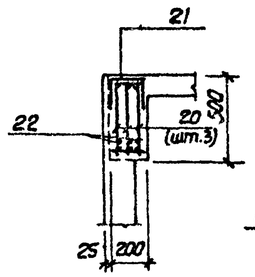

4-4

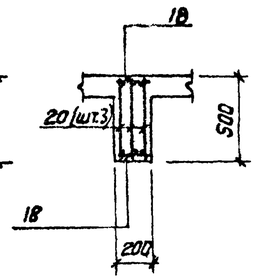

Бм 3

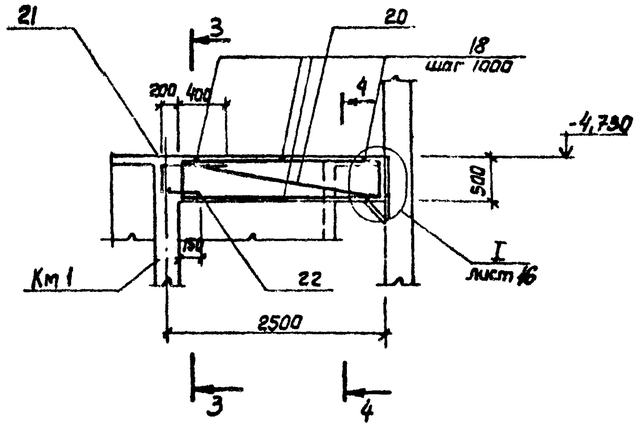

1. Защитный слой бетона до рабочей арматуры принят в плите - 15мм, в балках - 25мм.
2. Все стержни плиты пересекающиеся с МС S3 (поз.3) сварить во всех точках пересечения.
3. Сварку производить электродами типа Э42А ГОСТ 9467-75.
4. Расчетная нагрузка на плиту составляет 17,7 кПА (1,8 тс/м²).

Расчетные схемы балок

Бм 1

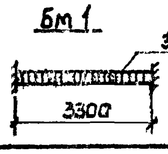

Бм 2

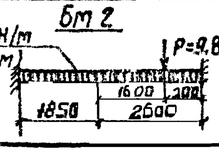

Бм 3

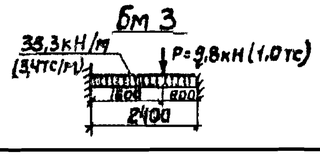

Привязан					ТП 902-1-88.84 -КЖ			
				Нач.отд.	Шейко			
				Н.контр.	Власенко			
				Рук.гр.	Бородык			
				Гл.инж.	Абрамова			
Инв. №				Инж.	Литвиненко	Канализационная насосная станция производительностью 400-2000м³/ч напором 30-40м с решетками-дробилками. Рпт 2 Перекрытие на отм.-4,700 Плита ПМ1. Балки БМ Схема армирования.	Стадия Р	Лист 18	Листов
						Госстрой СССР Союзводоканалниипроект Харьковский Водоканалпроект		

Инв. №подл. | Подпись и дата | Взам. инв. №

Альбом IV

Типовой проект 902-1-88.84

Бм 4

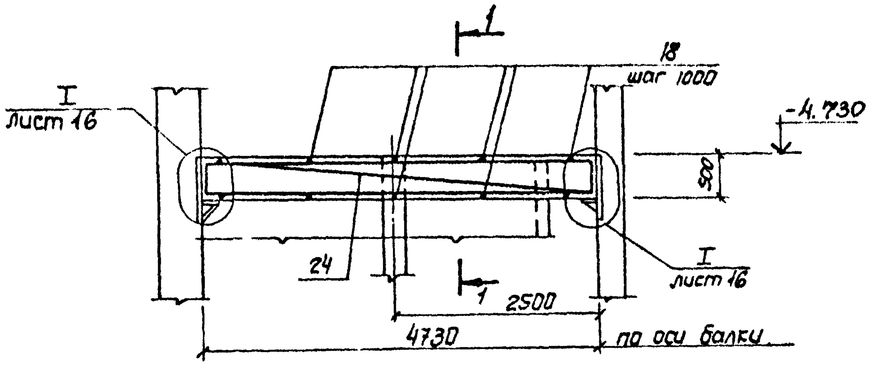

1-1

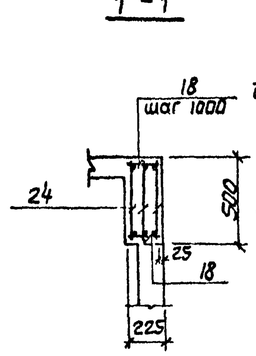

Бм 8

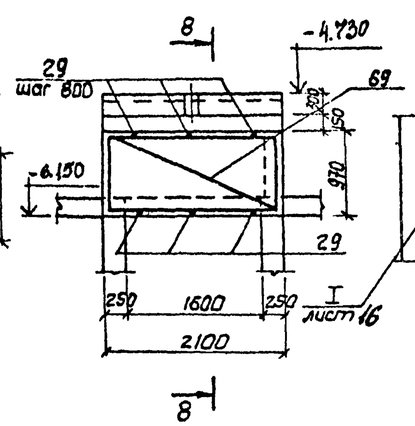

Бм 7

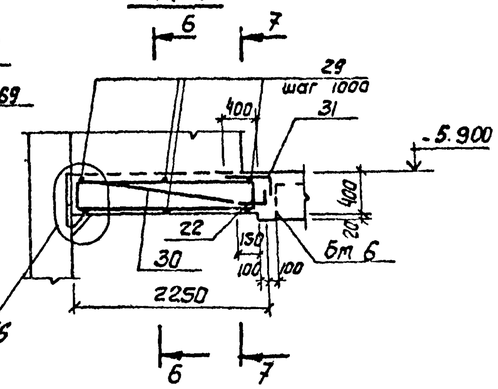

6-6

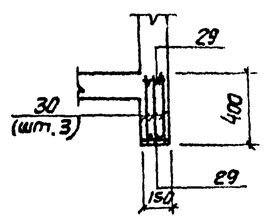

Бм 5

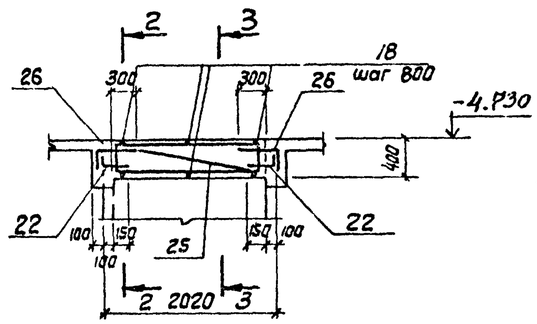

2-2

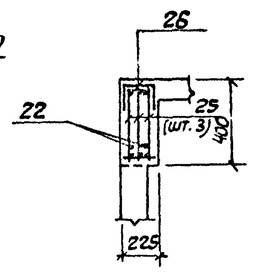

3-3

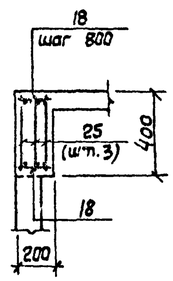

7-7

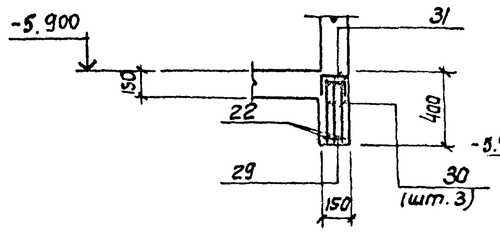

8-8

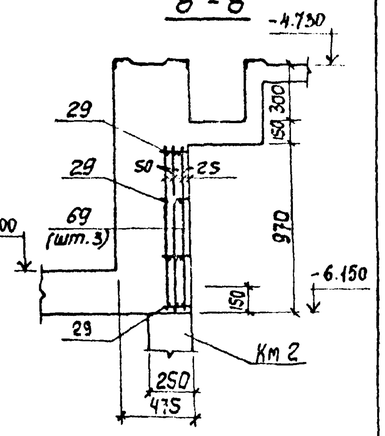

Бм 6

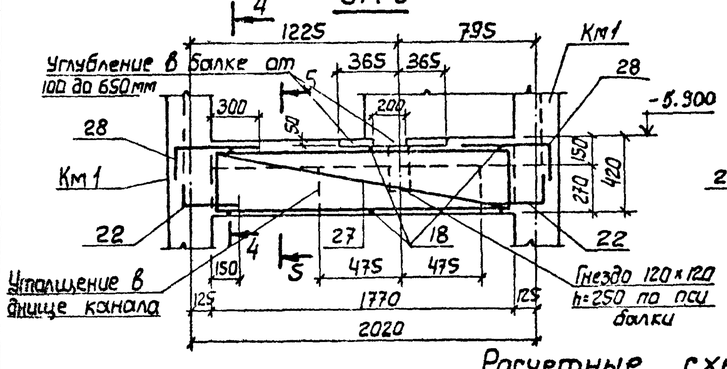

4-4

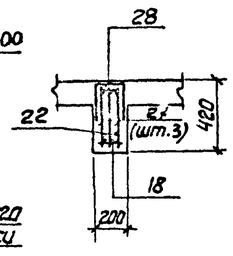

5-5

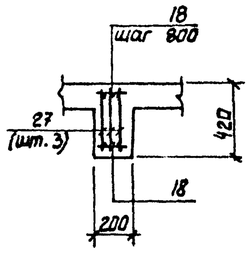

Бм 8

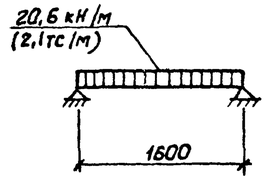

Защитный слой бетона до рабочей арматуры принят - 25 мм.

Расчетные схемы балок

Бм 4

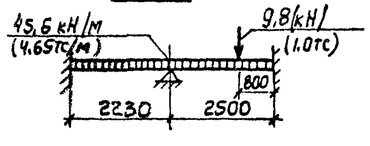

Бм 5

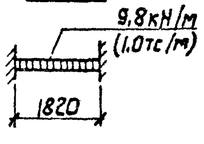

Бм 6

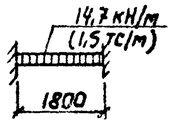

Бм 7

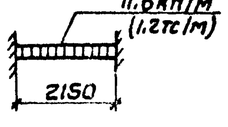

Привязан			
Инв №			
Нач. отд	Шейко		
Н. контр	Власенко		
Рук. гр	Бородик		
Ст. инж.	Абрамова		
Инж	Антипенко		

ТП 902-1-88.84 - КЖ

Канализационная насосная станция производительностью 400-2000 м³/ч напором 30 - 40 м с решетками - дробилка

Ркм 2, Ркм 3
Перекрытие на отм. -4.700
Балки Бм 4 ÷ Бм 8
Схема армирования

Стадия	Лист	Листов
Р	19	

Госстрой СССР
Союзводоканалниипроект
Харьковский
Водоканалпроект

Инв. № подл. | Подпись и дата | Взам. инв. №

Альбом IV

Типовой проект 902-1-88.84

Км 1

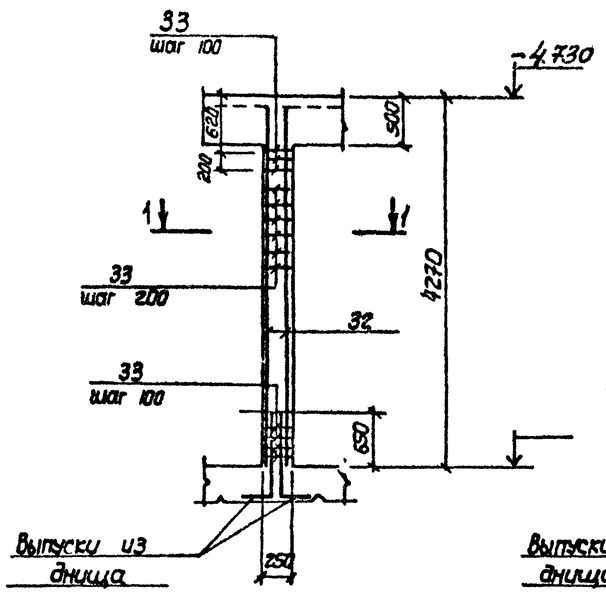

Км 2

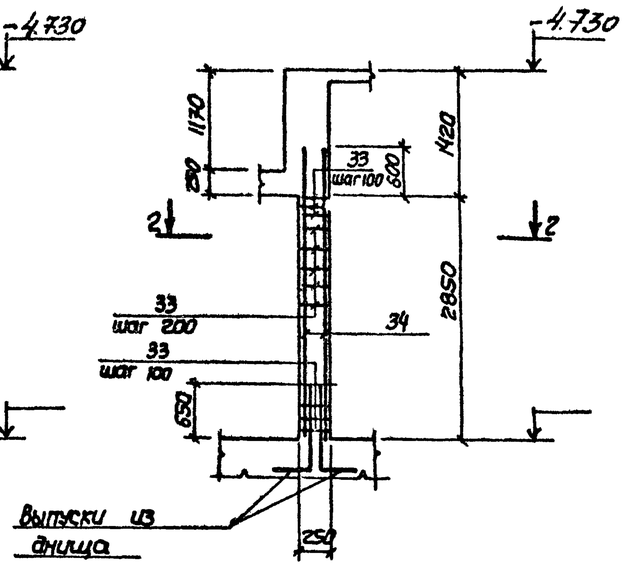

1-1

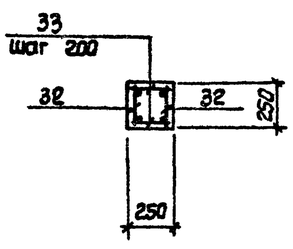

2-2

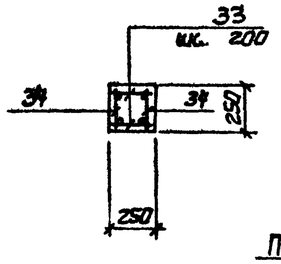

(I)

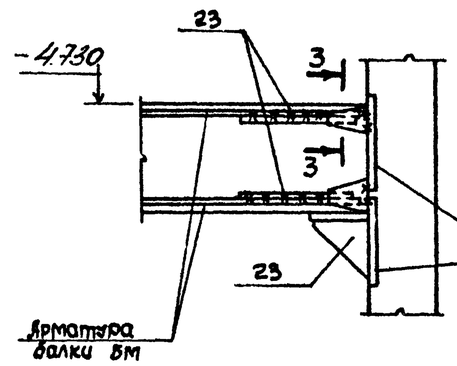

5-5

Лист

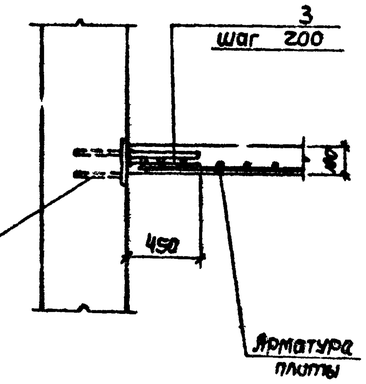

3-3

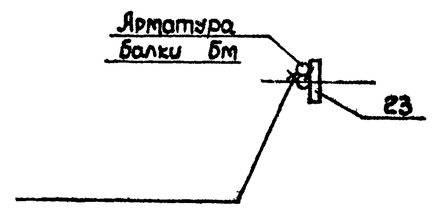

Защитный слой бетона до рабочей арматуры колонн принят 25 мм.

(II)

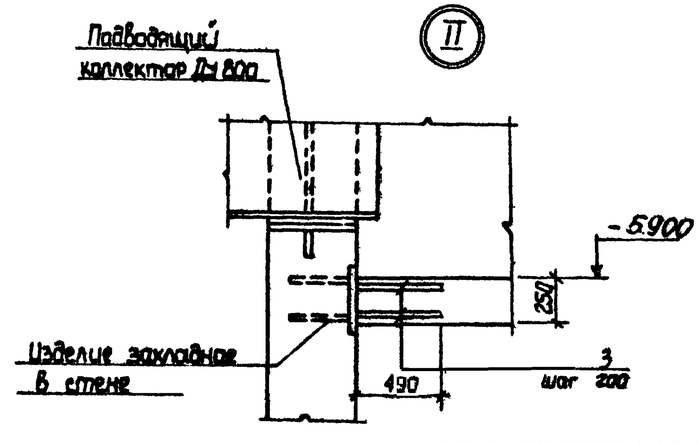

Расчетные схемы колонн

Км 1

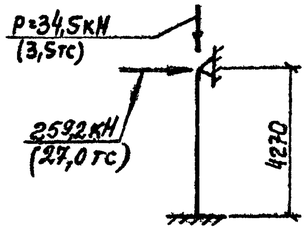

Км 2

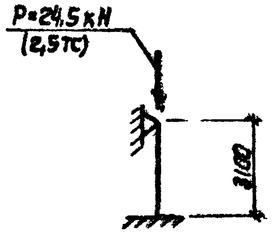

Нач.отд.	Шейка		
Н.контр.	Власенко		
Рук.гр.	Бородик		
Ст.инж.	Абрамова		
Инж.	Литвиненко		

Привязан

Инв.№

ТП 902-1-88.84 -КЖ

Канализационная насосная станция производительностью 400-2000м³/ч напором 30-40м с решетками-дробилками.

Рлм 2, Рлм 3. Перекрытие на отм -4.700 Схема армирования.

Лист	Листов
Р 20	

Госстрой СССР Союзводоканалниипроект Харьковский Водоканалпроект

Инв.№ подл. | Подпись и дата | Взам. инв.№

Альбом IV

Типовой проект 902-1-88.84

Лтм 1

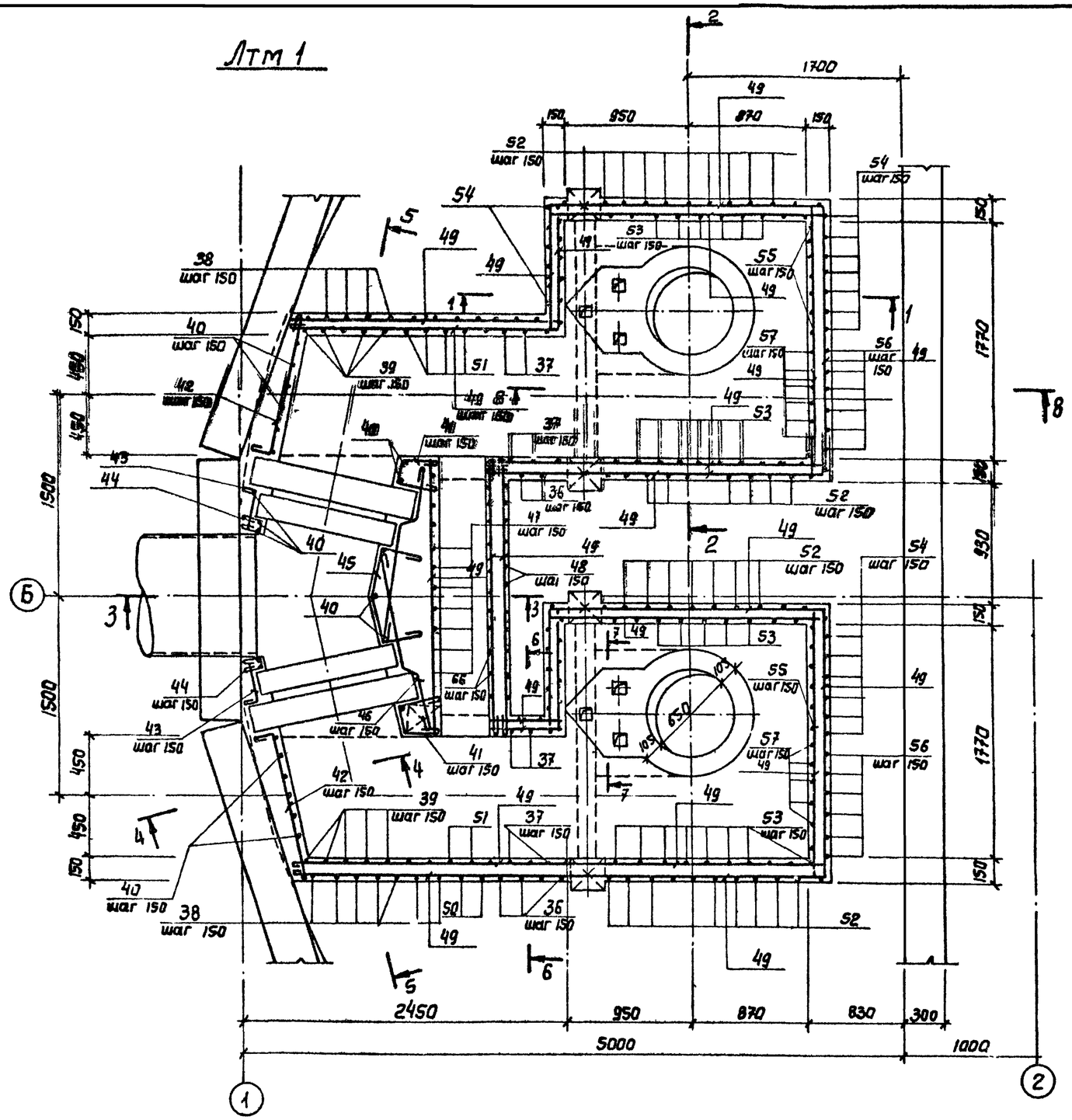

1-1

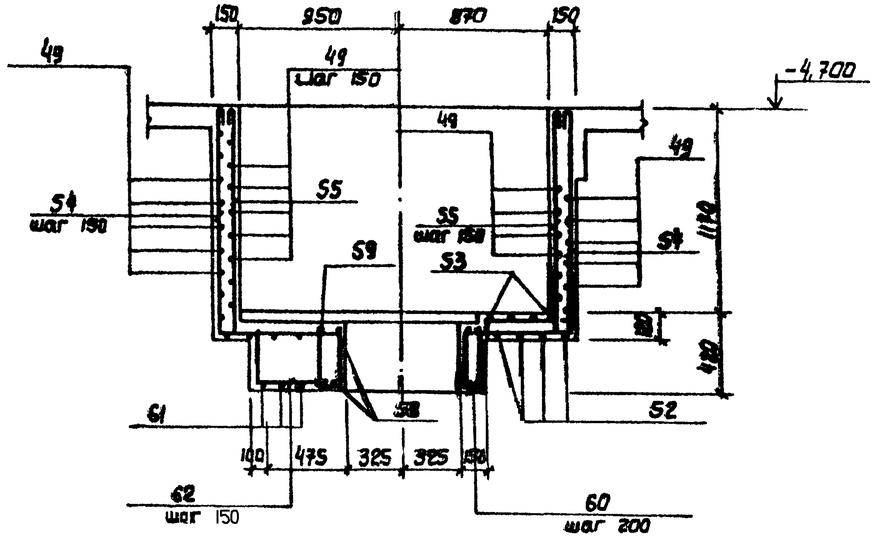

2-2

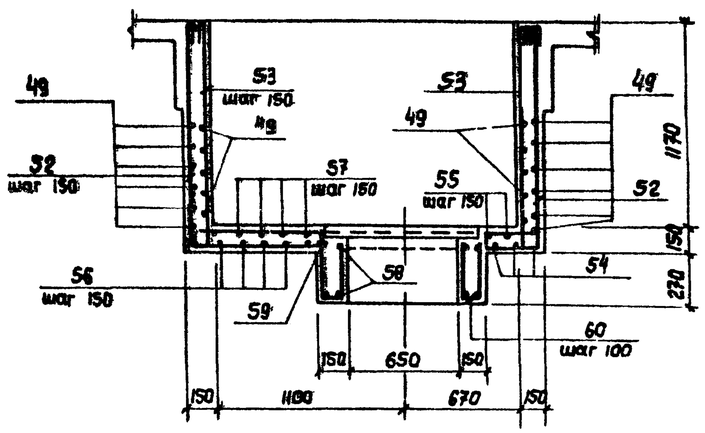

Защитный слой бетона до рабочей арматуры принят - 20 мм

Привязан					ТП 902-1-88.84 -КЖ			
				Гл.арх.отд. Шейко	Канализационная насосная станция производительностью 400-2000 м³/ч напором 30-40 м с решетками-дробилками.	Стадия	Лист	Листов
				Н.контр. Власенко		Р	21	
				Рук.гр. Баровик	Ркм 2 Перекрытие на отм -4,700 Каток Лтм 1. Схема армирования.	Госстрой СССР Союзводоканалниипроект Харьковский Водоканалпроект		
Инв.№				Ст.инж. Абрамова				
				Инж. Литвиненко				

Инв.№ подл. | Подпись и дата | Взам.инв.№

Альбом IV

Типовой проект 902-1-88.84

5-5

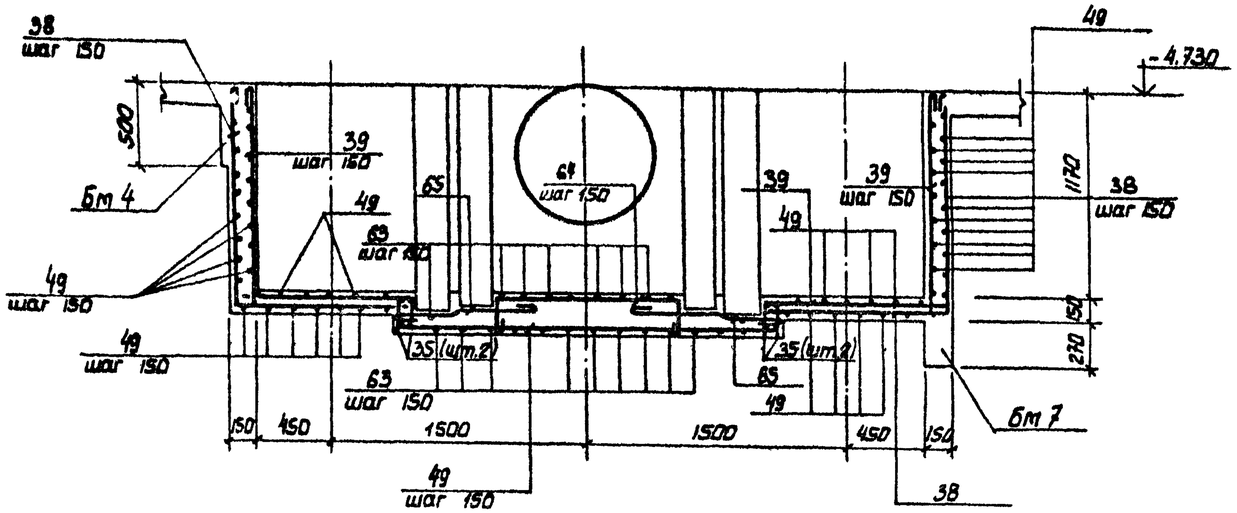

6-6

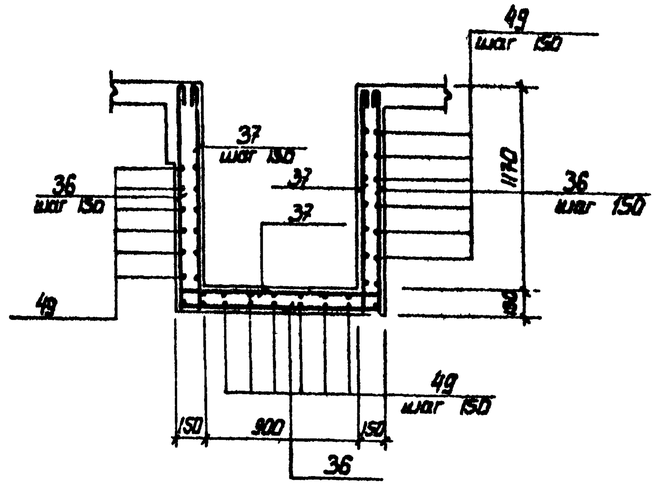

7-7

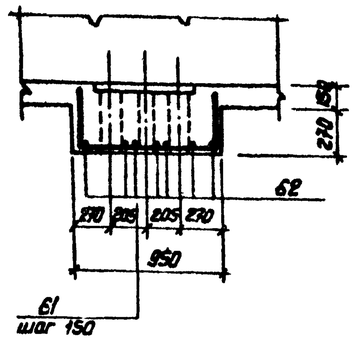

3-3

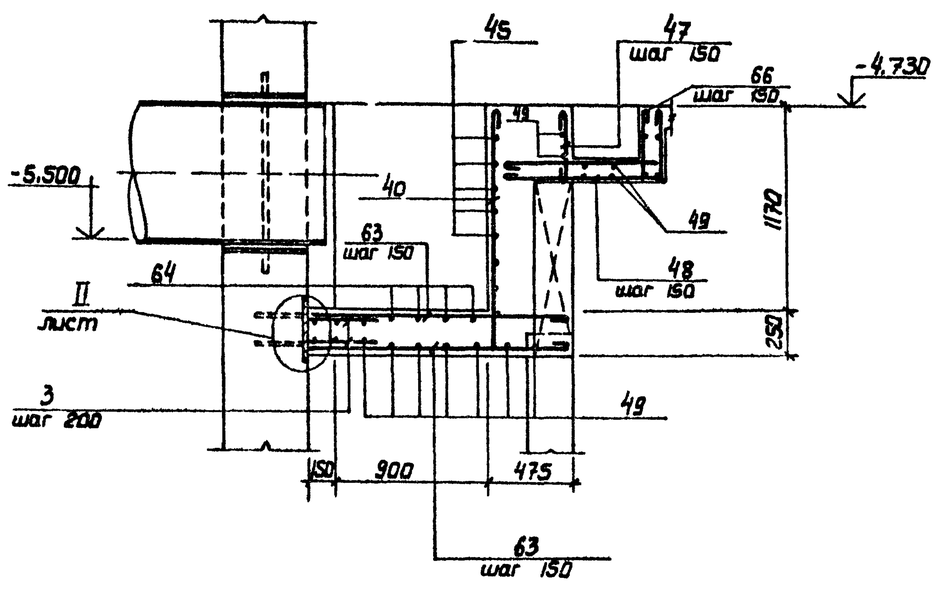

4-4

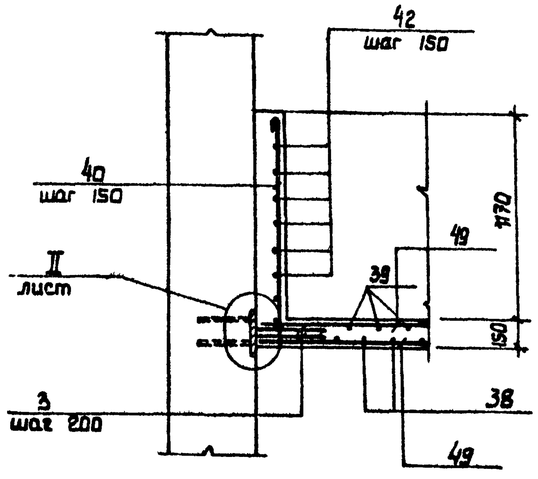

8-8

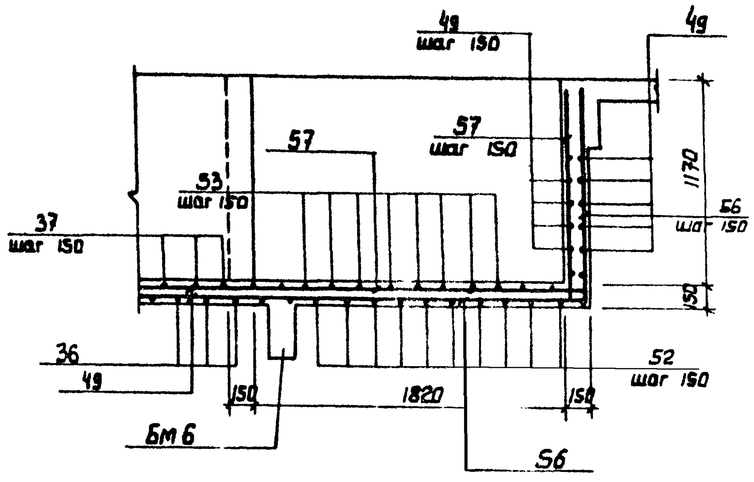

Защитный слой бетона до рабочей арматуры принят - 20мм

Привязан				ТП 902-1-88.84 - КЖ			
		Нач.отд	Шейко	Канализационная насосная станция производительностью 400-2000 м³/ч напором 30-40м с решетками-дробилками.	Стадия	Лист	Листов
		Н.контр	Власенко			22	
		Рук.гр	Баробик	Ркт 2	Госстрой СССР Союзводоканалниипроект Харьковский Водоканалпроект		
		Ст.инж.	Абрамова	Перекрытие на отм -4,700 лотак лтм1. Схема армирования. Сечение 3-3 + 8-8.			
Инв. №		Инж.	Литвиненко				

Инв. № подл. | Подпись и дата | Взам. инв. №

Альбом IV

Типовой проект 902-1-88.84

Ведомость деталей

Поз	Эскиз
5	80 / 1050 / 80
6	80 / 700 / 80
7	80 / 800 / 80
8	80 / 400 / 80
9	80 / 300 / 80
10	80 / 750 / 80
11	80 / 1250 / 80
12	80 / 500 / 80
22	150 / 300
36	1280 / 1160 / 1280
37	1220 / 1160 / 1280 / 110 / 110 / 110 / 110
38	490 / 1160
39	1280 / 110 / 110 / 1160
40	1280 / 250
41	300 / 105° / 250
42	110 / 1100
43	320 / 50
44	80 / 90° / 105° / 120 / 120
45	300 / 210 / 90° / 150° / 50° / 200 / 300
46	110 / 400 / 110 / 500
47	390
48	950 / 380

Поз	Эскиз
50	1280 / 1170 / 1010
51	280 / 110 / 110 / 1170 / 110 / 110
52	1280 / 2040 / 1280
53	1280 / 2040 / 1280 / 110 / 110 / 110 / 110
54	280 / 2080 / 1280
55	1280 / 110 / 110 / 2080 / 110 / 110 / 1280
56	2510 / 1280
57	2510 / 1280 / 110 / 110
58	450 / 630
59	450 / 910
60	110 / 340 / 185 / 415
61	380 / 910 / 380
62	350 / 520
63	1500÷1400
64	1100÷800 / 200 / 200
65	150 / 300 / 410 / 70 / 70
66	300 / 950 / 110

Спецификация к перекрытию Ркм 2 (начало)

Формат	Зона	Поз.	Обозначение	Наименование	Кол.	Примечание
				Плита Пм 1, шт.1		
				Сборочные единицы		
		1	1.400-15 вып.1	Изделие закладное МН55	м 617,0	
		3	3.902-1 1-10 вып.0	То же МС58	212	
				Детали		
Б4		4		ф8АIII ГОСТ 5781-82	м 3150	0.4кг
Б4		5*		ф10АIII то же ℓ=1210	33	0.75кг
Б4		6*		ф8АIII ГОСТ 5781-82 ℓ=860	41	0.53кг
Б4		7*		ℓ=960	6	0.6кг
Б4		8*		ℓ=560	30	0.35кг
Б4		9*		ℓ=460	36	0.3кг
Б4		10*		ℓ=910	33	0.56кг
Б4		11*		ℓ=1410	10	0.57кг
Б4		12*		ℓ=660	16	0.4кг
Б4		13		ф12АIII ГОСТ 5781-82 ℓ=1850	2	1.67кг
Б4		14		ℓ=1600	12	1.4кг
Б4		15		ℓ=900	4	0.8кг
Б4		16		ф6АI ГОСТ 5781-82	м 2150	0.23кг
				Балка Бм1, шт 2		
				Сборочные единицы		
А4		17	902-1-88.84 -КЖИ-Кр1	Каркас плоский Кр1	6	
А4		23	-МС 37	Изделие соединительное МС 37	4	
				Детали		
Б4		18		ф6АI ГОСТ 5781-82, ℓ=180	16	0.1кг
				Балка Бм 2, шт.1		
				Сборочные единицы		
А4		19	-Кр2	Каркас плоский Кр2	3	
А4		23	-МС 37	Изделие соединительное МС 37	4	
				Детали		
Б4		18		ф6АI ГОСТ 5781-82, ℓ=180	10	0.1кг

*) Поз 5÷12, 22 - см. ведомость деталей

Формат	Зона	Поз.	Обозначение	Наименование	Кол.	Примечание
				Балка Бм 3, шт 2		
				Сборочные единицы		
А4		20	-Кр3	Каркас плоский Кр3	6	
А4		21	-С1	Сетка С1	2	
А4		23	-МС37	Изделие соединительное МС37	4	
				Детали		
Б4		18		ф6АI ГОСТ 5781-82, ℓ=180	12	
Б4		22*		ф8АIII ГОСТ 5781-82, ℓ=450	6	
				Балка Бм 4, шт.1		
				Сборочные единицы		
А4		24	-Кр4	Каркас плоский Кр4	3	
А4		23	-МС37	Изделие соединительное МС37	4	
				Детали		
Б4		23		ф6АI ГОСТ 5781-82, ℓ=180	10	0.1кг
				Балка Бм 5, шт.2		
				Сборочные единицы		
А4		25	-Кр5	Каркас плоский Кр5	6	
А4		26	-С2	Сетка С2	4	
				Детали		
Б4		18		ф6АI ГОСТ 5781-82, ℓ=180	12	0.1кг
Б4		22*		ф10АIII То же ℓ=450	6	0.2кг
				Балка Бм 2, шт.1		
				Сборочные единицы		
А4		69	-Кр 11	Каркас плоский Кр11	3	
				Детали		
Б4		29		ф6АI ГОСТ 5781-82, ℓ=130	12	0.03кг

Инв. № подл. | Подпись и дата | Взам. инв №

Привязан

Инв. №

Нач.отд.	Шейко	
Н.контр.	Власенко	
Рук.гр.	Боровик	
Ст.инж.	Шмандий	
Инж.	Мирон	

ТП 902-1-88.84 -КЖ

Канализационная насосная станция производительностью 400-2000 м³/ч напором 30-40м с решетками-дробилками.

Ркм2

Схема армирования спецификация (начало)

Стадия	Лист	Листов
Р	23	

Госстрой СССР Союзводоканалниипроект Харьковский Водоканалпроект

Альбом IУ

Типовой проект 902-1-88.84

Спецификация к перекрытию Ркм 2 (окончание)

Формат	Зона	Поз	Обозначение	Наименование	Кол.	Примечание
				Балка Бм 6, шт 2		
				Сборочные единицы		
А4		27	902-1-88.84-КЖИ-Кр6	Каркас плоский Кр6	6	
А4		28	-С3	Сетка арматурная С3	4	
				Детали		
Б4		22*		ф10АIII ГОСТ 5781-82, ℓ=450	12	0.28кг
Б4		18		ф6АI то же ℓ=180	12	0.08кг
				Балка Бм 7, шт 1		
				Сборочные единицы		
А4		30	-Кр7	Каркас плоский Кр7	3	
А4		31	-С3	Сетка арматурная С3	1	
		23	-МС37	Изделие соединительное МС37*	4	
				Детали		
Б4		29		ф6АI ГОСТ 5781-82, ℓ=130	6	0.02кг
Б4		22		ф10АIII то же ℓ=450	3	0.28кг
				Колонна Км1, шт.4		
				Сборочные единицы		
А4		32	-Кр8	Каркас плоский Кр8	8	
				Детали		
Б4		33		ф8АI ГОСТ 5781-82, ℓ=230	184	0.1кг
				Колонна Км2, шт.2		
				Сборочные единицы		
А4		34	-Кр9	Каркас плоский Кр9	4	
				Детали		
Б4		33		ф8АI ГОСТ 5781-82, ℓ=230	136	0.1кг
				Лоток ЛТМ1, шт1		
				Сборочные единицы		
		3	3.902.1-10 Вып.0	Изделие закладное МС53	42	
		2	1.400-15 Вып.1	То же МН11-2	6	
		67	1.400-15 Вып.1	" МН548	32	
А4		68	902-1- -КЖИ-МН3	" МН5	4	
А4		35	-Кр10	Каркас плоский Кр10	4	

Формат	Зона	Поз	Обозначение	Наименование	Кол.	Примечание
				Детали		
Б4		36*		ф8АI ГОСТ 5781-82, ℓ=3840	6	1.5кг
Б4		37*		ℓ=4280	6	1.7кг
Б4		38*		ℓ=2560	18	1.1кг
Б4		39*		ℓ=2780	18	1.2кг
Б4		40*		ℓ=1400	35	0.6кг
Б4		41*		ℓ=920	16	0.3кг
Б4		42*		ℓ=1340	16	0.5кг
Б4		43*		ℓ=490	16	0.2кг
Б4		44*		ℓ=440	16	0.2кг
Б4		45*		ℓ=1120	9	0.5кг
Б4		46*		ℓ=1150	18	0.5кг
Б4		47*		ℓ=510	15	0.2кг
Б4		48*		ℓ=1450	14	0.6кг
Б4		49			М 423.0	0.4кг
Б4		50*		ℓ=3580	8	1.43кг
Б4		51*		ℓ=4020	8	1.61кг

Формат	Зона	Поз	Обозначение	Наименование	Кол.	Примечание
Б4		52*		ф8АIII ГОСТ 5781-82, ℓ=4600	24	4.14кг
Б4		53*		ℓ=5040	26	4.5кг
Б4		54*		ℓ=4640	12	4.2кг
Б4		55*		ℓ=5080	12	4.6кг
Б4		56		ℓ=8790	12	3.4кг
Б4		57*		ℓ=4010	12	3.6кг
Б4		58*		ℓ=8620	4	2.3кг
Б4		59*		ℓ=3300	4	3.0кг
Б4		60*		ф6АI ГОСТ 5781-82, ℓ=1050	25	0.2кг
Б4		61*		ℓ=1670	6	1.5кг
Б4		62*		ℓ=900	12	0.8кг
Б4		63*		ф8АI ГОСТ 5781-82, ℓсб=1450	28	0.6кг
Б4		64*		ℓср=1470	6	0.6кг
Б4		65*		ℓ=1050	18	0.4кг
Б4		66*		ℓ=1670	14	0.67кг
				Материалы на РКМ2		
				Бетон марки 200	13.5	м³

*) Поз. 22, 36÷48, 50÷66 см. ведомость деталей на листе 23

Ведомость расхода стали на элемент, кг

Марка элемента	Изделия арматурные												Изделия закладные									Общий расход
	Арматура класса											Всего	Арматура класса			Прокат марки					Всего	
	АI				АIII								АIII			Вст3 кп 2-1						
	ГОСТ 5781-82				ГОСТ 5781-82								ГОСТ 5781-82			ГОСТ 8509-72*	ГОСТ 19903-74					
	6	8	10	Итого	8	10	12	16			Итого		8	10	Итого	L50x5	б=8			Итого		
Ркм2	114.8	412.8		527.6	126.0	36.9	513.3	469.5			1145.7	1673.3	8.6	14.0	22.6	70.3	26.3			70.3	92.9	1766.2

Привязан

Инв. №

Нач.отд.	Шейко		
Н.контр.	Власенко		
Рук.гр.	Боровик		
Гл.инж.	Абрамова		
Инж.	Литвиненко		

ТП 902-1-88.84-КЖ

Канализационная насосная станция производительностью 400-2000м³/ч, напором 30-40м.с решетками-дробилками. РКМ2

Спецификация перекрытия (окончание)

Стадия	Лист	Листов
Р	24	

Госстрой СССР Киевводоканалпроект Харьковский Водоканалпроект

Инв.№ подл. | Подпись и дата | Взам.инв.№

Альбом IV

Типовой проект 902-1-88.84

Ркм 3

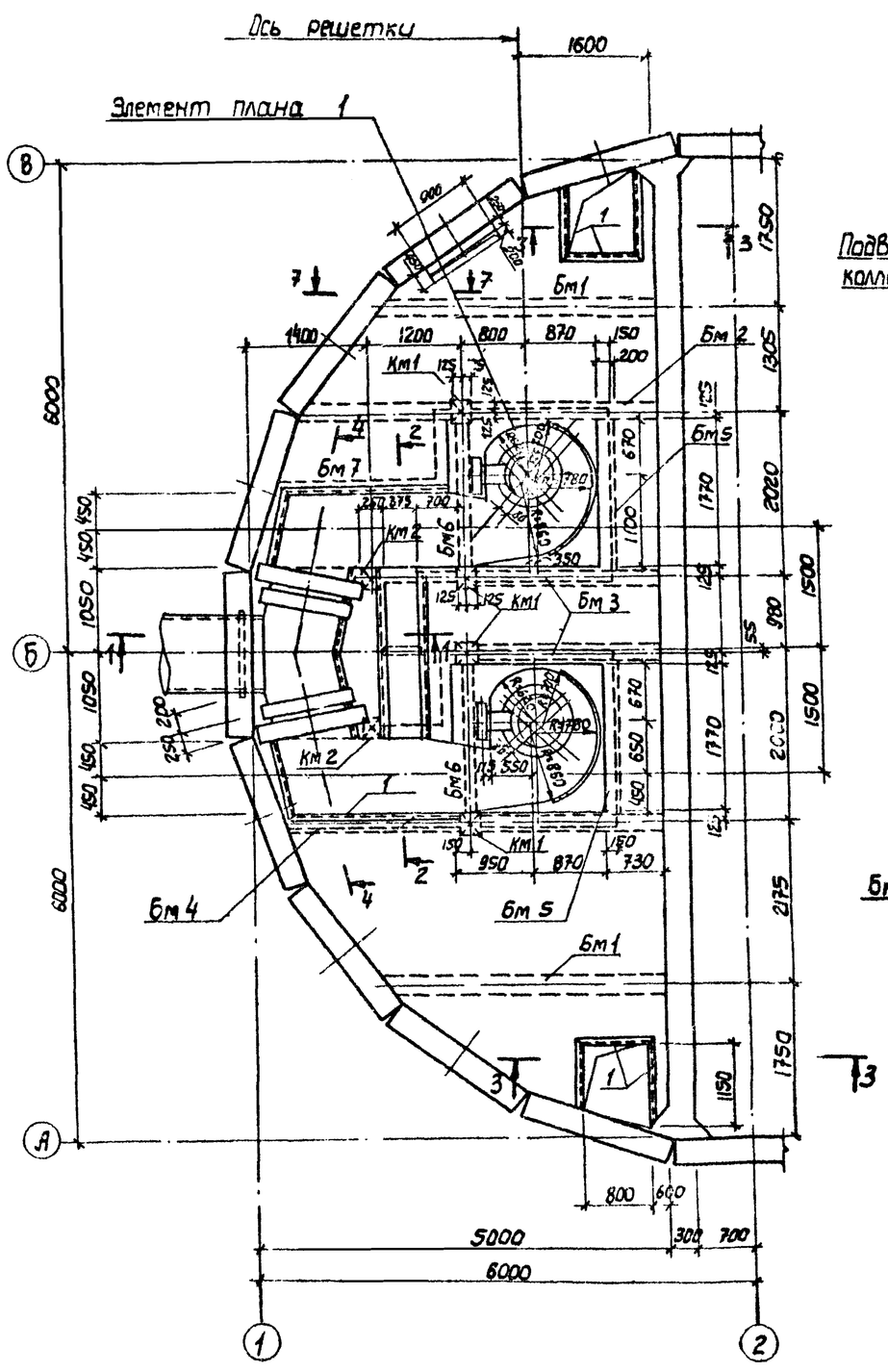

1-1

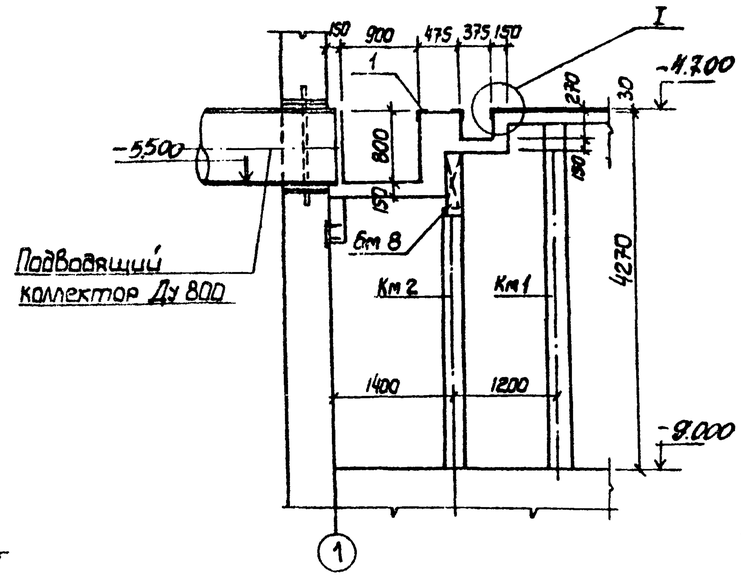

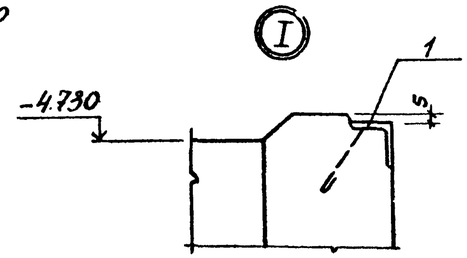

2-2

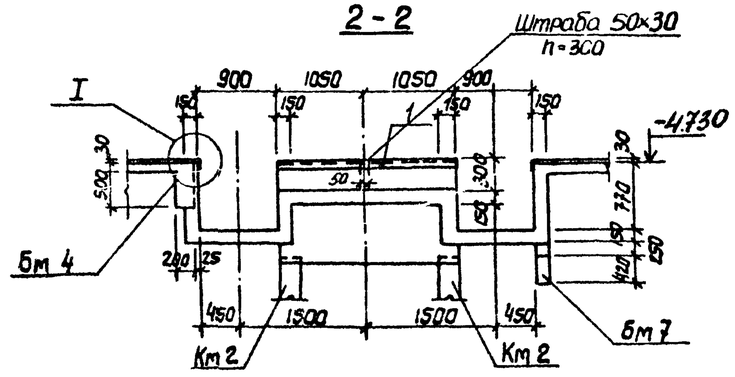

3-3

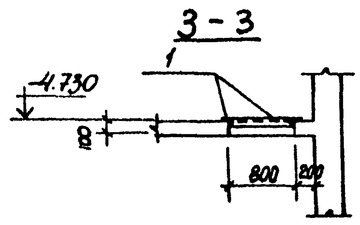

1. Внутренние поверхности лотков оштукатурить цементно-песчаным раствором состава 1:2, толщиной 20 мм.
2. Рамы щитовых затворов и ремонтных решеток установить по механическим чертежам.

Согласовано:
Отдел ВНК: Назимов
Отдел ЭА: Борзон

Взам. инв. N	Подпись и дата	Инв. N подл.

Привязан

Инв. N

Нач. отд.	Шейко	
Н. контр.	Власенко	
Рук. гр.	Боровик	
Ст. инж.	Абратова	
Инж.	Литвиненко	

ТП 902-1-88.84 - КЖ

Канализационная насосная станция производительностью 400-2000 м³/ч напором 30-40 м с решетками-дробилками.
Ркм 3
Перекрытие на отм. -4,700
План и сечения 1-1; 2-2; 3-3; I-I.

Стадия	Лист	Листов
Р	25	

Госстрой СССР
Союзводоканалниипроект
Харьковский
Водоканалпроект

Альбом IV

Типовой проект 902-1-88.84

Элемент плана 1

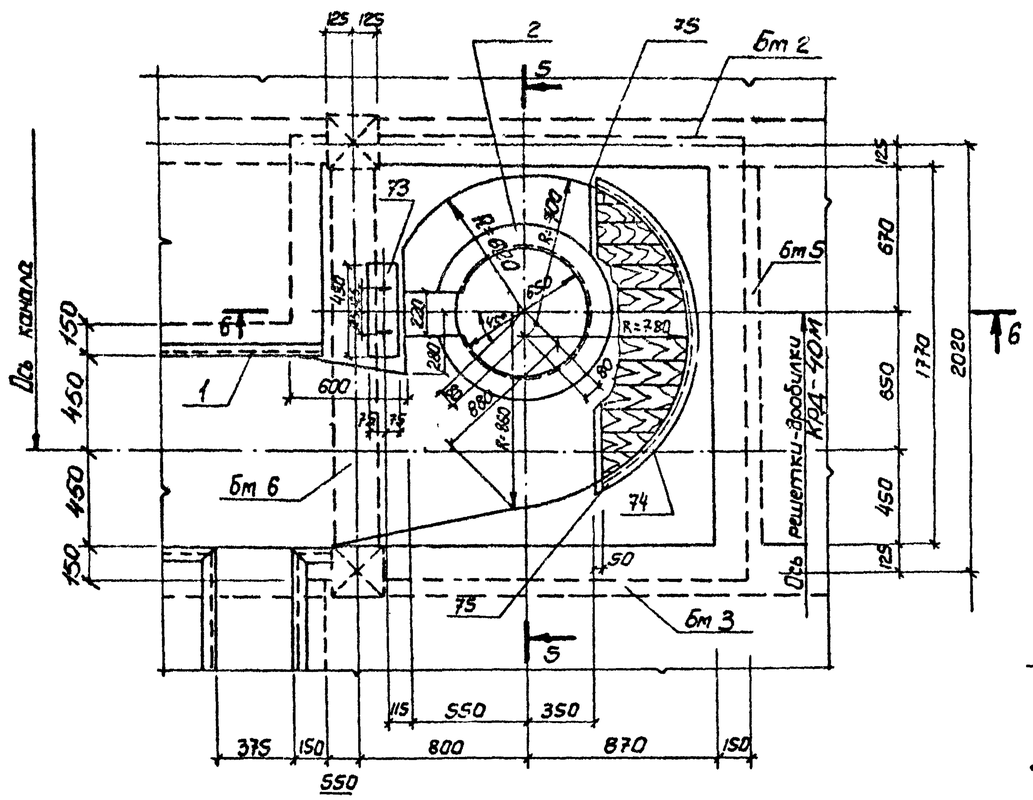

5-5

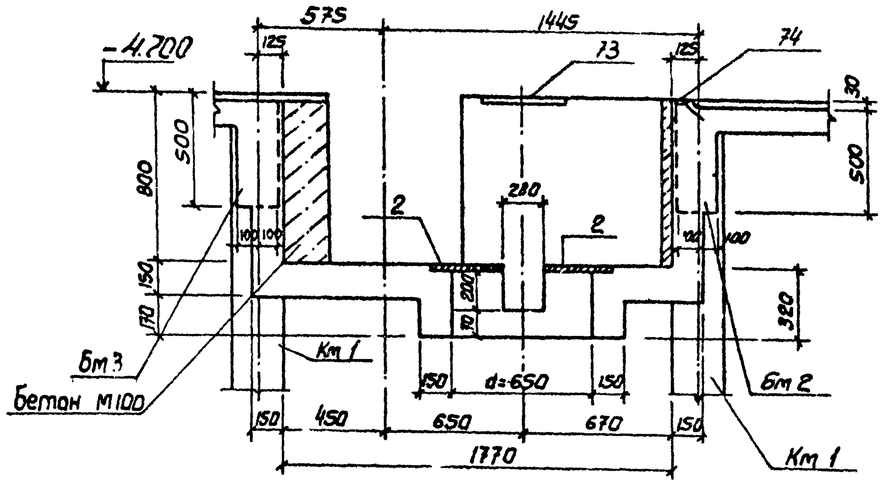

6-6

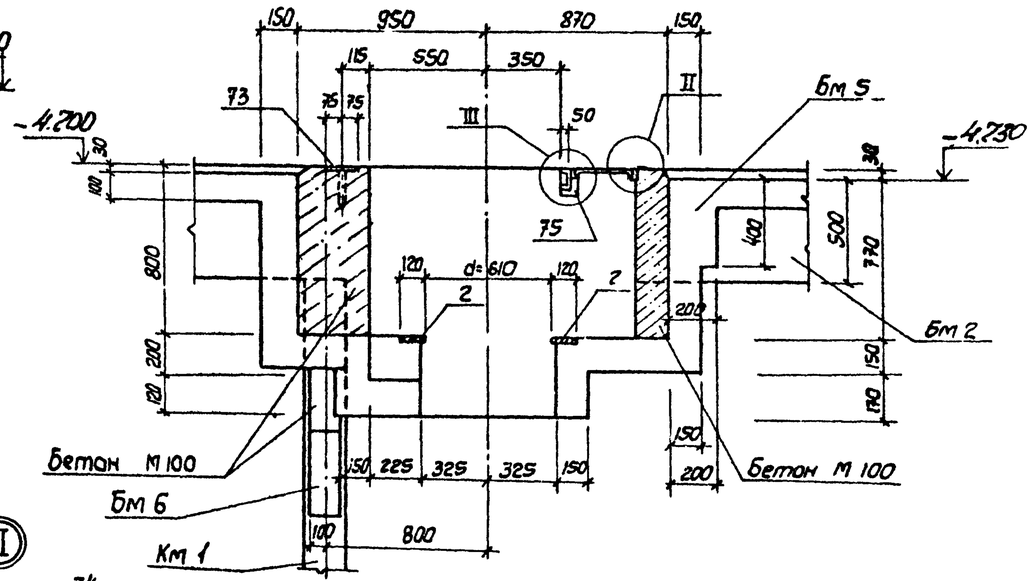

4-4

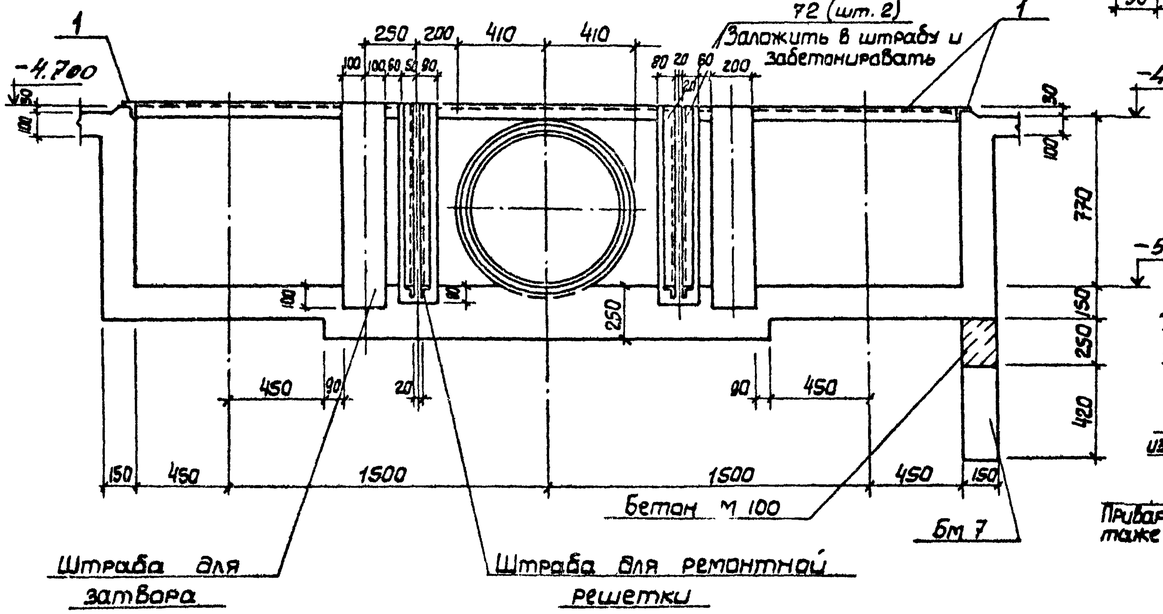

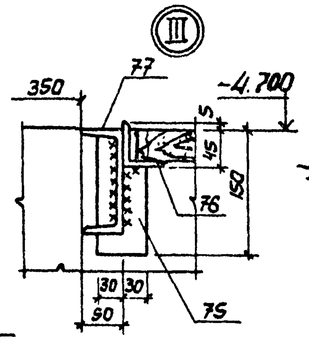

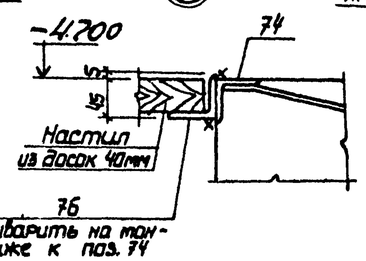

Привязан			
Инв. №			
Нач. отд	Шейка		
Н. контр	Власенко		
Рук. гр.	Баровик		
Ст. инж	Абрамова		
Инж			

ТП 902-1-88.84 -КЖ

Канализационная насосная станция производительностью 400-2000 м³/ч напором 30-40 м с решетками-дробилками.

РКМ 3
Перекрытие на отм -4700
Элемент плана
Сечение 4-4 ÷ 6-6

Стадия	Лист	Листов
Р	26	

Госстрой СССР
Союзводоканалниипроект
Харьковский
Водоканалпроект

Согласовано.
Главный инж. проекта Надыкинский
Главный инж. проекта
Взам. инв. №
Подпись и дата
Инв. № подл.

Альбом IV

Типовой проект 902-1-88.84

Пм 2

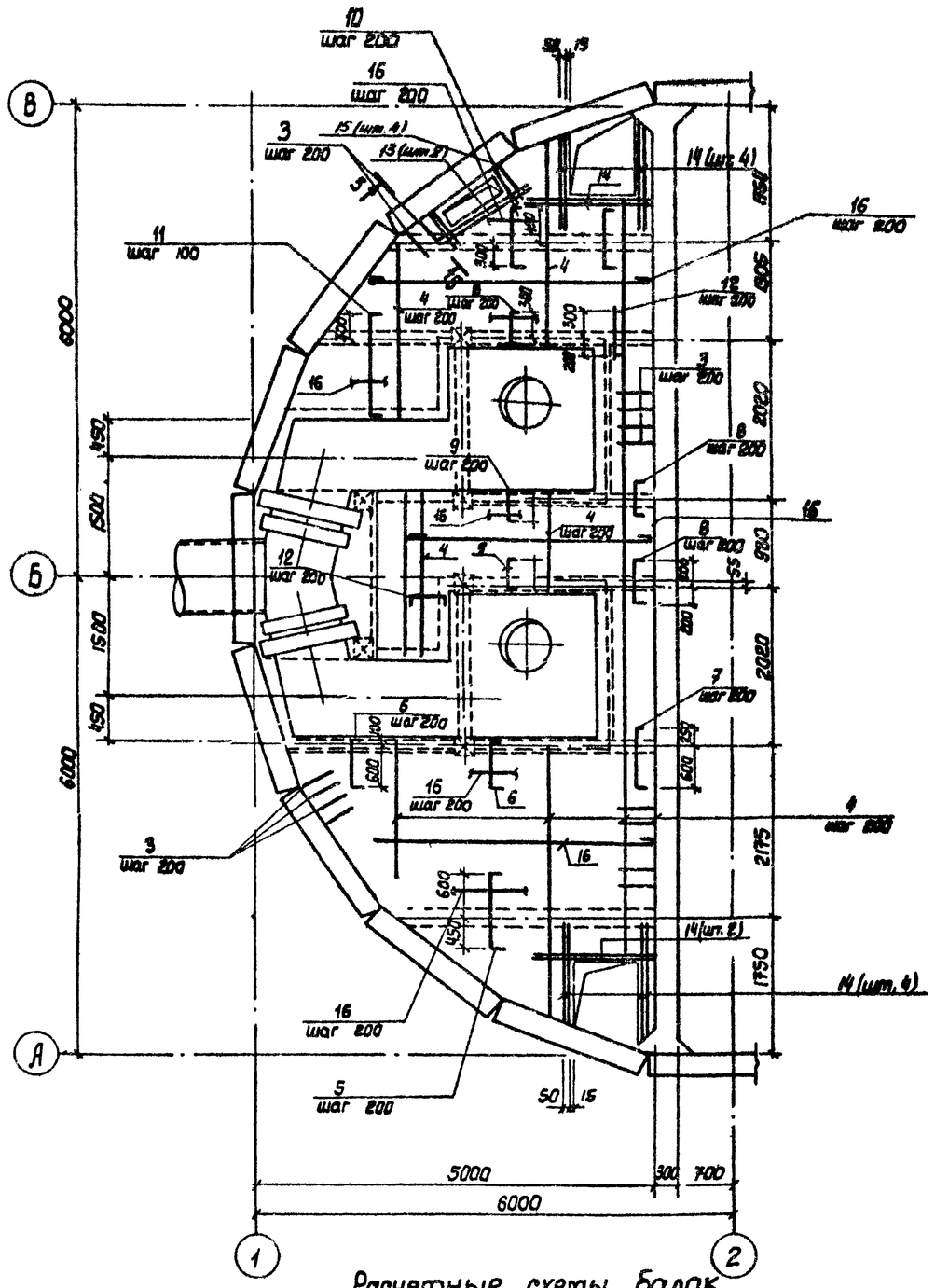

Бм 1

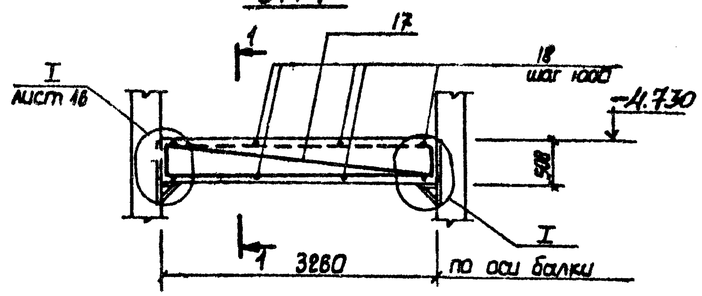

1-1

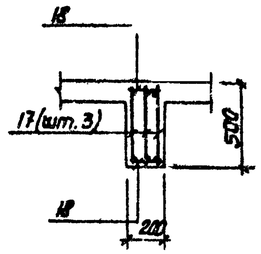

2-2

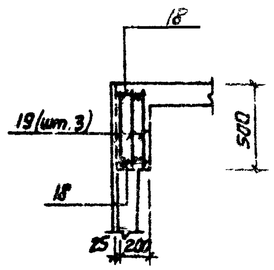

Бм 2

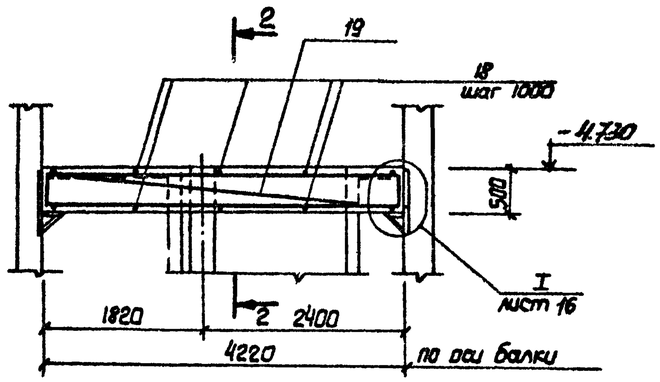

3-3

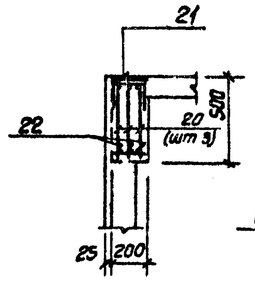

4-4

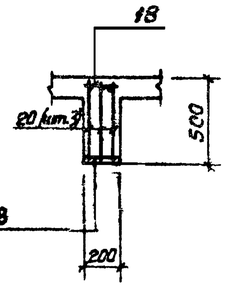

Бм 3

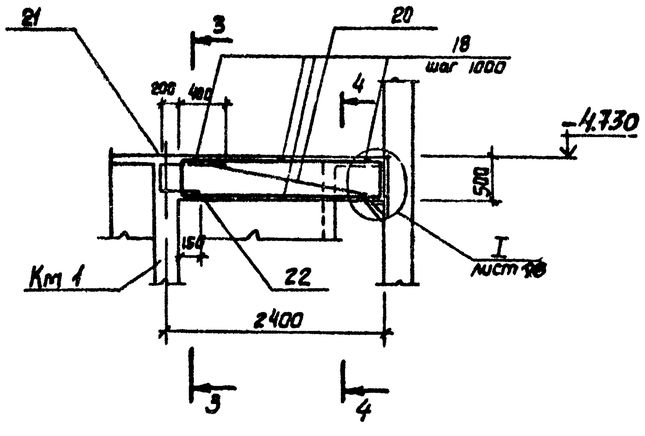

1. Защитный слой бетона до рабочей арматуры принят в плите - 15мм, в балках - 25мм.
2. Все стержни плиты пересекающиеся с МС 53 (поз 3) сварить во всех точках пересечений
3. Сварку производить электродами типа Э42А ГОСТ 9467-75.
4. Расчетная нагрузка на плиту составляет 7.85 кПА (0.8 тс/м²).

Расчетные схемы балок

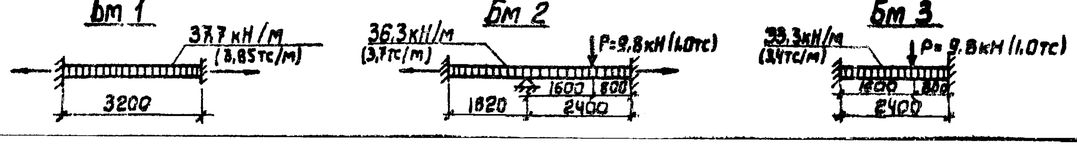

Нач. отд	Шейко		
Н. контр	Власенко		
Рук. гр	Боровик		
Ст. инж.	Ко-атова		
Инж.	Литвиненко		

Привязан

Инв. №

ТП 902-1-88.84 -КЖ

Канализационная насосная станция производительностью 400-2000 м³/ч напором 30-40 м с решетками-дробилками.

Рким 3
Перекрытие на отм. -4.700
Плита Пм 2. Балки Бм 1 ÷ Бм 3
Смета армирования.

Стадия	Лист	Листов
Р	27	

Госстрой СССР
Киевводоканалниипроект
Харьковский Водоканалпроект

Инв. № подл. | Подпись и дата | Взам. инв. №

Альбом IV

Типовой проект 902-1-88 84

Лтм 2

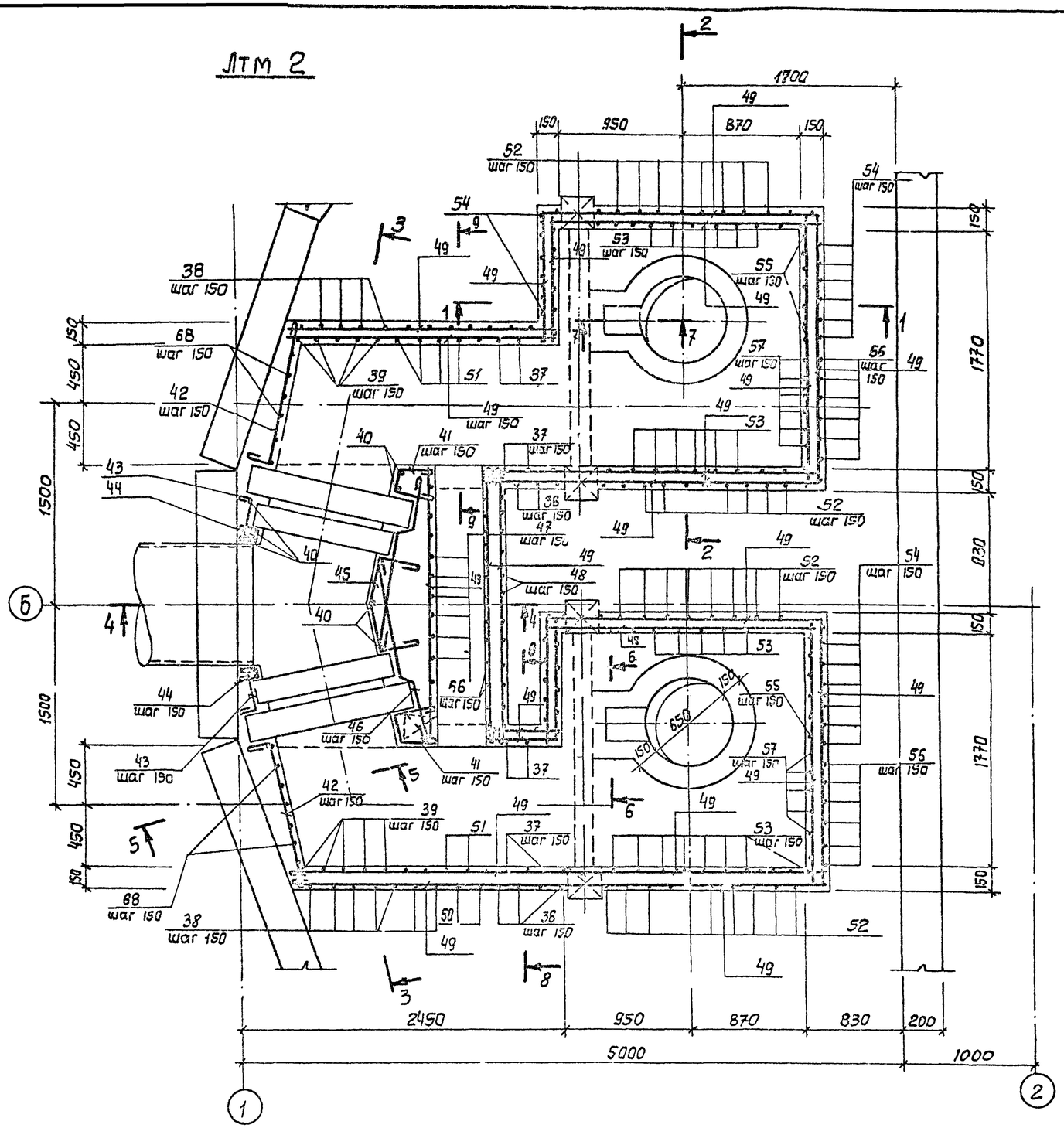

1 – 1

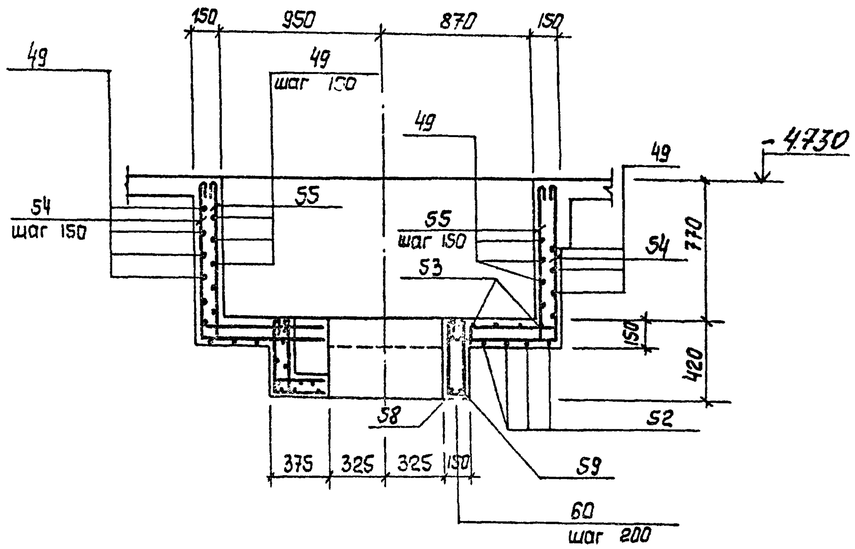

2 – 2

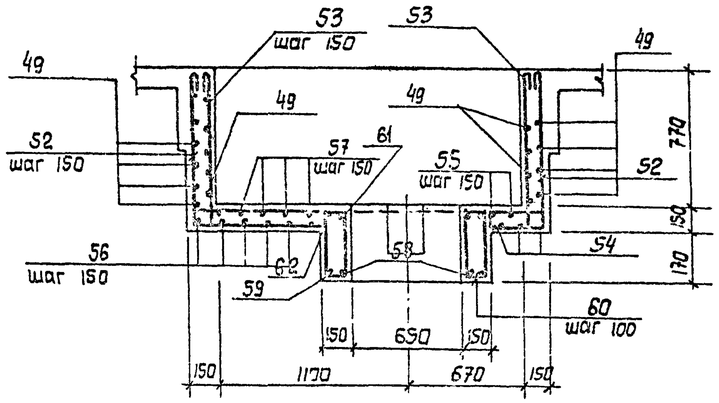

Защитный слой бетона до рабочей арматуры принят - 20мм.

Привязан				ТП 902-1-88.84 -КЖ			
	Нач.отд	Ш.Шко		Канализационная насосная станция производительностью 400-2600 м³/ч напором 30-40м с решетками-дробилками	Стадия	Лист	Листов
	Н.сектр	Рыбенко			Р	28	
	Рук.гр	Боробик		РКМ 3			
	Ст.инж.	Абрамова		Перекрытие на отм.-4.700. Лоток Лтм 2. Схема армирования.	Госстрой СССР Киевводоканалниипроект Харьковский Водоканалпроект		
Инв.№	Инж.	Антоненко					

Инв.№ подл. | Подпись и дата | Взам.инв.№

Типовой проект 902-1-88.84

3-3

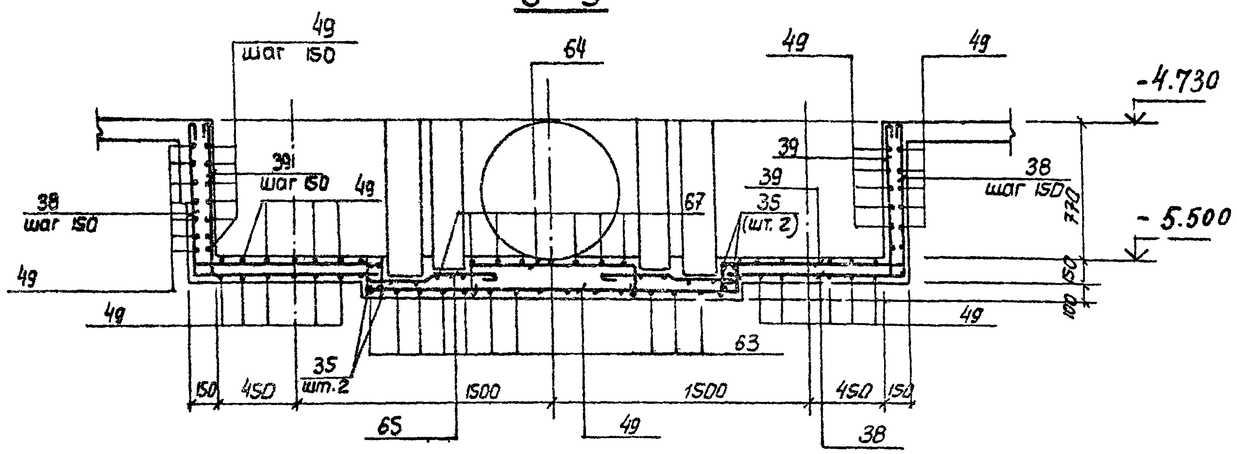

8-8

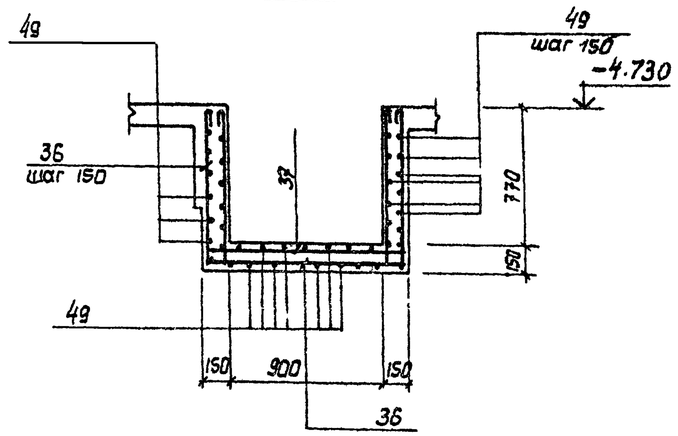

4-4

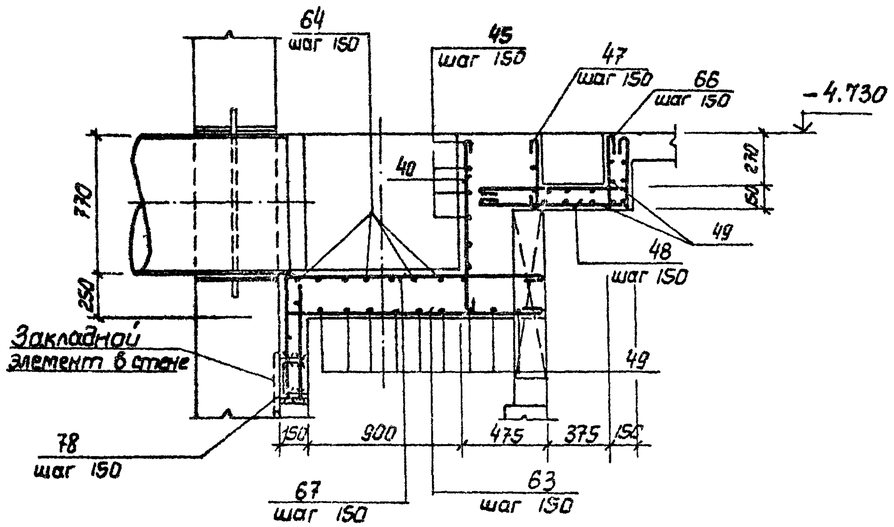

5-5

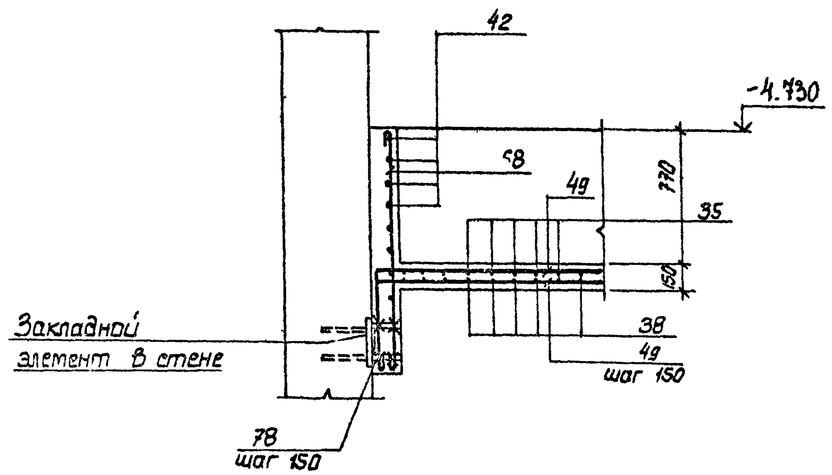

9-9

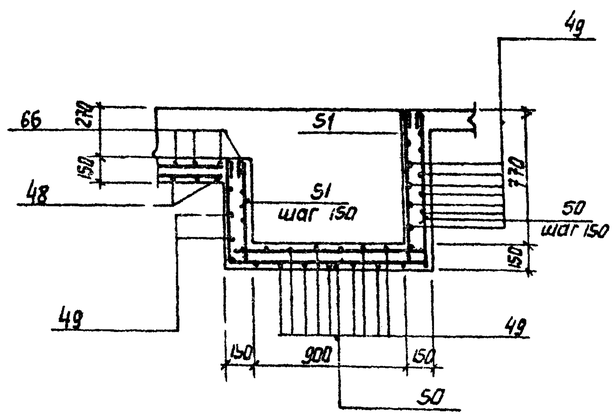

7-7

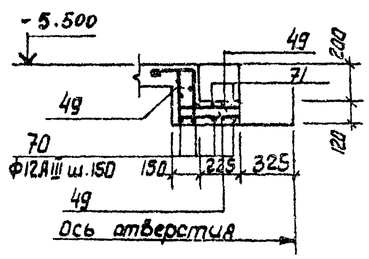

6-6

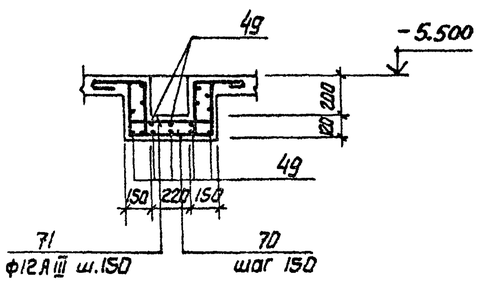

Привязан				ТП 902-1-88.84 -КЖ	
Нач.отд	Шейко			Канализационная насосная станция производительностью 400-2000 м³/ч напором 30-40м с решетками-дробилками	Стадия: Р; Лист: 29; Листов:
Н.контр	Власенко			Рзм 3 Перекрытие на отм.-4,700. Лоток ЛТм2 Схема армирования сечения 3-3÷8-8	Госстрой СССР Союзводоканалниипроект Харьковский Водоканалпроект
Рук.гр	Боровик				
Ст.инж	Абрамова				
Инж.	Литвиненко				
Инв.№					

Инв.№подл. | Подпись и дата | Взам.инв.№

19585-01 32

Альбом IV

Типовой проект 902-1-88.84

Ведомость деталей

Поз.	Эскиз
5	80 1050 80
6	80 700 80
7	80 800 80
8	80 400 80
9	80 300 80
10	80 750 80
22	150 300
11	80 1250 80
12	80 500 80
36	880 1160 880
37	880 1160 880 110 110 110 110
38	880 1160
39	880 1160 110 110
40	880 250
41	300 105° 90° 250
42	1100 120
43	50 320
44	90° 80 105° 120 120 30
45	300 90° 150 90° 200 300
46	116 500 480 110
47	390
48	950 90
50	880 1170 610

Поз.	Эскиз
51	880 110 110 1170 610 110 110
52	880 2040 880
53	880 2040 880 110 110 110 110
54	880 2080 880
55	110 880 2040 880 110 110 110
56	2510 880
57	2510 880 110
58	100 680 100
59	250 250 680 150 250 910
61	
62	
60	110 290 185 415
63	1400÷1600
64	1400÷800 200 200
65	300 400
66	390 110 110 850
67	1500÷1400 680
68	1380
70	290 480 290 250 250
71	290 480 250 110 110 110 110

Спецификация к перекрытию Ркм 3 (начало)

Формат	Зона	Поз.	Обозначение	Наименование	Кол.	Примечание
				Плита Пм1, шт.1		
				Сборочные единицы		
		1	1.400-15 вып. 1	Изделие закладное МН556	М 195	
		3	3.902.1-10 вып. 0	" МС53	260	0.3кг
				Детали		
Б4		4		ф8АIII ГОСТ 5781-82	М 140,0	0.4кг
Б4		5*		ф10АIII то же ℓ=1210	17	0.75кг
Б4		6*		ф8АIII ℓ=860	21	0.53кг
Б4		7*		ℓ=950	3	0.6кг
Б4		8*		ℓ=560	15	0.35кг
Б4		9*		ℓ=460	18	0.3кг
Б4		10*		ℓ=910	17	0.56кг
Б4		11*		ℓ=1410	10	0.9кг
Б4		12*		ℓ=960	8	0.4кг
Б4		13		ф12АIII ГОСТ 5781-82, ℓ=1850	2	1.67кг
Б4		14		ℓ=1600	12	1.4кг
Б4		15		ℓ=900	4	0.8кг
Б4		16		ф6АI ГОСТ 5781-82	М 216,0	0.23кг
				Балка Бм1, шт2		
				Сборочные единицы		
Д4		17	902-1-88.84 КЖИ-Кр1	Каркас плоский Кр1	6	
				Детали		
Б4		18		ф6АI ГОСТ 5781-82, ℓ=180	16	0.04кг
Б4		23		ф16АIII ГОСТ 5781-82, ℓ=250	24	0.4кг
				Балка Бм2, шт.1		
				Сборочные единицы		
Д4		19	-Кр2	Каркас плоский Кр2	3	
А4		23	-МС37	Изделие соединительное МС37	12	
				Детали		
Б4		18		ф6АI ГОСТ 5781-82 ℓ=180	10	0.03кг

Формат	Зона	Поз.	Обозначение	Наименование	Кол.	Примечание
				Балка Бм3, шт2		
				Сборочные единицы		
А4		20	902-1-88.84 КЖИ-Кр3	Каркас плоский Кр3	6	
А4		21	-С1	Сетка С1	2	
А4		23	-МС37	Изделие соединительное МС37	24	
				Детали		
Б4		18		ф6АI ГОСТ 5781-82, ℓ=180	12	0,04кг
Б4		22*		ф10АIII ГОСТ 5781-82, ℓ=450	6	0.3кг
				Балка Бм4, шт1		
				Сборочные единицы		
А4		24	-Кр4	Каркас плоский Кр4	3	
А4		23	-МС37	Изделие соединительное МС37	12	
				Детали		
Б4		18		ф6АI ГОСТ 5781-82, ℓ=180	10	0.03кг
				Балка Бм5, шт.2		
				Сборочные единицы		
А4		25	-Кр5	Каркас плоский Кр5	6	
А4		26	-С2	Сетка С2	4	
				Детали		
Б4		18		ф6АI ГОСТ 5781-82 ℓ=180	72	0.03кг
Б4		22*		ф10АIII то же ℓ=450	6	0.3кг
				Балка Бм6, шт2		
				Сборочные единицы		
А4		27	-Кр6	Каркас плоский Кр6	6	
А4		28	-С3	Сетка С3	4	
				Детали		
Б4		18		ф6АI ГОСТ 5781-82, ℓ=180	12	0.03кг
Б4		22*		ф10АIII ГОСТ 5781-82, ℓ=450	12	0.3кг
				Балка Бм7, шт1		
				Сборочные единицы		
А4		30	-Кр7	Каркас плоский Кр7	3	
А4		31	-С3	Сетка С3	1	
А4		23	-МС37	Изделие соединительное МС37	12	
				Детали		
Б4		29		ф6АI ГОСТ 5781-82 ℓ=130	6	0.03кг
Б4		22*		ф10АIII то же ℓ=450	3	0.3кг

*) Поз. 5÷12, 22 - см. ведомость деталей

Инв. № подл. | Подпись и дата | Взам. инв. №

Привязан

Инв. №

Нач. отд.	Шедко		
Н. контр.	Власенко		
Рук. гр.	Боровик		
Ст. инж.	Абратова		
Гл. инж.	Кутвинский		

ТП 902-1-88.84 -КЖ

Канализационная насосная станция производительностью 400-800л/у напором 30-40м с решетками-дробилками

Стадия	Лист	Листов
Р	30	

Ркм 3
Спецификация перекрытия

Альбом IV

Типовой проект 902-1-88.84

Спецификация к перекрытию Ркм 3 (окончание)

Формат	Зона	Поз.	Обозначение	Наименование	Кол.	Примечание
				Балка Бм8, шт.1		
				Сборочные единицы		
А4		35	902-1-88.84 -КЖИ-Кр11	Каркас плоский Кр11	3	
				Детали		
Б4		29		ф6АI ГОСТ 5781-82, ℓ=130	12	0.03кг
				Колонна Км1, шт.4		
				Сборочные единицы		
А4		32	-Кр8	Каркас плоский Кр8	8	
				Детали		
Б4		32		ф8АI ГОСТ 5781-82, ℓ=230	184	0.1кг
				Колонна Км2, шт.2		
				Сборочные единицы		
А4		34	-Кр9	Каркас плоский Кр9	4	
				Детали		
Б4		33		ф8АI ГОСТ 5781-82 ℓ=230	136	0.1кг
				Лоток ЛТМ2, шт.1		
				Сборочные единицы		
		3	3.902.1-10 Вып.0	Изделие закладное МС53	42	
А4		2	902-1-88.84 ЮКИ-МН1	То же МН1	2	
А4		72	МН2	МН2	4	
		73	1.400-15, Вып.1	МН128-3, ℓ=430	2	
		74	1.400-15, Вып.1	МН548	м 1.8	
		75	1.400-15, Вып.1	МН102-3	4	
		76		Уголок $\frac{\text{Б50х5 ГОСТ 8509-72*}}{\text{ВСт3кп2-1 ТУ14-1-3023-80}}$	м 6.2	
		77		Швеллер $\frac{\text{14 ГОСТ 8240-72*}}{\text{ВСт3кп2-1 ТУ14-1-3023-80}}$	м 2.8	
А4		35	902-1-88.84-ЮКИ-Кр10	Каркас плоский Кр10	4	
				Детали		
Б4		36*		ф8АI ГОСТ 5781-82, ℓ=3040	6	1.2кг
Б4		37*		ℓ=3480	6	1.4кг
Б4		38*		ℓ=2100	18	0.84кг
Б4		39*		ℓ=2320	18	0.96кг
Б4		40*		ℓ=1000	7	0.4кг
Б4		41*		ℓ=920	14	0.36кг
Б4		42*		ℓ=1340	12	0.5кг
Б4		43*		ф8АI ГОСТ 5781-82, ℓ=490	12	0.2кг
Б4		44*		ℓ=440	12	0.2кг
Б4		45*		ℓ=1120	12	0.5кг
Б4		46*		ℓ=1150	12	0.5кг
Б4		47*		ℓ=510	15	0.15кг
Б4		48		ℓ=1450	14	0.6кг
Б4		49			п.м 2830	153.2
Б4		50*		ℓ=2180	8	1.4кг
Б4		51*		ℓ=3220	8	1.3кг
Б4		52*		ф12АIII ГОСТ 5781-82, ℓ=3920	24	3.5кг
Б4		53*		ℓ=4360	26	3.9кг
Б4		54*		ℓ=3840	12	3.4кг
Б4		55*		ℓ=4280	12	3.8кг
Б4		56*		ℓ=3990	12	3.0кг
Б4		57*		ф12АIII ГОСТ 5781-82, ℓ=3610	12	3.2кг
Б4		58*		ℓ=2590	2	2.3кг
Б4		59*		ℓ=3300	2	3.0кг
Б4		60*		ф6АI ГОСТ 5781-82, ℓ=1050	13	0.2кг
Б4		61*		ф12АIII ГОСТ 5781-82, ℓ=2700	2	2.4кг
Б4		62*		ℓ=2860	2	2,5кг
Б4		63*		8АI ГОСТ 5781-82, ℓ=1450	28	0.6кг
Б4		64*		ℓ=1470	6	0.6кг
Б4		65*		ℓ=1050	18	0.4кг
Б4		66*		ℓ=1670	14	0.7кг
Б4		67*		ℓ=2190	16	0.9кг
Б4		68*		ℓ=1500	28	0.1кг
Б4		70*		ф8АIII ГОСТ 5781-82, ℓ=1180	6	0.5кг
Б4		71*		ℓ=2000	6	0.8кг
Б4		78		ф10АIII ГОСТ 5781-82, ℓ=490	28	0.3кг
				Материалы		
				Бетон М 200	11.9	м³

*) Поз. 36÷71, 78 - см. Ведомость деталей на листе 30

Ведомость расхода стали на элемент кг

Марка элемента	Изделия арматурные											Всего	Изделия закладные								Всего	Общий расход
	Арматура класса												Арматура класса			Прокат марки						
	АI				АIII								АIII			ВСт3кп2-1						
	ГОСТ 5781-82				ГОСТ 5781-82								ГОСТ 5781-82			ГОСТ 8240-72*	ГОСТ 8509-72*	ГОСТ 19903-74				
	6	8	10	Итого	8	10	12	16	22		Итого		8	10	Итого	С14	Б50х5	δ=6мм	δ=4мм	Итого		
Ркм 3	126.0	384.6		510.6	139.3	37.0	438.9	449.5			1064.7	1575.3	20.5	2.1	22.6	34.4	109.2	16.7	71.1	196.9	280.3	1855.6

Привязан

Инв. №

Взам. инв. №

Подпись и дата

Инв. № подл.

Нач. отд	Шейко	
Н. контр	Власенко	
Рук. гр.	Боровик	
Ст. инж.	Абрамова	
Инж.	Литвиненко	

ТП 902-1-88.84 - КЖ

Канализационная насосная станция производительностью 400-2000 м³/ч напором 30-40м. с решетками-дробилками

Ркм 3

Спецификация перекрытия (окончание)

Стадия	Лист	Листов
Р	31	

Госстрой СССР Союзводоканалниипроект Осарьковский Водоканалпроект

Альбом IV

Типовой проект 902-1-88.84

Ведомость рабочих чертежей основного комплекта

Лист	Наименование	Примечание
1	Общие данные (начало)	
2	Общие данные (окончание)	
3	Схема расположения лестниц и лестничных площадок. Разрезы 1-1, 2-2.	
4	Схемы узлов лестниц. Узел I	
5	Узлы II ÷ IV	

Ведомость ссылочных и прилагаемых документов

Обозначение	Наименование	Примечание
	Ссылочные	
1.459-2 вып 1, 2	Стальные лестницы переходные площадки и ограждения	

Техническая спецификация металла (начало)

Вид профиля и ГОСТ, ТУ	Марка металла и ГОСТ	Обозначение и размер профиля, мм	№ п.п	Код марки металла	Код вида профиля	Код размера профиля	Количество, шт.	Длина, мм	Масса металла по элементам конструкций, т: лестницы зданий (Код элемента конструкций 526242)	площадки зданий (526243)	ограждения лестниц, площадок (526244)		Общая масса, т	Масса потребности в металле по кварталам, т: I	II	III	IV	Заполняется ВЦ
Швеллеры ГОСТ 8240-72	ВСт3кп2-1 ТУ14-1-3023-80	Швеллер-14 ГОСТ 8240-72 / ПФ ВСт3кп2-ТУ14-1-3023-80	1		26166					0.3			0.3					
		Швеллер-12 ГОСТ 8240-72 / ПФ ВСт3кп2-ТУ14-1-3023-80	2		26158					0.2			0.2					
	Итого		3	11240						0.5			0.5					
Всего профиля			4							0.5			0.5					
Сталь прокатная угловая равнополочная ГОСТ 8509-72*	ВСт3кп2-1 ТУ14-1-3023-80	Уголок 5-100×100×8 ГОСТ 8509-72* / ПФ ВСт3кп2-ТУ14-1-3023-80	5		21113					0.1			0.1					
	Итого		6	11240						0.1			0.1					
Всего профиля			7							0.1			0.1					
Сталь листовая рифленая ГОСТ 8568-77*	ВСт3кп2 ГОСТ 380-71*	Лист ПРМ 8.0-ПН-4.0-1000×1000 ВСт3кп2 ГОСТ 8568-77*	8		71315					0.8			0.8					
	Итого		9	11240						0.8			0.8					
Всего профиля			10							0.8			0.8					

Типовой проект разработан в соответствии с действующими нормами и правилами

Проект разработан в традиционных строительных конструкциях. Без применения малооборотных бетонов и [illegible]

Инв.№

Привязан

ТП 902-1-88.84-КМ

Канализационная насосная станция производительностью 400-2000 м³/ч напором 30-40 м с решетками-дробилками.

Стадия	Лист	Листов

Госстрой СССР Союзводоканалниипроект Харьковский Водоканалпроект

Альбом IV

Типовой проект 902-1-88.84

Техническая спецификация металла (окончание)

Вид профиля и ГОСТ, ТУ	Марка металла и ГОСТ	Обозначение и размер профиля, мм	№ п.п	Код: марки металла	Код: вида профиля	Код: размера профиля	Количество, шт.	Длина мм.	Масса металла по элементам конструкций, т: лестницы зданий (526242)	площадки зданий (526243)	ограждения лестниц, пандусов и площадок (526244)		Общая масса, т	Масса потребности в металле по кварталам, т: I	II	III	IV	Заполняется ВЦ
Сталь листовая горячекатанная ГОСТ 19903-74	ВСт.3кп2-1 ТУ14-1-3023-80	Лист 6 ГОСТ 19903-74 ВСт.3кп2 ТУ14-1-3023-80	11		71110					0.1			0.1					
		Лист 10 ГОСТ 19903-74 ВСт.3кп2 ТУ14-1-3023-80	12		71110					0.1			0.1					
	Итого		13	11240						0.2			0.2					
Всего профиля			14							0.2			0.2					
Сталь полосовая ГОСТ 103-76	ВСт.3кп2 ГОСТ 535-79	Полос. 6-6х50 ГОСТ 103-76 ВСт.3кп2 ГОСТ 535-79	15		13110					0.1			0.1					
	Итого		16	11240						0.1			0.1					
Всего профиля			17							0.1			0.1					
Болты ГОСТ 7798-70*	ВСт.3кп2 ГОСТ 380-71*	Болт М12х45.58 ГОСТ 7798-70*	18							0.01			0.01					
	Итого		19	11240						0.01			0.01					
Всего профиля			20							0.01			0.01					
Итого масса металла			21							1.7			1.7					
Лестницы и ограждения	ВСт.3кп2 ГОСТ 380-71*		22	11240					0.6		0.2		0.8					
Всего масса металла			23						0.6	1.7	0.2		2.5					
В том числе по маркам	ВСт.3кп2-1		24	11240						0.8			0.8					
	ВСт.3кп2		25	11240					0.6	0.9	0.2		1.7					

Ведомость металлоконструкций по видам профилей

Наименование конструкций по номенклатуре прейскуранта № 01-09	Позиции по прейскуранту № 01-09	№ п.п	Код конструкции	Масса конструкций, т: Всего отчеты повышенной прочности	по видам профилей стали: балки и швеллеры	крупносортная сталь	среднесортная сталь	мелкосортная сталь	толстолистовая сталь	тонколистовая сталь	гнутые и гнутосварные	прочие	Всего	Количество, шт.	Серия типовых конструкций
1	2	3	4	5	6	7	8	9	10	11	12	13	14	15	16
Лестницы зданий		1	526242			0.06			0.25		0.29		0.6		1.459-2 вып.1
Площадки зданий		2	526243		0.5	0.1	0.1		1.0				1.7		
Ограждения лестниц и площадок		3	526244					0.03			0.17		0.2		1.459-2 вып.2
Итого		4			1.5	0.16	0.1	0.03	1.25		0.46		2.5		

Общие указания

1. Разработку чертежей металлоконструкций производить согласно СНиП II-23-81 „Стальные конструкции. Нормы проектирования".
2. Соединение стальных элементов предусматривать ручной электродуговой сваркой.
3. Все сварные швы выполняются электродами типа Э-42 и Э-42А по ГОСТ 9467-75.
4. Предусмотреть антикоррозийную защиту металлоконструкций; произвести очистку поверхности стальных конструкций по требованиям ГОСТа 9.402-80 четвертой степени и окраску лакокрасочными материалами группы I согласно СНиП II-28-73* изд. 1980г. „Защита строительных конструкций от коррозии. Нормы проектирования."

Взам. инв. | Подпись и дата | Инв. № подл.

Привязан

Инв №

Нач. отд.	Шейко		
Н. контр.	Власенко		
Рук. гр.	Боровик		
Ст. инж.	Шмандий		
Инж.	Мироненко		

ТП 902-1-88.84-КМ

Канализационная насосная станция производительностью 400-2000 м³/ч напором 30-40м с решетками-дробилками

Общие данные (окончание)

Стадия	Лист	Листов
Р	2	

Госстрой СССР Союзводоканалниипроект Харьковский Водоканалпроект

Типовой проект 902-1-88.84 Альбом IV

Схема расположения лестниц и лестничных площадок

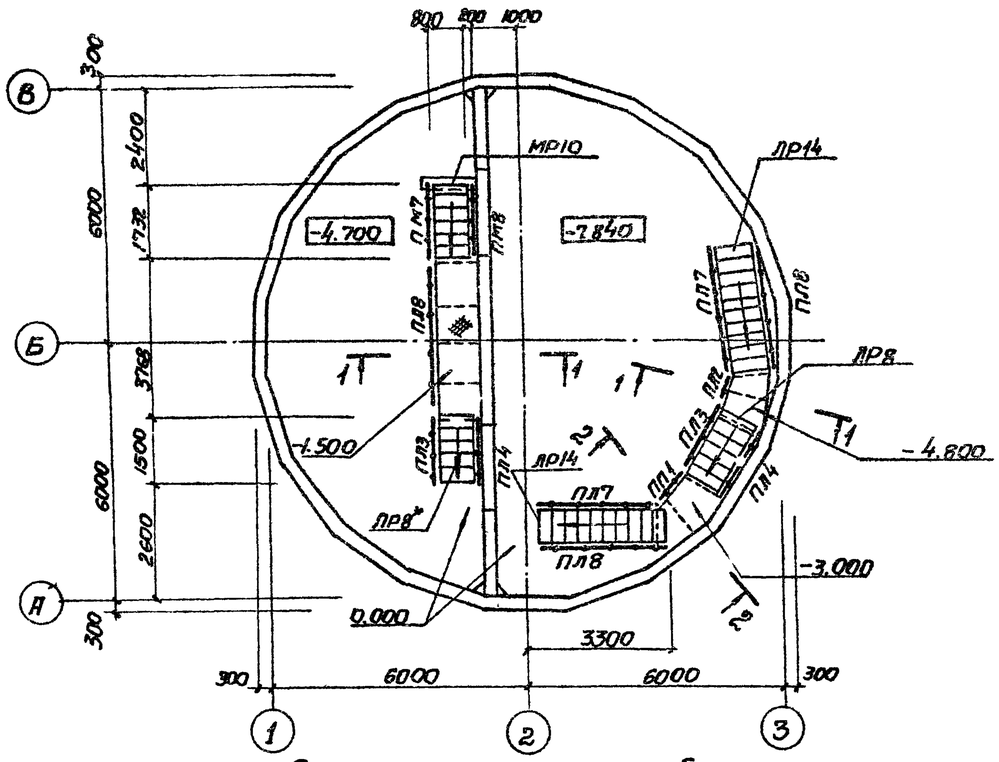

Схема расположения металлических щитов в помещении решеток

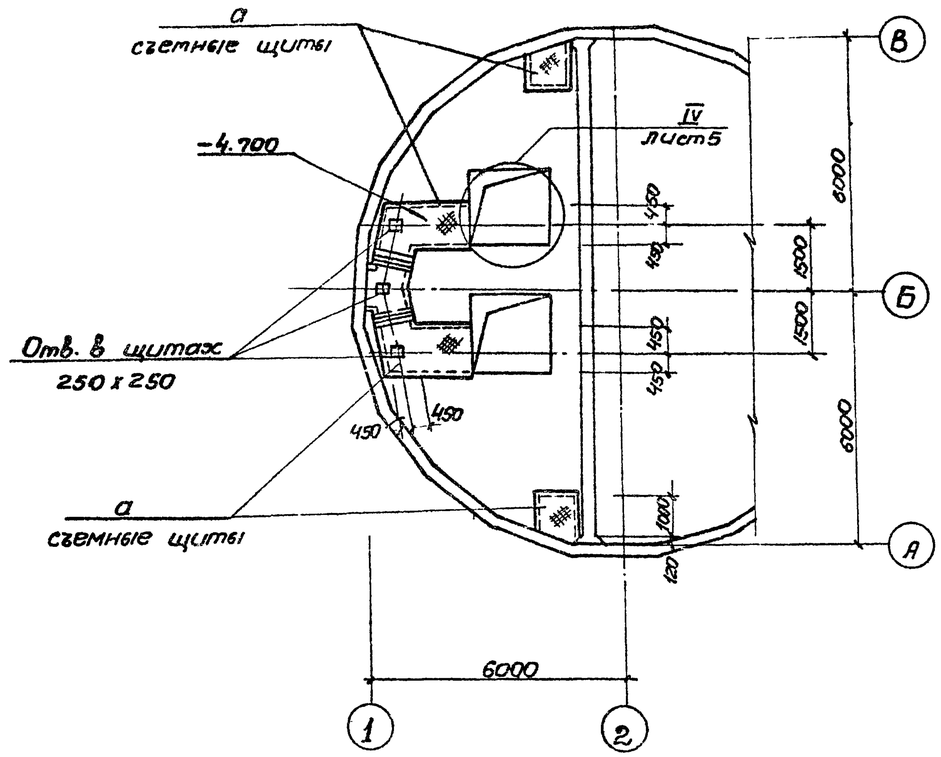

Схема расположения балок площадок на отм. -1.500; -3.000; -4.800

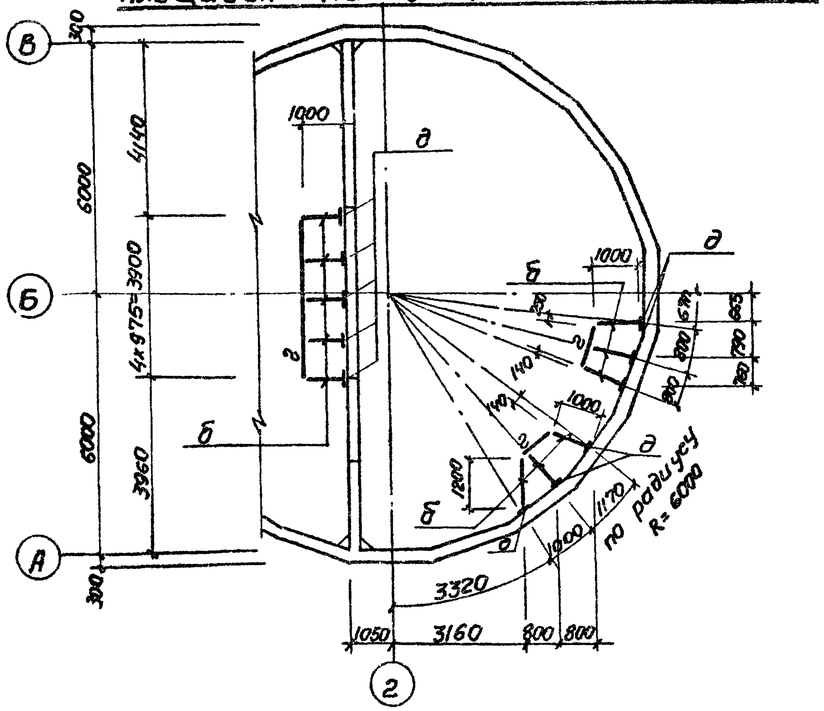

1-1; 2-2

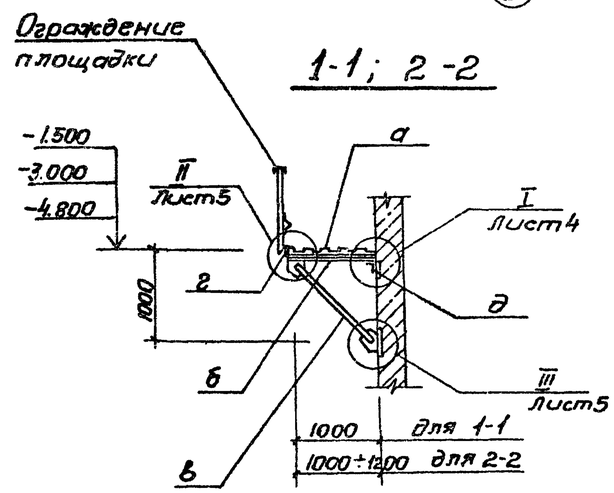

Привязан				ТП 902-1-88.84-КМ			
Инв. №	Нач. отд.	Шейко		Канализационная насосная станция производительностью 400-2000 м³/ч напором 30-40 м с решетками-дробилками	Стадия	Лист	Листов
	Н. контр.	Власенко			Р	3	
	Рук. гр.	Боровик		Схема расположения лестниц и лестничных площадок. Разрез 1-1, 2-2	Госстрой СССР Союзводоканалпроект Харьковский Водоканалпроект		
	Ст. инж.	Штанько					
	Инж.	Мишонина					

Инв. № подл. | Подпись и дата | Взам. инв. № | Отдел ВиК | Норенчук | Отдел

Альбом IV

Типовой проект 902-1-88.84

Схема узлов лестниц с отм. 0.000 на отм. -1.500; -3.000

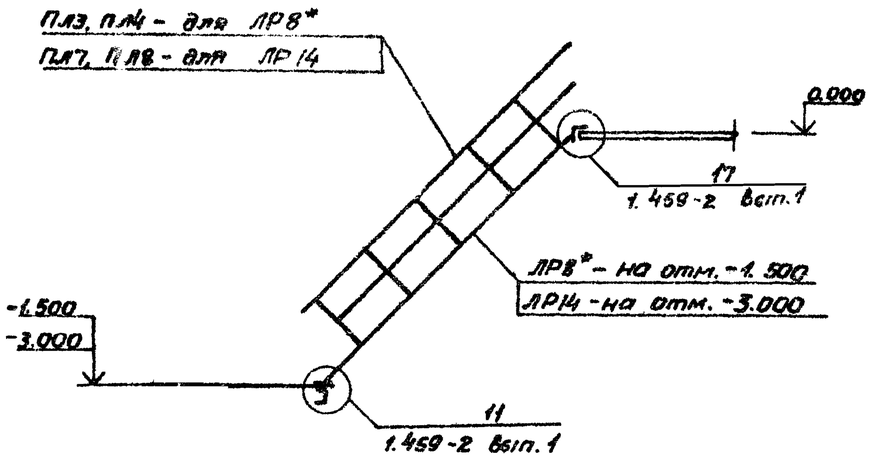

Схема узлов лестницы с отм. -1.500 на отм. -4.700

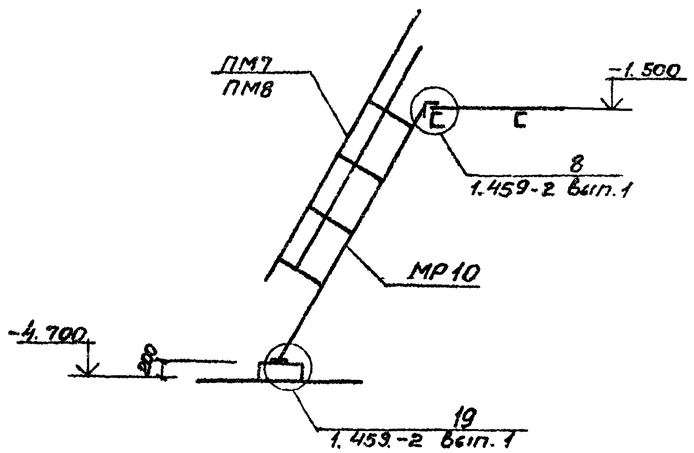

Схема узлов лестницы отм. -3.000 на отм. -4.800

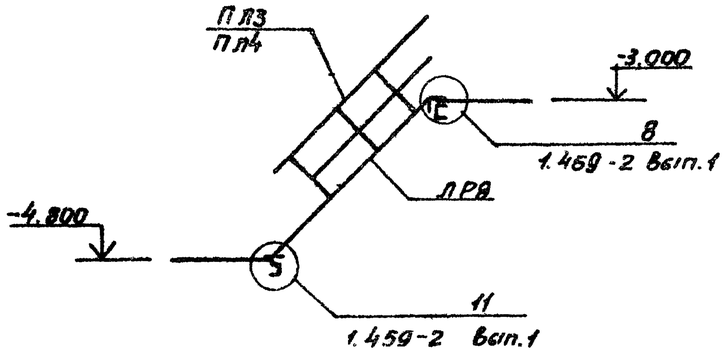

Схема узлов лестницы с отм. -4.800 на отм. -7.840

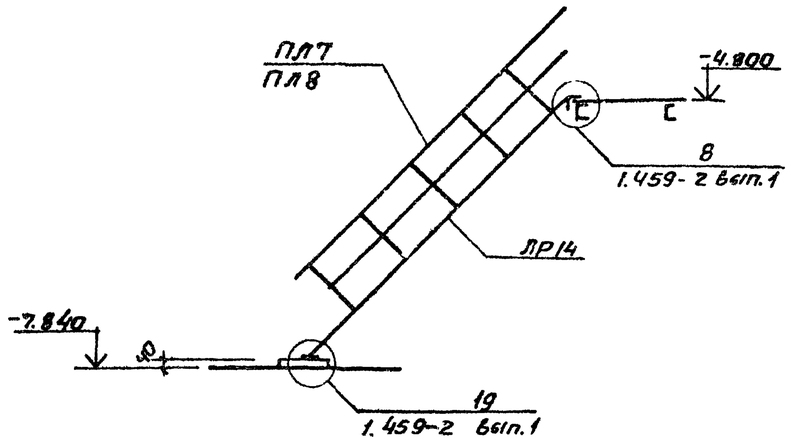

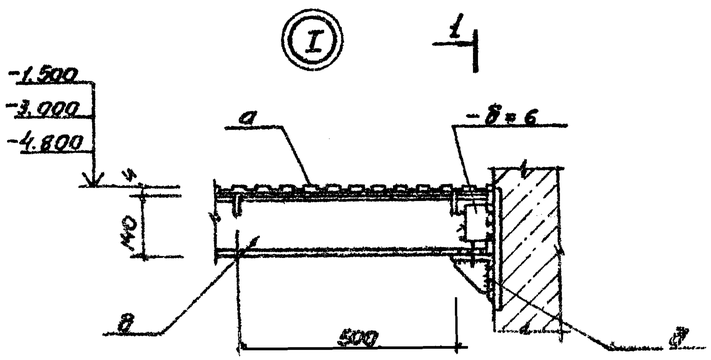

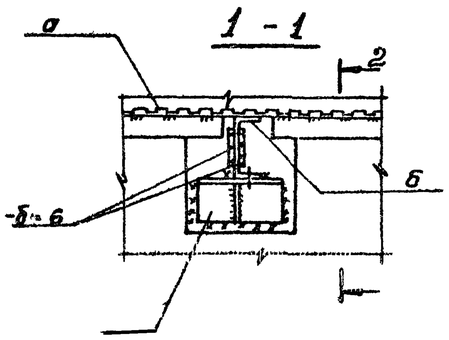

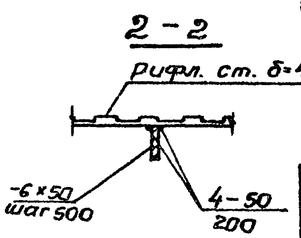

Ведомость элементов

Марка	Сечения: Эскиз	Поз	Состав	Опорные усилия: M тс м	N тс	Q тс	Группа конст.	Марка металла	Примечание
а	1, 2, шаг 500	1	Рифл. ст. δ=4	конструктивно			4	Сталь ВСт3кп2-1, ТУ14-1-3023-80	
		2	-6х50						
б	3, 1, 4, 2 шт.2	1	С14	конструктивно					
		2	-δ=6						
		3	-δ=10						
		4	М12						
в	1, 2, 3	1	С14	конструктивно					
		2	-δ=10						
		3	М12						
г	Г		L100х8	конструктивно					
д	3, 2, 1	1	L100х8	конструктивно					
		2	-δ=6						
		3	М12						
е	[		С12						
МР10	1.459-2		Вып.1 п24						
ЛР8*	1.459-2		Вып.1 п.15						Укоротить на 300мм.
ЛР8	1.459-2		Вып.1 п15						
ЛР14	1.459-2		Вып.1 п17						
ПМ7	1.459-2		Вып.2 п57						
ПМ8	1.459-2		Вып2 п.57						
ПЛ3	1.459-2		Вып2 п.43						
ПЛ4	1.459-2		Вып.2 п43						
ПЛ7	1.459-2		Вып.2 п.45						
ПЛ8	1.459-2		Вып.2 п.45						
ПП1	1.459-2		Вып.2 п.75						
ПП2	1.459-2		Вып.2 п.75						
ПП8	1.459-2		Вып.2 п77						

Привязан

Инв. №

Нач. отд	Шейко	
Н. контр	Власенко	
Рук. гр	Баровик	
Ст. инж.	Абрамова	
Инж	Литвиненко	

ТП 902-1-88.84-КМ

Канализационная насосная станция производительностью 400-2000 м³/ч напором 30-40м с решетками-дробилками.

Стадия	Лист	Листов

Госстрой СССР Союзводоканалниипроект Харьковский Водоканалпроект

Инв. № подл. | Подпись и дата | Взам. инв. №

Типовой проект 902-1-88.84 Альбом IV

II

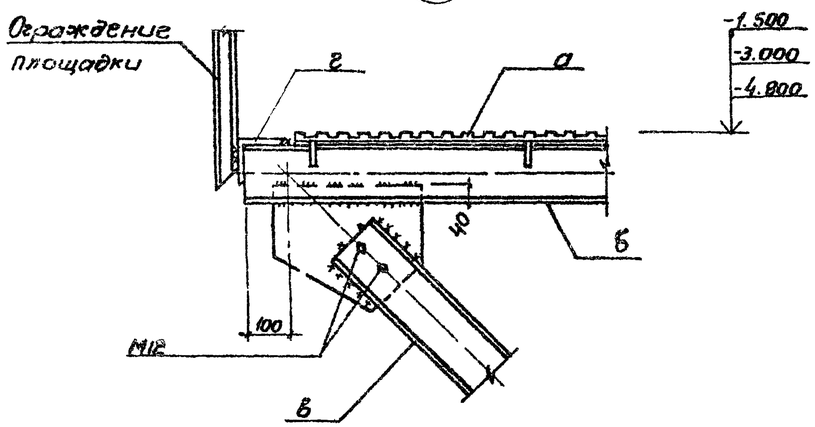

III

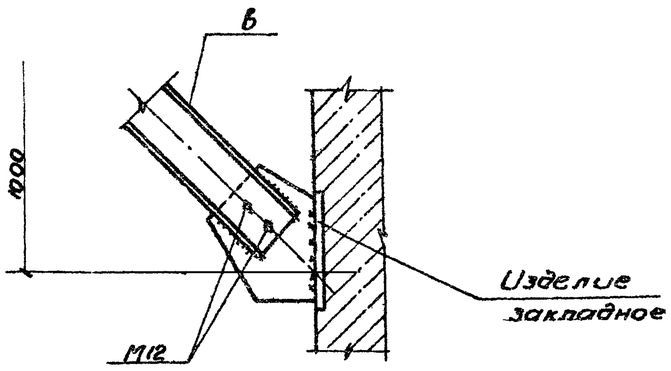

IV

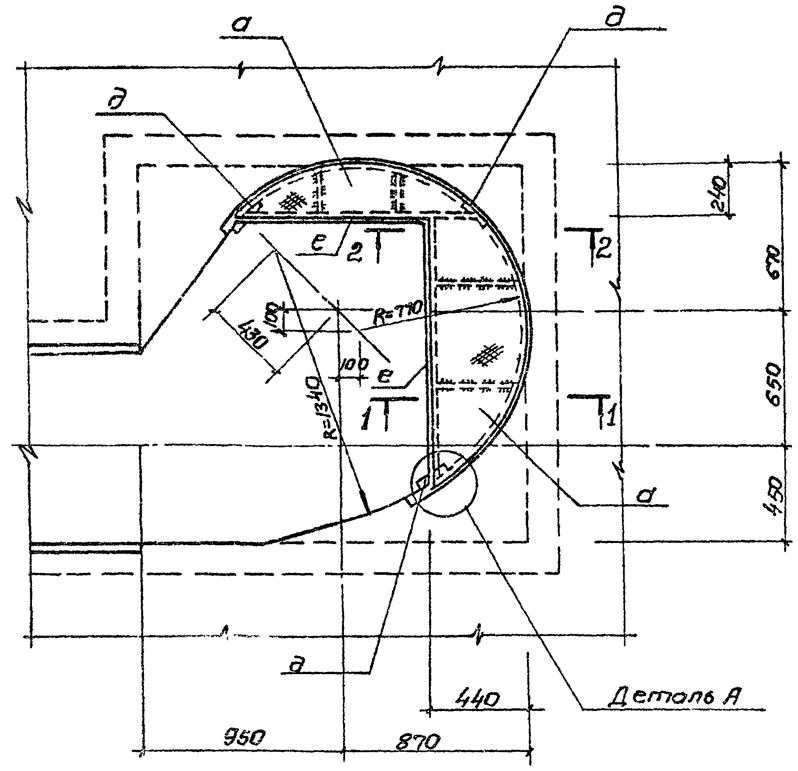

1 - 1

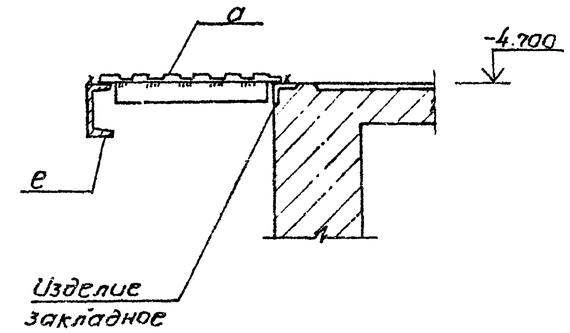

2 - 2

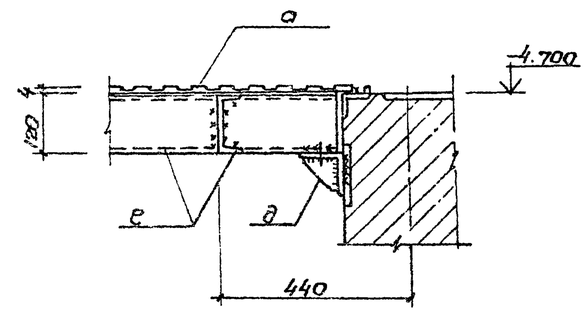

Узел IV - только для решетки-дробилки РД-600.

Деталь А

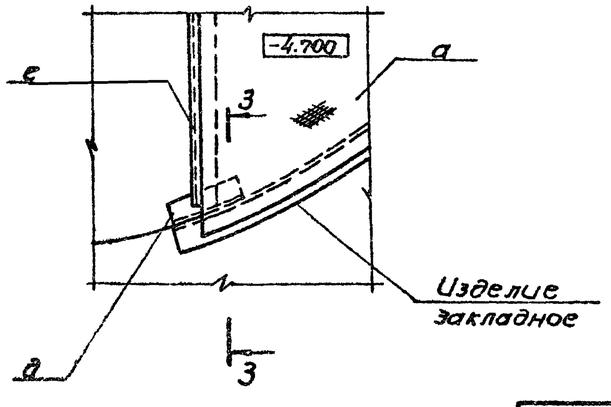

3 - 3

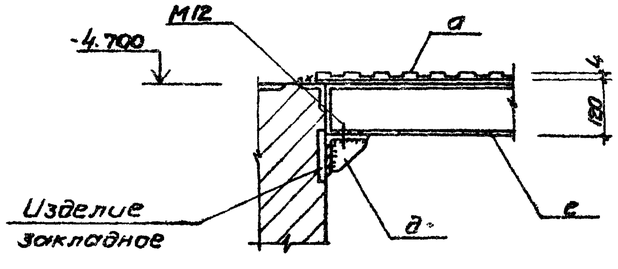

Привязан			
Инв№			
Нач.отд.	Шейко		
Н.контр.	Власенко		
Рук.гр.	Боровик		
Ст.инж.	Шмандий		
Инж.	Мурашкина		

ТП 902-1-88.84-КМ

Канализационная насосная станция производительностью 400-2000 м³/ч напором 30-40м с решетками-дробилками.

Стадия	Лист	Листов
Р	5	

Узлы I ÷ IV

Госстрой СССР Союзводоканалниипроект Харьковский Водоканалпроект