ТИПОВОЙ ПРОЕКТ
902-1-81.83

КАНАЛИЗАЦИОННАЯ НАСОСНАЯ СТАНЦИЯ

ПРОИЗВОДИТЕЛЬНОСТЬЮ 35-230 $м^3/ч$,
НАПОРОМ 11-48 М ПРИ ГЛУБИНЕ
ЗАЛОЖЕНИЯ ПОДВОДЯЩЕГО
КОЛЛЕКТОРА 5,5 М
(МОНОЛИТНЫЙ ВАРИАНТ)

Альбом IV

19305-01
ЦЕНА 2-05

ЦЕНТРАЛЬНЫЙ ИНСТИТУТ ТИПОВОГО ПРОЕКТИРОВАНИЯ
ГОССТРОЯ СССР
Москва, А-445, Смольная ул., 22
Сдано в печать 4 1984 г.
Заказ № 7762 Тираж 460 экз.

ТИПОВОЙ ПРОЕКТ
902-1-81.83
КАНАЛИЗАЦИОННАЯ НАСОСНАЯ СТАНЦИЯ ПРОИЗВОДИТЕЛЬНОСТЬЮ 35-230 м³/ч, НАПОРОМ 11-48 м ПРИ ГЛУБИНЕ ЗАЛОЖЕНИЯ ПОДВОДЯЩЕГО КОЛЛЕКТОРА 5,5 м
(МОНОЛИТНЫЙ ВАРИАНТ)

СОСТАВ ПРОЕКТА:

АЛЬБОМ I Пояснительная записка (из ТП 902-1-78.83).
АЛЬБОМ II Технологические решения. Внутренний водопровод и канализация Отопление и вентиляция (из ТП 902-1-78.83)
АЛЬБОМ III Архитектурно-строительные решения. Надземная часть Общие чертежи (из ТП 902-1-78.83)
АЛЬБОМ IV Строительные решения. Подземная часть. (открытый способ в сухих грунтах)
АЛЬБОМ VI Электрооборудование и автоматизация. Технологический контроль (из ТП 902-1-78.83)
АЛЬБОМ VII Спецификации оборудования (из ТП 902-1-78.83)
АЛЬБОМ VIII Сборник спецификаций оборудования (из ТП 902-1-78.83)
АЛЬБОМ IX Ведомости потребности в материалах
АЛЬБОМ X Сметы. Общая часть. (из ТП 902-1-78.83)
АЛЬБОМ XI Сметы. Подземная часть. (открытый способ в сухих грунтах)

АЛЬБОМ IV

УТВЕРЖДЕН В/О „СОЮЗВОДОКАНАЛНИИПРОЕКТ"
ПРОТОКОЛ №59 ОТ 27.10.1983г.
ВВЕДЕН В ДЕЙСТВИЕ В/О „СОЮЗВОДОКАНАЛНИИПРОЕКТ"
ПРИКАЗ №19 ОТ 06.02.1984г.

РАЗРАБОТАН
ПРОЕКТНЫМ ИНСТИТУТОМ
„ХАРЬКОВСКИЙ ВОДСКАНАЛПРОЕКТ"

ГЛАВНЫЙ ИНЖЕНЕР ИНСТИТУТА Г.А. БОНДАРЕНКО
ГЛАВНЫЙ ИНЖЕНЕР ПРОЕКТА В.Ю. ЕРЕМЕНКО

				Привязан
Инв. N				

СОДЕРЖАНИЕ

NN п.п.	Наименование	NN стр.	Примечание
1	Содержание	2	
	Основной комплект КЖ		
2	Общие данные	3	
3	Планы на отм. -3,000, -4,200, -4,700, -7,250		
	Разрезы 1-1, 2-2	4	
4	Схема расположения элементов подземной части	5	
5	Стены СТм1, СТм2. Общий вид	6	
6	Стена СТм1. Схема армирования	7	
7	Стена СТм2. Схема армирования	8	
8	Стены СТм1, СТм2. Спецификация	9	
9	Плита днища ПДм1. Общий вид и схема армирования	10	
10	Плита днища ПДм1. Схема расположения каркасов. Спецификация	11	
11	Перекрытие на отм. -4,700 РКм2. Схема расположения (начало)	12	
12	Перекрытие на отм. -4,700. РКм2. Схема расположения (окончание)	13	
13	Перекрытие на отм. -4,700 РКм2. Плита Пм1, Балки Бм1-Бм3. Общий вид и схемы армирования	14	
14	Перекрытие на отм. -4,700 РКм2. Балки Бм4-Бм8, колонна Км1. Общий вид и схемы армирования	15	
15	Перекрытие на отм. -4,700 РКм2. Лоток Лм1. Общий вид и схема армирования	16	
16	Перекрытие на отм. -4,700 РКм2. Спецификация (начало)	17	
17	Перекрытие на отм. -4,700 РКм2. Спецификация (окончание)	18	
	Основной комплект КМ		
18	Общие данные		
19	Схема расположения лестниц и переходных площадок (начало)		
20	Схема расположения лестниц и переходных площадок (окончание)		
	Изделия		
22	Опись документов	22	
23	Техническое описание	22	
24	Каркас плоский Кр (Кр1-Кр2)	22	
25	Каркас плоский Кр (Кр5-Кр12)	23	
26	Каркас плоский Кр (Кр5-Кр12). Сборочный чертеж	23	
27	Каркас плоский Кр (Кр3-Кр4)	23	
28	Сетка арматурная С (С1-С3)	24	
29	Сетка арматурная С (С1-С3). Сборочный чертеж	24	
30	Изделие соединительное МС1	24	
31	Изделие закладное МН1	25	
32	Изделие закладное МН2	25	
33	Изделие соединительное МС2	25	
34	Изделие соединительное МС3	25	

Альбом IV

Типовой проект 902-1-31.83

Инв. N подл. | Подпись и дата | Взам. инв. N

Привязан

Инв. №

Альбом IV

Типовой проект 902-1-81.83

Ведомость рабочей документации основного комплекта марки КЖ

Лист	Наименование	Примечание
1	Общие данные	
2	Планы на отм.-3,000, -4,200, -4,700, -7,250. Разрезы 1-1, 2-2	
3	Схема расположения элементов подземной части	
4	Стены СТм1, СТм2. Общий вид	
5	Стена СТм1. Схема армирования	
6	Стена СТм2. Схема армирования	
7	Стены СТм1, СТм2. Спецификация	
8	Плита днища ПДм1. Общий вид и схема армирования	
9	Плита днища ПДм1. Схема расположения каркасов Спецификация	
10	Перекрытие на отм-4,700 РКм2. Схема расположения (начало)	
11	Перекрытие на отм-4,700 РКм2. Схема расположения (окончание)	
12	Перекрытие на отм.-4,700 РКм2. Плита Пм 1, Балки Бм1-Бм3. Общий вид и схемы армирования	
13	Перекрытие на отм.-4,700 РКм2. Балки Бм4-Бм8, колонна Км1 Общий вид и схемы армирования	
14	Перекрытие на отм.-4,700 РКм2. Лоток ЛМ1. Общий вид и схема армирования	
15	Перекрытие на отм.-4,700 РКм2. Спецификация (начало)	
16	Перекрытие на отм.-4,700 РКм2. Спецификация (окончание)	

Ведомость спецификаций

Лист	Наименование	Примечание
3	Спецификация к схеме расположения элементов подземной части	
3,7	Спецификация стен СТм1, СТм2	
9	Спецификация днища ПДм1	
16,17	Спецификация перекрытия РКм2	

Типовой проект разработан в соответствии с действующими нормами и правилами

Главный инженер проекта В.Ю. Бременко

Схемы расчетных нагрузок

1. Стены

На период строительства

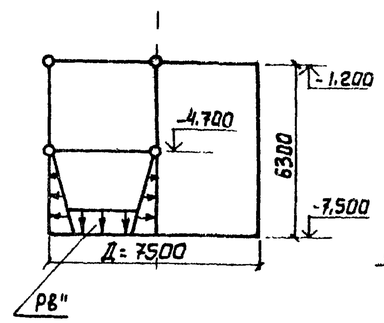

На период эксплуатации

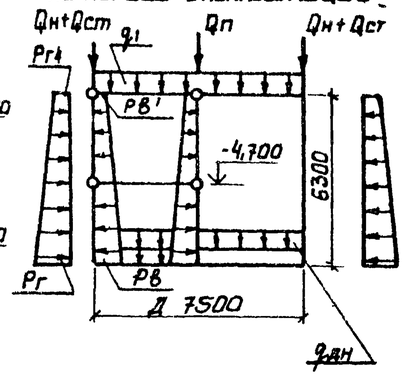

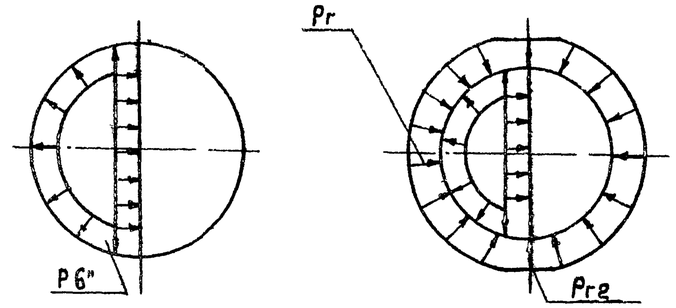

2. Днище

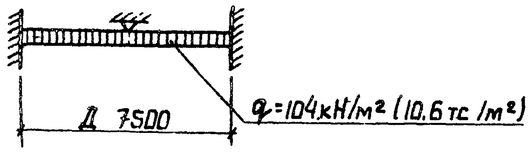

Грунты	Нагрузка от собственного веса (Постоянная)								Эксплуатационные нагрузки										Нагр. на тр. рыбы	
	Надземные части кН/м	Стены подзем. части кН/м	Перегородки кН/м	Перекрыт. на 0,000 кН/м²	Перекрыт. в грунт. кН/м²	Днища кН/м²	Тампонажа щебня кН/м	Тампонажа грунта, рыб кН/м	Постоянная: Основное давление грунта кН/м²		Временная: Пост. Кратковрем. Дополнит. давл. от нагр. на пов. кН/м²	Пост. Гидростат. давл. от грун. вод кН/м²	Пост. Гидростат. давления воды в насосной кН/м²	Временная: Трение тампон. грунта кН/м²	Давление на рыб. кН/м²	Давление в насосной кН/м²		
	$Q_н$	$Q_{ст}$	$Q_п$	q_1	$q_п$	$q_{дн}$	$T_{щ}$	$T_р$	$P_г$	$P_{г1}$	$P_{г2}$	P_w	P_h	$P_в'$	$T_н$	$T_т$	$P_т$	$P_в''$
Сухие	133,88	82,92	48,08	1,98	38,22	8,19	—	—	71,34	11,67	5,88	—	14,54	9,8	—	—	—	32,34
	(13,58)	(8,46)	(4,79)	(0,2)	(3,9)	(0,83)	—	—	(7,28)	(1,19)	(0,6)	—	(1,3)	(1,0)	—	—	—	(3,26)

В скобках даны размеры в тс

Ведомость ссылочных и прилагаемых документов

Обозначение	Наименование	Примечание
	Ссылочные документы	
3.901-5	Сальники набивные Ду50÷1400мм для пропуска труб через стены	
1.400-15 Вып.0.1	Унифицированные закладные изделия Железобетонные конструкции для крепления технологических коммуникаций и устройств	
	Прилагаемые документы	
902-1-81.83-КЖИ.	Изделия	Альбом IV
-КЖ ВМ1	Ведомость потребности в материалах для монолитных конструкций	Альбом VIII
-КЖ ВМ2	Ведомость потребности в материалах для сборных конструкций	

1. Для железобетонных конструкций марка бетона по водонепроницаемости принята В4; марка бетона по морозостойкости принята Мрз 100.

2. Сварку производить электродами Э42А, Э46А, Э42, Э46 по ГОСТ 9467-75, hшв=6мм, (кроме оговоренных)

3. Значение бокового давления грунта определены для суглинков с $\varphi=21°$

4. Временная погрузка на поверхности земли принята 9,8 кН/м² (1,0 тс/м²)

Привязан

Инв. N

ТП 902-1-81.83 - КЖ

Нач.отд.	Шейко		Канализационная насосная станция производительностью 35-230 м³/ч, напором 11-48 м	Стадия	Лист	Листов
Н.контр.	Сокольская			Р	1	16
Гл.спец.	Постников					
Рук.гр.	Мазалова		Общие данные	Госстрой СССР Союзводоканалниипроект Харьковский Водоканалпроект		
Вед.инж.	Однорал					
Инж.	Самойлова					

Инв.№ подл. | Подпись и дата | Взам.инв.№

Альбом IV

Типовой проект 902-1

План на отм. – 7,250

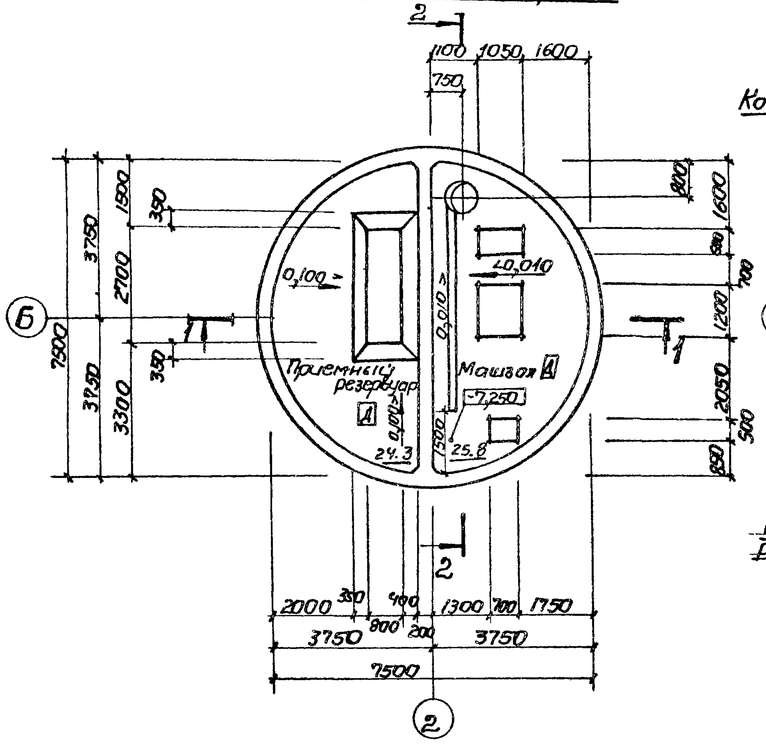

План на отм. -3,000; -4,200; -4,700

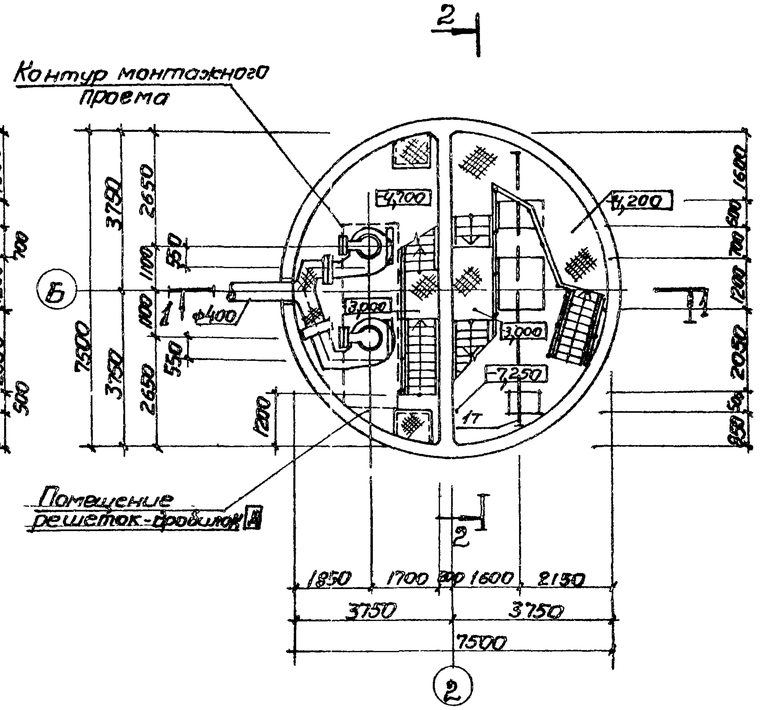

Основные строительные показатели.

Наименование	Ед. изм.	Кол.	Примечание
Общая площадь	$м^2$	80.2	
-на расчетную единицу	$м^2$	0.6	
Строительный объем	$м^3$	386.3	
-на расчетную единицу	$м^3$	2.9	Расчетная единица 130 $м^3$/ч

Разрез 1-1

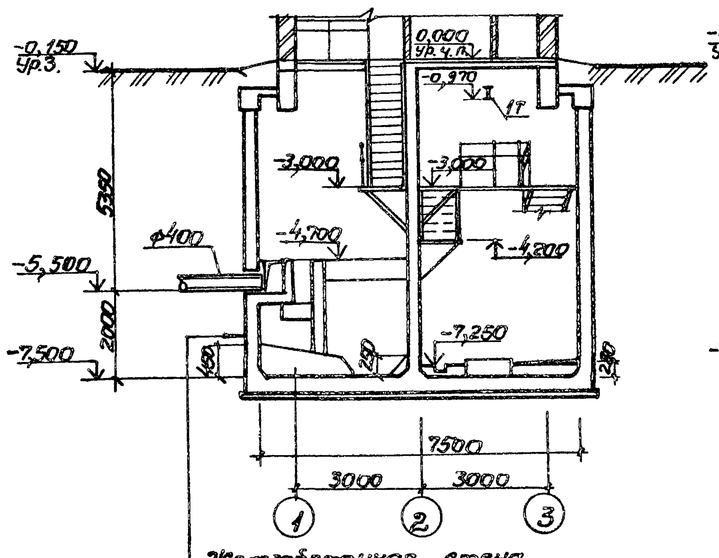

Железобетонная стена
Окрасочная гидроизоляция на основе эпоксидной смолы ЭД-20 (в приемном резервуаре) в 2 слоя
В остальных помещениях затирка цементным раствором состава 1:2

Разрез 2-2

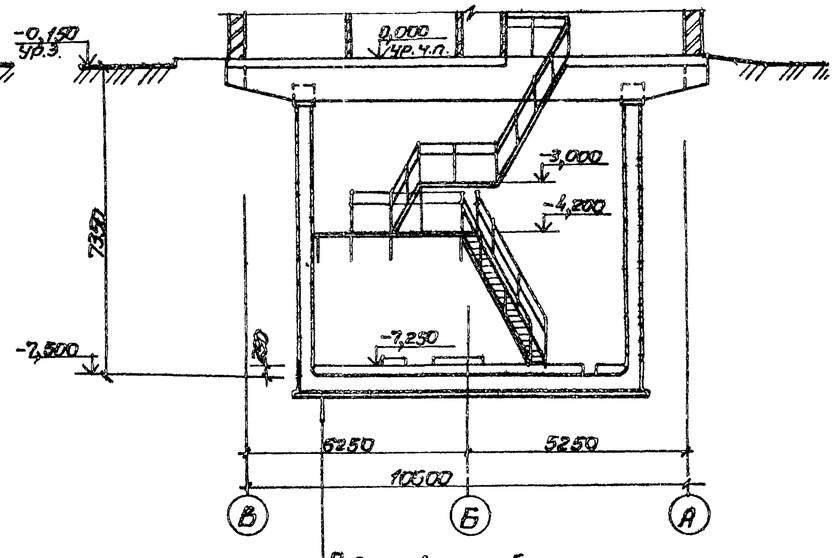

Подготовка из бетона марки М 50 δ=100 мм
Железобетонное днище

Согласовано			
ДТГ ВИК-2	Норыскина		
Группа КЖС	Обнорал		
Взам. инв.			
Подпись и дата			
Инв. № подл.			

Привязан			
Инв. №			

Нач. отд.	Шейко		
Гл. контр.	Сокольская		
Гл. спец.	Власенко		
Рук. гр.	Юрьева		
Ст. арх.	Шакарик		
Инж.	Шевляков		

ТП 902-1- -КЖС

	Стадия	Лист	Листов
Канализационная насосная станция производительностью 35-230 $м^3$/ч напором 11-48 м.	Р	2	
Планы на отм. -3,000; -4,200; -4,700; -7,250. Разрезы 1-1; 2-2	Госстрой СССР Союзводоканалпроект Харьковский Водоканалпроект		

Альбом IV

Типовой проект 902-1-81.83

1-1

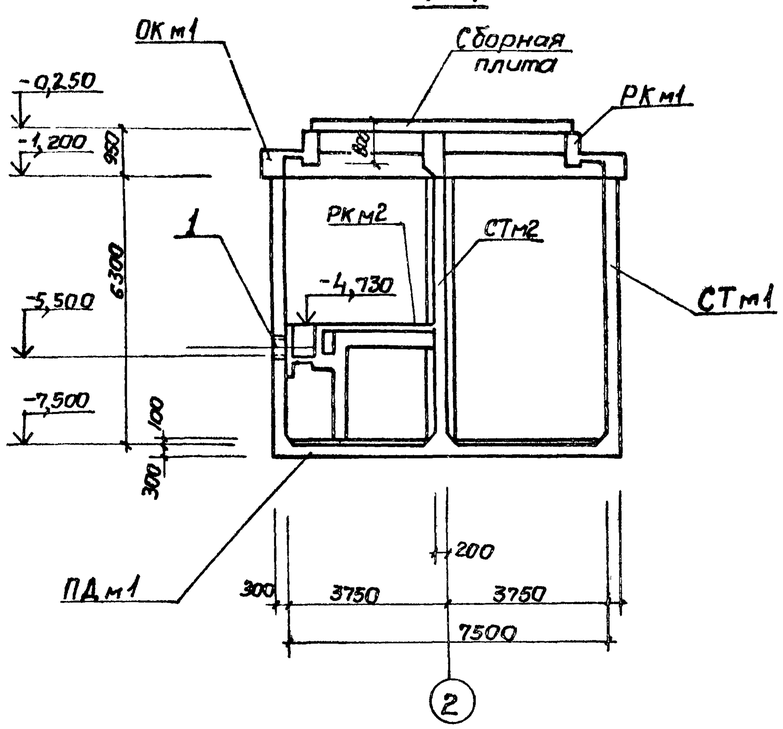

2-2

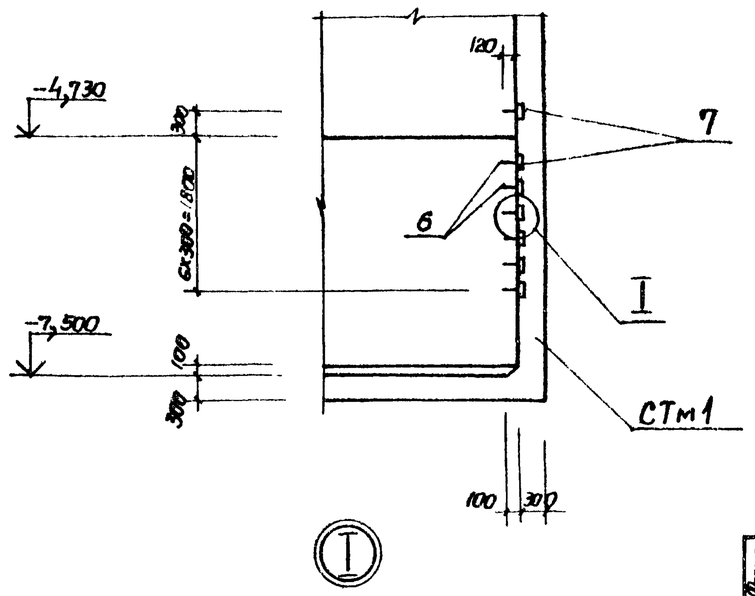

План расположения элементов подземной части

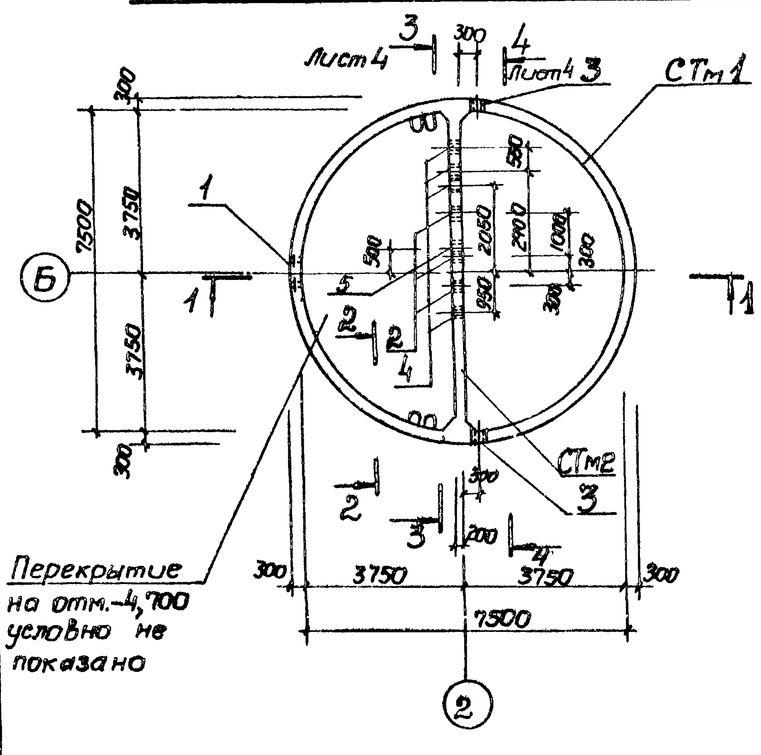

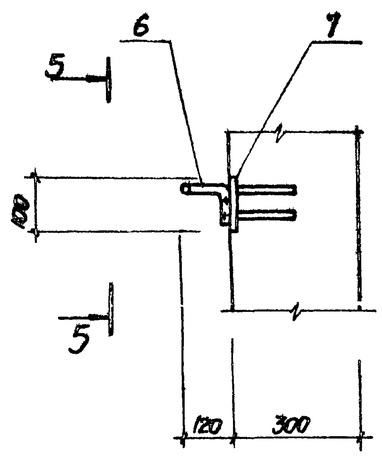

5-5

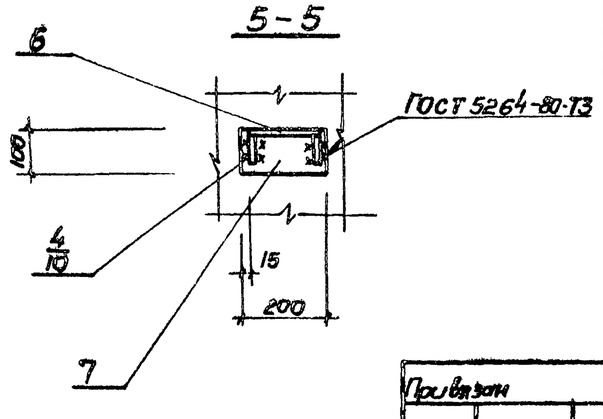

Спецификация к схеме расположения элементов подземной части

Марка	Обозначение	Наименование	Кол.	Масса кг	Примечание
ОК м1	лист 9	Обвязочное кольцо монолитное ОК м1	1		Альб. III
РК м1	лист 4	РК м1 Перекрытие на отм 0,000	1		Альб. III
РК м2	лист 11	РК м2 Перекрытие на отм -4,700	1		
СТ м1	лист 4	Стена СТ м1	1		
СТ м2	лист 6	Стена СТ м2	1		
ПД м1	лист 8	Плита днища ПД м1	1		
		Изделия соединительные			
МС1	902-1-8183-КЖИ-МС1	МС1	5		
МС2	-МС2	МС2	11		

Спецификация стен СТ м1, СТ м2 (начало)

Формат	Зона	Поз.	Обозначение	Наименование	Кол. на СТ м1	Кол. на СТ м2		Примечание
				Сборочные единицы				
		1	3.901-5	Сальник Ду400 l=300	1			
		2	3.901-5	Сальник Ду150 l=200		3		
		3	3.901-5	Сальник Ду200 l=300	2			
		4	3.901-5	Сальник Ду50 l=200		4		
		5	3.901-5	Сальник Ду100 l=200		1		
				Изделия закладные				
		6	1.400-15, вып. I 810	Мн 801	14			
		7	1.400-15, вып. I 420-14	Мн 107-3	14			
		8	1.400-15, вып. I 130-25	Мн 121-2	7			
		9	1.400-15, вып. I 120-32	Мн 110-3	7			
		10	1.400-15, вып. I 120-45	Мн 112-4	46			
		11	1.400-15, вып. I 130-46	Мн 124-5	9			
		12	1.400-15, вып. I 110-01	Мн 101-3	9			
		13	1.400-15, вып. I 140-08	Мн 128-3	пм 7,9			

продолжение см. лист 7

Согласовано
Зч. К-2 Чернышев

Взам. инв. №
Подпись и дата
Инв. № подл.

Привязан
Инв. №

Нач. отд.	Шейко	
Н. контр.	Сокольская	
Гл. спец.	Постников	
Рук. гр.	Мезалова	
Вед. инж.	Одинцов	
Инж.	Рукас	

ТП 902-1-81.83-КЖ

Канализационная насосная станция производительностью 35-230 м³/ч напором 11-48 м

Схема расположения элементов подземной части

Стадия	Лист	Листов
Р	3	

Госстрой СССР Союзводоканалниипроект Харьковский Водоканалпроект

19305-01 6

Альбом IV

Типовой проект 902-1-81.83

СТм1 (развертка)

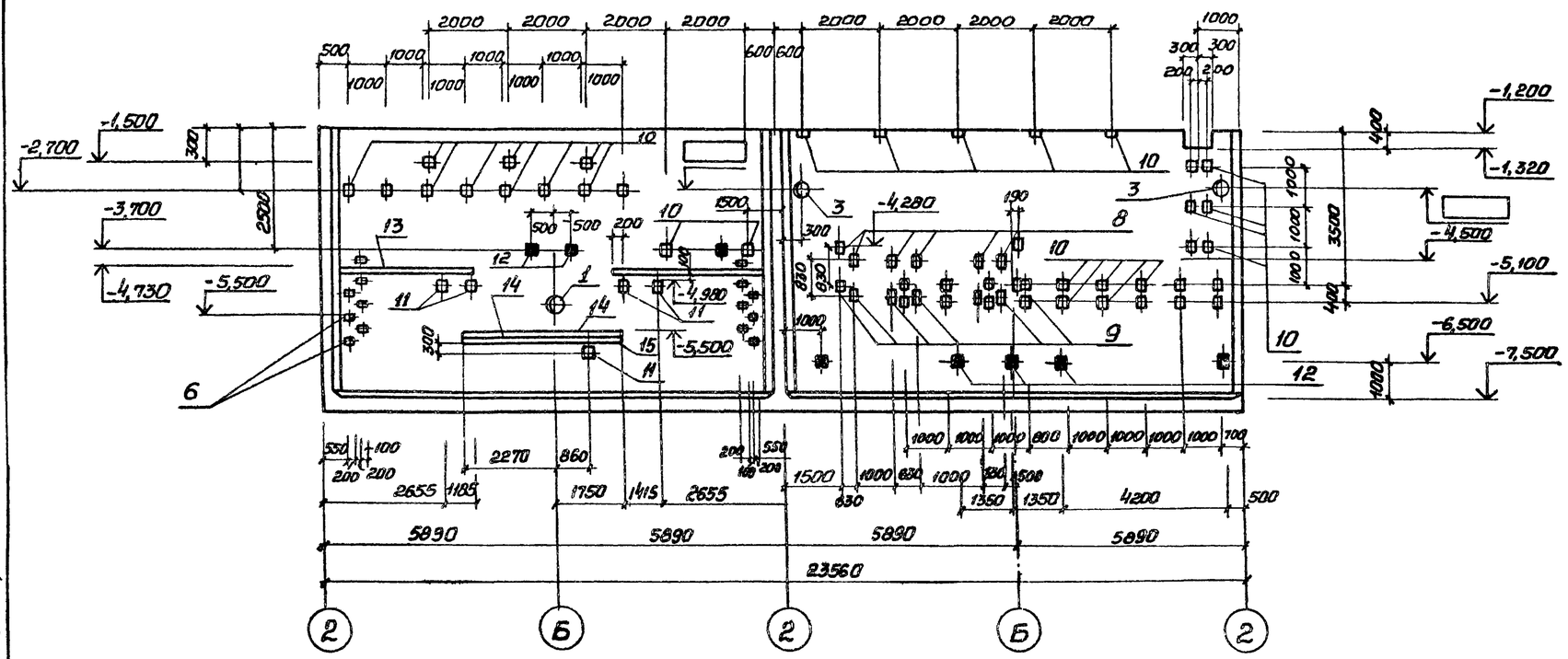

СТм2

Вид 3-3. Лист3

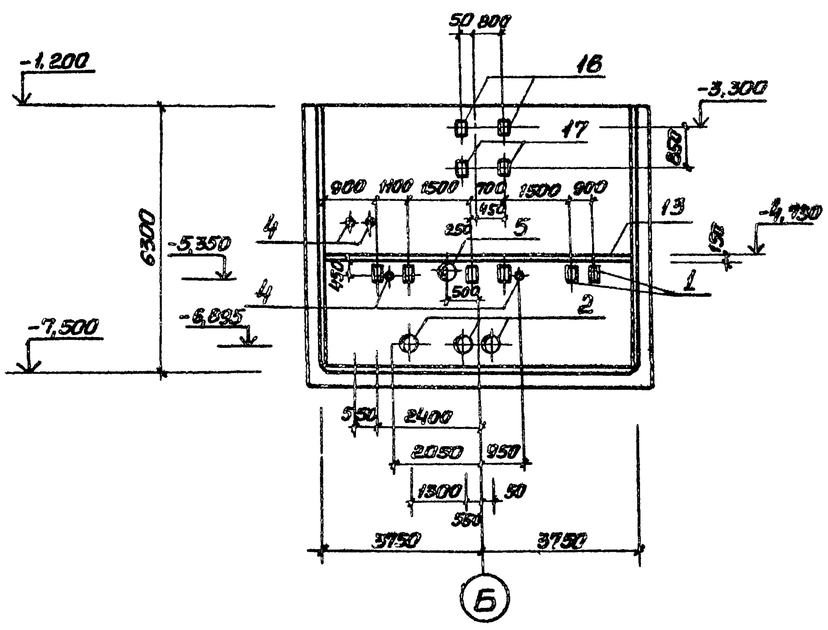

СТм2

Вид 4-4. Лист3

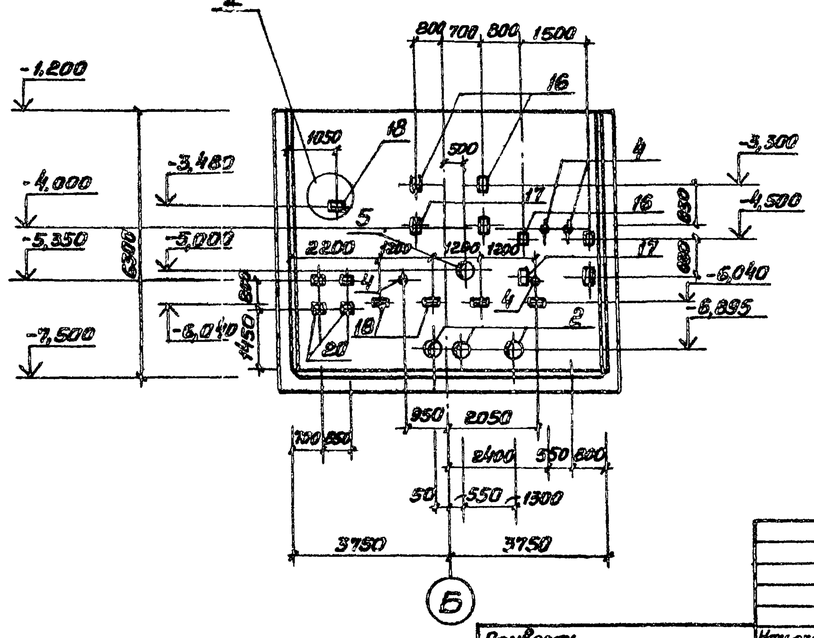

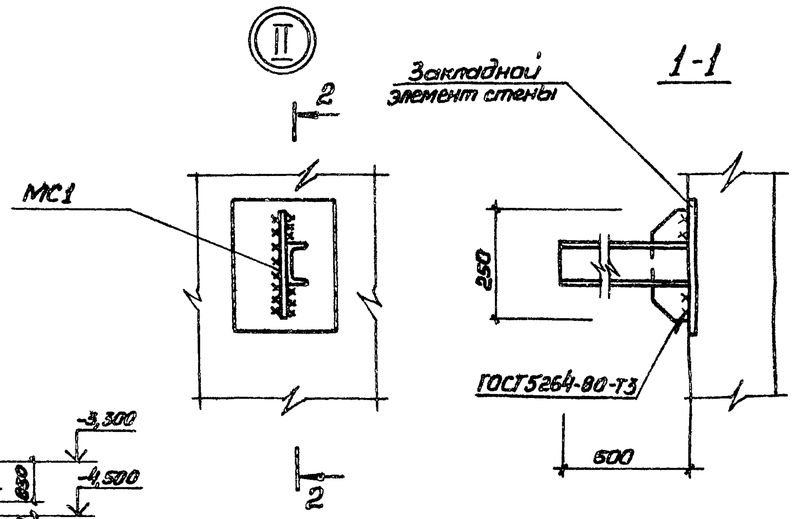

Закладные изделия (зачерненные) приварить к горизонтальной арматуре стен.

Привязан					ТП902-1-81.83 -КЖ		
	Нач.отд.	Шейко		Канализационная насосная станция производительностью 35,280 м³/ч напором 11-48 м	Стадия	Лист	Листов
	Н.контр.	Соколовская			Р	4	
	Гл.спец.	Постников					
	Рук.гр.	Мазанова		Стены СТм1, СТм2 Общий вид	Госстрой СССР Харьковский Водоканалпроект		
	Вед.инж.	Ананян					
Инв.№	Инж.	Рукас					

Инв.№ подл. | Подпись и дата | Взам.инв.№

19305-01 7

Типовой проект 902-1-81.83 Альбом IV

СТм1
Схема армирования

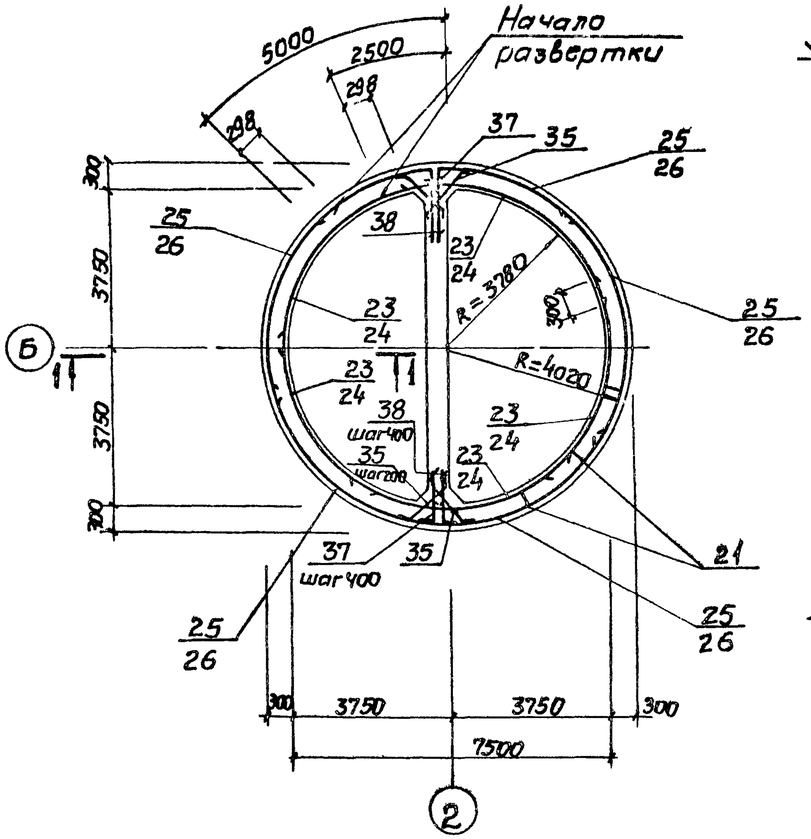

1-1

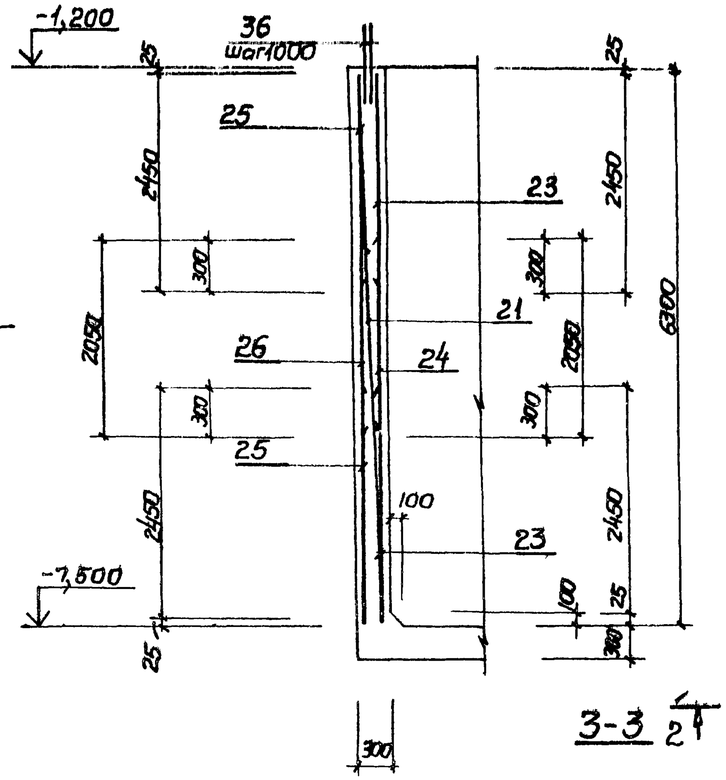

Схема расположения выпусков

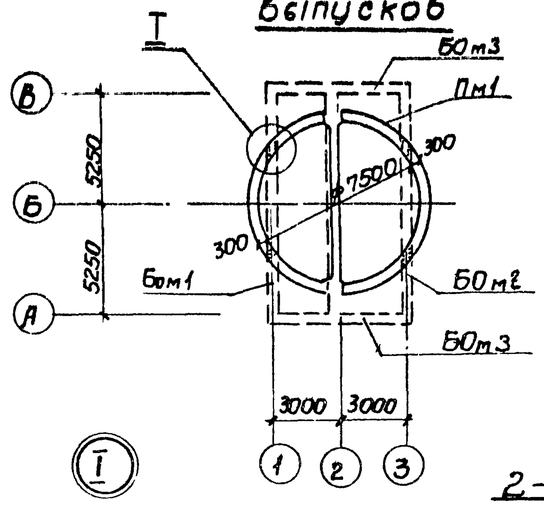

2-2

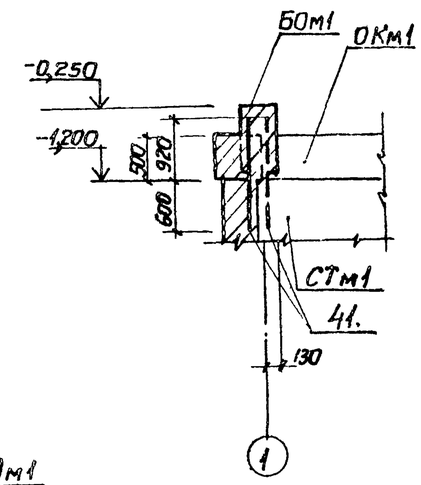

3-3

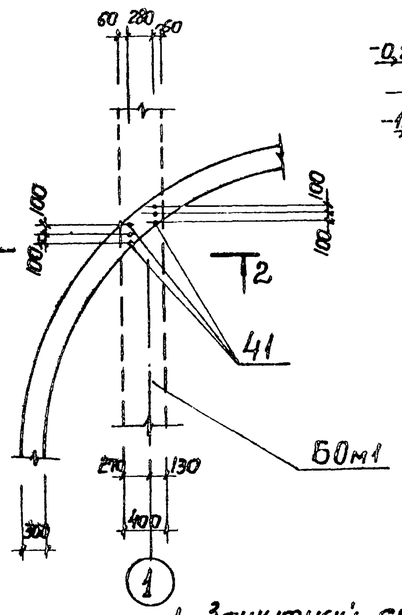

Развертка внутренних сеток по R 3780

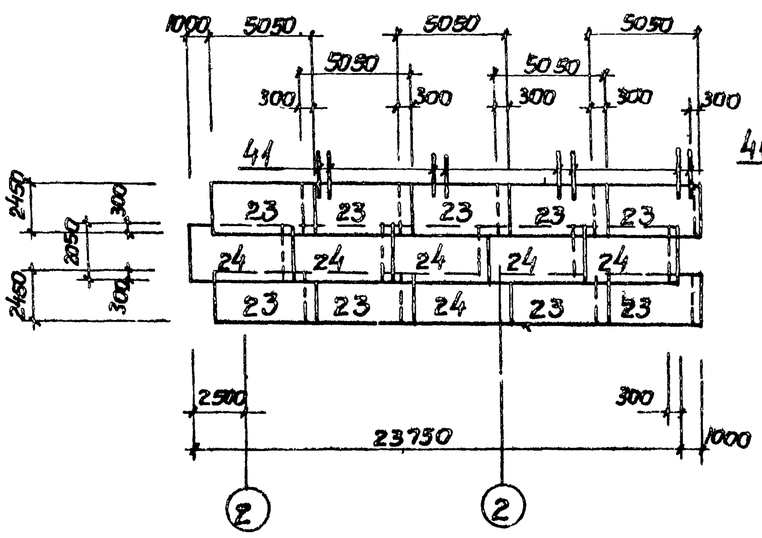

Развертка наружных сеток по R 4020

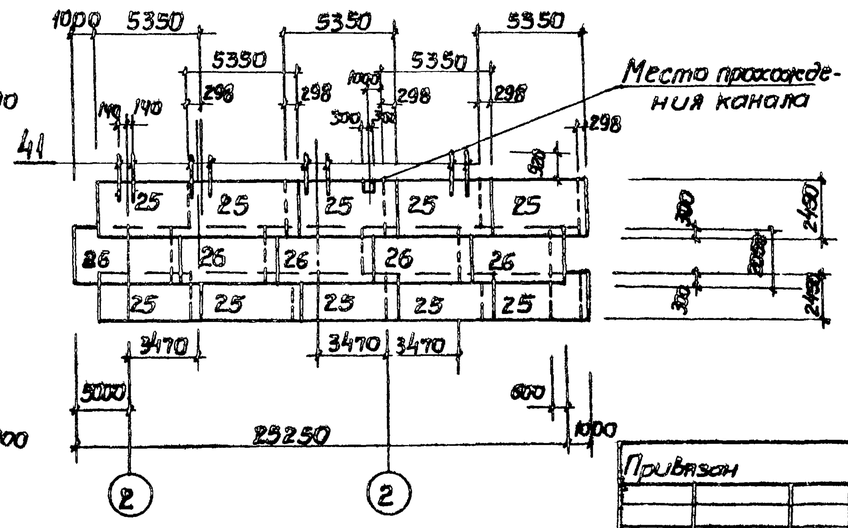

1. Защитный слой для рабочей арматуры принят 30 мм.
2. Арматурные выпуски поз. 41 связать с сетками поз. 23; 24; 25; 26 вязальной проволокой
3. Сетки в местах отверстий разрезать и отогнуть в плоскости конструктивного элемента.

Привязан				ТП 902-1-81.83-КЖ			
				Канализационная насосная станция производительностью 35-230 м³/ч напором 11-48м	Стадия	Лист	Листов
					Р	5	
Инв №	Нач.отд. Шейка; Н.контр. Соколенко; Гл.спец. Поспелова; Рук.гр. Мазалова; Вед.инж. Одинцов; Инж. Рукас			СТм1. Схема армирования	Госстрой СССР Харьковский водоканалпроект		

19305-01 8

Инв.№ | Подпись и дата | Взам.инв.№

Типовой проект 902-1-81.83 Альбом IV

СТм2
Схема армирования

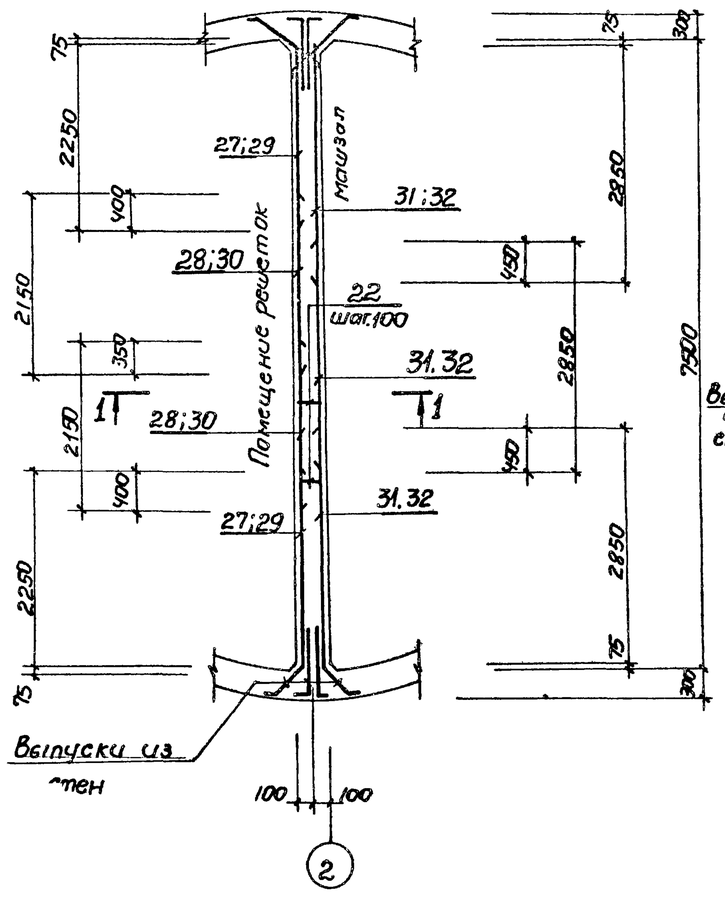

СТм2
Раскладка сеток

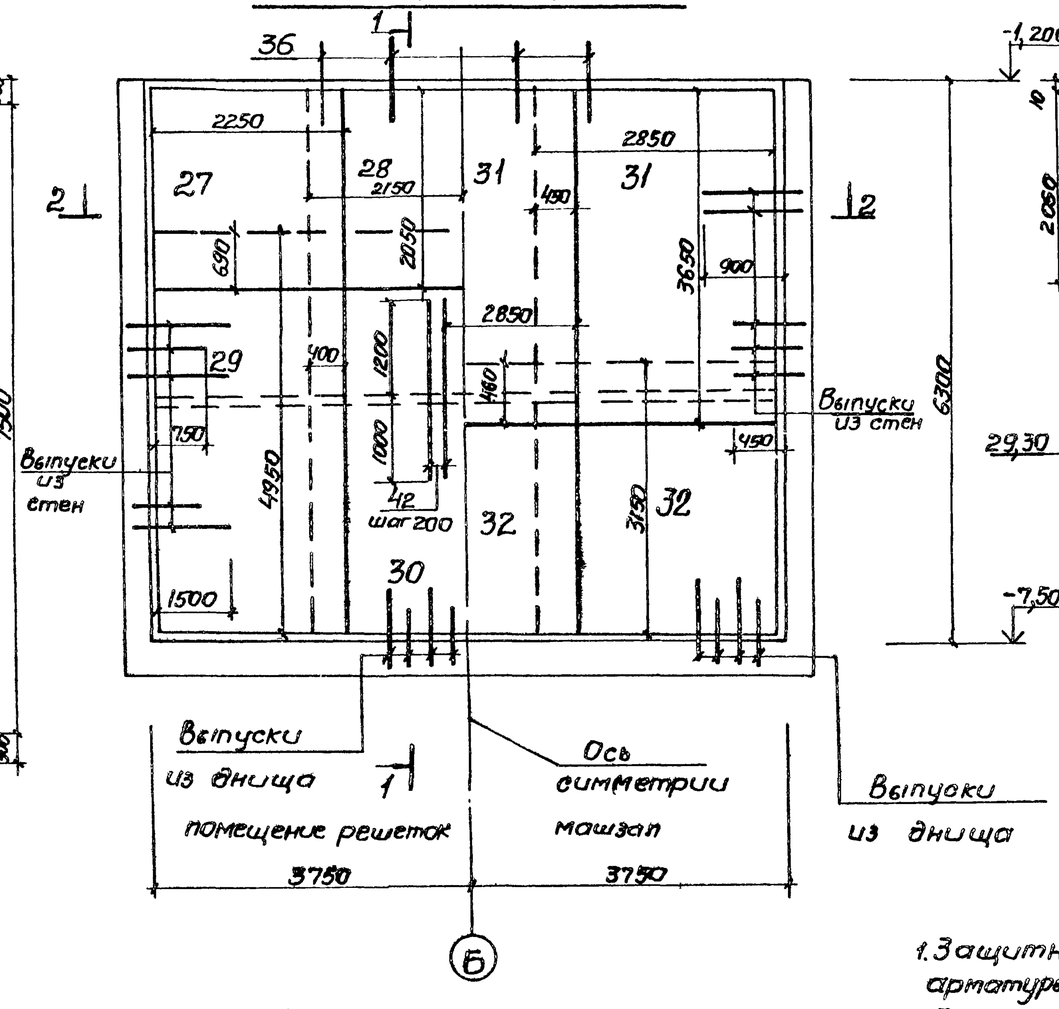

1 - 1

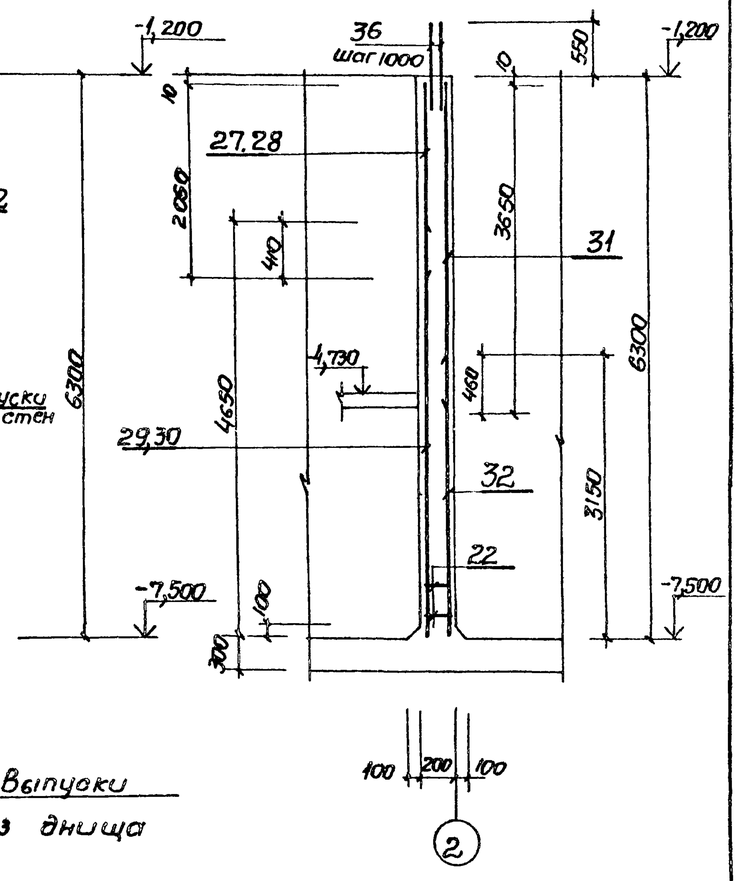

1. Защитный слой бетона для рабочей арматуры - 25 мм.
2. Арматурные выпуски поз. 42 связать с сетками поз. 27, 31, 32 вязальной проволокой

Деталь армирования вокруг сальника

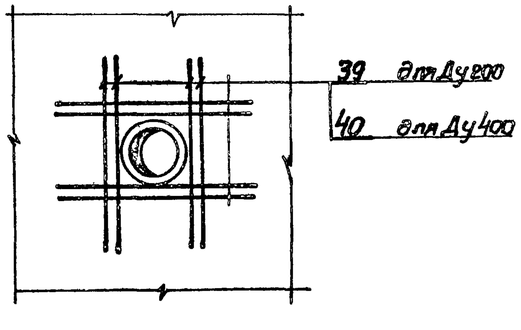

Ведомость деталей

Поз.	Эскиз
37	150 700
38	150 1150
35	150 750 150

Привязан				Нач.отд. Шейко		ТП 902-1-81.83-КЖС	
				Н.контр. Сокольский			
				Гл.спец. Третников			
				Рук.гр. Мазалова			
				Вед.инж. Однорал			
Инв.№				Инж. Рукос		Канализационная насосная станция производительности 35-230 м³/ч напором 11-48 м	Стадия Р / Лист 6 / Листов
						СТм2 Схема армирования	Госстрой СССР Союзводоканалниипроект Харьковский Водоканалпроект

Инв.№ подл. | Подпись и дата | Взам.инв.№

Ведомость расхода стали на элемент, кг

Марка элемента	Изделия арматурные										Изделия закладные							
	Арматура класса										Арматура класса							
	А-III ГОСТ 5781-82						А-I ГОСТ 5781-82				А-I ГОСТ 5781-82			А-III ГОСТ 5781-82				
	ф8	ф10	ф12	ф14	ф16	Итого	ф6	ф8	ф10	Итого	ф16		Итого	ф8	ф10	ф12	Итого	
СТм1	487.5	147.4	257.6	25.6	358.4	2276.5	44.2		89.6	133.8	10.0		10.0	18.0	12.4	79.0	109.4	
СТм2	67.9	112.7	156.4			337.0	135.9	142.4		278.3				2.0	7.0	6.0	15	

Изделия закладные																	
Прокат марки																	
Вст3кп2 ГОСТ 103-76											Вст3кп2-1 ГОСТ 82-70*						
-100х6	-50х8	-200х8	-40х8	-100х8	-150х8	-60х6	-50х10	-150х6		Итого	-250х8	-250х6				Итого	
30	6	17.6	4	12.2	70	2	40	60		241.8	40	50				90	
		23	20	10	6		80	50		117	80					80	

Изделия закладные												Общий расход
Прокат марки											Всего	
Вст3кп2-1 Гост 82-70*			Вст3кп2 ГОСТ 8732-78*									
δ10		Итого	Тр121х4	Тр63х5	Тр245х7	Тр530х7	Тр299х8	Итого				
9.9		9.9				27.1	34.4	61.5			522.6	2932.9
			9.2	4.0	24.6			37.8			249.8	865.1

*Поз. 35, 37, 38 см. ведомость деталей

Спецификация стен СТм1, СТм2 (окончание)

Формат	Зона	Поз.	Обозначение	Наименование	Кол. на изд.		Примечание
				Изделия закладные			Масса, кг
		14	1400-15 вып.I 140-26	МН131-3	п.м. 4.02		
		15	1400-15 вып.I 140-02	МН127-3	п.м. 4.02		
		16	1400-15 вып.I 130-29	МН127-6		6	
		17	1400-15 вып.I 120-35	МН110-6		6	
		18	1400-15 вып.I 130-47	МН124-6		17	
		19	1400-15 вып.I 140-11	МН128-6		п.м. 7.5	
		20	1400-15 вып.I 120-47	МН112-6		4	
				Сборочные единицы			
Л4		21	ТП902-1-81.83-КЖИ-Кр1, Кр2	Каркас плоский Кр1	23		
Л4		22	-Кр1, Кр2	Кр2		7	
				Сетка арматурная			
		23	ГОСТ 23279-78	С $\frac{8АIII-200}{8АIII-200}$ 5050х2450 $\frac{25}{25}$	10		
		24	ГОСТ 23279-78	С $\frac{8АIII-200}{8АIII-200}$ 5050х2050 $\frac{25}{25}$	5		
		25	ГОСТ 23279-78	С $\frac{8АIII-200}{8АIII-200}$ 5350х2450 $\frac{75}{75}$	10		
		26	ГОСТ 23279-78	С $\frac{8АIII-200}{8АIII-200}$ 5350х2050 $\frac{75}{75}$	5		
		27	ГОСТ 23279-78	С $\frac{8АI-200}{6АI-200}$ 2250х2050 $\frac{25}{25}$		2	
		28	ГОСТ 23279-78	С $\frac{8АI-200}{6АI-200}$ 2150х2050 $\frac{25}{25}$		2	
		29	ГОСТ 23279-78	С $\frac{8АI-200}{6АI-200}$ 2250х4950 $\frac{75}{75}$		2	
		30	ГОСТ 23279-78	С $\frac{6АI-200}{6АI-200}$ 2150х4650 $\frac{75}{75}$		2	
		31	ГОСТ 23279-78	С $\frac{8АIII-200}{6АI-200}$ 2850х3650 $\frac{25}{25}$		3	
		32	ГОСТ 23279-78	С $\frac{6АI-200}{10АIII-200}$ 2850х3150 $\frac{75}{75}$		3	
				Детали			
Б4		36		ф10А-III ГОСТ 5781-82, ℓ=1100	50	36	0.7
Б4		35*		ф10А-I ГОСТ 5781-82 ℓ=1200	128		0.7
Б4		37*		ф10А-III ГОСТ 5781-82 ℓ=850	68		0.5
Б4		38*		ℓ=1300	68		0.8
Б4		39		ф14А-III ГОСТ 5781-82, ℓ=1240	8		1.5
Б4		40		ℓ=1440	8		1.7
Б4		41		ф10А-III ГОСТ 5781-82, ℓ=1700	24		1.0
Б4		42		ф12А-III ГОСТ 5781-82 ℓ=2200		39	2.0
				Материалы			
				Бетон марки М200	4744	11.5	м³
					СТм1	СТм2	

Типовой проект 902-1-81.83

Альбом 4 лист 2

Инв. № подл. | Подпись и дата | Взам. инв. №

Привязан

Инв. №

Нач.отд.	Шейко	
Н.контр.	Сокольская	
Гл.спец.	Постников	
Рук.гр.	Маталова	
Гл.инж.	Одинарин	
Инж.	Рукав	

ТП902-1-81.83-КЖС

Канализационная насосная станция производительностью 35-230 м³/ч, напором 11-48 м

Стадия: Р | Лист: 7 | Листов:

Стены СТм1, СТм2. Спецификация

Госстрой СССР Союзводоканалниипроект Харьковский Водоканалпроект

Альбом IV

Типовой проект 902-1-81.83

Вид 1-1

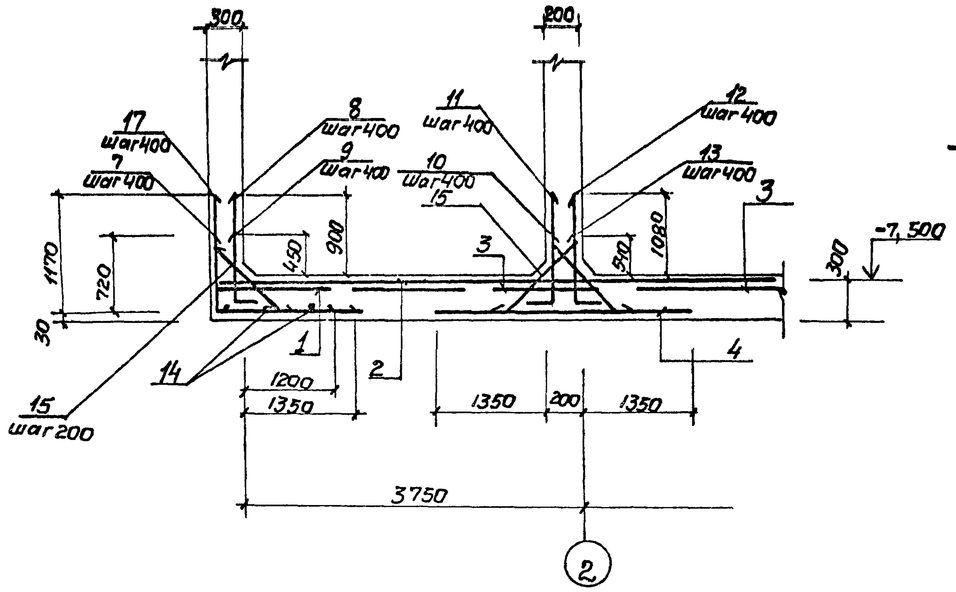

2-2

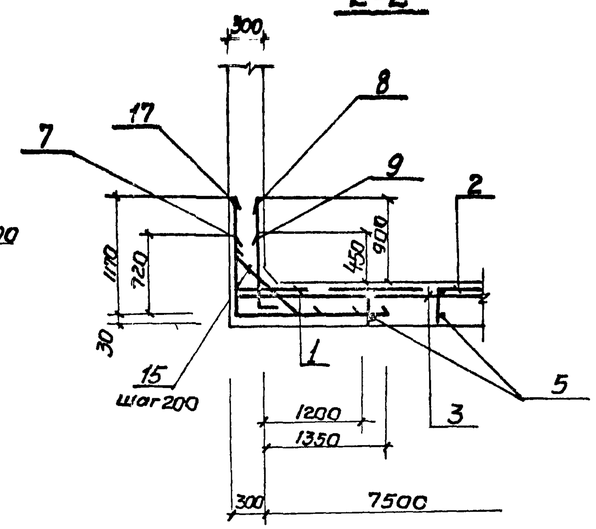

Схема расположения выпусков

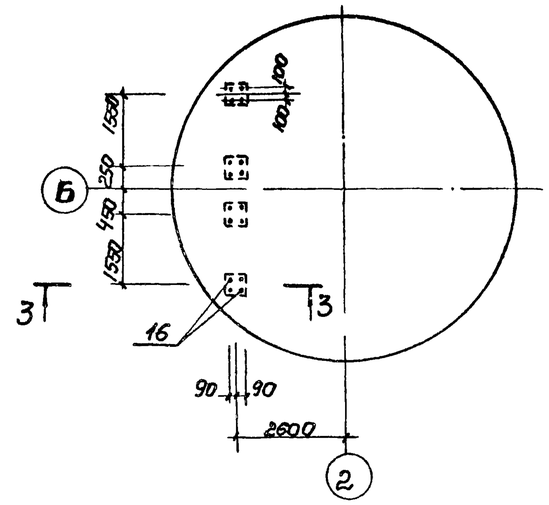

Схема расположения нижней арматуры

Нижняя зона | Верхняя зона

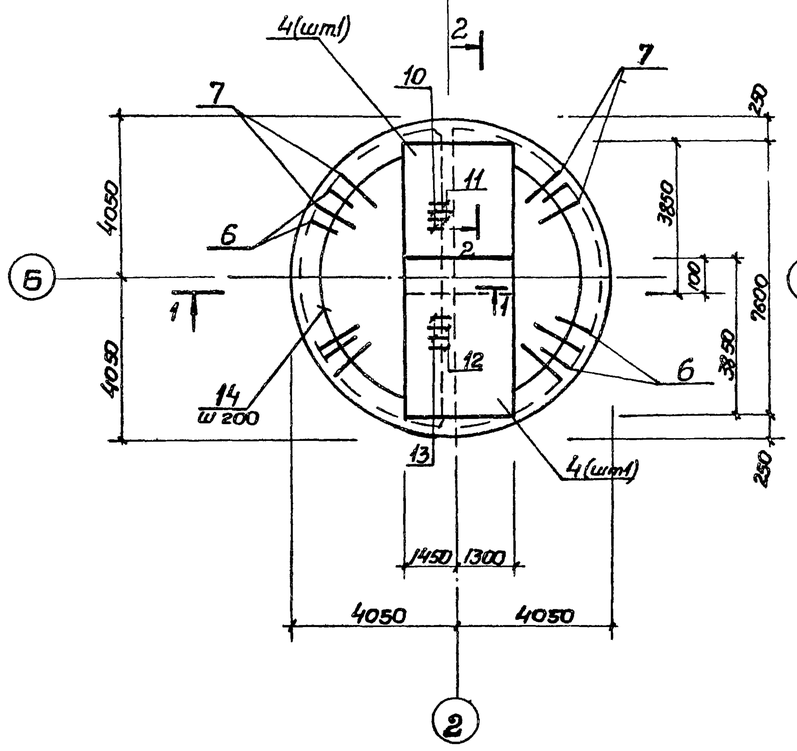

Схема расположения верхней арматуры

Верхняя зона | Нижняя зона

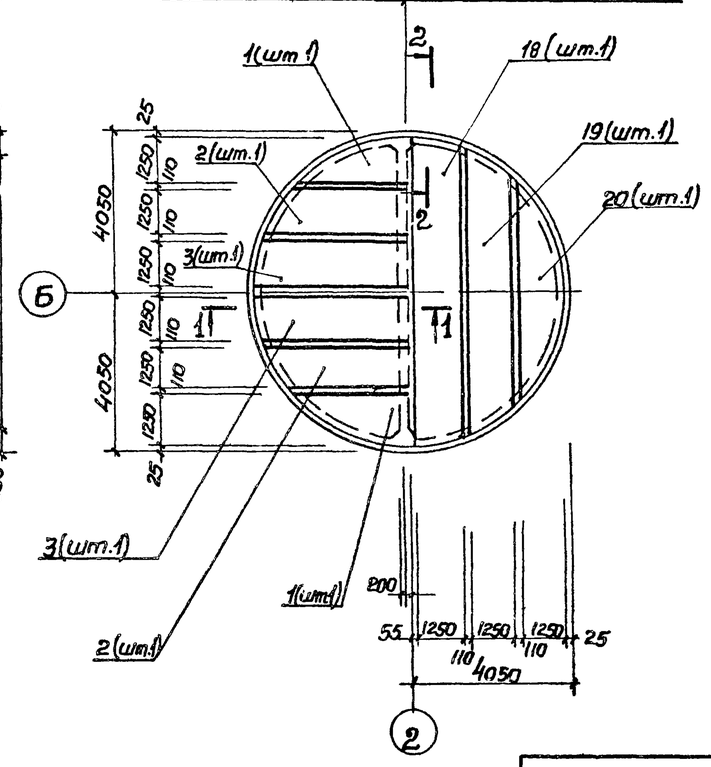

3-3

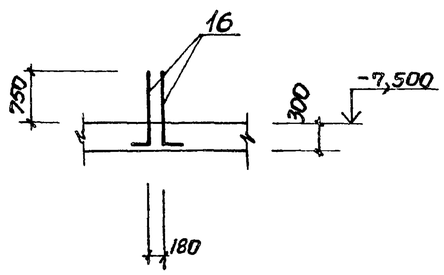

1. Шаг стержней 7,8,9,15,17 взят по радиусу R=3750.
2. Защитный слой бетона для рабочей арматуры принят: для нижней-35мм, для верхней-25мм.

Привязан	Нач.отд.	Шейко		ТП 902-1-81.83-КЭС			
	Н.контр.	Сокальская		Канализационная насосная станция производительностью 35-230 м³/ч напором 11-48 м	Стадия	Лист	Листов
	Гл.спец.	Постников			Р	8	
	Рук.гр.	Мазалова		Плита днища ПД м1. Общий вид и схема армирования	Госстрой СССР Союзводоканалниипроект Харьковский Водоканалпроект		
Инв.№	Вед.инж.	Однорал					
	Инж.	Рукас					

19305-01 11

Инв.№ подл. | Подпись и дата | Взам.инв.№

Схема расположения каркасов днища

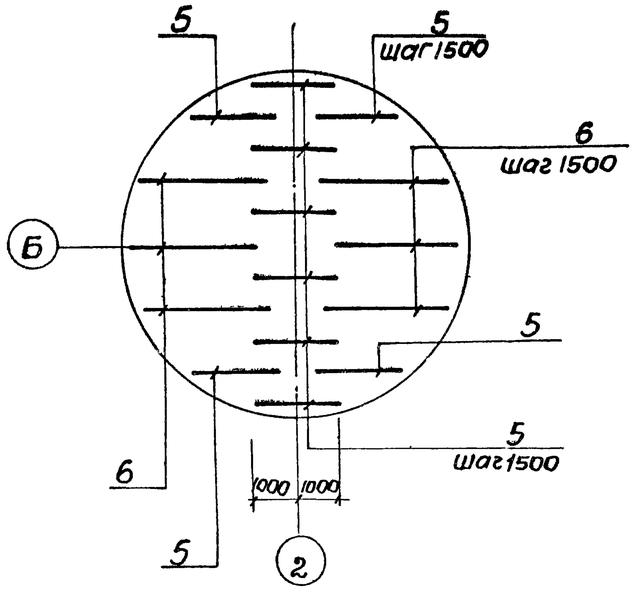

Раскрой сеток

поз. 2

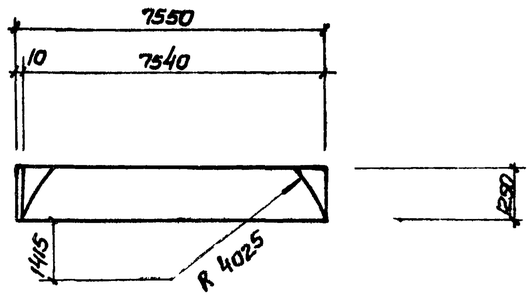

поз. 3

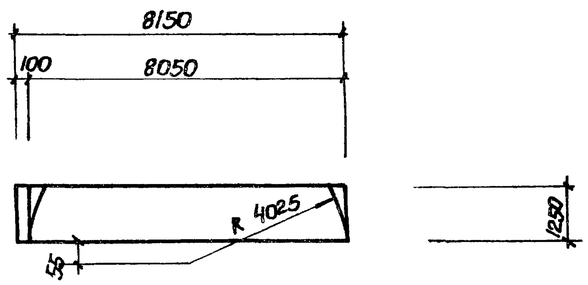

Поз 1

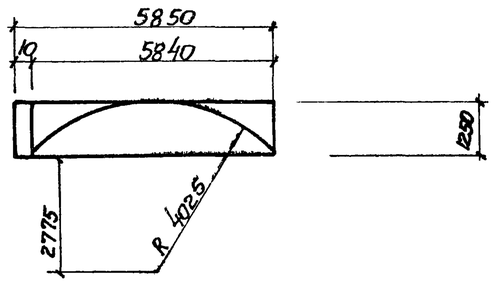

Спецификация к ПДм1

Формат	Зона	Поз.	Обозначение	Наименование	Кол.	Примечание
						Масса, кг
				Сборочные единицы		
				Каркас плоский		
А4		5	902-1 -КЖСИ-Кр3, Кр4	Кр3	10	
А4		6	-КР3, КР4	Кр4	6	
				Сетка арматурная		
		1	ГОСТ 23279-78	$C\ \frac{10AIII-200}{6AI-600}\ 1250\times5850\ \frac{25}{25}$	2	
		2	ГОСТ 23279-78	$C\ \frac{25AIII-200}{8AI-600}\ 1250\times7550\ \frac{75}{75}$	2	
		3	ГОСТ 23279-78	$C\ \frac{25AIII-200}{8AI-600}\ 1250\times8150\ \frac{75}{75}$	2	
		4	ГОСТ 23279-78	$C\ \frac{6AI-600}{25AIII-200}\ 2850\times3850\ \frac{25}{25}$	2	
		18	ГОСТ 23279-78	$C\ \frac{8AI-200}{6AI-600}\ 1250\times8150\ \frac{75}{75}$	2	
		19	ГОСТ 23279-78	$C\ \frac{8AI-200}{6AI-600}\ 1250\times7550\ \frac{75}{75}$	2	
		20	ГОСТ 23279-78	$C\ \frac{8AI-200}{6AI-600}\ 1250\times5850\ \frac{25}{25}$	2	
				Детали		
Б4		7*		ф 18А-III ГОСТ 5781-82 ℓ=2190	60	4,4
Б4		8*		ф8А-I ГОСТ 5781-82, ℓ=1270	60	0,5
Б4		9*		ф8А-II ГОСТ 5781-82; ℓ=820	60	0,3
Б4		10*		ф14А-III ГОСТ 5781-82 ℓ=128	20	1.5
Б4		11*		ф14А-III ГОСТ 5781-82 ℓ=1820	20	2,2
Б4		12*		ф8А-I ГОСТ 5781-82 ℓ=1850	20	0.7
Б4		13*		ф8А-I ГОСТ 5781-82 ℓ= 960	20	0,4
Б4		14		ф8А-I ГОСТ 5781-82	п.м 150	0,4
Б4		15*		ф8А-I ГОСТ 5781-82 ℓ=1250	200	.0,5
Б4		16*		ф16А-III ГОСТ 5781-82 ℓ= 1360	16	2.1
Б4		17*		ф 18А-III ГОСТ 5781-82 ℓ=2500	60	5.0
				Материалы		
				Бетон марки М200	15,45	$м^3$

* Поз. 7–13; 15–17 -см. ведомость деталей

Ведомость деталей

Поз.	Эскиз
7	720 — 1470
8	100 — 1170
9	100 — 720
10	470 — 810
11	470 — 1350
12	150 — 1350
13	150 — 810
17	1440 — 1620
15	150 — 750 — 150
16	340 — 1020

Ведомость расхода стали на элемент, кг

Марка элемента	Изделия арматурные											Общий расход
	Арматура класса											
	А-I					А-III						
	ГОСТ 5781-82											
	ф6	ф8	ф10		Итого	ф10	ф14	ф16	18	ф25	Итого	
ПДм1	45,9	385,8	60,0		491,7	50,5	74,0	33,6	326,4	994,4	1478,9	1970,6

Альбом IV

Типовой проект 902-1-81.83

Инв. № подл. | Подпись и дата | Взам. инв. №

Привязан

Инв. №

Нач. отд.	Шейко	
Н. контр.	Сокольская	
Гл. спец.	Пастников	
Рук. гр.	Мазалова	
Вед. инж.	Однорал	
Инж.	Рукас	

ТП 902-1-81.83-КЖС

Канализационная насосная станция производительностью 35–230 $м^3/ч$, напором 11–48 м

Плита днища ПДм1. Схема расположения каркасов. Спецификация

Стадия	Лист	Листов
Р	9	

Госстрой СССР Союзводоканалниипроект им. Сергеевского Водоканалпроект

19305-01 12

Альбом IV

Типовой проект 902-1-81.83

РКм2

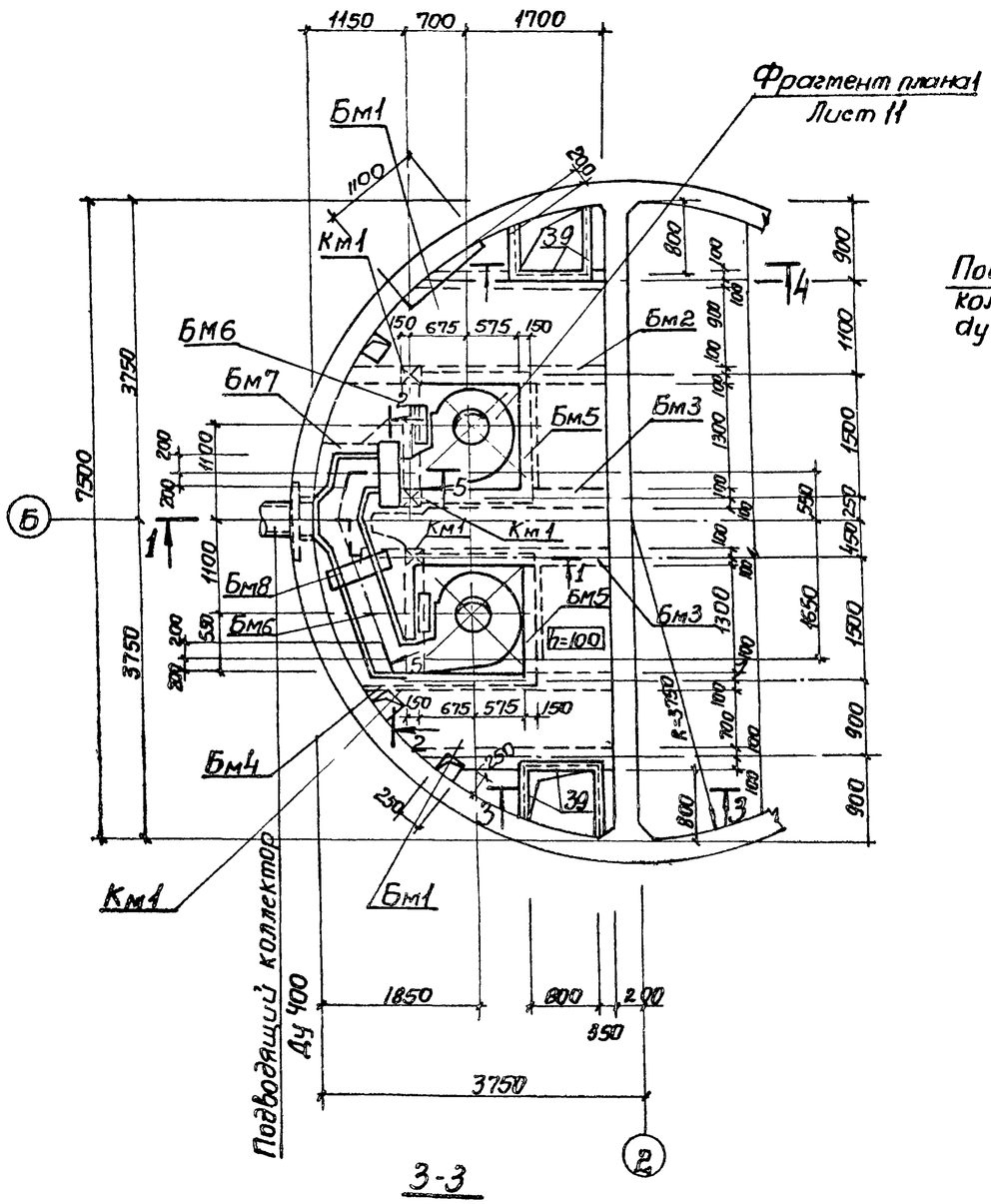

1-1

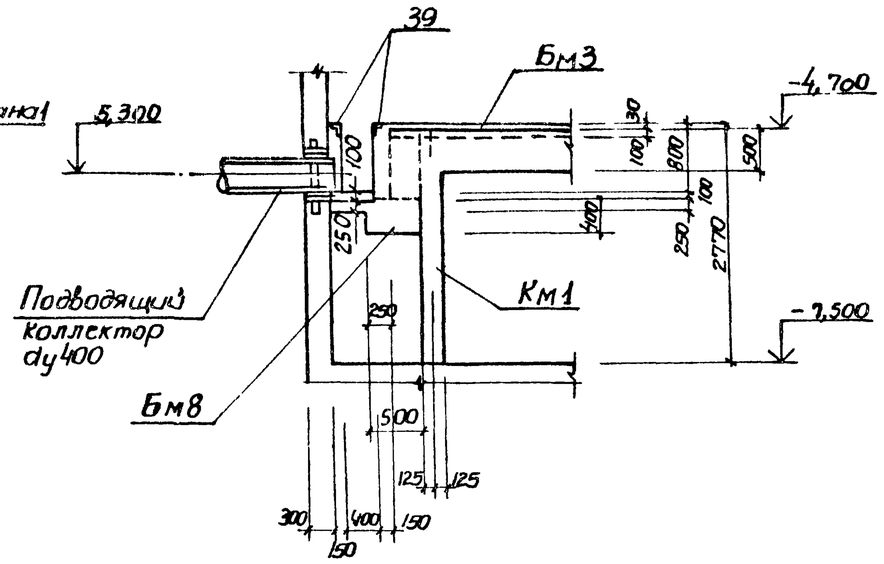

2-2

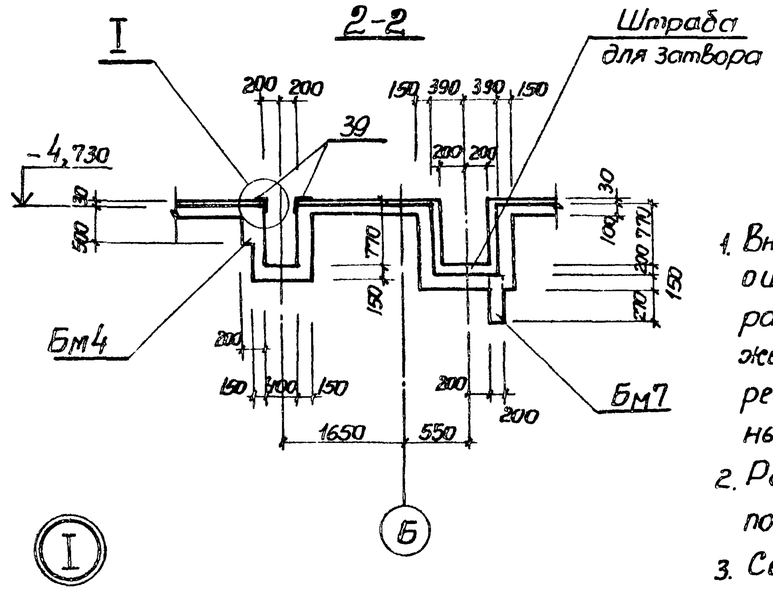

1. Внутренние поверхности лотков оштукатурить цементно-песчаным раствором состава 1:2 δ=20мм с железнением. На участке установки решеток стены затереть цементным раствором.
2. Рамы щитовых затворов установить по механическим чертежам.
3. Сечение 5-5 см. лист 11

3-3

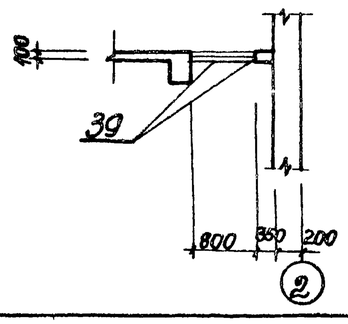

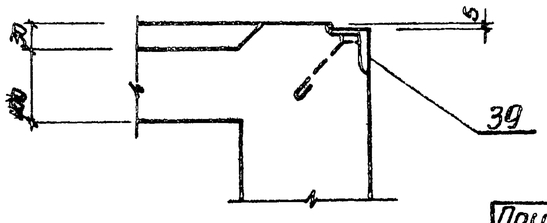

Согласовано

Взам. инв №

Подпись и дата

Инв. № подл.

Привязан

Инв №

Нач.отд.	Шейка		
Н.контр.	Соколовский		
Гл.спец.	Постников		
Рук.гр.	Мазалова		
Вед.инж.	Однорал		
Инженер	Филлитова		

ТП902-1-81.83-КЖС

Канализационная насосная станция производительностью 35-230 м³/ч, напором 11-48 м.

Перекрытие на отм -4,700 РКм2. Схема расположения (начало)

Стадия	Лист	Листов
Р	10	

Госстрой СССР Союзводоканалпроект Харьковский водоканалпроект

1920.5-01 13

Альбом IV

Типовой проект 902-1 81.83

Фрагмент плана 1 Лист 10

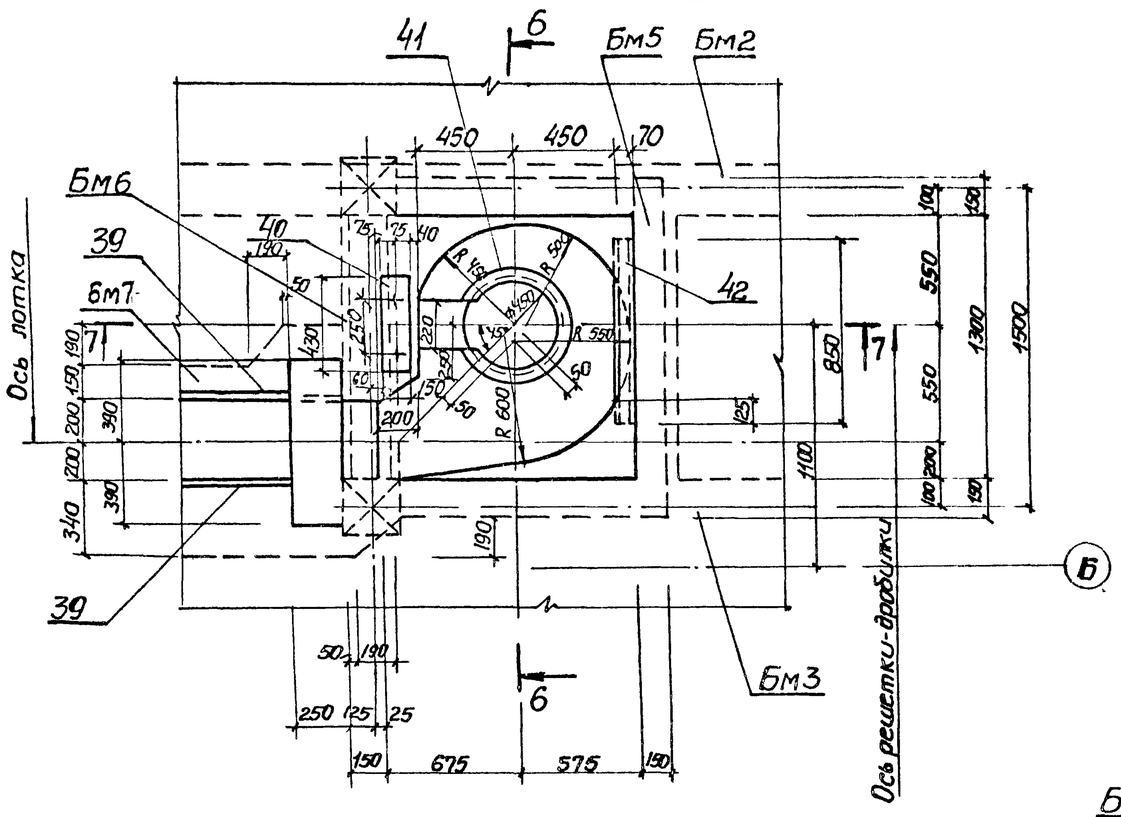

6-6

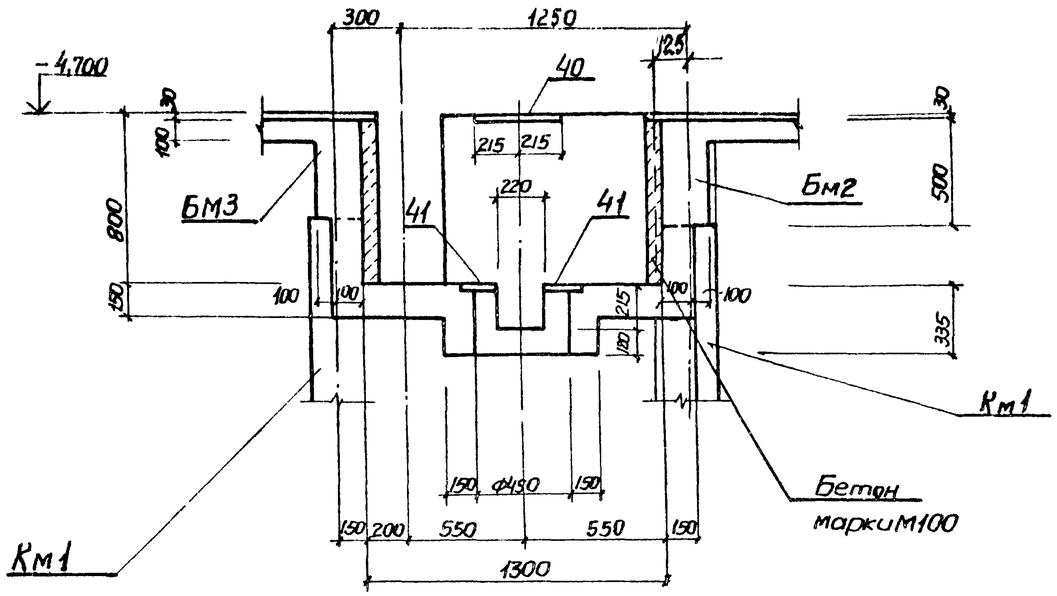

5-5. Лист 10

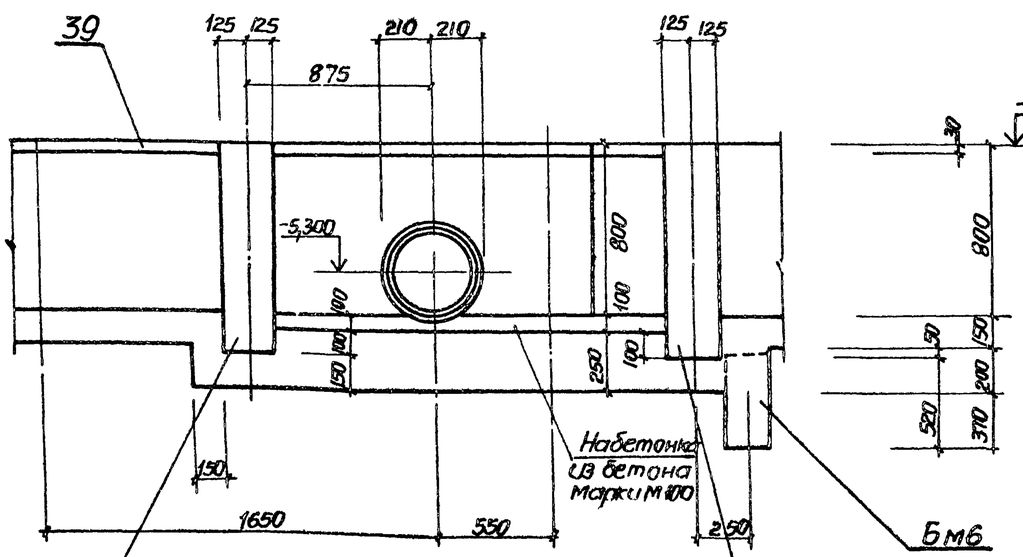

7-7

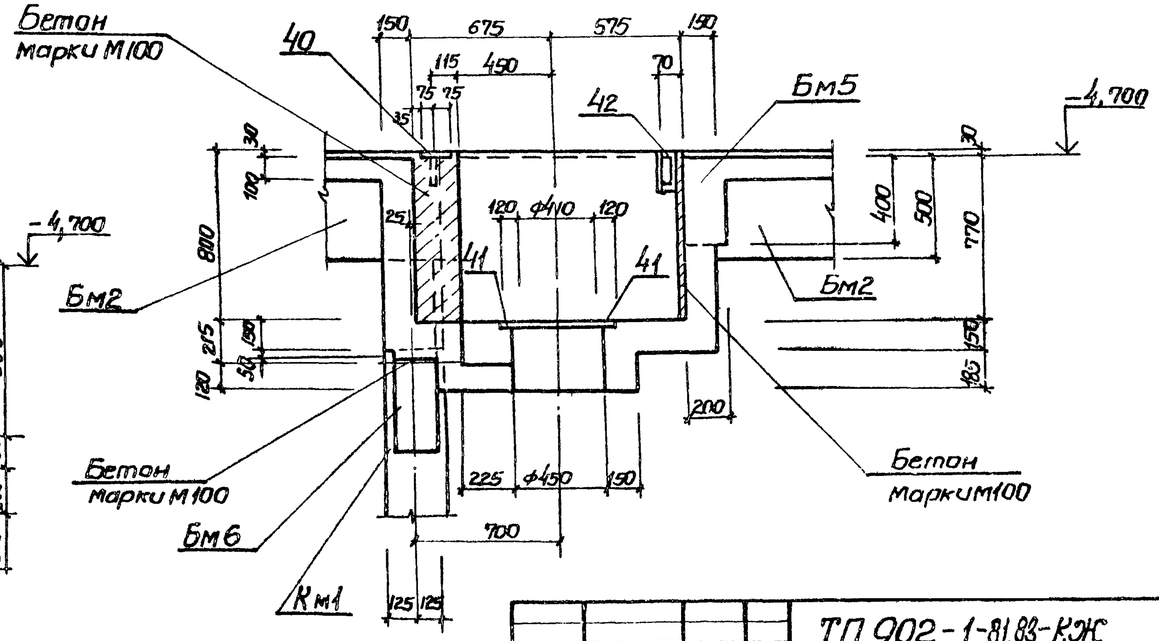

Привязан			Нач. отд.	Шелько		ТП 902-1-81.83-КЖ	
			Н. контр.	Сокольская		Канализационная насосная станция производительностью 35-230 м³/ч, напором 11-48 м	Стадия: Р; Лист: 11; Лист. тов.
			Гл. спец.	Постников			
			Рук. гр.	Мазепова		Перекрытие на отм. -4,700 РК м2. Схема расположения (окончание)	Госстрой СССР Союзводоканалниипроект Харьковский Водоканалпроект
Инв. №			Ведущ. инж.	Одыворал			
			Инженер	Филитова		19305-01	14

Инв. № подл. | Подпись и дата | Взам. инв. №

Альбом IV

Типовой проект 902-1-81.83

ПМ1

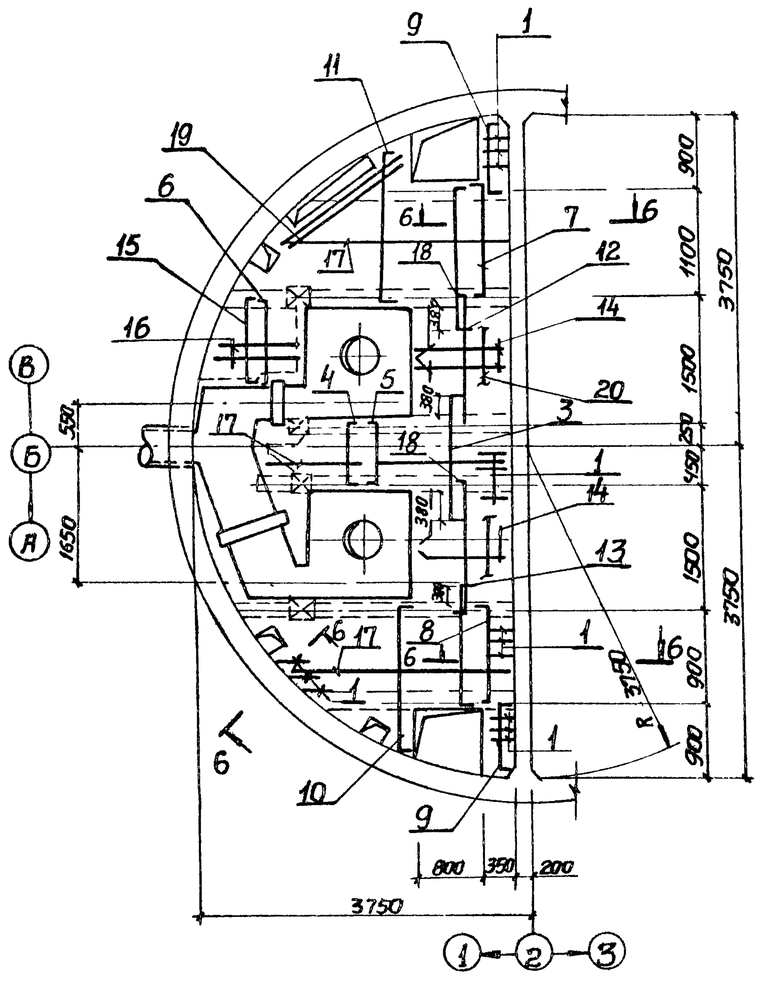

Расчетные схемы

Бм1

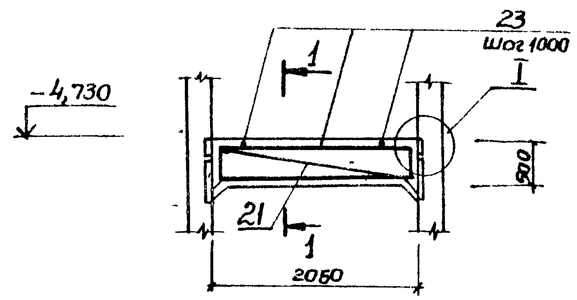

Бм2

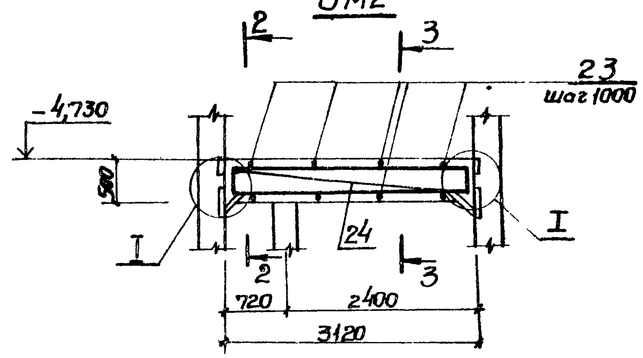

Бм3

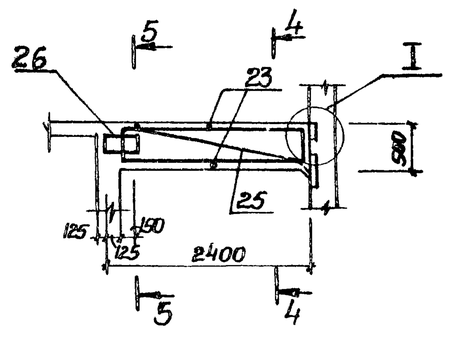

1-1

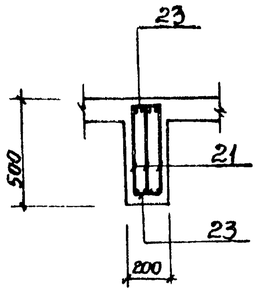

I

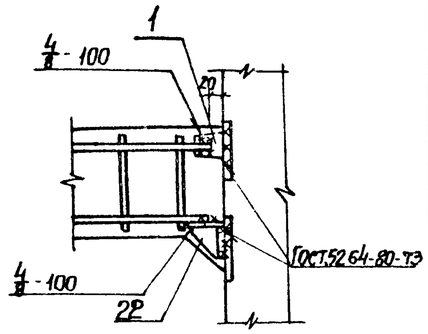

2-2

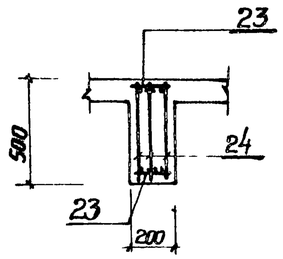

3-3

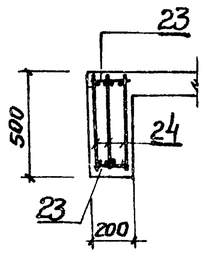

4-4

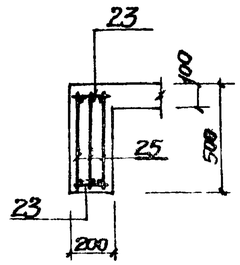

5-5

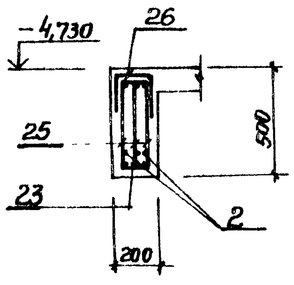

1. Защитный слой бетона для рабочей арматуры принят в плите 15мм, в балках -25мм
2. Арматуру плиты поз. 14, 16, 17 приварить к поз. 1, 2.
3. Арматуру в обоих направлениях принять с шагом 200, кроме поз. 23

ПМ1

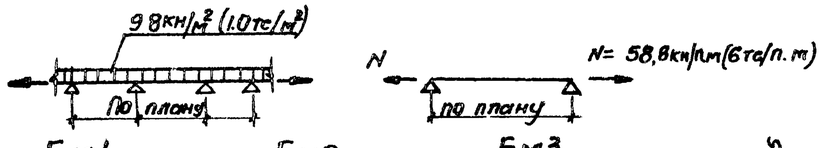

6-6

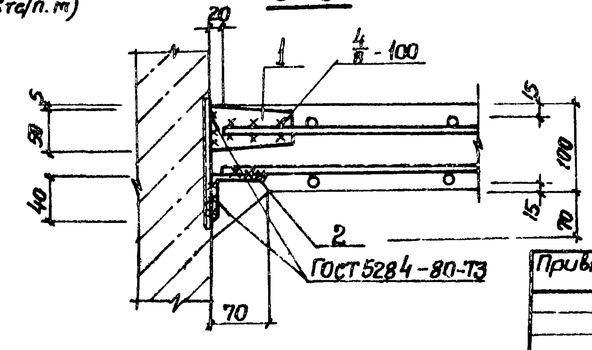

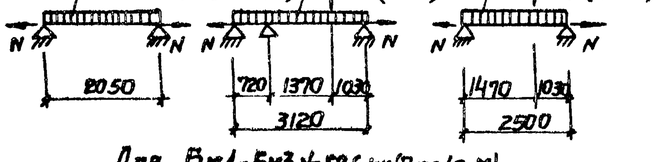

Для Бм1-Бм3 N=58,6 кН (7тс/п.м)

Привязан				ТП 902-1-81.83 — КЭС			
	Нач.отд.	Шейко		Канализационная насосная станция производительностью 32-230 м³/ч, напором 11-48м.	Стадия	Лист	Листов
	Н.контр.	Сокольская			Р	12	
	Гл.спец.	Постников					
	Рук.гр.	Мазалова		Перекрытие на отм.-4,700 РК м2. Плита П1, рабочие схемы армирования. Бм1-Бм3. Общие виды и	Госстрой СССР Союзводоканалниипроект Харьковский Водоканалпроект		
Инв №	Вед.инж.	Однорал					
	Инженер	Филиппова					

19305-01

16

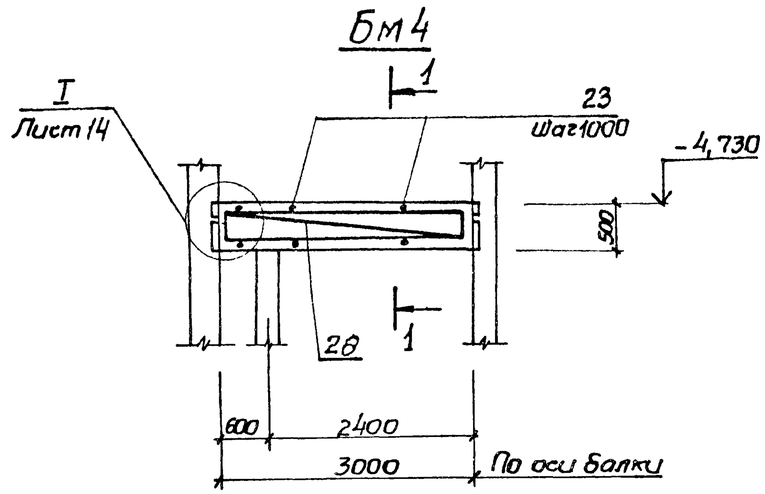

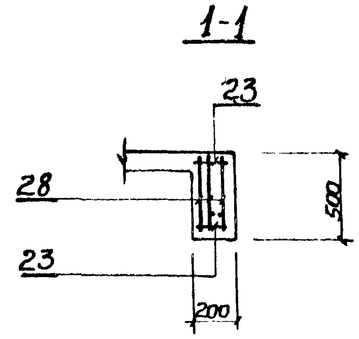

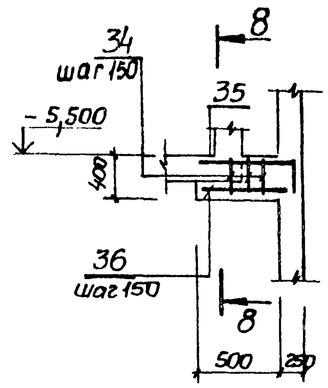

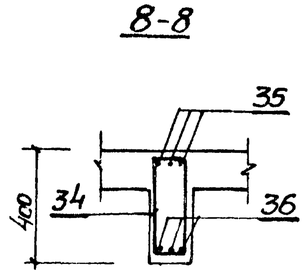

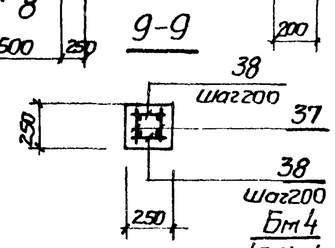

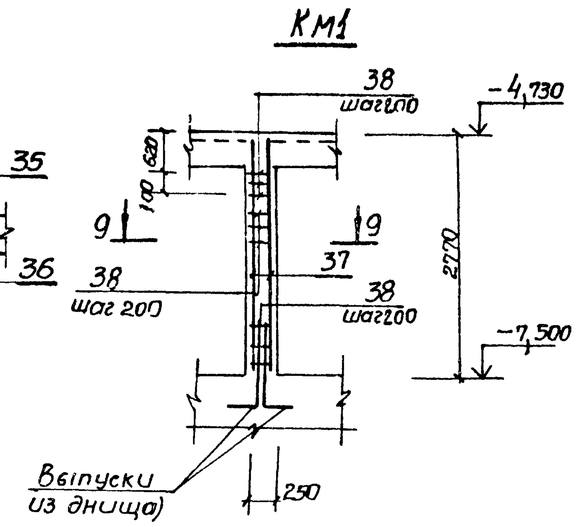

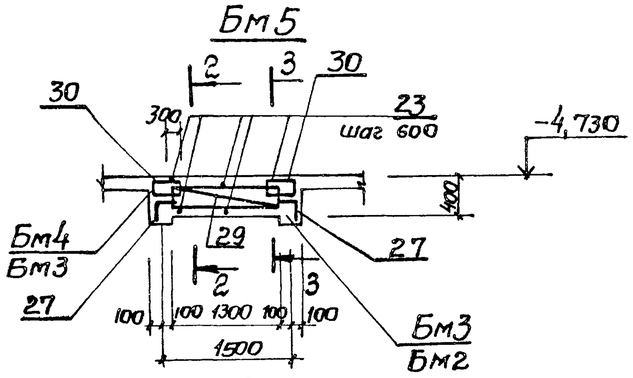

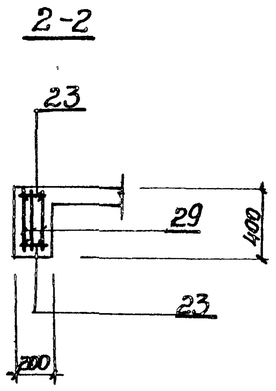

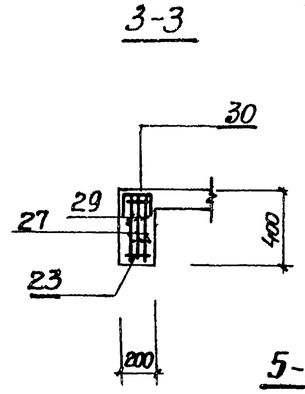

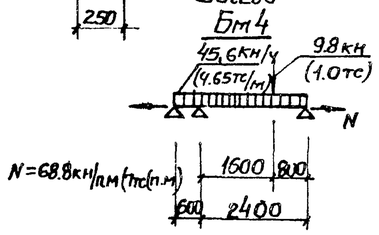

Схемы расчетных нагрузок

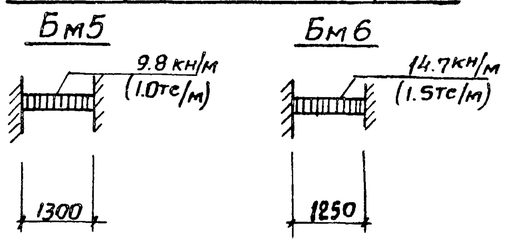

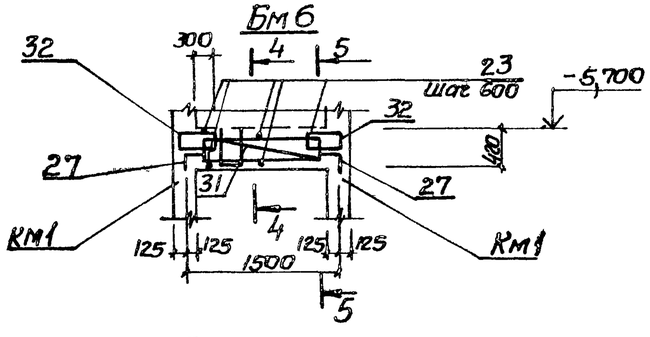

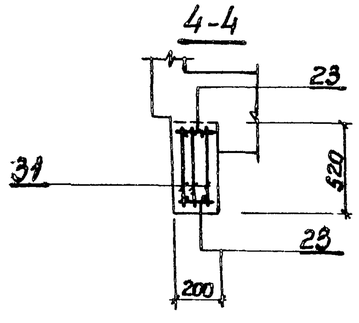

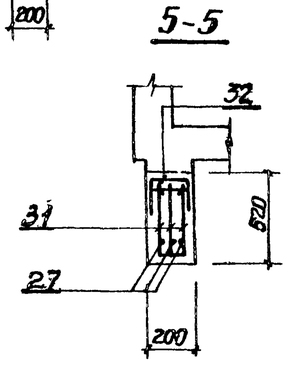

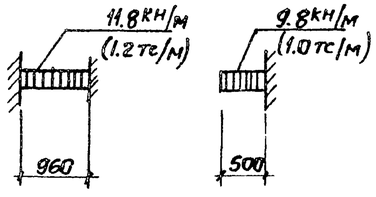

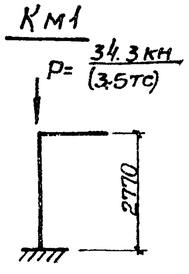

Защитный слой бетона для рабочей арматуры для балок и колонн принят 25 мм.

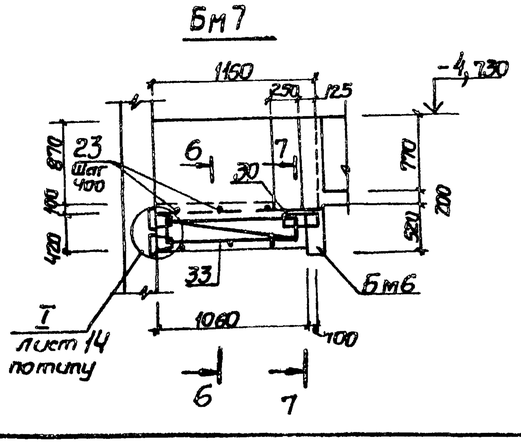

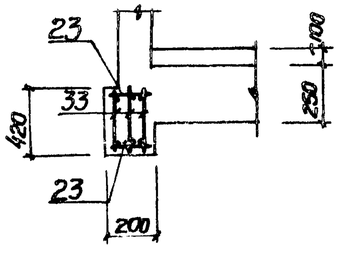

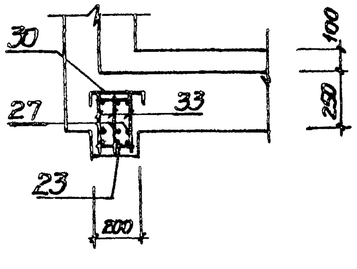

Привязан				ТП 902-1-81.83-КЖС			
	Нач. отд.	Шейка		Канализационная насосная станция производительностью 32-230м³/ч напором 11-48м	Стадия	Лист	Листов
	Н. контр.	Сокольская			Р	13	
	Гл. спец.	Постников		Перекрытие на отм. -4,700 РКМ2. Балки Бм4-Бм8 Колонна КМ1	Госстрой СССР Союзводоканалпроект Харьковский Водоканалпроект		
	Рук. гр.	Мазалова					
	Вед. инж.	Ойнорал					
Инв. №	Инженер	Филиппова					

19305-01 16

Альбом IV

Типовой проект 902-1-81.83

Инв. № подл. | Подпись и дата | Взам. инв. №

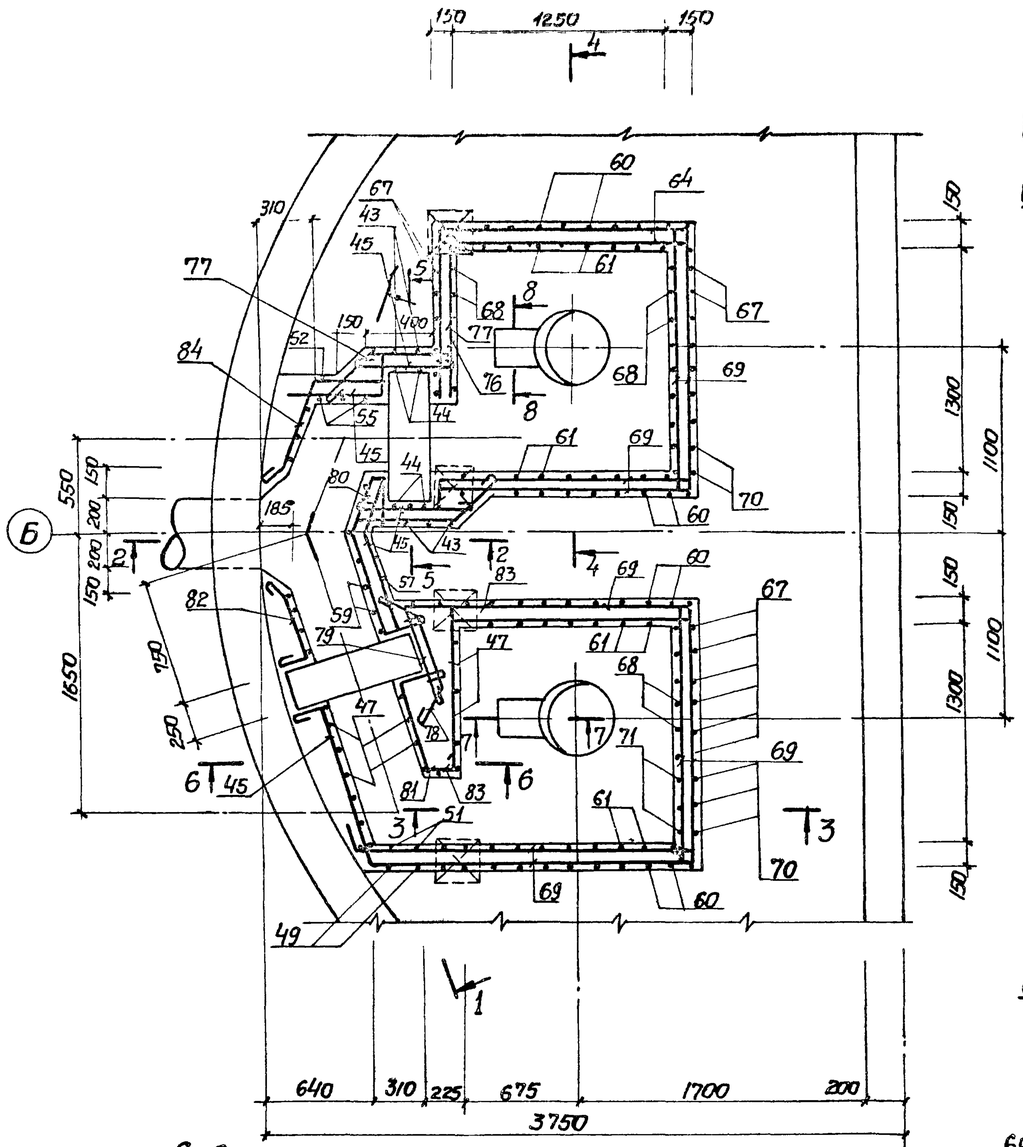

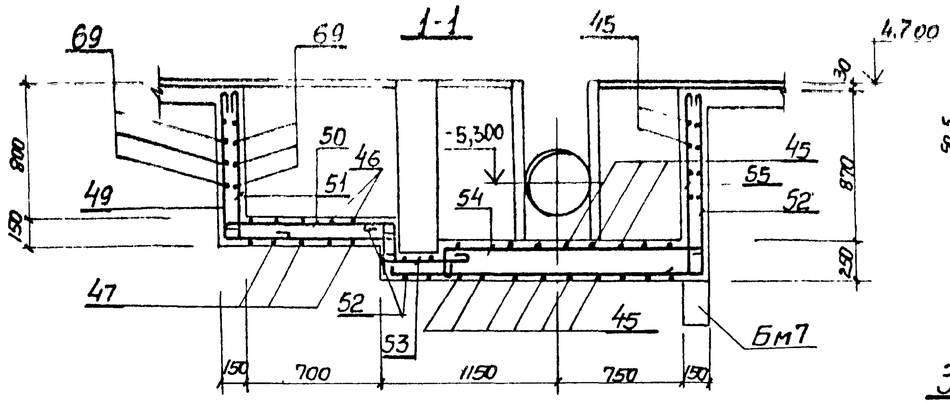

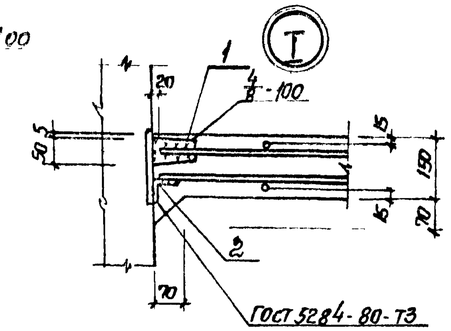

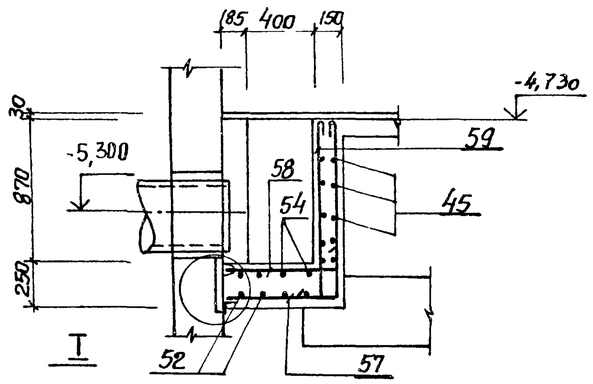

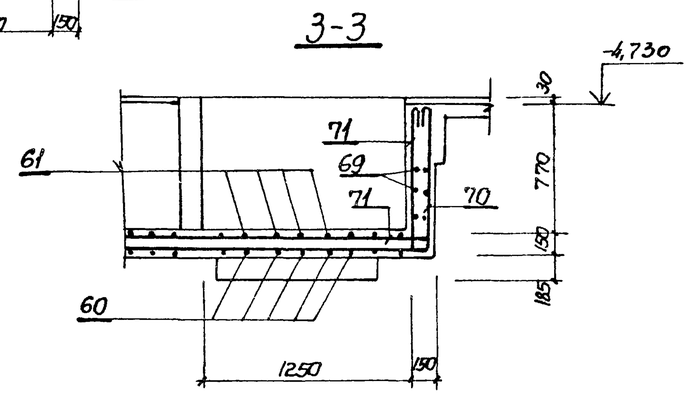

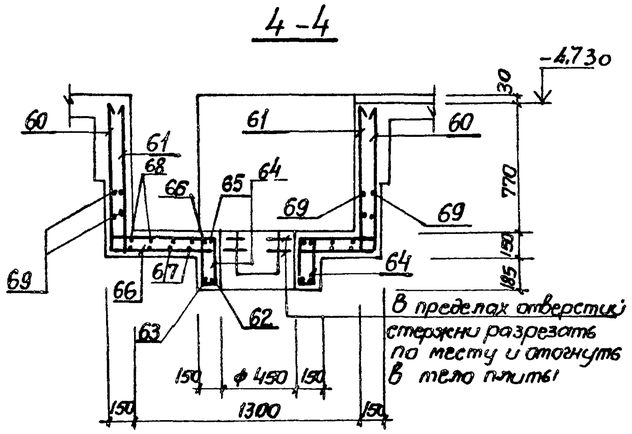

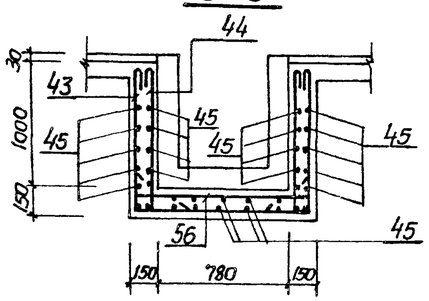

1. Защитный слой бетона для рабочей арматуры 1-15мм.
2. Арматуру в обоих направлениях принять с шагом 150

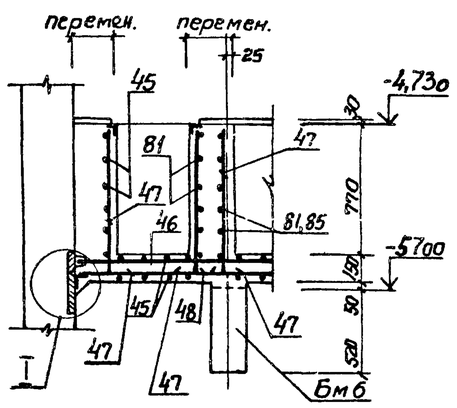

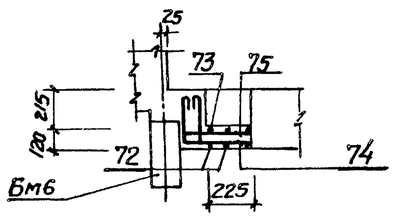

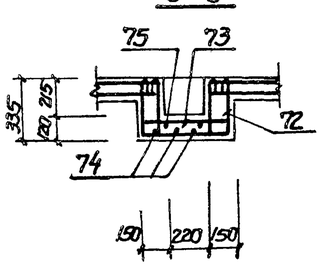

Альбом IV

Типовой проект 902-1-81.83

Привязан			Нач.отд.	Шейко		ТП902-1-81.83 -КЖ	
			Н.контр.	Сокольская			
			Гл.спец.	Постников		Канализационная насосная станция производительностью 35-230 м³/ч, напором 11-48м.	Стадия: Р; Лист: 14; Листов:
			Рук.гр.	Мазалова		Перекрытие на отм. -4,700 РКМ2. Лоток Лм1. Общий вид и схема армирования.	Госстрой СССР Союзводоканалпроект Харьковский Водоканалпроект
			Вед.инж.	Однорал			
Инв.№			Инженер	Филиппова			

19305-01 17

Инв.№ подл. | Подпись и дата | Взам.инв.№

Альбом IV

Типовой проект 902-1-81.83

Ведомость деталей

Поз.	Эскиз
3	75 | 1460 | 75
4	195 | 850 | 195
5	125 | 850 | 125
6	115 | 1070 | 115
7	115 | 1270 | 115
8	115 | 1070 | 115
9	115 | 870 | 115
10	185 | 550-1870 | 75
11	185 | 550-2080 | 75
12	185 | 1800 | 75
13	185 | 1490 | 75
14	185 | 1085
15	185 | 1070 | 185
16	185 | 780-1180
17	2350-3100
18	115 | 1670 | 115
27	200 | 250
34	850 | 225 / 150 | 425
35	700 | 350
43	1120 | 1050 | 1120
44	1120 | 350
46	750-920
47	660-860 | 920
48	920 | 350
49	920 | 970
50	970 | 320
51	920 | 350
52	350 | 320 | 1400 | 1120
53	550
54	220 | 1120
55	1120 | 350
56	350 | 1050 | 350
57	670-870 | 1120

Поз.	Эскиз
58	670-870 | 350
59	350 | 1120
60	920 | 1570 | 920
61	920 | 1570 | 920; 120 | 120; 120 | 120
62	450; ф480
63	450; ф660
64	300; 120 / 170; 350
65	260; 320; ф480
66	480; 320; ф660
67	920 | 1520 | 920
68	920 | 1520 | 920; 120 | 120; 120 | 120
70	1750 | 920
71	1750 920 | 120; 120
72	300 | 490 | 300
73	250 300 490 300 250; 120 | 120; 120 | 120
74	300 | 320
75	300 | 320; 120 | 120
76	500 | 350
77	250; 400 | 350; 500
78	500; 300; 500; 350
79	450
80	300; 120; 90°; 320; 210; 400; 500
81	480; 25; 90°; 107,2°; 300; 125; 350
82	190 | 300 | 200
83	350 | 1200 | 190
84	200 | 600 | 500 | 320

Спецификация перекрытия РК м2 (начало)

Формат	Зона	Поз.	Обозначение	Наименование	Кол.	Примечание
						Масса, кг
				Плита ПМ1-шт.1		
				Сборочные единицы		
Д4		1	902-1-81.83-КЖИ-МС3	Изделие соединительное МС3	82	
		2		Уголок $\frac{Б-70\times40\times5\ ГОСТ8510-72^*}{ВСт3кп2-1\ ТУ14-1-3023-80}$	14 п.м	61.5
				Детали		
				ф10А-III ГОСТ5781-82		
Б4		3*		ℓ= 1610	7	0.99
Б4		4*		ℓ= 1240	11	0.77
				ф8А-III ГОСТ5781-82		
Б4		5*		ℓ= 1100	11	0.42
Б4		6*		ℓ= 1300	5	0.50
Б4		7*		ℓ= 1500	15	0.60
Б4		8*		ℓ= 1300	15	0.50
Б4		9*		ℓ= 1100	8	0.42
				ф10А-III ГОСТ5781-82		
Б4		10*		ℓср= 1470	10	0.90
Б4		11*		ℓср= 1580	13	0.96
Б4		12*		ℓ= 2060	7	1.27
Б4		13*		ℓ= 1710	7	1.04
Б4		14*		ℓ= 1270	32	0.80
Б4		15*		ℓ= 1440	5	0.88
Б4		16*		ℓср= 1170	26	0.7
Б4		17*		ℓср= 2730	28	1.7
Б4		18*		ф8А-III ГОСТ5781-82 ℓ=1900	12	0.73
Б4		19		ф12А-III ГОСТ5781-82 ℓ=1700	4	1.51
Б4		20		ф6А-I ГОСТ5781-82 п.м.	27	5.99
				Балка Бм1-шт 2		
				Сборочные единицы		
Д4		21	-Кр5	Каркас плоский КР5	6	
Д4		22	-МС2	Изделие соединительное МС2	4	
Д4		1	-МС3	Изделие соединительное МС3	4	

Формат	Зона	Поз.	Обозначение	Наименование	Кол.	Примечание
						Масса, кг
				Детали		
Б4		23		ф6А-I ГОСТ5781-82 ℓ=180	12	0.04
				Балка Бм2-шт1		
				Сборочные единицы		
Д4		24	902-1-81.83-КЖИ-Кр5-01	Каркас плоский Кр6	3	
Д4		22	-МС2	Изделие соединительное МС2	3	
Д4		1	-МС3	Изделие соединительное МС3	2	
				Детали		
Б4		23		ф6А-I ГОСТ5781-82 ℓ=180	8	0.04
				Балка Бм3-шт2		
				Сборочные единицы		
Д4		25	-Кр5-02	Каркас плоский КР7	6	
Д4		26	-С1	Сетка арматурная С1	2	
Д4		22	-МС2	Изделие соединительное МС2	2	
Д4		1	-МС3	Изделие соединительное МС3	2	
				Детали		
Б4		23		ф6А-I ГОСТ5781-82 ℓ=180	12	0.04
Б4		27*		ф10А-III ГОСТ5781-82 ℓ=450	6	0.28
				Балка Бм4-шт1		
				Сборочные единицы		
Д4		28	-Кр5-03	Каркас плоский Кр8	3	
Д4		22	-МС2	Изделие соединительное МС2	2	
Д4		1	-МС3	Изделие соединительное МС3	1	
				Детали		
Б4		23		ф6А-I ГОСТ5781-82 ℓ=180	8	0.04

*Поз. 3-18, 27 см. Ведомость деталей

Инв. № подл. | Подпись и дата | Взам. инв. №

Привязан

Инв. №

Нач. отд.	Шейко	
Н. контр.	Сакалская	
Гл. спец.	Пастников	
Рук. гр.	Мазалова	
Вед. инж.	Однорал	
Инженер	Филиппова	

ТП 902-1-81.83-КЖС

Канализационная насосная станция производительностью 35-230 м³/ч, напором 11-48 м

Перекрытие на отм. -1,700 РК м2. Спецификация (начало)

Стадия	Лист	Листов
Р	15	

Госстрой СССР Союзводоканалпроект УС Орджоникидзе Водоканалпроект

19305-01 18

Спецификация перекрытия РК м2 (окончание)

Формат	Зона	Поз.	Обозначение	Наименование	Кол.	Примечание
						Масса, кг
				Балка Бм5-шт 2		
				Сборочные единицы		
А4		29	902-1-81.83-КЖИ-Кр5-04	Каркас плоский Кр9	6	
А4		30	-С1-01	Сетка арматурная С2	4	
				Детали		
Б4		23		ф6А-I ГОСТ 5781-82 ℓ=180	12	0.04
Б4		27*		ф10А-III ГОСТ 5781-82 ℓ=450	12	0.28
				Балка Бм6-шт 2		
				Сборочные единицы		
А4		31	-Кр5-05	Каркас плоский Кр10	6	
А4		32	-С1-02	Сетка арматурная С3	4	
				Детали		
Б4		23		ф6А-I ГОСТ 5781-82 ℓ=180	12	0.04
Б4		27*		ф10А-III ГОСТ 5781-82 ℓ=450	12	0.3
				Балка Бм7-шт.1		
				Сборочные единицы		
А4		33	-Кр5-06	Каркас плоский Кр11	3	
А4		30	-С1-01	Сетка арматурная С2	1	
А4		1	-МС3	Изделие соединительное МС3	2	
				Детали		
Б4		23		ф6А-I ГОСТ 5781-82 ℓ=180	6	0.03
Б4		27*		ф10А III ГОСТ 5781-82 ℓ=450	3	0.28
				Балка Бм8-шт.1		
Б4		34*		ф6А-I ГОСТ 5781-82 ℓ=1150	4	0.25
Б4		35*		ф14А-III ГОСТ 5781-82 ℓ=1050	3	1.27
Б4		36		ф10А-I ГОСТ 5781-82 ℓ=700	3	0.43
				Колонна Км1-шт 4		
				Сборочные единицы		
А4		37	-Кр5-07	Каркас плоский Кр12	8	
				Детали		
Б4		38		ф6А-I ГОСТ 5781-82 ℓ=230	128	0.1
				Лоток ЛТм1-шт.1		
				Сборочные единицы		
				Изделия закладные		
		39	1.400-15. Вып.I 550-07	МН556	п.м 13	
		40	1.400-15. Вып.I 150-06	МН134-1	2	
А4		41	902-1-81.83-КЖИ-МН1	МН1	2	
А4		42	-МН2	МН2	1	

Формат	Зона	Поз.	Обозначение	Наименование	Кол.	Примечание
						Масса, кг
				Детали		
				ф8АI ГОСТ 5781-82		
Б4		43*		ℓ=3390	3	1.34
Б4		44*		ℓ=1570	3	0.62
Б4		45		п м	63	24.89
Б4		46*		ф8А III ГОСТ 5781-82 ℓср=650	7	0.25
Б4		47*		ф8АI ГОСТ 5781-82 ℓ=1680	14	0.65
Б4		48*		ф8А III ГОСТ 5781-82 ℓср=1700	7	0.67
Б4		49*		ф8АI ГОСТ 5781-82 ℓ=1990	3	0.79
Б4		50*		ℓ=1390	3	0.54
Б4		51*		ℓ=1370	3	0.53
Б4		52*		ℓ=3290	3	1.28
Б4		53*		ℓ=650	3	0.26
Б4		54*		ℓ=1440	3	0.57
Б4		55*		ℓ=1570	3	0.61
Б4		56*		ℓ=1350	3	0.72
Б4		57*		ф8А III ГОСТ 5781-82 ℓ=1890	3	0.73
Б4		58*		ℓ=1120	3	0.44
Б4		59*		ℓ=1470	3	0.57
				ф12А III ГОСТ 5781-82		
Б4		60*		ℓ=3410	18	3.03
Б4		61*		ℓ=3890	18	3.45
Б4		62*		ℓ=1200	4	1.07
Б4		63*		ℓ=1490	4	1.32
Б4		64*		ф6АI ГОСТ 5781-82 ℓ=940	24	0.21
Б4		65*		ф12А III ГОСТ 5781-82 ℓ=1340	6	1.19

Формат	Зона	Поз.	Обозначение	Наименование	Кол.	Примечание
						Масса, кг
				ф12А III ГОСТ 5781-82		
Б4		66*		ℓ=1590	6	1.41
Б4		67*		ℓ=3360	12	2.98
Б4		68*		ℓ=3840	12	3.41
Б4		69		ф8АI ГОСТ 5781-82 п м	125	49.4
				ф12А III ГОСТ 5781-82		
Б4		70*		ℓ=2670	6	2.37
Б4		71*		ℓ=2910	6	2.60
				ф8АI ГОСТ 5781-82		
Б4		72*		ℓ=1190	6	0.47
Б4		73*		ℓ=2170	6	0.85
Б4		74*		ℓ=720	4	0.28
Б4		75*		ℓ=960	4	0.37
				ф10АI ГОСТ 5781-82		
Б4		76*		ℓ=930	6	0.60
Б4		77*		ℓ=1380	6	0.84
Б4		78*		ℓ=1430	12	0.88
Б4		79*		ℓ=580	6	0.36
Б4		80*		ℓ=1770	6	1.07
Б4		81*		ℓ=1040	6	0.63
Б4		82*		ℓ=820	6	0.51
Б4		83*		ℓ=1870	6	1.14
Б4		84*		ℓ=1750	6	1.06

Ведомость расхода стали на элемент, кг

Марка элемента	Изделия арматурные											Всего	Изделия закладные											
	Арматура класса												Арматура класса								Прокат марки			
	А-I					А-III							А-I			А-III					ВСТ3кп2			
	ГОСТ 5781-82					ГОСТ 5781-82							ГОСТ 5781-82			ГОСТ 5781-82					ГОСТ 8240-72		ГОСТ 103-76	
	ф6	ф8	ф10		Итого	ф8	ф10	ф12	ф14	ф16		Итого		ф6		Итого	ф8	ф10			Итого	С18		Итого	-6х150	-8х100	-10х200
РК м2	74.8	115.7	49.1		239.6	47.4	158.3	254.4	3.8	266.3		730.2	969.8	1.3		1.3	1.8	4.4			6.2	13.9		13.9	4.2	3.41	94.0

Продолжение ведомости

Вст3кп2-1							Всего	Общий расход
ГОСТ 82-70*		ГОСТ 8509-72*						
	8х650	Итого	L63х5	L70х40х5		Итого		
	34.7	136.3	62.4	61.5		123.9	281.6	1251.4

Привязан

Инв. №

Нач. отд.	Шейко		
Н. контр.	Сокольская		
Гл. спец.	Постников		
Рук. гр.	Мозалова		
Вед. инж.	Однорог		
Инженер	Филиппова		

ТП 902-1-81.83-КЖС

Канализационная насосная станция производительностью 35-230 м³/ч, напором 11-48 м

Перекрытие на отм.-4,700 РК м2. Спецификация (окончание)

Стадия	Лист	Листов
Р	16	

Госстрой СССР Союзводоканалпроект Харьковский Водоканалпроект

19305-01 19

Альбом IV

902-1-81.83

Типовой проект

Инв. № подл. | Подпись и дата | Взам. инв. №

Альбом IV

Типовой проект 902-1-8183

Ведомость рабочей документации основного комплекта марки КМ

Лист	Наименование	Примечание
1	Общие данные	
2	Схема расположения лестниц и переходных площадок (начало)	
3	Схема расположения лестниц и переходных площадок (окончание)	

Ведомость ссылочных и прилагаемых документов

Обозначение	Наименование	Примечание
	Ссылочные документы	
	Стальные лестницы, переходные площадки и ограждения	
1.459-2 Вып.1,2		

1. Разработку чертежей металлоконструкций производить согласно СНиП II-23-81 „Стальные конструкции Нормы проектирования."
2. Соединения стальных элементов предусматривать ручной электродуговой сваркой ГОСТ 5264-80.
3. Все сварные швы выполняются электродами типа Э42 и Э42А ГОСТ 9467-75
4. Предусмотреть антикоррозионную защиту металлоконструкций, произвести очистку поверхности стальных конструкций по требованию ГОСТа 9.402-80 четвертой степени и окраску лакокрасочными материалами группы I согласно СНиП III-28-73* „Защита строительных конструкций от коррозий"

Типовой проект разработан в соответствии с действующими нормами и правилами

Гл. инженер проекта Еременко

Техническая спецификация металла

Вид профиля и ГОСТ, ТУ	Марка металла и ГОСТ	Обозначение и размер профиля, мм	№ п.п.	Код: Марка металла	Код: Вид профиля	Код: Размер профиля	Количество, шт.	Длина, мм	Масса метизы по элементам, т: Лестницы	Площадки	Ограждения	Общая масса, т	Масса потребности в металле по кварталам: I	II	III	IV	Заполняется ВЦ
1	2	3	4	5	6	7	8	9	10	11	12	13	14	15	16	17	18
Швеллеры ГОСТ 8240-72	ВСт3 кп2-1 ТУ14-1-3023-80	Швеллер N ГОСТ 8240-72 / ВСт3кп2-1ТУ14-1-3023-80	1							0,38		0,38					
	Итого		2	11240						0,38		0,38					
Всего профиля			3		26166					0,38		0,38					
Сталь прокатная угловая равнополочная ГОСТ 8509-72*	ВСт3 кп2-1 ТУ14-1-3023-80	Уголок Б-100×100×8 ГОСТ 8509-72* / ВСт3кп2-1ТУ14-1-3023-80	4							0,04		0,04					
	Итого		5	11240						0,04		0,04					
Всего профиля			6		21113					0,04		0,04					
Сталь листовая рифленая ГОСТ 8568-77*	ВСт3 кп ГОСТ 380-71*	Рулон рифл. К-4,0×1000 ВСт3кп ГОСТ 8568-77*	7							0,20		0,20					
	Итого		8	11240						0,20		0,20					
Всего профиля			9		71315					0,20		0,20					
Сталь листовая ГОСТ 82-70*	ВСт3 кп2-1 ТУ14-1-3023-80	Полоса Б6 ГОСТ 82-70* / ВСт3кп2-1ТУ14-1-3023-80	10							0,02		0,02					
		Полоса К 8 ГОСТ 82-70* / ВСт3кп2-1ТУ14-1-3023-80	11							0,04		0,04					
	Итого		12	11240						0,06		0,06					
Всего профиля			13		71110					0,06		0,06					
Метизы Болты ГОСТ 7798-70*	ВСт3 кп2 ГОСТ 380-71*	Болт М12×45.58 ГОСТ 7798-70*	14							0,002		0,002					
	Итого		15	11240						0,002		0,002					
Всего профиля			16							0,002		0,002					
Итого масса металла			17							0,68		0,68					
Площадки, лестницы и ограждения	ВСт3 кп2		18						0,49	0,45	0,20	1,13					
Всего масса металла			19						0,48	1,13	0,20	1,81					
В том числе по маркам	ВСт3 кп2-1		20							0,48		0,48					
	ВСт3 кп2		21						0,48	0,45	0,20	1,13					
	ВСт3 кп		22							0,2		0,2					

Ведомость металлоконструкций по видам профилей

Наименование конструкций по номенклатуре прейскуранта N 01-09	Позиции по прейскуранту	№ п.п.	Код конструкций	Масса конструкций, т: Всего стали повышенной прочности	Балки и швеллеры	Крупносортная сталь	Среднесортная сталь	Мелкосортная сталь	Толстолистовая сталь	Универсальная сталь	Тонколистовая сталь	Гнутые и гнутосвар. профили	Трубы	Прочие	Всего	Количество, шт.	Серия типовых конструкций
Лестницы		1	526242			0,03			0,22			0,23			0,48		1.459-2, Вып. 1,2
Площадки		2	526243		0,38	0,11			0,52			0,12			1,13		
Ограждения		3	526244					0,03				0,17			0,20		
Итого					0,38	0,14		0,03	0,74			0,52			1,81		

Привязан

Инв. №

ТП 902-1-8183-КМ

Нач. отд.	Шейко		
Н. контр.	Сокольская		
Гл. спец.	Плотников		
Рук. гр.	Мазалова		
Вед. инж.	Однорал		
Инж.	Рычкова		

Канализационная насосная станция производительностью 36-230 м³/ч, напором 11-18 м

Общие данные

Стадия	Лист	Листов
Р	1	3

Госстрой СССР Союзводоканалниипроект Харьковский Водоканалпроект

Инв. N подл. | Подпись и дата | Взам. инв. N

Типовой проект 902-1-81.83 Альбом IV

Схема расположения лестниц и лестничных площадок

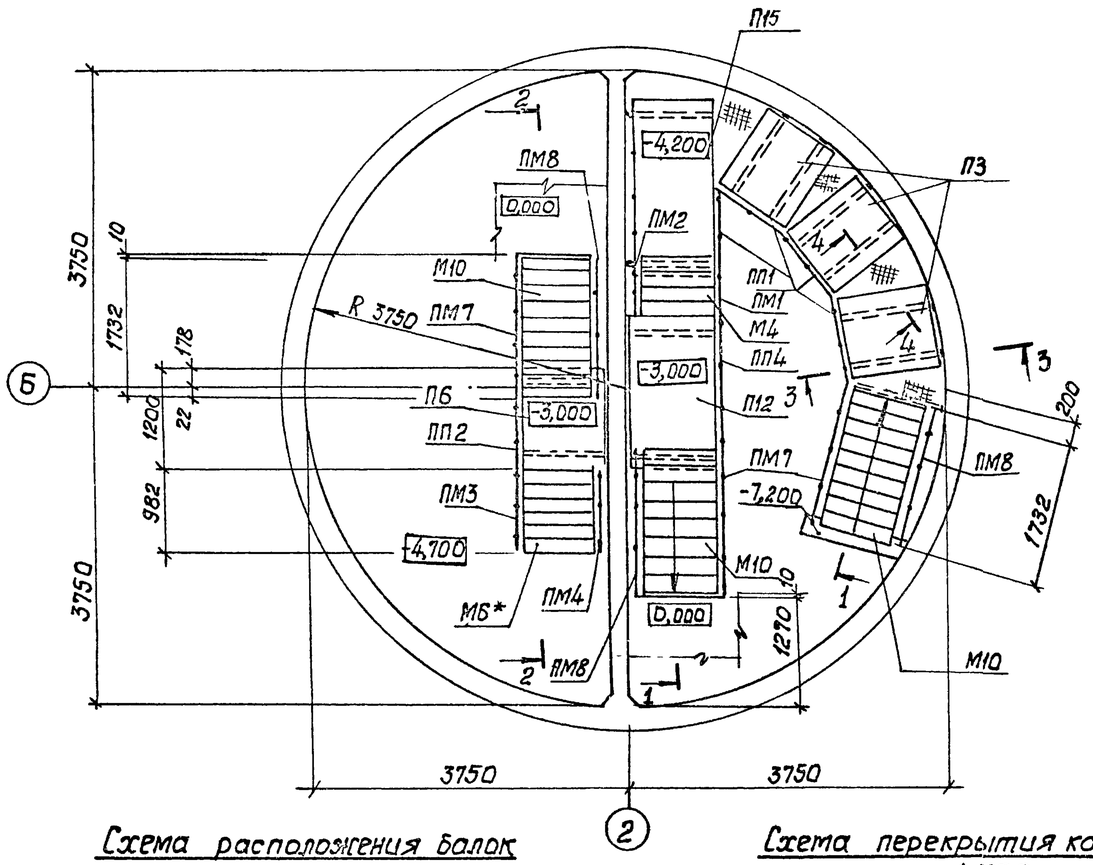

1-1

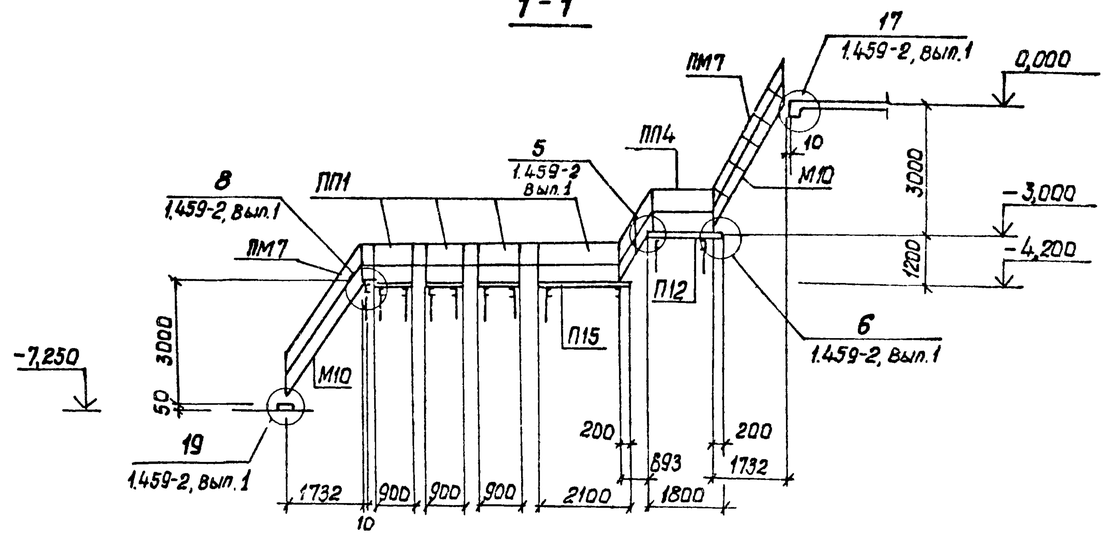

2-2

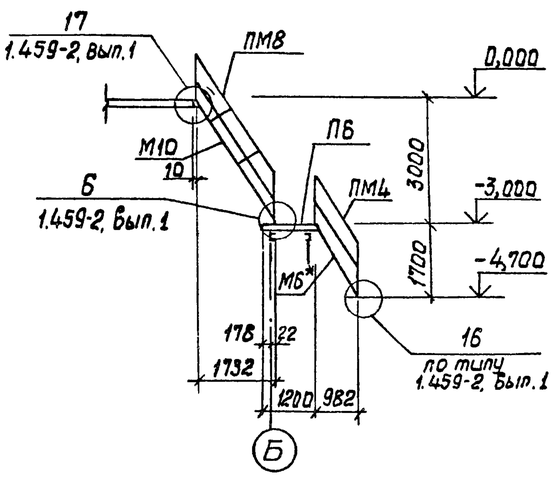

3-3

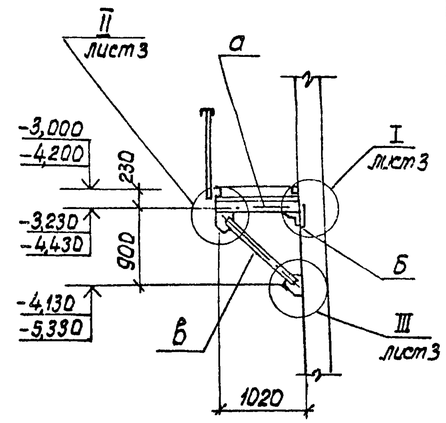

Схема расположения балок

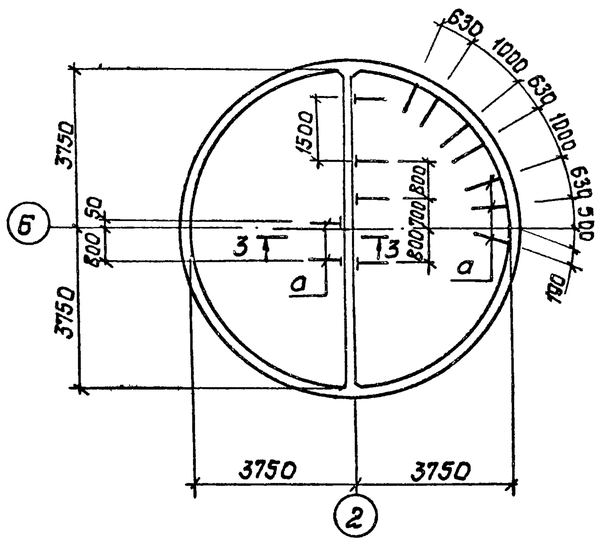

Схема перекрытия каналов на отм. -4,700

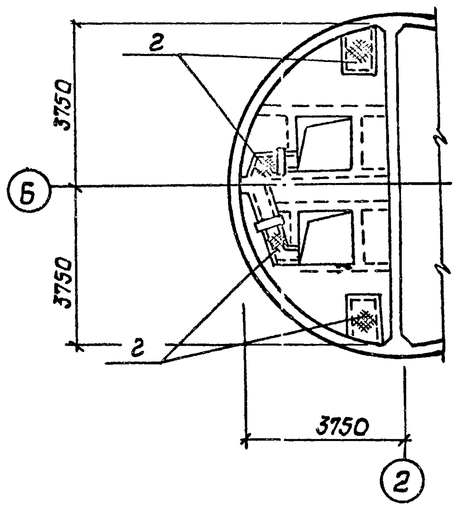

Привязан				ТП 902-1-81.83 -КМ	
	Нач.отд.	Шейко		Канализационная насосная станция производительностью 35-230 м³/ч напором 11-48 м	Стадия: Р; Лист: 2; Листов:
	Н.контр.	Сокольская			
	Гл.спец.	Постников			
	Рук.гр.	Мозалова		Схема расположения лестниц и переходных площадок (начало)	Госстрой СССР Союзводоканалниипроект Харьковский Водоканалпроект
Инв.№	Инж.	Филиппова			

Инв.№ подл. | Подпись и дата | Взам.инв.№

19305-01 21

Альбом IV

Типовой проект 902-1-81.83

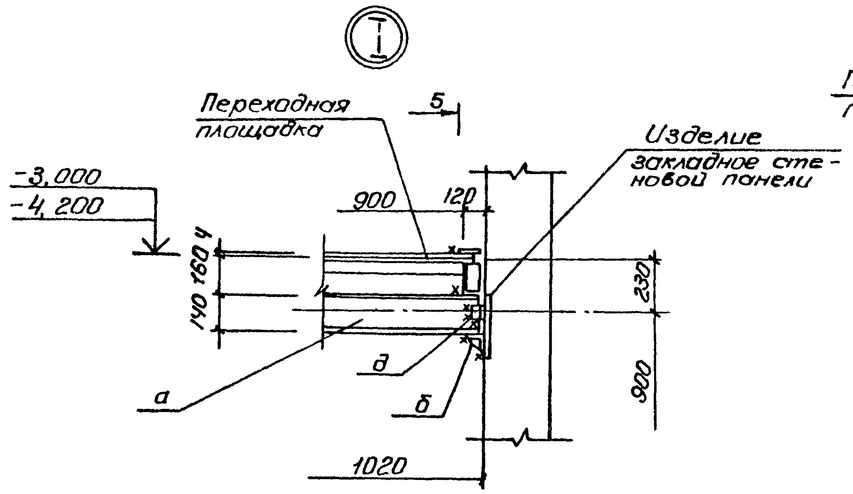

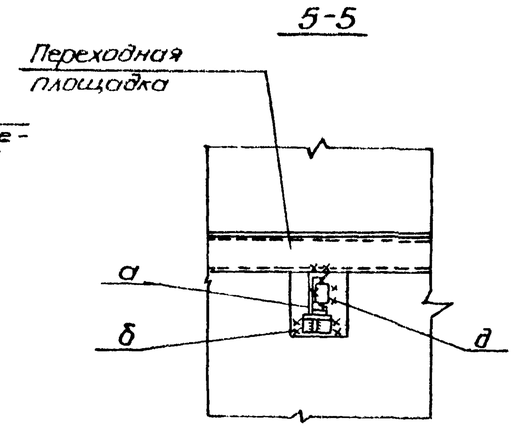

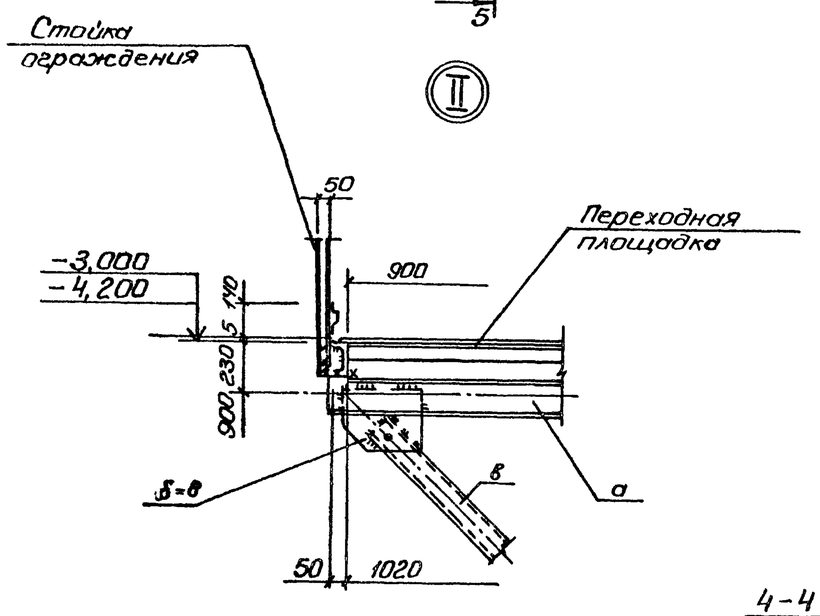

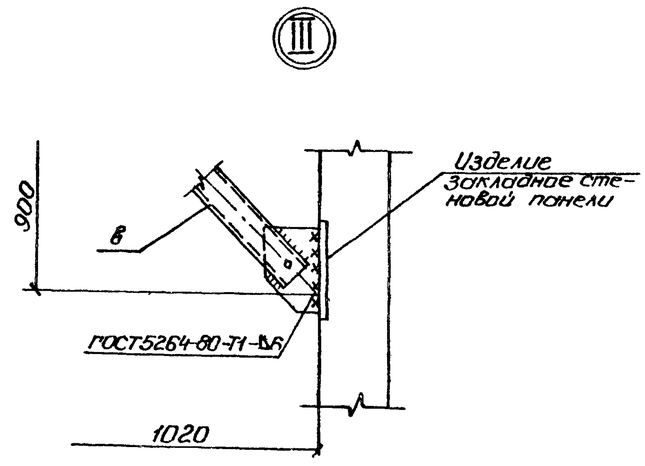

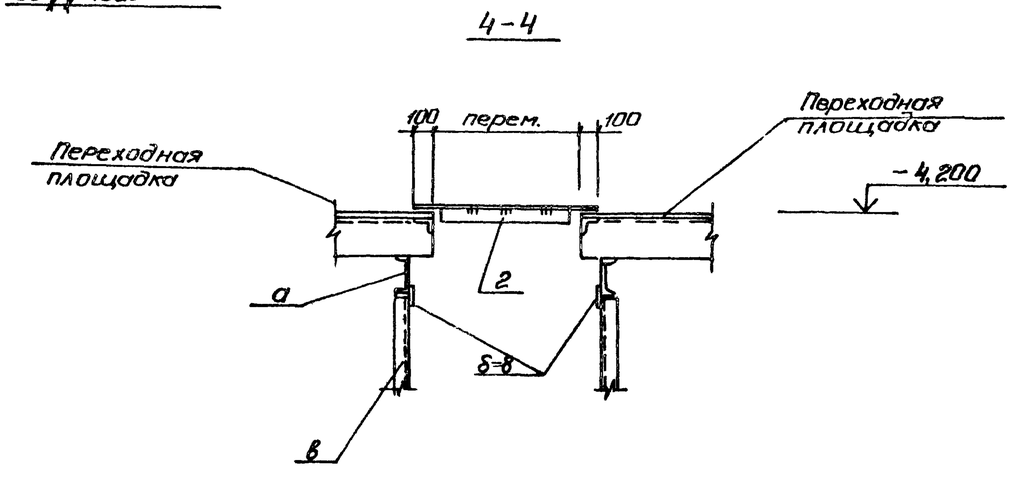

Ведомость элементов

Марка	Сечение: Эскиз	Поз.	Состав	Опорные усилия: M тсм	N тс	Q тс	Группа констр.	Марка металла	Примечание
а	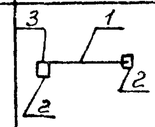	1	[14		1.8	1.3	IV	ВСт3кп2-1	
		2	δ=8					ВСт3кп2	
		3	М12						
б		1	L100×8		1.8	1.3		ВСт3кп2-1	
		2	δ=8					ВСт3кп2	
в	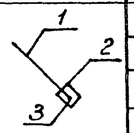	1	[14		1.8	1.8		ВСт3кп2-1	
		2	δ=8						
		3	М12						
г	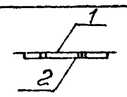	1	рифл. ст. δ=4	Конструктивно				ВСт3кп2	
		2	-50×6						
д	L		L100×8		1.8	1.3		ВСт3кп2-1	
П3	1.459-2		Вып.2, л.27	3 шт.					
П6	1.459-2		Вып.2, л.28	1 шт.					
П12	1.459-2		Вып.2, л.30	1 шт.					
П15	1.459-2		Вып.2, л.31	1 шт.					
М4	1.459-2		Вып 2, л. 18	1 шт.				ВСт3кп2	
М6*	1.459-2		Вып 2, л. 19	1 шт.					Укоротить на 100мм
М10	1.459-2		Вып.2, л.21	3 шт.					
ПП1	1.459-2		Вып.2, л.75	4 шт.					
ПП2	1.459-2		Вып.2, л.75	1 шт.					
ПП4	1.459-2		Вып.2, л.76	1 шт.					
ПМ1	1.459-2		Вып.2, л.54	1 шт.					
ПМ2	1.459-2		Вып.2, л.54	1 шт.					
ПМ3	1.459-2		Вып.2, л.55	1 шт.					
ПМ4	1.459-2		Вып.2, л.55	1 шт.					
ПМ7	1.459-2		Вып.2 л.57	3 шт.					
ПМ8	1.459-2		Вып.2, л.57	3 шт.					

Взам. инв. №

Подп. и дата

Инв. № подл.

Привязан

Инв. №

Нач. отд.	Шейко	
Н. контр.	Сокольская	
Гл. спец.	Постников	
Рук. гр.	Мазолова	
Вед. инж.	Однорал	
Инж.	Филиппова	

ТП 902-1-81.83-КМ

Канализационная насосная станция производительности 35-230 м³/ч напором 11-48 м

Схема расположения лестниц и переходных площадок (окончание)

Стадия	Лист	Листов
Р	3	

Госстрой СССР
Гипрокоммунстройпроект
Харьковский
Водоканалпроект

Инв. N подл.	Подпись и дата	Взам. инв. N

ТИПОВОЙ ПРОЕКТ 902-1-81.83

КАНАЛИЗАЦИОННАЯ НАСОСНАЯ СТАНЦИЯ ПРОИЗВОДИТЕЛЬНОСТЬЮ 35-230 м³/ч НАПОРОМ 11-48 м ПРИ ГЛУБИНЕ ЗАЛОЖЕНИЯ ПОДВОДЯЩЕГО КОЛЛЕКТОРА 5,5

АЛЬБОМ IV

ИЗДЕЛИЯ

Привязан

Инв. №

Копировал: Кулешова

Формат А4

Типовой проект 902-1-81.83 Альбом IV

Обозначение	Наименование	стр.	Примечание
902-1-81.83-КЖИ-ДО	Опись документов	22	
-ТО	Техническое описание	22	
-КР1	Каркас плоский КР(КР1, КР2)	22	
-КР5	Каркас плоский КР(КР5-КР12)	23	
-КР5 СБ	Каркас плоский КР(КР5-КР12).		
	Сборочный чертеж	23	
-КР3	Каркас плоский КР(КР3, КР4)	23	
-С1	Сетка арматурная с (С1-С3)	24	
-С1 СБ	Сетка арматурная с (С1-С3).		
	Сборочный чертеж	24	
-МС1	Изделие соединительное МС1	24	
-МН1	Изделие закладное Мн1	25	
-МН2	Изделие закладное Мн2	25	
-МС2	Изделие соединительное МС2	25	
-МС3	Изделие соединительное МС2	25	

Привязан

Инв. №

Нач. отд.	Шейко	
Н. контр.	Сокольская	
Гл. спец.	Постников	
Рук. гр.	Мазалова	
Вед. инж.	Однорал	
Инж.	Самойлова	

ТП 902-1-81.83 КЖИ-ДО

Опись документов

Стадия	Лист	Листов
Р		1

Госстрой СССР Союзводоканалниипроект Харьковский Водоканалпроект

Формат А4

Инв. № подл.	Подпись и дата	Взам. инв. N

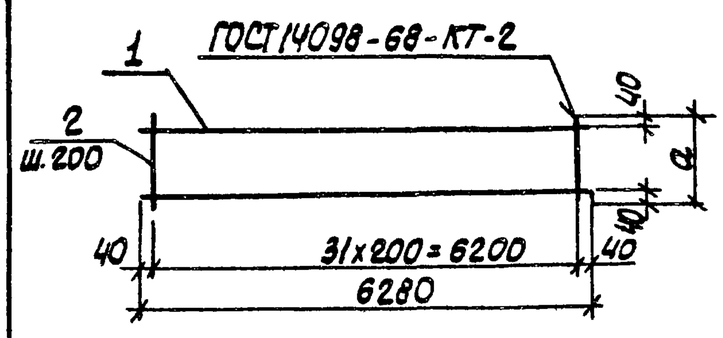

Форм.	Зона	Поз.	Обозначение	Наименование	Кол.	Примечание
				Документация		масса, кг
А4			902-1-81.83-КЖИ-ТО	Техническое описание		
				Детали		
Б4		1		ф12А-III ГОСТ 5781-82, ℓ=6280	2	5,6
				переменные данные для исполнений		
				902-1- -КЖИ-КР1		
				Детали		
Б4		2		ф6А-I ГОСТ 5781-82, ℓ=280	32	0.06
				902-1 -КЖИ-КР1-01(КР2)		
				Детали		
Б4		2		ф8А-I ГОСТ 5781-82, ℓ=180	32	0.07

Обозначение	Марка	a, мм	масса, кг
902-1 -КЖИ-КР1	КР1	280	13,1
-01	КР2	180	13,4

Привязан

Инв. №

Нач. отд.	Шейко	
Н. контр.	Сокольская	
Гл. спец.	Постников	
Рук. гр.	Мазалова	
Вед. инж.	Однорал	
Инж.	Самойлова	

ТП 902-1-81.83 - КЖИ - КР1

Каркас плоский КР(КР1, КР2)

Стадия	Масса	Масштаб
Р	см. табл.	
Лист	Листов 1	

Госстрой СССР Союзводоканалниипроект Харьковский Водоканалпроект

Формат А4

19305-01

Инв. N подл.	Подпись и дата	Взам. инв. N

Техническое описание к изготовлению арматурных и закладных изделий

1. Плоские арматурные изделия следует изготовлять при помощи контактной точечной сварки в соответствии с ГОСТ 14098-68.

2. Качество арматурных изделий должно удовлетворять требованиям ГОСТ 10922-75.

3. Размеры сеток и каркасов даны по осям и торцам стержней.

4. Сварку производить в соответствии с ГОСТ 19292-73 „Соединения сварных элементов закладных деталей сборных железобетонных конструкций" и СН 393-78

5. Сварку тавровых соединений круглых стержней с листовым прокатом закладных изделий выполнять под слоем флюса.

6. Материал прокатной стали закладных изделий принять марки ВСт3кп2-1 для сварных конструкций по ТУ 14-1-3023-80 и ВСт3кп2 по ГОСТ 535-79*

Катет сварных швов принять по наименьшей толщине свариваемых элементов

Привязан

Инв. №

Нач. отд.	Шейко	
Н. контр.	Сокольская	
Гл. спец.	Постников	
Рук. гр.	Мазалова	
Вед. инж.	Однорал	
Инж.	Самойлова	

ТП 902-1-81.83 - КЖИ - ТО

Техническое описание

Стадия	Лист	Листов
Р		1

Госстрой СССР Союзводоканалниипроект Харьковский Водоканалпроект

Формат А4

Альбом V

Типовой проект 902-1

Формат	Зона	Поз.	Обозначение	Наименование	Кол. на исполн. 902-1-81.83 КЖСЦ-КР5 -	01	02	03	04	05	06	07			Примечание
															Масса, кг
				Документация											
А4			902-1-8183-КЖСЦ-ТО	Техническое описание											
А4			-КР5 СБ	Сборочный чертеж											
				Детали											
				ф16А-III ГОСТ 5781-82											
Б4		1		ℓ=2030	2										3,21
				ℓ=3100		2									4,9
				ℓ=2250			2								3,56
				ℓ=2950				2							4,66
				ℓ=1300					2						2.05
				ℓ=1250						2					1,97
				ℓ=1040							2				1,64

Привязан

Инв. №

Нач. отд.	Шелко		
Н. контр.	Сокольская		
Гл. спец.	Постников		
Рук. гр.	Мазалова		
Вед. инж.	Однорал		
Инж.	Яешнская		

ТП 902-1-81.83-КЖСЦ-КР5

Каркас плоский КР (КР5 - КР12)

Стадия	Лист	Листов
Р	1	2

Госстрой СССР Союзводоканалниипроект Харьковский Водоканалпроект

Копир Кулешова

Формат А4

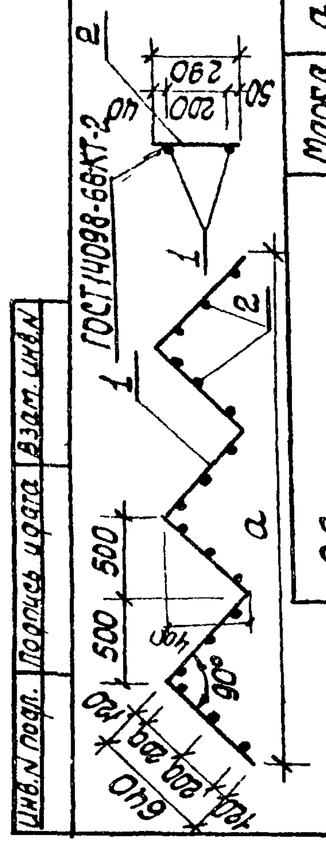

Марка	а, мм	Масса, кг
КР3	2000	4.48
КР4	3000	6.72

Формат	Зона	Поз.	Обозначение	Наименование	Кол.	Примечание	Масса, кг
				Документация			
А4			902-1-8183-КЖСЦ-ТО	Техническое описание			
				902-1-8183-КЖСЦ-КР3			
				Детали			
Б4		1		ф10А-I ГОСТ 5781-82 ℓ=2560	2		1,58
Б4		2		ф8А-I ГОСТ 5781-82 ℓ=290	12		0,11
				902-1- -КЖСЦ-КР3-СП (КР4)			
				Детали			
Б4		1		ф10А-I ГОСТ 5781-82 ℓ=3840	2		2.37
Б4		2		ф8А-I ГОСТ 5781-82 ℓ=290	18		0,11

Привязан

Инв. №

Нач. отд.	Шелко		
Н. контр.	Сокольская		
Гл. спец.	Постников		
Рук. гр.	Мазалова		
Ст. инж.	Однорал		
Инж.	Яешнская		

ТП 902-1-8183-КЖСЦ-КР3

Каркас плоский КР (КР3, КР4)

Стадия	Масса	Масштаб
Р	от табл	-

Лист | Листов

Госстрой СССР Союзводоканалниипроект Харьковский Водоканалпроект

Копировал Кулешова

Формат А4

Формат	Зона	Поз.	Обозначение	Наименование	Кол. на исполн. 902-1-8183 КЖСЦ-КР5 -	01	02	03	04	05	06	07			Примечание
				ℓ=2750								2			4,35
				ф6А-I ГОСТ 5781-82											
Б4		2		ℓ=480	11	17	12	16							0,11
				ℓ=380					8						0,09
				ℓ=500						7	6				0,11
				ℓ=230								12			0,05
					КР5	КР6	КР7	КР8	КР9	КР10	КР11	КР12			

Привязан

Инв. №

ТП 902-1-81.83 -КЖСЦ-КР5

Лист 2

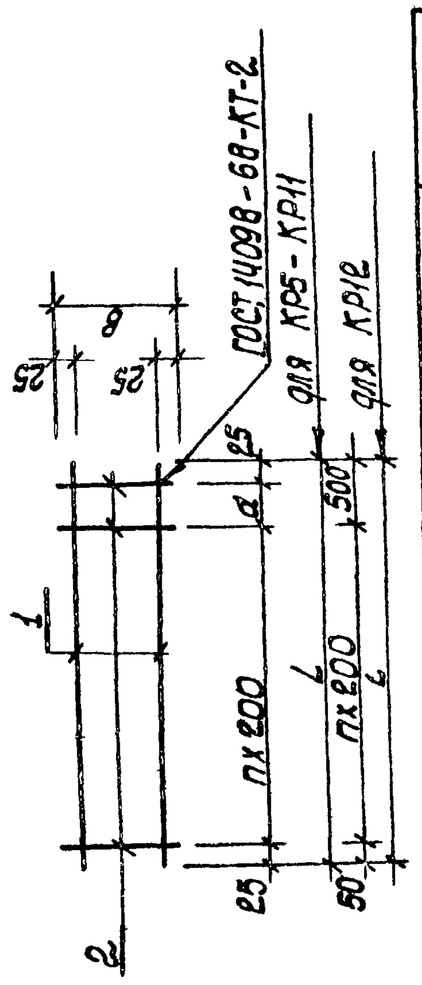

Обозначение	Марка изделия	Размеры, мм L	в	а	п	Масса, кг
902-1-8183-КЖСЦ-КР5	КР5	2030	480	180	9	7.63
-01	КР6	3100	480	50	15	11.67
-02	КР7	2250	480		11	8.44
-03	КР8	2950	480	100	14	11.08
-04	КР9	1300	380	50	6	4.82
-05	КР10	1250	500		6	4.71
-06	КР11	1040	400	190	4	3.94
-07	КР12	2750	230		11	9.30

Привязан

Инв. №

Нач. отд.	Шелко		
Н. контр.	Сокольская		
Гл. спец.	Постников		
Рук. гр.	Мазалова		
Ст. инж.	Однорал		
Инж.	Яешнская		

ТП 902-1-81.83-КЖСЦ-КР5 СБ

Каркас плоский КР (КР5-КР12). Сборочный чертеж

Стадия	Масса	Масштаб
Р	см. табл.	-

Лист | Листов

Госстрой СССР Союзводоканалниипроект Харьковский Водоканалпроект

Копир. Кулешова

Формат А4

Инв. N подл. | Подпись и дата | Взам. инв. №

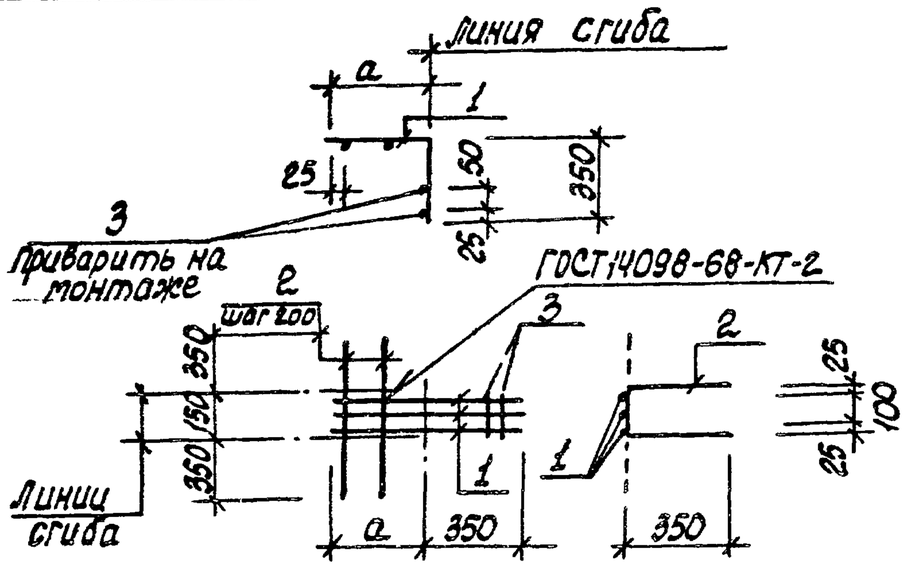

Обозначение	Марка	a мм	Масса кг
902-1-8183-КЖИ-С1	С1	600	3,2
-01	С2	450	2,57
-02	С3	500	2,72

Привязан

Инв. №

Нач. отд.	Шейко		
Н. контр.	Сокольская		
Гл. спец.	Постников		
Рук. гр.	Мазалова		
Вед. инж.	Однорал		
Инж.	Ясинская		

ТП 902-1-8183-КЖИ-С1 СБ

Сетка арматурная С(С1-С3). Сборочный чертеж

Стадия	Масса	Масштаб
Р	см. табл.	-
Лист	Листов 1	

Госстрой СССР Союзводоканалпроект Харьковский Водоканалпроект

Формат А4

Инв. N подл. | Подпись и дата | Взам. инв. N

Типовой проект 902-1-8183 Альбом IV

Форм	Зона	Поз	Обозначение	Наименование	Кол. на шарн.	Кол. на шарн. 902-1-8183-КЖИ-С1-	Примечание
				Документация			
А4			902-1-8183-КЖИ-ТО	Техническое описание			
А4			-СГСБ	Сборочный чертеж			
				Детали			
Б4		1		ф12А-III ГОСТ 5781-82 ℓ=950	3	-	0,75
Б4		2		ф6А-I ГОСТ 5781-82 ℓ=850	3	01	0,71
Б4		3		ℓ=150	2	02	0,12
				ℓ=800	3		
				ℓ=850	3		0,76
					2		0,03

С1 С2 С3

Привязан

Инв. №

Нач. отд.	Шейко		
Н. контр.	Сокольская		
Гл. спец.	Постников		
Рук. гр.	Мазалова		
Вед. инж.	Однорал		
Инж.	Ясинская		

ТП 902-1-8183-КЖИ-С1

Сетка арматурная С(С1-С3)

Стадия	Лист	Листов
Р		

Госстрой СССР Союзводоканалпроект Харьковский Водоканалпроект

Копир. Щербакова

Формат А4

Инв. N подл. | Подпись и дата | Взам. инв. N

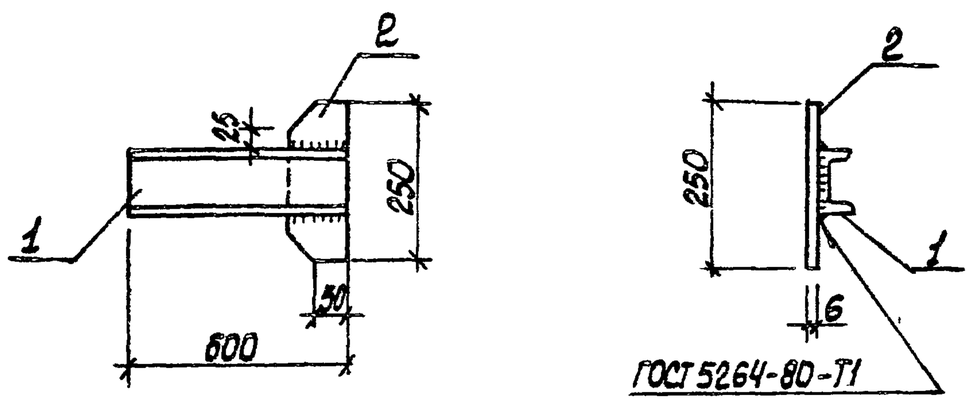

Форм.	Зона	Поз.	Обозначение	Наименование	Кол.	Примечание
				Документация		масса, кг
А4			902-1-8183-КЖИ-ТО	Техническое описание		
				Детали		
Б4		1		Швеллер 10 ГОСТ 8240-72 / Вст3кп2-1 ТУ 14-1-3023-80		
				ℓ=500	1	4,3
Б4		2		Полоса 6×100 ГОСТ 103-76 / Вст3кп2 ГОСТ 535-79*		
				ℓ=250	1	1,0

Привязан

Инв. №

Нач. отд.	Шейко		
Н. контр.	Сокольская		
Гл. спец.	Постников		
Рук. гр.	Мазалова		
Вед. инж.	Однорал		
Инж.	Ясинская		

ТП 902-1-8183-КЖИ-МС1

Изделие соединительное МС1

Стадия	Масса	Масштаб
Р	53	-
Лист	Листов 1	

Госстрой СССР Союзводоканалпроект Харьковский Водоканалпроект

Формат А4

19305-01 25

24

Инв. № подл.	Подпись и дата	Взам. инв. №

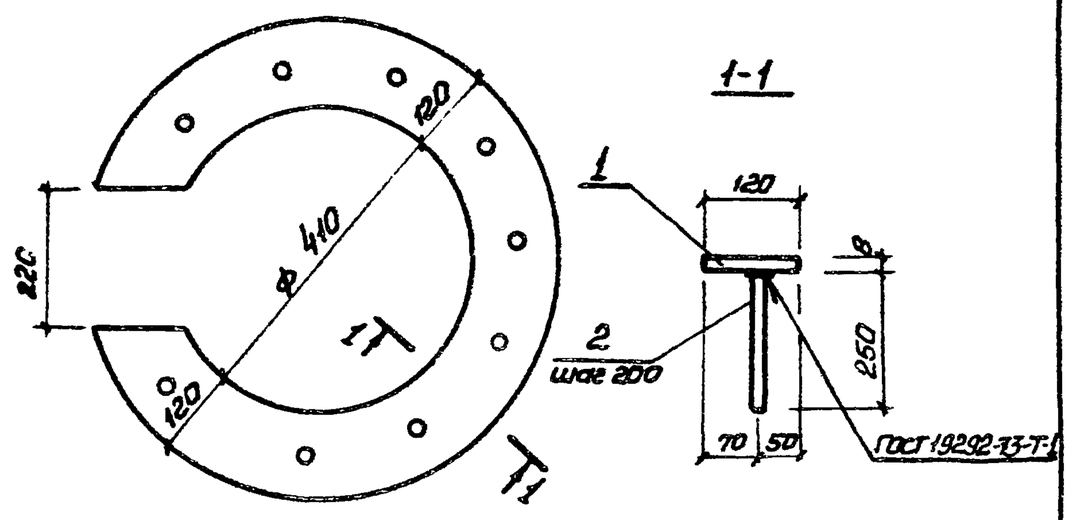

Формат	Зона	Поз.	Обозначение	Наименование	Кол	Примечание
				Документация		масса, кг
А4			902-1-81.83 -КЖИ-ТО	Техническое описание		
				Детали		
Б4		1		Полоса $\frac{Б\ 8\times650\ ГОСТ\ 82-70^*}{Вст3кп2-1ТУ14-1-3023-80}$		
				ℓ= 650	1	17,33.
Б4		2		ф10 А-III ГОСТ 5781-82 ℓ=250	11	0,2

Привязан

Инв. №

Нач. отд.	Шейко		
Н. контр.	Соколовская		
Гл. спец.	Постников		
Рук. гр.	Мазалова		
Вед. инж.	Однорал		
Инж.	Ясинская		

ТП902-1-81 83 -КЖИ-МН1

Изделие закладное МН1

Стадия	Масса	Масштаб
Р	19,53	—
Лист	Листов 1	

Госстрой СССР Союзводоканалниипроект Харьковский Водоканалпроект

Формат А4

Инв. № подл.	Подпись и дата	Взам. инв. №

Типовой проект 902-1-81 83 Альбом

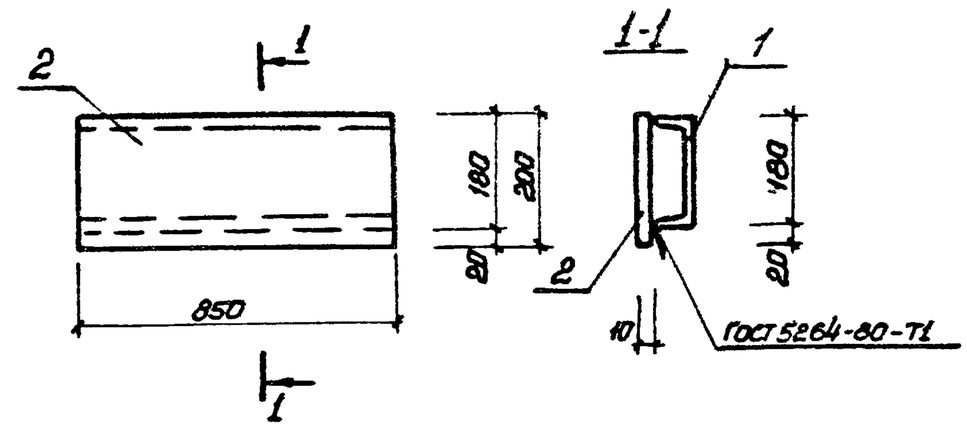

Формат	Зона	Поз.	Обозначение	Наименование	Кол	Примечание
				Документация		масса, кг
А4			902-1-81 83 -КЖИ-ТО	Техническое описание		
				Детали		
Б4		1		Швеллер $\frac{18\ ГОСТ\ 8240-72}{Вст3кп2-1ТУ14-1-3023-80}$		
				ℓ=650	1	13,83
Б4		2		Полоса $\frac{Б\ 10\times200\ ГОСТ\ 82-70^*}{Вст3кп2-1\ ТУ14-1-3023-80}$		
				ℓ=850	1	13,35

Привязан

Инв. №

Нач. отд.	Шейко		
Н. контр.	Соколовская		
Гл. спец.	Постников		
Рук. гр.	Мазалова		
Вед. инж.	Однорал		
Инж.	Ясинская		

ТП902-1-81 83 -КЖИ-МН2

Изделие закладное МН2

Стадия	Масса	Масштаб
Р	27,2	—
Лист	Листов 1	

Госстрой СССР Союзводоканалниипроект Харьковский Водоканалпроект

Формат

Инв. № подл.	Подпись и дата	Взам. инв. №

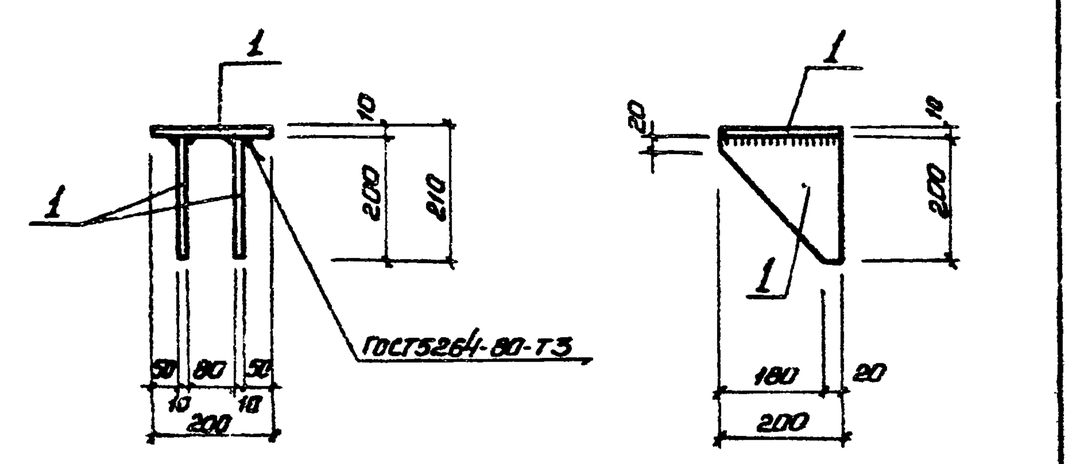

Формат	Зона	Поз.	Обозначение	Наименование	Кол.	Примечание
				Документация		
А4			902-1-81 83 -КЖИ-ТО	Техническое описание		
				Детали		
Б4		1		Полоса $\frac{Б-1\ 10\times200\ ГОСТ\ 103-76}{Вст3кп2-1ТУ14-1-3023-80}$		
				ℓ=200	1	3,14кг

Привязан

Инв. №

Нач. отд.	Шейко		
Н. контр.	Соколовская		
Гл. спец.	Постников		
Рук. гр.	Мазалова		
Вед. инж.	Однорал		
Инж.	Самойлова		

ТП902-1-81 83 -КЖИ-МС2

Изделие соединительное МС2

Стадия	Масса	Масштаб
Р	3,14	
Лист	Листов 1	

Госстрой СССР Союзводоканалниипроект Харьковский Водоканалпроект

Копир. Прядко

Формат А4

Инв. № подл.	Подпись и дата	Взам. инв. №

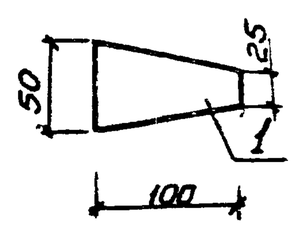

Формат	Зона	Поз.	Обозначение	Наименование	Кол	Примечание
				Документация		масса, кг
А4			902-1-81.83 -КЖИ-ТО	Техническое описание		
				Детали		
Б4		1		Полоса $\frac{Б-2\ 100\times8\ ГОСТ\ 103-76}{Вст3кп2\ ГОСТ\ 535-79^*}$		
				ℓ=50	1	0,31

Привязан

Инв. №

Нач. отд.	Шейко		
Н. контр.	Соколовская		
Гл. спец.	Постников		
Рук. гр.	Мазалова		
Вед. инж.	Однорал		
Инж.	Самойлова		

ТП902-1-81.83 -КЖИ-МС3

Изделие соединительное МС3

Стадия	Масса	Масштаб
Р	0,31	—
Лист	Листов 1	

Госстрой СССР Союзводоканалниипроект Харьковский Водоканалпроект

Копир. Прядко

Формат А4

19305-01 (26)