ТИПОВОЙ ПРОЕКТ
902-1-83.83

КАНАЛИЗАЦИОННАЯ НАСОСНАЯ СТАНЦИЯ

ПРОИЗВОДИТЕЛЬНОСТЬЮ 35-230 $м^3/ч$,
НАПОРОМ 11-48 М ПРИ ГЛУБИНЕ
ЗАЛОЖЕНИЯ ПОДВОДЯЩЕГО
КОЛЛЕКТОРА 7,0 М
(МОНОЛИТНЫЙ ВАРИАНТ)

Альбом IV

19307-01
ЦЕНА 2-05

ЦЕНТРАЛЬНЫЙ ИНСТИТУТ ТИПОВОГО ПРОЕКТИРОВАНИЯ
ГОССТРОЯ СССР

Москва, А-445, Смольная ул., 22

Сдано в печать 5/I 1984 г.

Заказ № 4787 Тираж 460 экз.

ТИПОВОЙ ПРОЕКТ
902-1-83.83

КАНАЛИЗАЦИОННАЯ НАСОСНАЯ СТАНЦИЯ ПРОИЗВОДИТЕЛЬНОСТЬЮ 35-230 м³/ч, НАПОРОМ 11-48 м ПРИ ГЛУБИНЕ ЗАЛОЖЕНИЯ ПОДВОДЯЩЕГО КОЛЛЕКТОРА 7,0 м

(МОНОЛИТНЫЙ ВАРИАНТ)

СОСТАВ ПРОЕКТА:

АЛЬБОМ I Пояснительная записка (из типового проекта 902-1-78.83)

АЛЬБОМ II Технологические решения. Внутренний водопровод и канализация. Отопление и вентиляция (из типового проекта 902-1-78.83)

АЛЬБОМ III Архитектурно-строительные решения. Надземная часть. Общие чертежи (из типового проекта 902-1-78.83)

АЛЬБОМ IV Строительные решения. Подземная часть (открытый способ в сухих грунтах)

АЛЬБОМ VI Электрооборудование и автоматизация. Технологический контроль (из типового проекта 902-1-78.83)

АЛЬБОМ VII Спецификации оборудования (из типового проекта 902-1-78.83)

АЛЬБОМ VIII Сборник спецификаций оборудования (из типового проекта 902-1-78.83)

АЛЬБОМ IX Ведомости потребности в материалах

АЛЬБОМ X Сметы. Общая часть (из типового проекта 902-1-78.83)

АЛЬБОМ XI Сметы. Подземная часть (открытый способ в сухих грунтах)

АЛЬБОМ IV

УТВЕРЖДЕН В/О „СОЮЗВОДОКАНАЛНИИПРОЕКТ"
ПРОТОКОЛ N 59 ОТ 27.10. 1983 г.
ВВЕДЕН В ДЕЙСТВИЕ В/О „СОЮЗВОДОКАНАЛНИИПРОЕКТ"
ПРИКАЗ N 19 ОТ 06.02. 1984 г.

РАЗРАБОТАН
ПРОЕКТНЫМ ИНСТИТУТОМ
„ХАРЬКОВСКИЙ ВОДОКАНАЛПРОЕКТ"

ГЛАВНЫЙ ИНЖЕНЕР ИНСТИТУТА Г.А. БОНДАРЕНКО
ГЛАВНЫЙ ИНЖЕНЕР ПРОЕКТА В.Ю. ЕРЕМЕНКО

Привязан

Инв №

Альбом IV

Типовой проект 902-1-83.83

СОДЕРЖАНИЕ

N п.п.	Наименование	N N стр.	Примечание
1	Содержание	2	
	Основной комплект КЖ		
2	Общие данные	3	
3	План на отм.-6,000;-6,200, -8,750. Разрезы 1-1, 2-2	4	
4	Схема расположения элементов подземной части	5	
5	Стены СТм1, СТм2. Общий вид	6	
6	Стена СТм1. Схема армирования	7	
7	Стена СТм2. Схема армирования	8	
8	Стены СТм1, СТм2. Спецификация	9	
9	Плита днища ПДм1. Общий вид и схемы армирования	10	
10	Плита днища ПДм1 Схема расположения каркасов. Спецификация	11	
11	Перекрытие на отм.-6,200 РКм2. Схема расположения (начало)	12	
12	Перекрытие на отм.-6,200 РКм2. Схема расположения (окончание)	13	
13	Перекрытие на отм.-6,200 РКм2. Плита Пм1. Балки Бм1-Бм3. Общий вид и схемы армирования	14	
14	Перекрытие на отм.-6,200 РКм2. Балки Бм4-Бм8. Колонна Км1. Общий вид и схемы армирования	15	
15	Перекрытие на отм.-6,200 РКм2. Лоток Лм1. Общий вид и схема армирования	16	
16	Перекрытие на отм.-6,200 РКм2. Спецификация (начало)	17	
17	Перекрытие на отм.-6,200 РКм2. Спецификация (окончание)	18	
	Основной комплект КМ		
18	Общие данные	19	
19	Схема расположения лестницы переходных площадок (начало)	20	
20	Схема расположения лестниц и переходных площадок (окончание)	21	
	Изделия		
21	Опись документов	22	
22	Техническое описание	22	
23	Каркас плоский Кр (Кр1-Кр2)	22	
24	Каркас плоский Кр (Кр3-Кр4)	23	
25	Каркас плоский Кр (Кр5-Кр12)	23	
26	Каркас плоский Кр (Кр5-Кр12). Сборочный чертеж	23	
27	Изделие закладное Мн1	24	
28	Изделие закладное Мн2	24	
29	Сетка арматурная С (С1-С3). Сборочный чертеж	24	
30	Сетка арматурная С (С1-С3)	24	
31	Изделие соединительное МС1	25	
32	Изделие соединительное МС2	25	
33	Изделие соединительное МС3	25	

Привязан

Инв. не

Ведомость рабочей документации основного комплекта марки КЖ

Лист	Наименование	Примечание
1	Общие данные	
2	План на отм.-5,700, -2,700, 3,200. Разрезы 1-1, 2-2	
3	Схема расположения элементов подземной части	
4	Стены СТМ1, СТМ2 Общий вид	
5	Стена СТМ1. Схема армирования	
6	Стена СТМ2. Схема армирования	
7	Стены СТМ1, СТМ2. Спецификация	
8	Плита днища ПДМ1. Общий вид и схема армирования	
9	Плита днища ПДМ1. Схема расположения каркасов. Спецификация	
10	Перекрытие на отм-6,200. РКМ2. Схема расположения (начало)	
11	Перекрытие на отм.-6,200. РКМ2. Схема расположения (окончание)	
12	Перекрытие на отм-6,200 РКМ2. Плита ПМ1, балки	
	БМ1-БМ3. Общий вид и схемы армирования	
13	Перекрытие на отм:-6,200 РКМ2. Балки БМ1-БМ8.	
	Колонна КМ1. Общий вид и схемы армирования	
14	Перекрытие на отм. 6,200 РКМ2. Лоток Л М1.	
	Общий вид и схемы армирования.	
15	Перекрытие на отм. - 6,200 РКМ2	
	Спецификация (начало)	
16	Перекрытие на отм. -6,200 РКМ2.	
	Спецификация (окончание)	

Ведомость спецификаций

Лист	Наименование	Примечание
3	Спецификация к схеме расположения элементов подземной части	
3,7	Спецификация стен СТМ1, СТМ2	
9	Спецификация днища ПДМ1	
16	Спецификация перекрытия РКМ2	

Типовой проект разработан в соответствии с действующими нормами и правилами

Главный инженер проекта В.Ю. Еременко

Схемы расчетных нагрузок

Стены

На период строительства

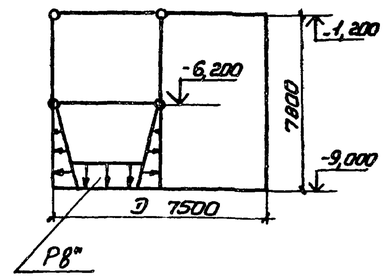

На период эксплуатации

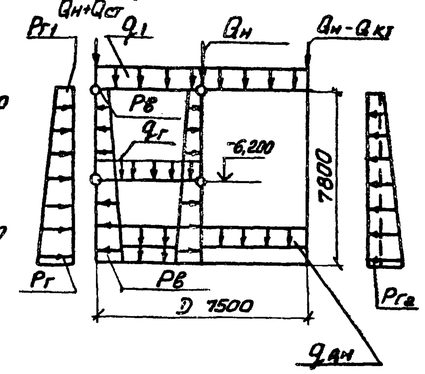

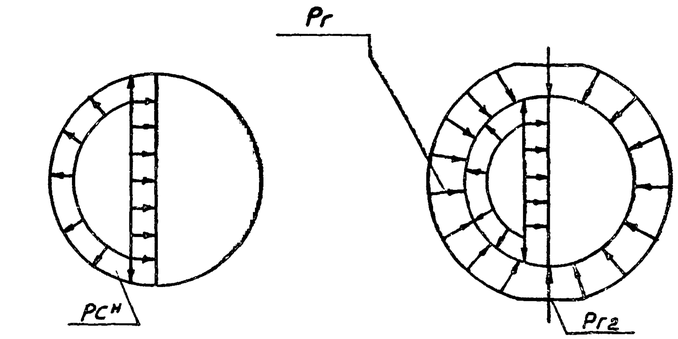

2. Днище

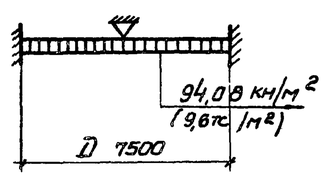

Грунты	Нагрузка от собственного веса (Постоянная)									Эксплуатационные нагрузки											Нагрузка периода стр-ва
										Постоянная		Врем.	Пост.	Кратковр.		Временная					
	Надземн. части кн/м	Стен подз. части кн/м	Перегород кн/м	Перекрытия на 1 дор. кн/м²	Перекрытия в грунтах кн/м²	Днища кн/м²	Гидростат. цоколя кн/м	Гидр.-руб кн/м		Основное давление грунта кн/м²		Доп. давлен. от стр. на 1 м² кн/м²	Гидростат. давление кн/м²	Гидростат. давление воды в колодцах кн/м²		Трение насыпного грунта кн/м²	Трение поверхн. кн/м²	Давление на 1 м² кн/м²		Давление воды в колодце кн/м²	
	Qн	Qст	Qп	q1	qг	qдн	Тш1	Тр		Рг	Рг0	Рг2	Рw	Рв	Рв'	Тн	Тт	Рт		Рв"	
Сдвиг	133,08	76,02	54,4	1,96	38,22	8,1	—	—		85,85	11,67	5,88	—	86,2	9,0	—	—	—		29,1	
	(14,30)	(7,76)	(5,55)	(0,2)	(3,9)	(0,83)	—	—		(8,76)	(1,19)	(0,6)	—	(8,8)	(1,0)	—	—	—		(2,97)	

В скобках даны нагрузки в тс

Ведомость ссылочных и прилагаемых документов

Обозначение.	Наименование	Примечание
	Ссылочные документы	
3.901-5	Сальники набивные Ду50÷1400мм для пропуска труб через стены	
1.400-15 Вып. 0,1	Унифицированные закладные изделия железобетонных конструкций для крепления технологических коммуникаций устройств	
	Прилагаемые документы	
902-1-83.83-КЖСИ	Изделия	альбом IV
-КЖ ВМ1	Ведомость потребности в материалах для монолитных конструкций	альбом IX
-КЖ ВМ2	Ведомость потребности в материалах для сборных конструкций	альбом IX

1. Для железобетонных конструкций марка бетона по водонепроницаемости принята В 4, марка бетона по морозостойкости принята Мрз 100.
2. Сварку производить электродами Э42А, Э46А, Э42, Э46 по ГОСТ 9467-75 $h_{шв}$=6мм (кроме оговоренных).
3. Значение бокового давления грунта определены для суглинков с φ=21°
4. Временная нагрузка на поверхности земли принята (1,0 тс/м²) 9,8 кн/м²

Типовой проект 902-1-83.83

Инв. № подл. | Подпись и дата | Взам. инв. №

Привязан

Инв. №

ТП 902-1-83.83 -КЖ-

Нач.отд.	Шейко		
Н.контр.	Сокольская		
Гл.спец.	Постников		
Рук.гр.	Мазалова		
Вед.инж.	Одмрал		
Инж.	Ткаченко		

Канализационная насосная станция производительностью 35-230 м³/ч, напором 11-48 м

Стадия	Лист	Листов
Р	1	16

Общие данные

Госстрой СССР Киевводоканалпроект Харьковский Водоканалпроект

Типовой проект 902-1-83.83 Альбом IV

План на отм. -8,750

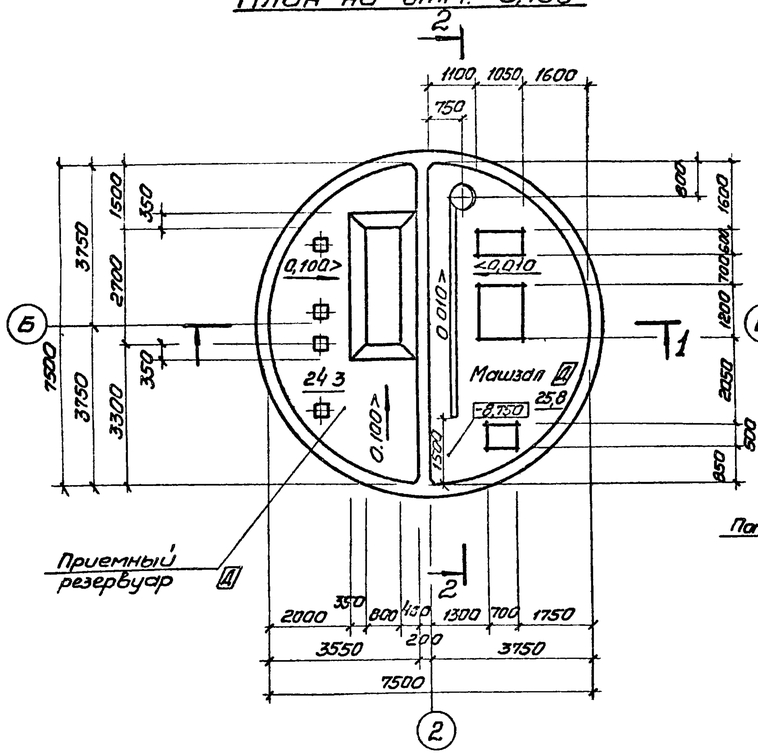

План на отм -6,000, -6,200

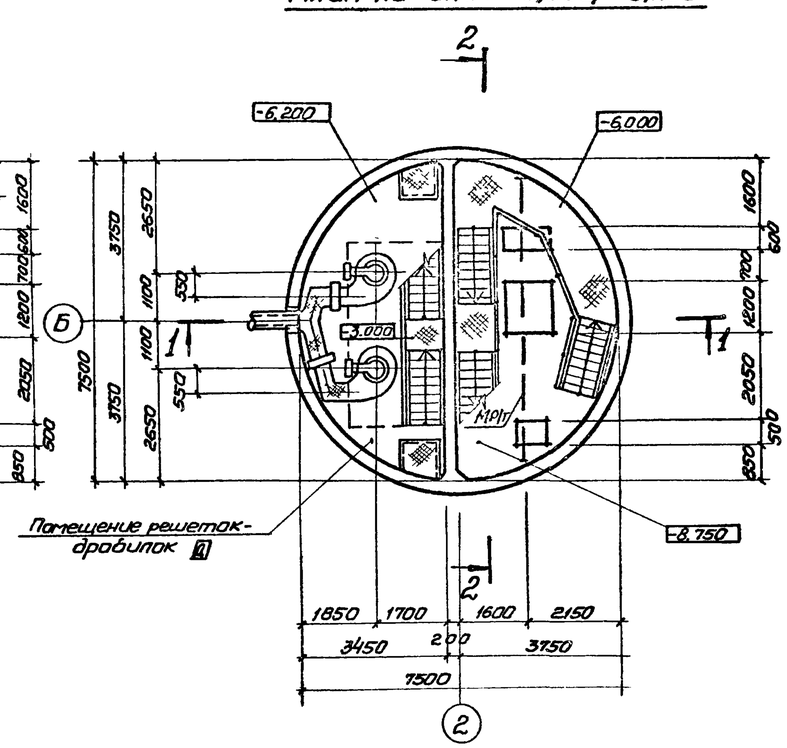

Основные строительные показатели

Наименование	Ед. изм.	Кол	Примечание
Общая площадь	$м^2$	80,2	
-на расчетную единицу	$м^2$	0,6	
Строительный объем	$м^3$	463,5	
-на расчетную единицу	$м^3$	3,6	Расчетная единица 130 $м^3$/ч

Разрез 1-1

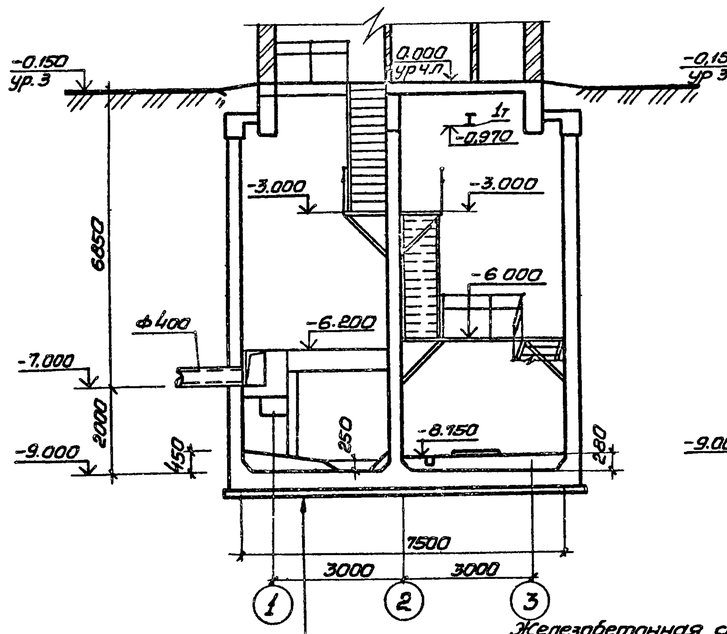

Разрез 2-2

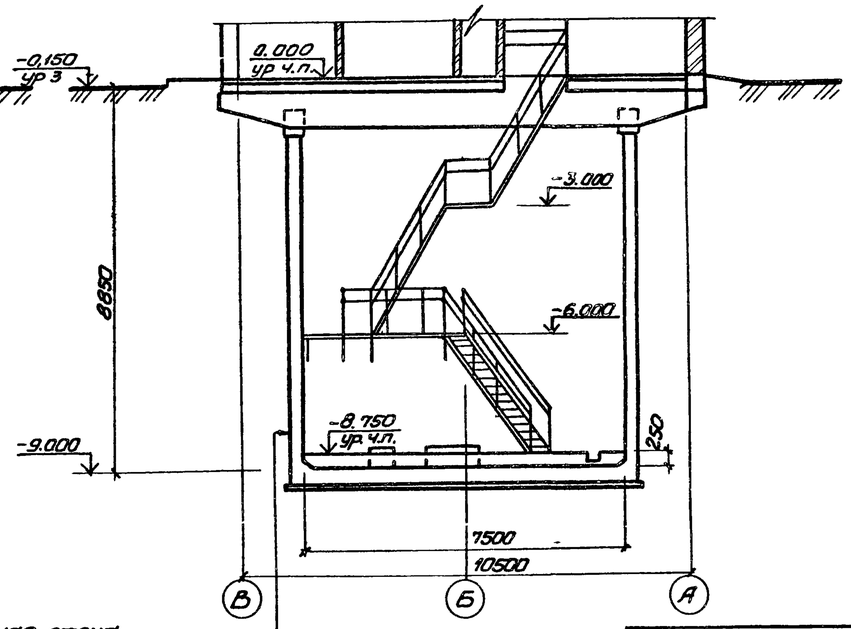

Подготовка из бетона марки 50 б= 100 мм железобетонное днище

Железобетонная стена
Окрасочная гидроизоляция на основе эпоксидной смолы ЭД-20 (в приемном резервуаре) в 2 слоя
в остальных помещениях затирка цементным раствором состава 1:2

Нач.отд	Шейко		
Н. контр.	Сакольская		
Гл спец.	Власенко		
Рук гр.	Юрьева		
Ст. арх.	Цитарик		
Инж.	Шевлякова		

Привязан

Инв. №

ТП 902-1-83.83-КЖ

Канализационная насосная станция производительностью 35-230 $м^3$/ч, напором от 11 до 48 м

Стадия	Лист	Листов
Р	2	

Планы на отм -6,000; -6,200; -8,750. Разрезы 1-1; 2-2

Госстрой СССР Союзводоканалпроект Харьковский Водоканалпроект

Инв. № подл. | Подпись и дата | Взам. инв. № | Отд. Вик-2 | Нач.отд. Шейко | Гр. кж. Сокольская | Основан. Власенко

Альбом IV

Типовой проект 902-1-83.83

1-1

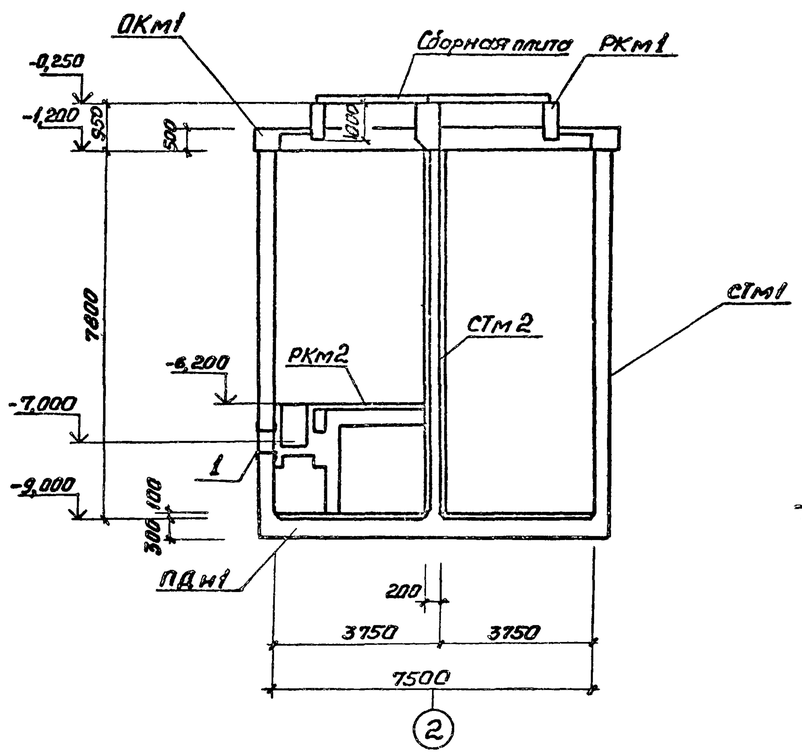

Схема расположения элементов подземной части

2-2

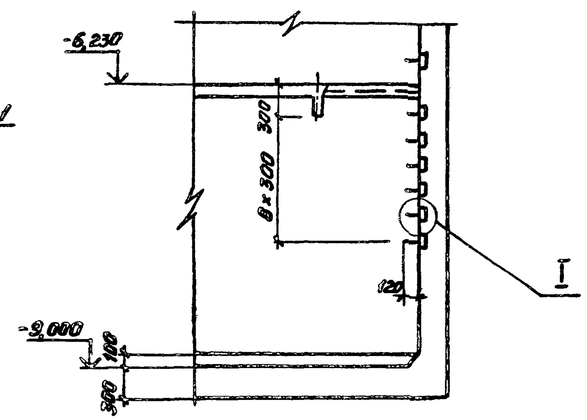

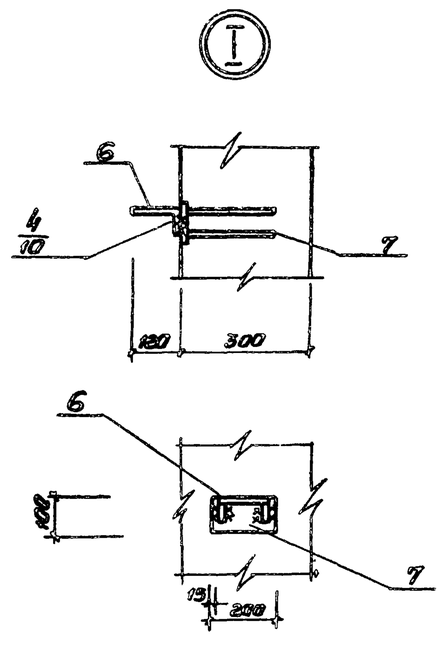

Перекрытие на отм.-6,230 условно не показано

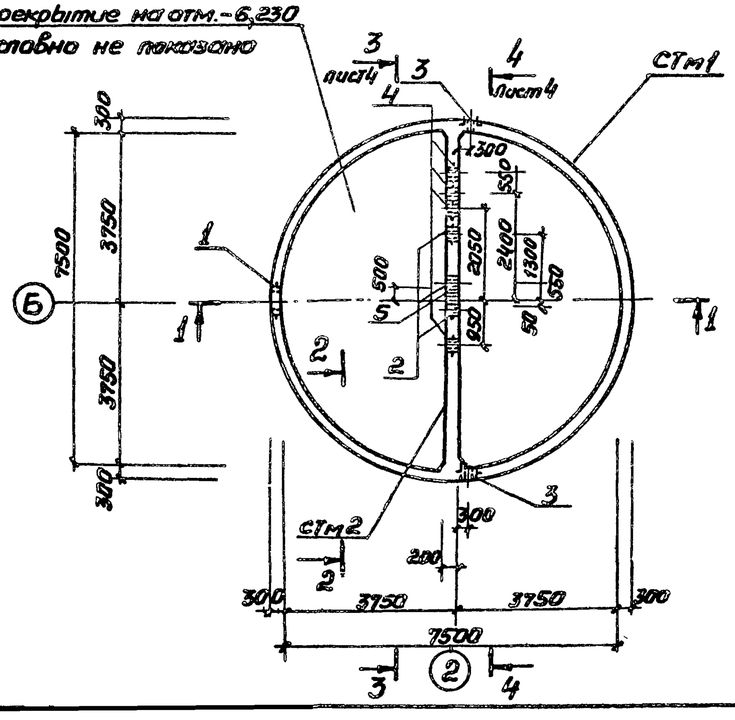

Спецификация к схеме расположения элементов подземной части

Марка	Обозначение	Наименование	Кол.	Масса кг	Примечание
РКм1	лист 4	перекрытие на отм.-0,000 РКм1	1		альб III
РКм2	лист 10	Перекрытие на отм.-6,200 РКм2	1		
СТм1	лист 4	Стена СТм1	1		
СТм2		Стена СТм2	1		
ПДм1	лист 8	Плита днища ПДм1	1		
ОКм1	лист 9	Обвязочное кольцо монолитное ОКм1	1		альб. III
Мс1	902-1-83.83-КЖ1НМС1	Изделие соединительное Мс1	11		

Спецификация стен СТм1, СТм2 (начало)

Формат	Зона	Поз.	Обозначение	Наименование	Кол. на исп. СТм1	СТм2		Примечание
				Сборочные единицы				
		1	3.901-5	Сальник Ду 400 ℓ=300	1			
		2	3.901-5	Сальник Ду 150 ℓ=200		3		
		3	3.901-5	Сальник Ду 200 ℓ=300	2			
		4	3.901-5	Сальник Ду 50 ℓ=200		4		
		5	3.901-5	Сальник Ду 100 ℓ=200		1		
				Изделия закладные				
		6	1.400-15, Вып I 810	Мн 801	18			
		7	1.400-15, Вып. I 120-14	Мн 107-3	14			
		8	1.400-15, Вып. I 130-25	Мн 121-2	7			
		9	1.400-15, Вып I 120-32	Мн 110-3	7			
		10	1.400-15, Вып. I 120-45	Мн 112-4	46			
		11	1.400-15, Вып. I 130-46	Мн 124-5	5			
		12	1.400-15, Вып I 110-01	Мн 101-3	8			
		13	1.400-15, Вып I 140-08	Мн 128-3	11,6			п.м

Продолжение спецификации см. лист 7

Согласовано
ВИК-2 Норвежина

Инв. № подл. | Подпись и дата | Взам. инв. №

Привязан

Инв. №

Нач. отд.	Шейко		
Н. контр.	Соколовская		
Гл. спец.	Постников		
Рук. гр.	Мазалова		
Вед. инж.	Одноралл		
Инж.	Ткаченко		

ТП 902-1-83.83-КЖ

Канализационная насосная станция производительностью 35-230 м³/ч, напорам 11-46 м	Стадия	Лист	Листов
	Р	3	
Схема расположения элементов подземной части	Госстрой СССР Союзводоканалпроект Харьковский Водоканалпроект		

Альбом IV

Типовой проект 902-1-83.83

СТм1

Развертка наружной стены

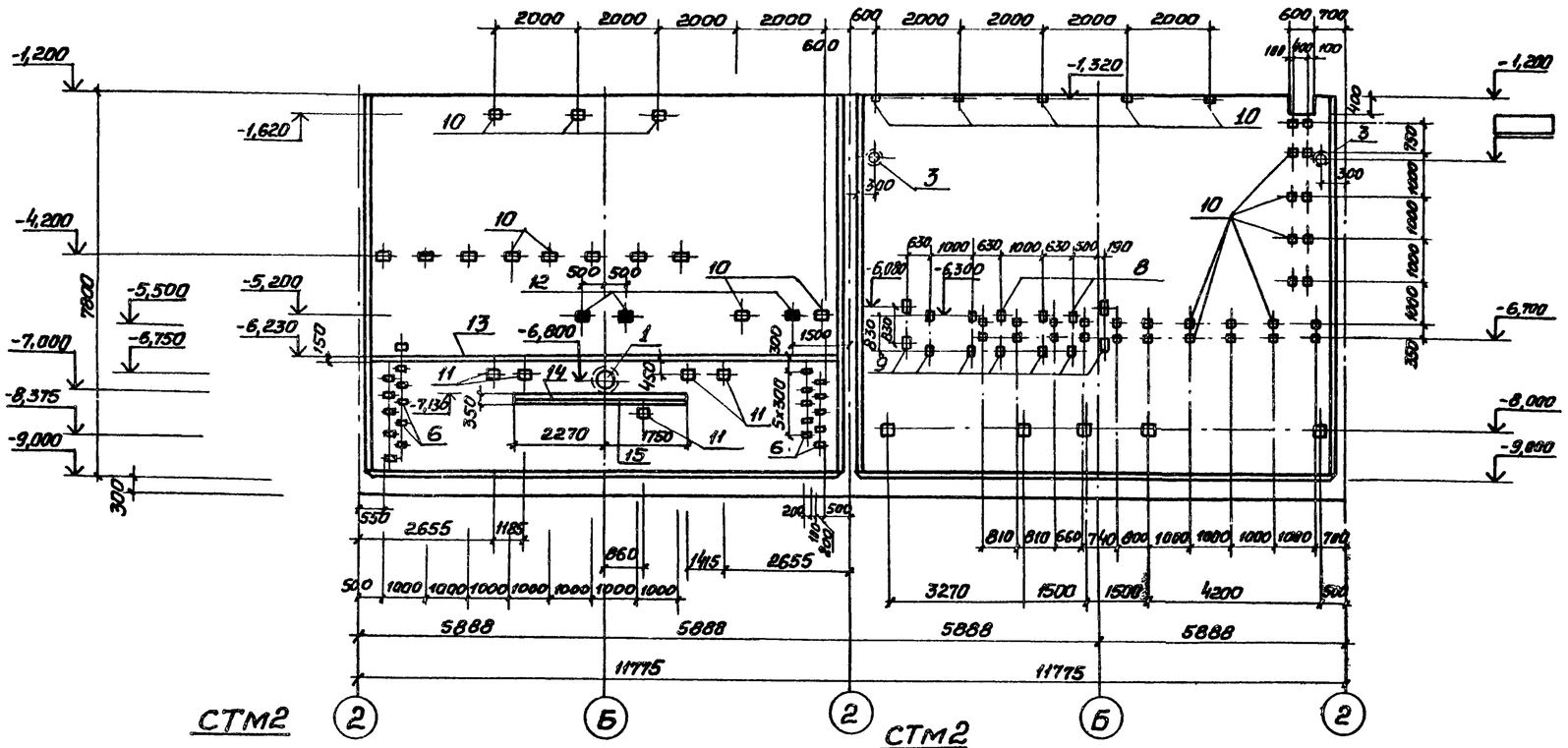

СТм2

Вид по 3-3

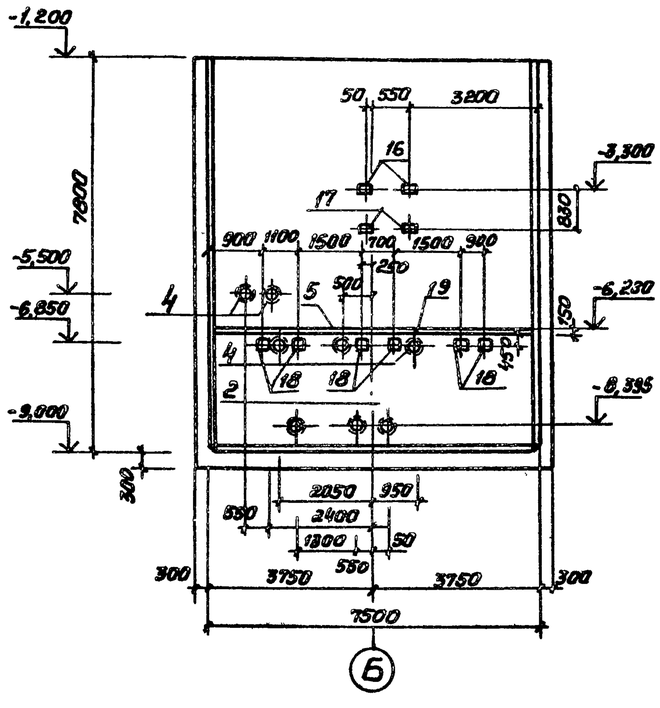

СТм2

Вид по 4-4

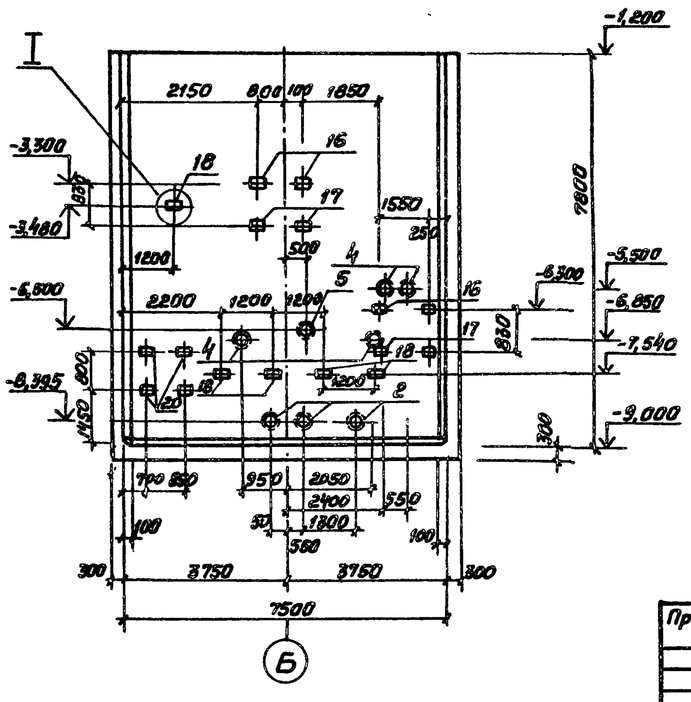

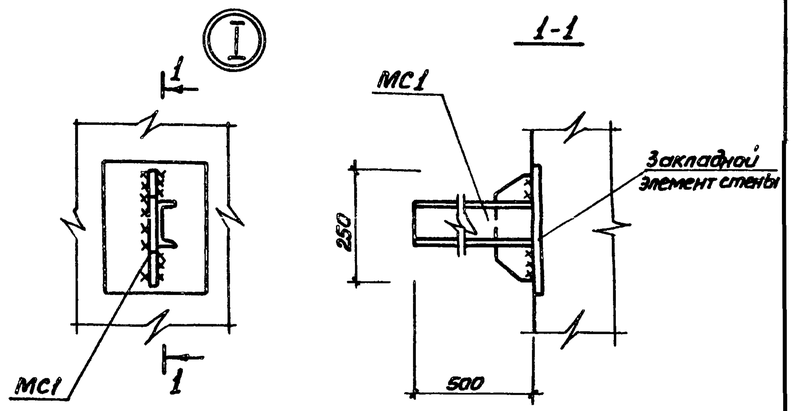

Закладные изделия (зачерненные) приварить к горизонтальной арматуре стен

Привязан			Нач.отд.	Шейко		ТП902-1-83.83-КЖ	
			Н.контр.	Оканьская			
			Гл.спец.	Постников			
			Рук.гр.	Мазалова		Канализационная насосная станция производитель-ностью 35-230 м³/ч, на отм. 11-40 м	Стадия: Р; Лист: 4; Листов:
			Вед.инж.	Однорал		Стены СТм1, СТм2. Общий вид	Госстрой СССР Союзводоканалпроект Харьковский Водоканалпроект
Инв.№			Инж.	Ткаченко			

Инв.№ подл. | Подпись и дата | Взам. инв.№

Альбом IV

Типовой проект 902-1-83.83

Схема армирования

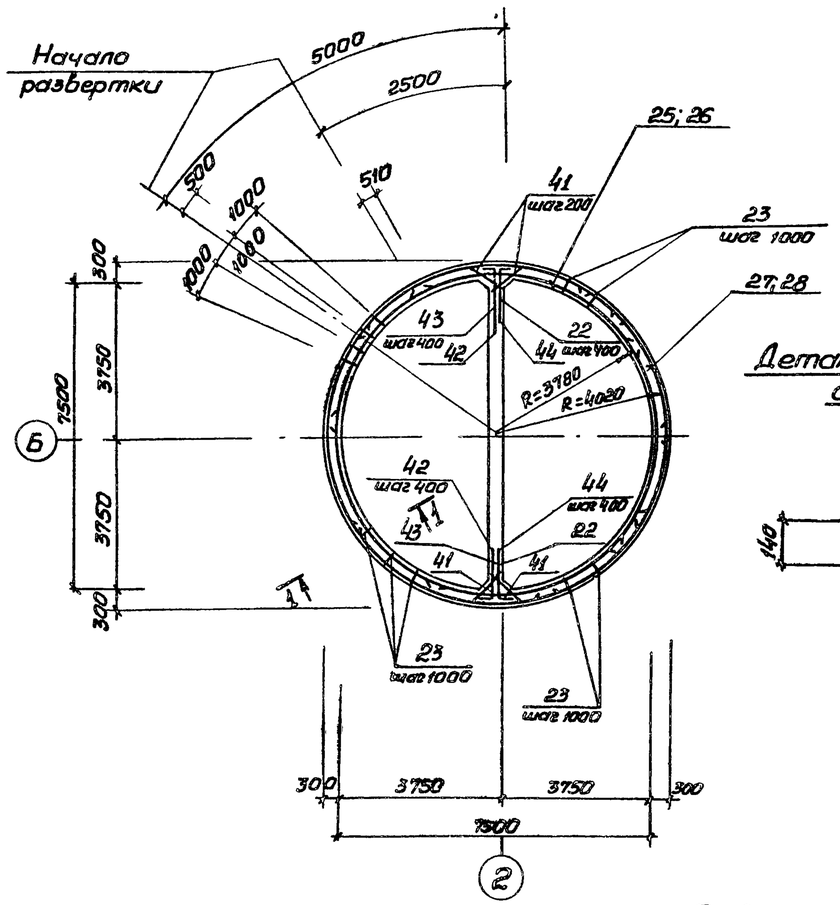

Деталь сварного стыка

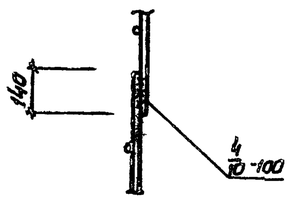

1-1

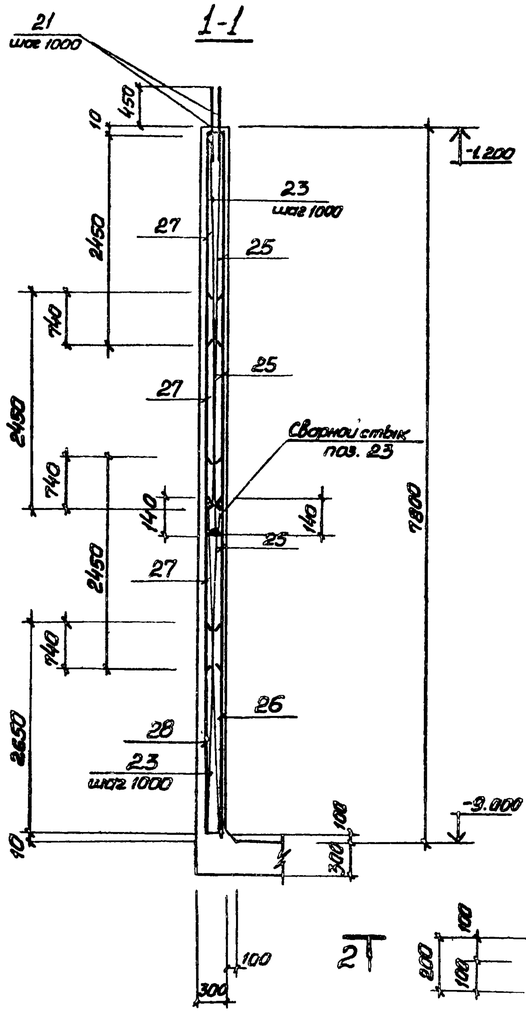

Схема расположения выпусков

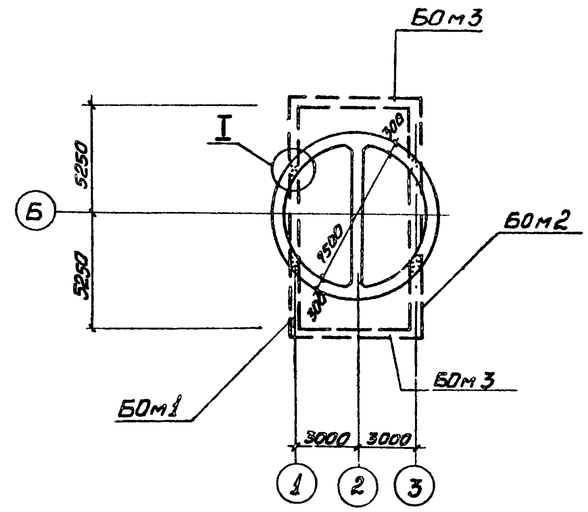

2-2

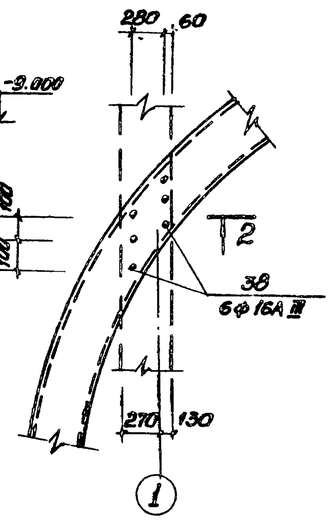

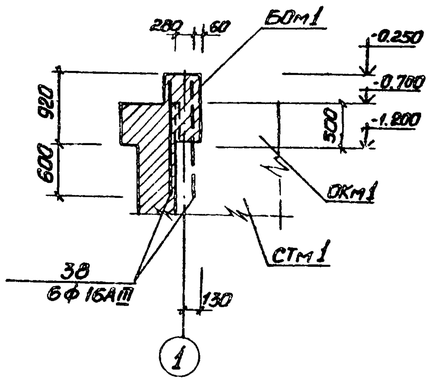

Развертка внутренних сеток по R=3780

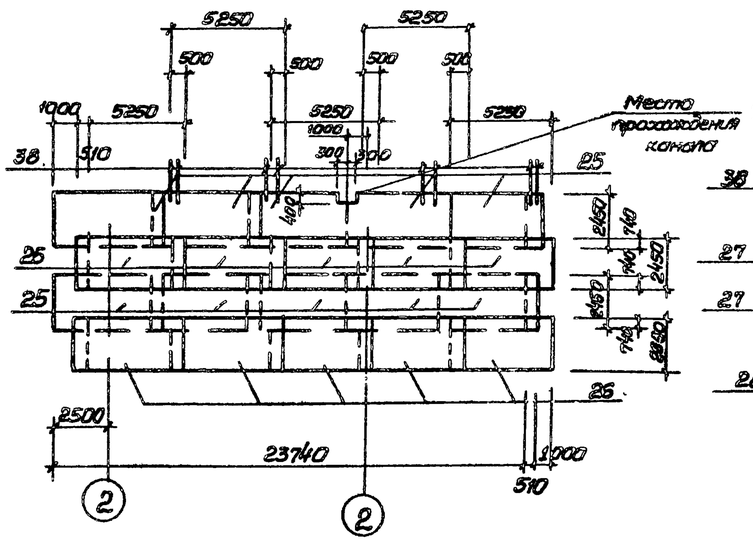

Развертка наружных сеток по R=4020

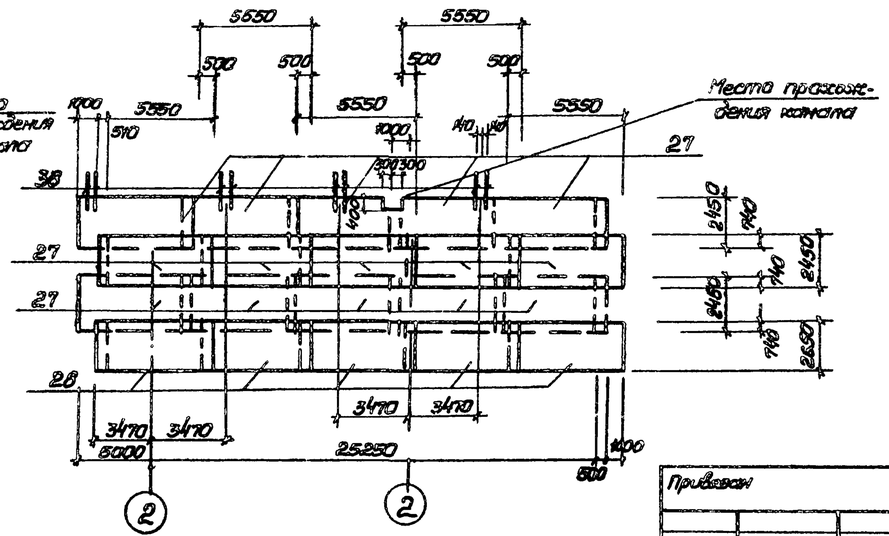

1. Сетки в местах отверстий разрезать и отогнуть в плоскости конструктивного элемента.
2. Защитный слой бетона для рабочей арматуры принят 30мм.
3. Арматурные выпуски поз 21 связать с сетками поз. 25; 27 вязальной проволокой.

Привязан			
Инв. №			
Нач. отд.	Шейко		
Н. контр.	Сокольская		
Гл. спец.	Постников		
Рук. гр.	Мазанова		
Вед. инж.	Однораг		
Инж.	Ткаченко		

ТП902-1-83.83-КЖ

Канализационная насосная станция производительностью 35-230 м³/ч, напором 11-48 м.

Стадия	Лист	Листов
Р	5	

Стена СТм1. Схема армирования

Госстрой СССР Производоканалниипроект Харьковский Водоканалпроект

19307-01 8

Инв.№ подл. | Подпись и дата | Взам. инв.№

Альбом IV

Типовой проект 902-1-83.83

Схема армирования

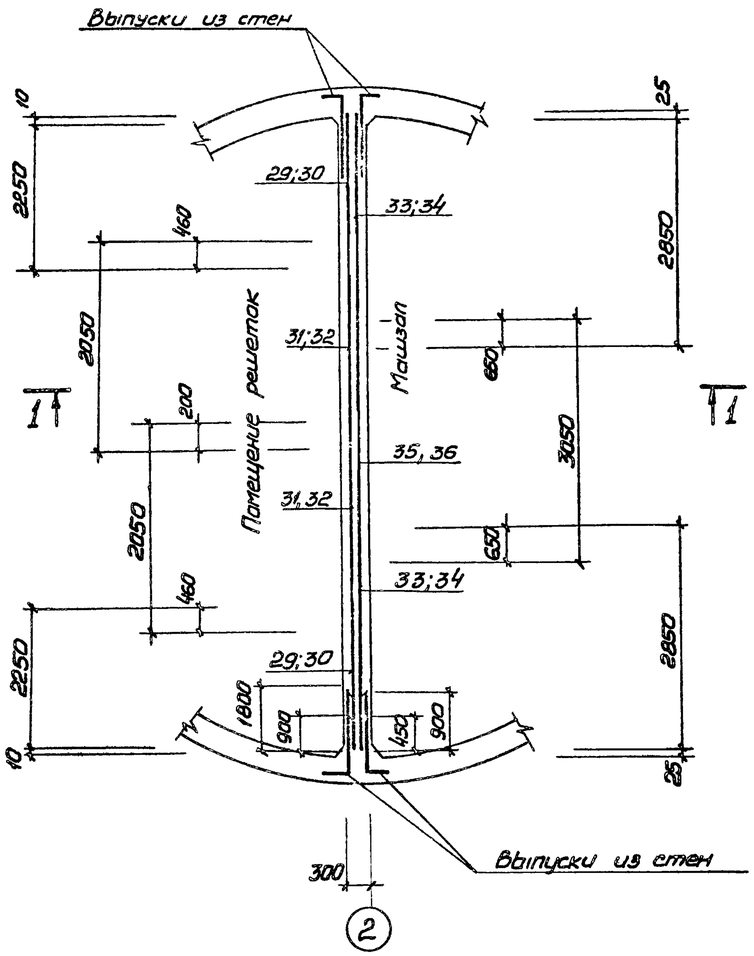

Раскладка сеток

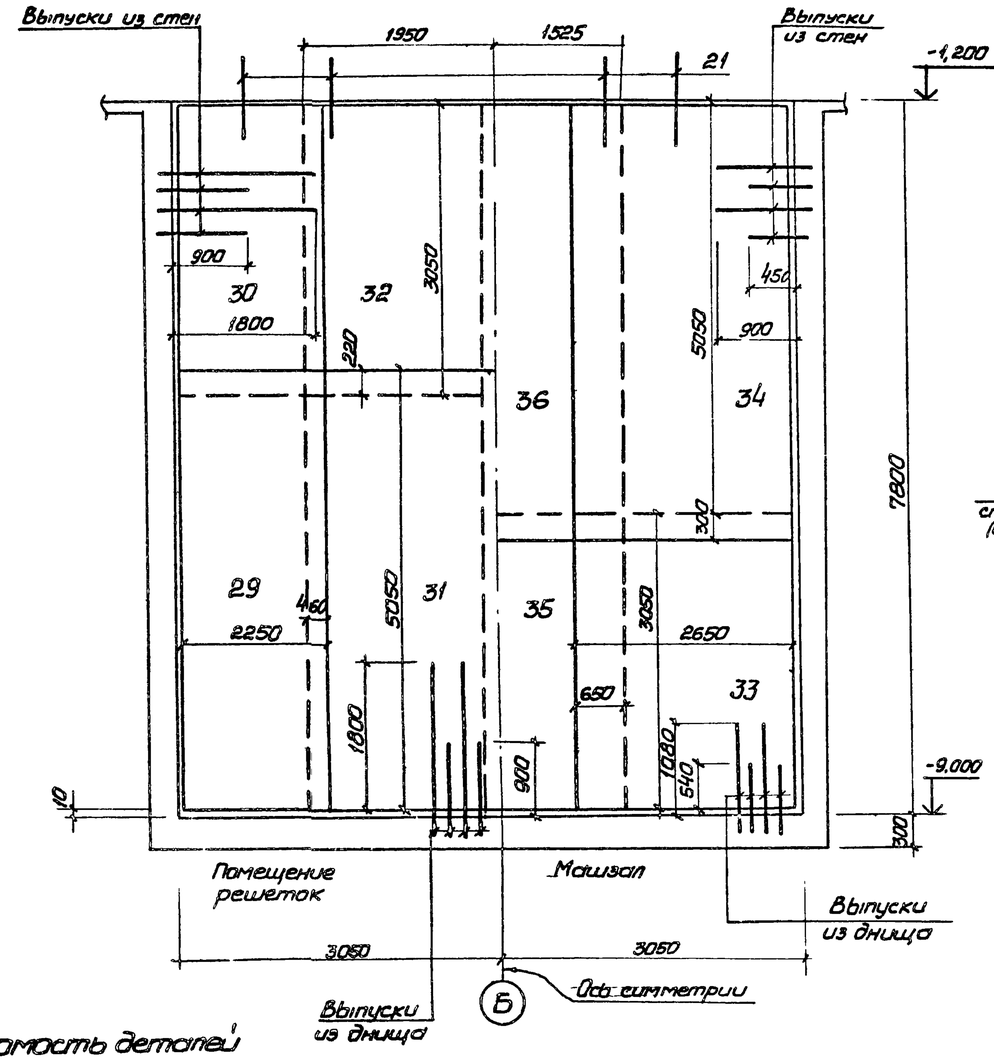

1-1

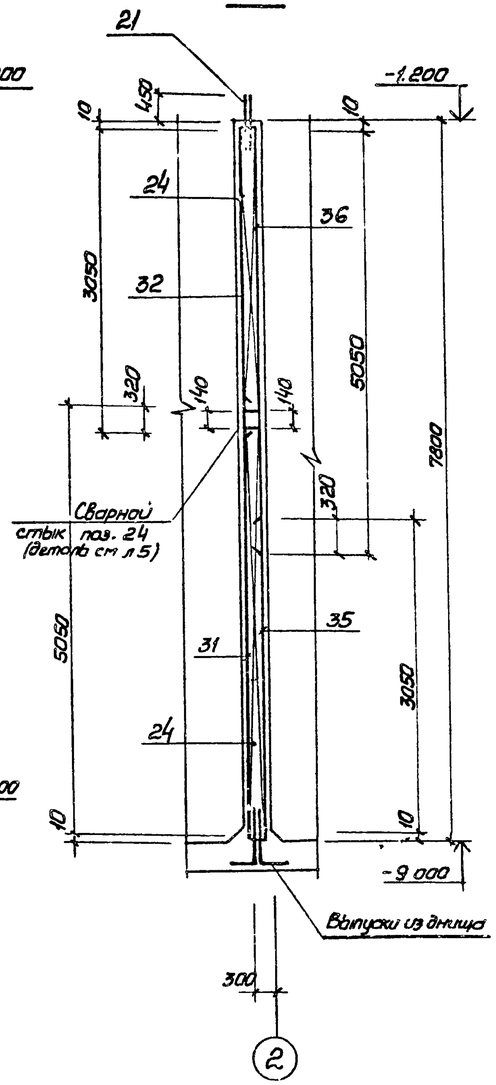

Деталь армирования вокруг отверстий

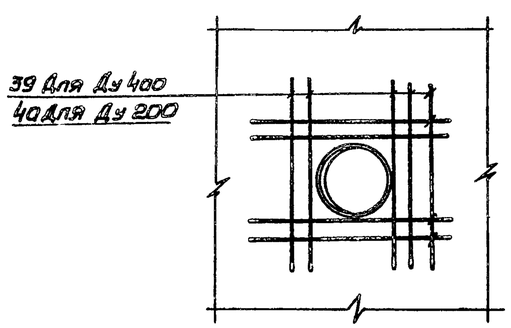

Ведомость деталей

Поз.	Эскиз
22	520 | 100
42	2070 | 370
41	150 ⌐ 750 ⌐ 150
43	1170 | 370
44	970 | 100

1. Защитный слой бетона для рабочей арматуры принят 25мм.
2. Арматурные выпуски поз. 21 связать с сетками поз. 30, 32, 34, 36 вязальной проволокой.

Привязан					ТП 902-1-83.83 -КЖ		
			Нач.отд.	Шейко	Канализационная насосная станция производительностью 35-230 м³/ч, напором 11-48 м	Стадия	Лист	Листов
			Н.контр.	Сокольская		Р	6	
			Гл.спец.	Пастникова				
			Рук.гр.	Мазалова	Стена СТп 2. Схема армирования	Госстрой СССР Сантехниипроект Харьковский Водоканалпроект		
			Вед.инж.	Однарол				
Инв. №			Инж.	Ткаченко				

Взам.инв.№ | Подпись и дата | Инв.№ подл.

19307-01 9

Альбом IV

Типовой проект 902-1-83.83

Ведомость расхода стали на элемент, кг

Марка элемента	Изделия арматурные														Изделия закладные								
	Арматура класса													Всего	Арматура класса								
	А-I				А-III										А-I	А-III							
	ГОСТ 5781-82														5781-82								
	ф6	ф8	ф10	Итого	ф8	ф10	ф12	ф14	ф16	ф18			Итого		ф6	Итого	ф8	ф10	ф12				Итого
СТм 1	29,1		51,0	80,0	162,6,0	942,0	492,0	10,0	253,6				3353,6	3433,6	10,4	10,4	21,3	8,0	53,0				92,7
СТм 2		22,0		22,0	198,0	382,0	25,6	233,0	192,0	222			1253,0	1275			2,0	7,0	6,0				15,0

Изделия закладные																							
Прокат марки																							
Вст3 кп2														Вст3 кп2-1									
ГОСТ 103-76														ГОСТ 82-70*									
-100×6	-50×8	-150×6	-40×8	-100×8	-150×8	-60×6	-50×10					Итого	-250×8	-250×6	-200×6				Итого				
19,0	6,0	82,4	1,6	11,2	64,0	2,4	37,0					223,6	18,8	47,4	266				92,8				
		50,0	17,0	10,0	6,0		3,0					86,0	80,0		22,8				102,8				

Изделия закладные															Общий расход
Прокат марки															
Вст3 кп2				Вст3 кп2-1			Вст3 кп2							Всего	
ГОСТ 2590-71*				ГОСТ 82-70*			ГОСТ 8732-78*								
∘7	∘10	∘15	Итого	∞10		Итого	Тр.121×4	Тр. 168×5		Тр. 530×7	ТР 245×7	Тр. 299×8	Итого		
	3,12	1,95	5,07	9,9		9,9				27,1		34,4	61,4	485,5	3919,1
0,42	1,26		1,68	4,08		4,08	9,2	4,0			24,6		37,8	247,4	1534,3

Спецификация стен СТм1, СТм2 (окончание)

Формат	Зона	Поз.	Обозначение	Наименование	Кол. на исп.		Примечание
		14	1.400-15 вып.I 140-26	Изделия закладные Мн131-3	п.м 4.02		
		15	1.400-15 вып.I 140-02	Мн127-3	п.м 4.02		
		16	1.400-15 вып.I 130-29	Мн121-6		6	
		17	1.400-15 вып.I 120-35	Мн110-6		6	
		18	1.400-15 вып.I 130-47	Мн124-6		17	
		19	1.400-15 вып.I 140-11	Мн128-6		п.м 7,5	
		20	1.400-15 вып.I 120-47	Мн112-6		4	
АУ		23	902-1-83.83-КЖСИ-Кр1, Кр2	Каркас плоский Кр1	52		
АУ		24	-КЖСИ-Кр1, Кр2	Кр2		8	
				Сетка арматурная			
		25	ГОСТ 23279-78	С $\frac{8AIII-200}{8AIII-200}$ 2450×5250 $\frac{12,5}{12,5}$	15		
		26	ГОСТ 23279-78	С $\frac{10AIII-200}{10AIII-200}$ 2650×5250 $\frac{12,5}{12,5}$	5		
		27	ГОСТ 23279-78	С $\frac{8AIII-200}{8AIII-200}$ 2450×5550 $\frac{15}{15}$	15		
		28	ГОСТ 23279-78	С $\frac{10AIII-200}{10AIII-200}$ 2650×5550 $\frac{15}{15}$	5		
		29	ГОСТ 23279-78	С $\frac{16AIII-200}{8AIII-200}$ 2250×5050 $\frac{2,5}{2,5}$		2	
		30	ГОСТ 23279-78	С $\frac{8AIII-200}{8AIII-200}$ 2250×3050 $\frac{2,5}{2,5}$		2	
		31	ГОСТ 23279-78	С $\frac{18AIII-200}{8AIII-200}$ 2050×5050 $\frac{2,5}{2,5}$		2	
		32	ГОСТ 23279-78	С $\frac{8AIII-200}{8AIII-200}$ 2050×3050 $\frac{2,5}{2,5}$		2	
		33	ГОСТ 23279-78	С $\frac{10AIII-200}{10AIII-200}$ 2850×3050 $\frac{2,5}{2,5}$		2	
		34	ГОСТ 23279-78	С $\frac{14AIII-200}{10AIII-200}$ 2850×5050 $\frac{2,5}{2,5}$		2	
		35	ГОСТ 23279-78	С $\frac{10AIII-200}{10AIII-200}$ 3050×3050 $\frac{2,5}{2,5}$		1	
		36	ГОСТ 23279-78	С $\frac{14AIII-200}{10AIII-200}$ 3050×5050 $\frac{2,5}{2,5}$		1	
				Детали			Масса, кг
БЧ		21		ф12А-III ГОСТ5781-82 ℓ=900	100	32	0,8
БЧ		38		ф16А-III ГОСТ5781-82 ℓ=1520	24		2,4
БЧ		39		ф14А-III ГОСТ5781-82 ℓ=1140	16		1,4
БЧ		40		ф14А-III ГОСТ5781-82 ℓ=940	16		1,1
БЧ		41*		ф10А-I ГОСТ5781-82 ℓ=1050	80		0,6
БЧ		42*		ф16А-III ГОСТ5781-82 ℓ=2440	20		3,9
БЧ		22*		ф10А-III ГОСТ5781-82 ℓ=620	20		0,4
БЧ		43*		ф16А-III ГОСТ5781-82 ℓ=1540	20		2,4
БЧ		44*		ф10А-III ГОСТ5781-82 ℓ=1070	20		0,7
				Материалы			
				Бетон марки М200	58,44	14,04	
					СТм1	СТм2	

* Поз. 22, 41, 42, 43, 44 см. ведомость деталей лист 6

Привязан

Инв. №

Н.отд.	Шейка		
Н.контр.	Сокольская		
Гл.спец.	Пастников		
Рук.гр.	Мазалова		
Вед.инж.	Однорал		
Инж.	Ткаченко		

ТП902-1-83.83 -КЖС

Канализационная насосная станция производительностью 35-270 м³/ч напором 14-48 м

Стены СТм1, СТм2.

Спецификация

Стадия	Лист	Листов
Р	7	

Госстрой СССР Союзводоканалпроект Харьковский Водоканалпроект

Инв. № подл. | Подп. и дата | Взам. инв.

Альбом IV

Типовой проект 902-1-83.83

1-1

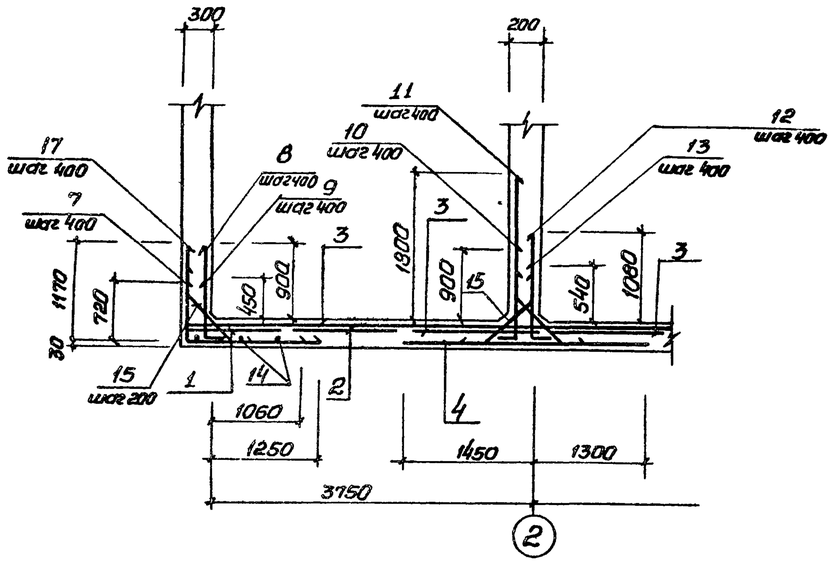

Схема расположения нижней арматуры

2-2

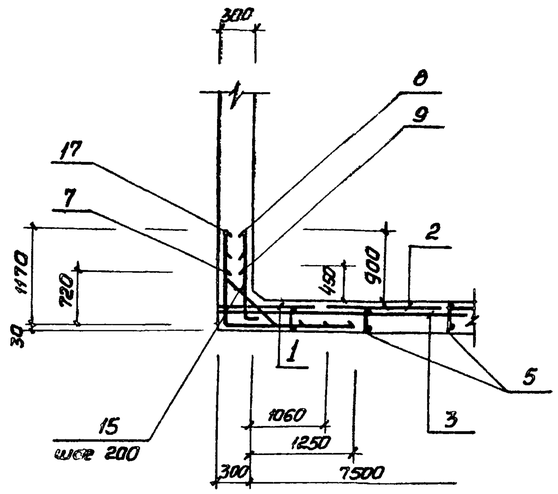

Схема расположения верхней арматуры

Схема расположения выпусков

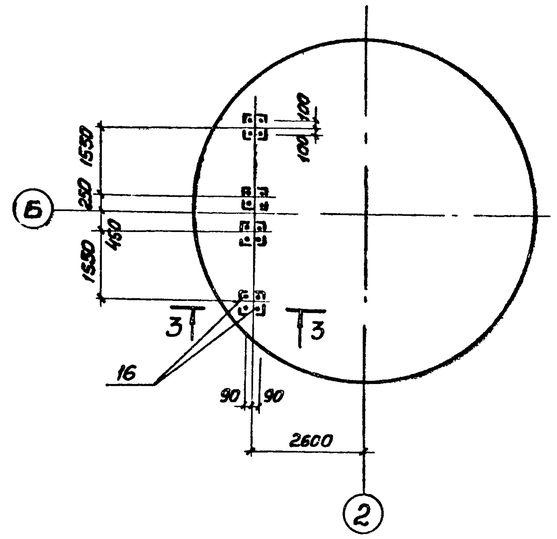

Верхняя зона

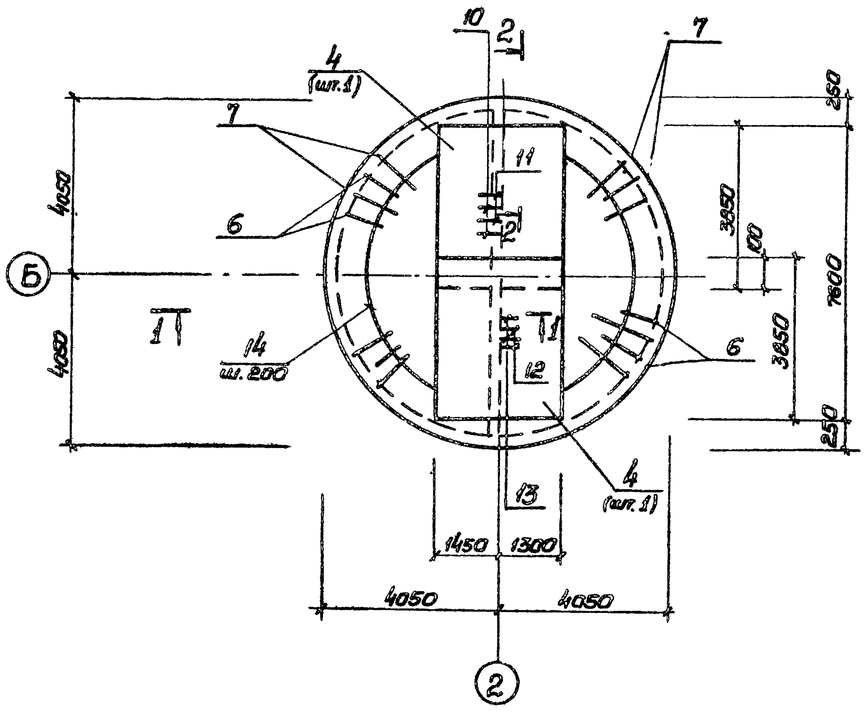

Нижняя зона

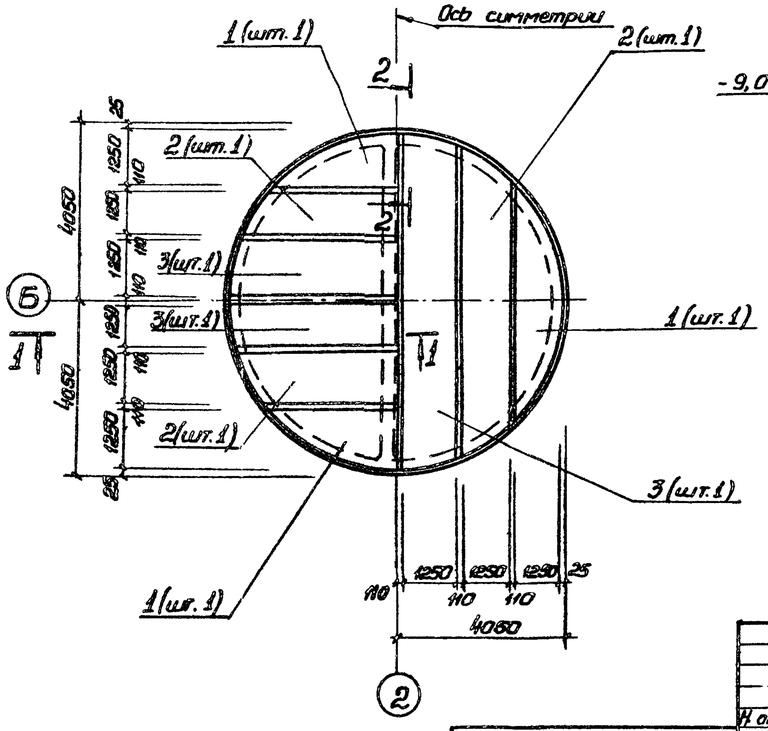

3-3

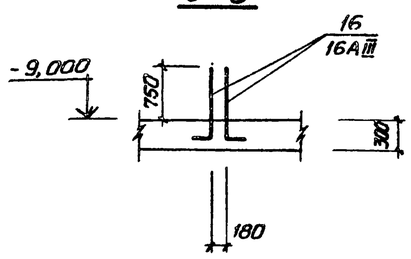

1. Шаг стержней 7,8,9,15,17 взят по радиусу R=3750.
2. Защитный слой бетона для рабочей арматуры принят: для нижней-35мм; для верхней-25мм.

Н. отд.	Шейко		
Н. контр.	Соколовская		
Гл. спец.	Постников		
Рук. гр.	Мазалова		
Вед. инж.	Однорал		
Инж.	Ткаченко		

Привязан

Инв. №

ТП 902-1-83.83-КЖ

Канализационная насосная станция производительностью 35-230м³/ч, напором 11-48м

Плита днища ПДМ1. Общий вид и схемы армирования

Стадия	Лист	Листов
Р	8	

Госстрой СССР Союзводоканалниипроект Харьковский Водоканалпроект

19307-01 11

Инв. № подл. | Подпись и дата | Взам. инв. №

Типовой проект 902-1-83.83 Альбом IV

Схема расположения каркасов

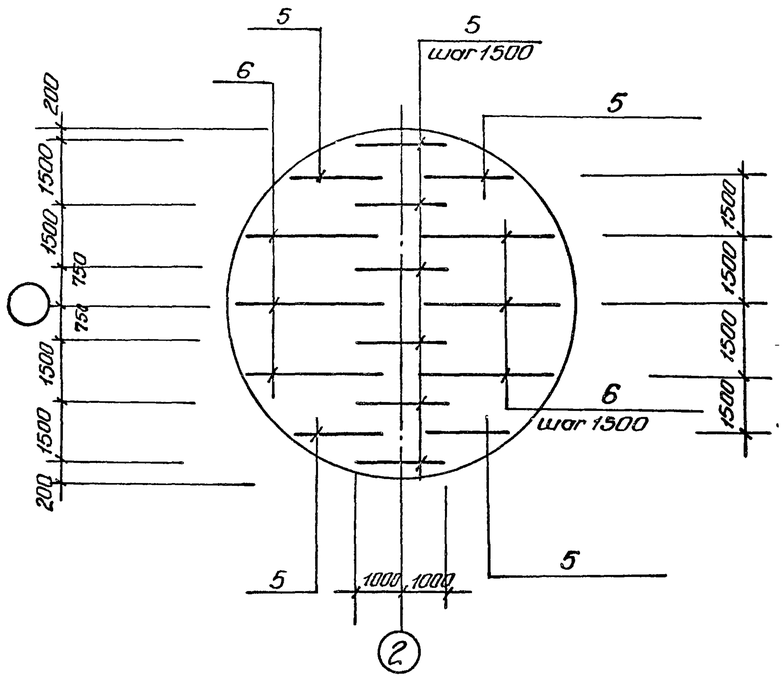

Раскрой сетки поз. 1

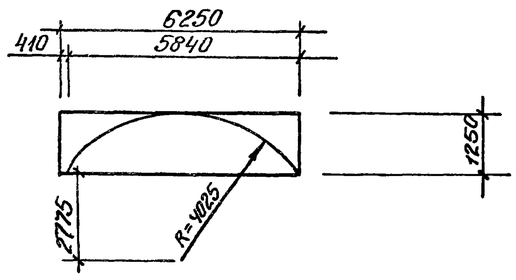

Раскрой сетки поз 2

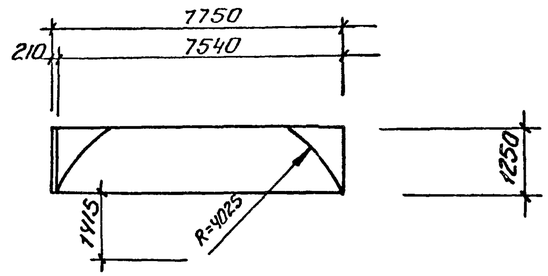

Раскрой сетки поз. 3

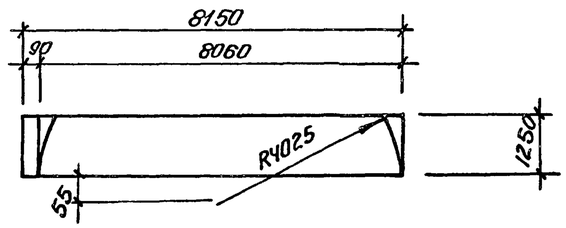

Ведомость деталей

Поз.	Эскиз
7	720 | 1520
8	100 | 970
9	100 | 520
10	200 | 1160
11	200 | 2060
12	100 | 1150
13	100 | 610
17	1170 | 1330
15	150 \ 750 / 150
16	340 | 1020

Ведомость расхода стали на элемент, кг

Марка элемента	Изделия арматурные														Общий расход
	Арматура класса														
	А-I					А-III									
	ГОСТ 5781-82														
	ф6	ф8	ф10		Итого	ф8	ф10	ф12	ф14	ф16	ф20	ф28		Итого	
ПДм1	20,0	210,3	60,0		290,3	162,0	137,4	57,0	88,0	386,0	703,0	2790		1818,4	2109,0

Спецификация днища ПДм1

Формат	Зона	Поз.	Обозначение	Наименование	Кол.	Примечание
				Сборочные единицы		Масса, кг
				Каркас плоский		
А4		5	902-1 – КЖИ Кр3, Кр4	Кр3	10	
		6	– КЖИ Кр3, Кр4	Кр4	6	
				Сетка арматурная		
		1	ГОСТ 23279-78	$\frac{10AIII-200}{6AI-600}$ 1250×5850 $\frac{25}{25}$	2	
		2	ГОСТ 23279-78	$\frac{16AIII-200}{6AI-600}$ 1250×7750 $\frac{75}{75}$	2	
		3	ГОСТ 23279-78	$\frac{16AIII-200}{6AI-600}$ 1250×8150 $\frac{75}{75}$	2	
		4	ГОСТ 23279-78	$\frac{28AIII-200}{8AI-400}$ 2850×3850 $\frac{25}{25}$	2	
		18	ГОСТ 23279-78	$\frac{8AIII-200}{8AI-400}$ 1250×5850 $\frac{25}{25}$	2	
		19	ГОСТ 23279-78	$\frac{8AIII-200}{8AI-400}$ 1250×7750 $\frac{75}{75}$	2	
		20	ГОСТ 23279-78	$\frac{8AIII-200}{8AI-400}$ 1250×8150 $\frac{75}{75}$	2	
				Детали		
Б4		7*		ф20AIII ГОСТ5781-82 ℓ=2240	60	5,5
Б4		8*		ф10AIII ГОСТ5781-82 ℓ=1070	60	0,66
Б4		9*		ф10AIII ГОСТ5781-82 ℓ=620	60	0,38
Б4		10*		ф14AIII ГОСТ5781-82 ℓ=1360	20	1,64
Б4		11*		ф14AIII ГОСТ5781-82 ℓ=2260	20	2,7
Б4		12*		ф10AIII ГОСТ5781-82 ℓ=1250	20	0,8
Б4		13*		ф10AIII ГОСТ5781-82 ℓ=710	20	0,4
Б4		14		ф8AI ГОСТ5781-82	пм 150,0	0,39
Б4		15*		ф8AI ГОСТ5781-82 ℓ=1050	200	0,4
Б4		16*		ф16AIII ГОСТ5781-82 ℓ=1360	16	2,1
Б4		17*		ф20AIII ГОСТ5781-82 ℓ=2500	60	6,1
				Материалы		
				Бетон марки М200	15,45	м³

* Поз. 7-13, 15-17 см ведомость деталей

Привязан

Инв. №

Н. отд.	Шейко		
Н. контр.	Сокольская		
Гл. спец.	Пастиков		
Рук. гр.	Мазолова		
Вед. инж.	Обнорал		
Инж.	Ткаченко		

ТП 902-1-83.83 – КЖС

Канализационная насосная станция производительностью 35-230 м³/ч напором 11-48 м

Плита днища ПДм1. Схема расположения каркасов. Спецификация

Стадия	Лист	Листов
Р	9	

Госстрой СССР Союзводоканалпроект Харьковский Водоканалпроект

Инв. № подл. | Подп. и дата | Взам. инв. №

Альбом IV

Типовой проект 902-1-83.83

РК м2

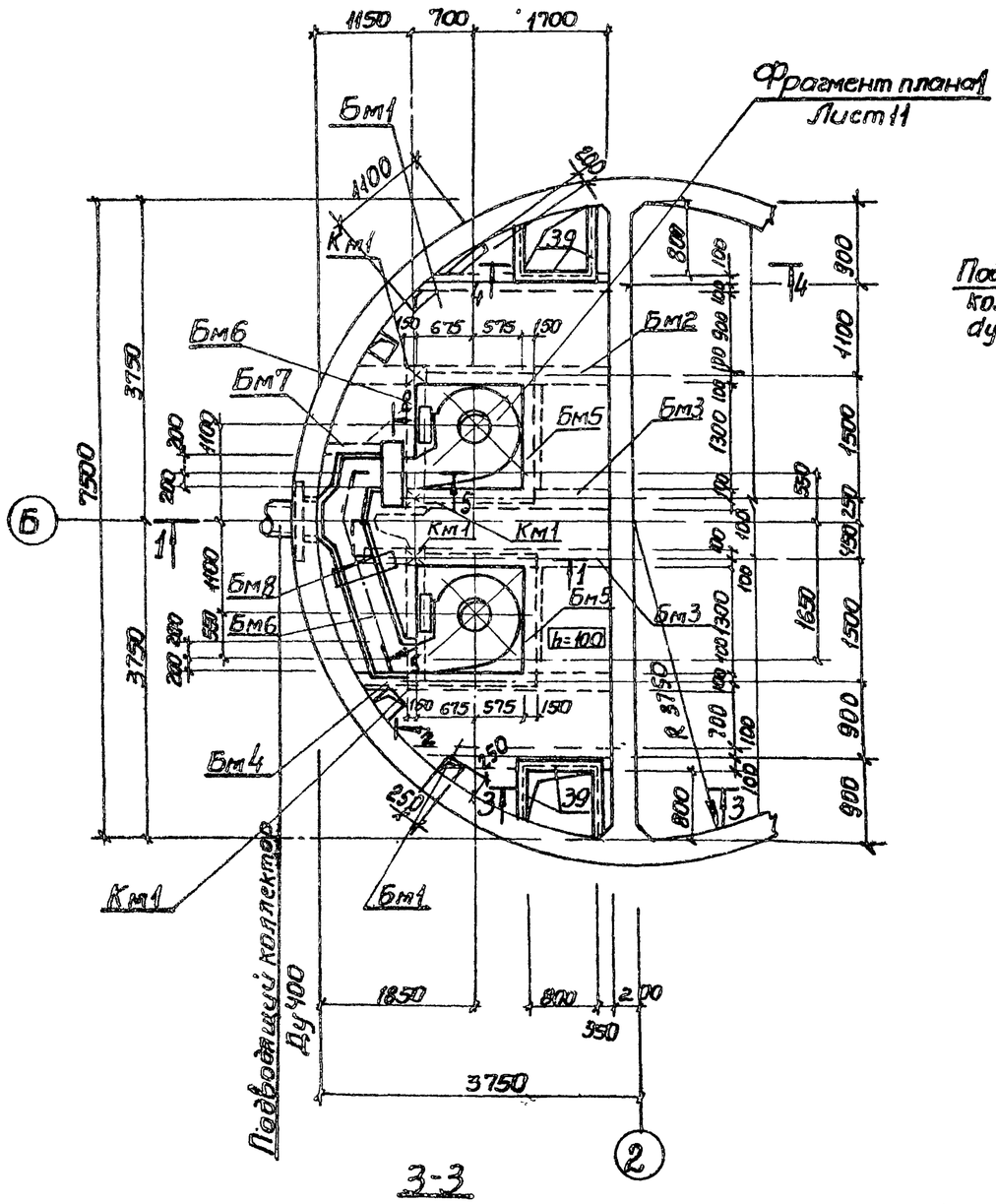

1-1

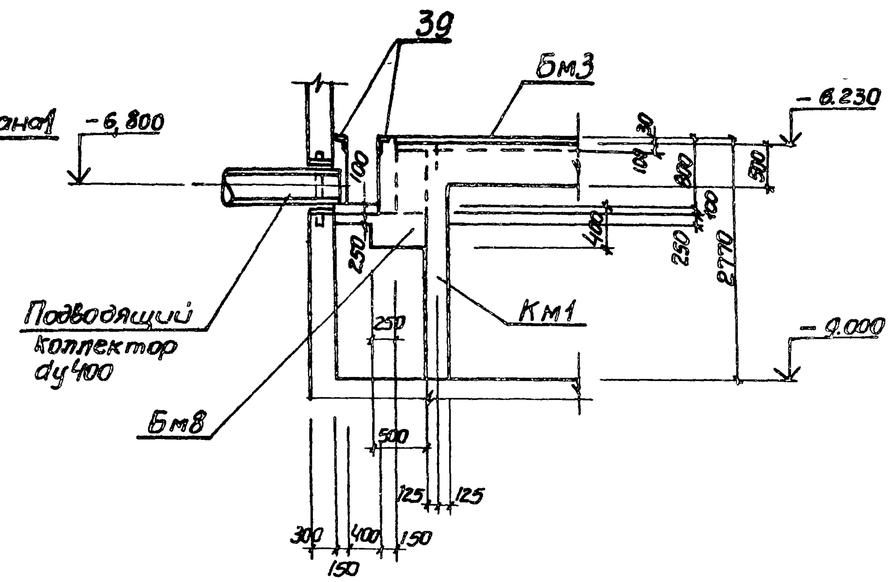

2-2

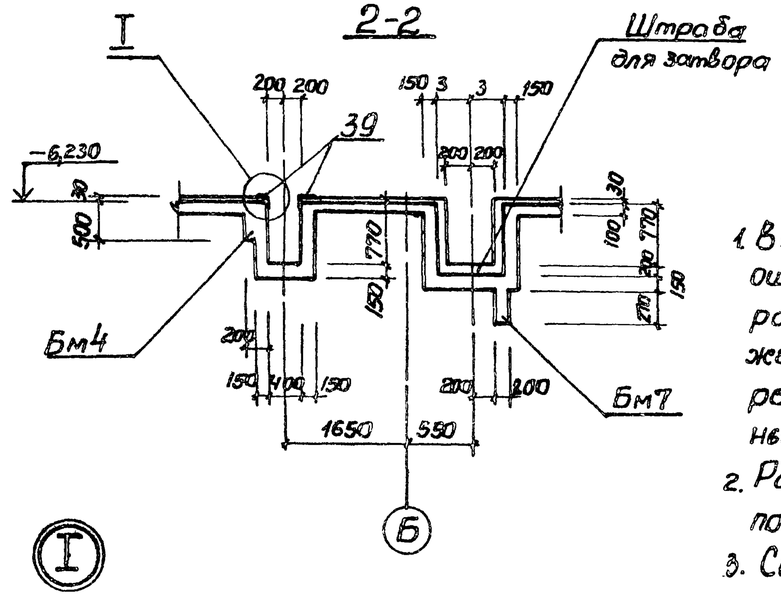

3-3

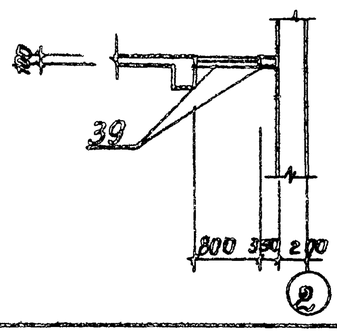

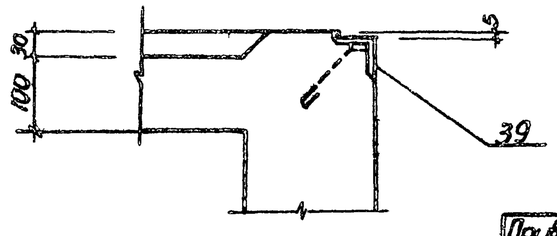

1. Внутренние поверхности лотков оштукатурить цементно-песчаным раствором состава 1:2 δ=20мм с железнением. На участке установки решеток стены затереть цементным раствором.
2. Рамы щитовых затворов установить по механическим чертежам.
3. Сечение 5-5 см. лист 11.

Привязан				ТП 902-1-83.83-КЖС			
	Нач.отд	Шейко		Канализационная насосная станция производительностью 35-230 м³/ч, напором 11-48м. Перекрытие на отм.-6,200 Км2. Схема расположения. (Начало)	Стадия	Лист	Листов
	Н.контр.	Сокольская			Р	10	
	Гл.спец.	Постников			Госстрой СССР Союзводоканалпроект Харьковский водоканалпроект		
	Рук.гр.	Мазанова					
	Вед.инж.	Однорал					
Инв.№	Инженер	Ритмова					

Инв.№ подл. | Подпись и дата | Взам.инв.№

Альбом IV

Типовой проект 902-1-83.83

Фрагмент плана 1. Лист 10

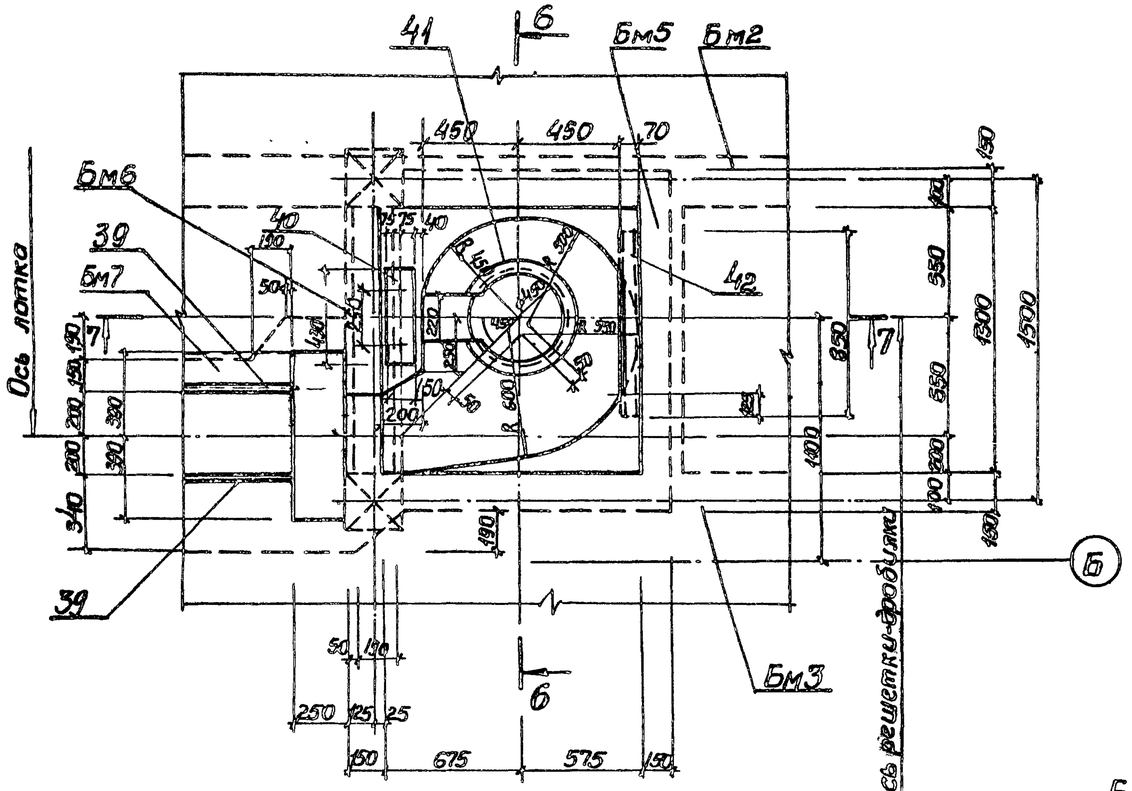

6-6

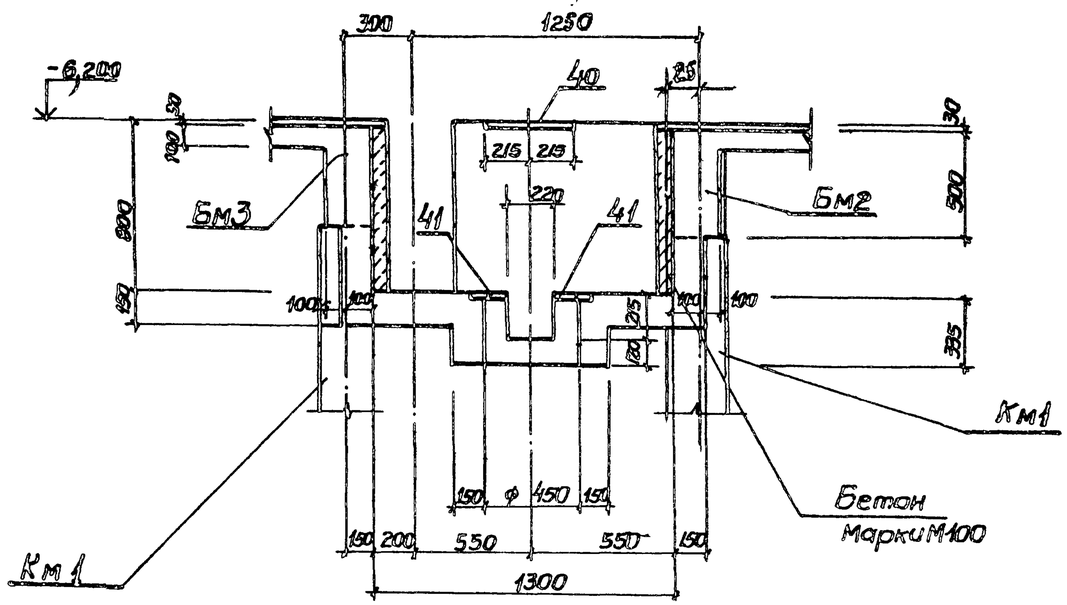

5-5 лист 10

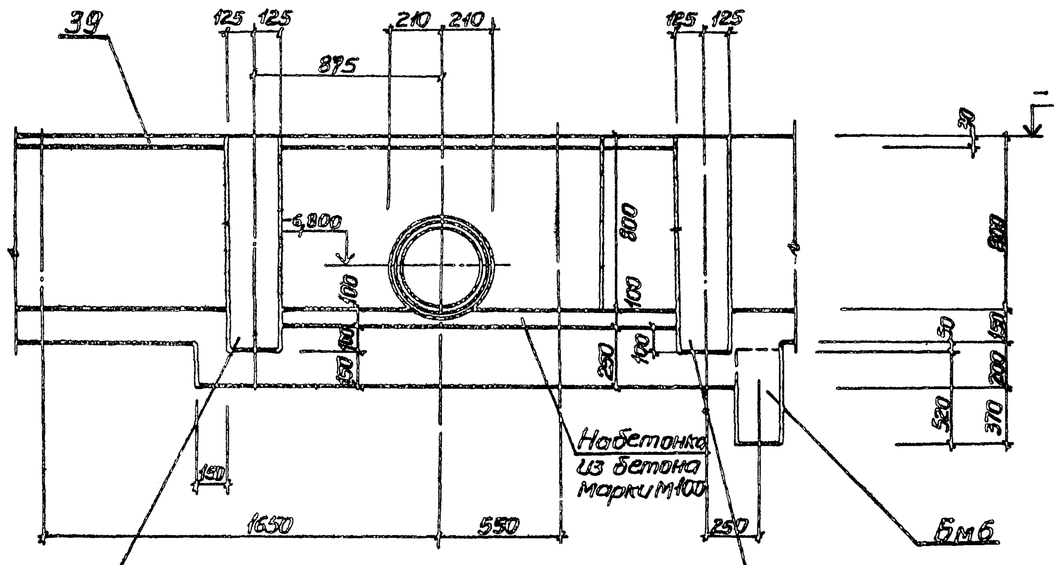

7-7

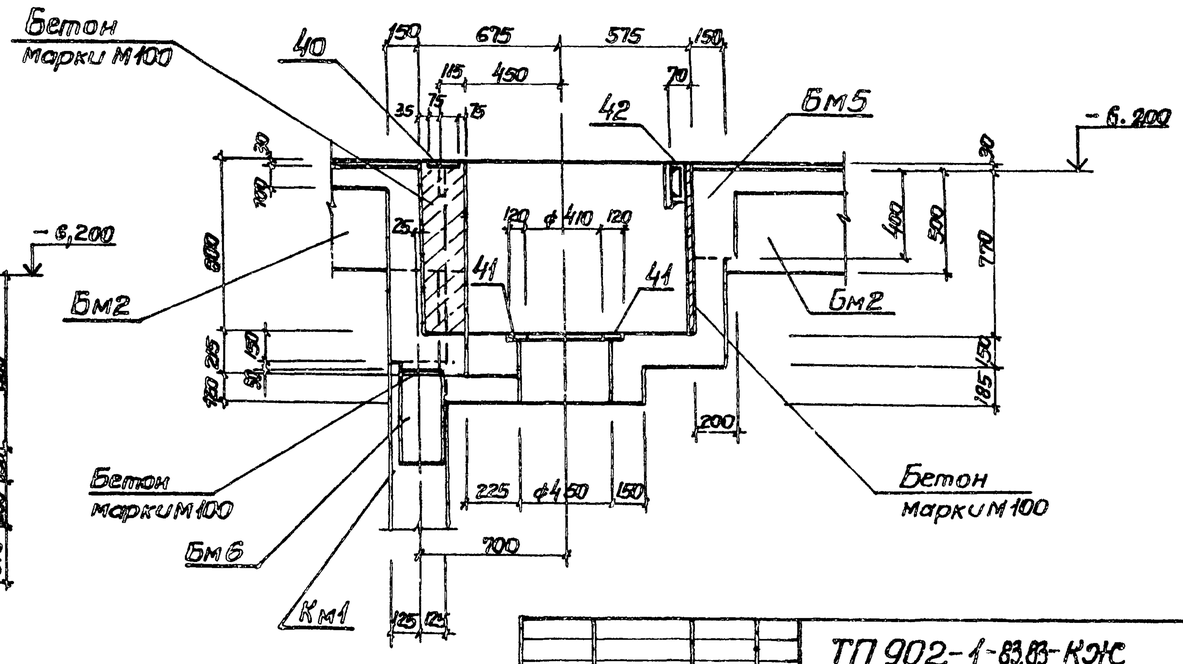

Привязан	Нач. отд.	Шейко		ТП 902-1-83.83-КЖС	
	Н. контр.	Сокольская			
	Гл. спец.	Постников		Канализационная насосная станция производительностью 35-230 м³/ч, напором 11-48 м.	Стадия: Р; Лист: 11; Листов:
	Рук. гр.	Мазалова		Перекрытие на отм. -6,200 РКм2. Схема расположения (окончание)	Госстрой СССР Союзводоканалниипроект Харьковский Водоканалпроект
Инв. №	Вед. инж.	Панорал			
	Инженер	Фирстова			

19307-01 14

Инв. № подл. | Подпись и дата | Взам. инв. №

Альбом IV

Типовой проект 902-1-83.83

Пм1

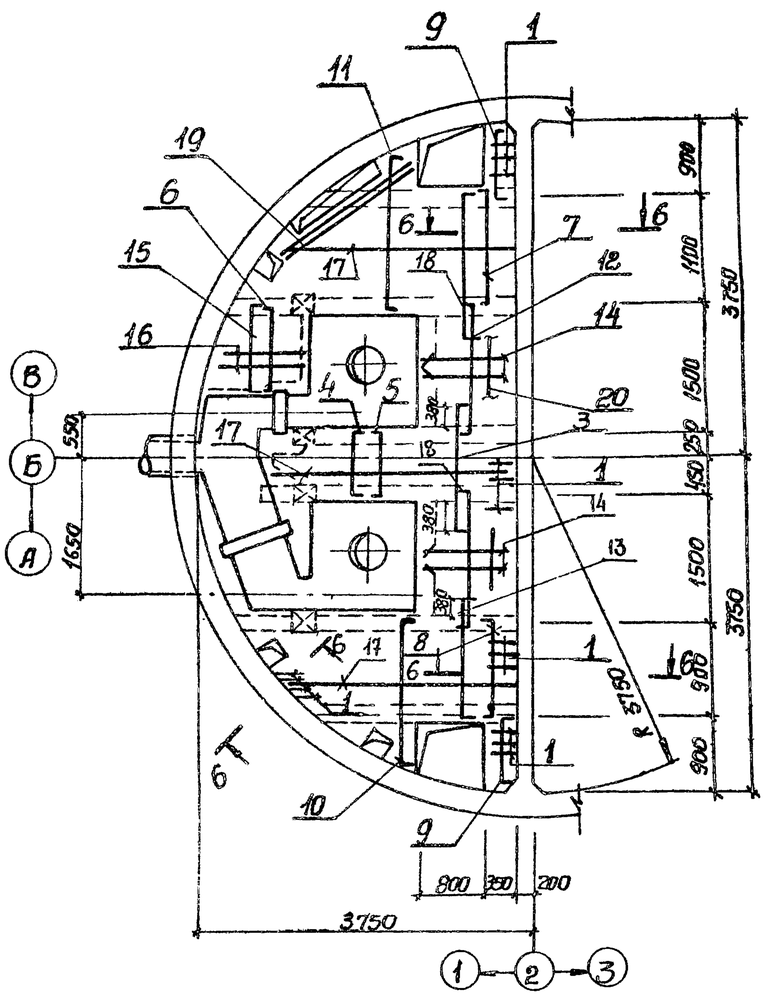

Расчетные схемы

Бм1

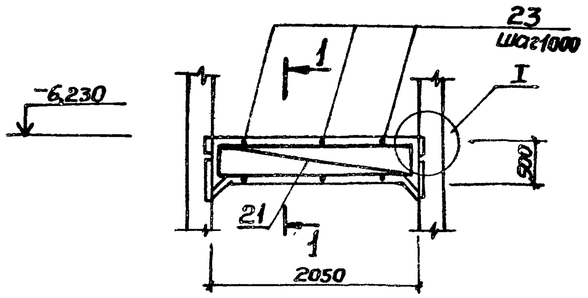

Бм2

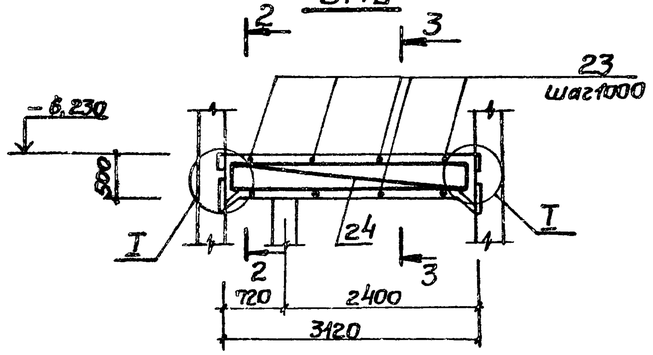

Бм3

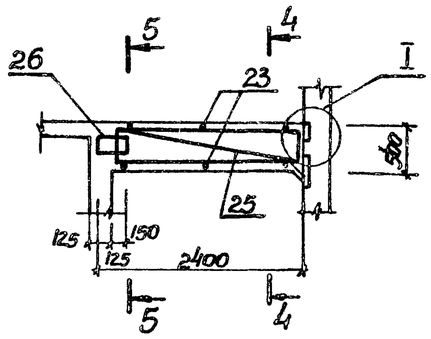

1-1

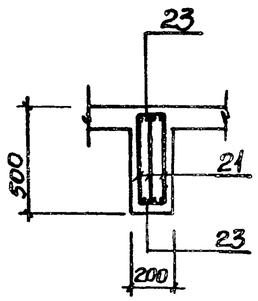

I

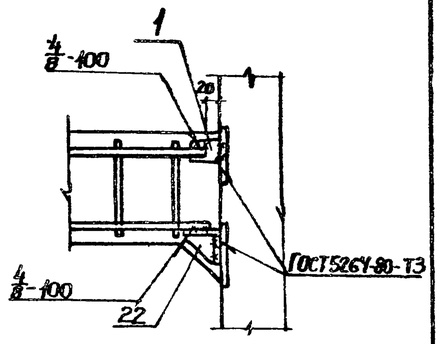

2-2

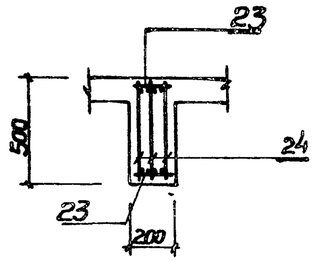

3-3

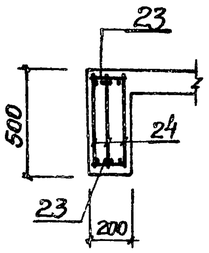

4-4

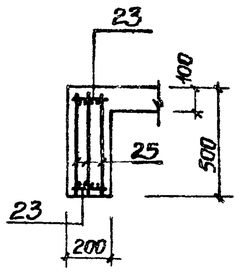

5-5

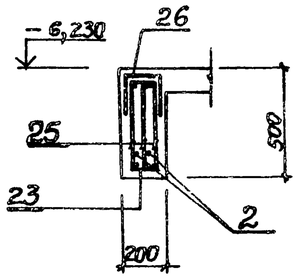

1. Защитный слой бетона для рабочей арматуры принят в плите 15 мм. в балках - 25 мм.
2. Арматуру плиты поз. 14, 16, 17 приварить к поз. 1, 2.
3. Арматуру в обоих направлениях принять с шагом 200, кроме поз. 23

Пм1

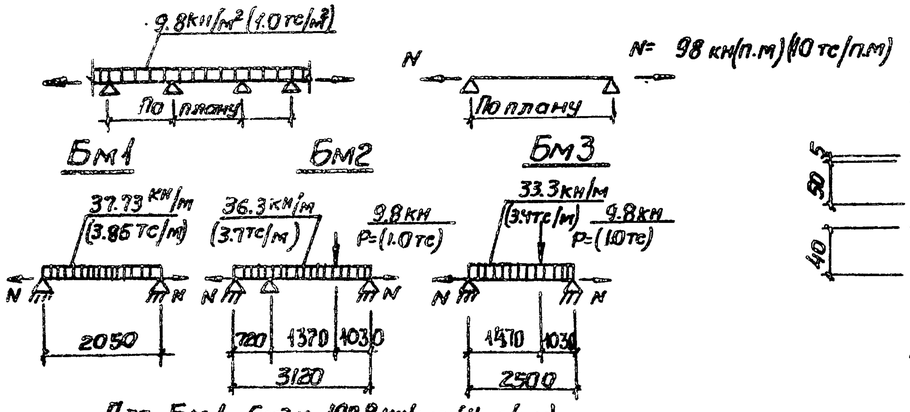

Для Бм1 - Бм3 N=107.8 кН/п.м. (11 тс/п.м)

6-6

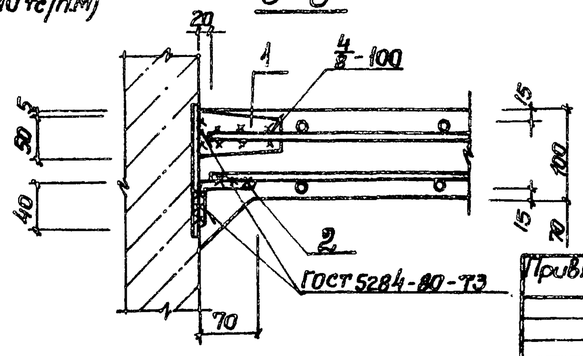

Нач. отд.	Шейка		
Н. контр.	Сахалская		
Гл. спец.	Постникова		
Рук. гр.	Мазанова		
Вед. инж.	Однорал		
Инженер	Филатова		

Привязан

Инв №

ТП 902-1-83.83 - КЖ

Канализационная насосная станция производительностью 32-230 м³/ч, напором 14-48 м.

Перекрытие на отм. -6,200 Рк м2. Плита Пм1, балки Бм1-Бм3. Общий вид. Схема армирования.

Стадия	Лист	Листов
Р	12	

Госстрой СССР Союзводоканалпроект Харьковский Водоканалпроект

19307-01

Инв. № подл. | Подпись и дата | Взам. инв. №

Альбом IV

Типовой проект 902-1-83.83

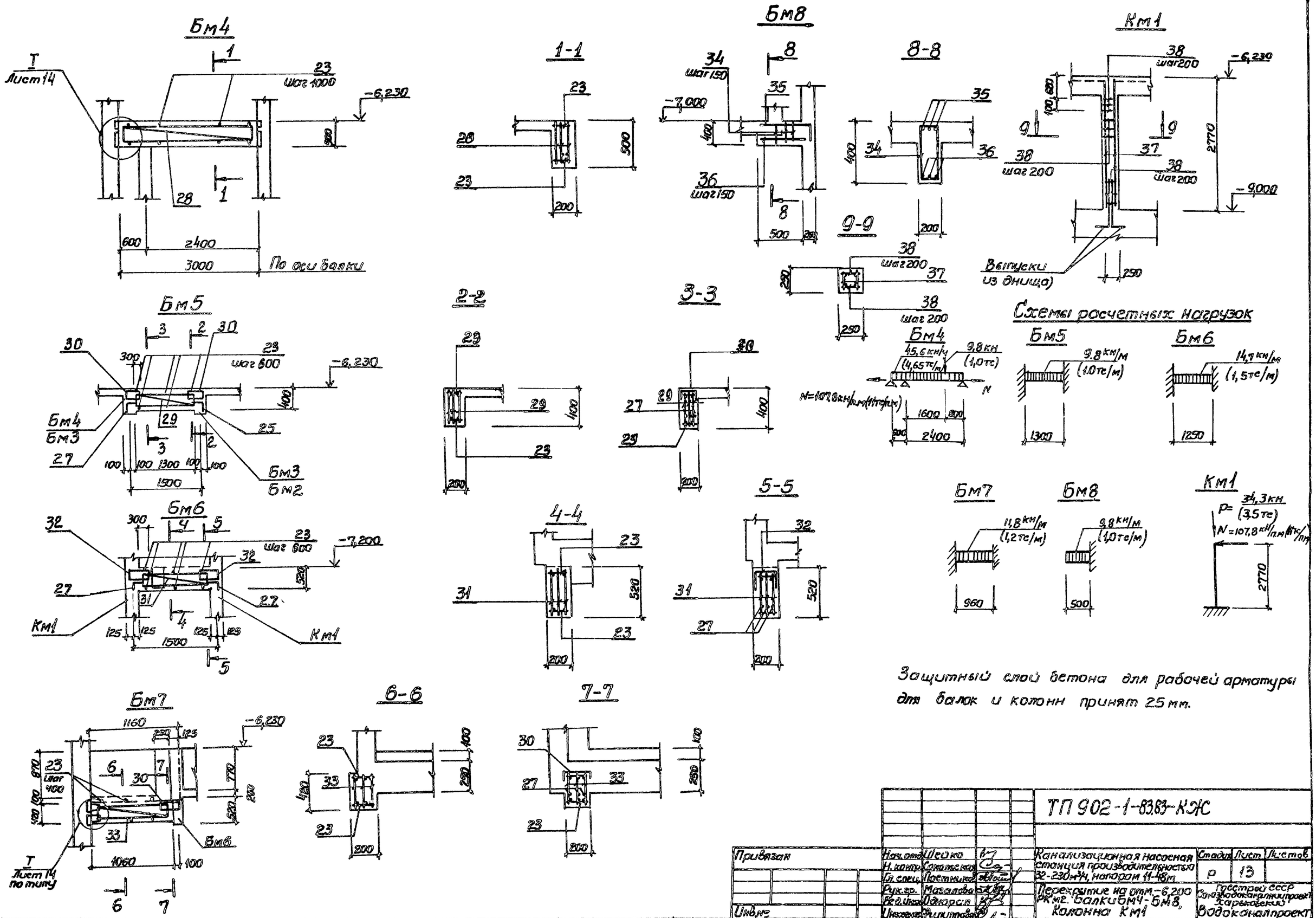

Защитный слой бетона для рабочей арматуры для балок и колонн принят 25 мм.

Привязан					ТП 902-1-83.83-КЖС			
	Нач.отд.	Шейко		Канализационная насосная станция производительностью 32-230 м³/ч, напором 11-18 м	Стадия	Лист	Листов	
	Н.контр.	Соколенко			Р	13		
	Гл.спец.	Постникова		Перекрытие на отм.-6,200 рк мз. балки бм4-бм8, Колонна км1	Госстрой СССР Союзводоканалпроект Харьковский Водоканалпроект			
	Рук.гр.	Мазалова						
	Вед.инж.	Одарич						
Инв.№	Инженер	Филиппова						

19307-01 16

Инв.№ подл. | Подпись и дата | Взам.инв.№

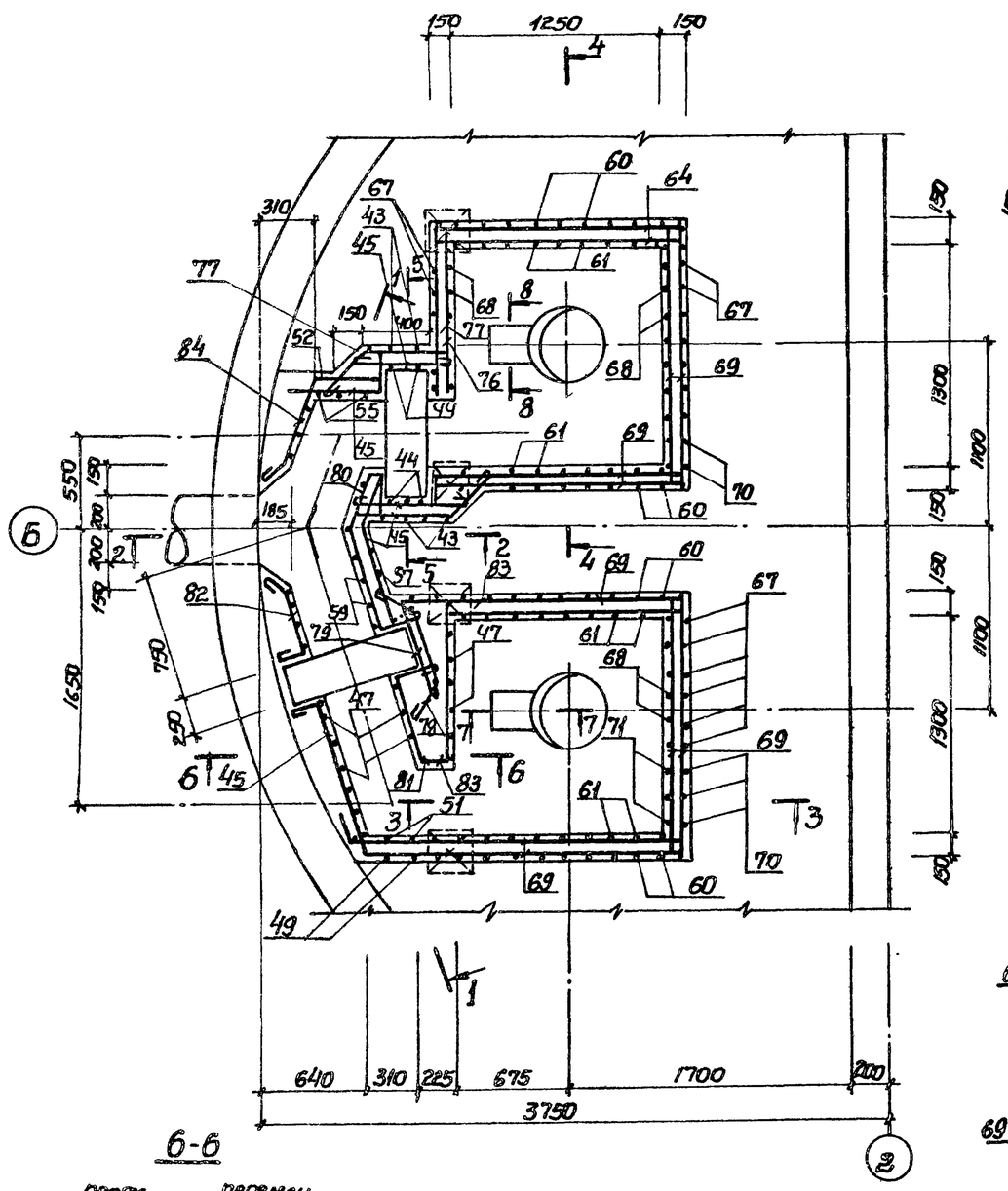

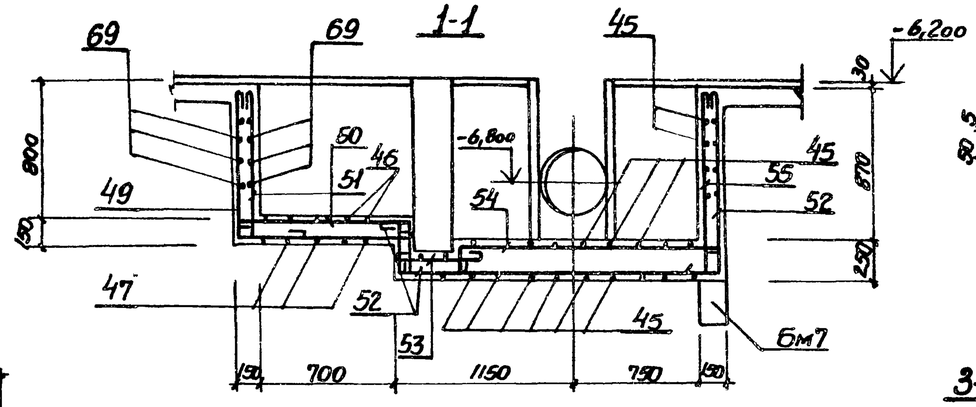

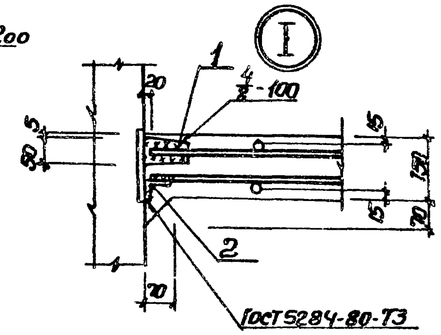

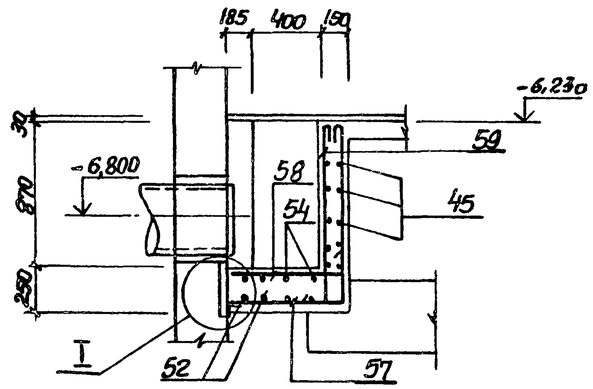

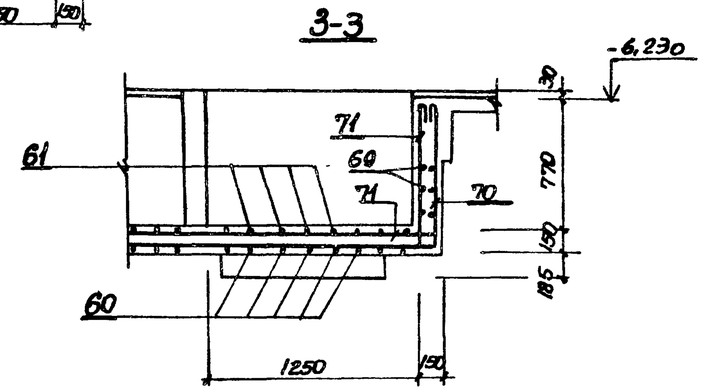

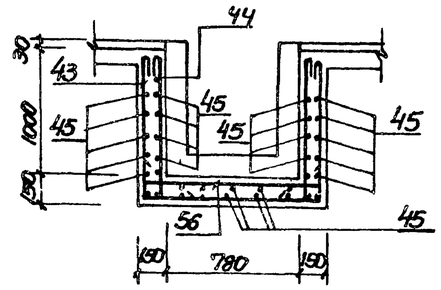

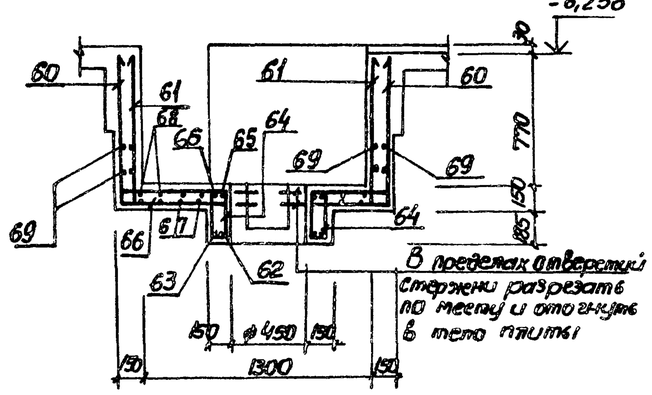

В пределах отверстий стержни разрезать по месту и отогнуть в тело плиты

1. Защитный слой бетона для рабочей арматуры 15мм
2. Арматуру в обоих направлениях принять с шагом 150

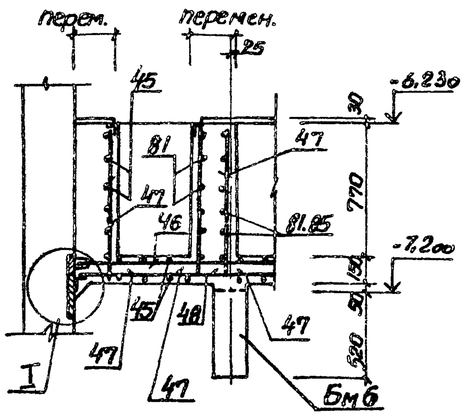

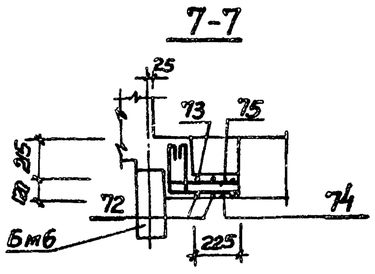

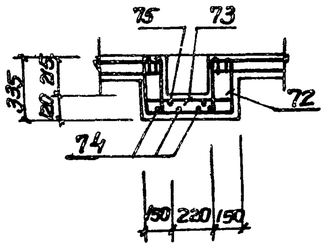

Привязан				ТП 902-1-83.83 -КЖ			
				Канализационная насосная станция производительностью 35-230 м³/ч, напором 14-48 м	Стадия	Лист	Листов
					Р	14	
Инв. №	Нач.отд. Шейко; Н.контр. Соколовская; Гл.спец. Поетников; Рук.гр. Мазалова; Вед.инж. Однорал; Инженер Филиппов			Перекрытие на отм. -6,200 РК м2. Лоток Лт1. Фрагмент и схема армирования	Союзводоканалпроект Харьковский		

Альбом IV

Типовой проект 902-1-83.83

Инв.№ подл. | Подпись и дата | Взамен инв.№

Альбом IV

Типовой проект 902-1-83.83

Ведомость деталей

Поз.	Эскиз
3	75 / 1460 / 75
4	195 / 850 / 195
5	125 / 850 / 125
6	115 / 1070 / 115
7	115 / 1270 / 115
8	115 / 1070 / 115
9	115 / 870 / 115
10	185 / 550-1870 / 75
11	185 / 550-2080 / 75
12	185 / 1800 / 75
13	185 / 1450 / 75
14	185 / 1085
15	185 / 1070 / 185
16	185 / 780-1180
17	2350-3100
18	115 / 1670 / 115
27	200 / 250
34	350 / 225 / 150 / 425
35	700 / 350
43	1120 / 1050 / 1120
44	1120 / 350
46	750-950
47	660-860 / 920
48	920 / 350
49	920 / 970
50	970 / 320
51	920 / 350
52	350 / 320 / 1400 / 1120
53	550
54	320 / 1120
55	1120 / 350
56	350 / 1050 / 350
57	670-870 / 1120
58	670-870 / 350
59	350 / 1120
60	920 / 1570 / 920
61	920 / 1570 / 920; 120 / 120; 120 / 120
62	450 / ф480
63	450 / ф660
64	120 / 300 / 170 / 350
65	260 / 320 / ф480
66	480 / 320 / ф660
67	920 / 1520 / 920
68	920 / 1520 / 920; 120 / 120; 120 / 120
70	1750 / 920
71	1750 / 920 / 120 / 120
72	300 / 490 / 300
73	250 / 300 / 490 / 300 / 250; 120 / 120; 120 / 120
74	300 / 320
75	300 / 320; 120 / 120
76	500 / 350
77	250 / 400 / 350 / 500
78	500 / 300 / 500
79	450
80	300 / 120 / 90° / 320 / 400 / 500
81	125 / 300 / 72° / 360
82	190 / 300 / 200
83	350 / 1200 / 190
84	200 / 600 / 500 / 320

Спецификация перекрытия РКм2 (начало)

Формат	Зона	Поз.	Обозначение	Наименование	Кол.	Примечание
						Масса, кг
				Плита Пм1- шт.1		
				Сборочные единицы		
А4		1	902-1-83.83-КЖИ-МС3	Изделие соединительное МС3	82	
		2		Уголок Б-70Ж10х5 ГОСТ8510-72 / ВСт3кп2-1 ТУ 14-1-3023-80	14 / п.м	61.5
				Детали		
				ф 10А-III ГОСТ 5781-82		
Б4		3*		ℓ= 1610	7	0.99
Б4		4*		ℓ= 1240	11	0.77
				ф8А-III ГОСТ 5781-82		
Б4		5*		ℓ= 1100	11	0.42
Б4		6*		ℓ= 1300	5	0.50
Б4		7*		ℓ= 1500	15	0.60
Б4		8*		ℓ= 1300	15	0.50
Б4		9*		ℓ= 1100	8	0.42
				ф10А-III ГОСТ 5781-82		
Б4		10*		ℓср= 1470	10	0.90
Б4		11*		ℓср= 1580	13	0.96
Б4		12*		ℓ= 2060	7	1.27
Б4		13*		ℓ= 1710	7	1.04
Б4		14*		ℓ= 1270	32	0.80
Б4		15*		ℓ= 1440	5	0.88
Б4		16*		ℓср= 1170	26	0.7
Б4		17*		ℓср= 2730	28	1.7
Б4		18*		ф 8А-III ГОСТ 5781-82 ℓ= 1900	12	0.73
Б4		19		ф 12А-III ГОСТ 5781-82 ℓ=1700	4	1.51
Б4		20		ф 6А-I ГОСТ 5781-82 п.м	27	5.99
				Балка Бм1- шт.2		
				Сборочные единицы		
А4		21	-Кр5	Каркас плоский Кр5	6	
А4		22	-МС2	Изделие соединительное МС2	4	
А4		1	-МС3	Изделие соединительное МС3	4	

Формат	Зона	Поз.	Обозначение	Наименование	Кол.	Примечание
						Масса, кг
				Детали		
Б4		23		ф6А-I ГОСТ 5781-82 ℓ=180	12	0.04
				Балка Бм2-шт.1		
				Сборочные единицы		
А4		24	902-1-83.83-КЖИ-Кр5-01	Каркас плоский Кр6	3	
А4		22	-МС2	Изделие соединительное МС2	3	
А4		1	-МС3	Изделие соединительное МС3	2	
				Детали		
Б4		23		ф6А-I ГОСТ 5781-82 ℓ=180	8	0.04
				Балка Бм3-шт.2		
				Сборочные единицы		
А4		25	-Кр5-02	Каркас плоский Кр7	6	
А4		26	-С1	Сетка арматурная С1	2	
А4		22	-МС2	Изделие соединительное МС2	2	
А4		1	-МС3	Изделие соединительное МС3	2	
				Детали		
Б4		23		ф 6А-I ГОСТ 5781-82 ℓ=180	12	0.04
Б4		27*		ф 10А-III ГОСТ 5781-82 ℓ=450	6	0.28
				Балка Бм4-шт.1		
				Сборочные единицы		
А4		28	-Кр5-03	Каркас плоский Кр8	3	
А4		22	-МС2	Изделие соединительное МС2	2	
А4		1	-МС3	Изделие соединительное МС3	1	
				Детали		
Б4		23		ф 6А-I ГОСТ 5781-82 ℓ=180	8	0.04

* Поз. 3-18, 27 см. ведомость деталей

Привязан

Инв. №

Нач. отд.	Шейко		
Н. контр.	Соколовская		
Гл. спец.	Лостникова		
Рук. гр.	Мазалова		
Вед. инж.	Однорал		
Инженер	Рыжкова		

ТП 902-1-83.83-КЖС

Канализационная насосная станция производительностью 35-230 м³/ч, напором 11-48 м.

Перекрытие на отм.-6,200 РКм2. Спецификация (начало)

Стадия	Лист	Листов
Р	15	

Госстрой СССР Союзводоканалпроект Харьковский Водоканалпроект

19307-01 18

Инв. № подл. | Подпись и дата | Взам. инв.

Спецификация перекрытия РК м2 (окончание)

Формат	Зона	Поз.	Обозначение	Наименование	Кол.	Примечание (Масса, кг)
				Балка Бм5-шт.2		
				Сборочные единицы		
А4		29	902-1-83.83-КЖИ-Кр5-04	Каркас плоский Кр9	6	
А4		30	-С1-01	Сетка арматурная С2	4	
				Детали		
Б4		23		ф6А-I ГОСТ5781-82 ℓ=180	12	0.04
Б4		27*		ф10А-III ГОСТ5781-82 ℓ=450	12	0.28
				Балка Бм6-шт.2		
				Сборочные единицы		
А4		31	-Кр5-05	Каркас плоский Кр10	6	
А4		32	-С1-02	Сетка арматурная С3	4	
				Детали		
Б4		23		ф6А-I ГОСТ5781-82 ℓ=180	12	0.04
Б4		27*		ф10А-III ГОСТ5781-82 ℓ=450	12	0.3
				Балка Бм7-шт.1		
				Сборочные единицы		
А4		33	-Кр5-06	Каркас плоский Кр11	3	
А4		30	-С1-01	Сетка арматурная С2	1	
А4		1	-МС3	Изделие соединительное МС3	2	
				Детали		
Б4		23		ф6А-I ГОСТ5781-82 ℓ=180	6	0.03
Б4		27*		ф10А-III ГОСТ5781-82 ℓ=450	3	0.28
				Балка Бм8-шт.1		
Б4		34*		ф6А-I ГОСТ5781-82 ℓ=1150	4	0.25
Б4		35*		ф14А-III ГОСТ5781-82 ℓ=1050	3	1.27
Б4		36		ф10А-I ГОСТ5781-82 ℓ=700	3	0.43
				Колонна Км1-шт.4		
				Сборочные единицы		
А4		37	-Кр5-07	Каркас плоский Кр12	8	
				Детали		
Б4		38		ф6А-I ГОСТ5781-82 ℓ=230	128	0.1
				Лоток ЛТм4-шт.1		
				Сборочные единицы		
				Изделия закладные		
		39	1.400-15, Вып.I, 550-07	МН556	п.м. 13	
		40	1.400-15, Вып.I, 150-06	МН134-1	2	
А4		41	902-1-83.83-КЖИ-МН1	МН1	2	
А4		42	-МН2	МН2	1	

Формат	Зона	Поз.	Обозначение	Наименование	Кол.	Примечание (Масса, кг)
				Детали		
				ф8А-I ГОСТ5781-82		
Б4		43*		ℓ=3390	3	1.34
Б4		44*		ℓ=1570	3	0.62
Б4		45		п.м.	63	24.89
Б4		46*		ф8А-III ГОСТ5781-82 ℓср=650	7	0.25
Б4		47*		ф8А-I ГОСТ5781-82 ℓ=1680	14	0.65
Б4		48*		ф8А-III ГОСТ5781-82 ℓср=1700	7	0.67
Б4		49*		ф8А-I ГОСТ5781-82 ℓ=1990	3	0.79
Б4		50*		ℓ=1390	3	0.54
Б4		51*		ℓ=1370	3	0.53
Б4		52*		ℓ=3290	3	1.28
Б4		53*		ℓ=650	3	0.26
Б4		54*		ℓ=1440	3	0.57
Б4		55*		ℓ=1570	3	0.61
Б4		56*		ℓ=1850	3	0.72
Б4		57*		ф8А-III ГОСТ5781-82 ℓ=1890	3	0.73
Б4		58*		ℓ=1120	3	0.44
Б4		59*		ℓ=1470	3	0.57
				ф12А-III ГОСТ5781-82		
Б4		60*		ℓ=3410	18	3.03
Б4		61*		ℓ=3890	18	3.45
Б4		62*		ℓ=1200	4	1.07
Б4		63*		ℓ=1490	4	1.32
Б4		64*		ф6А-I ГОСТ5781-82 ℓ=940	24	0.21
Б4		65*		ф12А-III ГОСТ5781-82 ℓ=1340	6	1.19

Формат	Зона	Поз.	Обозначение	Наименование	Кол.	Примечание (Масса, кг)
				ф12А-III ГОСТ5781-82		
Б4		66*		ℓ=1590	6	1.41
Б4		67*		ℓ=3360	12	2.98
Б4		68*		ℓ=3840	12	3.41
Б4		69		ф8А-I ГОСТ5781-82 п.м.	125	49.4
				ф12А-III ГОСТ5781-82		
Б4		70*		ℓ=2670	6	2.37
Б4		71*		ℓ=2910	6	2.60
				ф8А-I ГОСТ5781-82		
Б4		72*		ℓ=1190	6	0.47
Б4		73*		ℓ=2170	6	0.85
Б4		74*		ℓ=720	4	0.28
Б4		75*		ℓ=960	4	0.37
				ф10А-I ГОСТ5781-82		
Б4		76*		ℓ=980	6	0.60
Б4		77*		ℓ=1380	6	0.84
Б4		78*		ℓ=1430	12	0.88
Б4		79*		ℓ=580	6	0.36
Б4		80*		ℓ=1770	6	1.07
Б4		81*		ℓ=1040	6	0.63
Б4		82*		ℓ=820	6	0.51
Б4		83*		ℓ=1870	6	1.14
Б4		84*		ℓ=1750	6	1.06

Ведомость расхода стали на элемент, кг

Марка элемента	Изделия арматурные											Изделия закладные													
	Арматура класса											Арматура класса								Прокат марки					
	А-I					А-III						А-I			А-III					Вст 3 кп2					
	ГОСТ 5781-82					ГОСТ 5781-82					Всего	ГОСТ 5781-82			ГОСТ 5781-82					ГОСТ 8240-72	ГОСТ 103-76				
	ф6	ф8	ф10		Итого	ф8	ф10	ф12	ф14	ф16		Итого		ф6		Итого	ф8	ф10			Итого	Б18		Итого	Б-150	Б-100	Б-200
РК м2	74.8	115.7	49.1		239.6	47.4	158.3	254.4	3.8	266.3		730.2	969.8	1.3		1.3	1.8	4.4			6.2	13.9		13.9	4.2	3.41	94.0

Продолжение ведомости

Вст3 кп2-1							Всего	Общий расход
ГОСТ 82-70*		ГОСТ 8509-72*						
Б630	Итого	L63x5	L100x10		Итого			
34.7	136.3	62.4	61.5		123.9		281.6	1251.4

Привязан

Инв. №

Нач. отд.	Шейко	
Н. контр.	Соколовская	
Гл. спец.	Постников	
Рук. гр.	Мазалова	
Вед. инж.	Одорал	
Инженер	Филиппова	

ТП 902-1-83.83-КЖС

Канализационная насосная станция производительностью 35-230 м³/ч, напором 11-48 м

Перекрытие на отм. -6,200 РКм2. Спецификация (окончание)

Стадия	Лист	Листов
Р	16	

Госстрой СССР Союзводоканалпроект Харьковский Водоканалпроект

19307-01 19

Альбом IV

Типовой проект 902-1-83.83

Инв. № подл. | Подпись и дата | Взам. инв. №

Ведомость рабочей документации основного комплекта марки КМ

Лист	Наименование	Примечание
1	Общие данные	
2	Схема расположения лестниц и переходных площадок (начало)	
3	Схема расположения лестниц и переходных площадок (окончание)	

Ведомость ссылочных и прилагаемых документов

Обозначение	Наименование	Примечание
	Ссылочные документы	
	Стальные лестницы, переходные площадки и ограждения	
1.459-2 вып.1,2		

1. Разработку чертежей металлоконструкций производить согласно СНиП II-23-81 „Стальные конструкции. Нормы проектирования."
2. Соединения стальных элементов предусматривать ручной электродуговой сваркой ГОСТ 5264-80.
3. Все сварные швы выполняются электродами типа Э42 и Э42А ГОСТ 9467-75.
4. Предусмотреть антикоррозионную защиту металлоконструкций, произвести очистку поверхности стальных конструкций по требованию ГОСТа 9.402-80 четвертой степени и окраску лакокрасочными материалами группы I согласно СНиП II-28-73* „Защита строительных конструкций от коррозий."

Типовой проект разработан в соответствии с действующими нормами и правилами.

Гл. инженер проекта Еременко

Техническая спецификация металла

Вид профиля и ГОСТ, ТУ	Марка металла и ГОСТ	Обозначение и размер профиля, мм	№ п.п.	Код: марка металла	Код: вид профиля	Код: размер профиля	Количество, шт.	Длина, мм	Масса металла по элементам, т: Лестницы	Площадки	Ограждения	Общая масса, т	Масса потребности в металле по кварталам: I	II	III	IV	Заполняется ВЦ
1	2	3	4	5	6	7	8	9	10	11	12	13	14	15	16	17	18
Швеллеры ГОСТ 8240-72	ВСт3 кп2-1 ТУ14-1-3023-80	Швеллер [ГОСТ 8240-72 / ВСт3кп2-1ТУ14-1-3023-80	1							0,38		0,38					
	Итого		2	11240						0,38		0,38					
Всего профиля			3		26166					0,38		0,38					
Сталь прокатная угловая равнополочная ГОСТ 8509-72*	ВСт3 кп2-1 ТУ14-1-3023-80	Уголок ∟ 6-100×100×8 ГОСТ 8509-72* / ВСт3кп2-1ТУ14-1-3023-80	4							0,04		0,04					
	Итого		5	11240						0,04		0,04					
Всего профиля			6		21113					0,04		0,04					
Сталь листовая рифленая ГОСТ 8568-77*	ВСт3 кп ГОСТ 380-71*	Рулон ромб. к-чр × 1000 / ВСт3кп ГОСТ 8568-77*	7							0,20		0,20					
	Итого		8	11240						0,20		0,20					
Всего профиля			9		71315					0,20		0,20					
Сталь листовая ГОСТ 82-70*	ВСт3 кп2-1 ТУ14-1-3023-80	Полоса ▭ 8 ГОСТ 82-70* / ВСт3кп2-1ТУ14-1-3023-80	10							0,02		0,02					
		Пластина ▭ 8 ГОСТ 82-70* / ВСт3кп2-1ТУ14-1-3023-80	11							0,04		0,04					
	Итого		12	11240						0,06		0,06					
Всего профиля			13		71110					0,06		0,06					
Метизы. Болты ГОСТ 7798-70*	ВСт3 кп2 ГОСТ 380-71*	Болт М12 × 45, 5.8 ГОСТ 7798-70*	14							0,002		0,002					
	Итого		15	11240						0,002		0,002					
Всего профиля			16							0,002		0,002					
Итого масса металла			17							0,68							
Площадки, лестницы и ограждения	ВСт3 кп2		18						0,61	0,38	0,21	1,20					
Всего масса металла			19						0,61	1,06	0,21	1,88					
В том числе по маркам	ВСт3 кп2-1		20							0,48		0,48					
	ВСт3 кп2		21						0,61	0,56	0,21	1.38					
	ВСт3 кп		22							0,2		0,2					

Наименование конструкций по номенклатуре прейскуранта №01-03	Позиция по предсборке	№ п.п.	Код конструкции	Масса конструкций, т: Всего стали повышенной прочности	по видам профилей стали: Волнистые швеллеры	Крупносортная сталь	Среднесортная сталь	Мелкосортная сталь	Толстолистовая сталь	Широкополосная сталь	Тонколистовая сталь	Глухие и жесткие сварные	Трубы	Прочие	Всего	Количество, шт.	Серия типовых конструкций
Лестницы		1	526242			0,03			0,29			0,29			0,61		
Площадки		2	526243		0,38	0,11			0,47			0,10			1,06		
Ограждения		3	526244					0,04				0,17			0,21		1.459-2,
																	вып. 1.2
Итого					0,38	0,14		0,04	0,76			0,56			1,88		

Привязан

Инв №

ТП 902-1-83.83 – КМ

Нач.отд.	Шейко		
Н.контр.	Сокольский		
Гл.спец.	Постников		
Рук.гр.	Назарова		
Ведущ.	Однорога		
Инж.	Филиппова		

Канализационная насосная станция производительностью 35 л/с на напором 11-48 м

Общие данные

Стадия	Лист	Листов
Р	1	3

Госстрой СССР Союзводоканалпроект Харьковский Водоканалпроект

Взамен инв. № | Подп. и дата | Инв. № подл.

Альбом IV

Типовой проект 902-1-83.83

Схема расположения лестниц и переходных площадок

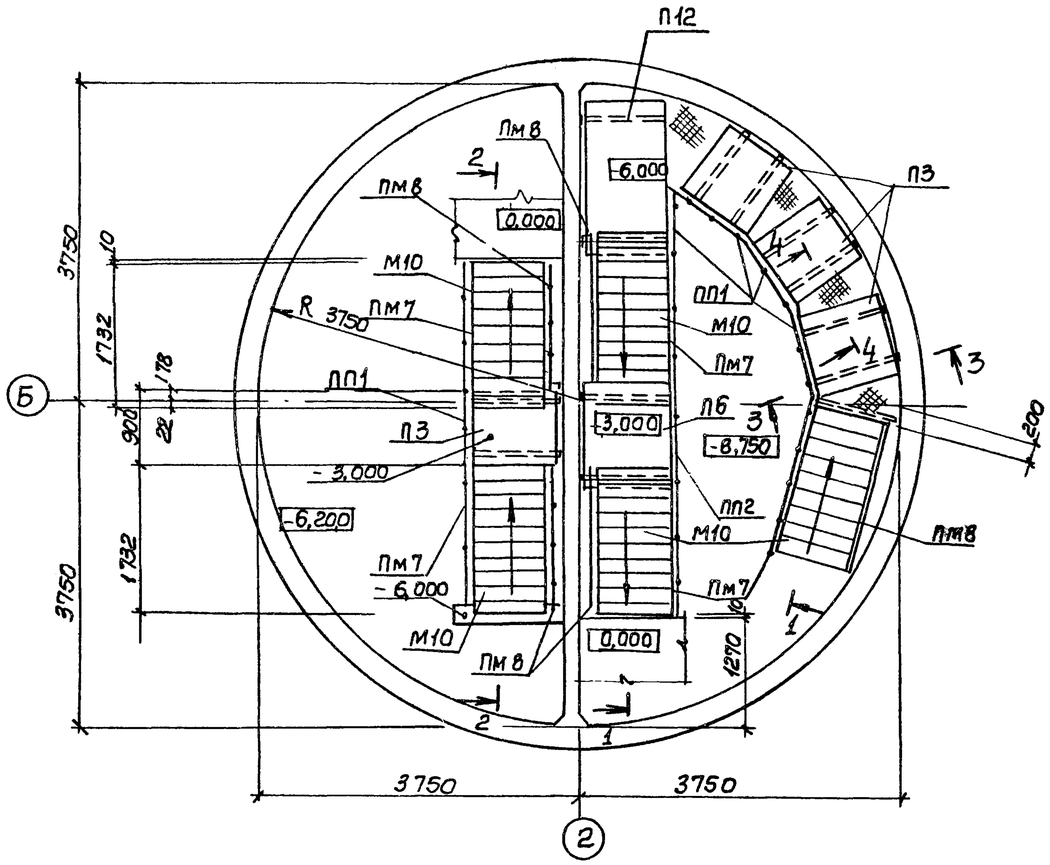

1-1

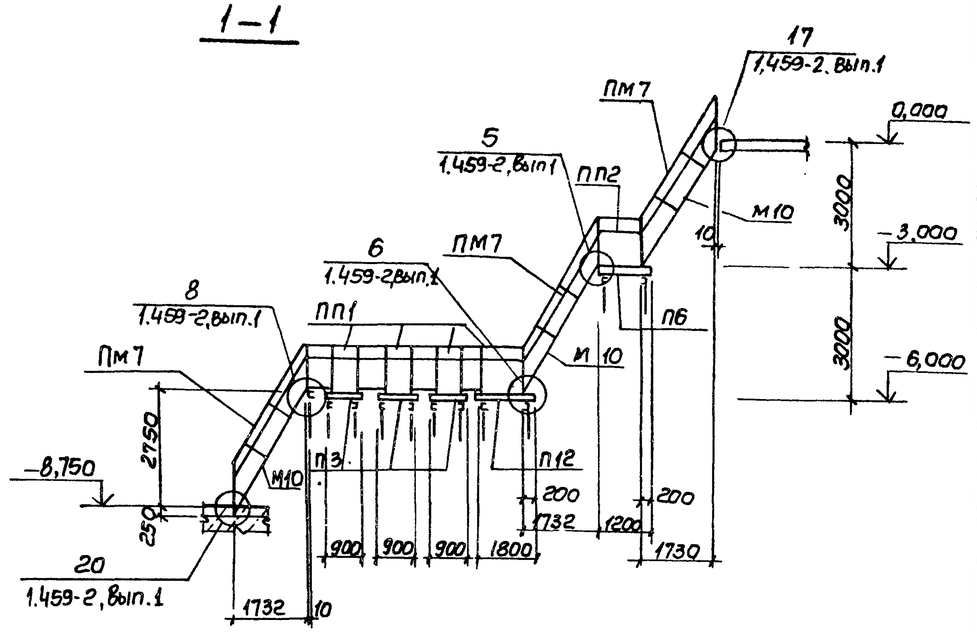

3-3

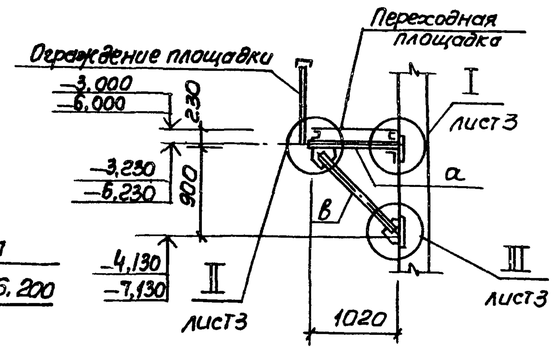

2-2

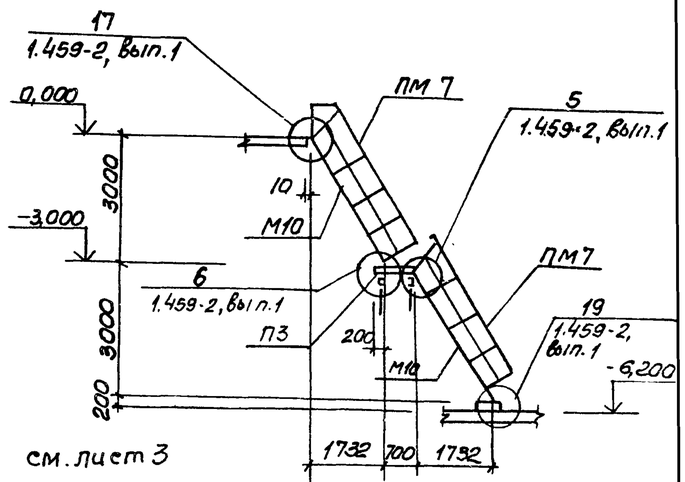

Сечение 4-4 см. лист 3

Схема расположения балок

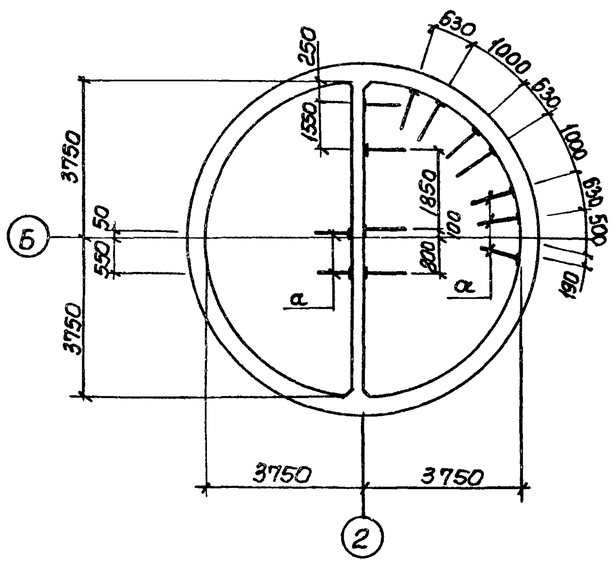

Схема перекрытия каналов на отм.-6.200

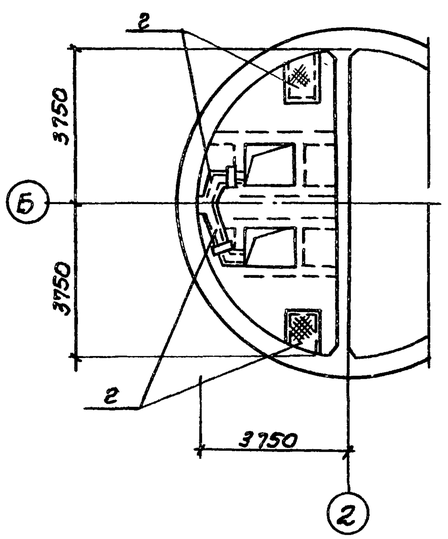

Привязан	Нач.отд.	Шейко		ТП 902-1-83.83 - КМ		
	Н.контр.	Сокольская		Канализационная насосная станция производительностью 35-230 м3/ч напором 11-48 м	Стадия	Лист	Листов
	Гл.спец.	Постников			Р	2	
	Рук.гр.	Мазалова		Схема расположения лестниц и переходных площадок (начало)	Госстрой СССР Союзводоканалпроект Ташкентский Водоканалпроект		
	Вед.инж.	Однорал					
Инв.N	Инж.	Филиппова					

Альбом IV

Типовой проект 902-1-83.83

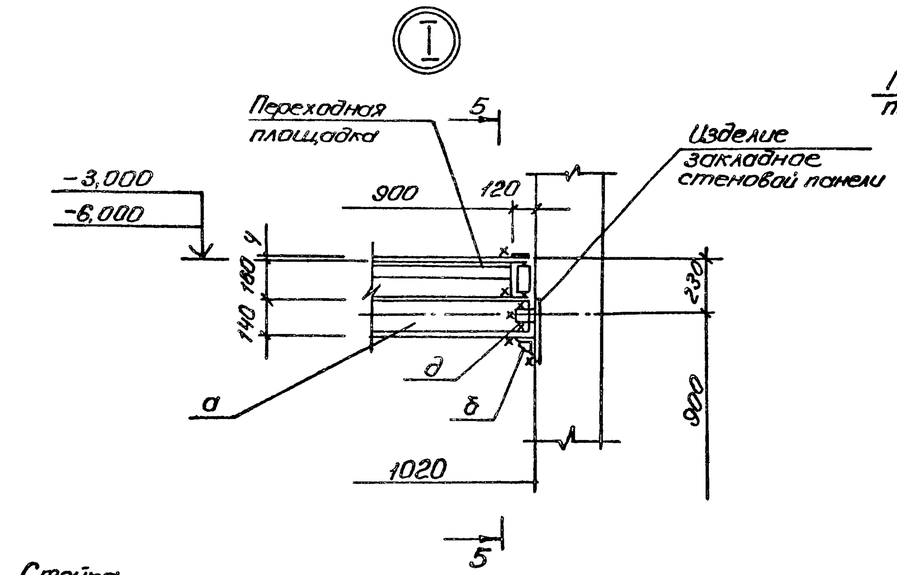

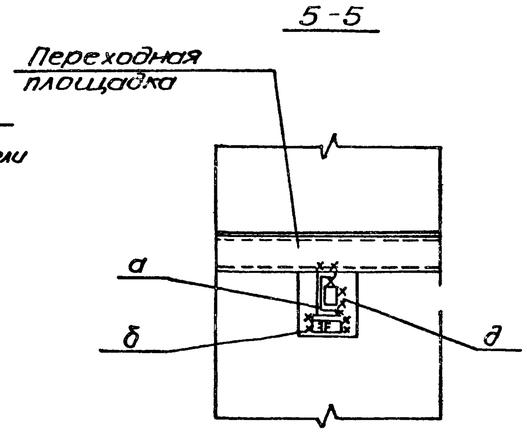

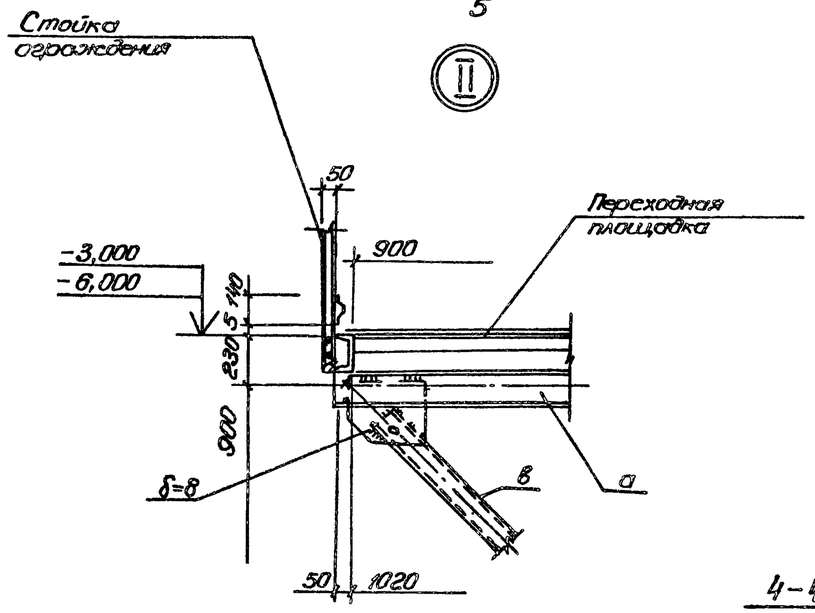

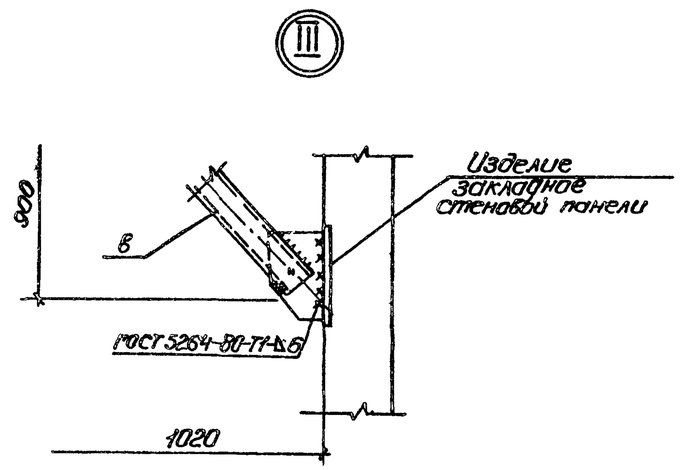

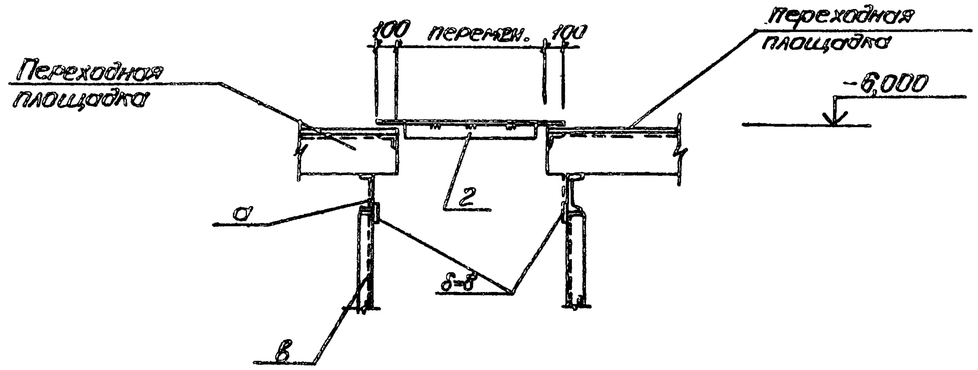

Ведомость элементов

Марка	Сечение: Эскиз	Поз.	Состав	Опорные усилия: M тем	N Тс	Q Тс	Группа конструк.	Марка металла	Примечание
а	3, 1, 2, 2	1	[14		1,8	1,3	IV	ВСт3кп2-1	
		2	δ=8						
		3	М12					ВСт3кп2	
б	2, 1	1	L100×8		1,8	1,3		ВСт3кп2-1	
		2	δ=8					ВСт3кп2	
в	1, 2, 3	1	[14		1,8	1,2		ВСт3кп2-1	
		2	δ=8						
		3	М12					ВСт3кп2	
г	1, 2	1	рифл. ст. δ=4	Конструктивно					
		2	-50×6						
д	L		L100×8		1,8	1,3		ВСт3кп2-1	
П3	1.459-2		Вып.2, л.27	шт.4				ВСт3кп2	
П6	1.459-2		Вып.2, л.28	шт.1					
П9	1.459-2		Вып.2., л.29	шт.1					
М10	1.459-2		Вып.2, л.21	шт.5					
ПП1	1.459-2		Вып.2, л.75	шт.5					
ПП2	1.459-2		Вып.2, л.75	шт.1					
ПМ7	1.459-2		Вып.2, л.57	шт.5					
ПМ8	1.459-2		Вып.2, л.57	шт.5					

Взам. инв. №

Подпись и дата

Инв. № подл.

Привязан

Инв. №

Нач отд.	Шейко	
Н. контр.	Сокольская	
Гл. спец.	Постников	
Рук гр.	Назарова	
Вед инж.	Доброва	
Инж.	Никитина	

ТП 902-1-83.83 -КМ

Канализационная насосная станция производительностью 35-230 м³/ч напором 11-48 м

Схема расположения лестниц у переходных площадок (окончание)

Стадия	Лист	Листов
Р	3	

Госстрой СССР Союзводоканалпроект Харьковский Водоканалпроект

19307-01 22

Формат А2

Инв. N подл. | Подпись и дата | Взам. инв. N

ТИПОВОЙ ПРОЕКТ 902-1-83.83

КАНАЛИЗАЦИОННАЯ НАСОСНАЯ СТАНЦИЯ ПРОИЗВОДИТЕЛЬНОСТЬЮ 35-230 м³/ч НАПОРОМ 11-48 м ПРИ ГЛУБИНЕ ЗАЛОЖЕНИЯ ПОДВОДЯЩЕГО КОЛЛЕКТОРА 4 м

АЛЬБОМ IV

ИЗДЕЛИЯ

Привязан

Инв. №

Копировал: Кулешова

Формат А4

Инв. N подл. | Подпись и дата | Взам. инв. N

Типовой проект 902-1-83.83 Альбом IV

Обозначение	Наименование	Стр.	Примечание
902-1-83.83-КЖИ-ДО	Опись документов	22	
-ТО	Техническое описание	22	
-КР1	Каркас плоский КР(КР1, КР2)	22	
-КР5	Каркас плоский КР(КР5-КР12)	23	
-КР5 СБ	Каркас плоский КР(КР5-КР12). Сборочный чертеж	23	
-КР3	Каркас плоский КР(КР3, КР4)	23	
-С1	Сетка арматурная С(С1-С3)	24	
-С1 СБ	С(С1-С3) Сборочный чертеж	24	
-МН1	Изделие закладное МН1	24	
-МН2	Изделие закладное МН2	24	
-МС1	Изделие соединительное МС1	25	
-МС2	Изделие соединительное МС2	25	
-МС3	Изделие соединительное МС3	25	

Привязан

Инв. №

Нач. отд.	Шейко	
Н. контр.	Сокольская	
Гл. спец.	Постников	
Рук. гр.	Мазалова	
Вед. инж.	Однорал	
Инж.	Самойлова	

ТП 902-1-83.83-КЖИ-ДО

Опись документов

Стадия	Лист	Листов
Р		1

Госстрой СССР Союзводоканалниипроект Харьковский Водоканалпроект

Формат А4

Инв. №подл. | Подпись и дата | Взам. инв. N

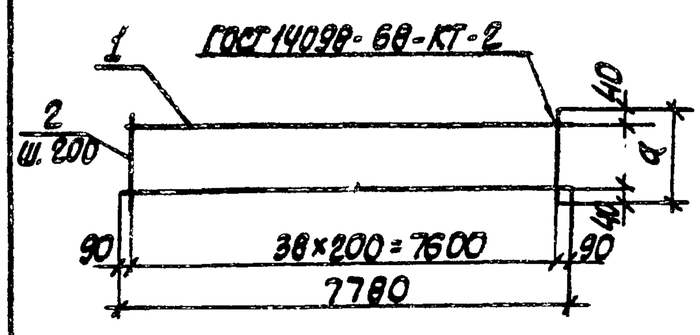

Форм.	Зона	Поз.	Обозначение	Наименование	Кол.	Примечание
				Документация		масса, кг
А4			901-83.83-КЖИ-ТО	Техническое описание		
				Детали		
Б4		1		ф12АIII ГОСТ 5781-82, ℓ=7780	2	7,1
				Переменные данные для исполнений:		
				901-1-83.83-КЖИ-КР1		
				Детали		
Б4		2		ф6АI ГОСТ 5781-82, ℓ=280	39	0,06
				902-1-83.83-КЖИ-КР1-01(КР2)		
				Детали		
Б4		2		ф8АI ГОСТ 5781-82 ℓ=180	39	0,07

Обозначение	Марка	a, мм	Масса, кг
902-1-83.83-КЖИ-КР1	КР1	280	8,2
-01	КР2	180	8,4

Привязан

Инв. №

ТП 902-1-83.83-КЖИ-КР1

Каркас плоский КР(КР1, КР2)

Стадия	Масса	Масштаб
Р	см. табл.	—

Лист | Листов 1

Госстрой СССР Союзводоканалниипроект Харьковский Водоканалпроект

Формат А4

Инв. N подл. | Подпись и дата | Взам. инв. N

Техническое описание к изготовлению арматурных и закладных изделий

1. Плоские арматурные изделия следует изготовлять при помощи контактной точечной сварки в соответствии с ГОСТ 14098-68.

2. Качество арматурных изделий должно удовлетворять требованиям ГОСТ 10922-75.

3. Размеры сеток и каркасов даны по осям и торцам стержней.

4. Сварку производить в соответствии с ГОСТ 19292-73 „Соединения сварных элементов закладных деталей сборных железобетонных конструкций" и СН 393-78.

5. Сварку тавровых соединений круглых стержней с листовым прокатом закладных изделий выполнять под слоем флюса.

6. Материал прокатной стали закладных изделий принять марки ВСт3кп2-1 для сварных конструкций по ТУ 14-1-3023-80 и Ст3кп2 по ГОСТ 535-79*.

Катет сварных швов принять по наименьшей толщине свариваемых элементов.

Привязан

Инв. №

ТП 902-1-83.83-КЖИ-ТО

Техническое описание

Стадия	Лист	Листов
Р		1

Госстрой СССР Союзводоканалниипроект Харьковский Водоканалпроект

Формат А4

Инв. № подл. | Подпись и дата | Взам. инв. №

Формат	Зона	Поз.	Обозначение	Наименование	Кол. на испол. 902-1-83.83-КЖИ-КР5							Примечание
					–	01	02	03	04	05	06	07	Масса, кг
А4			902-1-83.83-КЖИ-ТО	Документация Техническое описание									
А4			-КР5СБ	Сборочный чертеж									
				Детали									
Б4		1		Ф16А-II ГОСТ 5781-82									
				ℓ=2030	2								3,21
Б4				ℓ=3100		2							4,90
Б4				ℓ=2250			2						3,56
Б4				ℓ=2950				2					4,66
Б4				ℓ=1300					2				2,05
Б4				ℓ=1250						2			1,97
Б4				ℓ=1040							2		1,64

Привязан

Инв. №

Нач. отд.	Шейко	
Н. контр.	Сакольская	
Гл. спец.	Постников	
Рук. гр.	Мазилова	
Вед. инж.	Однорал	
Инж.	Ясинская	

ТП 902-1-83.83-КЖИ-КР5

Каркас плоский КР (КР5-КР12)

Стадия	Лист	Листов
Р	1	2

Госстрой СССР Киевгипространсмост Харьковский Водоканалпроект

Формат А4

Формат	Зона	Поз.	Обозначение	Наименование	Кол. на испол. 902-1-83.83-КЖИ-КР5							Примечание
					–	01	02	03	04	05	06	07	
Б4		2		ФБА1 ГОСТ 5781-82									
				ℓ=2750									4,35
Б4				ℓ=480	11	17	12	16					0,11
Б4				ℓ=380					8				0,09
Б4				ℓ=500						7	6		0,11
Б4				ℓ=230								12	0,05

Привязан

Инв. №

Нач. отд.	Шейко	
Н. контр.	Сакольская	
Гл. спец.	Постников	
Рук. гр.	Мазилова	
Вед. инж.	Однорал	
Инж.	Ясинская	

ТП 902-1-83.83-КЖИ-КР5

Каркас плоский КР (КР5-КР12)

Стадия	Лист	Листов
Р	2	2

Госстрой СССР Киевгипространсмост Харьковский Водоканалпроект

Формат А4

Инв. № подл. | Подпись и дата | Взам. инв. №

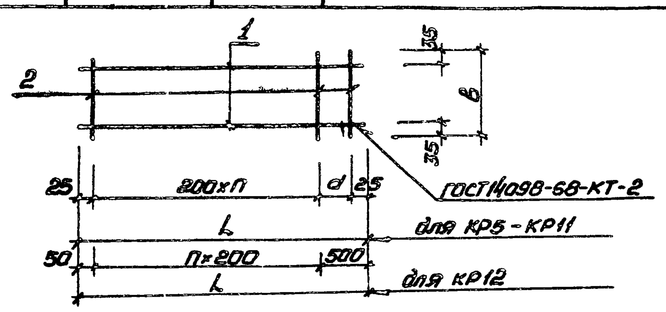

Обозначение	Марка изделия	Размеры, мм L	в	d	П		Масса, кг
902-1-83.83-КЖИ-КР5	КР5	2030	480	180	9		7,63
-01	КР6	3110	480	50	15		11,67
-02	КР7	2250	480		11		8,44
-03	КР8	2950	480	100	14		11,08
-04	КР9	1300	380	50	6		4,82
-05	КР10	1250	500		6		4,71
-06	КР11	1040	400	190	4		3,94
-07	КР12	2750	230		11		9,30

Привязан

Инв. №

Нач. отд.	Шейко	
Н. контр.	Сакольская	
Гл. спец.	Постников	
Рук. гр.	Мазилова	
Вед. инж.	Однорал	
Инж.	Ясинская	

ТП 902-1-83.83-КЖИ-КР5 СБ

Каркас плоский КР (КР 5-КР12). Сборочный чертеж

Стадия	Масса	Масштаб
Р	см. табл.	–

Лист | Листов 1

Госстрой СССР Киевгипространсмост Харьковский Водоканалпроект

Формат А4

19307-01

Инв. № подл. | Подпись и дата | Взам. инв. №

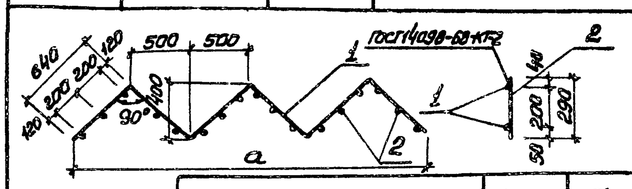

Обозначение	Марка	d, мм		Масса, кг
902-1-83.83-КЖИ-КР3	КР3	2000		4,48
-01	КР4	3000		6,72

Формат	Зона	Поз.	Обозначение	Наименование	Кол.	Примечание
						Масса, кг
				Документация		
А4			902-1-83.83-КЖИ-ТО	Техническое описание		
				902-1-83.83-КЖИ-КР3		
				Детали		
Б4		1		ф10А-I ГОСТ 5781-82 ℓ=2560	2	1,58
Б4		2		ф8А-III ГОСТ 5781-82 ℓ=290	12	0,11
				902-1-83.83-КЖИ-КР3-01(КР4)		
				Детали		
Б4		1		ф10А-I ГОСТ 5781-82 ℓ=3840	2	2,37
Б4		2		ф8А-III ГОСТ 5781-82 ℓ=295	18	0,11

Привязан

Инв. №

Нач. отд.	Шейко	
Н. контр.	Сакольская	
Гл. спец.	Постников	
Рук. гр.	Мазилова	
Вед. инж.	Однорал	
Инж.	Ясинская	

ТП 902-1-83.83-КЖИ-КР3

Каркас плоский КР (КР3, КР4)

Стадия	Масса	Масштаб
Р	см. табл.	–

Лист | Листов 1

Госстрой СССР Киевгипространсмост Харьковский Водоканалпроект

Формат А4

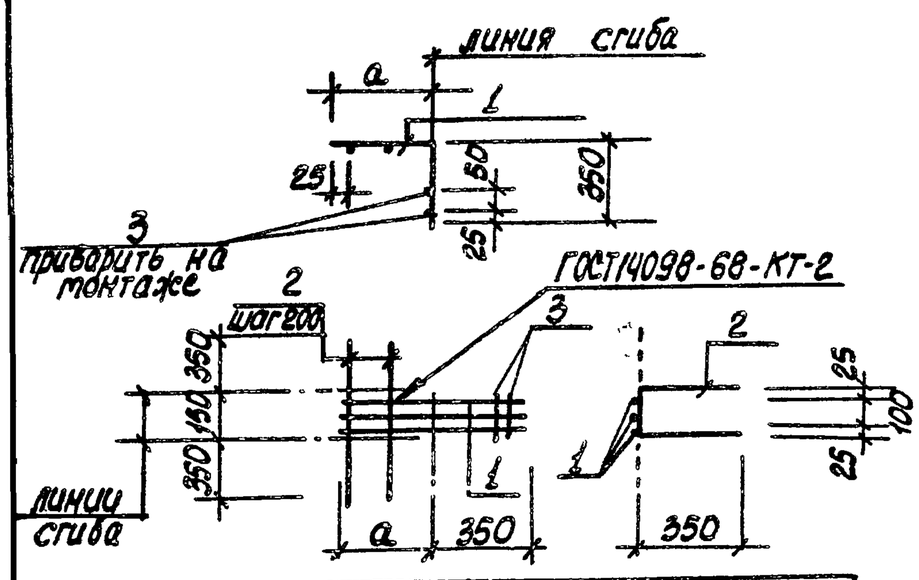

Обозначение	Марка	a мм	Масса, кг
902-1-83.83-КЖИ-С1	С1	600	3,2
-01	С2	450	2,57
-02	С3	500	2,72

Формат	Зона	Поз.	Обозначение	Наименование	Кол. на испол. 902-1-8383-КЖИ-С-1	Примечание
				Документация		
А4			902-1-8383-КЖИ-ТО	Техническое описание		
			-С1 СБ	Сборочный чертеж		
				Детали		
Б4		1		ф12АIII ГОСТ 5781-82 ℓ=950	3	0,85
Б4		2		ф6А-I ГОСТ 5781-82 ℓ=800	3	0,71
				ℓ=850	3	0,76
				ℓ=150	2	0,03

	С1	С2	С3
Поз. 1	3	3	3
Поз. 2	3	2	2
Поз. 3	3	3	2

Привязан

Инв. №

Нач. отд. Шейко
Н. контр. Сокольская
Гл. спец. Постников
Рук. гр. Мазалова
Вед. инж. Донорал
Инж. Яснинская

Кол. Кулешова

ТП 902-1-8383-КЖИ-С1

Сетка арматурная С (С1-С3)

Стадия: Р | Лист | Листов 1

Госстрой СССР Союзводоканалниипроект Харьковский Водоканалпроект

Формат А4

Инв. № подл. | Подпись и дата | Взам. инв. №

Привязан

Инв. №

Нач. отд. Шейко
Н. контр. Сокольская
Гл. спец. Постников
Рук. гр. Мазалова
Вед. инж. Донорал
Инж. Яснинская

ТП 902-1-83.83КЖИ-С1 СБ

Сетка арматурная С (С1-С3). Сборочный чертеж

Стадия	Масса	Масштаб
Р	см. табл.	-

Лист | Листов 1

Госстрой СССР Союзводоканалниипроект Харьковский Водоканалпроект

Формат А4

Инв. № подл. | Подпись и дата | Взам. инв. №

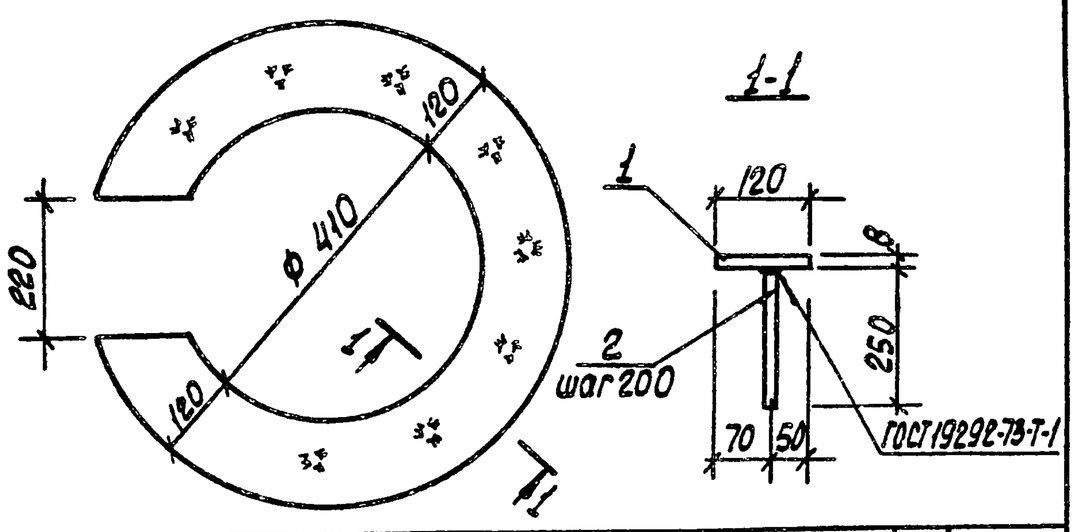

Формат	Зона	Поз.	Обозначение	Наименование	Кол.	Примечание
				Документация		масса кг
А4			902-1-83.83-КЖИ-ТО	Техническое описание		
				Детали		
Б4		1		Полоса Б 8×650 ГОСТ 82-70* Вст3кп2-1 ТУ 14-1-3023-80		
				ℓ=650	1	17,33
Б4		2		ф10АIII ГОСТ 5781-82 ℓ=250	11	0,2

Привязан

Инв. №

Нач. отд. Шейко
Н. контр. Сокольская
Гл. спец. Постников
Рук. гр. Мазалова
Вед. инж. Донорал
Инж. Яснинская

ТП 902-1-83.83-КЖИ-МН1

Изделие закладное МН1

Стадия	Масса	Масштаб
Р	19,53	-

Лист | Листов 1

Госстрой СССР Союзводоканалниипроект Харьковский Водоканалпроект

Формат А4

Инв. № подл. | Подпись и дата | Взам. инв. №

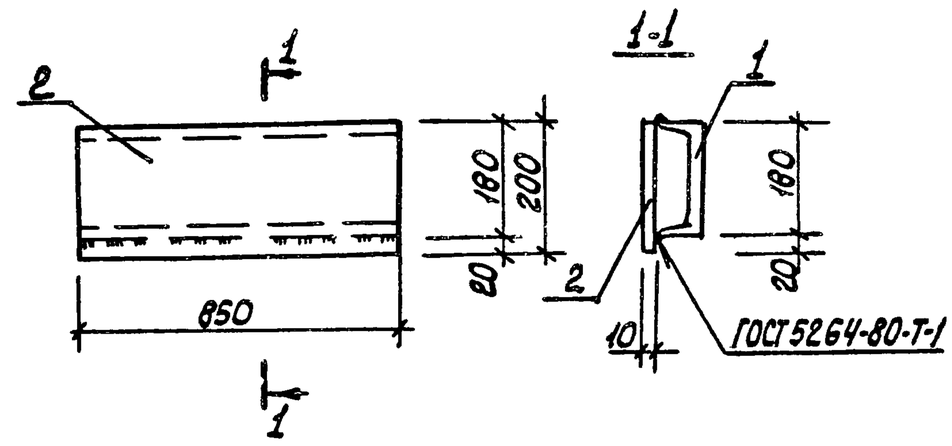

Формат	Зона	Поз.	Обозначение	Наименование	Кол.	Примечание
				Документация		масса, кг
А4			902-1-8383-КЖИ-ТО	Техническое описание		
				Детали		
Б4		1		Швеллер 18 ГОСТ 8240-72 Вст3кп2-1 ТУ 14-1-3023-80		
				ℓ=850	1	13,83
Б4		2		Полоса 10×200 ГОСТ 82-70* Вст3кп2-1 ТУ 14-1-3023-80		
				ℓ=850	1	13,35

Привязан

Инв. №

Нач. отд. Шейко
Н. контр. Сокольская
Ст. спец. Постников
Рук. гр. Мазалова
Вед. инж. Донорал
Инж. Яснинская

ТП 902-1-8383-КЖИ-МН2

Изделие закладное МН2

Стадия	Масса	Масштаб
Р	27,21	—

Лист | Листов 1

Госстрой СССР Союзводоканалниипроект Харьковский Водоканалпроект

Формат А4

Кол. Кулешова

Инв.№ подл. | Подпись и дата | Взам. инв.№

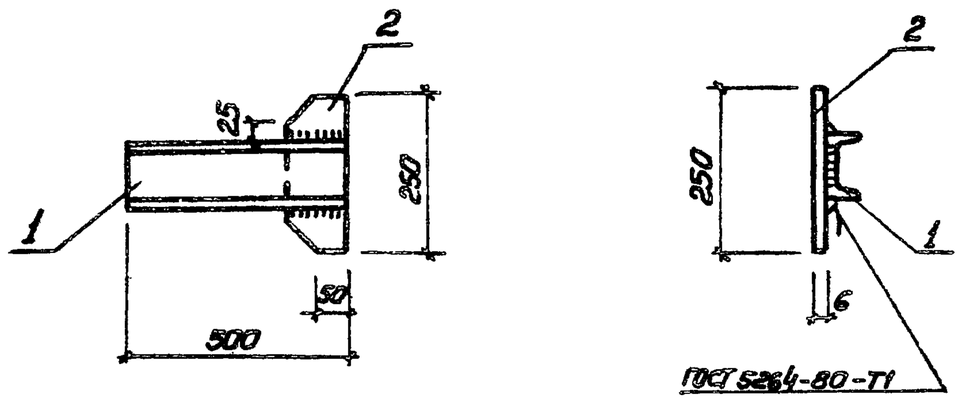

Формат	Зона	Поз.	Обозначение	Наименование	Кол.	Примечание
				Документация		Масса, кг
А4			902-1-83.83-КЖИ-ТО	Техническое описание		
				Детали		
Б4		1		Швеллер 10 ГОСТ 8240-72 / Вст3кп2-1 ТУ14-1-3023-80		
				ℓ=500	1	4,3
Б4		2		Полоса Б1 6х100 ГОСТ 103-76 / Вст3кп2 ГОСТ 535-79*		
				ℓ=250	1	1,0

Привязан

Инв.№

ТП 902-1-83.83-КЖИ-МС1

Нач.отд.	Шейко		
Н.контр.	Сокольская		
Гл.спец.	Постников		
Рук.гр.	Мазалова		
Вед.инж.	Однорал		
Инж.	Ясинская		

Изделие соединительное МС1

Стадия	Масса	Масштаб
Р	5,3	–
Лист	Листов 1	

Госстрой СССР Союзводоканалниипроект Харьковский Водоканалпроект

Формат А4

Инв.№ подл. | Подпись и дата | Взам. инв.№

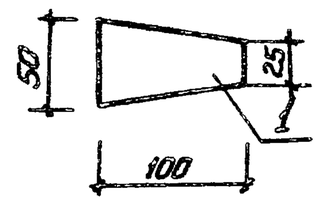

Формат	Зона	Поз.	Обозначение	Наименование	Кол.	Примечание
				Документация		
А4			902-1-83.83-КЖИ-ТО	Техническое описание		
				Детали		
Б4		1		Полоса Б-2 8х100 ГОСТ 103-76 / Вст3кп2 ГОСТ 535-79*		
				ℓ=50		0,31 кг

Привязан

Инв.№

ТП 902-1-83.83-КЖИ-МС3

Нач.отд.	Шейко		
Н.контр.	Сокольская		
Гл.спец.	Постников		
Рук.гр.	Мазалова		
Вед.инж.	Однорал		
Инж.	Ясинская		

Изделие соединительное МС3

Стадия	Масса	Масштаб
Р	0,31	–
Лист	Листов 1	

Госстрой СССР Союзводоканалниипроект Харьковский Водоканалпроект

Формат А4

Инв.№ подл. | Подпись и дата | Взам. инв.№

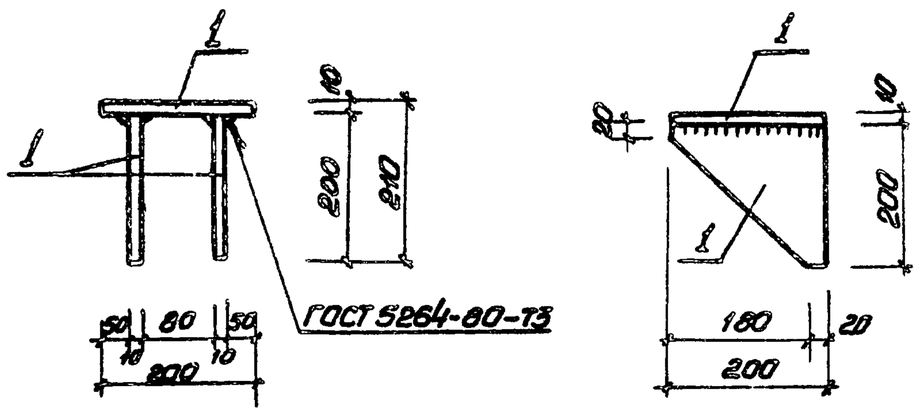

Формат	Зона	Поз.	Обозначение	Наименование	Кол.	Примечание
				Документация		
А4			902-1-83.83-КЖИ-ТО	Техническое описание		
				Детали		
Б4		1		Полоса Б1 10х200 ГОСТ 103-76 / Вст3кп2-1 ТУ14-1-3023-80		
				ℓ=200	1	3,14 кг

Привязан

Инв.№

ТП 902-1-83.83-КЖИ-МС2

Нач.отд.	Шейко		
Н.контр.	Сокольская		
Гл.спец.	Постников		
Рук.гр.	Мазалова		
Вед.инж.	Однорал		
Инж.	Самойлова		

Изделие соединительное МС2

Стадия	Масса	Масштаб
Р	3,14	–
Лист	Листов 1	

Госстрой СССР Союзводоканалниипроект Харьковский Водоканалпроект

Формат А4

Инв.№ подл. | Подпись и дата | Взам. инв.№

Копир. Прядко