ТИПОВОЙ ПРОЕКТ
901-9-14.84

БЛОК НАПОРНЫХ ФИЛЬТРОВ И НАСОСНОЙ СТАНЦИИ II-ГО ПОДЪЕМА В СОСТАВЕ СТАНЦИИ ОЧИСТКИ РЕЧНОЙ ВОДЫ ПРОИЗВОДИТЕЛЬНОСТЬЮ 8.0 ТЫС.М³ В СУТ. ДЛЯ ПРОИЗВОДСТВЕННЫХ ЦЕЛЕЙ

АЛЬБОМ II

Технологические решения. Общие виды нетиповых конструкций. Отопление и вентиляция. Общие виды нетиповых конструкций. Внутренний водопровод и канализация.

Привязан

ТИПОВОЙ ПРОЕКТ
901-9-14.84

БЛОК НАПОРНЫХ ФИЛЬТРОВ И НАСОСНОЙ СТАНЦИИ II-ГО ПОДЪЕМА В СОСТАВЕ СТАНЦИИ ОЧИСТКИ РЕЧНОЙ ВОДЫ ПРОИЗВОДИТЕЛЬНОСТЬЮ 8.0 ТЫС.М³ В СУТ. ДЛЯ ПРОИЗВОДСТВЕННЫХ ЦЕЛЕЙ

СОСТАВ ПРОЕКТА

Альбом I Пояснительная записка.
Альбом II Технологические решения. Общие виды нетиповых конструкций. Отопление и вентиляция. Общие виды нетиповых конструкций. Внутренний водопровод и канализация.
Альбом III Архитектурно-строительные решения.
Альбом IV Изделия.
Альбом V Электрооборудование. Автоматизация и технологический контроль.
Альбом VI Спецификация оборудования.
Альбом VII Ведомости потребности в материалах.
Альбом VIII Сметы.

ПРИМЕНЕННЫЕ ТИПОВЫЕ ПРОЕКТНЫЕ МАТЕРИАЛЫ

т.п. 407-3-41/75 Альбом III — Типовые детали и конструкции

(распространяет Свердловский филиал ЦИТП)

АЛЬБОМ II

Разработан
проектным институтом
„Харьковский Водоканалпроект"
Главный инженер института /Г. А. Бондаренко/
Главный инженер проекта /Н.И.Ярмак/

Утвержден
Главпромстройпроектом
Госстроя СССР
Письмо №19/5-5004 от
17.11.1982 г.
Введен в действие
В.О. Союзводоканалниипроект
от 14. 12. 1984г
приказ N 285

20119-02

Альбом II

Типовой проект 901-9-14.84

СОДЕРЖАНИЕ АЛЬБОМА II

Наименование листов	NN листов	NN стр
Содержание альбома II		2
Основной комплект марки НВ		
Общие данные	1	3
Технологическая схема	2	4
План на отм. 0.000 с расстановкой технологичес-		
кого оборудования. Спецификация	3	5
Блок фильтров. План	4	6
Блок фильтров. Разрез 1-1	5	7
Блок фильтров. Разрез 2-2	6	8
Блок фильтров. Аксонометрические схемы		
трубопроводов исходной (речной) воды		
промывной воды и фильтрованной воды	7	9
Блок фильтров. Аксонометрические схемы		
трубопроводов отвода промывной воды		
отбора проб.	8	10
Блок фильтров. Спецификация материалов		
(начало)	9	11
Блок фильтров. Спецификация материалов		
(окончание)	10	12
Насосная станция II подъема. План на		
отм. 0.000 Разрез 1-1	11	13
Насосная станция II подъема. Разрезы 2-2, 3-3	12	14
Насосная станция II подъема. Аксонометричес-		
кие схемы трубопроводов подачи воды потре-		
бителю и на промывку фильтров. Спецификация	13	15

Наименование листов	NN листов	NN стр.
Бытовые помещения. План на отм. 0.000 и 3,600		
с размещением оборудования. Спецификация	14	16
Основной комплект марки НВН.		
Общие виды нетиповых конструкций	1	17
Фильтр с плавающей загрузкой ФПЗ-4	2	18
Гидроуплотнитель полистирола Ду 100, Ду 300	3	20
Основной комплект марки ОВ		
Общие данные	1	22
Производственная часть. План на отм. 0.000	2	23
Вспомогательная часть. План на отм. 0.000		
3.600. Разрез 1-1, схемы систем П1, В1, ВЕ1	3	24
Схемы систем теплоснабжения установок		
П1, А1÷А5, схема системы отопления, узла		
управления	4	25
Установки систем П1, В1, ВЕ1	5	26
Основной комплект марки ОВН		
Общие виды нетиповых конструкций	1	27
Расширитель	2	27
Рама для крепления калорифера	3	28
Лючок с заглушкой	4	28
Основной комплект марки ВК		
Бытовые помещения. Общие данные	1	29
Бытовые помещения. План на отм. 0.000, 3,600. Аксоно-		
метрические схемы трубопроводов хоз-питьевого водо-		
провода, бытовой канализации и горячей воды	2	30

Привязан

Инв №

Взам инв №

Подпись и дата

Инв № подл

20119-02

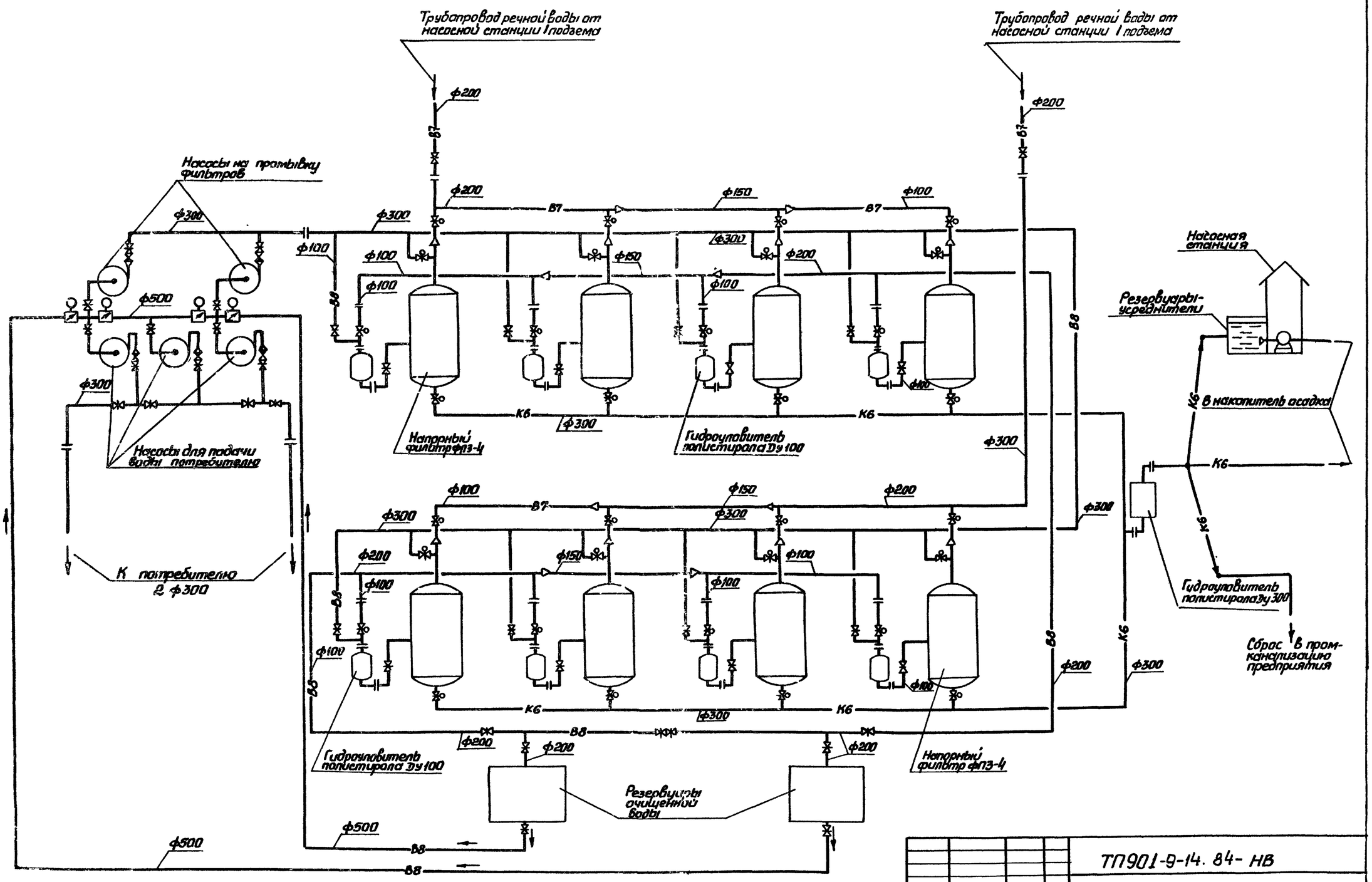

Привязан					ТП901-9-14. 84- НВ		
					Блок напорных фильтров и насосной станции II подъема в составе станции очистки речной воды производительностью 8 тыс. м3 в сут. для производственных целей	Стадия	Лист	Листов
			Гл.инж.пр.	Ярмак		Р	2	
			Нач.отд.	Казинец	Технологическая схема	Госстрой СССР Союзводоканалпроект Харьковский Водоканалпроект		
			Н.контр.	Евстафьев				
			Ст.инж.	Алексина				
Инв.№			Инж.	Протопопова				

20119-02

Альбом II

Типовой проект 901-9-14.84

Инв.№ подл. | Подпись и дата | Взам.инв.№

Альбом II

901-9-14.84

Типовой проект

Ведомость рабочих чертежей основного комплекта.

Лист	Наименование	Примечание
1	Общие данные	
2	Технологическая схема.	
3	План на отм. 0,000 с расстановкой технологического оборудования. Спецификация.	
4	Блок фильтров. План.	
5	Блок фильтров. Разрез 1-1	
6	Блок фильтров. Разрез 2-2	
7	Блок фильтров. Аксонометрические схемы.	
	трубопроводов исходной (речной) воды,	
	промывной воды и фильтрованной воды.	
8	Блок фильтров. Аксонометрические схемы	
	трубопроводов отвода промывной во-	
	ды, отбора проб.	
9	Блок фильтров. Спецификация материа-	
	лов (начало).	
10	Блок фильтров. Спецификация материа-	
	лов (окончание).	
11	Насосная станция II подъема. План	
	на отм. 0,000. Разрез 1-1.	
12	Насосная станция II подъема. Разрезы	
	2-2; 3-3.	
13	Насосная станция II подъема. Аксономет-	
	рические схемы трубопроводов подачи	
	воды потребителю и на промывку	
	фильтров. Спецификация.	
14	Бытовые помещения. План на отм. 0,000	
	и 3,600 с размещением оборудования.	
	Спецификация.	

Ведомость основных комплектов рабочих чертежей

Обозначение	Наименование	Примечание
901-9-14.84 -НВ	Технологические решения	
901-9-14.84 -ВК	Внутренний водопровод и кана-	
	лизация.	
901-9-14.84 -ОВ	Отопление и вентиляция	
901-9-14.84 -АР	Архитектурные решения	
901-9-14.84 -КЖ	Конструкции железобетонные	
901-9-14.84 -КМ	Конструкции металлические	
901-9-14.84 -СЭ	Силовое электрооборудование	
901-9-14.84 -ЭК	Технологический контроль	

Ведомость ссылочных и прилагаемых документов.

Обозначение	Наименование	Примечание
	Ссылочные документы	
Закладные конструк-	Приборы для измерения и регу-	
ции	лирования давления, разря-	
	жения и расхода.	
	Установка закладных конструк-	
	ций на технологическом обо-	
	рудовании и трубопроводах.	
	Узлы и детали. Сборник 25	
Закладные конст-	Приборы для измерения и ре-	
рукции.	гулирования температуры	
	Установка закладных конструк-	
	ций на технологических тру-	
	бопроводах и оборудовании.	
	Узлы и детали. Сборник 50	
	бобышки Б27×2-100	
ОСТ 34.223-73	Соединения с плоскими при-	
	варными фланцами для ка-	
	мерных измерительных	
	диафрагм трубопроводов	
	Ру ≤ 25 кгс/см²	
	Прилагаемые документы	
ТП 901-9-14.84-НВВМ	Ведомость потребности в мате-	
	риалах	Альбом VII
ТП 901-9-14.84-НВ.СО	Спецификация оборудования	Альбом VI
ТП 901-9-14.84-НВ Н	Общие виды нетиповых конст-	Альбом II
	рукций.	смотри со-
		держание
		альбома

Общие указания.

В проекте рассмотрена безреагентная схема очистки воды для производственных целей на напорных фильтрах типа ФПЗ-4 с загрузкой из вспененных гранул полистирола.

Описание работы напорных фильтров, гидроуловителей полистирола, насосной станции II подъема, расчеты, номера авторских свидетельств используемых в проекте, приведены в пояснительной записке - альбом I.

Стальные трубопроводы, арматура после монтажа огрунтовываются и окрашиваются снаружи по поверхности масляной краской за 2 раза.

За отметку 0,000 принят уровень пола.

Типовой проект разработан в соответствии с действующими строительными нормами и правилами и предусматривает мероприятия, обеспечивающие взрыва-пожарную и пожарную безопасность при правильной эксплуатации здания

Главный инженер проекта /Н.И. Ярмак/

Инв.№ подл. | Подпись и дата | Взам. инв.№

Инв.№

Гл.инж.пр	Ярмак		ТП 901-9-14.84-НВ	
Нач.отд	Казинец			
Н.контр	Евстафьев			
Ст.инж.	Алексина			
	Протопопова			

Блок напорных фильтров и насосной станции II подъема в составе станции очистки речной воды производительностью 8,0 тыс.м³ в сут. для производственных целей.	Стадия	Лист	Листов
	Р	1	14
Общие данные	Госстрой СССР Союзводоканалниипроект Харьковский Водоканалпроект		

Альбом III

Типовой проект 901-9-14.84

План на отм. 0,000 м1:100

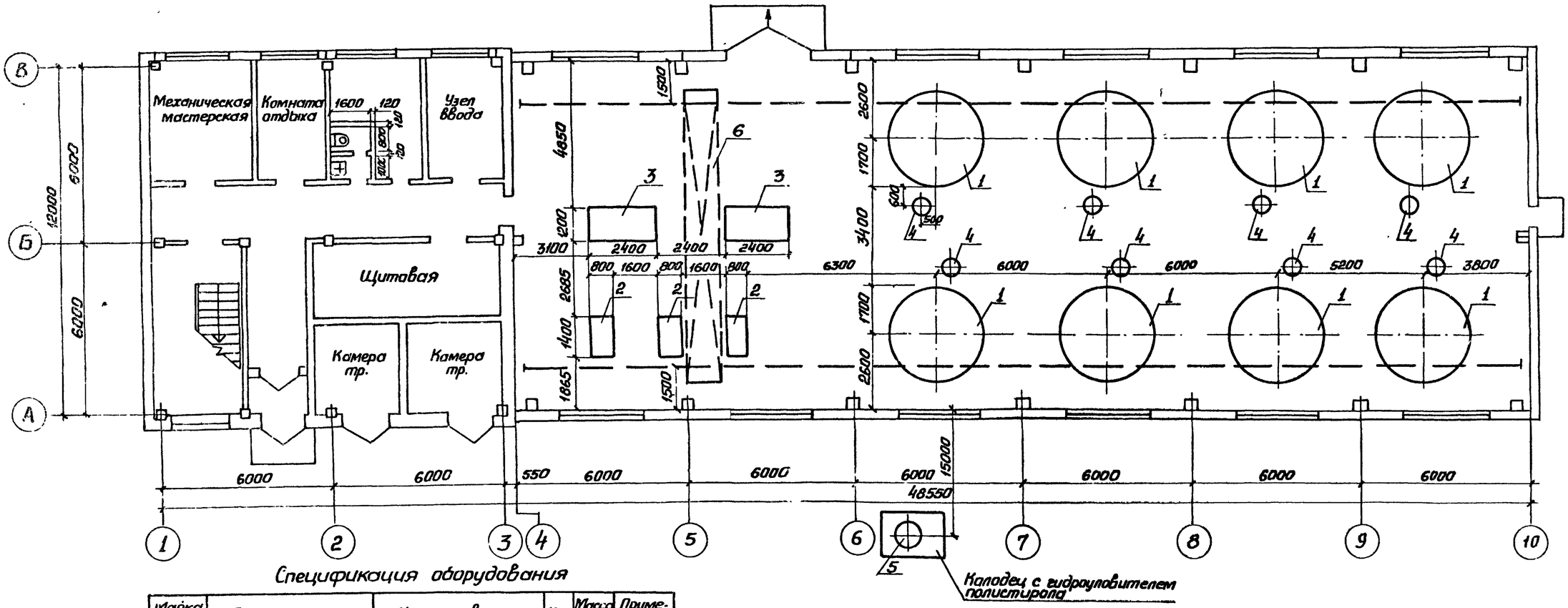

Спецификация оборудования

Марка поз.	Обозначение	Наименование	Кол.	Масса ед.кг	Примечание
1	Нестандартизированное оборудование	Напорный фильтр ФП3-4 ф.3,4м	8	6000	см. чертежи НВН
2	Китайский насосный завод	Канальный насос К160/30-У4 Q=167м³/час H=35м, с эл. дв. 4А180М4 N=30кВт. n=1450 об/мин.	3	455.0	
3	ПО „Ливгидромаш"	Насос горизонтальный Д630-90а Q=450м³/час H=90м, с эл. дв. 4А280S6У3 N=75кВт. n=985 об/мин.	2	1890,0	
4	Нестандартизированное оборудование	Гидроуловитель полистирола Ду 100	8	170.0	см. чертежи НВН
5	Нестандартизированное оборудование	Гидроуловитель полистирола Ду 300	1	340.0	—»—
6	Забайкальский завод ЛТО	Кран подвесной электрический однобалочный грузоподъемностью 2т. L пр-9,0м L кр=10,2м	1	1390.0	
7	ПСВ	Вспененный полистирол Фгр 6:3мм		4560	
		Фгр 2:1мм		6400	
		Фгр 1:0,6мм		9400	

Согласовано
ОПС Стройл ЗА
Инв. № подл. | Подпись и дата | Взам. инв. №

Привязан

Инв. №

Гл.инж.пр.	Ярмак	
Нач.отд.	Козинец	
Н.контр.	Светарьев	
Ст.инж.	Алексина	
Инжен.	Протопопова	

ТП 901-9-14 84-НВ

Блок напорных фильтров инфекционной станции II подъема в составе станции очистки речной воды и производительностью 8 тыс. м3/сут. для производственных целей

Стадия	Лист	Листов
Р	3	

План на отм. 0.000 с расстановкой технологического оборудования спецификация

Госстрой СССР Союзводоканалпроект Харьковский Водоканалпроект

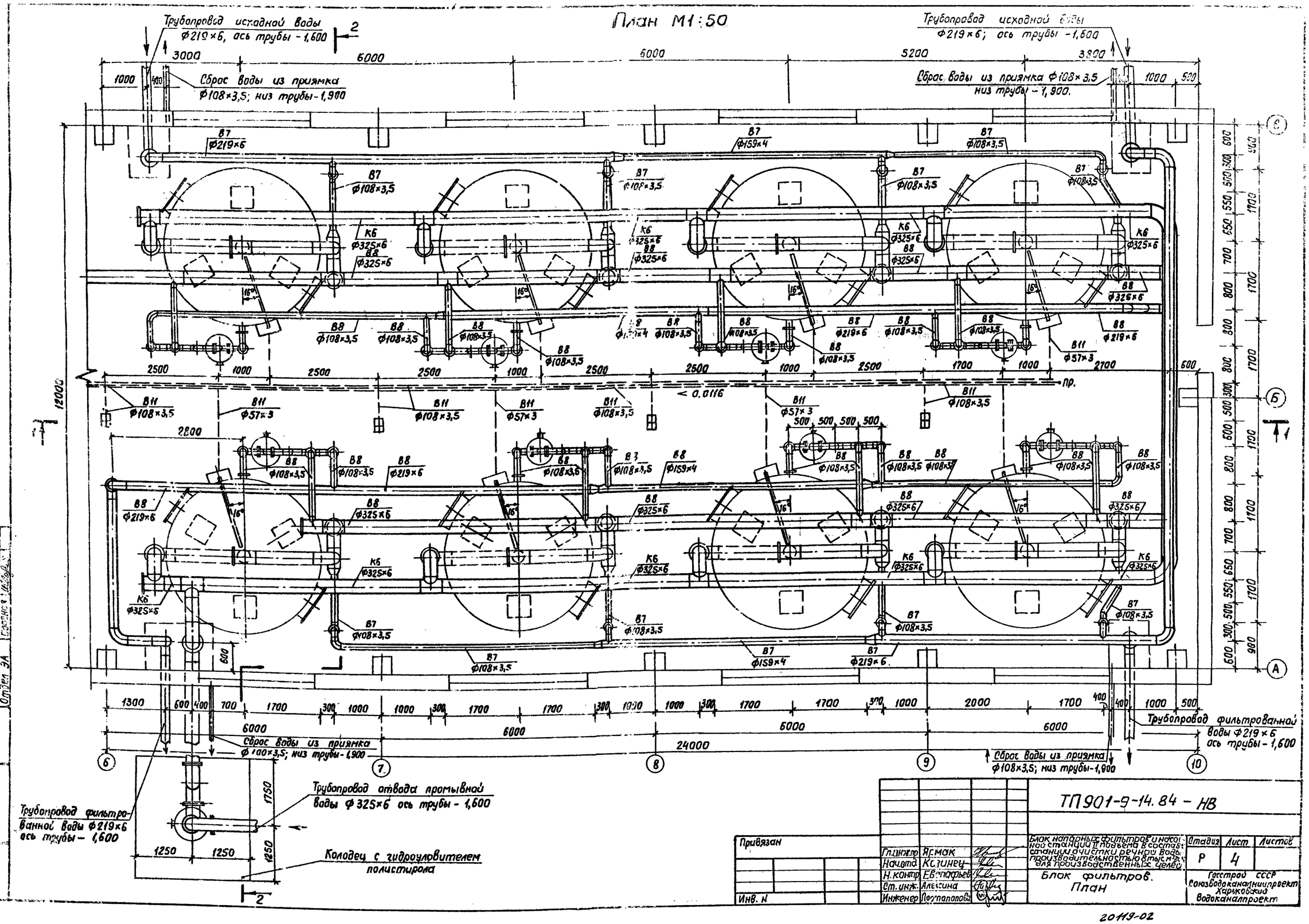
План М1:50
Трубопровод исходной воды Ф219×6, ось трубы - 1,600
Сброс воды из приямка Ф108×3,5; низ трубы - 1,900
Трубопровод исходной воды Ф219×6; ось трубы - 1,600
Сброс воды из приямка Ф108×3,5 низ трубы - 1,900.
Сброс воды из приямка Ф108×3,5; низ трубы - 1,900
Трубопровод фильтрованной воды Ф219×6 ось трубы - 1,600
Трубопровод отвода промывной воды Ф325×6 ось трубы - 1,600
Колодец с гидроуловителем полистирола
Трубопровод фильтрованной воды Ф219×6 ось трубы - 1,600
Типовой проект 901-9-14.84 Альбом II
ТП901-9-14.84 - НВ
Блок напорных фильтров и насосной станции II подъема в составе станции очистки речной воды производительностью 8 тыс м³/сут для производственных целей
Блок фильтров. План
Стадия Р
Лист 4
Листов
Госстрой СССР Союзводоканалниипроект Харьковский водоканалпроект
Гл.инж. Ярмак
Нач.отд. Кузинец
Н.контр. Евтифьев
Ст.инж. Алексина
Инженер Постолова
Привязан
Инв. N
20119-02

Разрез 1-1

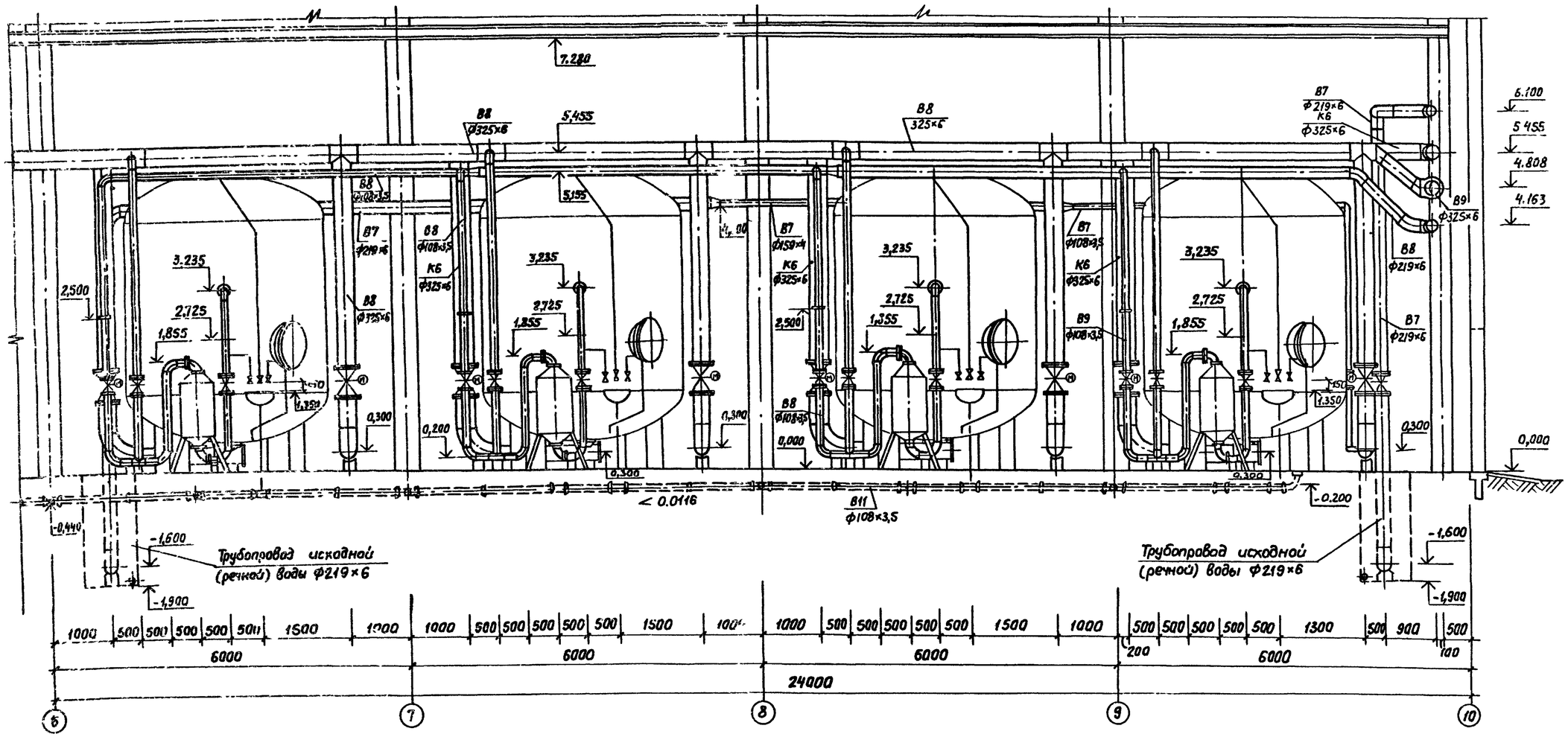

				ТП901-9-14.84-НВ			
Привязан				Блок напорных фильтров и насосной станции II подъема в составе станции очистки речной воды производительностью 8 тыс м3/сут для производственных целей	Стадия	Лист	Листов
		Гл инж пр	Ярмак		Р	5	
		Нач отд	Козинец	Блок фильтров Разрез 1-1	Госстрой СССР Союзводоканалниипроект Харьковский водоканалпроект		
		Н контр	Евстафьева				
		Ст инж	Алексина				
Инв. №		Инженер	Протопопова				

Альбом 6

Типовой проект 901-9-14.84

Задание 2-9

Разработан ЦНИИЭП инженерного оборудования

Согласован Госстрой СССР

Утвержден ЗА

Типовой проект 901-9-14.84

Альбом

Разрез 2-2

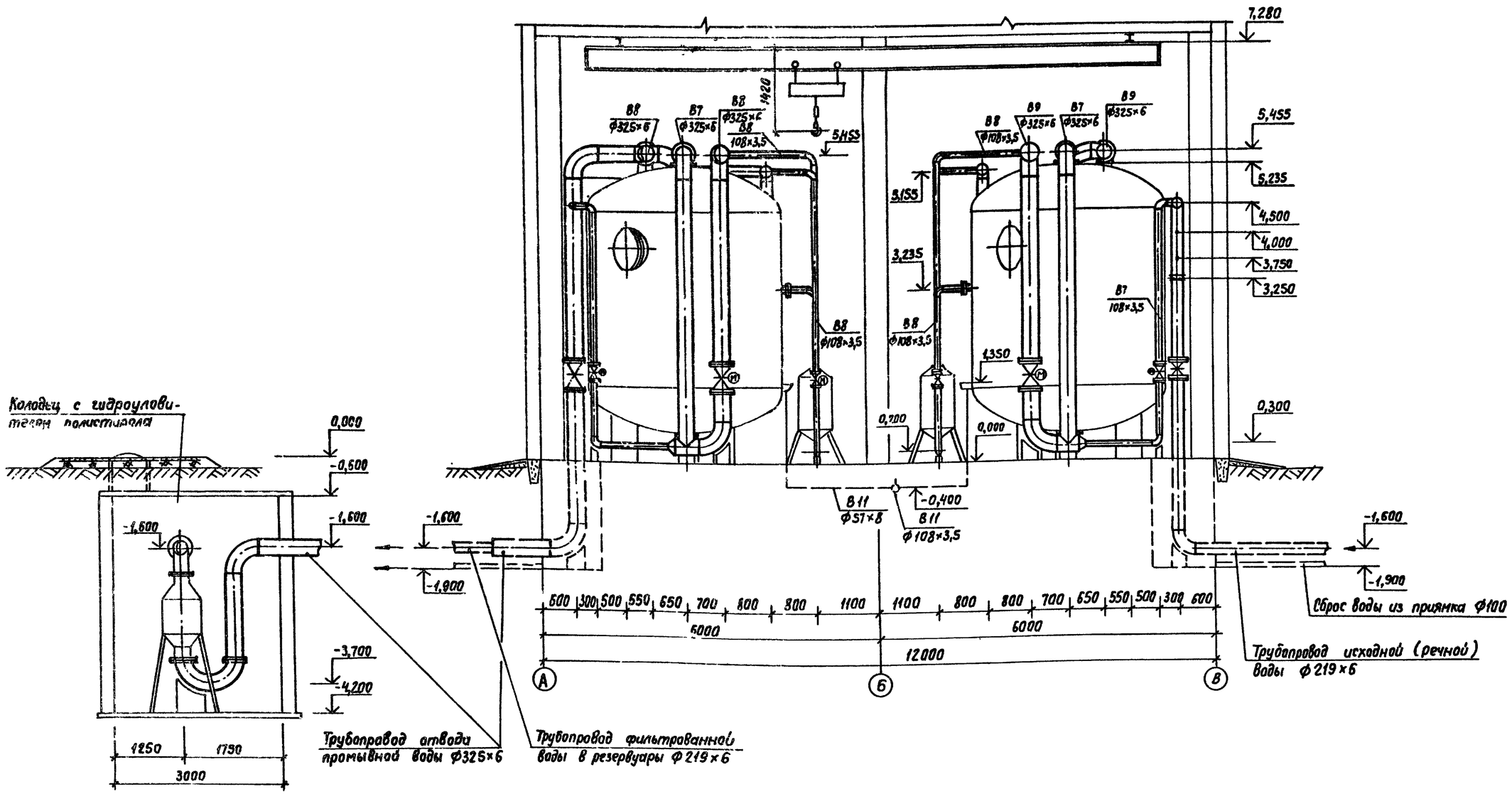

				ТП 901-9-14.84-НВ			
Привязан				Блок напорных фильтров и насосной станции II подъема в составе станции очистки речной воды производительностью 6 тыс. м³/сут для производственных целей	Стадия	Лист	Листов
			Гл.инж.пр	Ярмак	Р	6	
			Нач.отд.	Козинец			
			Н.контр.	Евстафьев	Блок фильтров. Разрез 2-2	Госстрой СССР Союзводоканалниипроект Харьковский Водоканалпроект	
			Ст.инж.	Алексина			
Инв. N			Инженер	Протопопова			

Трубопровод исходной (речной) воды и трубопровод промывной воды.

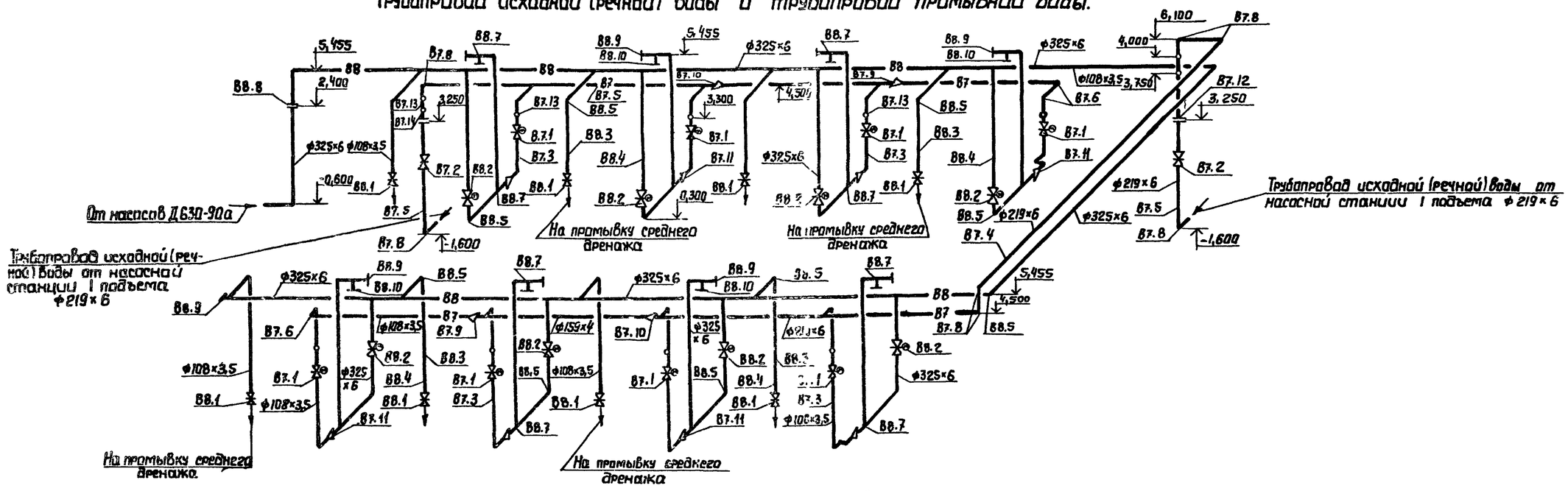

Трубопровод фильтрованной воды

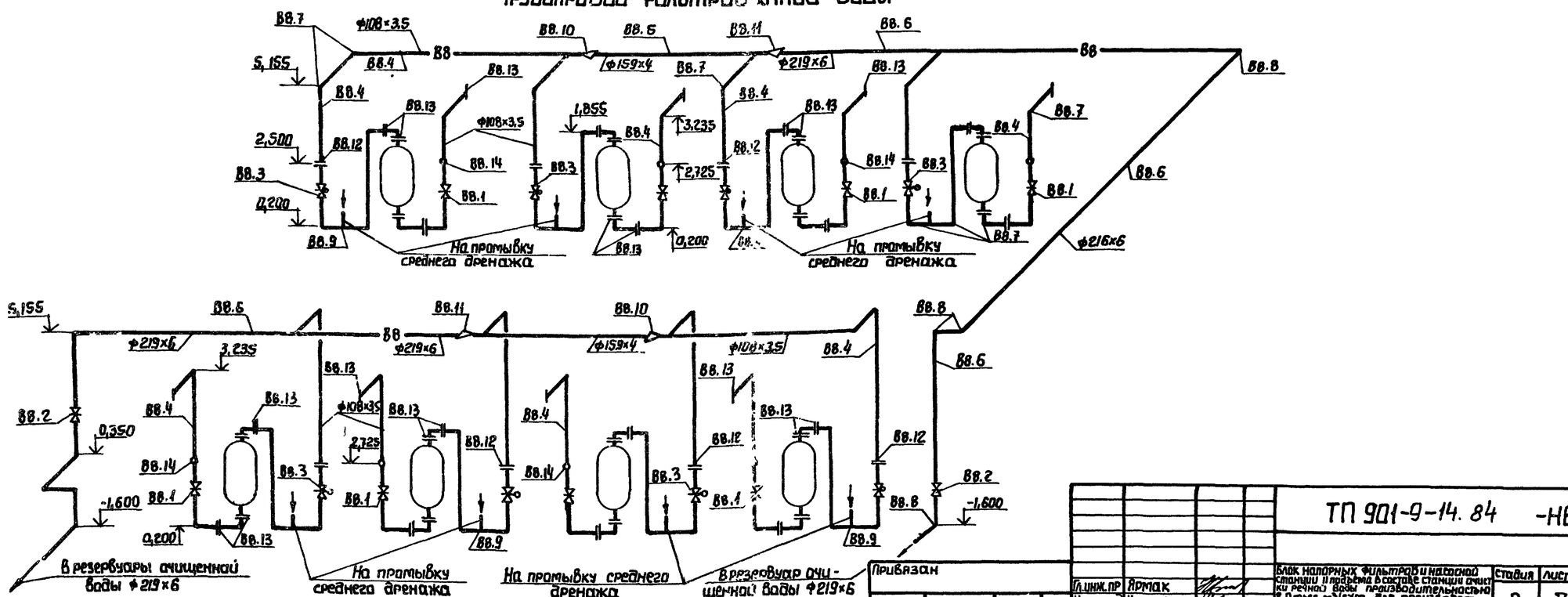

Привязан					ТП 901-9-14.84 -НВ			
Инв. N				Гл.инж.пр	Ярмак	Блок напорных фильтров и насосной станции II подъема в составе станции очистки речной воды производительностью 8,0 тыс.м³/сут для производственных целей.	Стадия	Лист	Листов
				Нач.отд	Казинец		Р	7	
				Н.контр.	Евстафьев	Аксонометрические схемы трубопроводов исходной (речной) воды, промывной воды и фильтрованной воды	Госстрой СССР Союзводоканалниипроект Харьковский Водоканалпроект		
				Ст.инж.	Алексина				
				Инж.	Черединченко				

Альбом II

Типовой проект 901-9-14.84

Инв. N подл. | Подп. и дата | Взам. инв. N

Трубопровод отбора проб

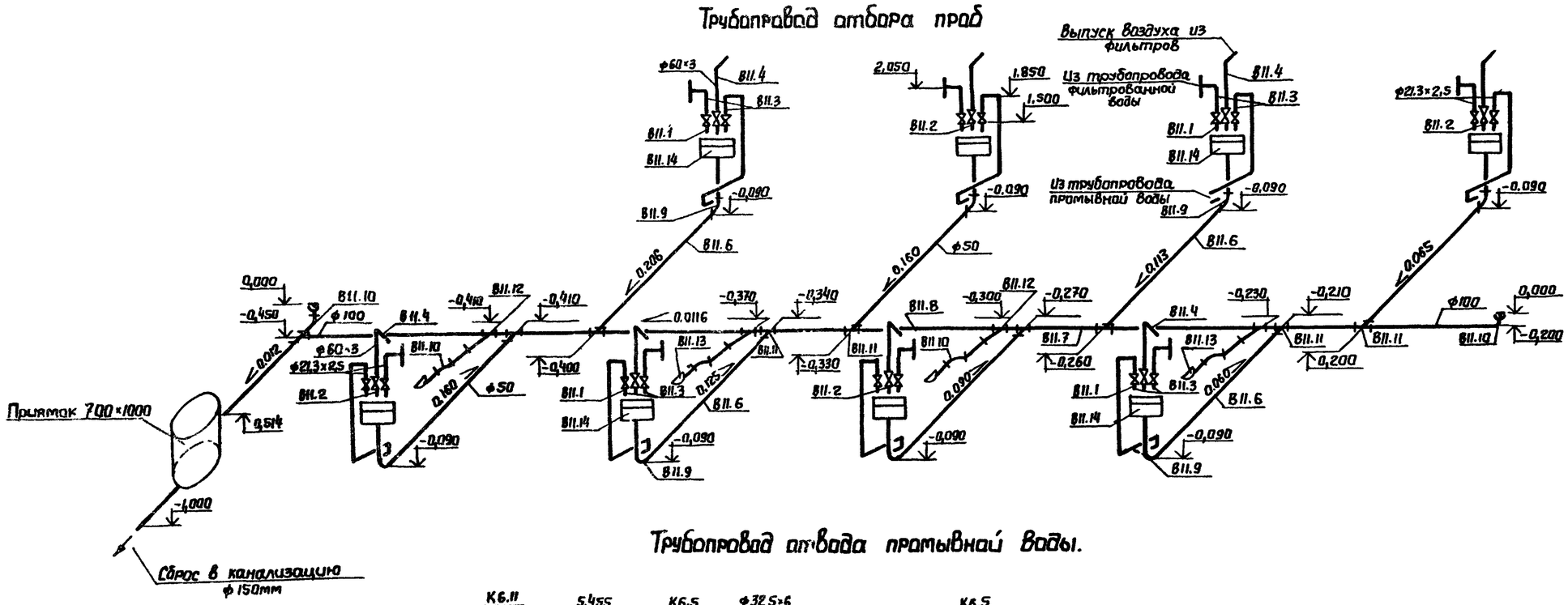

Трубопровод отвода промывной воды.

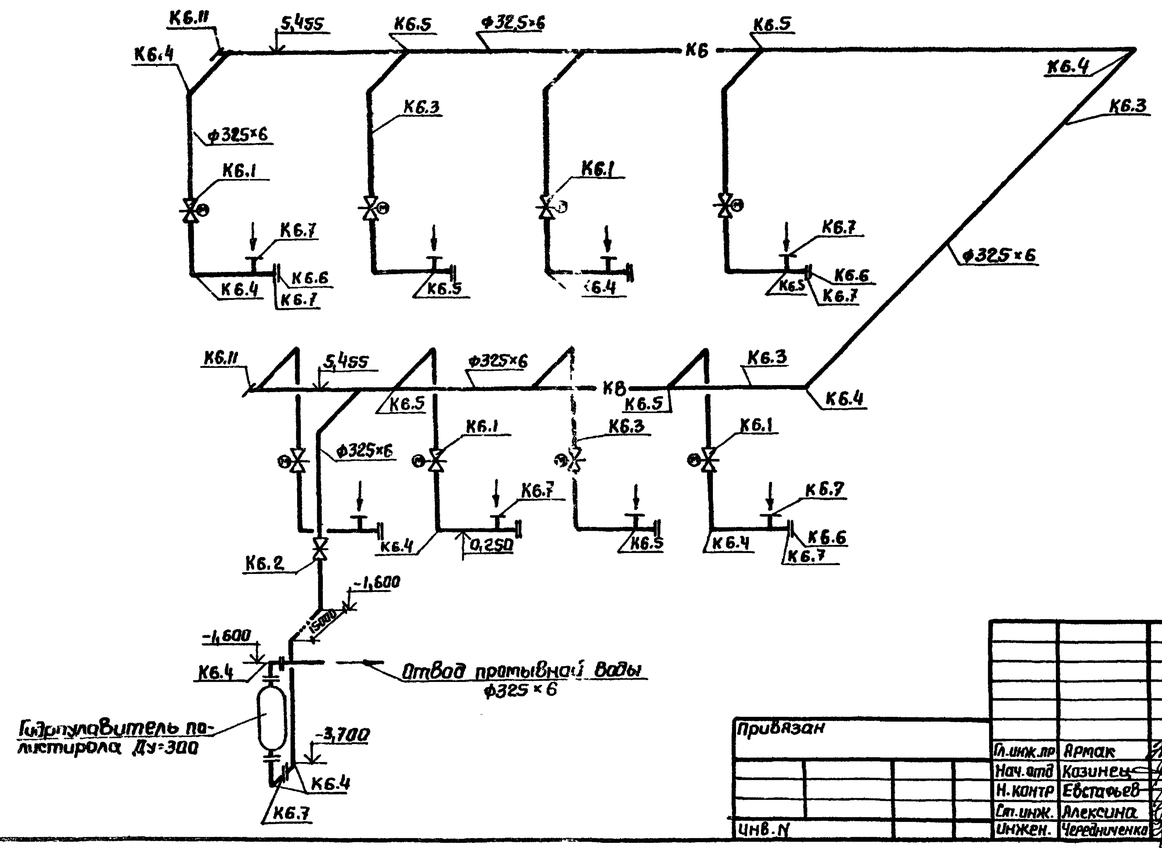

Привязан					
Инв. N					

Гл.инж.пр	Артак		
Нач.отд	Казинец		
Н.контр	Евстафьев		
Ст.инж.	Алексина		
Инжен.	Чередниченко		

ТП 901-9-14.84 -НВ

Блок напорных фильтров и насосной станции II подъема в составе станции очистки речной воды, производительностью 8 тыс. м³ в сут. для производственных целей.

Аксонометрические схемы трубопроводов отвода промывной воды, отбора проб

Стадия	Лист	Листов
Р	8	

Госстрой СССР Сантехдиаканалниипроект Харьковский Водоканалпроект

Альбом II

Типовой проект 901-9-14.84

Инв. N подл. | Подпись и дата | Взам. инв. N

Альбом II

Типовой проект 901-9-14.84

Спецификация материалов.

Марка, поз.	Обозначение	Наименование	Кол.	Масса ед. кг	Примечание
		Трубопровод исходной (речной) воды.			
В7.1	Каталог ЦКБА	Задвижка параллельная с выдвижным			
	ГОСТ 8437-75*	шпинделем с электроприводом фланцевая			
		Ф100 Ру10кгс/см² 30ч906бр	8	69.9	
В7.2	Каталог ЦКБА	Задвижка параллельная с выдвижным			
	ГОСТ 8437-75*	шпинделем с ручным управлением фланцевая			
		Ф200 Ру10кгс/см² 30ч6бр	2	129.0	
В7.3	ГОСТ 10704-76*	Трубы стальные электросварные прямошовные 108×3.5	80	9.02	
В7.4	ГОСТ 10704-76*	Трубы стальные электросварные прямошовные 159×4	12	15.29	
В7.5	ГОСТ 10704-76*	Трубы стальные электросварные прямошовные 219×6	60	31.52	
В7.6	ГОСТ 17375-77	Отводы крутоизогнутые 90° 108×4	18	2.8	
В7.8	ГОСТ 17375-77	Отводы крутоизогнутые 90° 219×6	7	17	
В7.9	ГОСТ 17378-77	Переходы 159×4.5-108×4	2	2.4	
В7.10	ГОСТ 17378-77	Переходы 219×6-159×4	2	5.3	
В7.11	ГОСТ 17378-77	Переходы 325×8-108×6	8	13.1	

Марка, поз.	Обозначение	Наименование	Кол.	Масса ед. кг	Примечание
В7.12	ОВ ОСТ 34.223-73	Фланцевое соединение 6-200	2	54.3	
В7.13	3К4-45-70	Штуцер М20×1.5--50	10	0.23	
В7.14	3к4-1-75	Бобышка 27×2-100	2	0.586	
		Трубопровод промывной воды			
В8.1	Каталог ЦКБА	Задвижка параллельная с выдвижным шпинделем с ручным управлением фланцевая			
	ГОСТ 8437-75*	Ф100 Ру10кгс/см². 30ч 6бр	8	39.5	
В8.2	Каталог ЦКБА	Задвижка параллельная с выдвижным			
	ГОСТ 8437-75	шпинделем с электроприводом фланцевая			
		Ф300 Ру10кгс/см² 30ч906бр	8	292.0	
В8.3	ГОСТ 10704-76*	Трубы стальные электросварные прямошовные			
		108×3.5	80	9.02	
В8.4	ГОСТ 10704-76*	То же 325×6	179	47.2	
В8.5	ГОСТ 17375-77	Отводы крутоизогнутые 90° 108×4	8	2.8	
В8.6	"	То же 90° 325×8	20	50.3	
В8.7	ГОСТ 17376-77	Тройники			
		325×8-325×8	24	41.3	
В8.8	10 ОСТ 34.223-73	Фланцевое соединение 6-300	1	120.7	

Марка поз.	Обозначение	Наименование	Кол	Масса ед. кг	Примечание
В8.9	Сварить из листовой стали	Заглушки стальные приварные			
	ГОСТ 19903-74*	Ф345 δ=20мм	9	1.48	
В8.10	ГОСТ 12820-80	Фланцы стальные плоские приварные			
		Ф300 Ру 10кгс/см²	8	12.9	
В8.11	МН 4008-62	Опоры приварные неподвижные 325×95	16	10.29	
		Трубопровод фильтрованной воды.			
В8.1	Каталог ЦКБА	Задвижка параллельная с выдвижным			
	ГОСТ 8437-75*	шпинделем, с ручным управлением фланцевая			
		Ф100 Ру10кгс/см² 30ч 6бр	8	39.5	
В8.2	Каталог ЦКБА ГОСТ 8437-75*	То же Ф200 30ч 6бр	2	129.0	
В8.3	Каталог ЦКБА	Задвижка параллельная с выдвижным			
	ГОСТ 8437-75*	шпинделем с электроприводом фланцевая			
		Ф100 Ру10кгс/см² 30ч906бр	8	69.9	
В8.4	ГОСТ 10704-76	Трубы стальные электросварные прямошовные 108×3.5	140	9.02	
В8.5	ГОСТ 10704-76*	Трубы стальные электро-			

Инв. № подл. | Подпись и дата | Взам. инв. №

Привязан

Инв. №

Гл.инж.пр	Ярмак	
Нач.отд	Казонец	
Н.контр	Евстафьев	
Ст.инж	Алексина	
Ст.инж	Щербина	

ТП-901-9-14.84-НВ

Блок напорных фильтров и насосной станции II подъема в составе станции очистки речной воды производительностью 6.0 тыс. м³ в сут. для производственных целей.

Стадия	Лист	Листов
Р	9	

Спецификация материалов (начало).

Госстрой СССР Производственное объединение Харьковский Водоканалпроект

20119-02

Спецификация материалов

Марка, поз.	Обозначение	Наименование	Кол.	Масса ед.кг	Примечание
		сварные прямошовные 159×4	12	15.29	
В8.6	ГОСТ 10704-76	Трубы стальные электросварные прямошовные 219×6	20	31.52	
В8.7	ГОСТ 17375-77	Отводы крутоизогнутые 90° 108×4	66	2.8	
В8.8	ГОСТ 17375-77	Отводы крутоизогнутые 90° 219×6	8	17	
В8.9	ГОСТ 17376-77	Тройники 108×4-108×4	8	3.3	
В8.10	ГОСТ 17378-77	Переходы 159×4.5-108×4	2	2.4	
В8.11	ГОСТ 17378-77	Переходы 219×6-159×4	2	5.3	
В8.12	04 ОСТ 34.223-73	Фланцевое соединение 6-100	8	15.5	
В8.13	ГОСТ 12820-80	Фланцы стальные плоские приварные Ф100; Ру10кгс/см²	48	3.96	
В8.14	ЗК4-45-70	Штуцер М20×1.5-50	8	0.23	
В8.15	МН 4008-62.	Опоры приварные неподвижные 108-95	4	1.614	
В8.16	МН 4008-62	Опоры приварные неподвижные 159-95	4	2.94	
В8.17	МН 4008-62	Опоры приварные неподвижные 219-95	8	6.174	
		Трубопровод отвода промывной воды			
К6.1	Каталог ЦКБА ГОСТ 8437-75*	Задвижка параллельная с выдвижным шпинделем с электроприводом фланцевая Ф300 Ру10кгс/см²304906бр	8	292.0	
К6.2	Каталог ЦКБА ГОСТ 8437-75*	Задвижка параллельная с выдвижным шпинделем с ручным управлением фланцевая Ф300 Ру10кгс/см²304 6бр	1	242.5	
К6.3	ГОСТ 10704-76	Трубы стальные электросварные прямошовные 325×6	155	47.2	
К6.4	ГОСТ 17375-77	Отводы крутоизогнутые 90° 325×6	24	50.3	
К6.5	ГОСТ 17376-77	Тройники 325×8-325×8	17	41.3	
К6.6	ГОСТ 12836-67	Заглушки с соединительным выступом фланцевые стальные Ф300 Ру10кгс/см²	8	19.88	
К6.7	ГОСТ 12820-80	Фланцы стальные плоские приварные Ф300 Ру10кгс/см²	16	12.9	
К6.8	ГОСТ 2217-76	Головка соединительная тип 2 Ф50	8	0.21	
К6.9	ГОСТ 18698-79	Манжета резина-тканевые Ру10 т.тип „В"	8		
К6.10	МН 4008-62	Опоры приварные неподвижные 325-95	16	10.29	
К6.11	сварить из листовой стали ГОСТ 19903-74*	Заглушки приварные, стальные Ф345мм б=20мм	2	1.48	
		Трубопровод отбора проб			
В11.1	Каталог ЦКБА ГОСТ 5761-74	Вентиль запорный муфтовый Ф15 Ру10кгс/см² 154 8р	16	0.75	
В11.2	Каталог ЦКБА ГОСТ 5761-74	Вентиль запорный фланцевый Ф50 Ру16кгс/см² 154 9п2	8	10.3	
В11.3	ГОСТ 3262-75*	Трубы стальные водогазопроводные 21.3×2.5	60	1.16	
В11.4	ГОСТ 3262-75*	То же 60×3	40	4.22	
В11.5	ГОСТ 17375-77	Отводы крутоизогнутые 90° 57×3	8	0.6	
В11.6	ГОСТ 6942.3-80	Трубы чугунные канализационные ТЧК-50-1000	32	5.90	
В11.7	ГОСТ 6942.3-80	То же ТЧК-100-750	34	10.5	
В11.8	ГОСТ 6942.3-80	То же ТЧК-100-2000	7	25.0	
В11.9	ГОСТ 6942.7-80	Колено К-50	8	2.10	
В11.10	ГОСТ 6942.7-80	То же К-100	6	5.1	
В11.11	ГОСТ 6942.12-80	Тройники ТП 100×50	8	5.0	
В11.12	ГОСТ 6942.12-80	То же ТП 100×100	4	7.7	
В11.13	ГОСТ 1811-73	Трап чугунный эмалированный Ф100	4	16	
В11.14	ГОСТ 8631-75	Раковина стальная эмалированная	8	7.7	

Альбом II

Типовой проект 901-9-14.84

Подпись и дата | Взам.инв.№ | Инв.№ подл.

Привязан

Инв.N

Гл.инж.пр	Артак	
Нач.отд	Казинец	
Н.контр	Евстафьев	
Ст.инж.	Алексина	
Инжен	Чередниченко	

ТП 901-9-14.84-НВ

Блок напорных фильтров и насосной станции II подъема в составе станции очистки речной воды производительностью 9.0 тыс. м3 в сут. для производственных целей.

Спецификация материалов (окончание).

Стадия	Лист	Листов
Р	10	

Госстрой СССР Союзводоканалниипроект Харьковский Водоканалпроект

20119-02

Альбом II

Типовой проект 901-9-14.84

План на отм. 0,000 М1:50

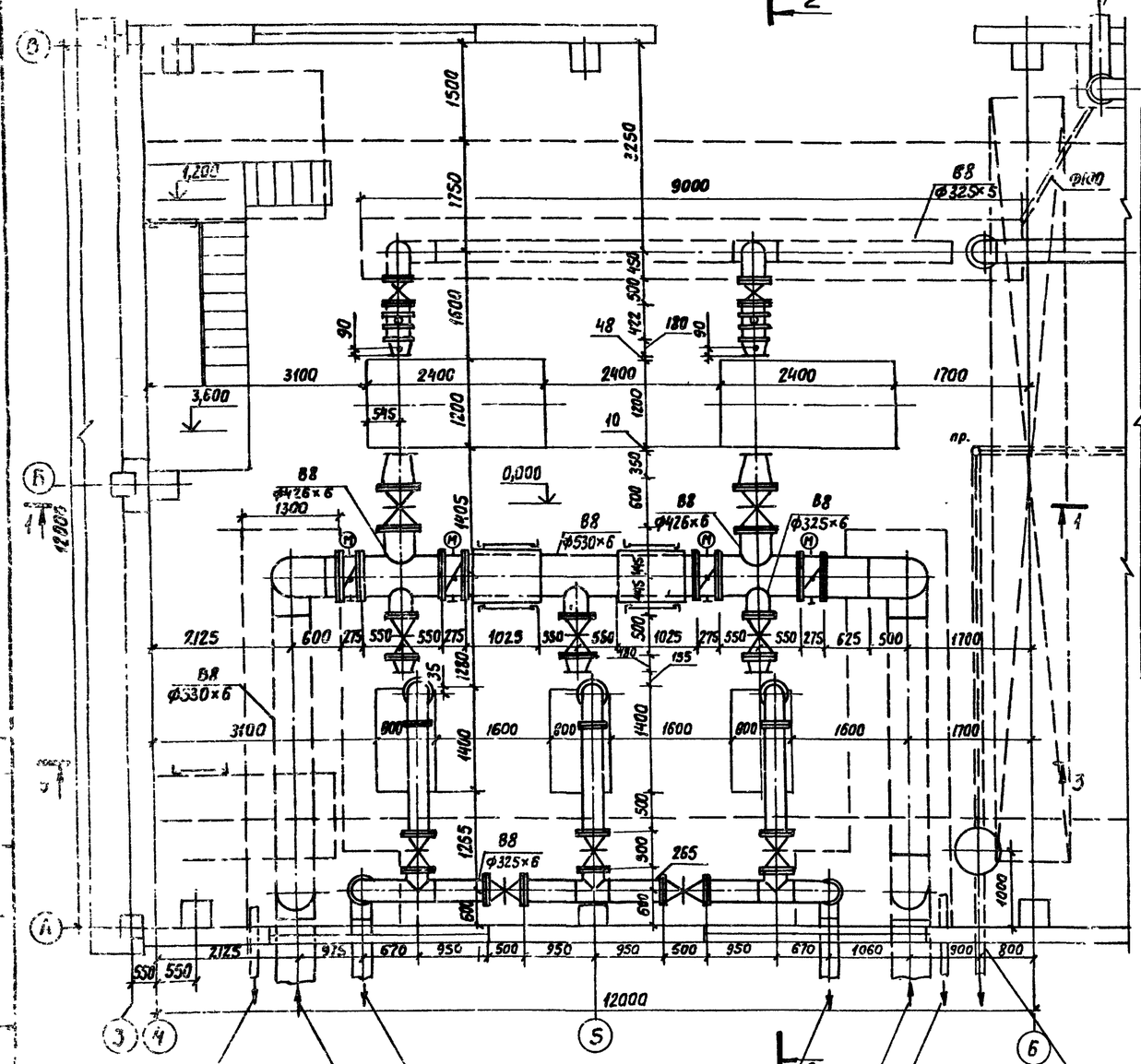

Разрез 1-1

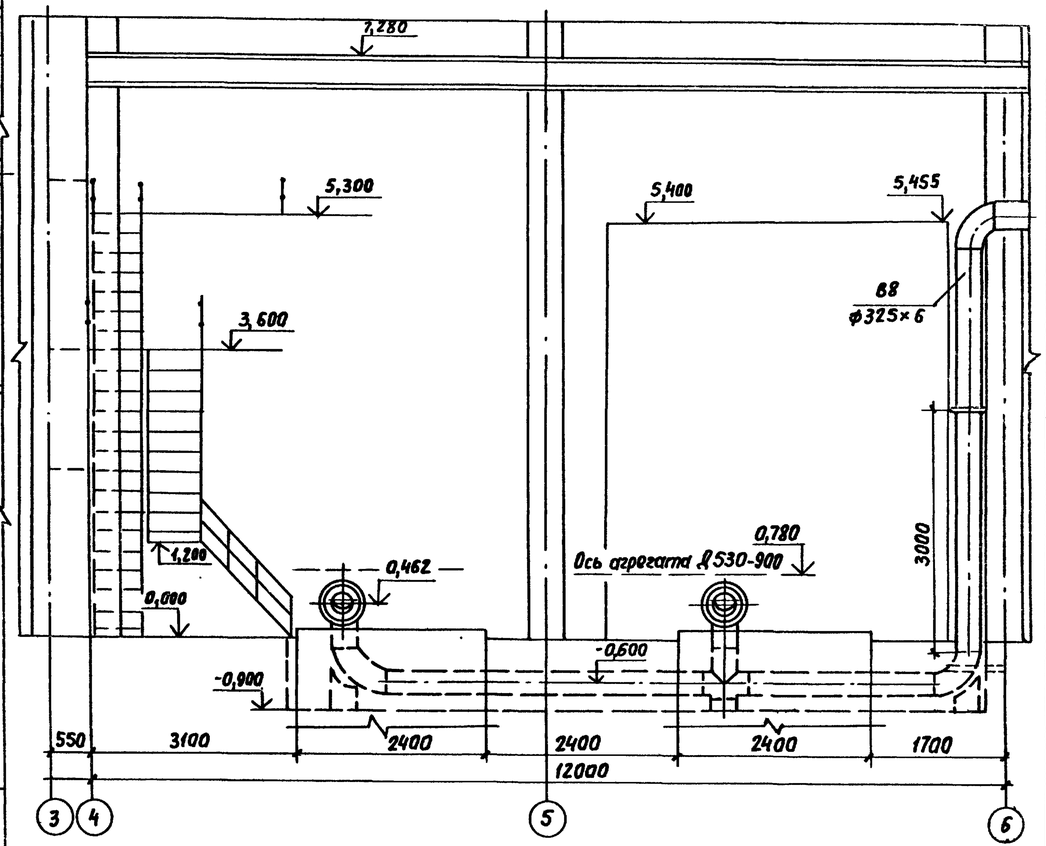

Привязан					ТП 901-9-14.84-НВ		
					Блок напорных фильтров и насосной станции II подъема в составе станции очистки речной воды производительностью 8 тыс м3/сут. для производственных нужд	Стадия	Лист	Листов
			Гл.инж.пр.	Ярмак		Р	11	
			Нач.отд.	Козинец	Насосная станция II подъема. План на отм. 0.000. Разрез 1-1	Госстрой СССР Союзводоканалниипроект Харьковский водоканалпроект.		
			Н.контр.	Евстахьев				
			Ст.инж.	Алексина				
Инв. №			Инженер	Протопопова				

20119-02

Типовой проект 901-9-14.84 Альбом II

Разрез 2-2

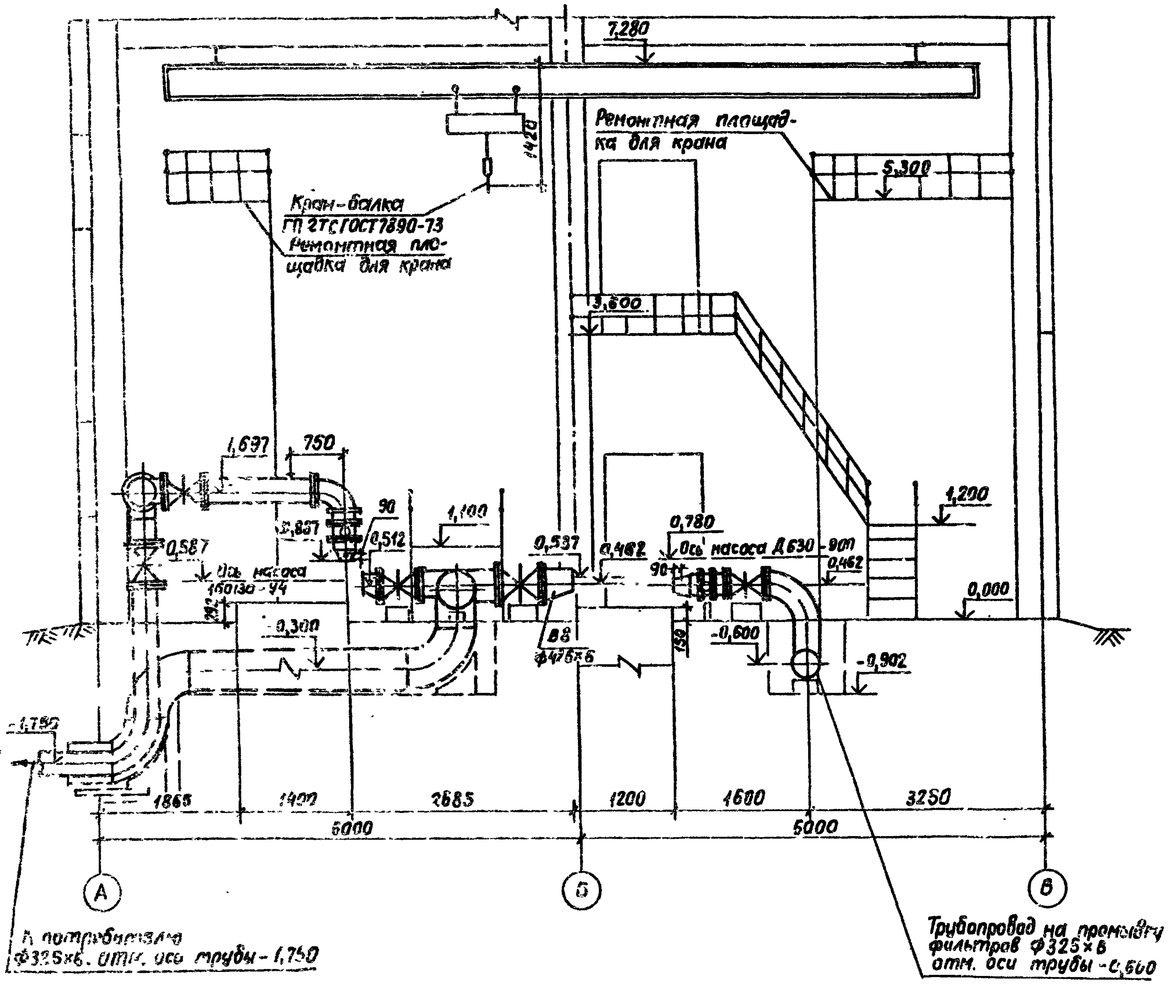

Разрез 3-3

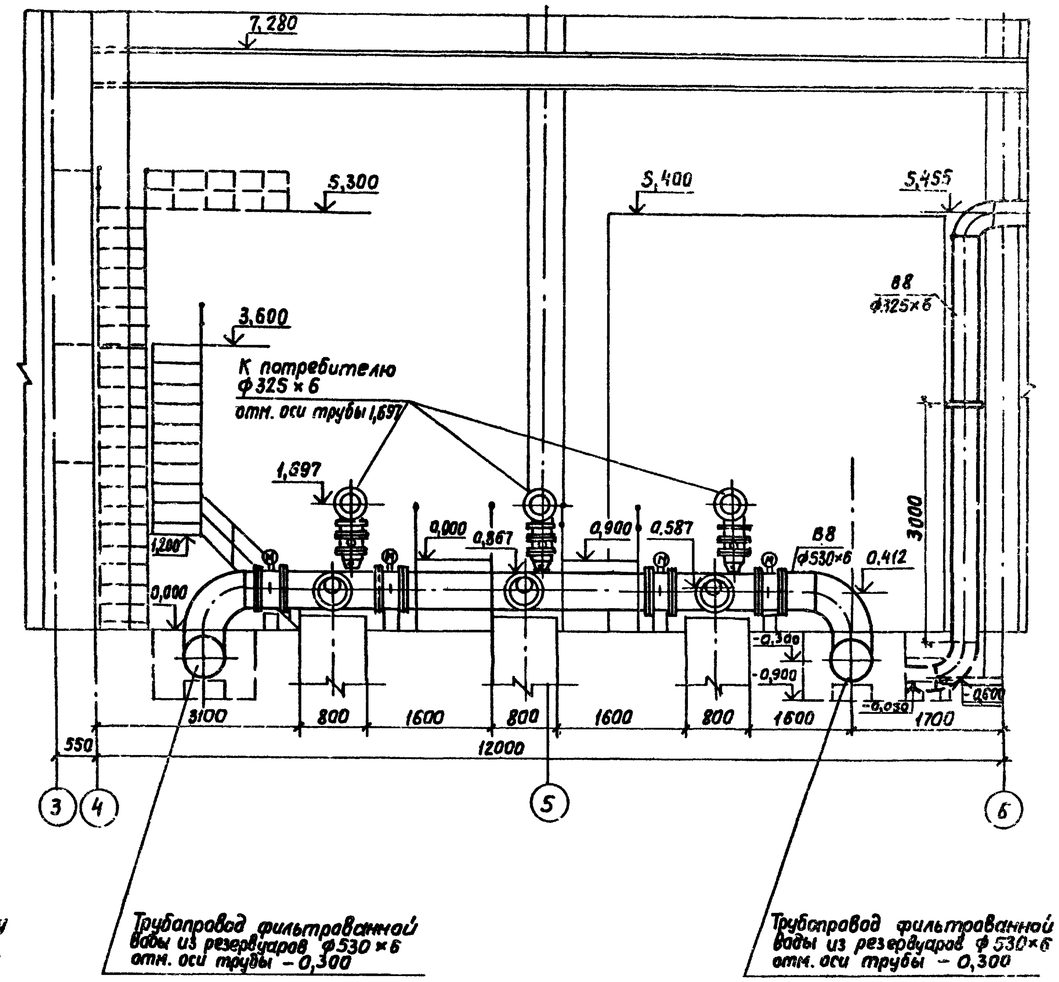

Привязан				ТП 901-9-14.84-НВ			
				Блок напорных фильтров и насосной станции II подъема в составе станции очистки речной воды производительностью 8 тыс. м³/сут для производственных целей	Стадия	Лист	Листов
					Р	12	
				Насосная станция II подъема	Госстрой СССР Союзводоканалпроект Харьковский водоканалпроект		
Инв. №				Разрез 2-2, 3-3			

Гл. инж. пр.	Ярмак	
Нач. отд.	Козинец	
Н. контр.	Евстафьев	
Ст. инж.	Алексина	
Инженер	Протопопов	

20119-02

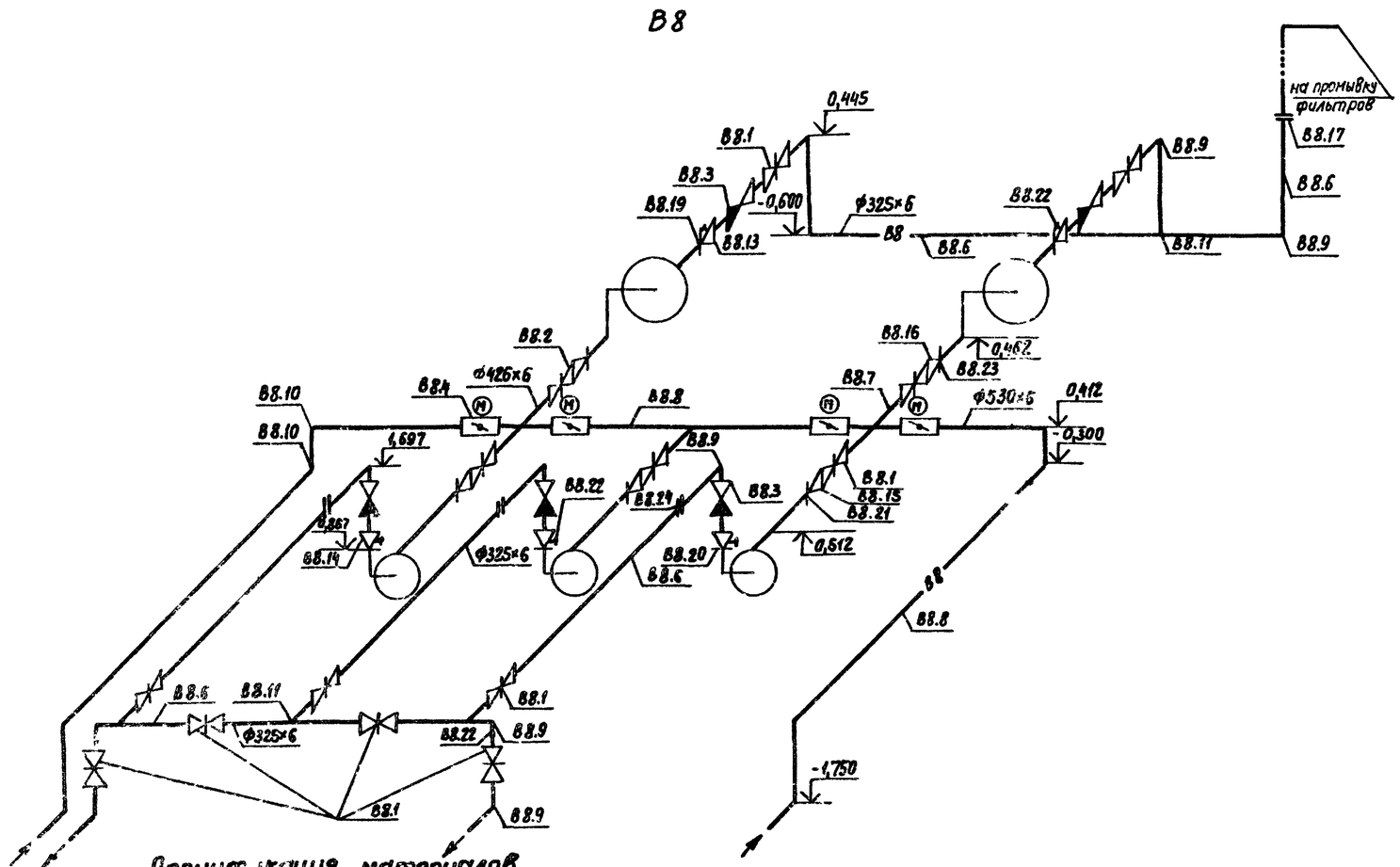

Спецификация материалов

Марка, поз.	Обозначение	Наименование	Кол	Масса ед. кг	Примечание
		Трубопровод для подачи воды потребителю			
В8.1	Каталог ЦКБА	Задвижка параллельная			
	ГОСТ 8437-75*	с выдвижным шпинделем			
		с ручным управлением			
		фланцевая ф300 Ру-10кгс/см²	10	242,5	
		30ч6бр			
В8.-	Каталог ЦКБА	Клапан обратный поворот-			
	ГОСТ 19827-74*	ный фланцевый ф300			
		Ру=10кгс/см² 19ч21бр	3	45.0	
В8.5	ГОСТ 10704-76	Трубы стальные электросвар-			

Марка, поз.	Обозначение	Наименование	Кол	Масса, ед. кг	Примечание
		ные прямошовные 108×3,5	10	9.02	
В8.6	ГОСТ 10704-76	То же 325×6	33	47.2	
В8.9	ГОСТ 17375-77	Отводы крутоизогнутые			
		90° 325×8	7	50.3	
В8.11	ГОСТ 17376-77	Тройники 325×8-355×8	3	41,3	
В8.14	ГОСТ 17378-77	Переход К 325×10-108×4	3	13,1	
В8.15		Переход Э 325×8-159×4.5	3	11,4	
В8.18	Сварить из трубы ГОСТ 10704-76	Патрубок 325×6 Р=0,3м	2	14,15	
В8.20	ГОСТ 12820-80	Фланцы стальные			
		плоские приварные			

Марка, поз.	Обозначение	Наименование	Кол	Масса, ед. кг	Примечание
		ф100 Ру=10кгс/см²	3	3,96	
В8.21	ГОСТ 12820-80	То же ф150	3	6.62	
В8.24	ГОСТ 12820-80	То же ф300	6	12.90	
В8.22	ВК4-45-70	Штуцер М20×1,5-50	5	0.23	
		Трубопровод для подачи воды на промывку фильтров			
В8.1	Каталог ЦКБА	Задвижка параллельная			
	ГОСТ 8437-75*	с выдвижным шпинделем			
		с ручным управлением			
		фланцевая ф300 -			
		Ру=10кгс/см² 30ч6бр	2	242.5	
В8.2	ГОСТ 8437-75*	То же ф400	2	434.7	
В8.3	Каталог ЦКБА	Клапан обратный поворот-			
	ГОСТ 19827-74*	ный фланцевый ф300			
		Ру=10кгс/см² 19ч21бр	2	45.0	
В8.4	Каталог ЦКБА	Затворы поворотные			
	ГОСТ К3 99001	дисковые фланцевые с			
		электроприводом в нор-			
		мальном исполнении ф500			
		Ру=10кгс/см² 324906бр	4	445,0	
В8.6	ГОСТ 10704-76	Трубы стальные электро-			
		сварные прямошовные			
		325×6	20	47.2	
В8.7	ГОСТ 10704-76	То же 426×6	3.2	62.14	
В8.8	ГОСТ 10704-76	То же 530×6	30	77.53	
В8.9	ГОСТ 17375-77	Отводы крутоизогну-			
		тые 90° 325×8	4	50.3	
В8.10	ГОСТ 17375-77	Отводы 90° 530×10	8	130.0	
В8.11	ГОСТ 17376-77	Тройники 325×8-325×8	1	41.3	
В8.12	Сварить из трубы	Патрубок 426×6			
	ГОСТ 10704-76*	ℓ=0,3м	2	18.64	
В8.13	ГОСТ 17376-77	Переход К 325×10-219×8	2	45.4	
В8.16	10 ОСТ 34.223-73	Переход Э 426×12-273×8	2	40.2	
В8.17	10 ОСТ 34.223-73	Фланцевое соединение 6-300	1	12.07	
В8.19	ГОСТ 12820-80	Фланцы стальные			
		плоские приварные ф200			
		Ру=10кгс/см²	2	8.05	
В8.20	ВК4-45-70	Штуцер М20×1,5-50		0.23	
В8.23	ГОСТ 12820-80	Фланцы плоские стальные приварные ф250 Ру=10кгс/см2	2	10.65	

Привязан

Инв. №

ТП 901-9-14.84-НВ

Гл.инж.пр.	Ярмак		
Нач.отд.	Козинец		
Н.контр.	Евстафьев		
Ст.инж.	Алексина		
Инженер	Протопопова		

Блок напорных фильтров и насосной станции II подъема в составе станции доочистки речной воды производительностью 8 тыс. м³ в сут для производственных целей

Насосная станция II подъема. Аксонометрические схемы трубопроводов подачи воды потребителям и на промывку фильтров. Спецификация

Стадия	Лист	Листов
Р	13	

Госстрой СССР Союзводоканалнипроект Харьковский Водоканалпроект

20119-02

Типовой проект 901-9-14.84 Альбом II

Альбом II

Типовой проект 901-9-14.84

План на отм. 3,600

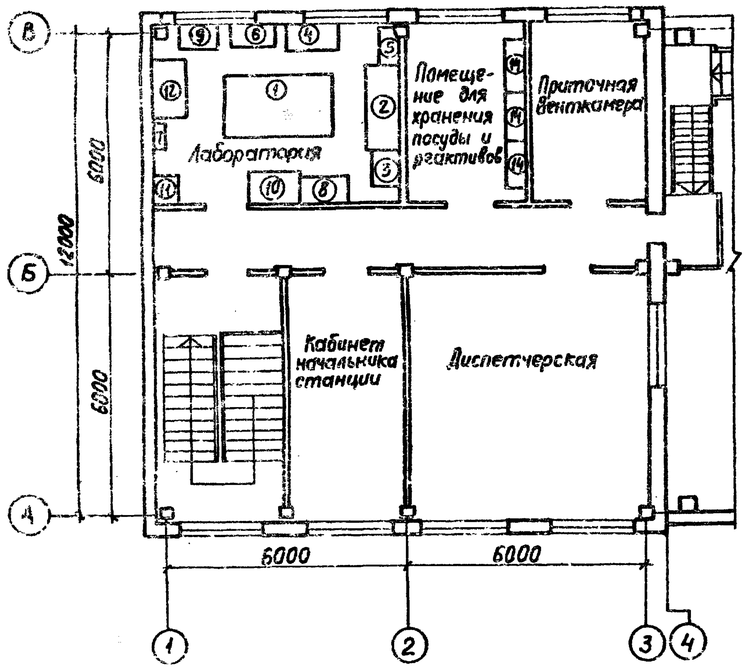

Лаборатория М1:50

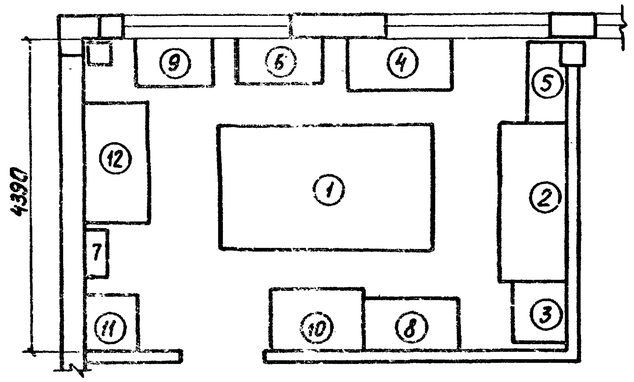

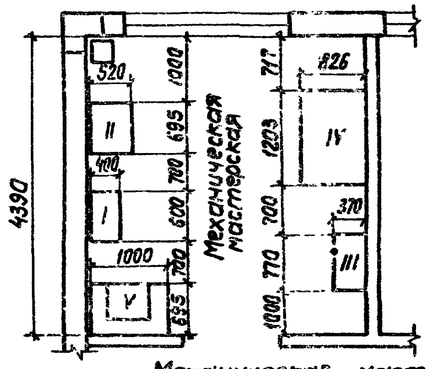

План на отм. 0,000

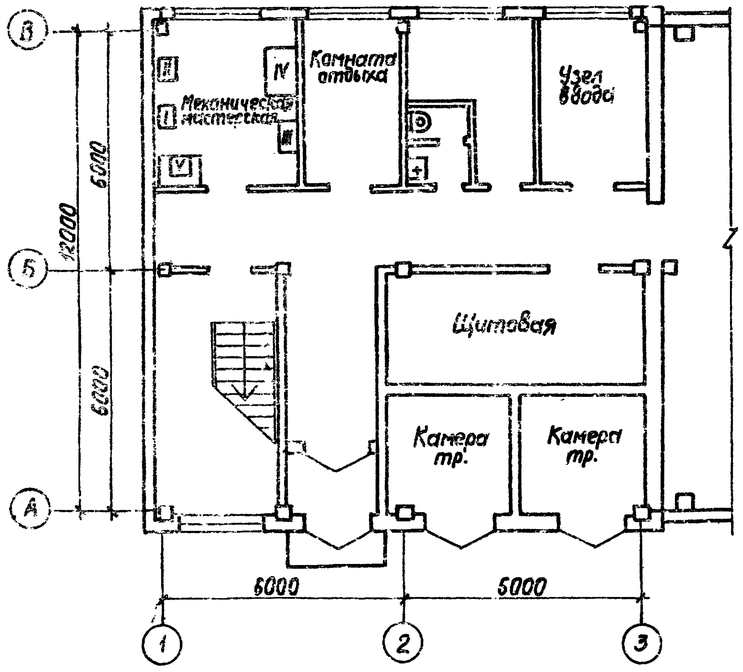

Механическая мастерская

Марка, поз.	Обозначение	Наименование	Кол.	Масса ед. кг	Примечание
I	Мукачевский станкостроительный завод	Станок точильно-шлифовальный двухсторонний круг ф150мм; 3К-631**	1	90	
II	Кировоканский завод прецизионных станков	Настольно-токарный станок 16702П	1	35	
III	Вильнюсский станкостроительный завод	Настольно-сверлильный станок ф.в.12мм; 2М112	1	120	
IV	Череповецкий завод ГАРО	Верстак слесарный на 1 рабочее место ГАРО-1468-010-060Р	1	192	
V	Пятигорский завод ГАРО	Тисы станочные с ручным приводом поворотные шириной губок 125	1	31	

Спецификация мебели и основного оборудования

Марка, поз.	Обозначение	Наименование	Кол.	Масса ед. кг	Примечание
1	Новгородский меб. комбинат, г. Новгород	Стол лабораторный химический (унифиц.)	1	650	
2	З-д №9 „Ленмебельпром", г. Ленинград	Шкаф вытяжной химический	1	750	
3	Кировский завод „Стройфаянс"	Тумба с лабораторной раковиной и настройк.	1	170	
4	Фабрика спецмебели „Мосмебельпром" г. Москва	Стол письменный однотумбовый	1	55	
5	Фабрика спецмебели „Мосмебельпром" г. Москва	Стол для приборов	1	25	
6	Фабрика спецмебели „Мосмебельпром" г. Москва	Стол консольный большой для аналитич. весов	1	75	
7	Торговая сеть	Полка настенная остекленная	1	16	
8	Кировский з-д „Стройфаянс"	Стол-мойка на 2 отделен.	1	85	
9	Ф-ка спецмебели г. Москва	Стол для микроаналитических весов	1	275	
10	Фабрика спецмебели „Мосмебельпром" г. Москва	Стол сортировочный для грязной посуды	1	35	
11	З-д им. Лихачева	Холодильник „ЗИЛ"	1	105	
12	Новгородский меб. комбинат	Стол физический	1	60	
13		Доска с колышками для сушки посуды	1		
14	Новгородский мебельный комбинат	Шкаф для хранения реактивов	3	55	
15	З-д „Электрокабель" г. Ленинград	Сушильный шкаф с терморегулятором	1	390	
16	Утенянский з-д лабораторных печей г. Вильнюс	Печь муфельная	1		
17	Торговая сеть	Электроплитки	2		
18		Дистиллятор	1		
19	З-д „Госметр" г. Ленинград	Весы рычажные	1		
20	З-д „Госметр" г. Ленинград	Весы аналитические	1		
21	Оптико-мех. завод г. Загорск	Лупа	1		
22	Оптико-механическое объединение г. Ленинград	Микроскоп биологический	1		
23		Осветитель	1		
24	З-д измерит. приборов г. Гомель	РН-метр	2	702	

Согласовано: Стройпр ОВ Кабанцев; ЭЛС Воробьев; ОВ Обозначин; ЭА Ивлев

Подпись и дата | Взам. инв. №

Инв. № подл.

Привязан

Инв. N

Гл.инж.пр.	Ярмак	
Нач.отд.	Казинец	
Н.контр.	Евстафьев	
Ст. инж.	Алексина	
Инженер	Протопопова	

ТП 901-9-14.84-НВ

Блок напорных фильтров насосной станции III подъема в составе станции очистки речной воды производительностью 8 тыс. м³/сут. для производственных целей

Бытовые помещения. План на отметке 0,000 и 3,600 с размещением оборудования. Спецификация

Стадия	Лист	Листов
Р	14	

Госстрой СССР Союзводоканалниипроект Харьковский Водоканалпроект

Инв.N подл.	Подпись и дата	Взам.инв.N

Типовой проект 901-9-14.84

ТИПОВОЙ ПРОЕКТ
901-9-14.84

БЛОК НАПОРНЫХ ФИЛЬТРОВ И НАСОСНОЙ СТАНЦИИ II ПОДЪЕМА В СОСТАВЕ СТАНЦИИ ОЧИСТКИ РЕЧНОЙ ВОДЫ ПРОИЗВОДИТЕЛЬНОСТЬЮ 8,0 ТЫС. $М^3$ В СУТ. ДЛЯ ПРОИЗВОДСТВЕННЫХ ЦЕЛЕЙ

Альбом II

ОБЩИЕ ВИДЫ НЕТИПОВЫХ КОНСТРУКЦИЙ

				Привязан	
Инв. N					

20119-02 Формат А4

Обозначение	Наименование	Примечание
ТП 901-9-14.84 -НВНI	Фильтр с плавающей	
	загрузкой ФПЗ-4	3л
ТП 901-9-14.84 -НВНС	Гидроуловитель полистирола	
	Ду 100, Ду 300	2л

Привязан

Инв. N			

20119-02 Формат А4

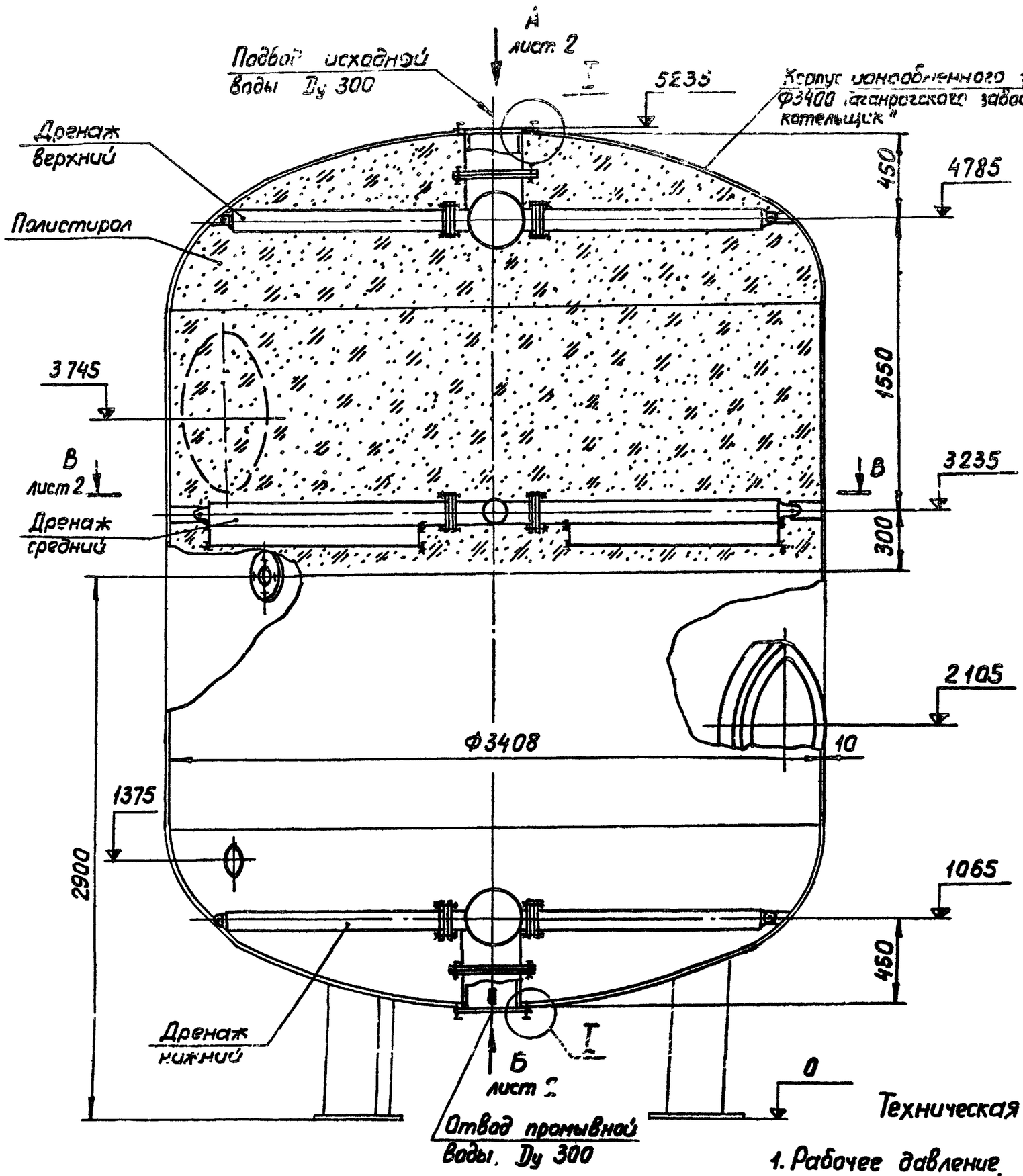

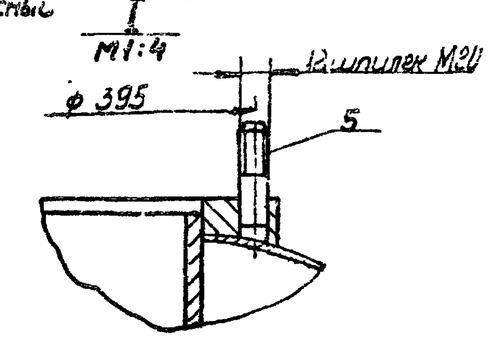

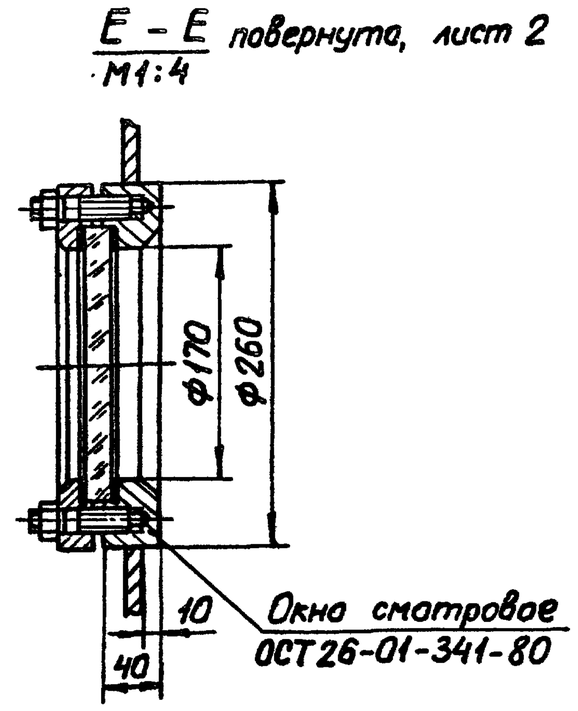

Техническая характеристика

1. Рабочее давление, МПа – 0,6
2. Пробное гидравлическое давление, МПа – 0,9
3. Производительность фильтра, м³/ч – 150
4. Тип фильтрующего материала – гранулированный пенополистирол
5. Крупность загрузки, мм – 0,8 ÷ 6
6. Высота загрузки, м – 2,3
7. Допустимое содержание взвеси в исходной воде, мл/л – 500
8. Эффективность очистки от взвешенных веществ, % – 50 ÷ 70
9. Продолжительность фильтроцикла, ч – 8
10. Расход промывной воды, м³/ч – 460
11. Продолжительность промывки, мин. – 5
12. Нагрузочная масса, кг – 41000

Поз.	Наименование	Кол.	Дополнит. указания
	Материалы		
1	Труба $\frac{108\times4\ ГОСТ\ 10704-76}{Ст\ 3\ сп\ ГОСТ\ 10705-63}$	30	м
2	Труба $\frac{325\times4\ ГОСТ\ 14704-76}{Ст\ 3\ сп\ ГОСТ\ 10705-63}$	6	м
3	Швеллер $\frac{120\times80\times4\ ГОСТ\ 8278-83}{Ст\ 3\ сп\ ГОСТ\ 11474-76}$	8,5	м
4	Уголок $\frac{40\times32\times3\ ГОСТ\ 19772-74}{В\ Ст\ 3\ сп\ ГОСТ\ 11474-76}$	17	м
5	Круг $\frac{В20\ ГОСТ\ 2590-71}{Ст\ 3\ ГОСТ\ 535-79}$	2	м
6	Сетка полутамбаковая 2 ГОСТ 6613-73	2,7	м²
7	Сетка полутомпаковая 1,25 ГОСТ 6613-73	1,6	м²
8	Лист $\frac{4\ ГОСТ\ 19903-74}{Ст\ 3\ ГОСТ\ 14637-79}$	3,5	м²
9	Лист $\frac{8\ ГОСТ\ 19903-74}{Ст\ 3\ ГОСТ\ 14637-79}$	1	м²

Технические требования

1. Сварные швы по ГОСТ 5264-80 и по ГОСТ 16037-80.
2. Система дренажей по очищенной от ржавчины. поверхности окрашивается эпоксидной шпатлевкой ЭП-0010 ГОСТ 10277-76.
3. Размеры. для справок.

Привязан

Инв. №

Изм.	Лист	№ докум.	Подпись	Дата
Разраб.		Колесник		
Пров.		Зельцер		
Т.контр.		Зельцер		
Гл. спец.		Ясинов		
Н.контр.		Козлов		
Утв.		Чмелев		

ТП901-9-14.84-НВН1

Фильтр с плавающей загрузкой
Чертеж общего вида

Стадия	Масса	Масштаб
Р	6000	1:20
Лист	Листов 2	

Госстрой СССР Союзгипроводоканалпроект Харьковский филиал

Вид А лист 1

Эллиптическое днище условно не показано

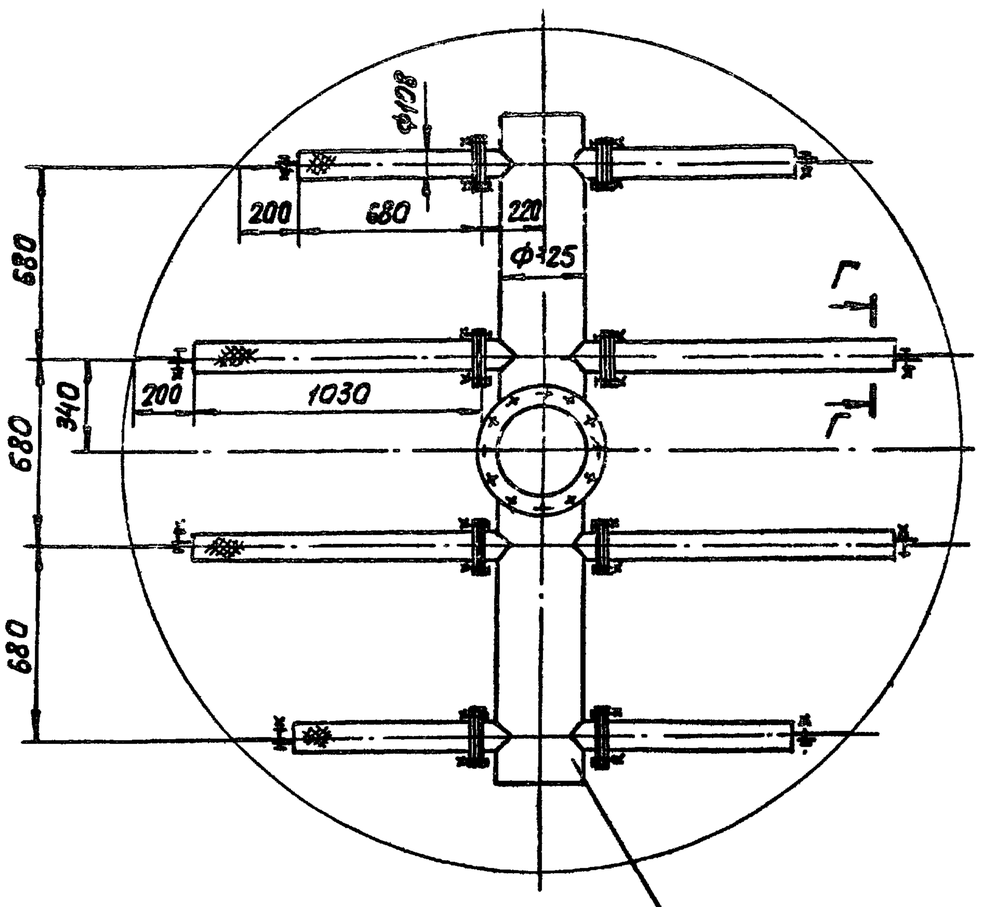

Вид Б лист 1

Эллиптическое днище условно не показано

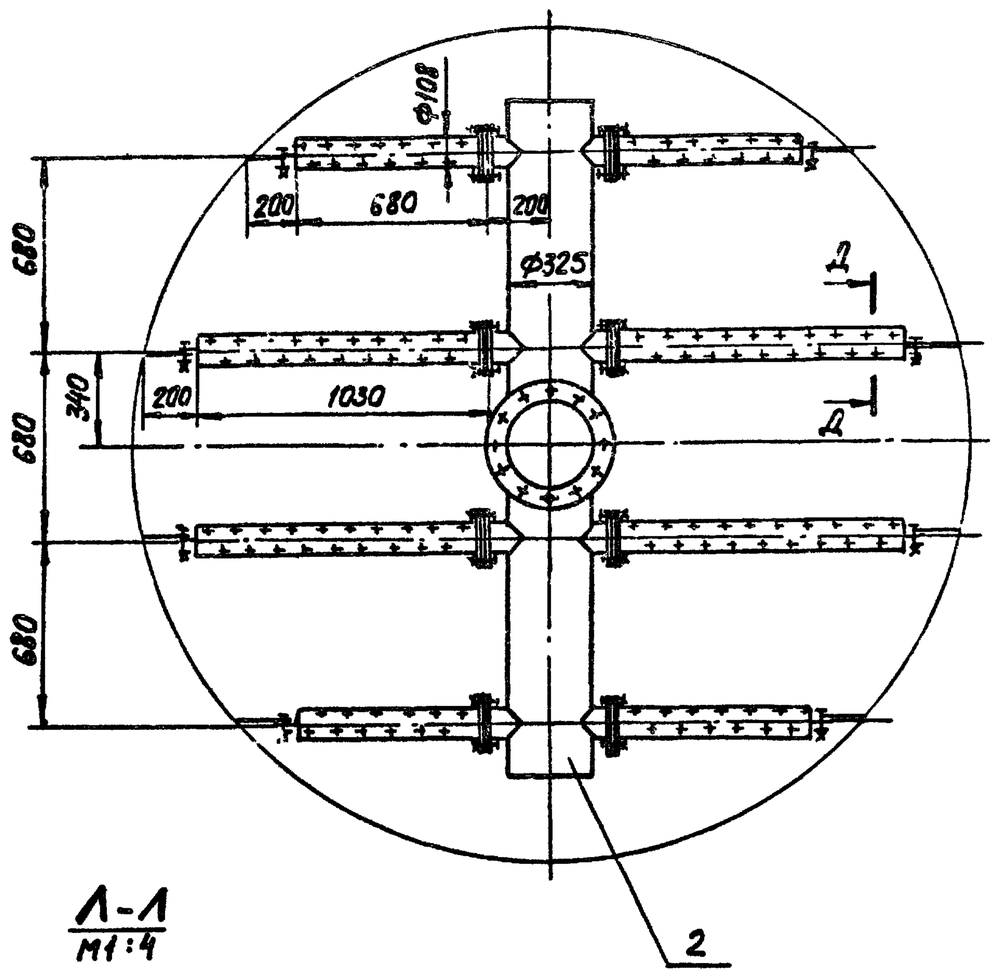

В-В лист 1

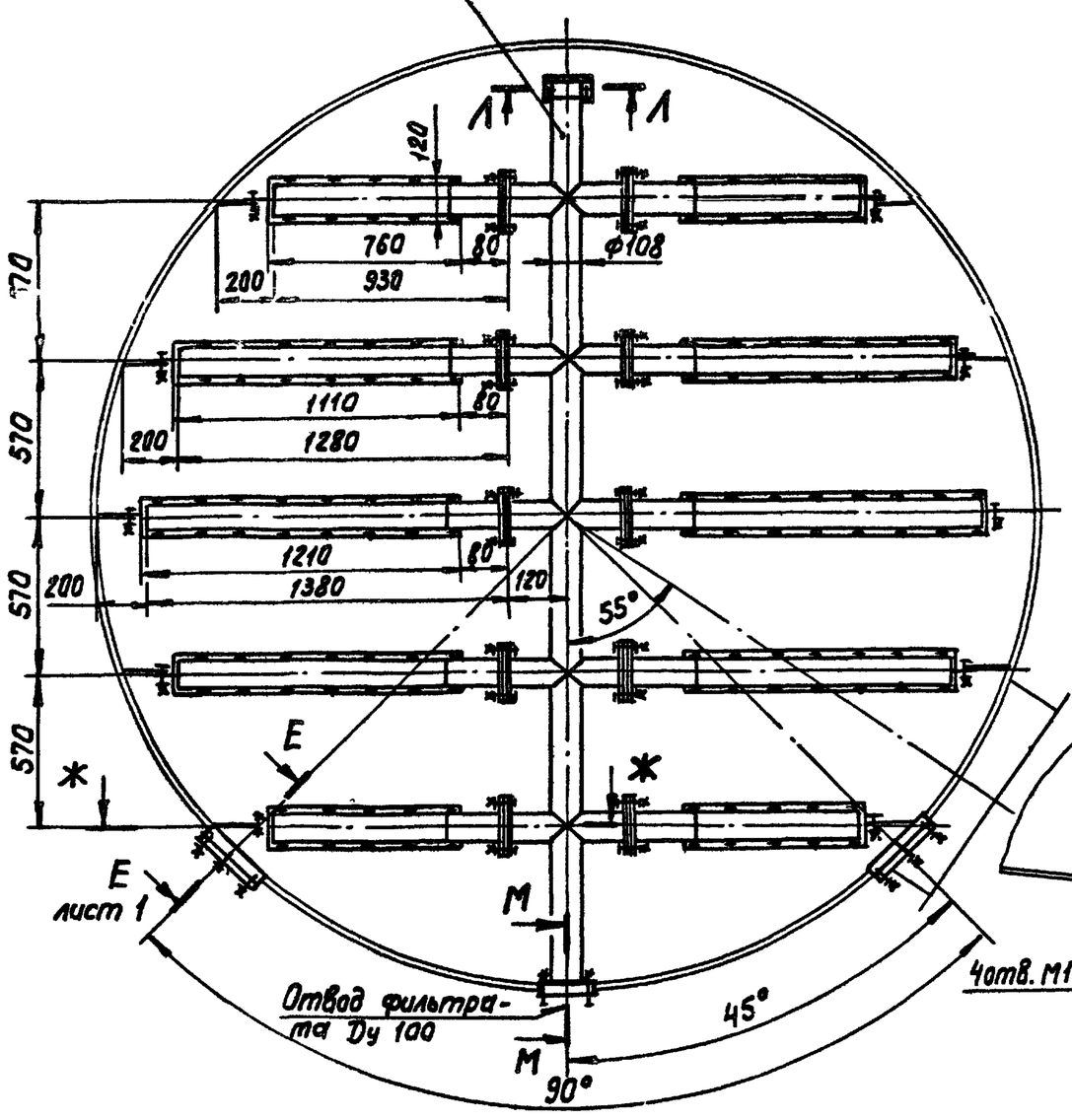

А-А

М1:4

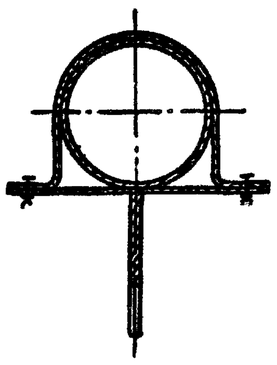

Г-Г

М1:2

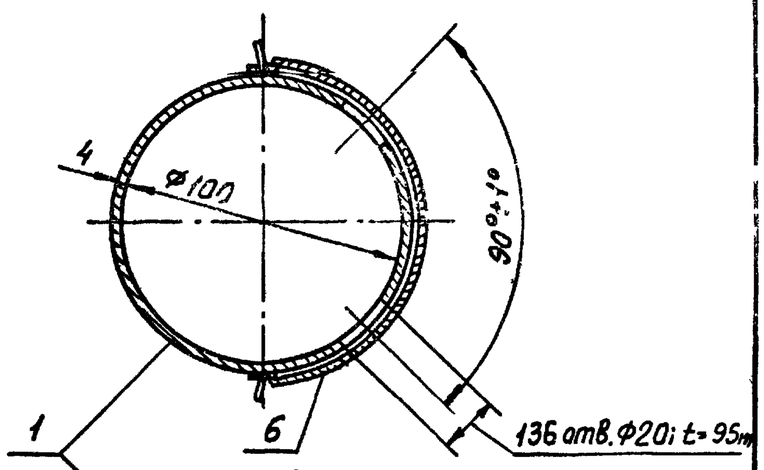

Д-Д

М1:2

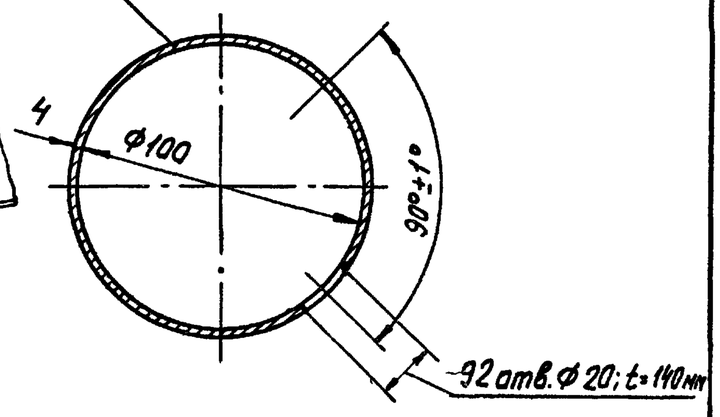

М-М

М1:4

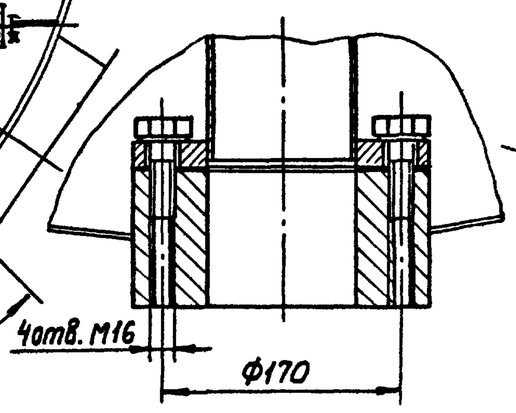

К-К

М1:4

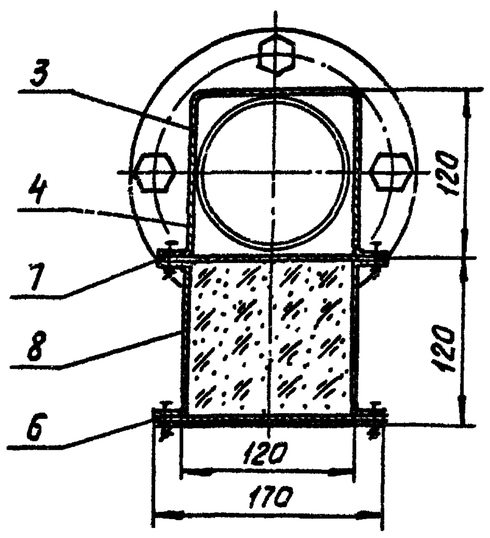

Ж-Ж

М1:4

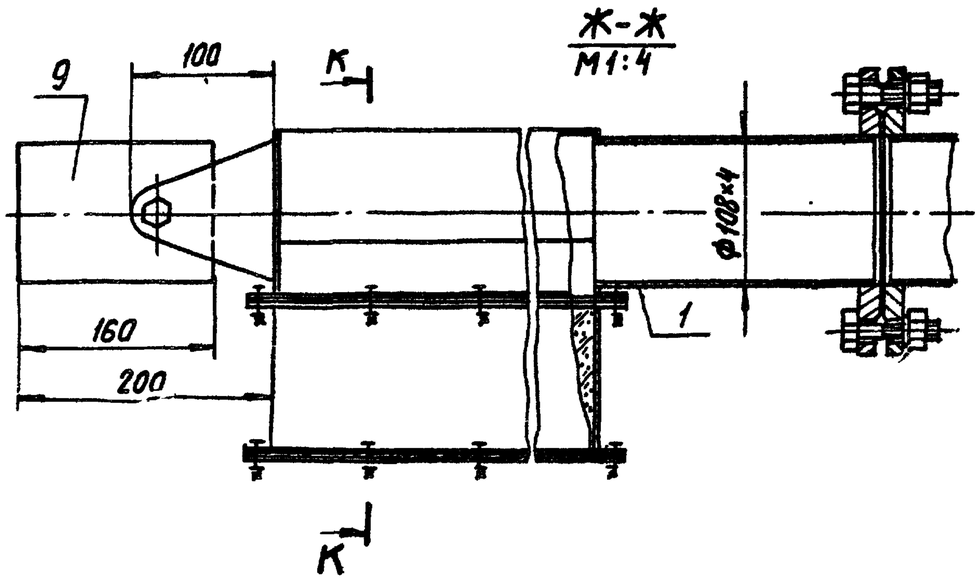

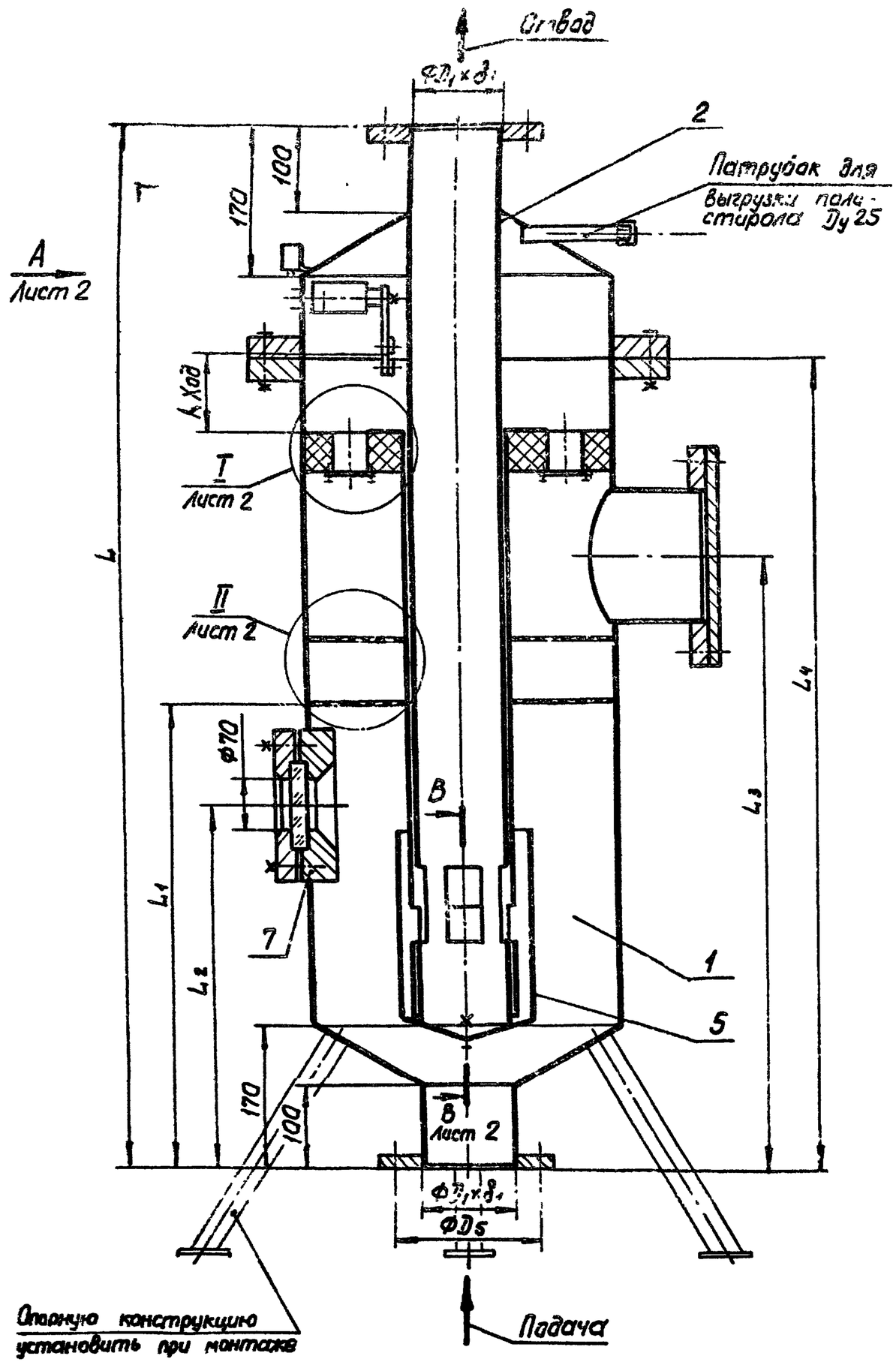

Размеры в мм

Условный проход Dн	D_1	D_2	D_3	D_4	D_5	h	L	L_1	L_2
100	114	159	426	495	170	90	1230	540	420
300	325	478	720	810	395	170	1490	700	590

Продолжение

L_3	L_4	L_5	h_1	h_2	h_3	h_4	l_1	l_2	l_3	k
720	960	300	60	80	80	158	90	45	40	4
890	1220	800	60	80	180	205	170	115	100	6

Продолжение

δ_1	δ_2	δ_3	d	n	Масса, кг
5	5	6	18	4	170
6	8	8	23	12	340

Поз.	Наименование	Кол.	Дополнит. указания
	Сборочные единицы		
1	Корпус	1	
2	Крышка	1	
3	Поплавок	1	
4	Гаситель	1	
5	Ограничитель	1	
6	Рычаг	1	
	Стандартные изделия		
7	Окно 2-70-В Ст.3сп		
	ОСТ 26-01-341-80	2	
8	Выключатель ВПК 2110АУ2	1	

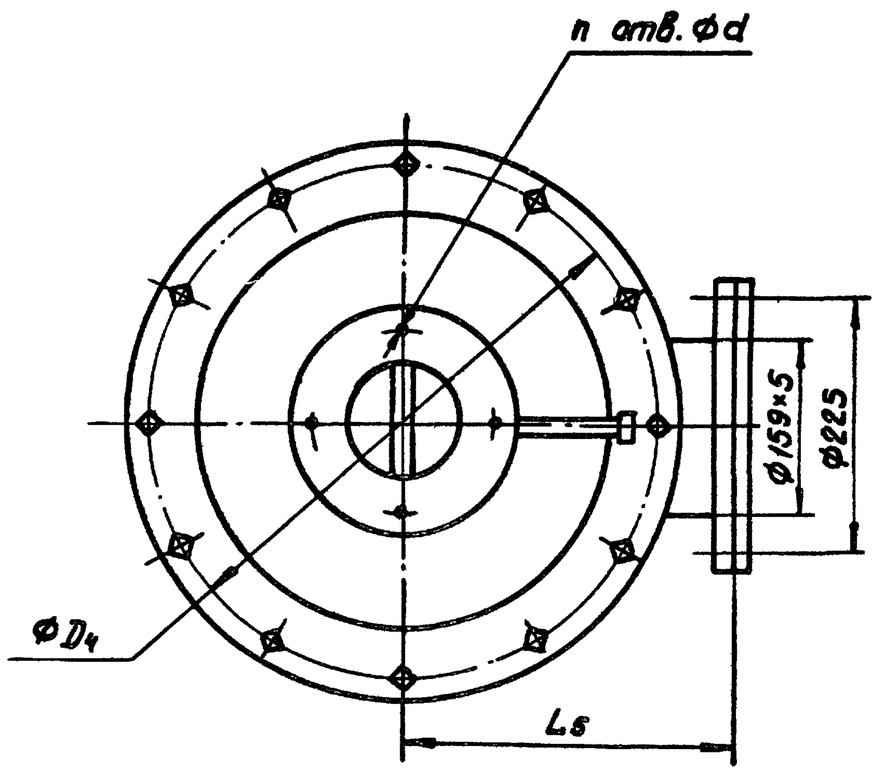

Техническая характеристика

1. Назначение – предотвращение попадания полистирола в трубопровод.
2. Рабочее давление, МПа – 0,6
3. Пробное давление, МПа – 0,9

Технические требования

1. Сварные швы по ГОСТ 5264-80 и по ГОСТ 16037-80.
2. По очищенной от ржавчины поверхности окрасить эпоксидной шпатлевкой ЭП-0010 ГОСТ 10277-76.
3. Размеры для справок.

Конструкция защищена а.с. №844023.

Привязан

Инв. №

Изм.	Лист	№ докум.	Подпись	Дата
Разраб.		Галчинский		
Пров.		Колесник		
Т. контр.		Зельцер		
Гл. спец.		Ясинов		
Н. контр.		Козлов		
Утв.		Чмелев		

ТП 901-3-14.84-НВН2

Гидроуловитель полистирола Ду 100, Ду 300

Чертеж общего вида

Стадия	Масса	Масштаб
Р	см. табл.	—

Лист 1 Листов 2

Госстрой СССР Союзводоканалниипроект Харьковский водоканалпроект

20149-02 Копировал Формат А2

Вид А лист 1

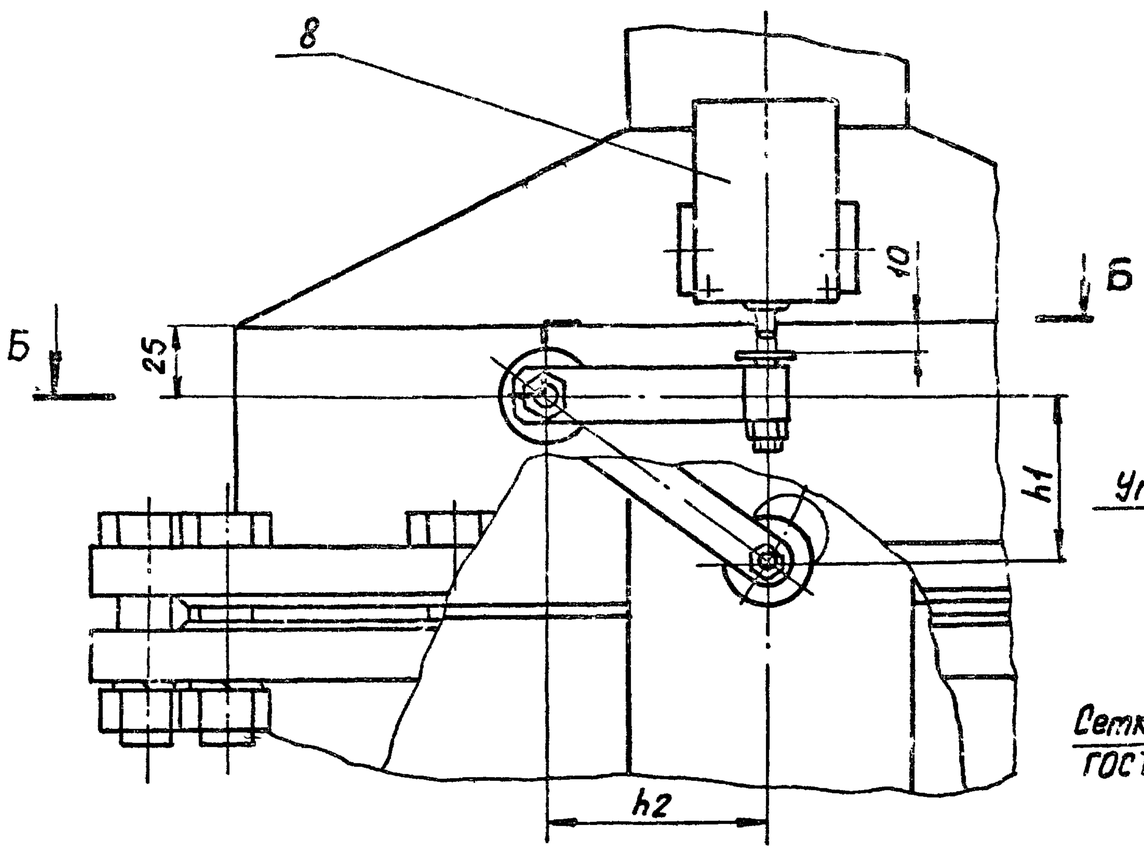

I лист 1

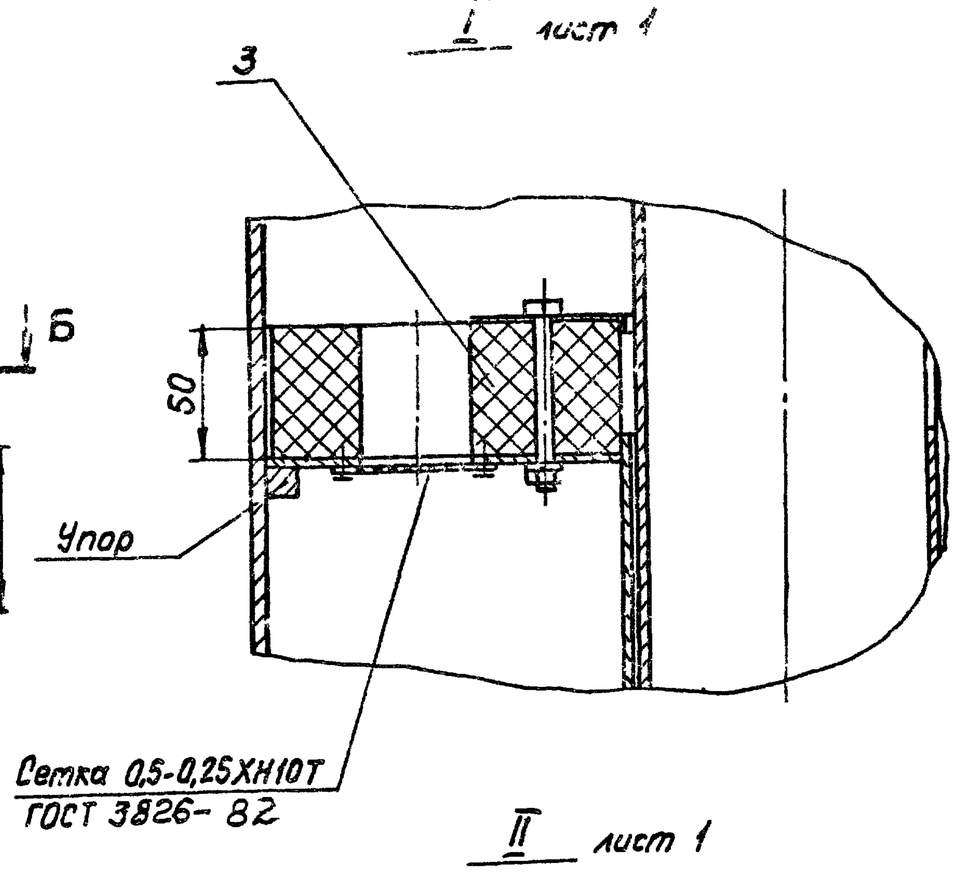

II лист 1

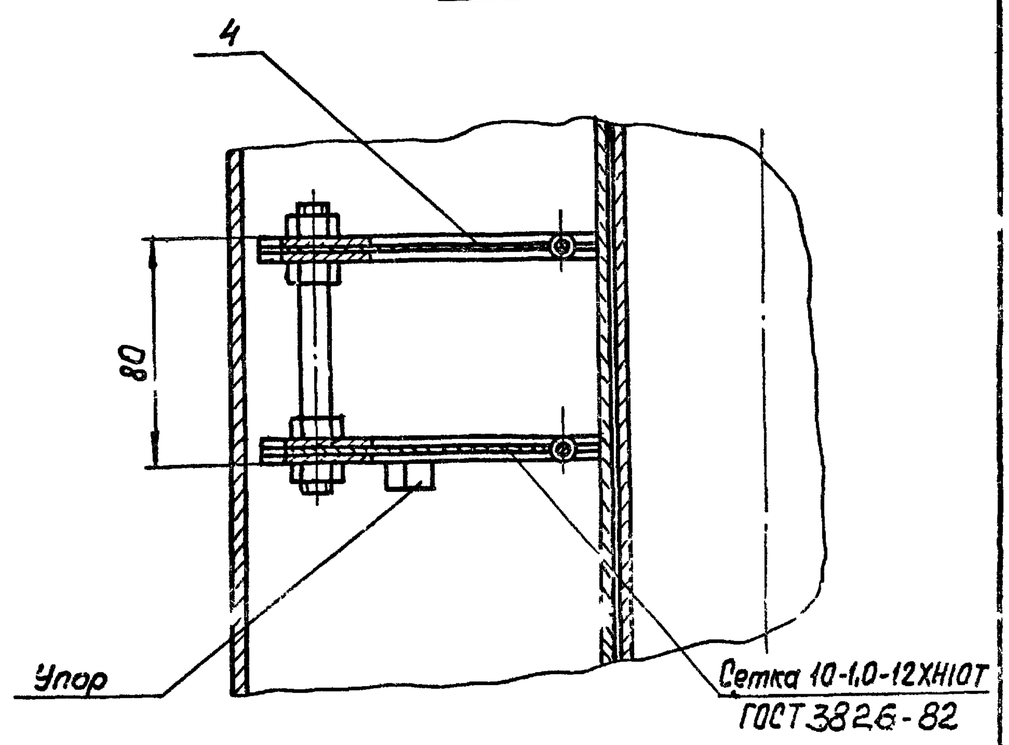

Б-Б

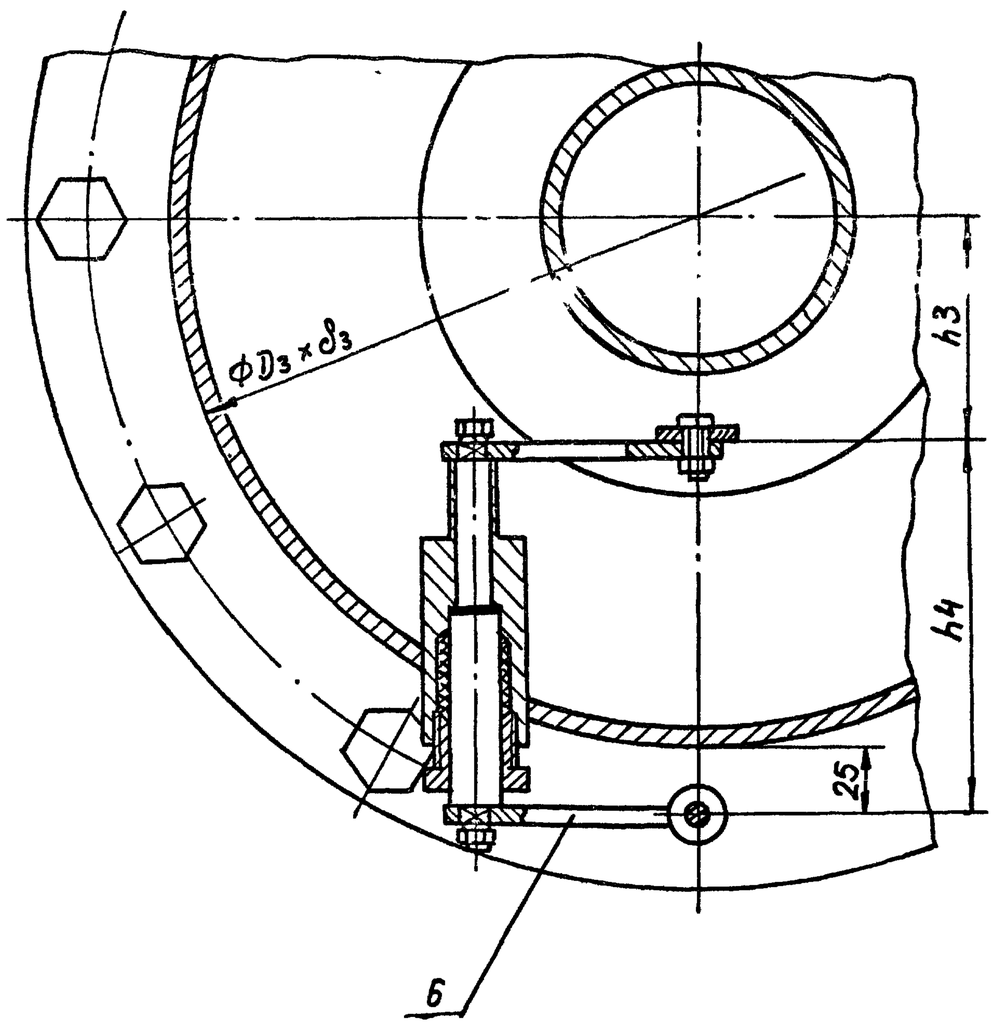

В-В лист 1

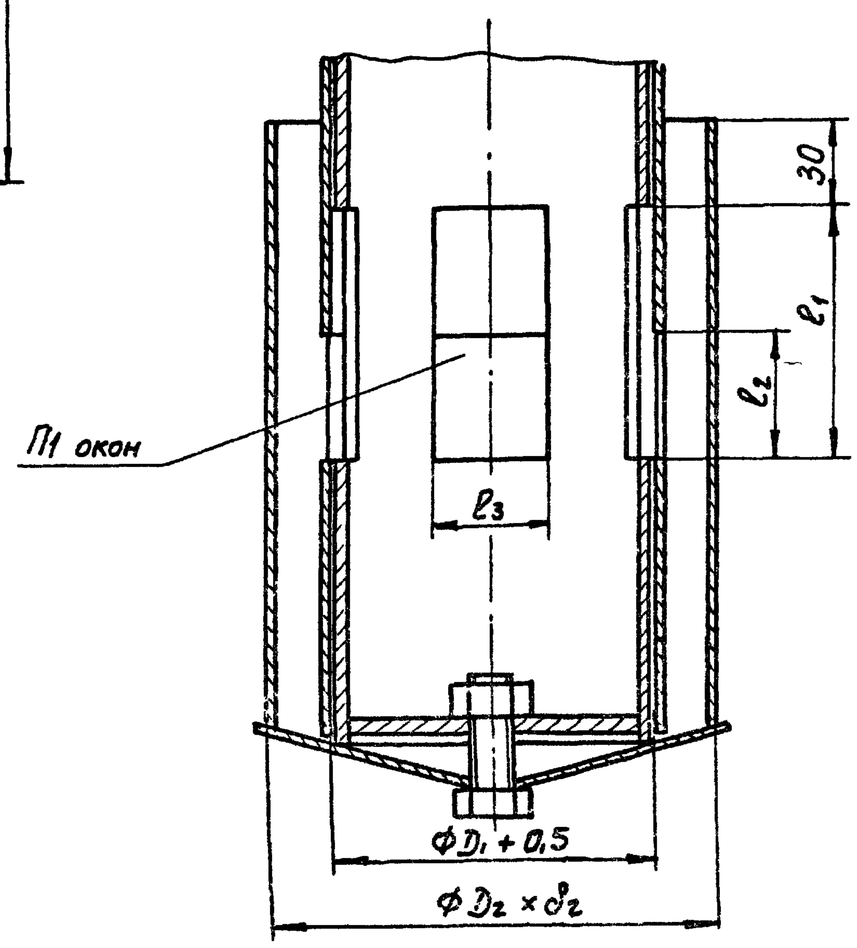

Альб. VIII

Типовой проект 901-9-14.84-ОВ

Ведомость рабочих чертежей основного комплекта.

Лист	Наименование	Примечание
1	Общие данные	
2	Производственная часть. План на отм. 0.000	
3	Вспомогательная часть. Планы на отм. 0,000, 3,600,	
	разрез 1-1, схемы систем П1, В1, ВЕ1.	
4	Схемы систем теплоснабжения установок П1, А1÷А5,	
	схема системы отопления, узла управления	
5	Установки систем П1, В1, ВЕ1.	

Характеристика отопительно-вентиляционных систем.

Обозначение системы	Кол. систем.	Наименование обслуживаемого помещения (технологического оборудования)	Тип установл. агрегата	Вентилятор: Тип, исполн. взрывозащите	N	Схема исполнение	Положение	L_1 м³/ч	P_1 (кгс/м²)	n об/мин	Электродвигатель: Тип, исполнение по взрывозащите	N_1 кВт	n об/мин	Воздухонагреватель: Тип	№	Кол.	Т-ра нагр. воз. °С: От	До	Расход тепла, Вт (ккал/ч)	Δp п (кгс/м²)	Примечание
П1	1	Помещения на отм. 0.000	А2.5095-26	8-4Д-70	2,5	1	Пр0°	750	65	2810	4АА63А2	0,37	2810	КСК-3	6	1	-19	18	9300	6.44	
		и 3.600 в осях 1÷3																	(8000)		
В1	1	Тоже	А2.5105-1	8-4Д-70	2,5	1	Л0°	620	22	1375	4АА56А4	0,12	1375								
В2	1	Лаборатория (вытяжной шкаф)		8-06-300	4	1	-	2800	6,3	1375	4АА56А4	0,12	1375								
ВЕ1	1	Санузел	Дефлектор Д.00.000					50													
ВЕ2÷ВЕ4	3	Помещение насосной	Дефлектор Д.00.000-01					4600													
		станции II подъема																			
ВЕ5÷ВЕ6	2	Помещение фильтров	Дефлектор Д.00.000-02					2160													
А1÷А5	5	То же	Отопительный агрегат АОД2-4-01 У3								4АА63В4	0,37	1370								

Основные показатели по чертежам отопления и вентиляции

Наименование здания	Объем м³	Климат. года при t.н, °С	Расход тепла, Вт (ккал/ч): На отопление	На вентиляцию	На горячее водоснабжение	Общий	Расход холода Вт (ккал/ч)	Установленная мощн. эл. двигат. квт.
Производственная	4290	-20°	85400	-		85400	-	1.05
часть			(73430)		(20000)	(93430)		
Вспомогательная	6441		31400	9300		40700		0,81
часть			(27000)	(8000)		(35000)		

План-схема.

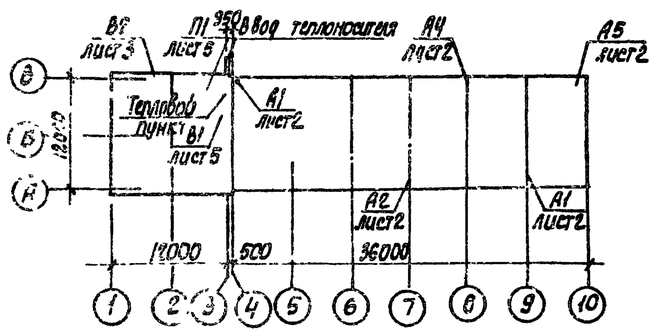

Ведомость ссылочных и прилагаемых документов

Обозначение	Наименование	Примечан.
	Ссылочные документы	
5.904-5	Гибкие вставки к центробежным	
	вентиляторам.	
1.494-32	Зонты и дефлекторы вентиляционных	
	систем.	
	Узлы прохода вентиляционных	
	шахт через покрытия промышленных	
	зданий.	
1.494-27. в.1,7	Воздухоприемные устройства с	
	подвесными утепленными клапанами	
1.494-25	Подставки под калориферы	
5.904-1. в.0.1	Крепление стальных неизолированных	
	воздуховодов.	
5.903-2.в.01	Воздухосборники	
1.494-33.	Клапан лепестковый к осевым вентиляторам.	
1.494-30. в.1,2	Установка и крепление осевых вентиляторов.	
4.904-69	Детали крепления трубопроводов и	
	нагревательных приборов.	
4.903-10. в.8	Грузевики.	
	Прилагаемые документы	
ТП901-1- -ОВ-ВМ	Ведомость потребности в материалах	Альбом VIII
ТП901-1- -ОВ-СО	Спецификация оборудования	Альбом VI
ТП901-9-14.84-ОВН	Общие виды нетиповых конструкций	Альбом II

Общие указания.

Проект отопления и вентиляции разработан для климатического района с наружной температурой -30°С. Теплоносителем для систем отопления и теплоснабжения служит вода с параметрами 95°-70°С, получаемая из наружной тепловой сети.

Система отопления запроектирована в бытовых помещениях однотрубная с П-образными стояками, в производственной части - воздушное, отопительными агрегатами. В качестве нагревательных приборов приняты конвекторы „Аккорд".

Потеря напора в здании насосной станции составляет 2,5м - для 12,5 тыс.

Внутренние температуры в отапливаемых помещениях приняты: в бытовых +18°С, в фильтровальном зале +5°С.

Вентиляция запроектирована общеобменная приточно-вытяжная механическая во вспомогательных помещениях по кратностям в соответствии со СНиП II-31-74, СНиП II-92-76 и естественная из условия ассимиляции тепловыделений в фильтровальном зале.

Узел управления изолировать асбопухшнуром, обернуть рубероидом и слоем лакостеклоткани.

Воздуховоды, нагревательные приборы и отопительные трубопроводы должны быть окрашены снаружи масляной краской два раза. Воздуховоды приточных систем так-же должны быть окрашены изнутри один раз. Воздуховоды системы ВЕ 2÷4 покрываются изнутри и снаружи эпоксидной шпатлевкой ЭП-0010 в три слоя.

Монтаж систем и оборудования производится в соответствии с указаниями СНиП III-28-75.

Типовой проект разработан в соответствии с действующими нормами и правилами и обеспечивает взрыво- и пожаробезопасность здания, сооружения при соблюдении установленных правил его эксплуатации.

Главный инженер проекта /Ярмак/

Привязан

Инв. №

Н. контр.	Бородин		
Рук. сект.	Гаврилюк		
Гл. спец.	Бородин		
Рук. гр.	Подольский		
Ст. инж.	Остроумова		
Инжен.	Абрамова		

ТП 901-9-14.84-ОВ

Блок напорных фильтров и насосной станции II подъема в составе станции и очистки речной воды производительностью 20 тыс. куб. м/сут. для производственных целей.

Общие данные

Стадия	Лист	Листов
Р	1	

Госстрой СССР Союзводоканалпроект Ленинградский Водоканалпроект

Альбом II

Типовой проект 901-9-14.84 ОВ

План на отм. 0,000

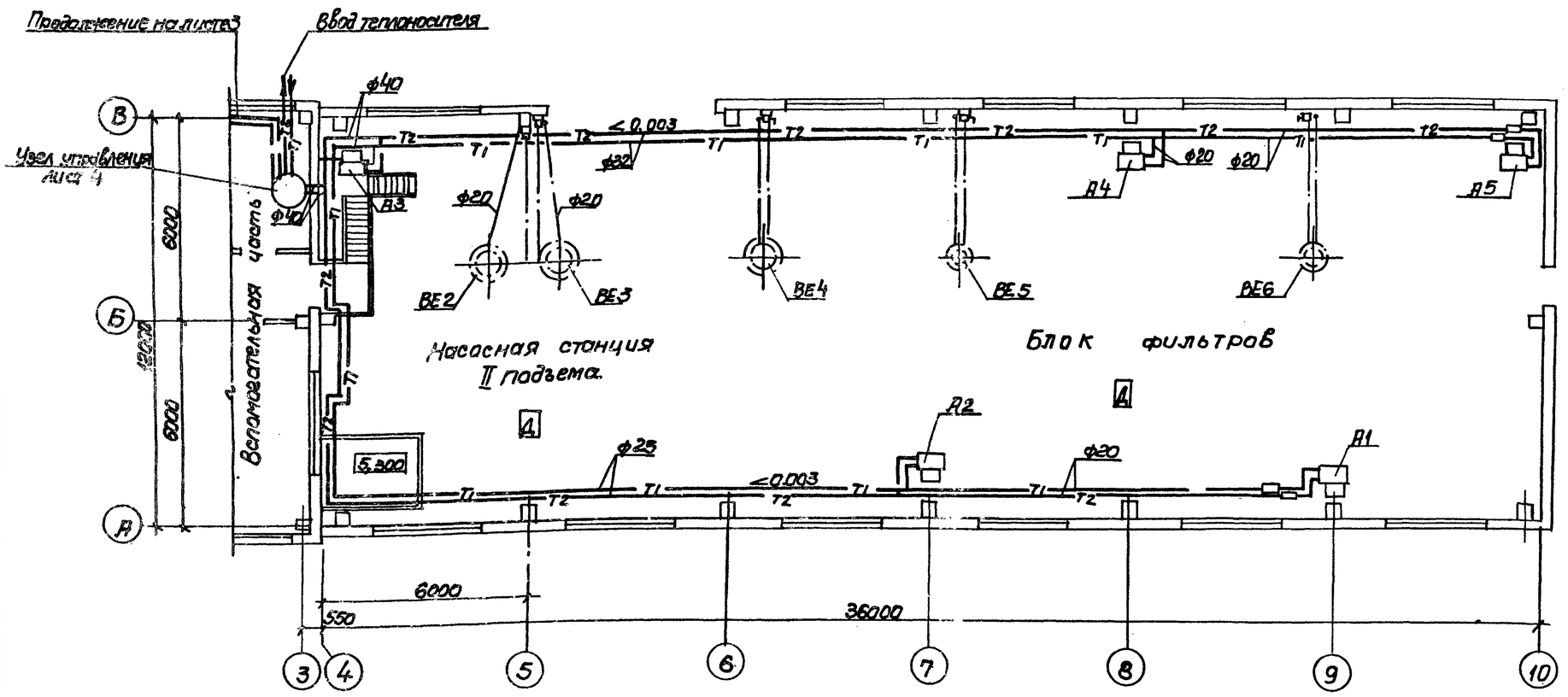

Привязан					ТП 901-9-14.84-ОВ		
				Н.контр. Бородин	Блок напорных фильтров и насосной станции II подъема в составе станции очистки речной воды производительностью 6 тыс. м³/сут. для производственных целей	Стадия	Лист	Листов
				Рук.сект. Гаврилюк		Р	2	
				Гл.спец. Бородин				
				Рук.гр. Подольская	Производственная часть	Госстрой СССР Союзводоканалпроект Харьковский Водоканалпроект		
Инв. №				Ст.инж. Остроумова	План на отм. 0.000			
				Инженер Абрамова				

Согласовано:
Отдел ВиК
Отдел ЭГС
Отдел ЭА

Инв. № подл. | Подпись и дата | Взам. инв. №

Альбом II

Типовой проект 901-9-14.84 ОВ

План на отм. 3,600

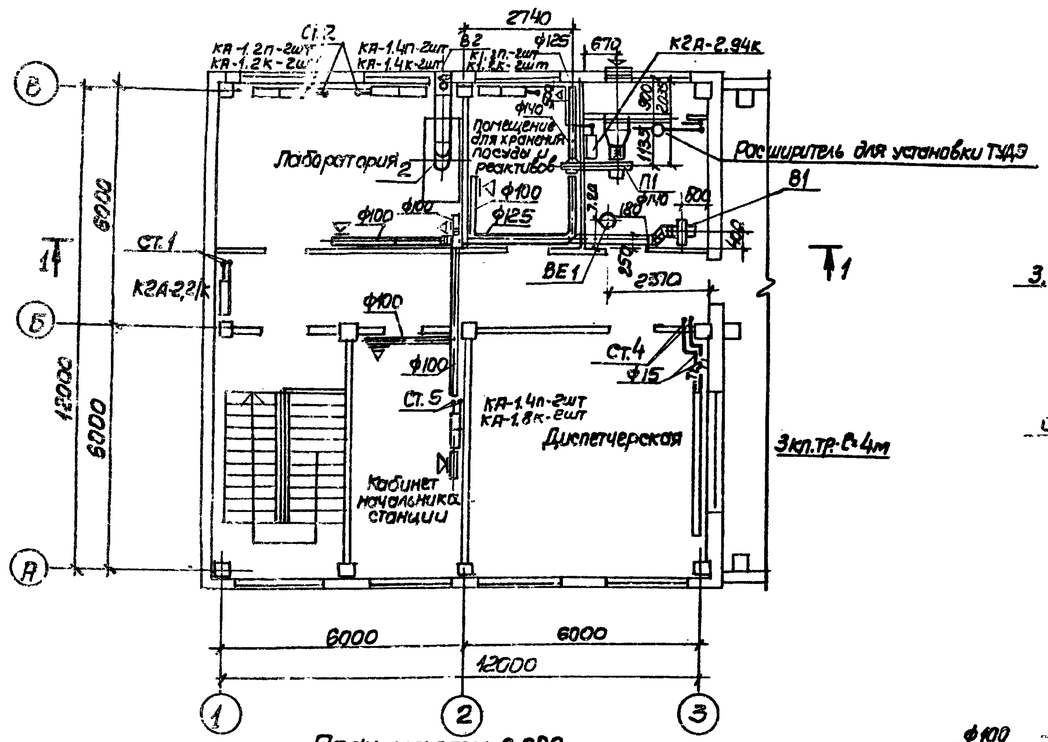

Разрез 1-1

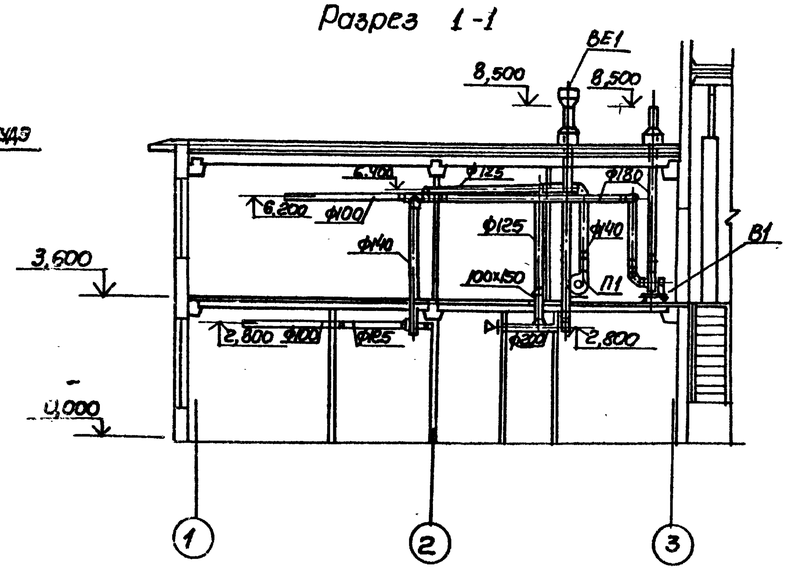

План на отм. 0,000

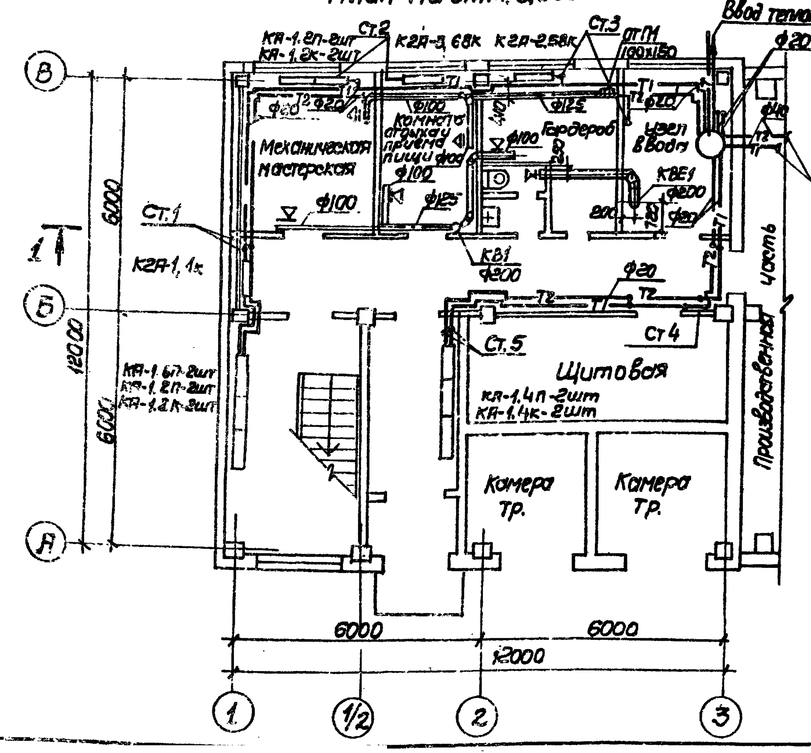

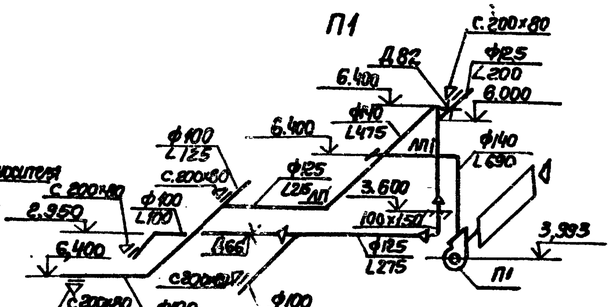

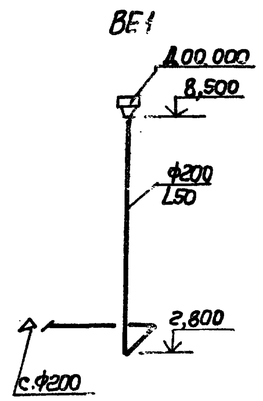

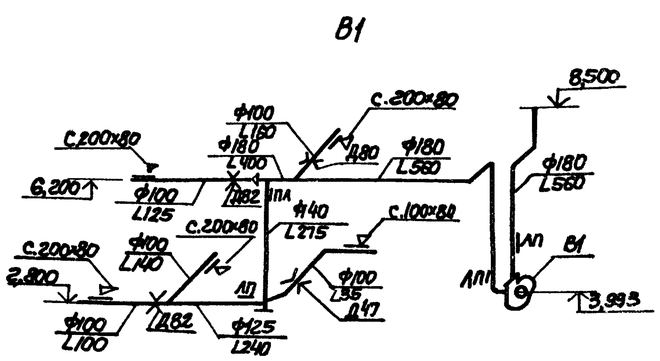

Привязан				ТП 901-9-14.84-ОВ			
			Н. контр.	Бородин	Блок напорных фильтров и насосной станции II подъема второй очереди станции очистки речной воды производительностью 8,0 тыс. м³/сут для производственных нужд	Стадия	Лист	Листов
			Рук. сект.	Забрилюк		Р	3	
			Гл. спец.	Бородин				
			Рук. гр.	Подольская	Вспомогательная часть. Планы на отм. 0,000, 3,600. Разрез 1-1. Схемы систем П1, В1, ВЕ1	Госстрой СССР Союзводоканалпроект Харьковский Водоканалпроект		
Инв. №			Ст. инж.	Остроумова				
			Инженер	Абрамова				

20119-02

Типовой проект 901-9-14.84.08 Альбом II

Система теплоснабжения установок А1÷А5

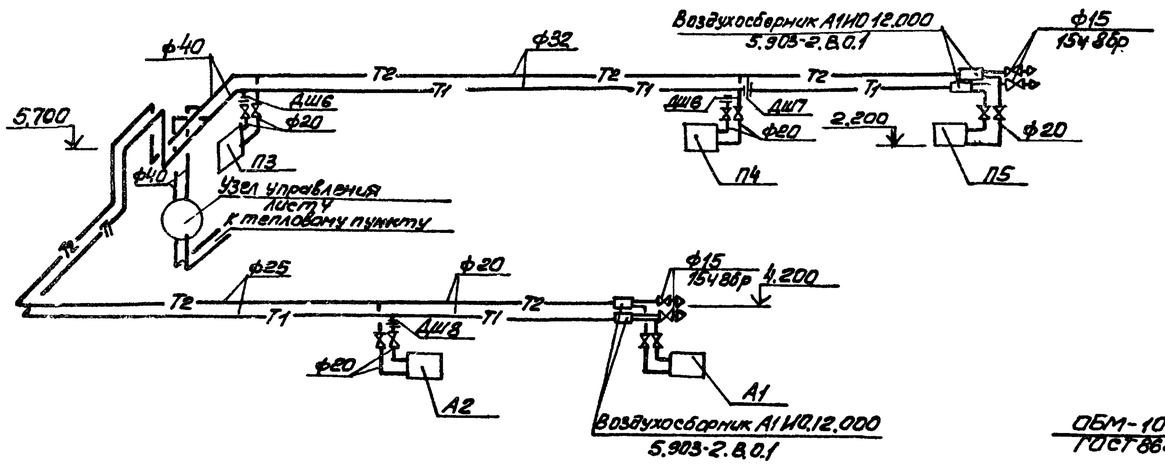

Система теплоснабжения установки П1

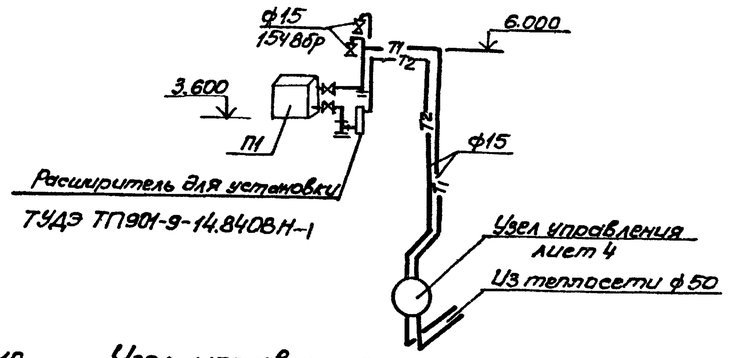

Система отопления

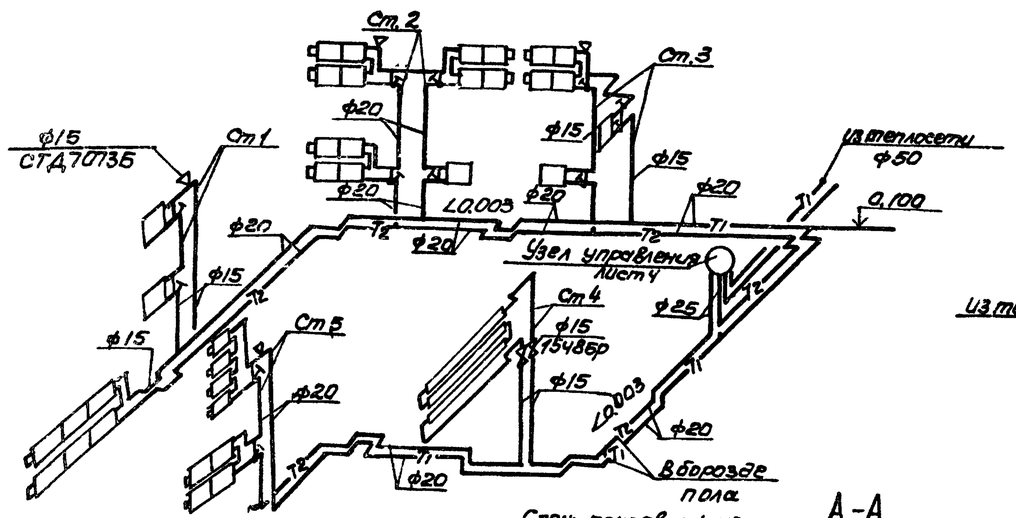

Узел управления

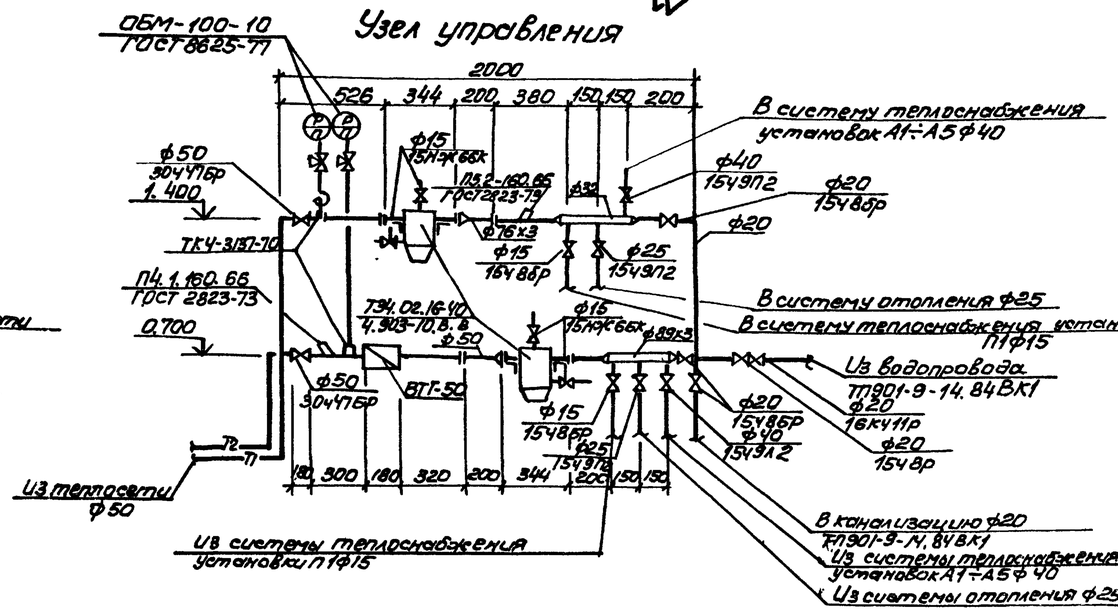

Деталь изоляции

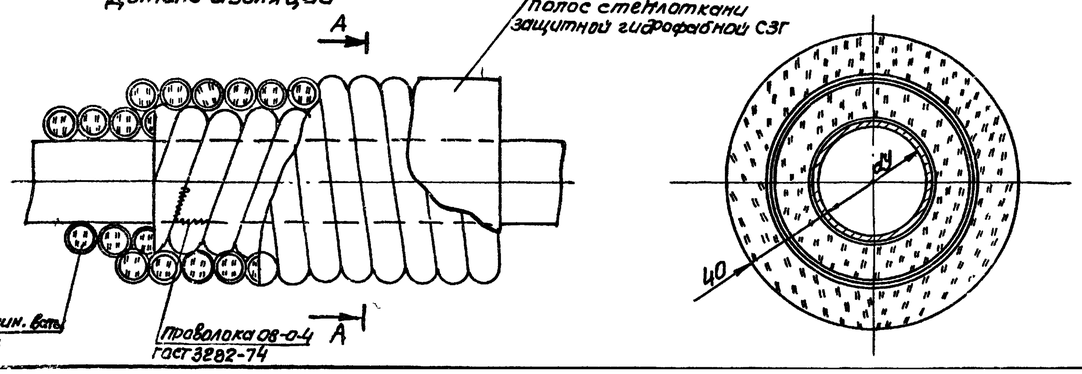

Привязан				ТП 901-9-14.840В			
	Н. контр.	Бородин		Блок моторных фильтров и насосной станции II подъема в составе станции очистки речной воды производительностью 8 тыс. м³/сут для производственных целей	Стадия	Лист	Листов
	Рук. сект.	Горбунок			Р	4	
	Гл. спец.	Бородин			Госстрой СССР Отделение Харьковский Водоканалпроект		
	Рук. гр.	Подольская		Схемы систем теплоснабжения установок П1, А1÷А5. Схема системы отопления узла управления			
Инв. N	Отд. инж.	Смирнова					
	Инженер	Абрамова					

Инв. N подл. | Подпись и дата | Взам. инв. N

Альбом II

Типовой проект 901-9-14.84-ОВ

Разрез 1-1

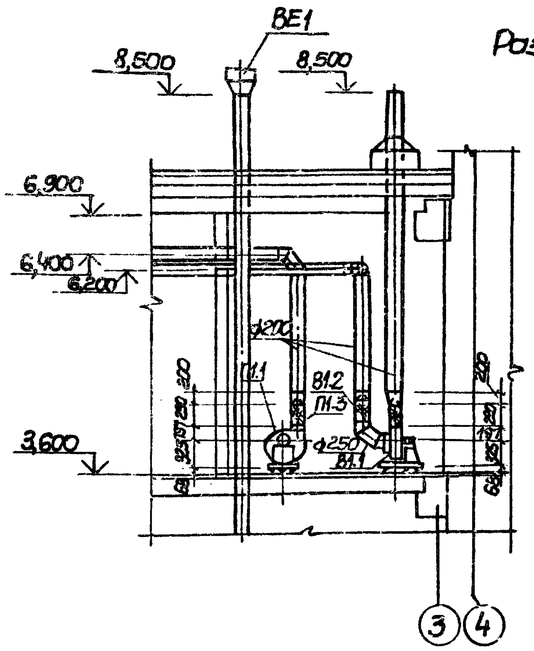

Разрез 2-2

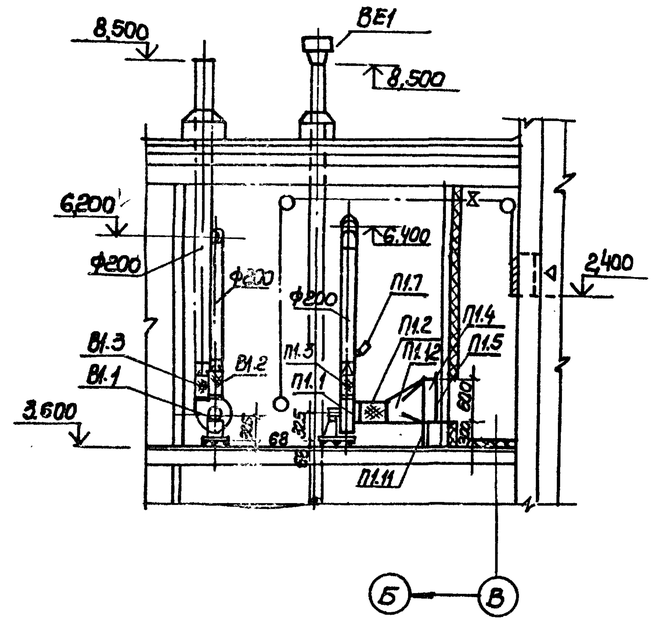

План на отм. 3,600

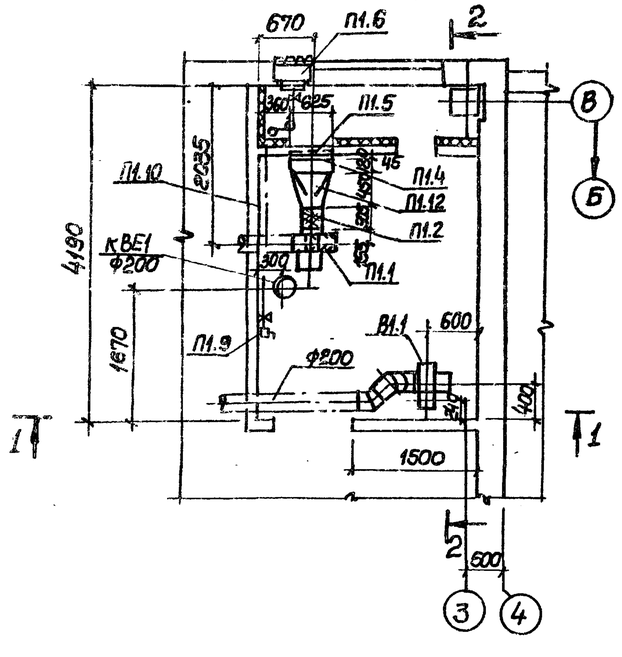

Спецификация вентиляционных установок В1, ВЕ1

Марка	Обозначение	Наименование	Кол	Масса ед., кг	Примечание
		В1			
В1.1		Агрегат вентиляторный			
		А2.5 [illegible]; на виброосно-			
		вании; комплект:	1	26.0	
		а) вентилятор центробеж-			
		ный В-Ц4-70 №2.5; исполнение 1,			
		положение Л0°			
		б) электродвигатель 4АА56А4			
		0.12 кВт; 1375 об/мин			
В1.2	5.904-5	Гибкая вставка на входе			
		ВВФ-17	1	2.5	
В1.3	5.904-5	Тоже, на выходе ВН.01-10	1	0.9	
		ВЕ1			
	1.494-32	Дефлектор Д00.000	1	7.5	

Спецификация вентиляционных установок П1

Марка	Обозначение	Наименование	Кол	Масса ед., кг	Примечание
		П1			
П1.1		Агрегат вентиляторный			
		А2.5 О35-2б, на виброосно-			
		вании; комплект:	1	30.0	
		а) вентилятор центробежный			
		В-Ц4-70 №2.5 исполнение 1,			
		положение Пр 0°			
		б) Электродвигатель 4АА63А2			
		0.37 квт, 2810 об/мин			
П1.2	5.904-5	Гибкая вставка на входе			
		ВВФ-17	1	2.53	
П1.3	5.904-5	Тоже на выходе, ВН.01-10	1	0.9	
П1.4		Калорифер КСК3-6-02	1	39.9	
П1.5	ТП902-9-14.84ОВН2	Рама для крепления			
		калорифера	1		
П1.6	1.494-27. В.5	Узел воздухозабора			
		ЗС1. 000.000	1		
П1.7	ГОСТ 2823-73	Термометр П21.160.66			
	ГОСТ 3029-75Е	С защитной оправой	1		
П1.8	1.494-27. В.1	Блок Ф60	4	1.9	
П1.9	1.494-27. В.1	Лебедка ручная	1	4.3	
П1.10	ГОСТ 6062-80	Трос стальной ф3,3 мм	10		м
П1.11	1.494-25	Подставка под калорифер	2		
П1.12	ГОСТ19903-74*	Переход из стали листовой			
		б=1.6мм (625×600)×(250 l=450	1.0	12.6	м2

Привязан			Н. контр.	Бородин		ТП 901-9-14.84-ОВ	
			Рук. сект.	Пыврилик			
			Гл. спец.	Бородин			
			Рук. гр.	Подольская		Блок на парных фильтрах насосной станции II подъема в составе станции очистки речной воды производительностью 8,0 тыс. м3 в сутки для производственных нужд ЦСЛ ЕА	Стадия: Р; Лист: 5; Листов: 5
			Ст. инж.	Остраумова		Установки систем П1, В1, ВЕ1	Госстрой СССР Союзводоканалниипроект Харьковский Водоканалпроект
Инв. №			Инженер	Абрамова			

20119-02

ТИПОВОЙ ПРОЕКТ 901-9-14.84

БЛОК НАПОРНЫХ ФИЛЬТРОВ И НАСОСНОЙ СТАНЦИИ II ПОДЪЕМА В СОСТАВЕ СТАНЦИИ ОЧИСТКИ РЕЧНОЙ ВОДЫ ПРОИЗВОДИТЕЛЬНОСТЬЮ 8 ТЫС. M^3 В СУТ. ДЛЯ ПРОИЗВОДСТВЕННЫХ ЦЕЛЕЙ

Альбом II

ОБЩИЕ ВИДЫ НЕТИПОВЫХ КОНСТРУКЦИЙ

Привязан

Инв N°

Формат А4

Обозначение	Наименование	Примечание
ТП901-9-14.84-ОВН1	Расширитель	1л
ТП901-9-14.84-ОВН2	Рама для крепления	
	калорифера	1л
ТП901-9-14.84-ОВН3	Лючок с	
	заглушкой	1л

Привязан

Инв N°

Формат А4

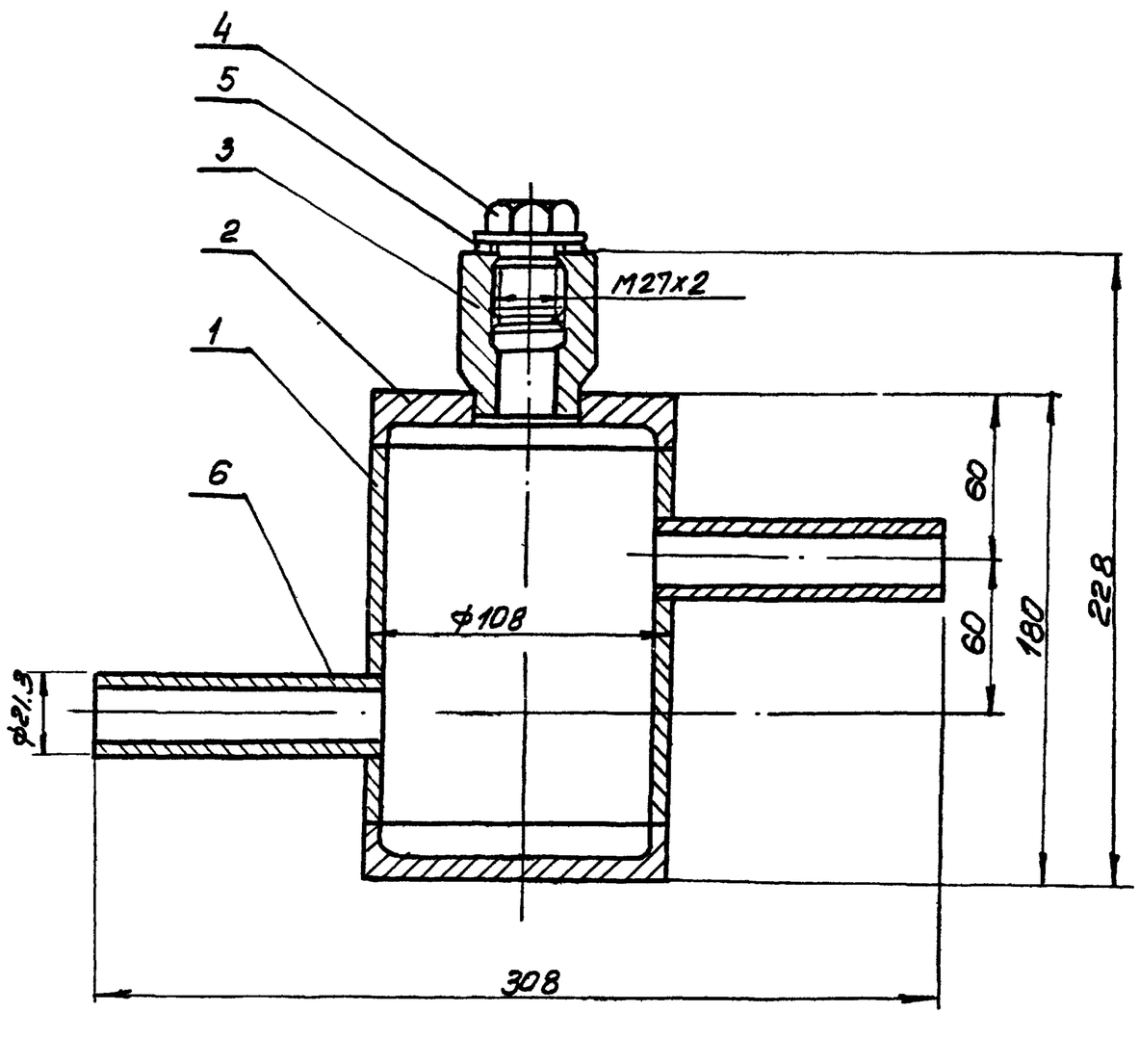

Поз	Наименование	Кол.	Дополнительные указания
	Материалы		
1	Труба $\frac{108\times4\ ГОСТ\ 8732-78}{ст.3\ ГОСТ\ 3731-74}$	0.14	м
2	Круг $\frac{В\ 80\ ГОСТ\ 2590-71}{ст.3\ ГОСТ\ 535-79}$	0.04	м
3	Круг $\frac{В\ 53\ ГОСТ\ 2590-71}{ст.3\ ГОСТ\ 535-79}$	0.06	м
4	Круг $\frac{В\ 40\ ГОСТ\ 2590-71}{ст.3\ ГОСТ\ 535-79}$	0.032	м
5	Пластина Т. лист. ТМКЩ-С-3 ГОСТ 7338-77	0.001	$м^2$
6	Труба 15×2.8 ГОСТ 3262-75	0.21	м

1. Сварные швы выполнить по ГОСТ 16037-80
2. Поверхности очистить и обезжирить. Покрыть грунтом ГФ-0119 ГОСТ 23343-78 и окрасить эмалью ПФ-133 в два слоя

Изм	Лист	N°докум	Подпись	Дата
Разраб.		Зерщиков		
Пров		Зельцер		
Т.контр		Зельцер		
Гл.спец		Ясинов		
Н.контр		Козлов		
Утв		Чмелев		

ТП901-9-14.84ОВН1

Расширитель

Чертеж общего вида

Стадия	Масса	Масштаб
Р	5.7	1:2

Лист | Листов

Минстройдиксантехниипроект Харьковский Экспериментальный завод

Привязан

Инв N°

901-9-05

Копировал

Формат А3

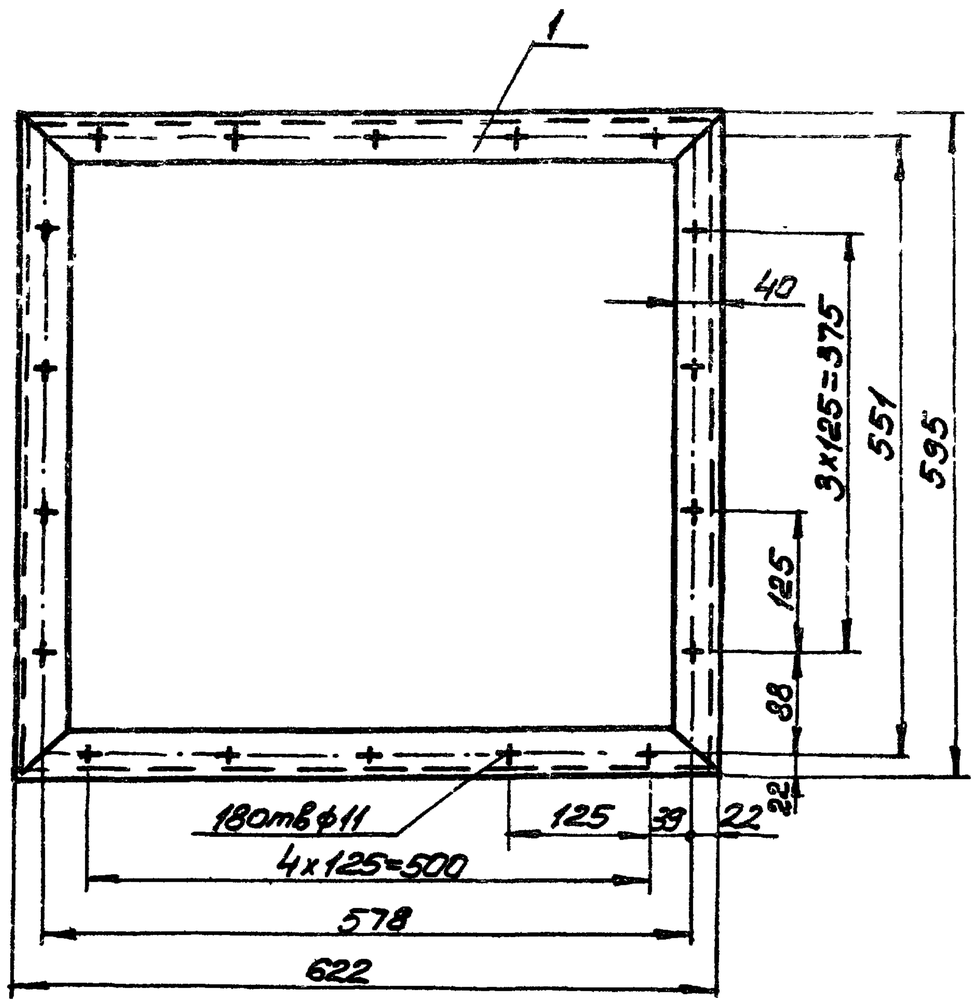

Поз	Наименование	Кол.	Дополнительные указания
	Материалы		
1	Уголок $\frac{Б\text{-}63\times40\times5\ ГОСТ\ 8510\text{-}72}{Ст.3\ ГОСТ\ 535\text{-}79}$	2.4	м

1. Сварные швы по ГОСТ 5264-80
2. Поверхности очистить и обезжирить. Покрыть грунтом ГФ-0119 ГОСТ 23343-78 и окрасить эмалью ПФ-133 в два слоя.

Изм.	Лист	N докум.	Подп.	Дата	ТП901-9-14.84-ОВН2		
Разраб.		Зарщиков			Рама для крепления калорифера. Чертеж общего вида	Стадия	Масса	Масштаб
Пров.		Колесник				Р	9.0	1:5
Т.контр.		Брацлавский				Лист	Листов 1	
Гл.спец.		Ясинов				Госстрой СССР Южгипроинжпроект Харьковский Водоканалпроект		
Н.контр.		Ясинов						
Утв.		Чмелев						

Привязан

Инв. №

копир. Пихарева

Формат А3

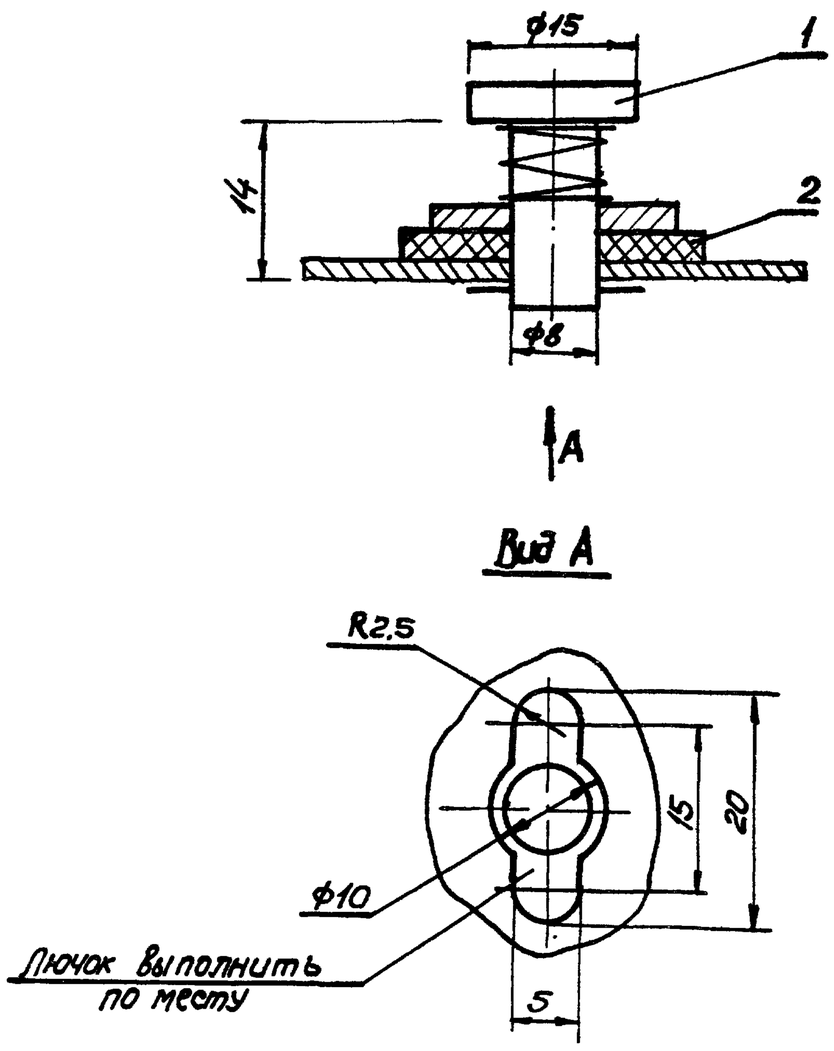

Поз.	Наименование	Кол.	Дополнительные указания
	Материалы		
1	Круг $\frac{В15\ ГОСТ\ 2590\text{-}71}{Ст.3\ ГОСТ\ 535\text{-}79}$	0.024	м
2	Пластина I, лист ПМБ-М-2 ГОСТ 7338-77	0.001	м²

Изм.	Лист	N докум.	Подп.	Дата	ТП901-9-14.84-ОВН3		
Разраб.		Зарщиков			Лючок с заглушкой. Чертеж общего вида	Стадия	Масса	Масштаб
Пров.		Танчинский				Р	0.05	2:1
Т.контр.		Брацлавский				Лист	Листов 1	
Гл.спец.		Ясинов				Госстрой СССР Южгипроинжпроект Харьковский Водоканалпроект		
Н.контр.		Козлов						
Утв.		Чмелев						

Привязан

Инв. №

20119-02 копир. Пихарева

Формат А3

Ведомость рабочих чертежей основного комплекта

Лист	Наименование	Примечание
1	Бытовые помещения. Общие данные	
2	Бытовые помещения. План на отм. 0.000, 3.600.	
	Аксонометрические схемы хоз-питьевого водопро-	
	вода, бытовой канализации и трубопровода	
	горячей воды.	

Ведомость ссылочных и прилагаемых документов

Обозначение	Наименование	Примечание
	Прилагаемые документы.	
ТП 901-9-14.84-ВК ВМ	Ведомость потребности в ма-	
	териалах.	Альбом VII
ТП 901-9-14.84-ВК.СО	Спецификация оборудования	Альбом VI

Основные показатели по чертежам ВК

Наименование системы	Потребный напор на вводе, м	Расчетный расход				Установленная мощность электродвигателя, кВт	Примечание
		м³/сут	м³/час	л/с	при пожаре л/с		
Хозяйственно-							
питьевой							
водопровод.							
Ввод ф							
Подача воды:							
на хозяйствен-							
но-питьевые							
нужды, лабо-							
раторию и							
внутреннее							
пожаротуше-							Расход мак-
ние	30.0	164.16	6.84	1.9	4.4	—	симальный
Расход воды							макси-
на горячее							мальный
водоснабже-							часовой
ние	20.0	18,144	0,756	0.21	—	—	расход
Выпуск							
ф 100 мм		30,72	1,28	0,356	—	—	
в канализа-							
цию							

Общие указания

В бытовой части здания блока фильтров и насосной станции II подъема предусмотрена прокладка внутренних сетей водопровода, канализации и горячего водопровода.

Стальные трубы после монтажа огрунтовать и окрасить масляной краской за 2 раза.

Монтажные работы производить согласно СНиП III-28-75 „Санитарно-техническое оборудование зданий и сооружений. Правила производства и приемки работ"

Основные показатели составлены на основании СНиП II-30-76.

За отметку 0,000 принят уровень пола.

Условные обозначения.

—В1— Трубопровод хоз-питьевой воды.

—К1— Трубопровод бытовой канализации.

—Т3— Трубопровод горячей воды.

Типовой проект разработан в соответствии с действующими строительными нормами и правилами и предусматривает мероприятия, обеспечивающие взрыво-пожарную и пожарную безопасность при правильной эксплуатации здания.

Главный инженер проекта /Н.И. Ярмак/

Альбом II

Типовой проект 901-9-14.84

Инв. № подл. | Подпись и дата | Взам. инв. №

Гл. инж. пр	Ярмак		
Нач. отд	Казинец		
Н. контр	Евстафьев		
Ст. инж	Алексина		
Инжен.	Протопопова		

Инв. №

Привязан

Госстрой СССР Союзводоканалниипроект Харьковский Водоканалпроект

ТП 901-9-14.84-ВК

Блок напорных фильтров и насосной станции II подъема в составе станции очистки речной воды производительностью 8.0 тыс м3 сут. для производственных целей

Стадия	Лист	Листов
Р	1	2

Бытовые помещения. Общие данные.

Госстрой СССР Союзводоканалниипроект Харьковский Водоканалпроект

Альбом II

Типовой проект 901-9-14.84

План на отм. 3,600

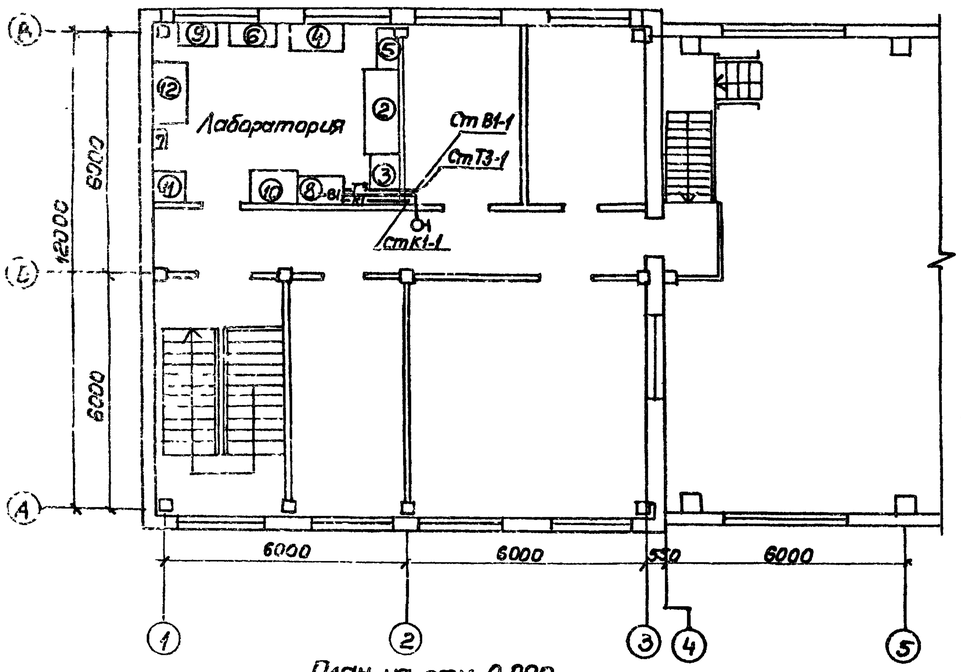

В1. Т3

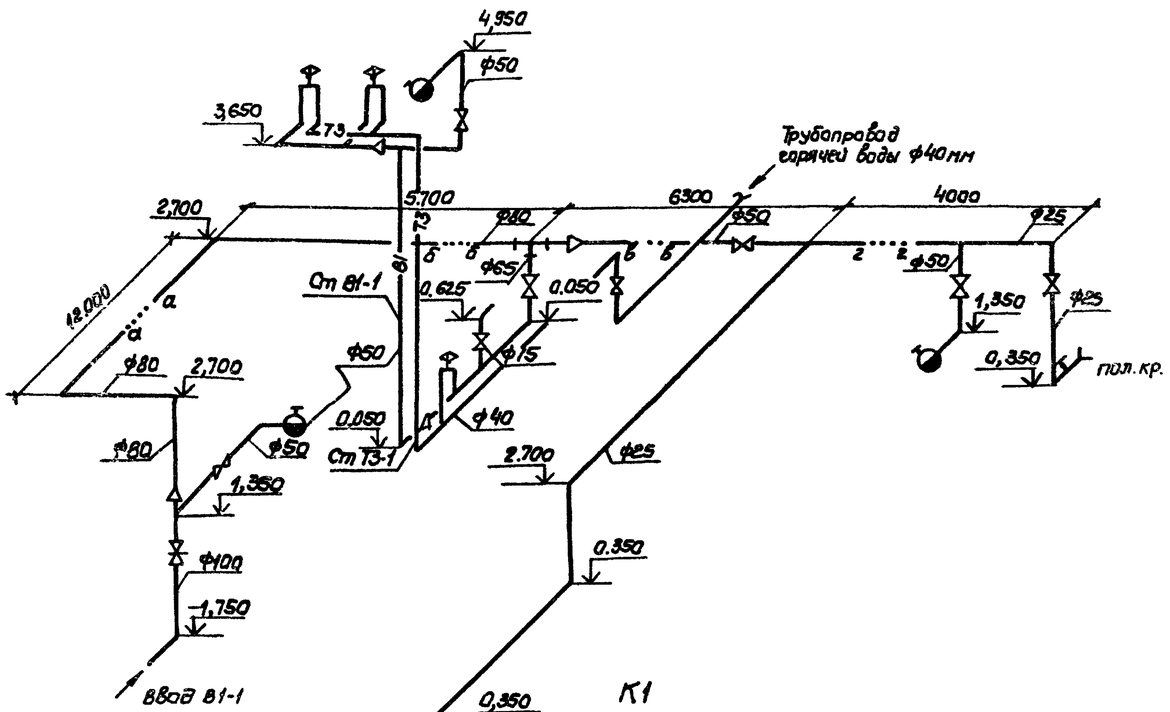

План на отм. 0,000

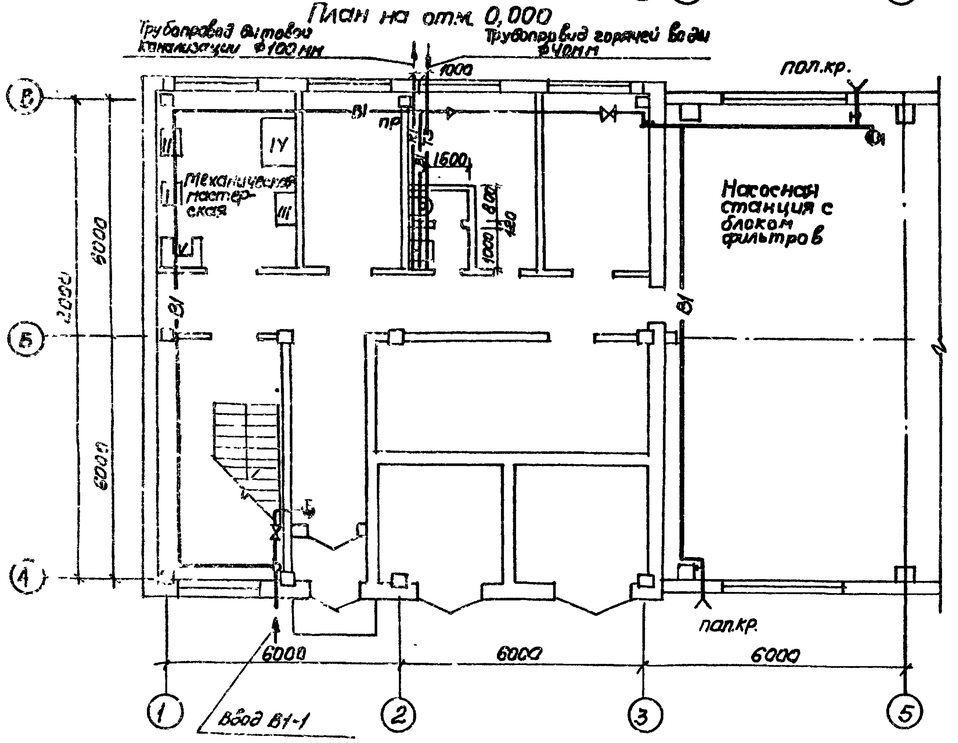

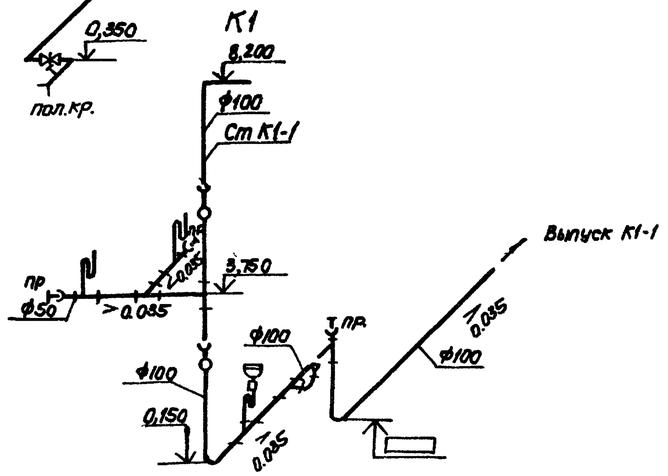

Гл.инж.пр.	Ярмак		
Нач.отд.	Козинец		
Н.контр.	Евстафьев		
Ст.инж.	Алексина		
Инженер	Протопопова		

привязан

Инв. №

ТП 901-9-14.84 -ВК

Блок напорных фильтров и насосной станции подъема в составе станции очистки речной воды производительностью 8 тыс. м³/сут для производственных целей.

Бытовые помещения. План на отм. 0,000 и 3,600. Аксонометрические схемы хоз.-питьевого водопровода, бытовой канализации и трубопр. горяч. воды

Стадия	Лист	Листов
Р	2	

Госстрой СССР
Союзводоканалниипроект
Харьковский
Водоканалпроект