ТИПОВОЙ ПРОЕКТ
902-1-95.84

КАНАЛИЗАЦИОННАЯ НАСОСНАЯ СТАНЦИЯ ПРОИЗВОДИТЕЛЬНОСТЬЮ 25-173 м³/ч, НАПОРОМ 6-65 м ПРИ ГЛУБИНЕ ЗАЛОЖЕНИЯ ПОДВОДЯЩЕГО КОЛЛЕКТОРА 5,5 м
(МОНОЛИТНЫЙ ВАРИАНТ)

АЛЬБОМ IV
СТРОИТЕЛЬНЫЕ РЕШЕНИЯ. ПОДЗЕМНАЯ ЧАСТЬ

19979-01
ЦЕНА 1-44

				Привязан
Инв. №				

ТИПОВОЙ ПРОЕКТ
902-1-95.84

КАНАЛИЗАЦИОННАЯ НАСОСНАЯ СТАНЦИЯ ПРОИЗВОДИТЕЛЬНОСТЬЮ 25-173 м³/ч, НАПОРОМ 6-65м ПРИ ГЛУБИНЕ ЗАЛОЖЕНИЯ ПОДВОДЯЩЕГО КОЛЛЕКТОРА 5,5м (МОНОЛИТНЫЙ ВАРИАНТ)

СОСТАВ ПРОЕКТА:

АЛЬБОМ I Пояснительная записка (из ТП 902-1-92.84)
АЛЬБОМ II Технологические решения. Внутренний водопровод и канализация. Отопление и вентиляция (из ТП 902-1-92.84)
АЛЬБОМ III Архитектурно-строительные решения. Надземная часть. Общие чертежи (из ТП 902-1-93.84)
АЛЬБОМ IV Строительные решения. Подземная часть.

АЛЬБОМ VI Силовое электрооборудование. Технологический контроль (из ТП 902-1-92.84)
АЛЬБОМ VII Спецификации оборудования (из ТП 902-1-92.84)

АЛЬБОМ VIII Ведомости потребности в материалах
АЛЬБОМ IX Сметы. Общая часть. (из ТП 902-1-92.84)
АЛЬБОМ X Сметы. Подземная часть.

Примененные типовые материалы:
Типовые конструкции и детали Т-2092 серия 3.901-13, вып. 2
- Бак разрыва струи емкостью 180л — Распространяет ЦИТП
- Колонка управления задвижкой ф300 — Распространяет Тбилисский филиал ЦИТП

АЛЬБОМ IV

Разработан проектным институтом „Харьковский водоканалпроект"

Главный инженер института Г.А. Бондаренко
Главный инженер проекта В.С. Лялюк

Утвержден в/о „Союзводоканалниипроект" протокол №29 от 7.06.1984г.
Введен в действие в/о „Союзводоканалниипроект" приказ №203 от 27.09.1984г.

Привязан

Инв. №

Альбом IV

СОДЕРЖАНИЕ АЛЬБОМА IV

Наименование	№№ листов	№№ стр.
Содержание альбома IV		2
Основной комплект КЖ		
Общие данные	1	3
Планы на отм. -7,200, -4,700		
Разрезы 1-1, 2-2	2	4
Схема расположения элементов		
подземной части	3	5
Плита днища ПДм1.		
Общий вид и схема армирования	4	6
Плита днища ПДм1.		
Схема расположения каркасов.		
Спецификация	5	7
Стены СТм1, СТм2. Общий вид	6	8
Стена СТм1. Схема армирования	7	9
Стена СТм2. Схема армирования	8	10
Стены СТм1, СТм2.		
Спецификация	9	11
Основной комплект КМ		
Общие данные	1	12
Схема расположения металлических		
лестниц и площадок		
(начало)	2	13
Схема расположения металлических		
лестниц и		

Наименование	№№ листов	№№ стр.
площадок (окончание)	3	14
Стальные лестницы Л1, Л2	4	15
Изделия.		
Опись документов		16
Техническое описание		16
Каркас плоский КР1, КР2		16
Каркас плоский КР3, КР4		17
Изделие закладное МН1		17
Изделие закладное МН2		17

Привязан

Инв. №

Альбом IV

Типовой проект 902-1-95.84

Ведомость рабочих чертежей основного комплекта марки КЖ

Лист	Наименование	Примечание
1	Общие данные	
2	Планы на отм. -7,200 -4,700	
	Разрезы 1-1, 2-2	
3	Схема расположения элементов	
	подземной части	
4	Плита днища ПДм1.	
	Общий вид и схема армирования	
5	Плита днища ПДм1.	
	Схема расположения каркасов.	
	Спецификация	
6	Стены СТМ1, СТМ2. Общий вид	
7	Стена СТМ1. Схема армирования	
8	Стена СТМ2. Схема армирования	
9	Стены СТМ1, СТМ2. Спецификация	

Ведомость спецификаций

Лист	Наименование	Примечание
3	Спецификация к схеме	
	расположения элементов	
	подземной части	
9	Спецификация ПДм1	

Схема расчетных нагрузок

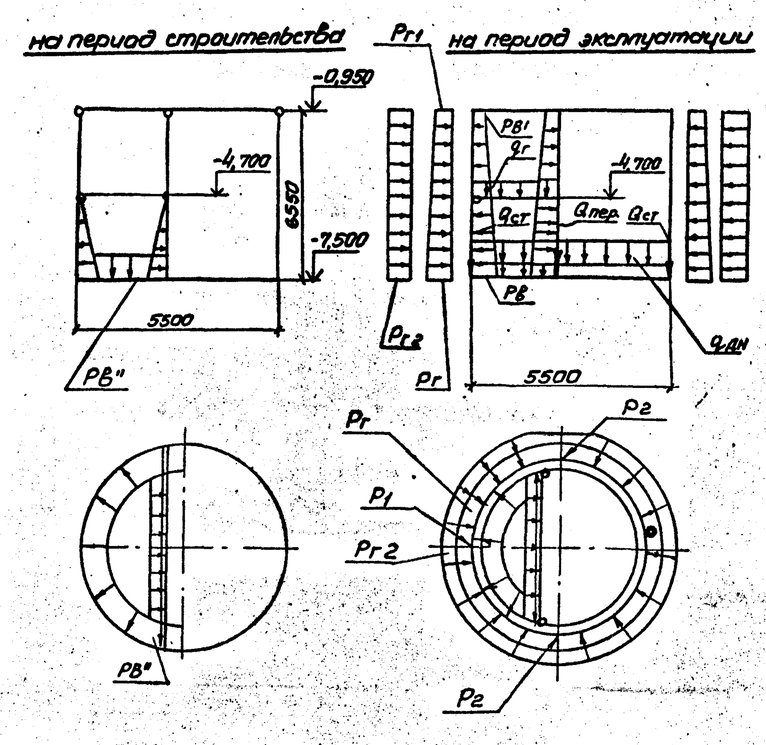

Ведомость ссылочных и прилагаемых документов

Обозначение	Наименование	Примечание
	Ссылочные документы	
3.901-5	Сальники набивные	
	Ду 50-1400мм для пропуска	
	труб через стены	
1.400-15. Вып. 0.1	Унифицированные закладные	
	изделия железобетонных	
	конструкций для крепления	
	технологических коммуникаций	
	и устройств	
	Прилагаемые документы	
902-1-95.84 -КЖН	Изделия	Альбом IV
902-1-95.84 -КЖВМ1	ВМ по рабочим чертежам	
	основного комплекта	
	марки КЖ. Монолитные	
	конструкции	Альбом VIII
-КЖВМ2	ВМ по рабочим чертежам	
	основного комплекта	
	марки КЖ. Сборные	
	конструкции.	Альбом VIII

Согласовано

Инв. № подл. | Подпись и дата | Взам. инв. №

Типовой проект разработан в соответствии с действующими нормами и правилами.

Главный инженер проекта В.С. Лялюк

Открытый грунт	Сорт. производства работ	Расчетная глубина подземной части	Нагрузка от собственного веса: постоянная: Надземной части кН/м²(тс/м²)	Стен подземной части кН/м²(тс/м²)	Перекрытия кН/м²(тс/м²)	Перекрытия в грунте кН/м²(тс/м²)	Днища кН/м²(тс/м²)			Эксплуатационные нагрузки: Постоянн. Основное давление грунта кН/м²(тс/м²)	Дополн. давлен. от сооружения кН/м²(тс/м²)	Временн. Гидростат. давление воды в насосной кН/м²(тс/м²)	Кратковрем.		Нагр. на период стр. ва: Давление воды в насосной кН/м²(тс/м²)
			P_1	P_2	$Q_{ст}$	$Q_{пер}$	$q_т$	$q_{дн}$		P_r	P_{r1}	P_{r2}	P_B	P_B'	P_B''
		65	292	490	44,5	35	39	16,1		73,2	12	6	74	9,4	28
		6,5	(29)	(49)	(4,45)	(3,52)	(3,9)	(1,61)		(7,32)	(1,2)	(0,6)	(7,5)	(0,95)	(2,8)

В скобках даны нагрузки в тс/м²

Привязан

Инв. №

ТП902-1-95.84-КЖС

Нач.отд.	Шейко		
Н.контр.	Сакольская		
Гл.спец.	Власенко		
Рук.гр.	Рехтомашкова		
Ст.инж.	Бродская		
Инж.	Водолажская		

Канализационная насосная станция производительностью 25-173 м³/ч напором 6-65 м

Стадия	Лист	Листов
Р	1	9

Общие данные

Госстрой СССР Союзводоканалниипроект Харьковский Водоканалпроект

Альбом IV

Типовой проект 902-1-95.84

План на отм. -7,200

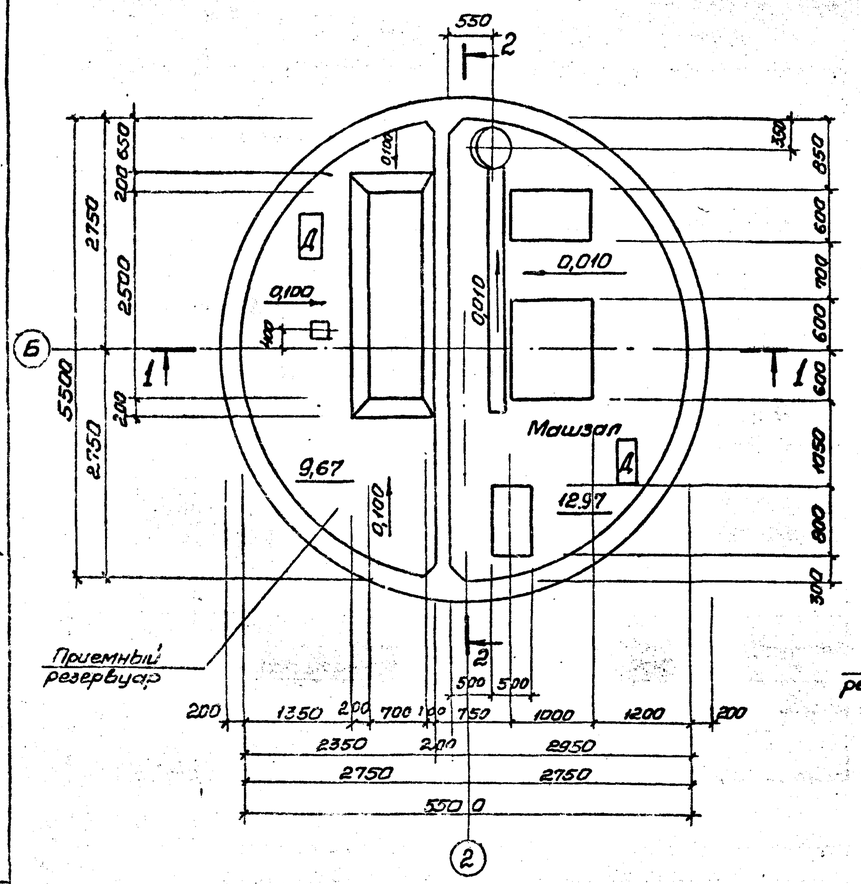

План на отм. -4,700

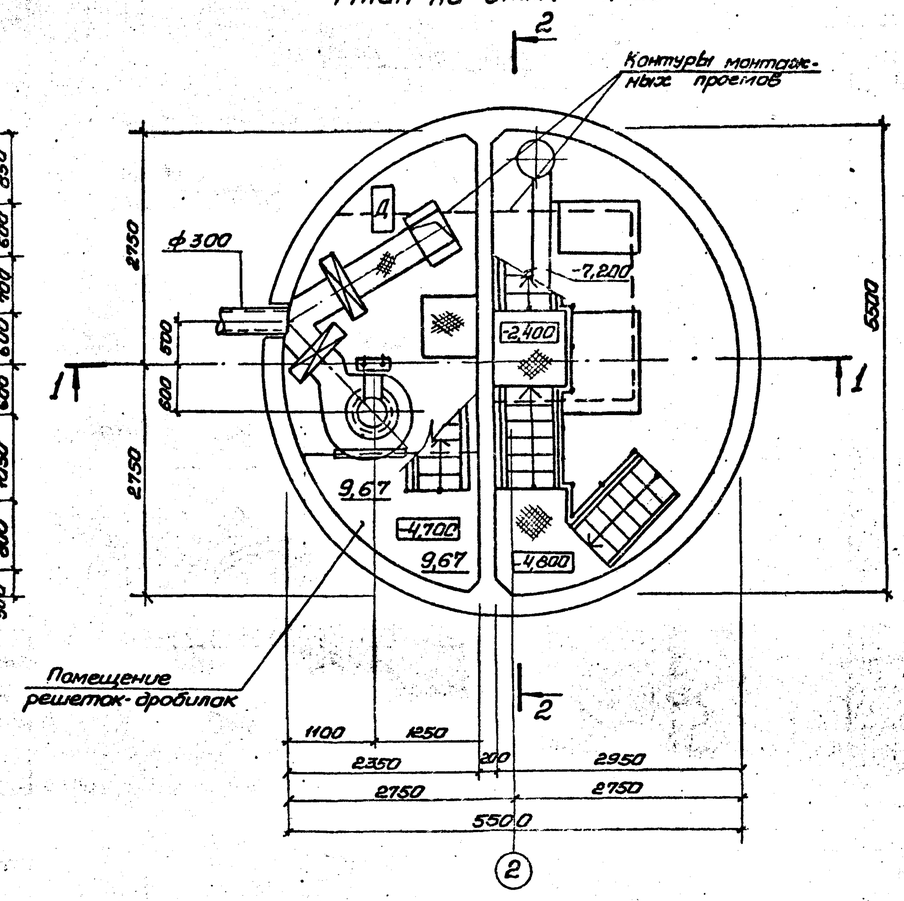

Разрез 1-2

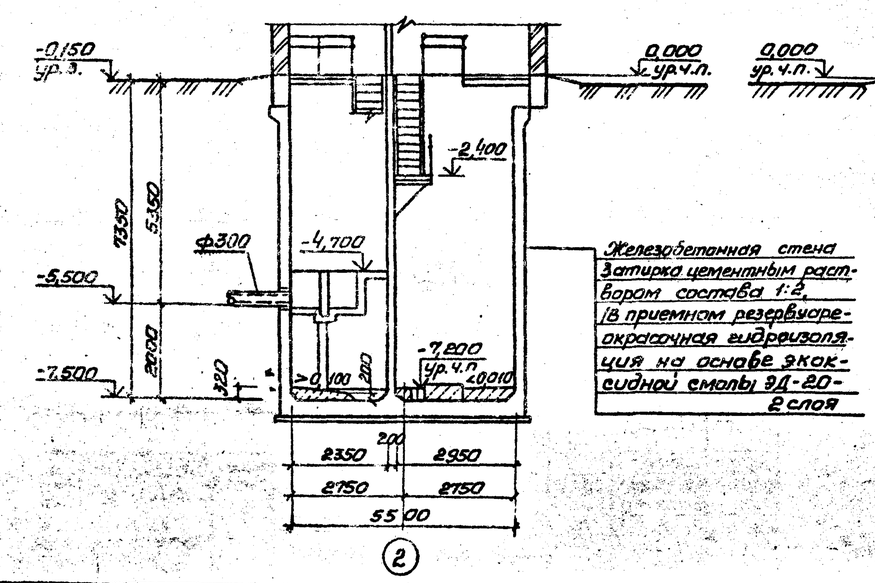

Железобетонная стена
Затирка цементным раствором состава 1:2,
/в приемном резервуаре-окрасочная гидроизоляция на основе эпоксидной смолы ЭД-20-
2 слоя

Разрез 2-2

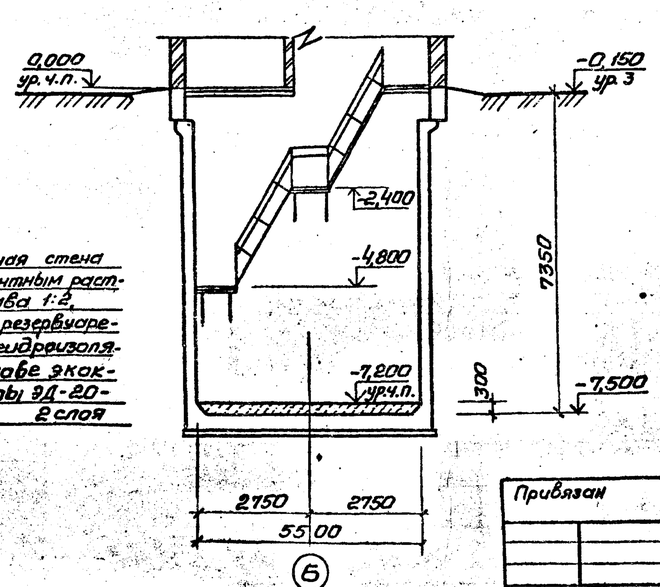

Основные строительные показатели

Наименование	Ед. изм.	Кол.
Полезная площадь	$м^2$	22,54
-на расчетную единицу	$м^2$	0.23
Строительный объем	$м^2$	211,95
-на расчетную единицу	$м^2$	2,12

За расчетную единицу принято 1 $м^3/ч$

Привязан

Инв. №

Гл. инж.	Лятак	
Нач. отд.	Шейка	
Н. контр.	Соколовская	
Гл. спец.	Власенко	
Рук. гр.	Юрьева	
Ст. арх.	Хесина	
Инж.	Шевлякова	

ТП 902-1-95.84-КЖС

Канализационная насосная станция производительностью 25-175 м/ч, напором 6-65

Стадия	Лист	Листов
Р	2	

Планы на отм -7,200, -4,700
Разрезы 1-1, 2-2

Госстрой СССР Союзводоканалмонтажпроект Харьковский Водоканалпроект

19979-01 5

Альбом IV

Типовой проект 902-1-95.84

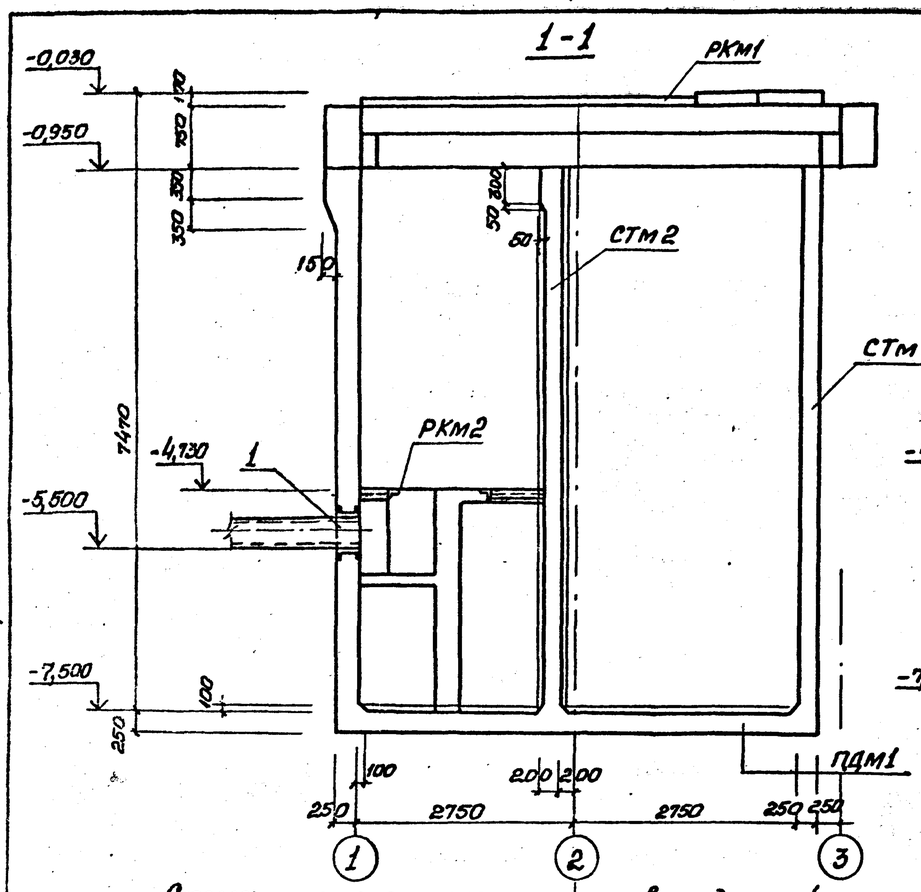

Схема расположения элементов подземной части

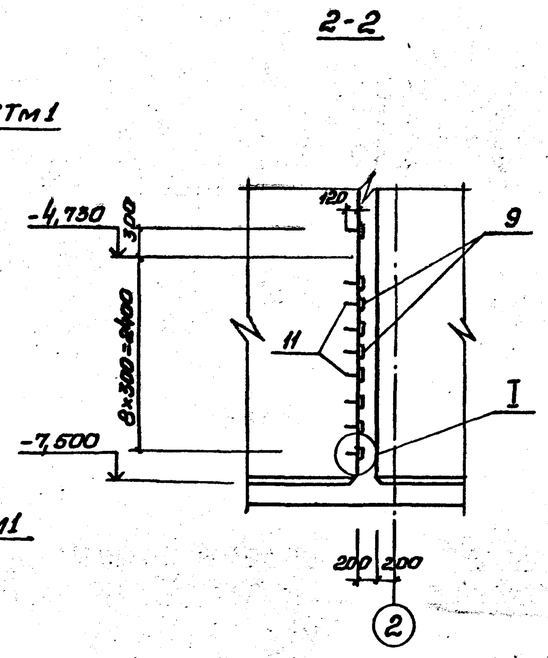

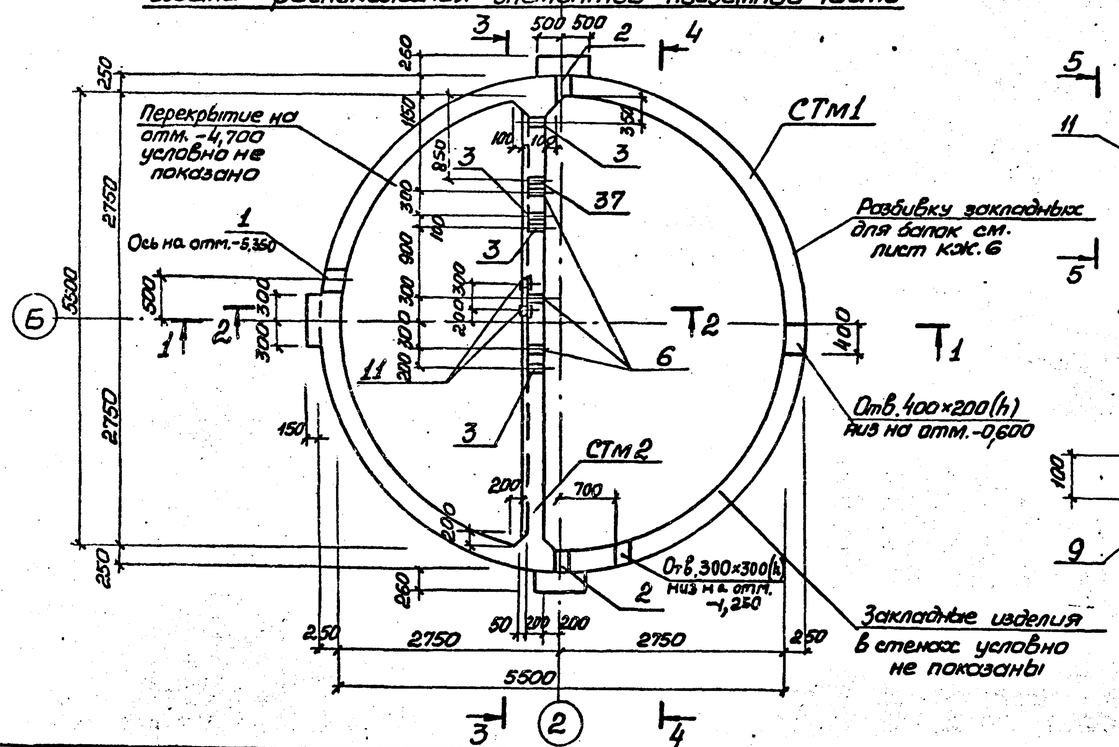

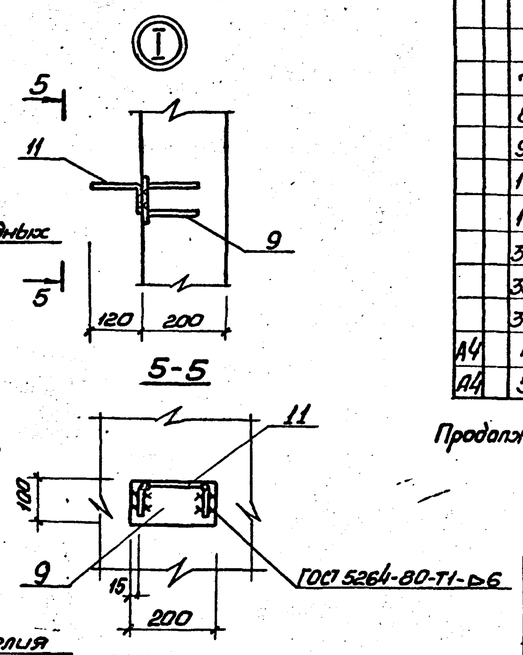

Спецификация к схеме расположения элементов подземной части

Марка, поз	Обозначение	Наименование	Кол.	Масса ед.кг	Примечание
РКМ1	902-1-93.84-КЖ лист 11	Перекрытие на отм 0,000 РКМ 1	1		Альбом III
РКМ2	-КЖ лист 13	Перекрытие на отм. -4,700 РКМ 2	1		Альбом III
СТм1	902-1-95.84-КЖ лист 6	Стена СТм 1	1		
СТм2	лист 6	Стена СТм 2	1		
ПДМ1	лист 4	Плита днища ПДМ1	1		

Спецификация СТм1, СТм2 (начало)

Формат	Зона	Поз.	Обозначение	Наименование	Кол. на испол. 1	1		Примечание
				Сборочные единицы				масса,кг
		1	3.901-5	Сапник Ду 300, ℓ=250	1			
		2	3.901-5	» Ду [ ], ℓ=250	2			
		3	3.901-5	» Ду 50, ℓ=200		4		
		6	3.901-5	» Ду [ ], ℓ=200		3		
		37	3.901-5	» Ду 100, ℓ=200	1	1		
		7	1.400-15 Вып.1.120-47	Изделие закладное МН 112-6	24	1		2,8
		8	1.400-15 Вып.1.130-29	то же МН 121-6	7	12		4,5
		9	1.400-15 Вып.1.120-17	» МН 107-6		9		1,4
		10	1.400-15 Вып.1.130-01	» МН 117-3	5			2,2
		11	1.400-15 Вып.1. 810	» МН 801		9		0,74
		34	1.400-15 Вып.1. 120-35	» МН 110-6	1	6		3,0
		35	1.400-15 Вып.1. 120-53	» МН 113-6		4		1,9
		36	1.400-15 Вып.1. 150-17	» МН 135-6		6		4,9
А4		4	902-1-95.84-КЖИ-МН1	» МН1	22			10,8
А4		5	-МН2	» МН2		11		10,4
				СТм1	СТм2			

Продолжение спецификации СТм1, СТм2 см. лист 9

Согласовано

Отд. ЭНК-2

Инв. № подл. | Подпись и дата | Взам. инв. №

Привязан

Инв. №

Нач.отд.	Шейка	
Н.контр.	Сокольская	
Гл.спец.	Власенко	
Рук.гр.	Гонтаревич	
Вед.инж.	Бродская	
Ст.инж.	Пархоменко	

ТП902-1-95.84-КЖ

Канализационная насосная станция производительностью 25-173 м³/ч, напором 6-65м

Стадия	Лист	Листов
Р	3	

Схема расположения элементов подземной части

Госстрой СССР Союзводоканалпроект Харьковский Водоканалпроект

19979-01 6

Альбом IV

Типовой проект 902-1-95.84

1-1

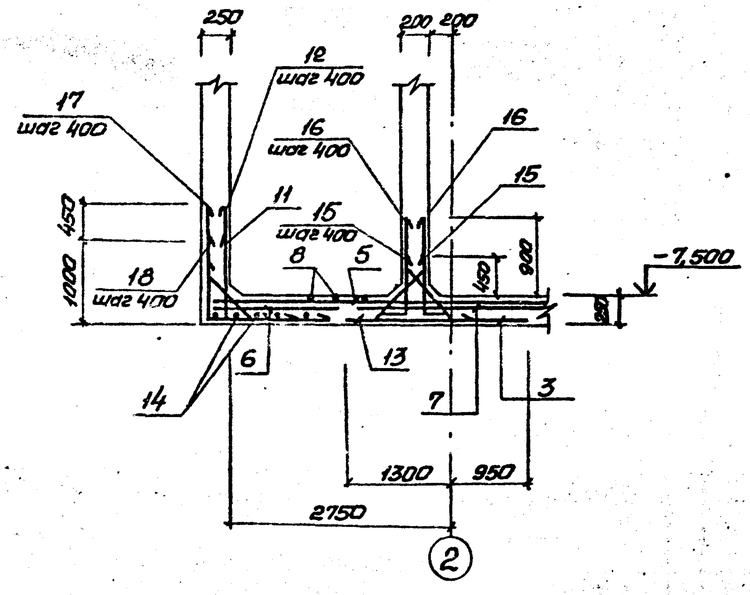

2-2

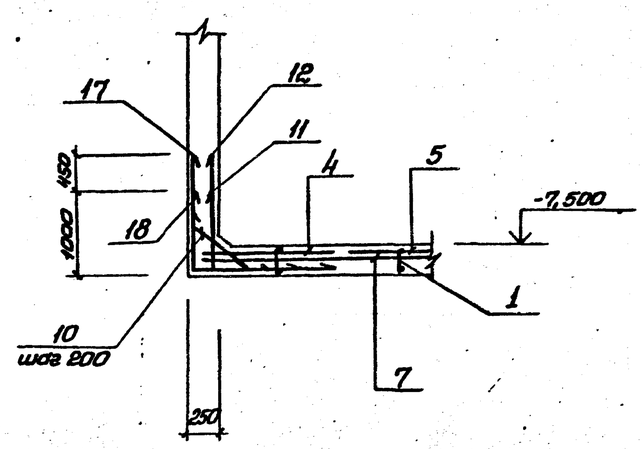

Схема расположения выпусков

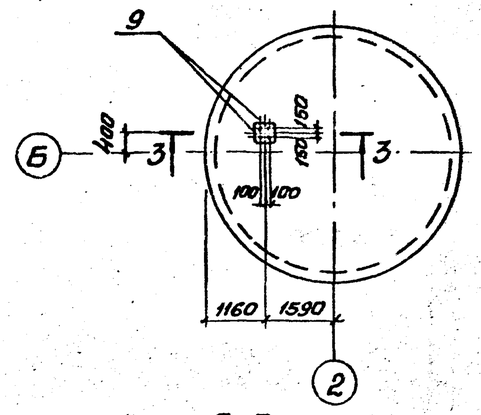

3-3

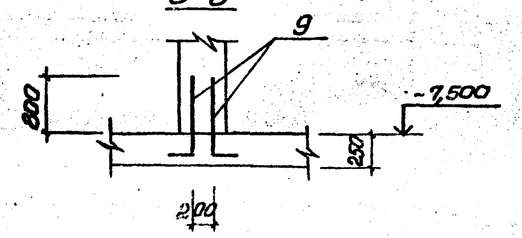

Схема расположения нижней арматуры

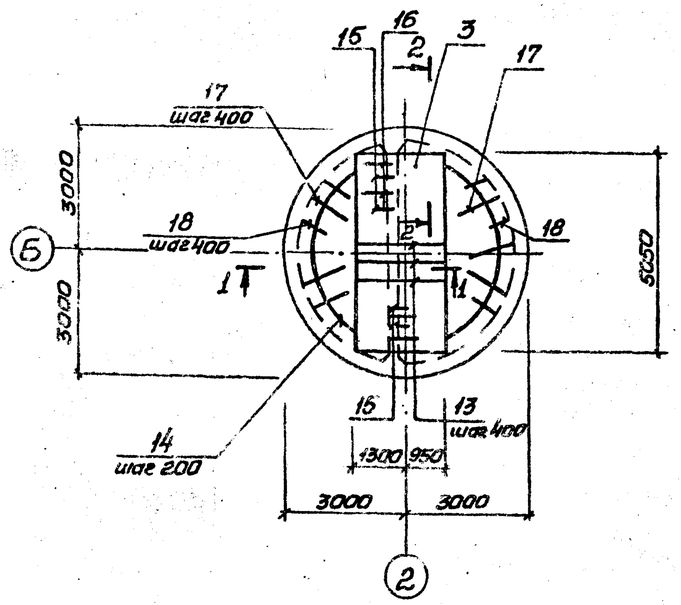

Схема расположения верхней арматуры

Верхняя зона | Нижняя зона

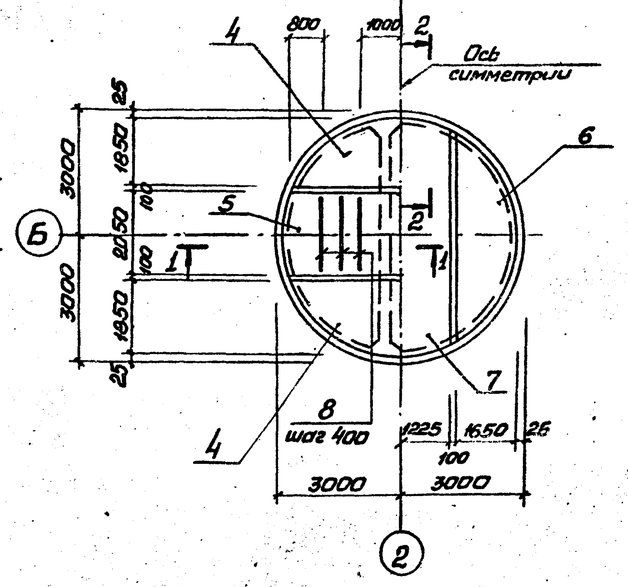

1. Шаг стержней поз. 11, 12 взят по радиусу R2720; поз. 10, 17, 18 по радиусу R 2980.
2. Защитный слой бетона для рабочей арматуры принят: для нижней - 35 мм, для верхней - 25 мм.

Согласовано

Взамен инв. № | Подпись и дата | Инв. № подл.

Привязан

Инв. №

Нач. отд.	Шейко		ТП 902-1-95.84-КЖ
Н. контр.	Сокольская		Канализационная насосная станция производительностью 25-173 м³/ч, напором 6-65 м
Гл. спец.	Власенко		Плита днища ПДМ1. Общий вид и схема армирования
Рук. гр.	Тахтамышева		
Вед. инж.	Бродская		
Ст. инж.	Порхоменко		

Стадия	Лист	Листов
Р	4	

Госстрой СССР Союзводоканалниипроект Харьковский Водоканалпроект

19979-01 7

Альбом IV

Типовой проект 902-1-95.84

Схема расположения каркасов днища

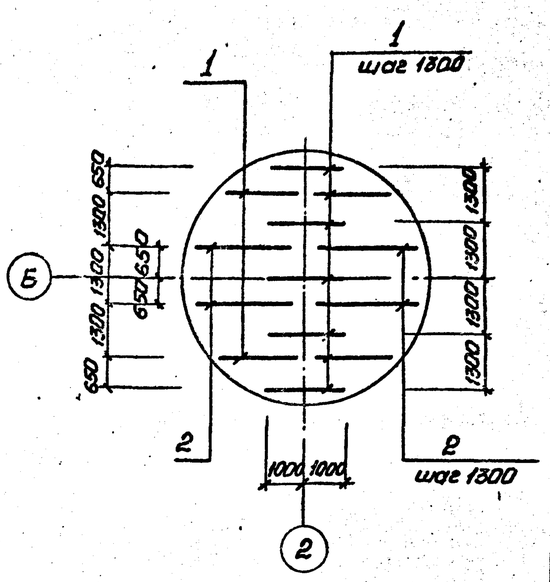

Раскрой сеток

Поз. 4

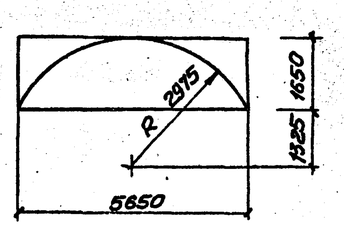

Раскрой сеток

Поз. 6

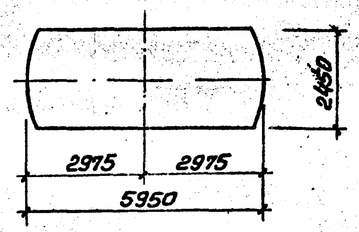

Раскрой сеток

Поз. 7

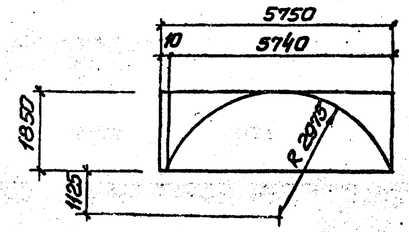

Раскрой сеток

Поз. 5

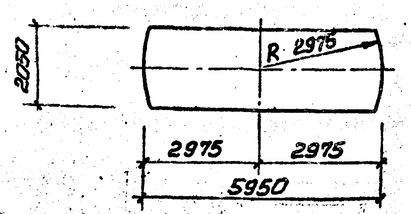

Ведомость деталей

Поз.	Эскиз
9	435 \ 1025
10	100 \ 650 / 100
11	100 [700 →
12	100 [950 →
15	450 \ 650
16	350 \ 1100
17	1420 \ 990
18	970 \ 1440

Ведомость расхода стали на элемент, кг

Марка элемента	Изделия арматурные											Общий расход
	Арматура класса										Всего	
	А-I					А-III						
	ГОСТ 5781-82					ГОСТ 5781-82						
	ф6	ф8	ф10		Итого	ф8	ф10	ф12	ф16	Итого		
ПДм 1	35,4	218,0	48,42		301,82	40,8	96,4	58,0	500,0	695,2	997,02	997,02

Спецификация ПДм1

Формат	Зона	Поз.	Обозначение	Наименование	Кол.	Примечание
						масса, кг
				Сборочные единицы		
				Каркас плоский		
А4		1	902-1-95.84 -КЖН-КР3,КР4	КР 3	9	
А4		2	-КР3,КР4	КР 4	4	
				Сетка арматурная		
		3	ГОСТ 23279-78	С $\frac{8А-I-200}{16А-III-200}$ 2250×505 $\frac{125}{125}$	1	11,0
		4	ГОСТ 23279-78	С $\frac{8А-I-200}{6АI-600}$ 1850×5750 $\frac{175}{175}$	2	24,5
		5	ГОСТ 23279-78	С $\frac{12А-III-200}{6АI-600}$ 2050×5950 $\frac{275}{275}$	1	62,6
		6	ГОСТ 23279-78	С $\frac{8АI-200}{6АI-600}$ 1650×6650 $\frac{125}{125}$	2	23,8
		7	ГОСТ 23279-78	С $\frac{8АI-200}{6АI-600}$ 2450×5950 $\frac{275}{275}$	1	45,8
				Детали		
Б4		8		ф10А-III ГОСТ5781-82, ℓ=2200	8	1,4
Б4		9*		ф16А-III ГОСТ5781-82, ℓ=1460	4	2,3
Б4		10*		ф8А-I ГОСТ5781-82, ℓ=850	113	0,34
Б4		11*		ф8А-I ГОСТ5781-82, ℓ=900	44	0,36
Б4		12*		ф8А-I ГОСТ5781-82, ℓ=1150	44	0,46
Б4		13		ф16А-III ГОСТ5781-82, ℓ=2250	12	3,5
Б4		14		ф8А-I ГОСТ 5781-82	п.м 850	33,6
Б4		15*		ф10А-III ГОСТ5781-82, ℓ=1100	28	0,68
Б4		16*		ф10А-III ГОСТ5781-82, ℓ=1450	28	0,9
Б4		17*		ф16А-III ГОСТ5781-82, ℓ=2410	47	3,8
Б4		18*		ф16А-III ГОСТ5781-82, ℓ=2410	47	3,8
				Материалы		
				Бетон марки М200	7,1	$м^3$
				В4		

* Поз. 9,10,11,12,15,16,17,18 - см. Ведомость деталей

Согласовано

Инв.№ подл. | Подпись и дата | Взам. инв.№

Привязан

Инв.№

Нач.отд.	Шейка	
Н.контр.	Сокольская	
Гл.спец.	Власенко	
Рук.гр.	Тохтамышева	
Вед.инж.	Бродская	
Ст.инж.	Пархоменко	

ТП902-1-95.84-КЖ

Канализационная насосная станция производительностью 25.173 м³/ч, напором 6-65 м

Стадия	Лист	Листов
Р	5	

Плита днища ПДм1. Схема расположения каркасов. Спецификация

Госстрой СССР Союзводоканалниипроект Харьковский Водоканалпроект

19979-01 8

Альбом IV

Типовой проект 902-1-95.84

СТм1 (развертка)

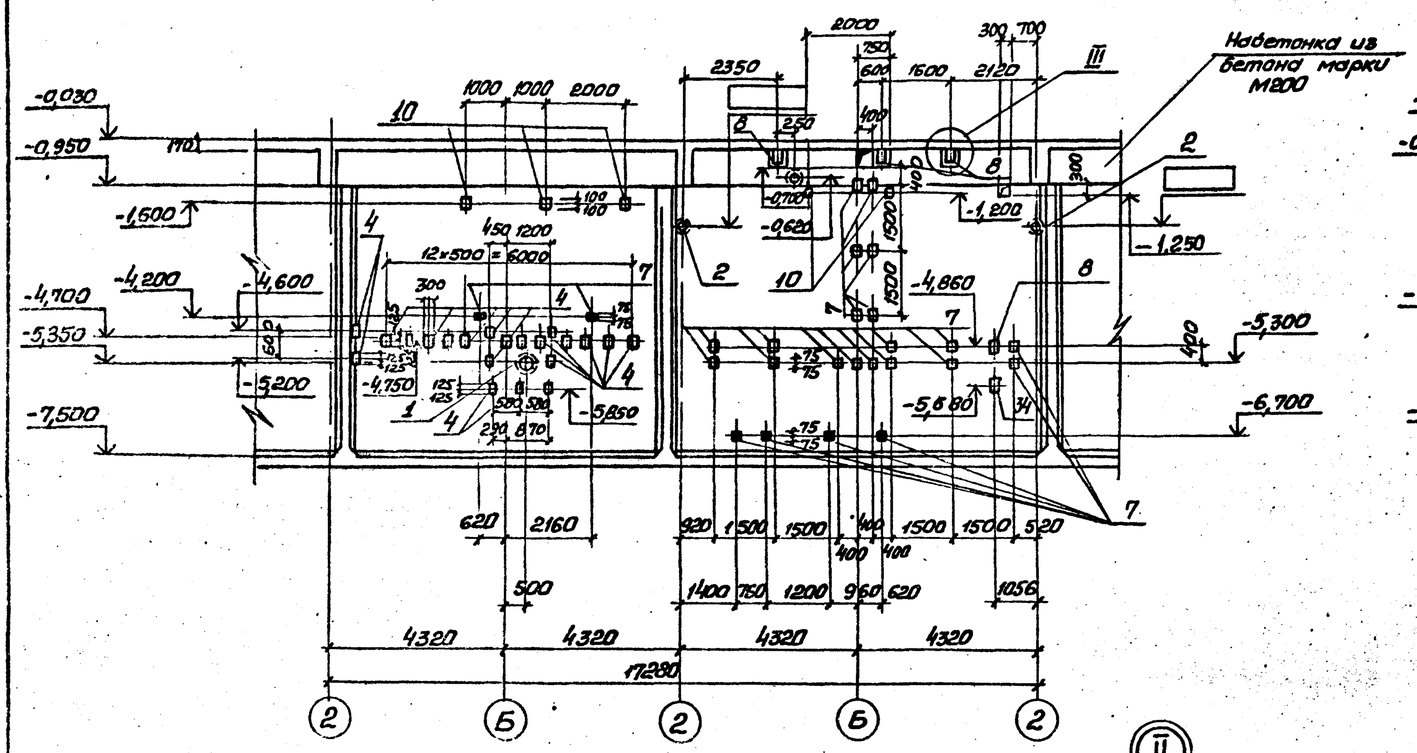

СТм2
Вид 3-3

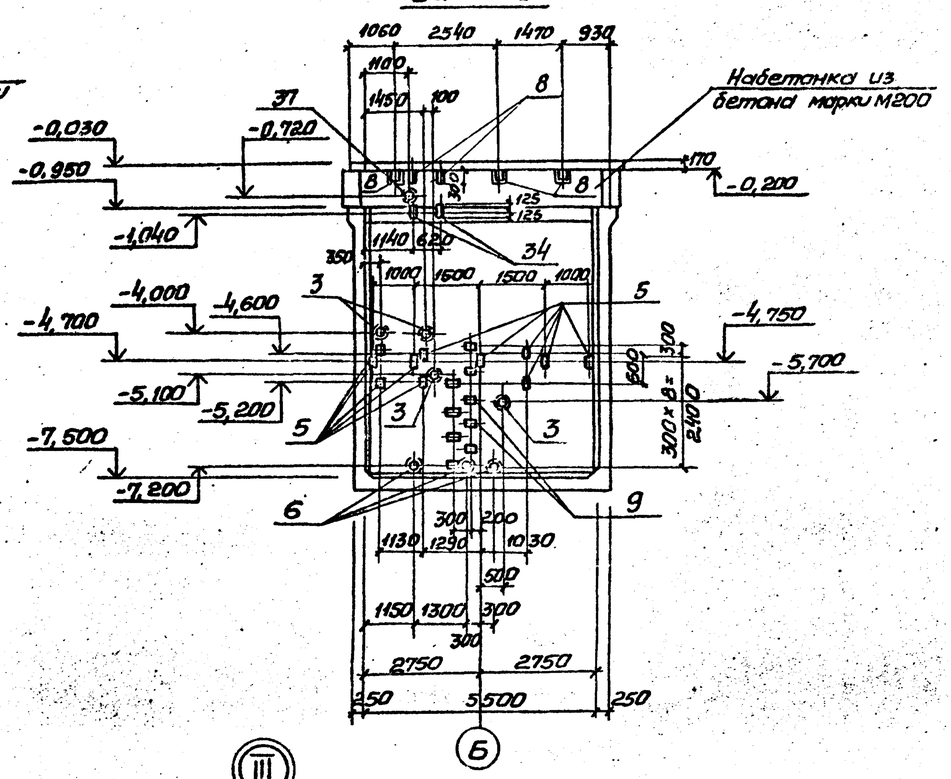

СТм2
Вид 4-4

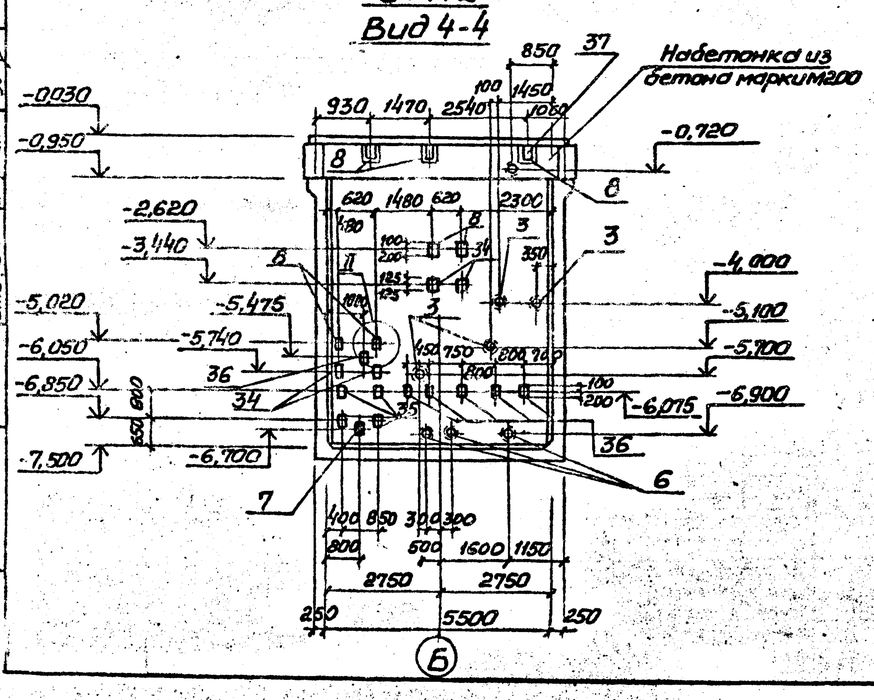

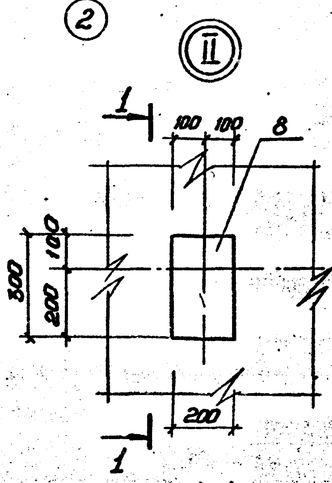

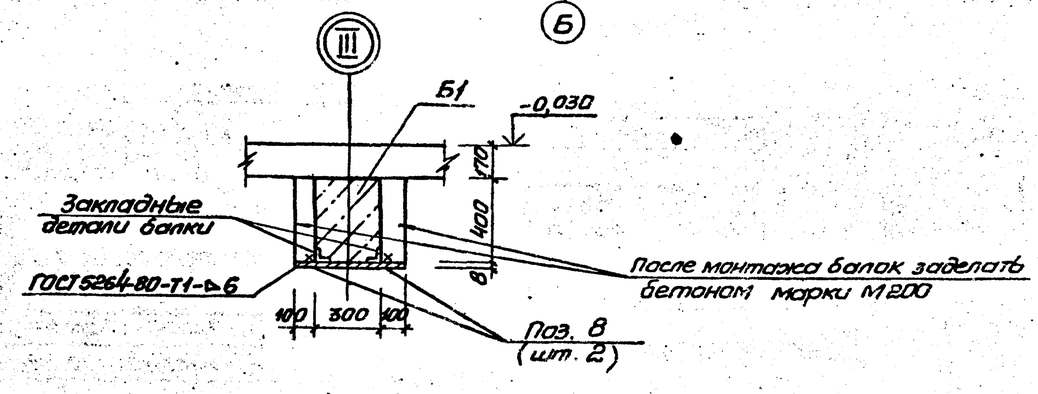

1-1

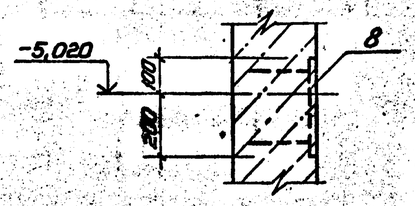

Закладные изделия поз.7 (затемненные) приварить к горизонтальной арматуре стен.

Нач.отд.	Шейка		
Н.контр.	Сокольская		
Гл.спец	Власенко		
Рук.гр.	Татаньшева		
Вед.инж.	Бродская		
Ст.инж.	Парапенко		

Привязан

Инв. №

ТП902-1-95.84-КЖ

Канализационная насосная станция производительностью 25-173 м³/ч, напором 6-65м

Стадия	Лист	Листов
Р	6	

Стены СТм1, СТм2. Общий вид

Госстрой СССР Союзводоканалпроект Харьковский Водоканалпроект

19979-01 9

Изм.	Кол.уч.	Лист	№ док.	Подпись	Дата
Разраб.	Сидорова				
Пров.	Новгородская				
Гл.спец.	Власенко				
Нач.отд.	Шейка				
Н.контр.	Сокольская				
Утв.	Басиян				

Стадия Р Лист 7 Листов 7

Альбом IV

Типовой проект 902-1-95.84

СТм1
Схема армирования

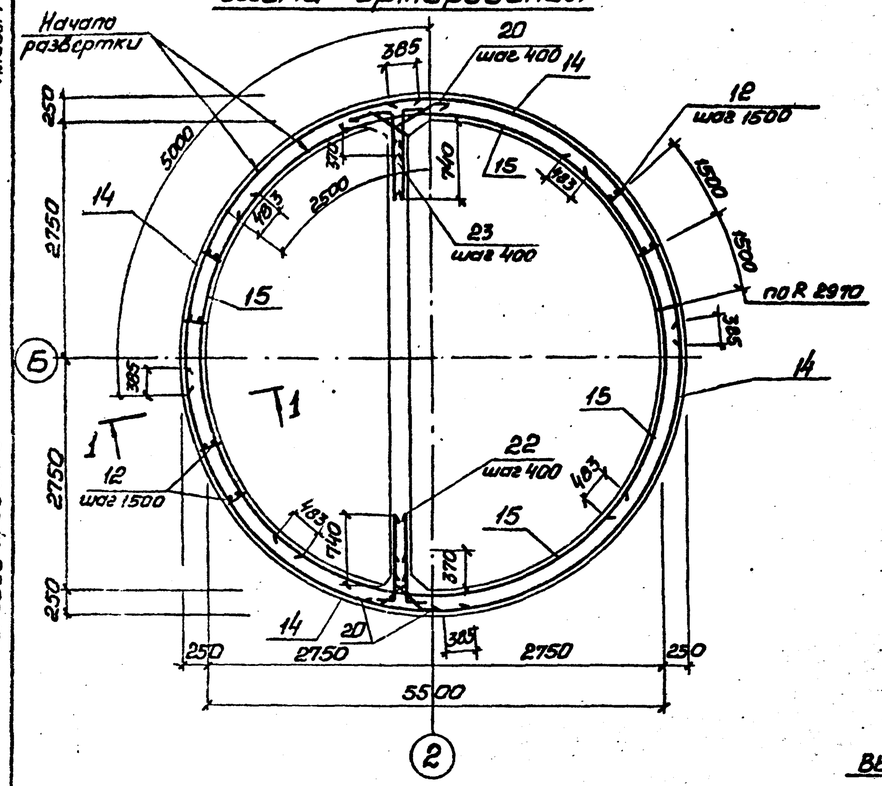

1-1

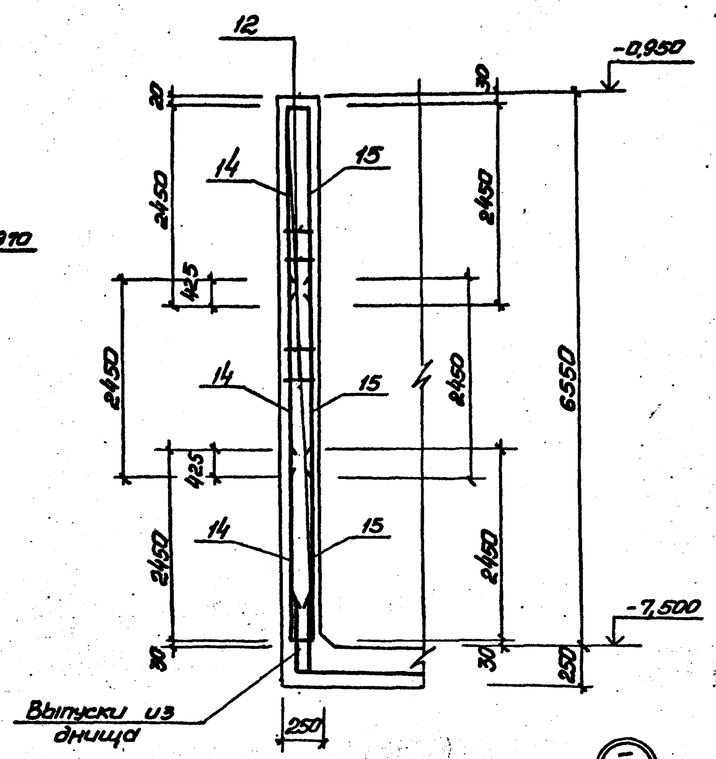

Развертка наружных сеток по R 2970

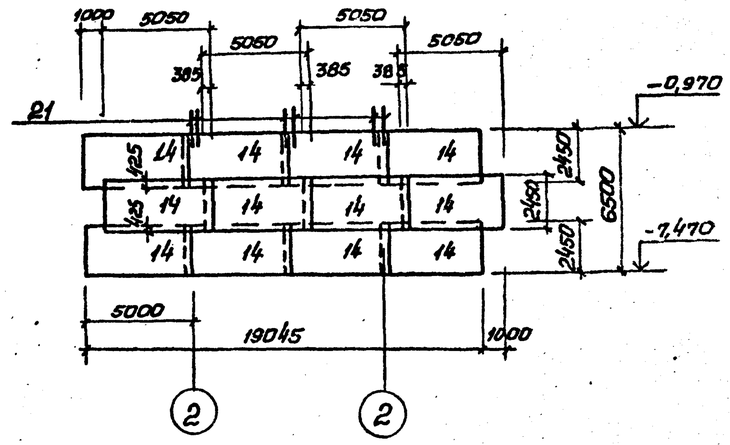

Развертка внутренних сеток по R 2780

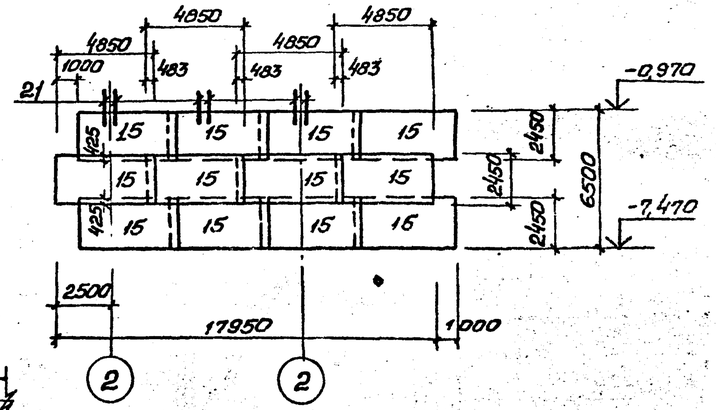

Схема расположения выпусков

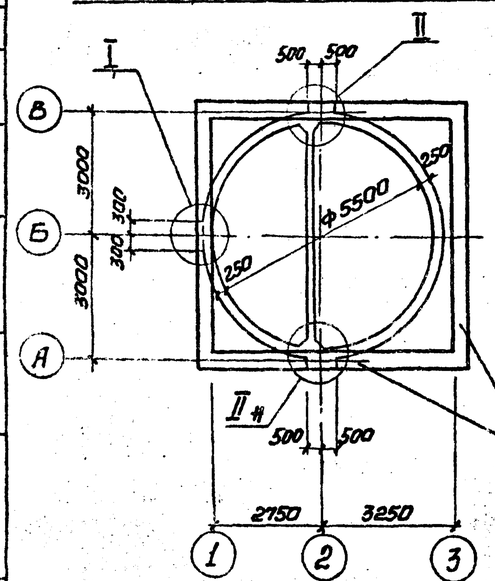

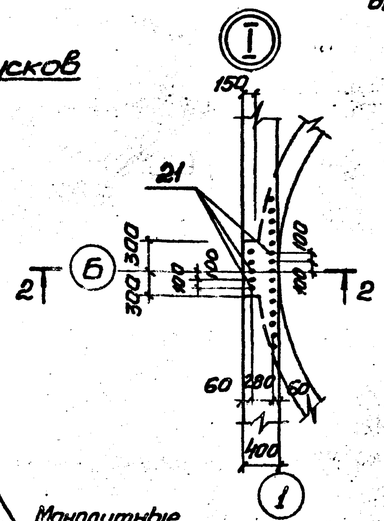

2-2

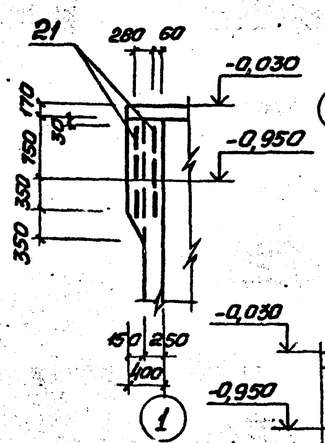

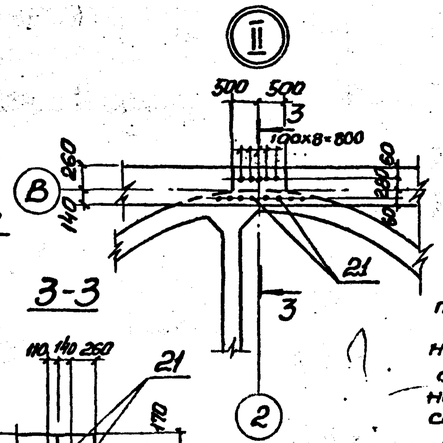

3-3

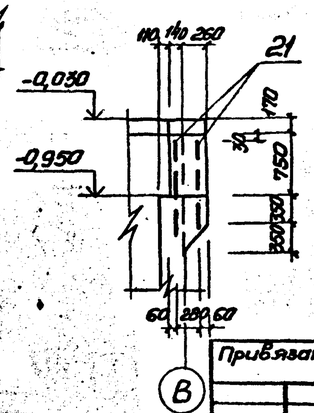

Монолитные железобетонные обвязочные балки

1. Защитный слой бетона для рабочей арматуры принять 30мм.
2. Для осуществления заземления необходимо выполнить следующие мероприятия:
а) по одному стержню в каждой сетке в горизонтальном и вертикальном направлении в местах нахлестки сварить между собой.
б) по 2 выпуска поз. 21 в узлах I и II проварить к горизонтальной арматуре стен и к арматуре обвязочных балок.

Согласовано

Инв. № подл. | Подпись и дата | Взам. инв. №

Привязан

Инв. №

Нач. отд.	Шейко		
Н. контр.	Сокольская		
Гл. спец.	Власенко		
Рук. гр.	Тихтальникова		
Вед. инж.	Бродская		
Ст. инж.	Пархоменко		

ТП902-1-95.84-КЖС

Канализационная насосная станция производительностью 25·173 м³/ч напором 6-65 м

Стадия: Р | Лист: 7 | Листов:

Стена СТм1.
Схема армирования

Госстрой СССР Союзводоканалпроект Харьковский Водоканалпроект

19979-01 10

Альбом IV

Типовой проект 902-1-95.84

СТм2
Схема армирования

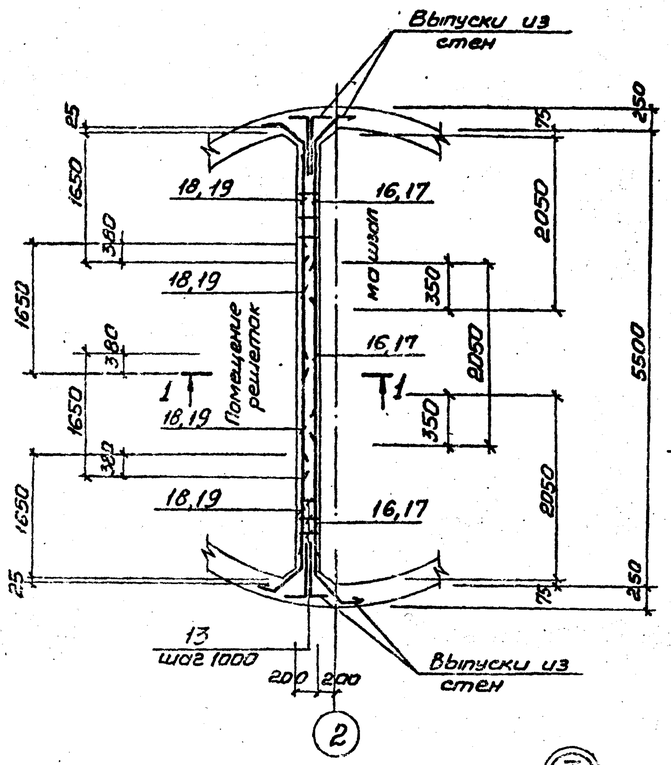

СТм2
Раскладка сеток

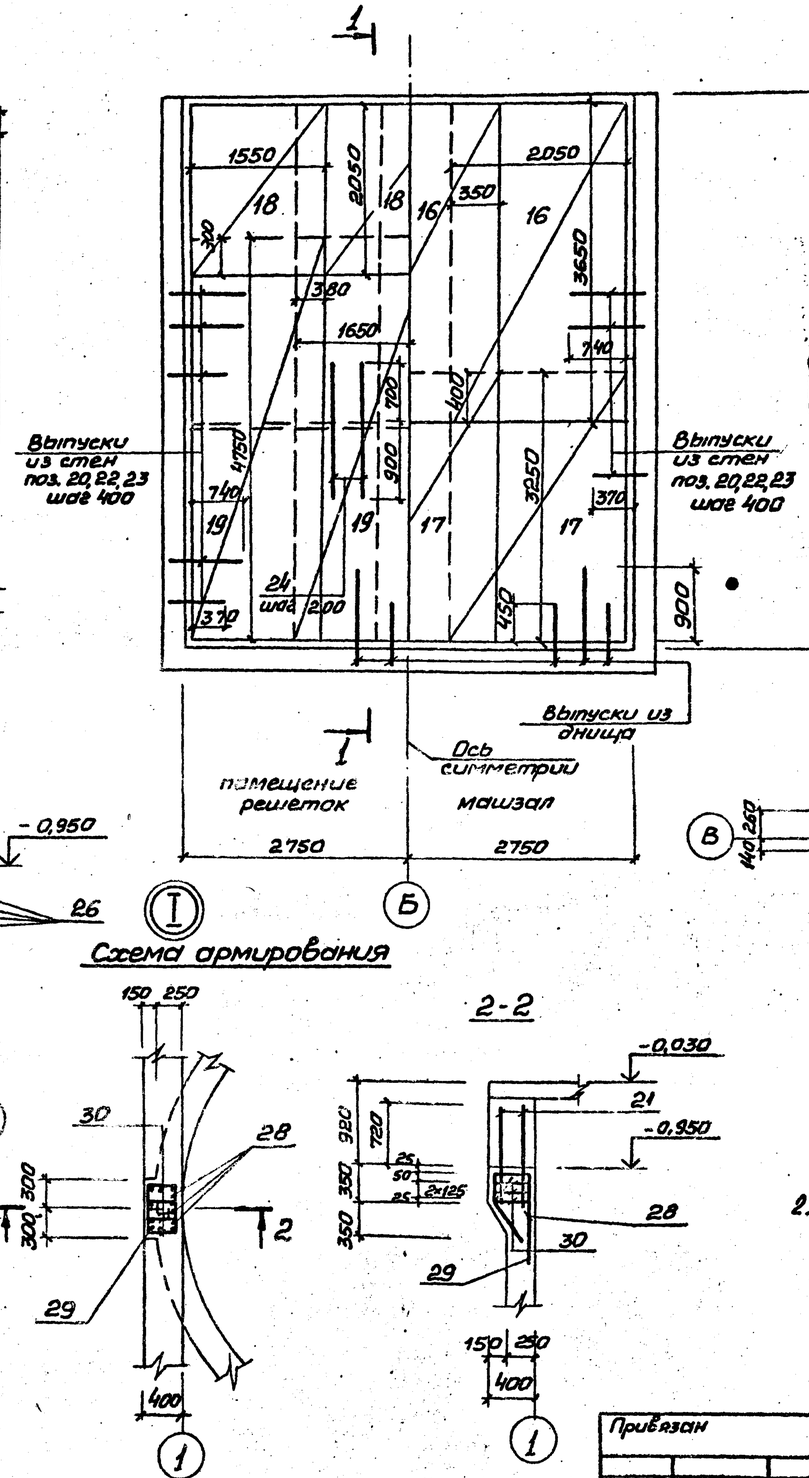

1-1

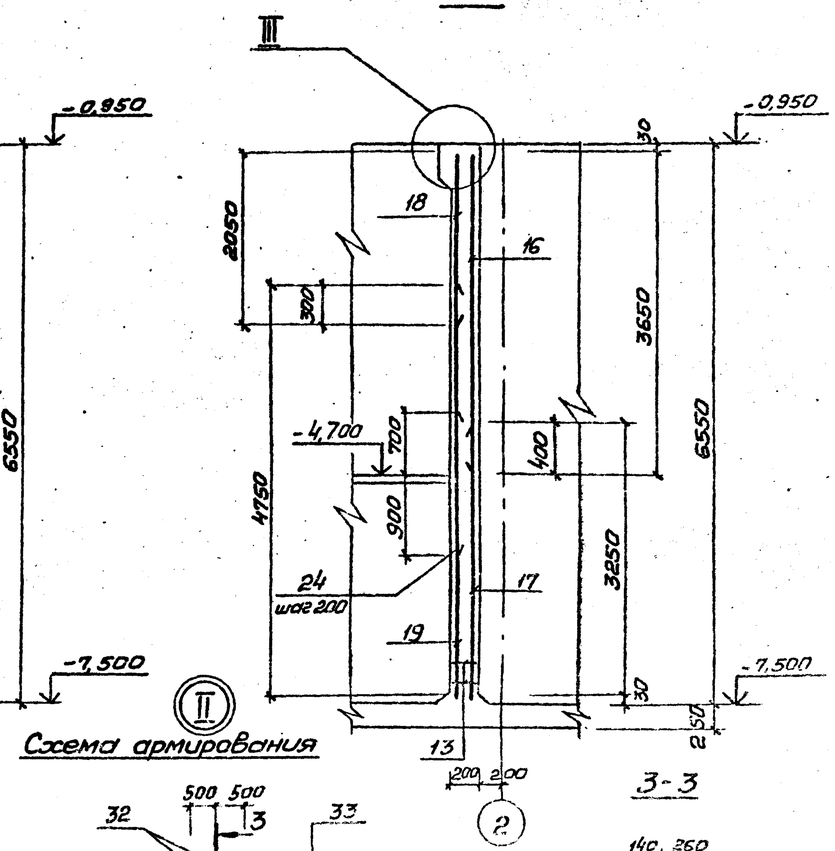

Схема армирования

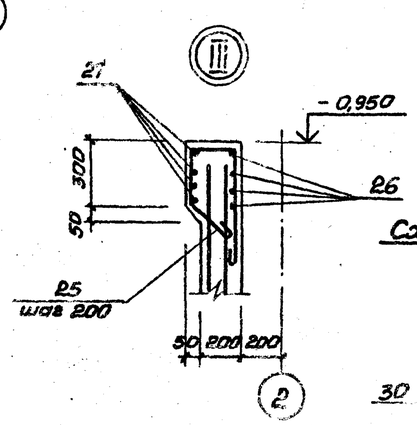

Схема армирования

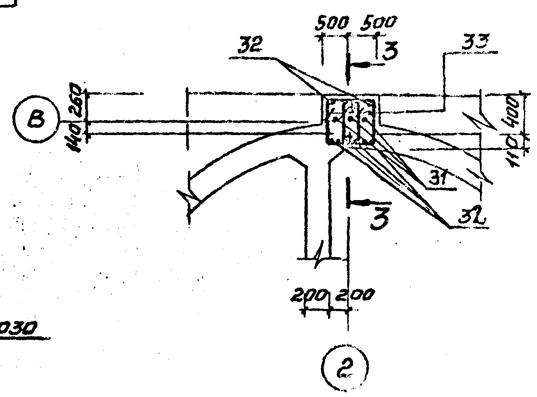

3-3

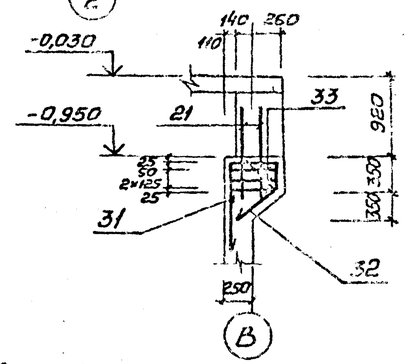

2-2

Ведомость деталей

Поз.	Эскиз
20	250 750 250
22	300 950
23	300 580
25	200 250 550 200
28	420 150 350 45°
29	300 350 450 1300
30	380 350
31	250 350 420 600 45°
32	460 300 1300 45°
33	630 380

1. Арматурные стержни поз.24 связать с сетками поз. 18,19 вязальной проволокой.
2. Поз. 20, 22, 23 см. схему армирования стен СТм 1.

Привязан					ТП902-1-95.84-КЖ		
Инв. №							
			Нач.отд.	Шейко	Канализационная насосная станция производительностью 25-173м³/ч, напором 6-65м	Стадия	Лист	Листов
			Н. контр.	Соколовская		Р	8	
			Гл.спец.	Власенко	СТм2. Схема армирования	Госстрой СССР Союзводоканалниипроект Харьковский Водоканалпроект		
			Рук. гр.	Тахтамышева				
			Вед.инж.	Бродская				
			Ст.инж.	Пархоменко				

19979-01 11

Альбом IV

Типовой проект 902-1-95.84

Ведомость расхода стали на элемент, кг

Марка элемента	Изделия арматурные												Всего
	Арматура класса												
	А-I ГОСТ 5781-82					А-III ГОСТ 5781-82							
	ф6	ф8			Итого	ф8	ф10	ф12	ф18			Итого	
СТМ 1	24.0	8.8			32.8	1175.0	150.3	151.0	186.3			1662.6	1695.4
СТМ 2	100.0	127.0			227.0		164.0	110.0				274.0	501.0

Изделия закладные																					
Арматура класса										Прокат марки											
А-I ГОСТ 5781-82					А-III ГОСТ 5781-82					Вст 3 кп 2 ГОСТ 103-76											
ф16				Итого	ф8	ф10	ф12	ф14		Итого	-200х8	40х8	-100х8	-50х40	-150х6	-150х8	-100х6	-200х6	-200х12	Итого	
					1.5	1.8	15.0	18.2		37.5	25.0	0.4	1.6	20.0		34.0		9.5	230.0	320.5	
7.0				7.0	1.3	2.7	9.7	9.3		23.0	36.0	8.0	9.6	12.8	5.6	18.4	8.1		106.0	204.5	

Изделия закладные											
Прокат марки											Общий расход
Вст 3 кп 2										Всего	
ГОСТ 10704-76*				ГОСТ 8732-78*							
гр.420А				гр.45х7	гр.121х4			Итого			
30.4				31.8				62.2		420.2	211.5,6
				35.4	15.2			50.6		285.1	786.1

Спецификация СТМ1, СТМ2 (окончание)

Формат	Зона	Поз.	Обозначение	Наименование	Количество		Примечание
							масса, кг
				Сборочные единицы			
				Каркас плоский			
А4		12	902-1-95.84-КЖИ-КР1,КР2	КР1	13		
А4		13	-КР1,КР2	КР2		6	
				Сетка арматурная			
		14	ГОСТ 23279-78	С $\frac{8А-III-200}{8А-II-200}$ 6050х2450 $^{25}_{25}$	12		50.0
		15	ГОСТ 23279-78	С $\frac{8А-III-200}{8А-III-200}$ 4850х2450 $^{25}_{25}$	12		48.0
		16	ГОСТ 23279-78	С $\frac{10АIII-200}{6АI-200}$ 2050х2650 $^{75}_{75}$		3	33.5
		17	ГОСТ 23279-78	С $\frac{10АIII-200}{6АI-200}$ 2060х1250 $^{25}_{25}$		3	30.2
		18	ГОСТ 23279-78	С $\frac{8АI-200}{6АI-200}$ 1650х2050 $^{25}_{25}$		4	11.1
		19	ГОСТ 23279-78	С $\frac{8АI-200}{6АI-200}$ 1650х4150 $^{75}_{75}$		4	25.3
				Детали			
64		20*		ф10А-III ГОСТ 5781-82 ℓ=1250	136		0.77
64		21		ф16А-III ГОСТ 5781-82 ℓ=1390	52		2.19
64		22*		ф10А-III ГОСТ 5781-82 ℓ=1250	34		0.77
64		23*		ф10А-III ГОСТ 5781-82 ℓ=880	34		0.55
64		24		ф10А-III ГОСТ 5781-82 ℓ=1600		28	1.0
64		25*		ф8А-I ГОСТ 5781-82 ℓ=1350		29	0.54
64		26		ф10А-III ГОСТ 5781-82 ℓ=5500		4	3.4
64		27		ф12А-III ГОСТ 5781-82 ℓ=5800		4	4.9
64		28*		ф16А-III ГОСТ 5781-82 ℓ=1520	3		2.4
64		29*		ф16А-III ГОСТ 5781-82 ℓ=2590	4		4.0
64		30*		ф8А-I ГОСТ 5781-82 ℓ=1610	6		0.64
64		31*		ф16А-III ГОСТ 5781-82 ℓ=1620	6		2.6
64		32*		ф16А-III ГОСТ 5781-82 ℓ=2660	8		4.2
64		33*		ф8А-I ГОСТ 5781-82 ℓ=2170	6		0.86
				Материалы			
				Бетон марки М200 В4	28.5	7.2	$м^3$
				Надетонка из бетона марки М200	3.3		$м^3$
					СТМ1	СТМ2	

Начало спецификации СТМ1, СТМ2 см. лист 3

* Поз. 20, 22, 23, 25, 28, 29, 30, 31, 32, 33 см. Ведомость деталей лист КЖ-8

Нач. отд.	Шейко		
Н. контр.	Сокольская		
Гл. спец.	Власенко		
Рук. гр.	Гатамлыкова		
Вед. инж.	Бродская		
Ст. инж.	Пономаренко		

Привязан

Инв. №

ТП 902-1-95.84 КЖ

Канализационная насосная станция производительностью 25-173 м³/ч, напором 6-65 м

Стадия: Р | Лист: 9 | Листов:

Стены СТМ1, СТМ2
Спецификация

Госстрой СССР
Союзводоканалпроект
Харьковский Водоканалпроект

Инв. № подл. | Подпись и дата | Взам. инв. №

Альбом IV

Типовой проект 902-1-3584

Ведомость рабочих чертежей основного комплекта марки КМ

Лист	Наименование	Примечание
1	Общие данные	
2	Схема расположения металлических лестниц и площадок (начало)	
3	Схема расположения металлических лестниц и площадок (окончание)	
4	Стальные лестницы. Детали.	

Ведомость ссылочных и прилагаемых документов

Обозначение	Наименование	Примечание
	Ссылочные документы	
1.459-2, Вып. 1,2	Лестницы, переходные	
	площадки и ограждения	

1 Разработку чертежей металлоконструкций производить согласно СНиП II-23-81 „Стальные конструкции. Нормы проектирования"

2. Соединения стальных элементов производить ручной электродуговой сваркой ГОСТ 5264-80.

3 Все сварные швы выполняются электродами типа Э42 и Э42А по ГОСТ 9467-75.

4 Предусмотреть антикоррозийную защиту металлоконструкций, произвести очистку поверхности стальных конструкций по требованию ГОСТа 9.402-80, четвертой степени и окраску лакокрасочными материалами группы I согласно СНиП II-28-73*, „Защита строительных конструкций от коррозии.

Типовой проект разработан в соответствии с действующими нормами и правилами

Главный инженер проекта: Дялюк

Техническая спецификация металла

Вид профиля и ГОСТ, ТУ	Марка металла и ГОСТ	Обозначение и размер профиля мм	NN п.п.	Код: Марки металла	Код: Вида профиля	Код: Размера профиля	Количество шт.	Длина, мм	Масса металла по элементам конструкции, т: Лестницы	Масса металла по элементам конструкции, т: Код элемента конструкции	Общая масса, т	Масса потребности в металле по кварталам (заполняется изготовителем): I	II	III	IV	Заполняется в ц.
1	2	3	4	5	6	7	8	9	52624							
Швеллеры ГОСТ 8240-72	Вст3кп2-1 ТУ14-1-3023-80	Швеллер 12 ГОСТ 8240-72 / Вст3кп2-1 ТУ14-1-3023-80	1	11240	26158				0,07		0,07					
	Итого		2						0,07		0,07					
Всего профиля			3						0,07		0,07					
Сталь прокатная угловая равнополочная ГОСТ 8509-72*	Вст3кп2-1 ТУ14-1-3023-80	Уголок Б-63×63×5 ГОСТ 8509-72* / Вст3кп2-1 ТУ14-1-3023-80	4	11240	21113				0,04		0,04					
		Уголок Б-100×100×8 ГОСТ 8509-72* / Вст3кп2-1 ТУ14-1-3023-80	5	11240	21113				0,01		0,01					
	Итого		6						0,05		0,05					
Всего профиля			7						0,05		0,05					
Полоса стальная горячекатанная ГОСТ 103-76	Вст3кп2 ГОСТ 380-71*	Полоса А-16×50 ГОСТ 103-76 / Вст3кп2 ГОСТ 535-79*	8	11240	13110				0,01		0,01					
	Итого		9						0,01		0,01					
Всего профиля			10						0,01		0,01					
Полоса стальная горячекатанная ГОСТ 103-76	Вст3кп2 ГОСТ 380-71*	Полоса А-1 В ГОСТ 103-76 / Вст3сп2 ГОСТ 535-79*	11	11240	13110				0,06		0,06					
	Итого		12						0,06		0,06					
Всего профиля			13						0,06		0,06					
Сталь листовая рифленая ГОСТ 8568-77*	Бст3кп ГОСТ 380-71*	Лист рамб. к-пуд. 4000×2000 / Бст3кп ГОСТ 8568-77*	14	11240	71315				0,08		0,08					
	Итого		15						0,08		0,08					
Всего профиля			16						0,08		0,08					
Болт с шестигранной головкой ГОСТ 7798-70*	Вст3кп2	Болт М12 ГОСТ 7798-70*	17	11240					0,002		0,002					
	Итого		18						0,002		0,002					
Всего профиля			19						0,002		0,002					
Итого масса металла			20						0,272		0,272					
Лестницы, переходные площадки			21						0,62		0,62					
Всего масса металла			22						0,892		0,892					
В том числе по маркам	Вст3кп2		23						0,072		0,072					
	Вст3кп2-1		24						0,12		0,02					
	Бст3кп		25						0,08		0,08					

Ведомость металлоконструкций по видам профилей

Наименование конструкций по номенклатуре прейскуранта № 01-09	Позиции по прейскуранту ГОСТ 23118	№ п.п.	Код конструкций	Масса конструкций, т: Всего стали, повышенной и высокой прочности	Прочие	Балки, швеллеры	Крупносортная сталь	Толстолистовая сталь	Прочие	Всего	Количество шт.	Серия типовых конструкций
1	2	3	4	5	6	7	8	9	10	11	12	13	14	15	16	17	18
Лестницы и площадки					0,07	0,06	0,14							0,622	0,892		

Нач. отд.	Шейко		
Н. контр.	Сокольская		
Гл. спец.	Власенко		
Рук. гр.	Тютюнникова		
Ст. инж.	Бродская		
Инженер	Водолажская		

Привязан

Инв. №

ТП 902-1-95.84-КМ

Канализационная насосная станция производительностью 25-173 м³/ч, напором 6-65 м

Общие данные

Стадия	Лист	Листов
Р	1	4

Госстрой СССР Союзводоканалпроект Харьковский Водоканалпроект

Альбом IV

Типовой проект 902-1-95.84

Схема расположения металлических лестниц и переходных площадок

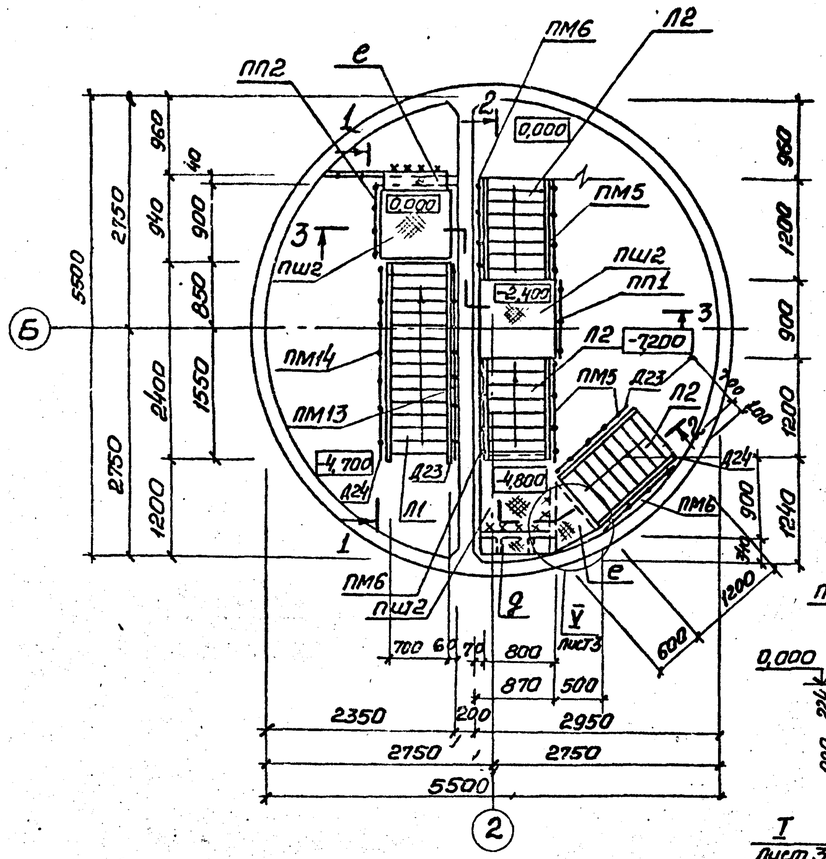

Схема расположения элементов ограждения на отм. 0,000

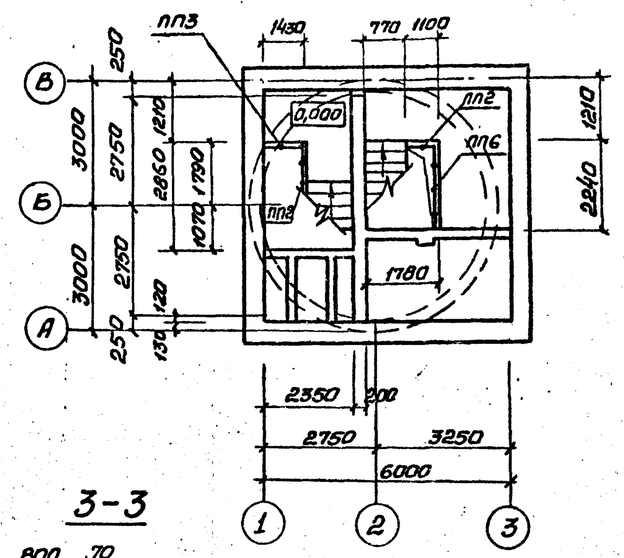

1-1

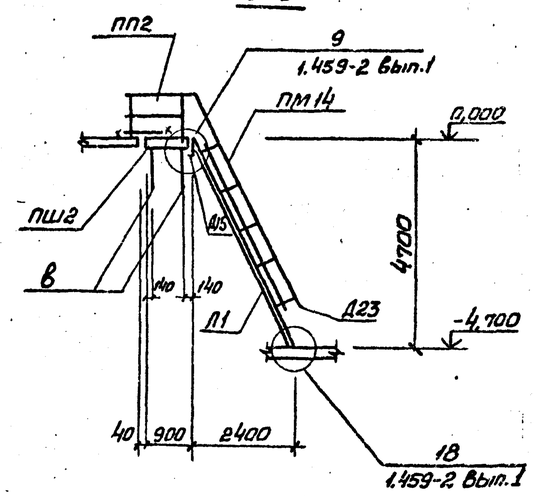

2-2

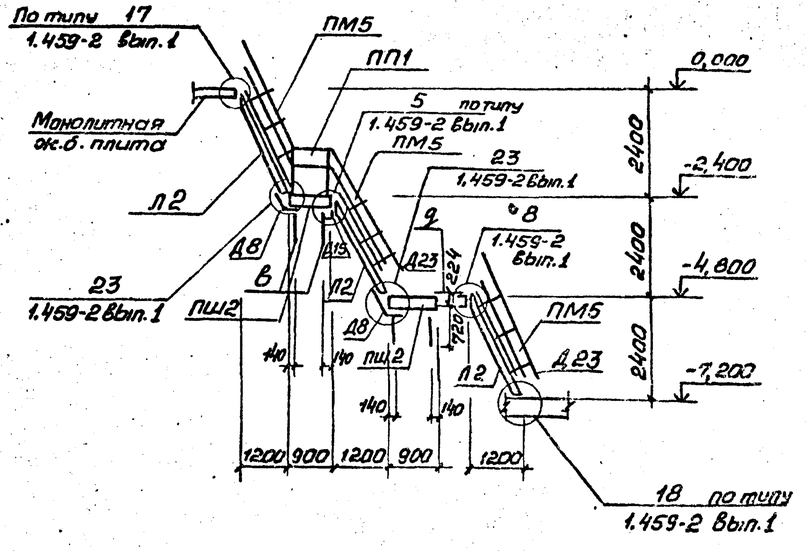

3-3

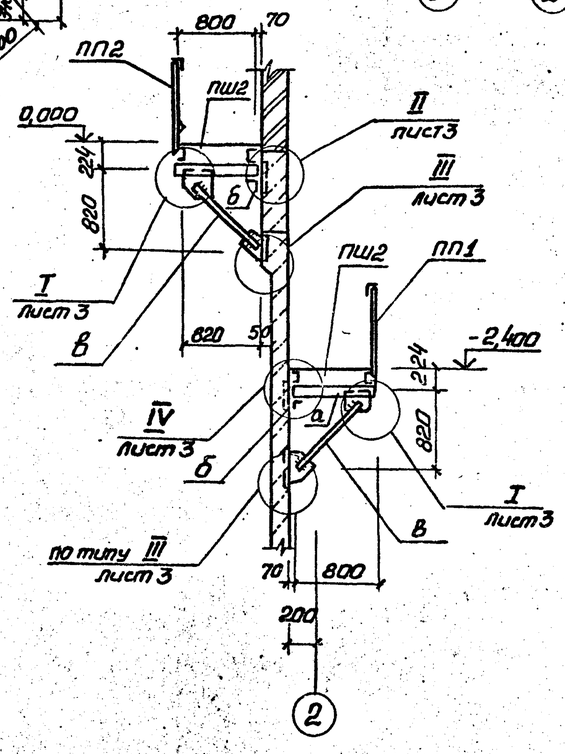

Схема расположения балок площадок на отм. 0,000 -2,400 и -4,800

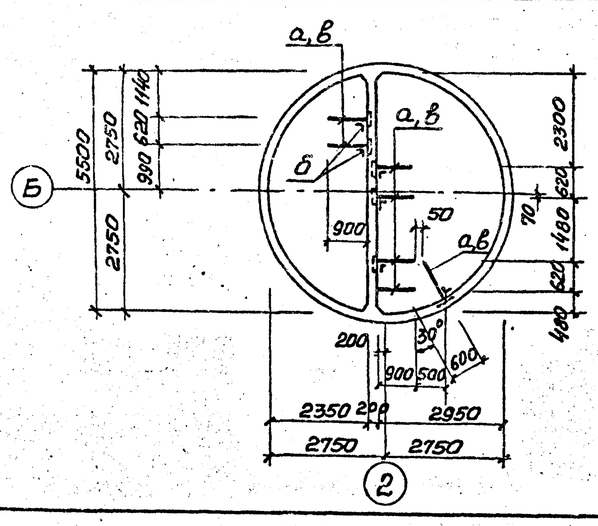

Нач.отд.	Шевко		
Н.контр.	Соколовская		
Гл.спец.	Власенко		
Рук.гр.	Тохтамышева		
Вед.инж.	Бродская		
Инж.	Мягкая		

Привязан

Инв.№

ТП 902-1-95.84 -КМ

Канализационная насосная станция производительностью 25-173 м³/ч, напором 6-65 м

Схема расположения металлических лестниц и площадок (начало)

Стадия	Лист	Листов
Р	2	

Госстрой СССР Союзводоканалниипроект Харьковский Водоканалпроект

19979-01 14

Альбом IV

Типовой проект 902-1-9584

Схема расположения перекрытия каналов на отм -4,800

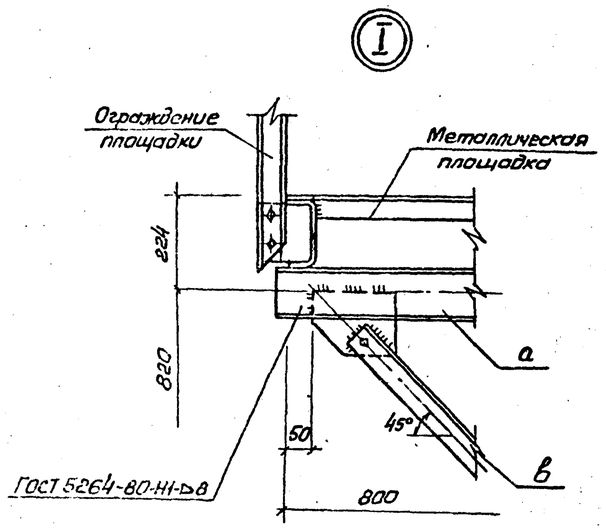

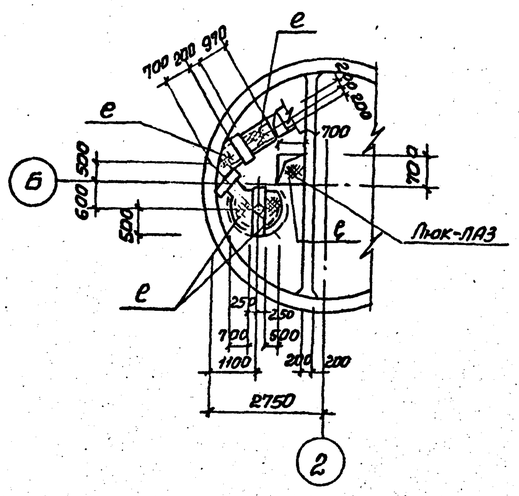

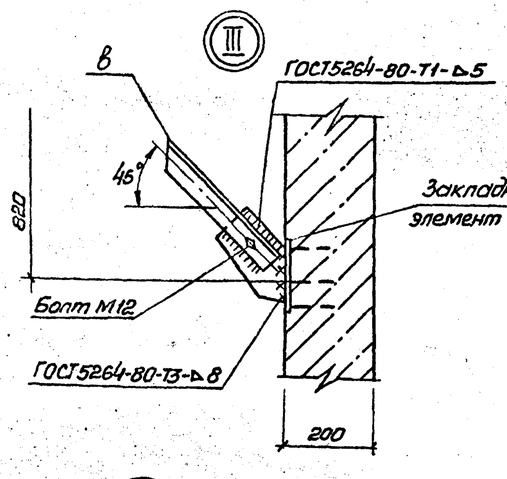

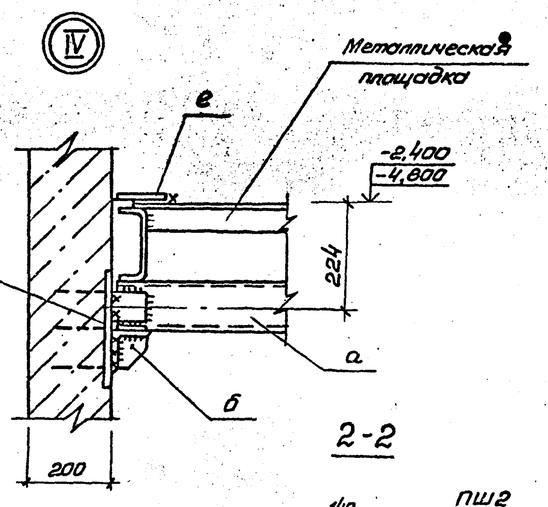

2-2

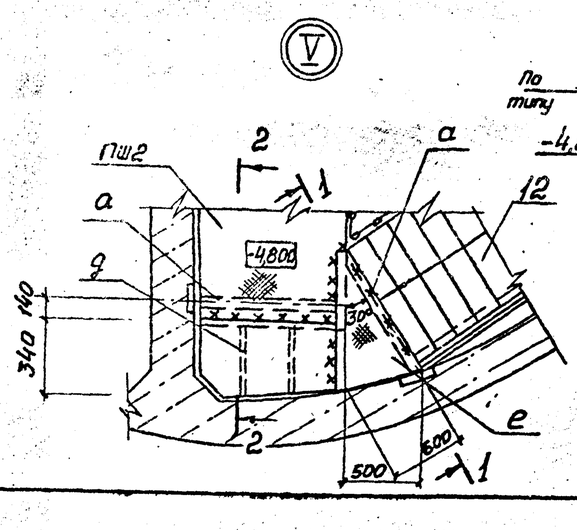

1-1

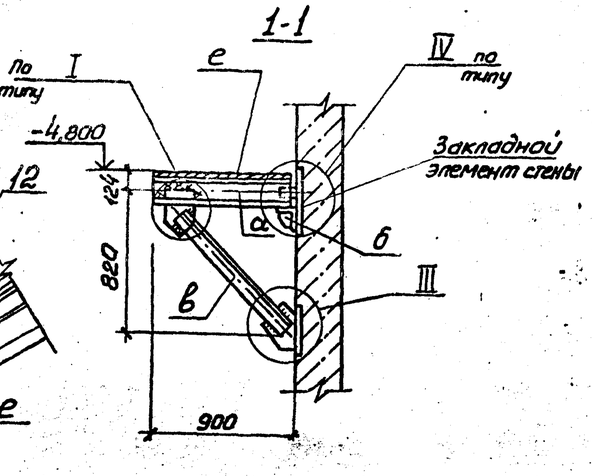

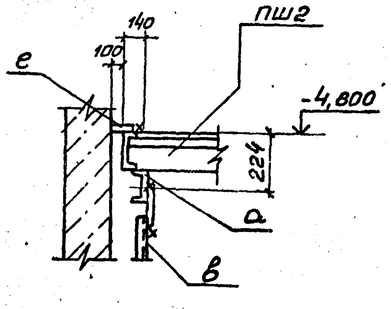

Ведомость элементов

Марка	Сечение: Эскиз	Поз.	Состав	Опорные усилия: M	N	Q	Группа конструкций	Марка металла и ГОСТ	Примечание
Л1	лист 4		1(шт)				IV	ВСт3кп2 ГОСТ 380-71*	укоротить на 100 мм
Л2	лист 4		3(шт.)						
Пш2	1.459-2 Вып.1		3(шт.)						
Д23 Д24	1.459-2 Вып.1		4(шт.) 4(шт.)						
ПП1	1.459-2 Вып.2		1(шт.)						
ПП2	1.459-2 Вып.2		1(шт.)						
ПП3	1.459-2 Вып.2		1(шт.)						
Д8	1.459-2 Вып.1		2(шт.)						
Д15	1.459-2 Вып.1		2(шт.)						
ПП6	1.459-2 Вып.2		1(шт.)						
ПМ5	1.459-2 Вып.2		3(шт)						
ПМ6	1.459-2 Вып.2		3(шт.)						
ПМ13	1.459-2 Вып.2		1(шт.)						
ПМ14	1.459-2 Вып.2		1(шт.)						
а	1 2 3 2	1	С12	Конструктивно				ВСт3кп2-1	
		2	-б=8					ТУ 14-1-3023-80	
		3	М12					ВСт3кп2 ГОСТ 380-71*	
б	3 1 2	1	L100x8	Конструктивно				ВСт3кп2-1	
		2	-б=8					ТУ 14-1-3023-80	
		3	М12					ВСт3кп2 ГОСТ 380-71*	
в	1 3 2	1	L63x5	Конструктивно				ВСт3кп2-1	
		2	-б=8					ТУ 14-1-3023-80	
		3	М12					ВСт3кп2	
д	1 2	1	рифл.ст б=4мм	Конструктивно				ГОСТ 380-71*	
		2	-б=50x6					ВСт3кп2-1	
е	—	1	ст.рифл. -б=4					ВСт3кп2 ГОСТ 380-71*	

Нач.отд.	Шейко		
Н.контр.	Сокольская		
Гл.спец.	Власенко		
Рук.гр.	Токтамышев		
Вед.инж.	Бродская		
Инж.	Мягкая		

Привязан

Инв. №

ТП 902-1-95.84-КМ

Канализационная насосная станция производительностью 25-173 м³/ч, напором 6-65 м

Схема расположения лестниц и площадок (окончание)

Стадия	Лист	Листов
Р	3	

Госстрой СССР Союзводоканалпроект Харьковский Водоканалпроект

Альбом IV

Типовой проект 902-1-95.84

Л1, Л2

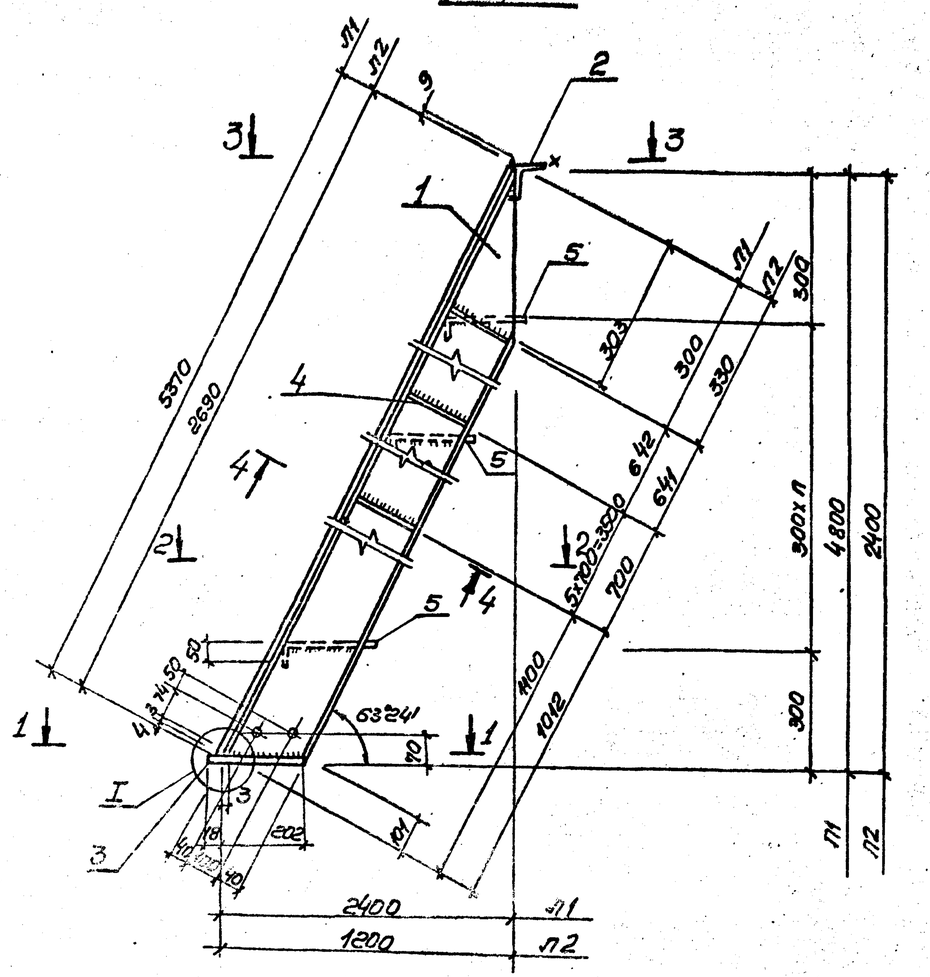

Ведомость элементов

Марка	Сечение: Эскиз	Поз.	Состав	Опорные усилия: M тс.м	N тс	Q тс		Марка металла и ГОСТ	Примечание
Л1	Гнутый профиль	1	[180×50×4 ℓ=5370			2(шт)	IV	Вст3кп2 ГОСТ 8282-76	44.6кг
		2	L75×6 ℓ=700			1(шт)		Вст3кп3 ГОСТ8509-72	4.8кг
		3	-60×6 ℓ=220			2(шт)		Вст3кп2-1 ГОСТ103-76	0.6кг
		4	-100×4 ℓ=172			14(шт)		Вст3кп2-1 ГОСТ103-76	0.5кг
	Рифленая сталь	5	-250×4 ℓ=600			15(шт)		Вст3кп2-1 ГОСТ8568-77	*4.7кг
Л2	Гнутый профиль	1	[180×50×4 ℓ=2690			2(шт)	IV	Вст3кп2 ГОСТ8282-76	22.4кг
		2	L75×6 ℓ=700			1(шт)		Вст3кп2 ГОСТ8509-72	4.8кг
		3	-60×6 ℓ=220			2(шт)		Вст3кп2	0.6кг
		4	-100×4 ℓ=172			6(шт)		ГОСТ103-76	0.5кг
		5	-250×4 ℓ=600			7(шт)		ГОСТ8568-77	4.7кг

1-1

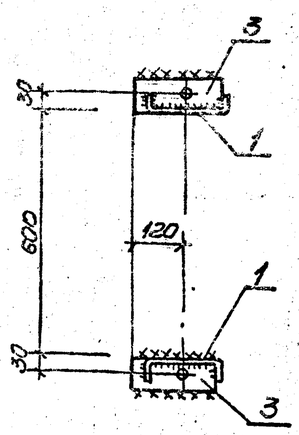

2-2

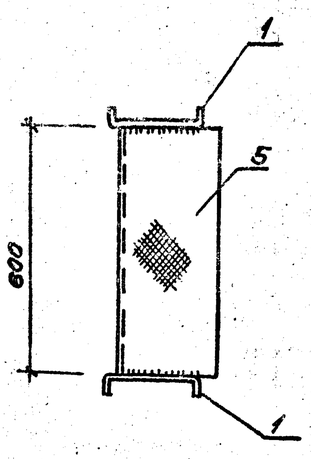

3-3

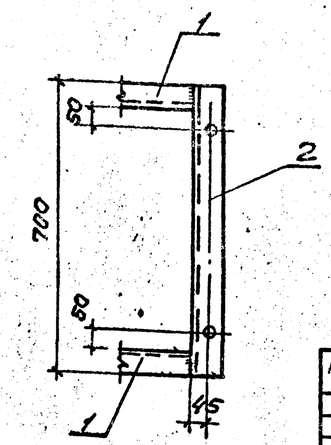

Привязан

Инв №

Нач. отд	Щейко		
Н. контр	Сокольская		
Гл. спец	Власенко		
Рук. гр.	Тохтаньшев		
Вед. инж	Бродская		
Инж.	Мягкая		

ТП902-1-95.84-КМ

Канализационная насосная станция производительностью 25-173м³/ч напором 6-65м

Стальные лестницы Л1, Л2

Стадия	Лист	Листов
Р	4	

Госстрой СССР Союзводоканалниипроект Сантехпроект Водоканалпроект

Инв.№ подл. | Подпись и дата | Взам.инв.№

ТИПОВОЙ ПРОЕКТ 902-1

КАНАЛИЗАЦИОННАЯ НАСОСНАЯ СТАНЦИЯ ПРОИЗВОДИТЕЛЬНОСТЬЮ 25-173 м³/ч, НАПОРОМ 6-65 м ПРИ ГЛУБИНЕ ЗАЛОЖЕНИЯ ПОДВОДЯЩЕГО КОЛЛЕКТОРА 5,5 м

(МОНОЛИТНЫЙ ВАРИАНТ)

АЛЬБОМ IV
ИЗДЕЛИЯ

Привязан

Инв.№

Формат А4

Инв.№ подл. | Подпись и дата | Взам.инв.№

Типовой проект 902-1-95.84 Альбом IV

	Обозначение	Наименование	Стр.	Примечание
А4	902-1-95.84-КЖИ-ДО	Опись документов	16	
А4	-ТО	Техническое описание	16	
А4	-Кр1	Каркас плоский Кр1, Кр2	16	
А4	-Кр3	Каркас плоский Кр3, Кр4	17	
А4	-МН1	Изделие закладное МН1	17	
А4	-МН2	Изделие закладное МН2	17	

Привязан

Инв.№

Нач.отд.	Шейко	
Н.контр.	Сокольская	
Гл.спец.	Власенко	
Рук.гр.	Тахтамышева	
Вед.инж.	Бродская	
Ст.инж.	Пархоменко	

ТП902-1-95.84-КЖИ-ДО

Опись документов

Стадия	Лист	Листов
Р		1

Госстрой СССР Союзводоканалпроект Харьковский Водоканалпроект

Формат А4

Инв.№ подл. | Подпись и дата | Взам.инв.№

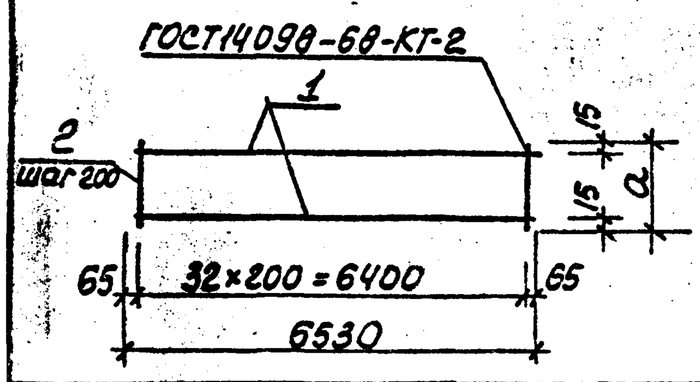

Форм.	Зона	Поз.	Обозначение	Наименование	Кол.	Примечание
				Документация		Масса, кг
А4			902-1-95.84-КЖИ-ТО	Техническое описание		
				Детали		
Б4		1	-Кр1-00	⌀12А-III ГОСТ5781-82, ℓ=6530	2	5,8
			Переменные данные	для исполнений:		
				Кр1		
				Детали		
Б4		2	902-1-95.84-КЖИ-Кр1-002	⌀6А-I ГОСТ5781-82, ℓ=230	33	0,05
				Кр1-01		
				Детали		
Б4		2	902-1-95.84-КЖИ-Кр1-003	⌀8А-I ГОСТ5781-82, ℓ=180	33	0,07

Обозначение	Марка	a мм	масса кг
902-1- -КЖИ-Кр1	Кр1	230	13,3
902-1- -КЖИ-Кр1-01	Кр2	180	13,9

Привязан

Инв.№

Нач.отд.	Шейко	
Н.контр.	Сокольская	
Гл.спец.	Власенко	
Рук.гр.	Тахтамышева	
Вед.инж.	Бродская	
Ст.инж.	Пархоменко	

ТП902-1-95.84-КЖИ-Кр1

Каркас плоский (Кр1, Кр2)

Стадия	Масса	Масштаб
Р	см.табл.	-

Лист | Листов 1

Госстрой СССР Союзводоканалпроект Харьковский Водоканалпроект

Формат А4

Инв.№ подл. | Подпись и дата | Взам.инв.№

Техническое описание к изготовлению арматурных и закладных изделий

1. Плоские арматурные изделия следует изготовлять при помощи контактной точечной сварки
Сварку сеток и каркасов производить во всех точках пересечения стержней.
2. Объединение плоских каркасов в пространственные производить в кондукторах при помощи электросварочных клещей.
3. Размеры сеток и каркасов даны по осям и торцам стержней.
4. Сварку закладных изделий производить в соответствии с ГОСТ 19292-73 „Соединения сварных элементов закладных деталей сварных железобетонных конструкций."
5. Сварку тавровых соединений круглых стержней с листовым прокатом закладных изделий выполнять под слоем флюса.
6. Материал прокатной стали закладных изделий принять марки ВСт3кп2 для сварных конструкций по ТУ14-1-3023-80 и ВСт3кп2 по ГОСТ 535-79.*
7. Катет сварных швов принять по наименьшей толщине свариваемых элементов.

Привязан

Инв.№

Нач.отд.	Шейко	
Н.контр.	Сокольская	
Гл.спец.	Власенко	
Рук.гр.	Тахтамышева	
Вед.инж.	Бродская	
Ст.инж.	Пархоменко	

ТП902-1-95.84-КЖИ-ТО

Техническое описание

Стадия	Лист	Листов
Р		1

Госстрой СССР Союзводоканалпроект Харьковский Водоканалпроект

Копир. Бунякова

Формат А4

1979-01

Инв.№ подл. | Подпись и дата | Взам. инв.№

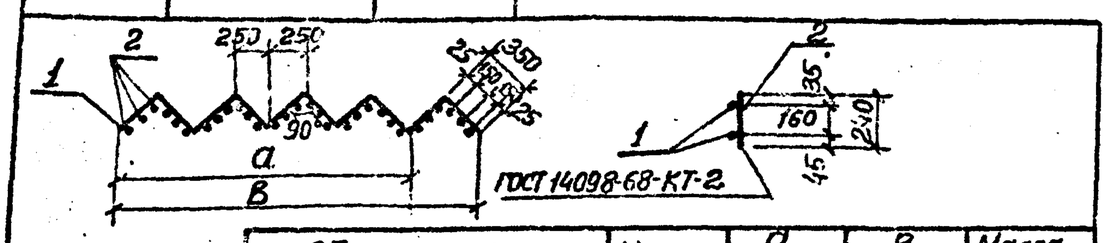

Обозначение	Марка	a мм	B мм	Масса кг
902-1-95.84-КЖИ-Кр3	Кр3	2000	—	5,86
-01	Кр4	—	2500	7,32

Формат	Зона	Поз.	Обозначение	Наименование	Кол.	Примечание
						масса, кг
				Документация		
А4			902-1-95.84-КЖИ-ТО	Техническое описание		
				Кр3		
				Детали		
Б4		1	902-1-95.84-КЖИ-Кр3-001	ф10А-I ГОСТ 5781-82, ℓ=2800	2	1,73
Б4		2	-002	ф8А-I ГОСТ 5781-82, ℓ=240	24	0,1
				Кр3-01		
				Детали		
Б4		1	-Кр3-01-001	ф10А-I ГОСТ 5781-82, ℓ=3500	2	2,16
Б4		2	-002	ф8А-I ГОСТ 5781-82, ℓ=240	30	0,1

Привязан

Инв.№

ТП 902-1-95.84-КЖИ-Кр3

Нач.отд.	Шейко	
Н.контр.	Сокольская	
Гл.спец.	Власенко	
Рук.гр.	Тахтамышев	
Вед.инж.	Бродская	
Инж.	Каюков	

Каркас плоский (Кр3, Кр4)

Стадия	Масса	Масштаб
Р	см. табл.	—
Лист	Листов 1	

Госстрой СССР Союзводоканалниипроект Харьковский Водоканалпроект

Формат А4

Инв.№ подл. | Подпись и дата | Взам. инв.№

Типовой проект 902-1-95.84 Альбом IV

Инв.№ подл. | Подпись и дата | Взам. инв.№

Деталь разженковки

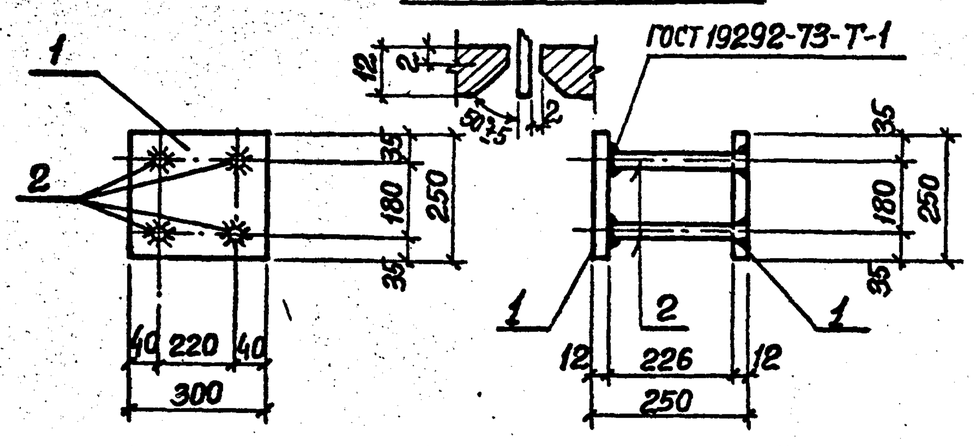

Формат	Зона	Поз.	Обозначение	Наименование	Кол.	Примечание
				Документация		
А4			902-1-95.84-КЖИ-ТО	Техническое описание		
				Детали		
Б4		1	-МН1-001	Полоса $\frac{Б-2\ 12\times250\ ГОСТ\ 103-76}{ВСТ3кп2\ ГОСТ\ 535-79^*}$ ℓ=300	2	7,1 кг
Б4		2	-002	ф14АIII ГОСТ 5781-82, ℓ=238	4	0,3 кг

Привязан

Инв.№

ТП 902-1-95.84-КЖИ-МН1

Нач.отд.	Шейко	
Н.контр.	Сокольская	
Гл.спец	Власенко	
Рук.гр.	Тахтамышев	
Ст.инж.	Бродская	
Ст.техн.	Цурилова	

Изделие закладное МН 1.

Стадия	Масса	Масштаб
Р	15,4	—
Лист	Листов 1	

Госстрой СССР Союзводоканалниипроект Харьковский Водоканалпроект

Формат А4

Инв.№ подл. | Подпись и дата | Взам. инв.№

Деталь разженковки

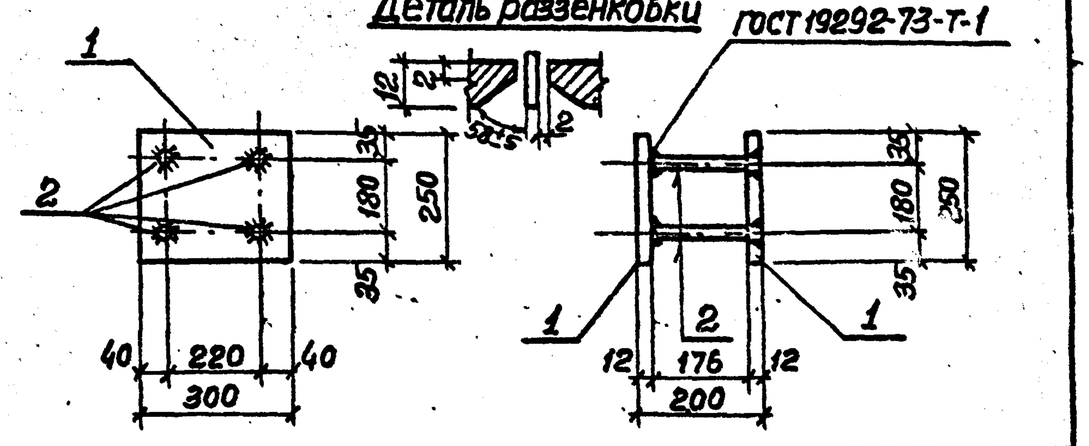

Формат	Зона	Поз.	Обозначение	Наименование	Кол.	Примечание
				Документация		
А4			902-1-95.84-КЖИ-ТО	Техническое описание		
				Детали		
Б4		1	-МН2-001	Полоса $\frac{Б-2\ 12\times250\ ГОСТ\ 103-76}{ВСТ3кп2\ ГОСТ\ 535-79^*}$ ℓ=300	2	7,7 кг
Б4		2	-002	ф14АIII ГОСТ 5781-82, ℓ=188	4	0,22 кг

Привязан

Инв.№

ТП 902-1-95.84-КЖИ-МН2

Нач.отд.	Шейко	
Н.контр.	Сокольская	
Гл.спец.	Власенко	
Рук.гр.	Тахтамышев	
Ст.инж.	Бродская	
Ст.техн.	Цурилова	

Изделие закладное МН2

Стадия	Масса	Масштаб
Р	15,1	—
Лист	Листов 1	

Госстрой СССР Союзводоканалниипроект Харьковский Водоканалпроект

Формат А4

Госстрой СССР
ЦЕНТРАЛЬНЫЙ ИНСТИТУТ ТИПОВОГО ПРОЕКТИРОВАНИЯ
Свердловский филиал
620062, г.Свердловск-62, ул.Чебышева,4
Заказ №3537 Инв.№ 19979-01 тираж 390
Сдано в печать 14.10 1984 г цена 1-44