ТИПОВОЙ ПРОЕКТ
902-1-93.84

КАНАЛИЗАЦИОННАЯ НАСОСНАЯ СТАНЦИЯ ПРОИЗВОДИТЕЛЬНОСТЬЮ 25-173 м³/ч, НАПОРОМ 6-65м ПРИ ГЛУБИНЕ ЗАЛОЖЕНИЯ ПОДВОДЯЩЕГО КОЛЛЕКТОРА 4,0 м

(МОНОЛИТНЫЙ ВАРИАНТ)

СОСТАВ ПРОЕКТА:

АЛЬБОМ I Пояснительная записка (из т.п 902-1-92.84)
АЛЬБОМ II Технологические решения. Внутренний водопровод и канализация. Отопление и вентиляция (из т.п 902-1-92.84)
АЛЬБОМ III Архитектурно-строительные решения. Надземная часть. Общие чертежи.
АЛЬБОМ IV Строительные решения. Подземная часть.

АЛЬБОМ VI Силовое электрооборудование Технологический контроль (из т.п 902-1-92.84)
АЛЬБОМ VII Спецификации оборудования. (из т.п 902-1-92.84)

АЛЬБОМ VIII Ведомости потребности в материалах
АЛЬБОМ IX Сметы. Общая часть. (из т.п 902-1-92.84)
АЛЬБОМ X Сметы. Подземная часть.

Примененные типовые материалы:
Типовые конструкции и детали Т-2092 - Бак разрыва струи емкостью 180л - Распространяет ЦИТП
Серия 3.901-13, вып.2 - Колонка управления задвижкой ф300 - Распространяет Тбилисский филиал ЦИТП

АЛЬБОМ III

Разработан проектным институтом „Харьковский водоканалпроект"

Главный инженер института Г.А. Бондаренко
Главный инженер проекта В.С. Лялюк

Утвержден в/о „Союзводоканалниипроект
Протокол №29 от 7.06.1984г.
Введен в действие в/о „Союзводоканалниипроект"
Приказ №203 от 27.09.1984г.

				Привязан
Инв. №				

19977-01 2

Копир. Прядко

СОДЕЖАНИЕ АЛЬБОМА III

Наименование	NN листов	NN стр.
Содержание Альбома III		2
Основной комплект марки АР.		
Общие данные	1	3
План на отм. 0,000. Разрез 1-1.	2	4
Фасады. Схемы расположения элементов		
заполнения оконных проемов.		
Ведомость отделки помещений	3	5
План кровли и полов, экспликация		
полов.	4	6
План отверстий. Развертки стен вент-		
камеры. Узлы.	5	7
Детали I - VI	6	8
Основной комплект марки КЖ		
Общие данные.	1	9
Схема расположения плит покрытия		
на отм. 3.300.	2	10
Схема расположения балок и плит		
перекрытия РКМ1 на отм - 0,030	3	11
Балки БОМ1-БОМ3 Общий вид и схемы		
армирования.	4	12
РКМ2. Общий вид (начало)	5	13
РКМ2. Общий вид (окончание)	6	14
РКМ2. ПМ1. Общий вид и схема армирова-		
ния. Балки БМ1-БМ4. Общий вид и схемы		
армирования	7	15
РКМ2. Лоток ЛМ1. Общий вид и схема		
армирования (начало)	8	16
РКМ2. Лоток ЛМ1. Общий вид и схема		
армирования (окончание)	9	17
РКМ2. Спецификация.	10	18
Схема расположения фундаментов		
под оборудование.	11	19
Схема использования ж.б конструкций		
сооружения в качестве заземлителя.	12	20
Основной комплект марки КМ		
Общие данные.	1	21
Схема расположения монорельсов		
в надземной части.	2	22

Наименование	NN листов	NN стр.
Изделия		
Опись документов		23
Техническое описание		23
Плита (П20д-3б-1, П20д 3б-1-01)		24
Плита П13-11б-2		24
Балка Б1 (Б1-Б3)		25
Плита перекрытия (П7-5б-1; П23д-3б-1)		25
Плита П23д-3б-2		25
Опорная подушка ОП1		26
Плита покрытия 1ПВ4-4вр$П_T$-110Ан-500а		26
Сетка арма арматурная С1		27
Петля строповочная П1		27
Каркас плоский КР (КР1-КР6)		
Сборочный чертеж		27
Каркас плоский КР (КР1-КР6)		27
Каркас плоский КР (КР8-КР12).		
Сборочный чертеж		28
Каркас плоский КР (КР8-КР12)		28
Сетка арматурная С2		28
Каркас плоский КР7		28
Изделие закладное МН1		28
Изделие закладное МН2		28
Изделие соединительное МС2		29
Изделие закладное МН (МН3-МН5)		30
Изделие закладное МН6		30
Опора ОП (ОП2, ОП2-1)		30
Каркас плоский КР13		30

Альбом III

Типовой проект 902-1-93.84

Инв. N подл. | Подпись и дата | Взам. инв. N

Привязан

Инв. N

19977-01 3

Альбом III

Типовой проект 902-1-93.84

Ведомость основных комплектов рабочих чертежей

Обозначение	Наименование	Примечание
902-1-92.84 - НК	Технологические решения	
- ОВ	Отопление и вентиляция	
- ВК	Внутренний водопровод	
	и канализация	
- АР	Архитектурные решения	
- КЖ	Конструкции железобетонные	
- КМ	Конструкции металлические	
- ЭМ	Силовое электрооборудо-	
	вание	
- АТХ	Технологический контроль	

Ведомость рабочих чертежей основного комплекта марки АР

Лист	Наименование	Примечание
1	Общие данные	
2	План на отм. 0,000. Разрез 1-1	
3	Фасады. Схемы расположения элементов	
	заполнения оконных проемов.	
	Ведомость отделки помещений	
4	Планы кровли и полов. Экспликация	
	полов.	
5	План отверстий. Развертки стен Вент-	
	камеры. Узлы	
6	Детали I - VI	

Основные строительные показатели надземной части

Наименование	Ед. изм.	Количество	Примечание
Площадь застройки	$м^2$	43,94	Расчетный показатель
Общая площадь	$м^2$	34,44	1 $м^3$/4 (Всего
-на расчетную единицу	$м^2$	0,34	расчетных
Строительный объем	$м^3$	164,78	единиц —
-на расчетную единицу	$м^3$	1,65	100)

Типовой проект разработан в соответствии с действующими нормами и правилами.

Гл. инж. проекта В.С. Лапюк

Ведомость ссылочных и прилагаемых документов

Обозначение	Наименование	Примечание
	Ссылочные документы	
ГОСТ 14624-69	Двери деревянные для	
	зданий промышленных	
	предприятий.	
ГОСТ 11214-78	Окна и балконные двери	
	деревянные с двойным	
	остеклением для жилых и	
	общественных зданий	
1.138-10, вып. 1	Перемычки железобетонные	
	для зданий с кирпичными	
	стенами.	
5.904-4	Двери и люки для вентиля-	
	ционных камер.	
1.400-15, вып. 1	Унифицированные закладные	
	изделия железобетонных	
	конструкций для крепления	
	технологических коммуника-	
	ций и устройств	
2.430-3, вып. 2	Типовые архитектурно-	
	строительные детали	
	промышленных зданий с	
	кирпичными стенами	
2.460-14	Типовые узлы покрытий	
	промзданий в местах пропуска	
	вентиляционных шахт	
ГОСТ 22950-78	Плиты минераловатные по-	
	вышенной жесткости на	
	синтетическом связующем.	
	Прилагаемые документы	
902-1-93.84-АРВМ	ВМ по рабочим чертежам	
	основного комплекта марки АР	

Спецификация стекол

Наименование и марка остекляемого изделия	ГОСТ и вид стекла	Толщина стекла, мм	Размеры, мм Длина	Размеры, мм Ширина	Кол.
Окна ОС12-9	ГОСТ	4	600	715	6
	111-78	4	320	715	6

Ведомость спецификаций

Лист	Наименование	Примечание
1	Спецификация стекол	
2	Спецификация элементов заполнения	
	проемов	
2	Спецификация перемычек	
3	Спецификация элементов заполнения	
	проемов.	
5	Спецификация к схеме расположения	
	закладных изделий	

Общие указания

1. За условную отметку 0,000 принят уровень чистого пола монтажной площадки машинного отделения, что соответствует абсолютной отметке [ ]

2. Условная отметка уровня земли принята -0,150.

3. Над проемами менее 600мм по ширине выкладываются рядовые перемычки из отборного целого кирпича на растворе марки 25 и заделываются в простенки на расстояние не менее 25см от откосов проемов. Под нижний ряд кирпича в слой раствора укладывается арматура ф 6АI из расчета по одному стержню на каждые 1/2 кирпича толщины стены.

Согласовано: Гл. спец. т/о Ужгородский

Инв. № подл. | Подпись и дата | Взам. инв. №

Привязан

Инв. №

ТП902-1-93.84-АР

Нач. отд.	Шейко		
Н. контр.	Соколовская		
Гл. спец.	Власенко		
Рук. гр.	Юрьева		
Ст. арх.	Хесина		

Канализационная насосная станция производительностью 25-173 $м^3$/ч, напором 6-65м

Стадия	Лист	Листов
Р	1	5

Общие данные

Госстрой СССР Союзводоканалпроект Харьковский Водоканалпроект

19977-01 4

Копия подп.

Формат А2

Типовой проект 902-1-93.84 Альбом III

Разрез 1-1

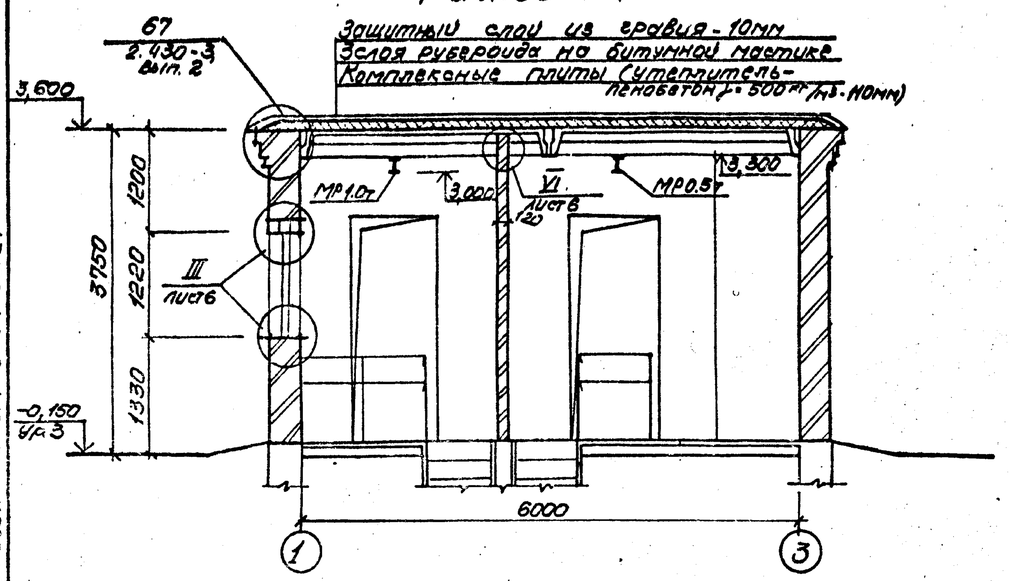

План на отм. 0,000

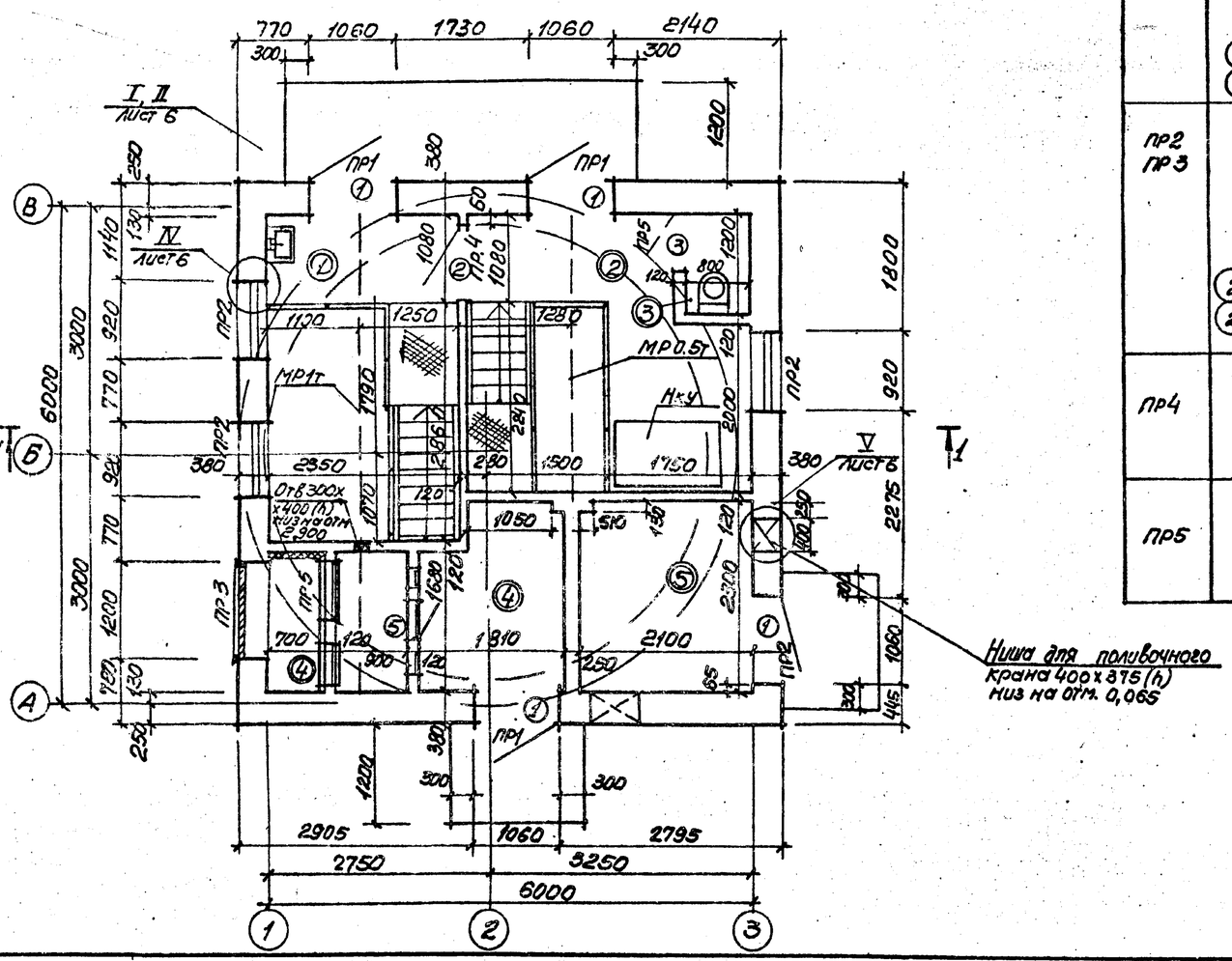

Ведомость проемов ворот и дверей

Марка, поз.	Размер проема в клавях
1	1060 x 2400
2	1020 x 2380
3	820 x 2080
4	505 x 1255
5	505 x 1255

Спецификация элементов заполнения проемов

Марка, поз.	Обозначение	Наименование	Кол.	Масса ед. кг	Примечание
1	ГОСТ 14624-69	Дверной блок Д53-ПЛВ	4		
2	ГОСТ 14624-69	Дверной блок Д33-Л	1		
3	ГОСТ 14624-69	Дверной блок Д38-ЛПВ	1		
4	5.904-4	Дверь утепленная ДУС 1,25х0,5	1	36,0	
5	5.904-4	Дверь неутепленная ДС 1,25х0,5	1	24,5	

Ведомость перемычек

Марка, поз.	Схема сечения
ПР1	1ПР38-15.12.22У; 1ПР1-12.12.14; 2,400; 130; 250; Б–А; Б–В
ПР2 ПР3	1ПР1-12.12.14 (для ПР2); 2,400; 380; 1ПР2-15.12.14 (для ПР3); 2–3; 2–1
ПР4	1ПР1-12.12.6; 2,070
ПР5	1ПР1-10.12.6; 2,070; 0,900

Спецификация перемычек

Марка, поз.	Обозначение	Наименование	Кол.	Масса ед. кг	Примечание
ПР1	1.138-10. Вып.1	1ПР38-15.12.22У	3	100	
	1.138-10. Вып.1	1ПР1-12.12.14	6	54	
ПР2	1.138-10. Вып.1	1ПР1-12.12.14	12	54	
ПР3	1.138-10. Вып.1	1ПР2-15.12.14	3	65	
ПР4	1.138-10. Вып.1	1ПР1-12,12.6	1	25	
ПР5	1.138-10. Вып.1	1ПР1-10.12.6	2	20	

Экспликация помещений

Номер по плану	Наименование	Площадь м2	Категория производства по взрывной, взрыво-пожарной и пожарной опасности
1	Монтажная площадка помещения решеток-дробилок	2.54	Д
2	Монтажная площадка машзала	6.59	Д
3	Санузел	0.96	
4	Венткамера приточная	6.76	Д
5	Венткамера вытяжная	4.83	Д

Согласовано: Гл. спец. ТО; Гл. инж. проекта; Отдел ВиК 2; Гл. инж. проекта; ГПИ 9А; Гл. инж. проекта; Сантехпроект; Отд. ВиК

Инв. N подл. | Подпись и дата | Взам. инв. N

Привязан.

Инв. N

Гл. инж. пр.	Лялюк	
Нач. отд.	Шевко	
Н. контр.	Сокольская	
Гл. спец.	Власенко	
Рук. гр.	Юрьева	
Ст. арх.	Хесина	

ТП 902-1-93.84 АР

Канализационная насосная станция производительностью 25-173 м³/ч, напором 6-65 м

Стадия	Лист	Листов
Р	2	

План на отм. 0,000
Разрез 1-1

Госстрой СССР Союзводоканалпроект Харьковский Водоканалпроект

19977-01 5

Альбом

Типовой проект 902-1-93.84

Фасад 1-3

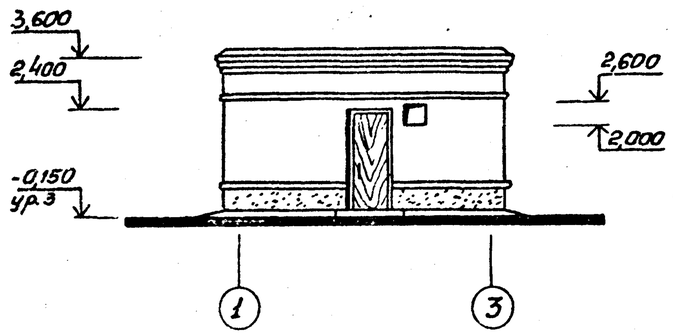

Фасад А-В

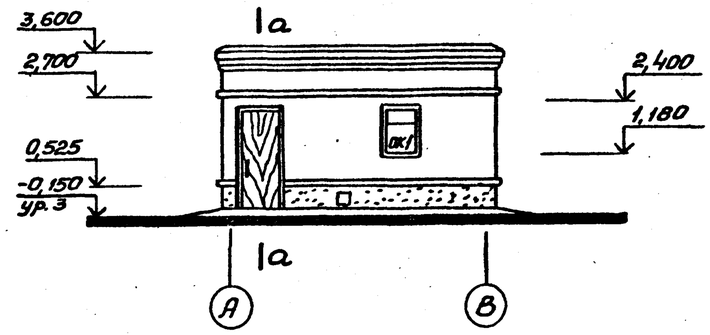

Фасад 3-1

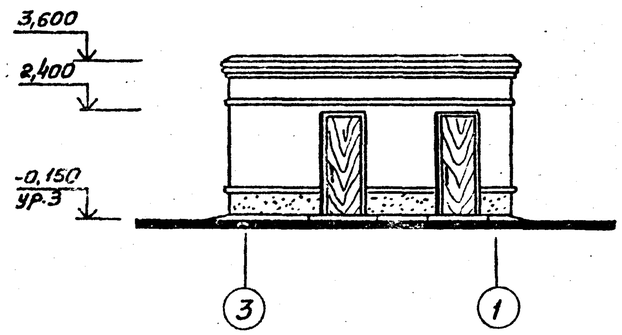

Фасад В-А

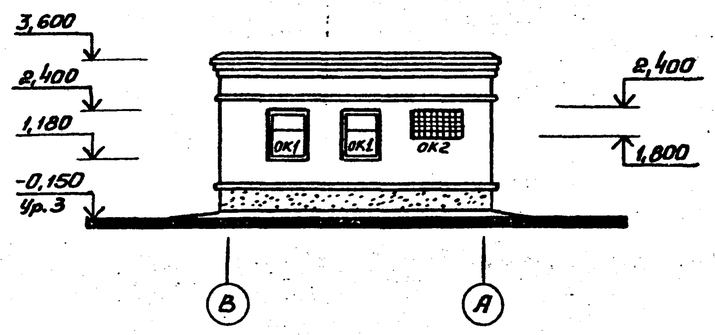

а-а

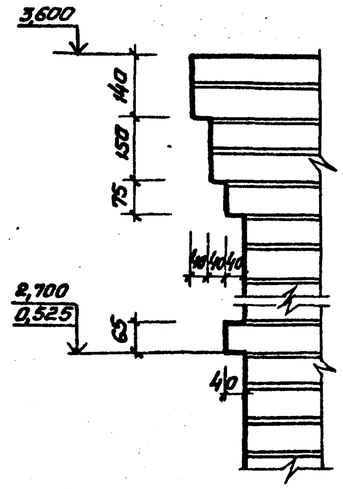

Схемы расположения элементов заполнения оконных проемов

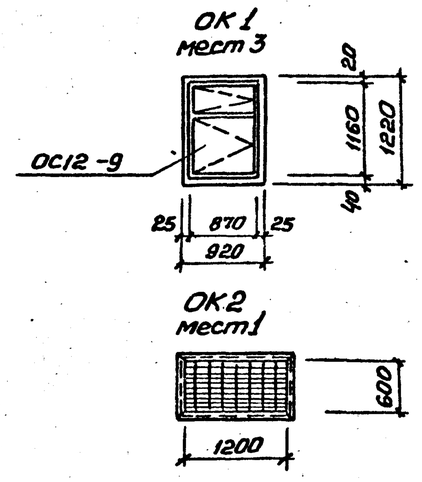

Спецификация элементов заполнения проемов

Марка, поз.	Обозначение	Наименование	Кол	Масса ед. кг	Примечание
ОК 1	ГОСТ 11214-78	Окно ОС 12-9	3		
ОК2		Узел воздухозабора	1		по черт. ОВ

Ведомость отделки помещений
Площадь м²

Наименование или номер помещения	Потолок		Стены или перегородки		Низ стен или перегородок (панель)			Примечание
	Площадь	Вид отделки	Площадь	Вид отделки	Площадь	Вид отделки	Высота мм	
Монтажная площадка помещения решеток-дробилок	9,26	Затирка, грунт из лака ПФ-170 в 1 слой покраска эмалью ПФ133 в 3 слоя	30,6	Штукатурка грунт из лака ПФ170 в 1 слой покраска эмалью ПФ133 в 3 слоя				
Монтажная площадка машзала	10,58	Затирка клеевая покраска	49,46	Штукатурка клеевая покраска				
Санузел	0,96	Затирка покраска, силикатной краской К-2	8,4	Цементная штукатурка, покраска краской К-2	5,0	Глазурованная плитка	1500	
Венткамеры	11,59	Затирка известковая побелка	97,2	Подрезка швов известковая побелка				
Помещение решеток-дробилок	6,76	Затирка грунт из лака ПФ-170 в 1 слой покраска эмалью ПФ133 в 3 слоя	hк=-4,0 41,9 hк=-5,5 63,95 hк=-7,0 86,0	Затирка желез бет стен грунт лак ПФ170 в 1 слой покраска эмалью ПФ133 в 3 слоя				
Помещение машзала	15,8	Затирка клеевая покраска	hк=-4,0 92,55 hк=-5,5 123,0 hк=-7,0 143,25	Затирка жел бет стен, покраска поливинилацетатной краской ВА-27А				

Согласовано
ГИП Власенко
Взам. инв. №
Подпись и дата
Инв. № подл.

Привязан

Инв. №

ГНП	Пялюк	
Нач.отд.	Шейко	
Н.контр.	Сокольская	
Гл.спец.	Власенко	
Рук.гр.	Юрьева	
Ст.арх.	Хасина	

ТП902-1-93.84 -АР

Канализационная насосная станция производительностью 25-173 м³/ч, напором 6-65 м

Стадия	Лист	Листов
Р	3	

Фасады
Схемы расположения элементов заполнения оконных проемов
Ведомость отделки помещений

Госстрой СССР
Союзводоканалпроект
Харьковский Водоканалпроект

19977-01 6

Альбом III

Типовой проект 902-1-93.84

План кровли

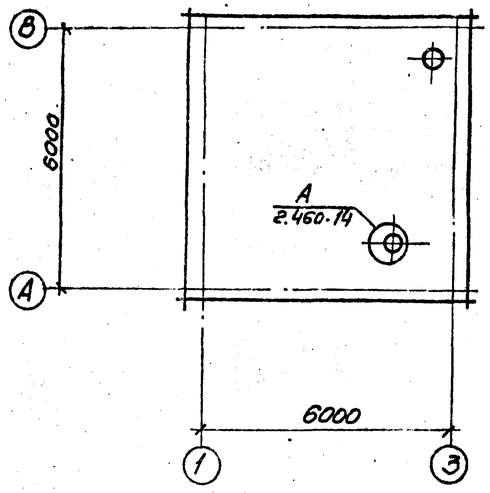

План полов на отм. 0,000

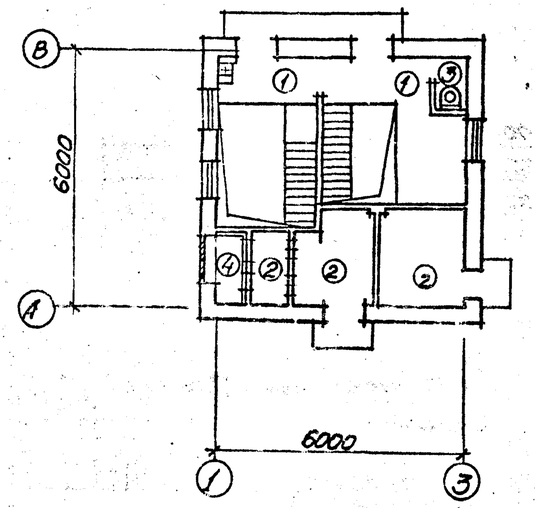

План полов на отм.-5,700;-7,200

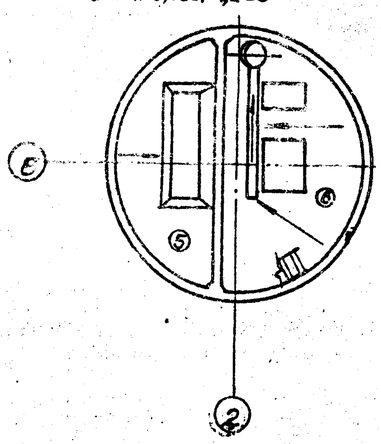

План полов на отм. -3,200; -4,700

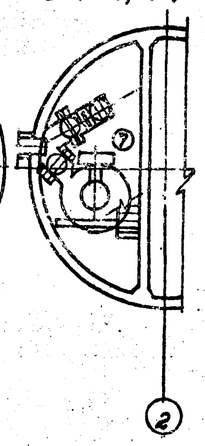

Экспликация полов

Наименование или номер помещения по проекту	Тип пола по проекту	Схема пола или номер узла по серии	Элементы пола и их толщина	Площадь пола м²
Монтажные площадки над машзалом и помещением решеток-дробилок	1	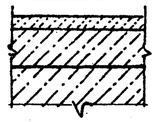	Покрытие - бетон марки 300 с пропиткой поверхности флюатами -30мм Выравнивающий слой * Сборные железобетонные плиты перекрытия	9.13
Вент-камеры	2	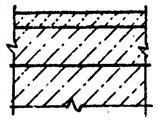	Покрытие - цементно-песчаный раствор марки 200 с железнением - 30мм Выравнивающий слой * Сборные железобетонные плиты перекрытия	10.41
Санузел	3	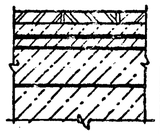	Покрытие - керамическая плитка по ГОСТ 6787-80 - 13мм Прослойка и заполнение швов - битумная мастика - 2мм Гидроизоляционный слой - 2 слоя гидроизола марки ГИ-1 на битумной мастике с посыпкой верхнего слоя песком крупностью 1,5÷5 по мастике - 6мм Стяжка - бетон марки 100 - 20мм Выравнивающий слой * Сборные железобетонные плиты перекрытия	0.96
Фор-камера	4	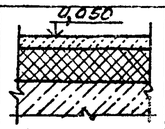	Покрытие - цементно-песчаный раствор марки 200 - 20мм Утеплитель - жесткие минераловатные плиты γ=350 кг/м³ (ГОСТ 22950-78) - 60мм Сборные железобетонные плиты перекрытия	1.18
Приёмный резервуар	5	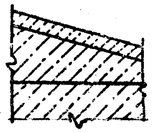	Покрытие, - цементно-песчаный раствор марки 200 - 20мм Подготовка - бетон марки 100 с уклоном - 180-300мм Железобетонное днище	9.67
Машзал	6	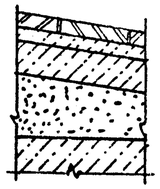	Покрытие - керамическая плитка (ГОСТ 6787-80) - 13мм Прослойка и заполнение швов - цементно-песчаный раствор марки 150 - 17мм Стяжка - цементно-песчаный раствор марки 150 - 40мм Песок с уклоном 230 - 260мм Железобетонное днище	12.97
Помещение решеток дробилок	7	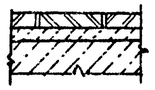	Покрытие - керамическая плитка (ГОСТ 6787-80) - 13мм Прослойка и заполнение швов - цементно-песчаный раствор марки 150 - 17мм. Монолитная железобетонная плита	9.67

* Выравнивающий слой из бетона марки 50 уложить по плитам высотой 70мм и 140мм до отметки -0,030.

Плинтусы у стен и фундаментов выполнить из материала покрытия пола.

Согласовано

Взам. инв. №

Подпись и дата

Инв. № подл.

Привязан

Инв. №

Нач. отд.	Шейко	
Н. контр.	Сокольская	
Гл. спец.	Власенко	
Рук. гр.	Юрьева	
Ст. арх.	Хесина	

ТП 902-1-93.84 АР

Канализационная насосная станция производительностью 25-175м³/ч, напором 6-65

Стадия: Р | Лист: 4 | Листов:

Планы кровли и полов. Экспликация полов

Госстрой СССР Киевгипрокоммунпроект Харьковский Водоканалпроект

19977-01 7

Альбом III

Типовой проект 902-1-93.84

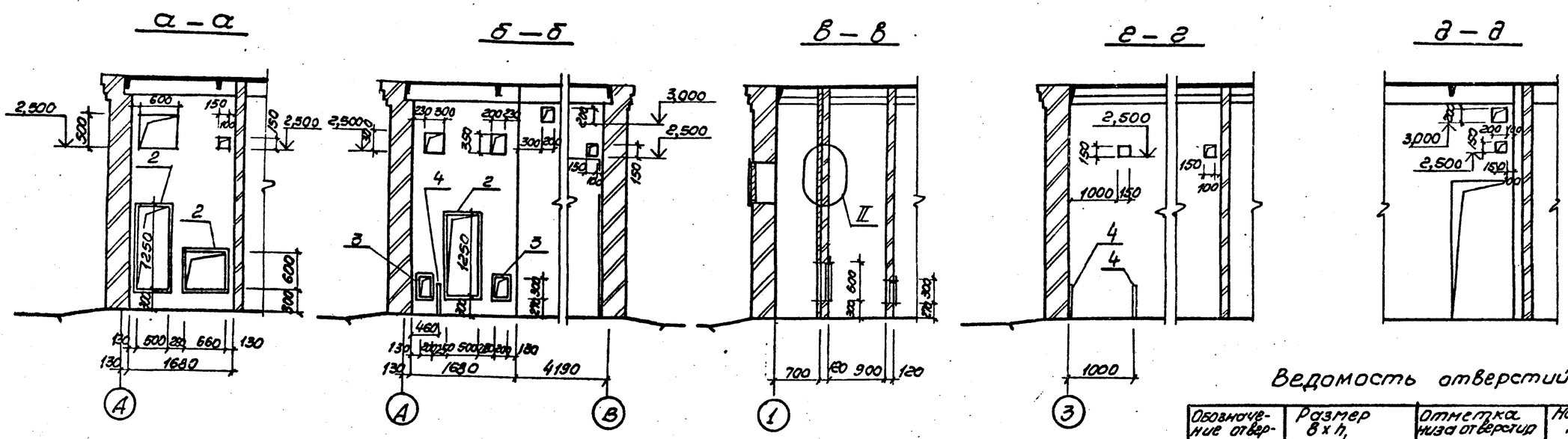

План отверстий

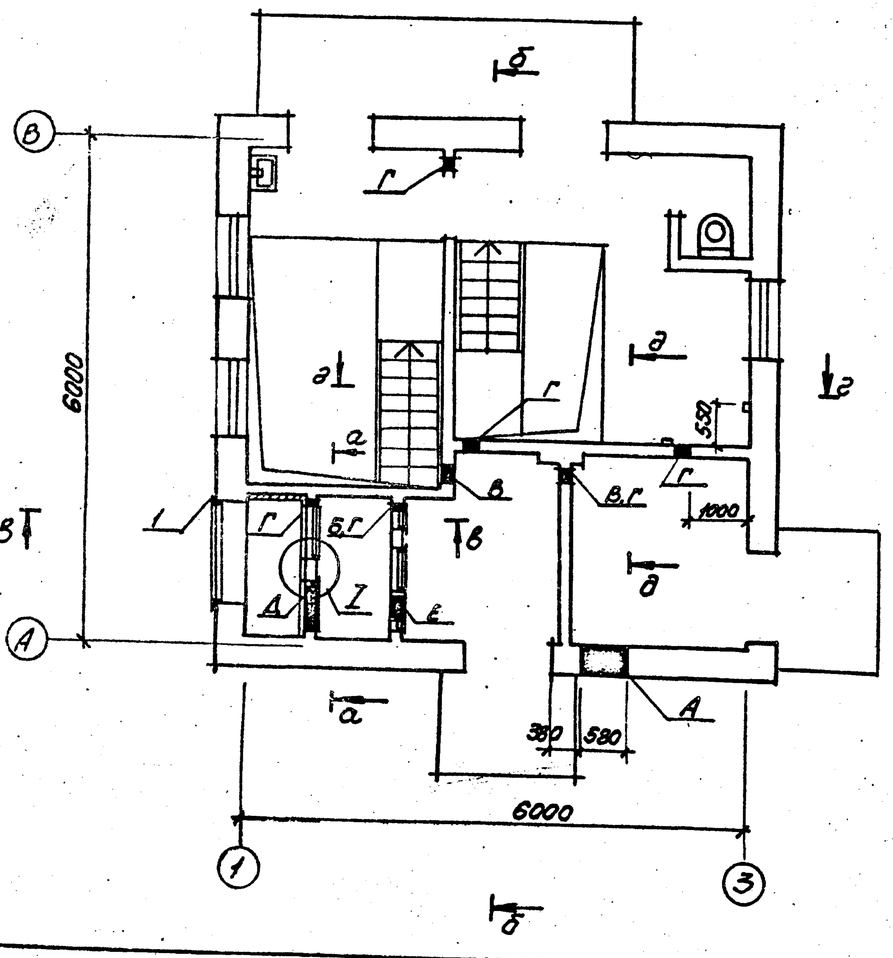

Поз. 5

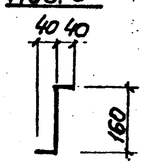

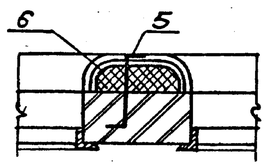

I

Штукатурка цементным раствором
Сетка проволочная тканая N18
Утеплитель - минераловатные жесткие плиты на синтетической связке γ=350 кг/м³ (ГОСТ 22950-78) - 68 мм
Кирпичная перегородка

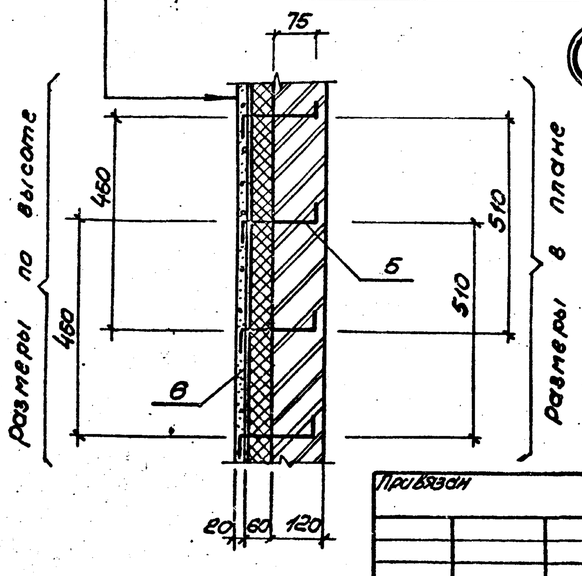

II

Ведомость отверстий

Обозначение отверстий	Размер B x h, мм	Отметка низа отверстия м	Назначение
А	580x600	2.000	ОВ
Б	200x200	2.700	ОВ
В	200x200	3.000	ОВ
Г	150x150	2.500	ЭА
Д	600x500	2.500	ОВ
Е	300x300	2.500	ОВ

Спецификация к схеме расположения закладных элементов

Марка поз	Обозначение	Наименование	Кол	Масса ед, кг	Примечание
1	1.400-15. Вып.1. 710-48	Закладной элемент МН 725-1	1	15.5	
2	1.400-15. Вып.1.540 09	Закладной элемент МН 548	п.м 10.52	44.2	
3	1.400-15. Вып.1. 710	Закладной элемент МН 701-1	2	4.9	
4	1.400-15. Вып.1.110-11	Закладной элемент МН 104-6.2-0.5м	3	1.75	
5	ГОСТ 5781-82	Анкер ф 6АI е=240	45	0.06	
6	ГОСТ 3826-66*	Сетка проволочная тканая N18	7,0м²	—	

Согласовано
Отдел эл. Состан
Сектор 03 Стрижова
Гл. спец. ТО Яковлевич

Взам. инв. N
Подпись и дата
Инв. N подл.

ТП 902-1-93.84-АР

Привязан

Инв. N подл.

Нач. отд.	Шейко	
Н. контр.	Сокольская	
Гл. спец.	Власенко	
Рук. гр.	Юрьева	
Ст. арх.	Хевина	

Канализационная насосная станция производительностью 25-173м³/ч, напором 6-65

План отверстий
Развертки стен венткамеры
Узлы

Стадия	Лист	Листов
Р	5	

Госстрой СССР
Союзводоканалпроект
Харьковский
Водоканалпроект

19977-01 8

Альбом III

Типовой проект 902-1-93.84

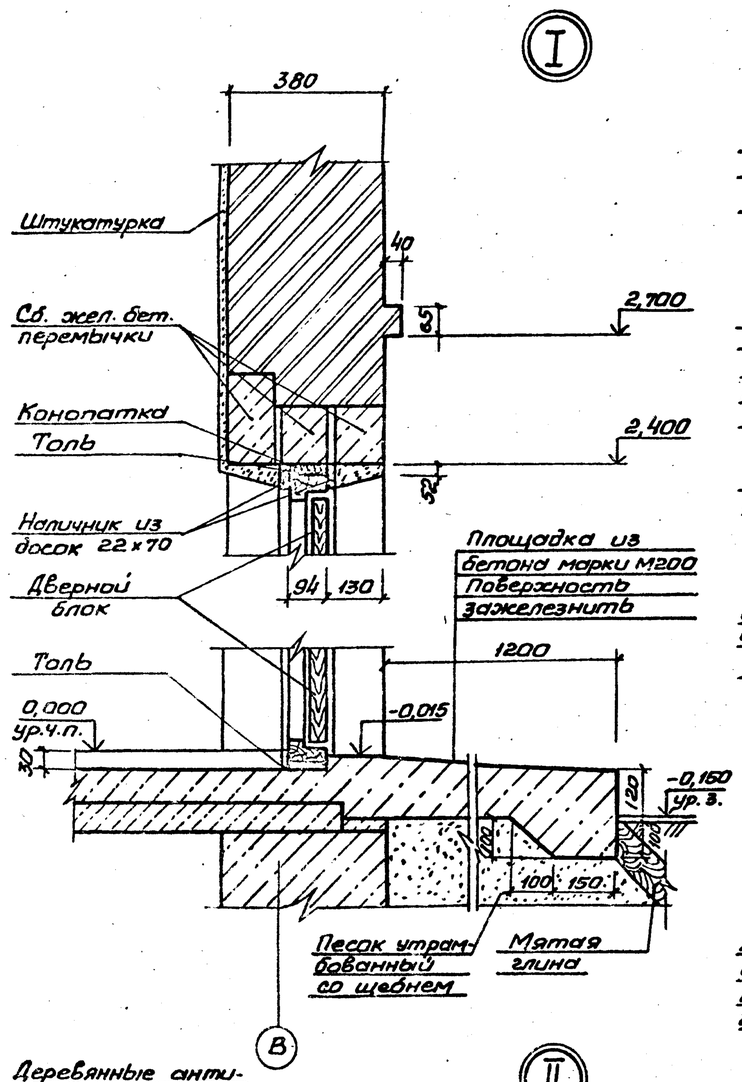

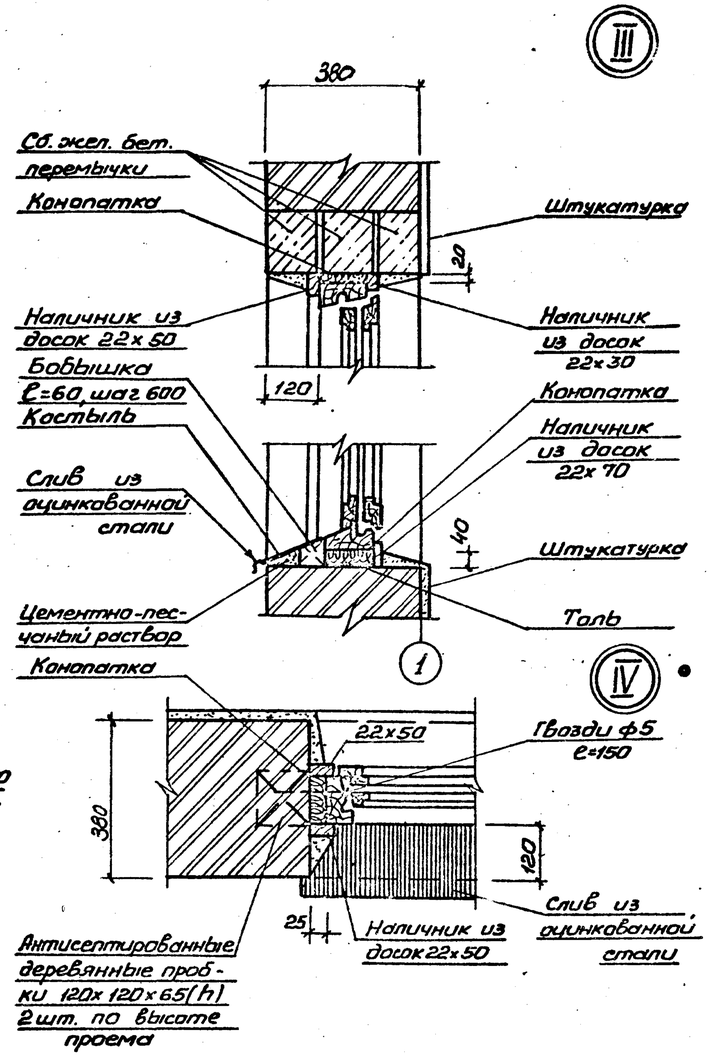

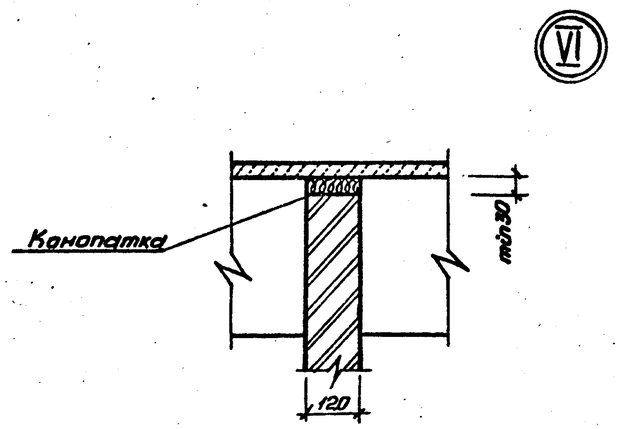

1. Оконные блоки до установки проем оклеить толем.
2. Зазоры между кладкой и оконным блоком тщательно проконопатить войлоком, смоченным в алебастровом растворе.
3. Слив из оцинкованной кровельной стали завести в паз коробки на суриковой замазке и одеть на костыль.
4. Костыль прибить к бобышке, утопленной в растворе откоса.

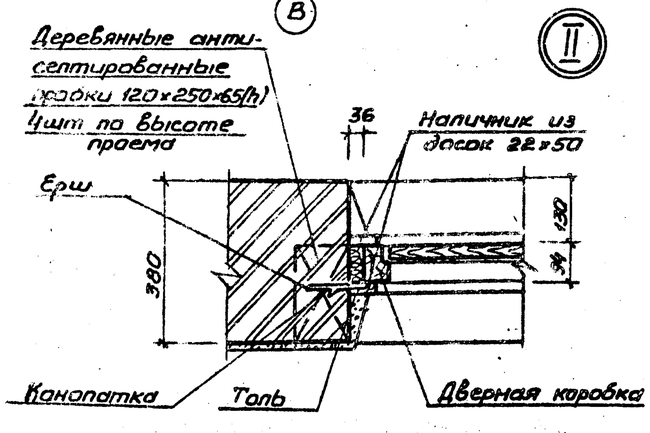

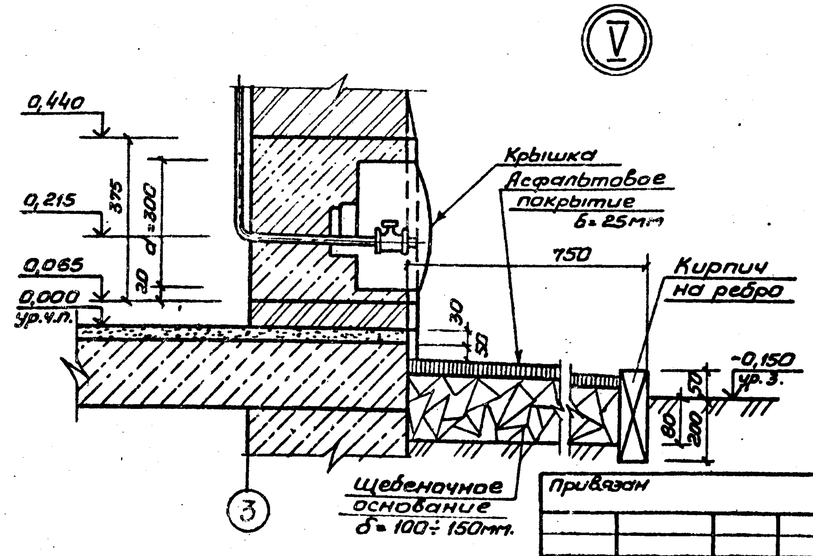

				ТП902-1-93.84-АР			
Нач.отд.	Шейко			Канализационная насосная станция производительностью 25-173 м³/ч, напором 6-65	Стадия	Лист	Листов
Н.контр.	Соколовская				Р	6	
Гл.спец.	Власенко			Детали I - VI	Госстрой СССР Сантехпроект Харьковский Водоканалпроект		
Рук.гр.	Юрьева						
Ст.арх.	Хесина						

Привязан

Инв.№

19977-01 9

Альбом III

Типовой проект 902-1-93.84

Ведомость рабочих чертежей основного комплекта марки КЖ

Лист	Наименование	Примечание
1	Общие данные	
2	Схема расположения плит покрытия	
	на отм. 3,600	
3	Схема расположения балок и плит	
	перекрытия РКМ1 на отм.-0,030	
4	Балки Б0м1-Б0м3. Общий вид и	
	схемы армирования.	
5	РКМ2. Общий вид (начало)	
6	РКМ2. Общий вид (окончание)	
7	РКМ2. Лм1. Общий вид и схема армирования	
	Балки Бм1-Бм4. Общий вид	
	и схемы армирования.	
8	РКМ2. Лоток Лм1. Общий вид и схема	
	армирования (начало)	
9	РКМ2. Лоток Лм1. Общий вид и схема	
	армирования. (окончание)	
10	РКМ2. Спецификация	
11	Схема расположения фундаментов	
	под оборудование	
12	Схема использования ж.б. конструкций	
	сооружения в качестве заземлителей	

Ведомость спецификаций

Лист	Наименование	Примечание
2	Спецификация к схеме расположения	
	плит покрытия.	
3	Спецификация к схеме расположения	
	элементов перекрытия	
	на отм. -0,030	
11	Спецификация к схеме расположения	
	фундаментов под оборудование.	

Ведомость ссылочных и прилагаемых документов

Обозначение	Наименование	Примечание
	Ссылочные документы	
ГОСТ 22701.2-77	Плиты ж.б. ребристые	
	предварительно напряжен-	
	ные размерами 6х3м	
	для покрытий производ-	
	ственных зданий.	
1.494-24 вып.1	Стаканы для крепления	
	крышных вентиляторов,	
	дефлекторов и зонтов.	
3.006-2 вып.II-2	Сборные ж.б. каналы	
	и тоннели из лотковых	
	элементов.	
1.465.1-10/82	Комплексные железобетон-	
	ные плиты покрытий	
	одноэтажных промышлен-	
	ных зданий.	
1.400-15 вып.1	Унифицированные	
	закладные изделия	
	железобетонных конструк-	
	ций для крепления тех-	
	нологических коммуни-	
	каций и устройств.	
	Прилагаемые документы	
902-1-93.84-КЖВМ1	ВМ по рабочим чертежам	
	основного комплекта	
	марки КЖ. Монолитные	
	конструкции	
-КЖВМ2	ВМ по рабочим чертежам	
	основного комплекта	
	марки КЖ. Сборные	
	конструкции	
-КЖИ	Изделия	Прилагается на 8 листах

Ведомость объемов сборных бетонных и железобетонных конструкций по рабочим чертежам основного комплекта марки КЖ

N пп	Наименование группы элементов конструкции	Код	Кол. м³	Примечание
1	Плиты покрытия	584100	2,1	
2	Плиты перекрытия	584200	2,8	
3	Балки	582400	1,3	
4	Стаканы	584100	0,12	

Материалы на изготовление сборных бетонных и железобетонных конструкций учтены в ведомости потребности в материалах и отдельно не учитываются.

Типовой проект разработан в соответствии с действующими нормами и правилами.

Главный инженер проекта: В.С. Лялюк

Согласовано
Гл. спец. Проектпромвод

Инв. № подл. | Подпись и дата | Взам. инв. №

Привязан

Инв. №

ТП 902-1-93.84 -КЖ

Нач. отд.	Шейко		
Н. контр.	Сколбекова		
Гл. спец.	Власенко		
Рук. гр.	Захтамышева		
Вед. инж.	Кот		
Инж.	Рукас		

Канализационная насосная станция производительностью 25-173 м³/ч, напором 6-65 м

Стадия	Лист	Листов
Р	1	12

Общие данные

Госстрой СССР Союзводоканалпроект Харьковский Водоканалпроект

19977-01 10

Альбом III

Типовой проект 902-1-93.84

Схема расположения плит покрытия на отм. 3,300

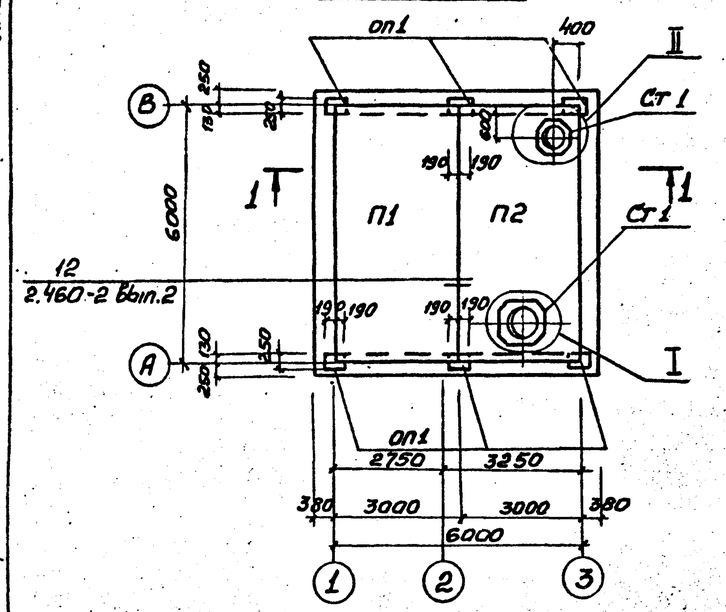

1-1

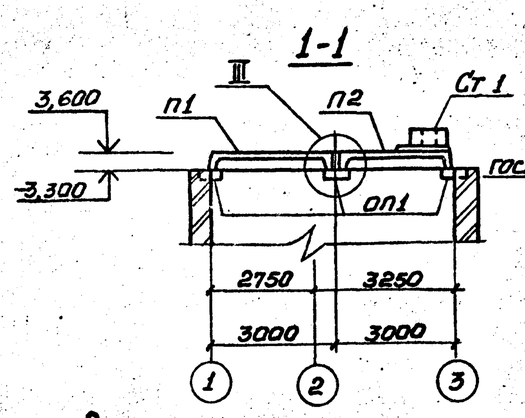

2-2

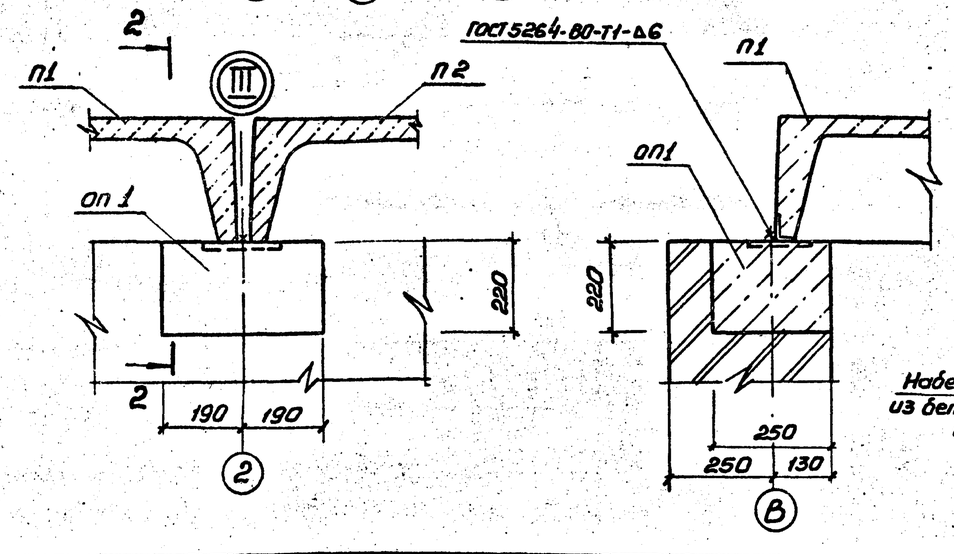

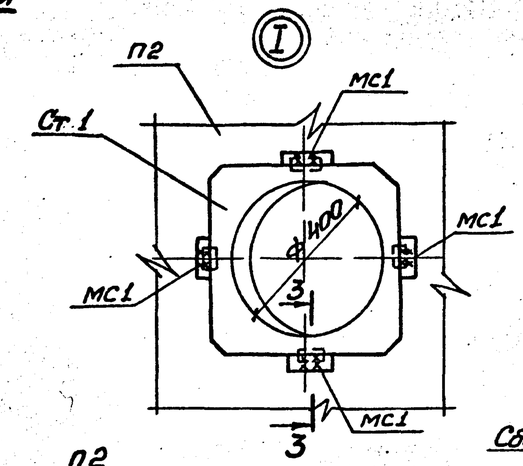

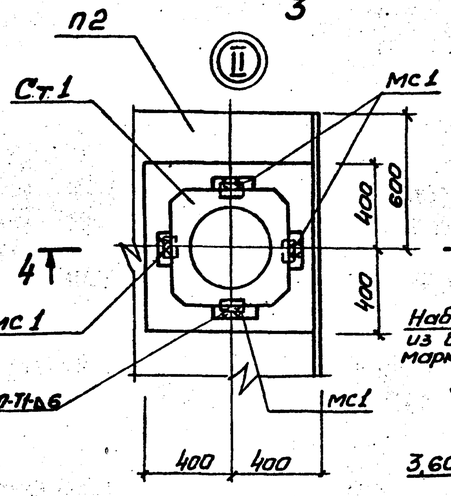

3-3

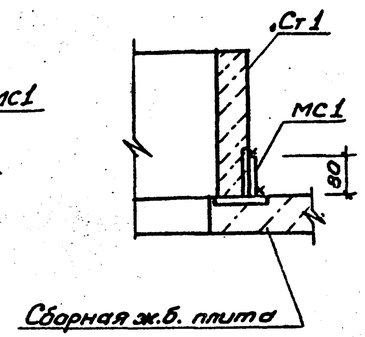

4-4

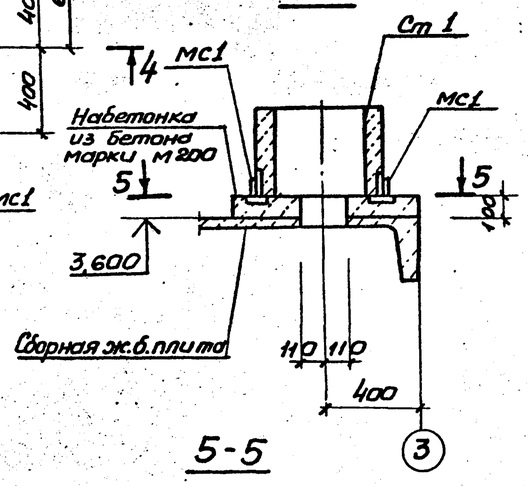

5-5

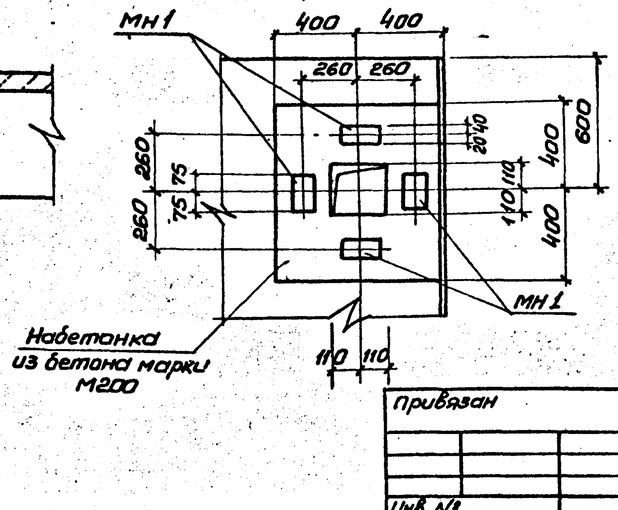

Спецификация к схеме расположения плит покрытия

Марка, поз.	Обозначение	Наименование	Кол.	Масса ед, кг	Примечание
		Плиты покрытия			
П1	1.465.1-10/82.1-01	1ПГ-3ВРIIТ-110пн-500	1	3980	
П2	902-1-93-84-КЖН-П2	1ПВ4-4ВРIIТ-110пн-500	1	3980	
оп1	-оп1	Подушка опорная оп1	6	690	
Ст 1	Серия 1.494-24 Вып. 1	Стакан СБ4А-1	2	1500	
МН1	1.400-15 Вып.1 110-05	Изделие закладное МН102-6	4		
МС1		Полоса $\frac{Б\text{-}28\times100\ ГОСТ\ 103\text{-}76}{ВСт3кп2\ ГОСТ\ 535\text{-}79^{*}}$ ℓ-80	8	0,63	

Продольный стык между комплексными плитами выполнить по серии 1.465.1-10/82.0-01у

Согласовано
Отдел 08 Смирнова
Взамен инв. №
Подпись и дата
Инв. № подл.

Привязан

Инв. №

Нач.отд.	Шейко		
Н.контр.	Сокольская		
Гл.спец.	Власенко		
Рук.гр.	Тахтамышева		
Ст.инж.	Кот		
Инж.	Сухарев		

ТП902-1-93.84-КЖ

Канализационная насосная станция производительностью 25-773 м³/ч, напором 6-65 м

Стадия	Лист	Листов
Р	2	

Схема расположения плит покрытия на отм. 3,300.

Госстрой СССР Союзводоканалниипроект Харьковский Водоканалпроект

19977-01 11

Копир. Прядко

Формат А2

Альбом III

Типовой проект 902-1-93.84

Схема расположения балок и плит перекрытия РКм1 на отм.-0,030

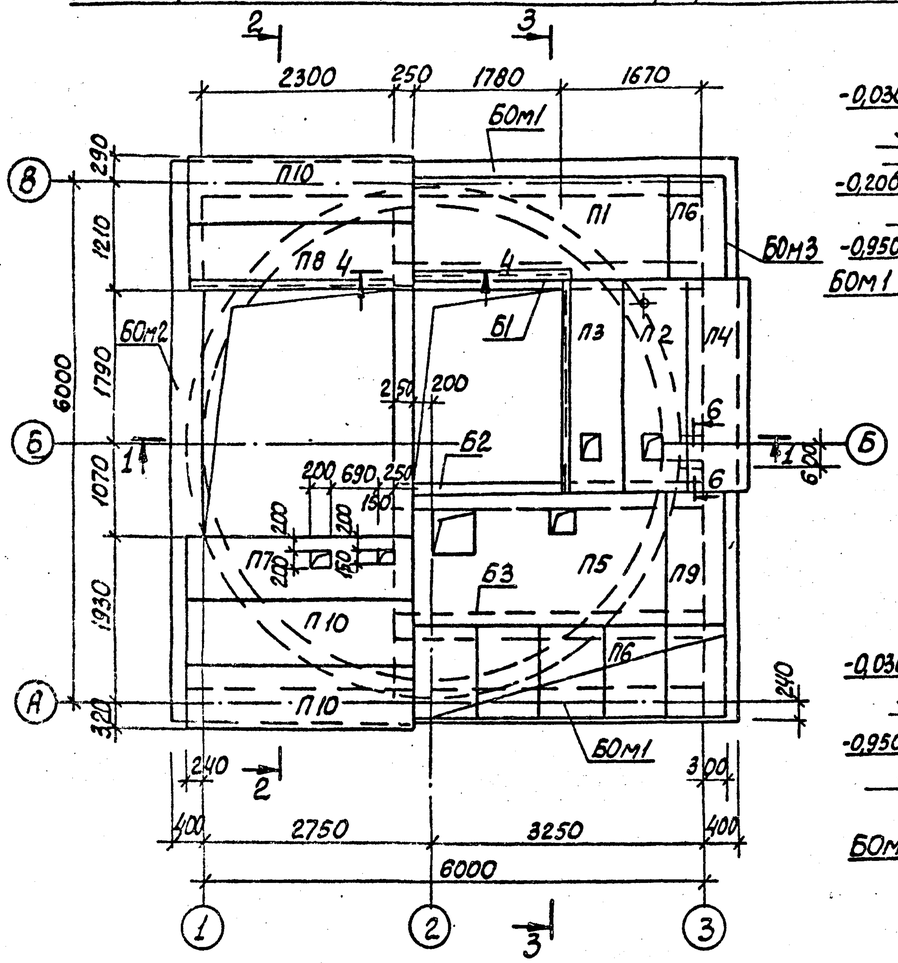

2-2

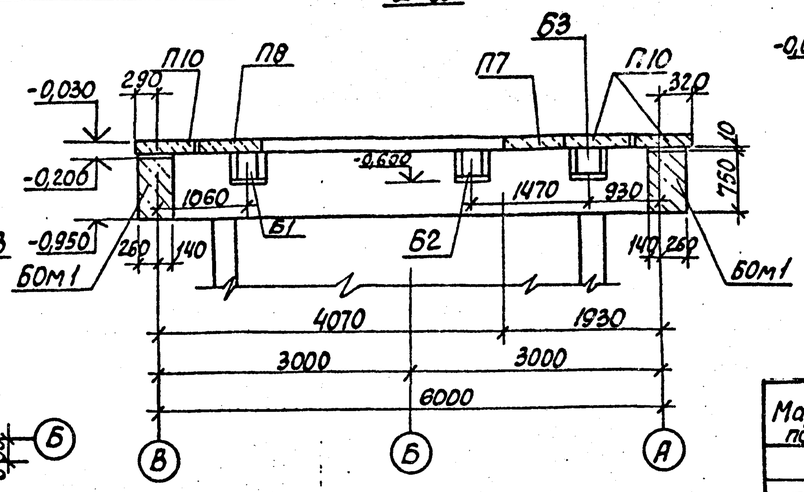

4-4

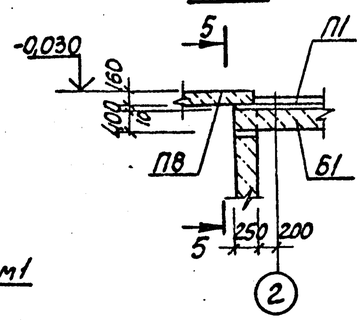

5-5

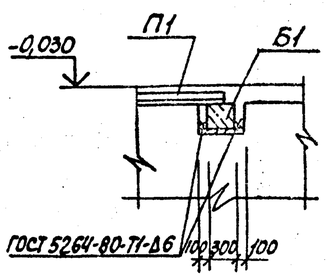

3-3

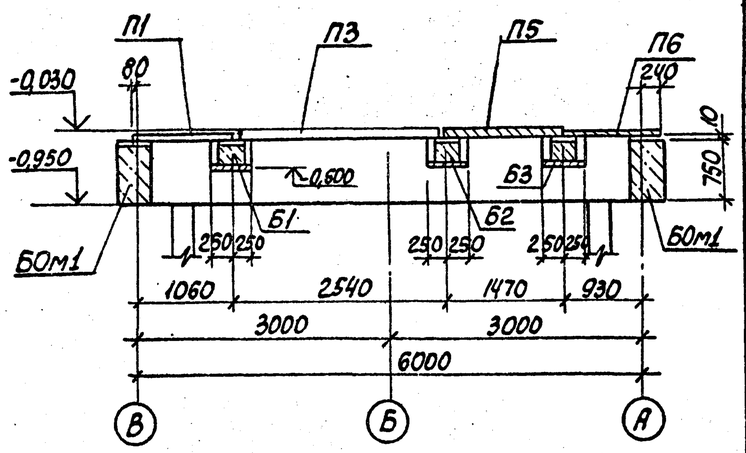

1-1

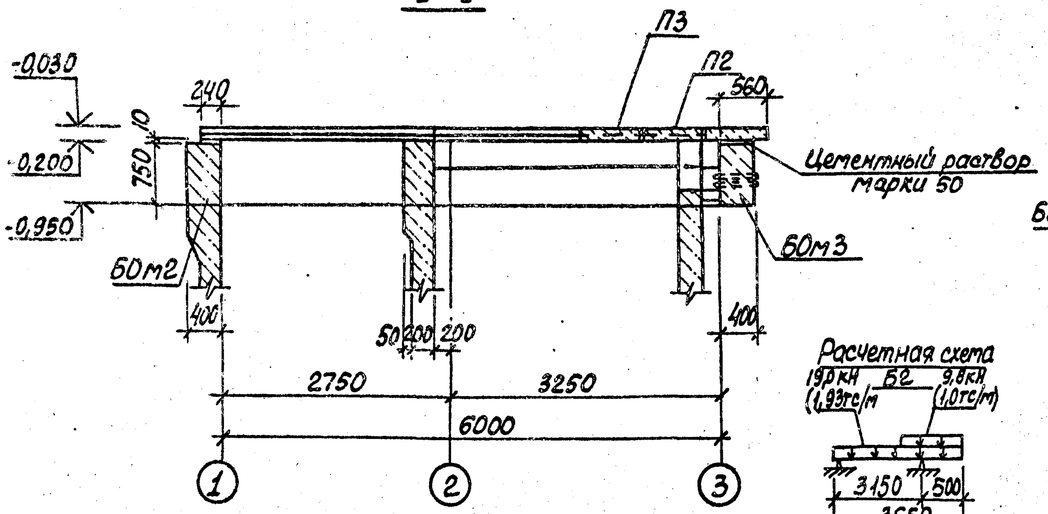

6-6

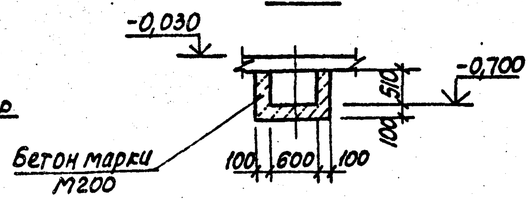

Расчетная схема

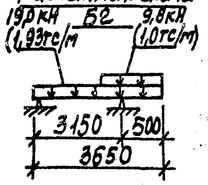

Расчетная схема

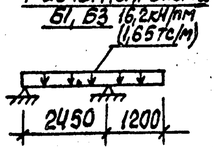

Спецификация к схеме расположения балок и плит перекрытия на отм. 0,000

Марка, поз.	Обозначение	Наименование	Кол.	Масса, кг	Примечание
		Плиты перекрытия			
П1	902-1-93.84-КЖСИ-П7-5б-1	П7-5б-1	1	0,61т	
П2	902-1-93.84-КЖСИ-П20д-3б-1	П20д-3б-1	1	0,64т	
П3	-П20д-3б-1	П20д-3б-1-01	1	0,64т	
П4	3.006-2 вып. II-2	П20д-3б	1	0,64т	
П5	902-1-93.84-КЖСИ-П13-11б-1	П13-11б-1	1	1,2т	
П6	3.006-2 вып. II-2	П7д-5б	6	0,15т	
П7	902-1-93.84-КЖСИ-П23д-3б-1	П23д-3б-1	1	0,82т	
П8	902-1-93.84-КЖСИ-П23д-3б-2	П23д-3б-2	1	0,82т	
П9	3.006-2 вып. II-2	П10д-5б	1	0,19т	
П10	3.006-2 вып. II-2	П23д-3б	3	0,82	
		Балки сборные			
Б1	902-1-93.84-КЖСИ-Б1	Б1	1	1,1т	
Б2	-Б1	Б2	1	1,1т	
Б3	-Б1	Б3	1	1,1т	
		Балки монолитные			
Бом1	лист 4	Бом1	2		
Бом2	лист 4	Бом2	1		
Бом3	лист 4	Бом3	1		

1. Швы между плитами заполнить цементным раствором марки 50.
2. Отверстия для трубопроводов ф100 (вкл.) следует пробить по месту.

Согласовано

Гипроводхоз	Ковалев	
Гипрокоммунводоканал	Ковальчук	
Отд. ЭА	Ворчан	

Инв. № подл. | Подпись и дата | Взам. инв. №

Привязан

Инв. №

Нач. отд.	Шейко	
Н. контр.	Сокольская	
Гл. спец.	Власенко	
Рук. гр.	Гатамышев	
Ст. инж.	Бродская	
Инженер	Перова	

ТП 902-1-93.84-КЖ

Канализационная насосная станция производительностью 25-173 м³/ч, напором 6-65 м

Схема расположения балок и плит перекрытия РКм1 на отм. -0,030

Стадия	Лист	Листов
Р	3	

Госстрой СССР Союзводоканалниипроект Харьковский Водоканалпроект

19977-01 12

Альбом III

Типовой проект 902-1-93.84

Согласовано

Инв. № подл. | Подпись и дата | Взам. инв. №

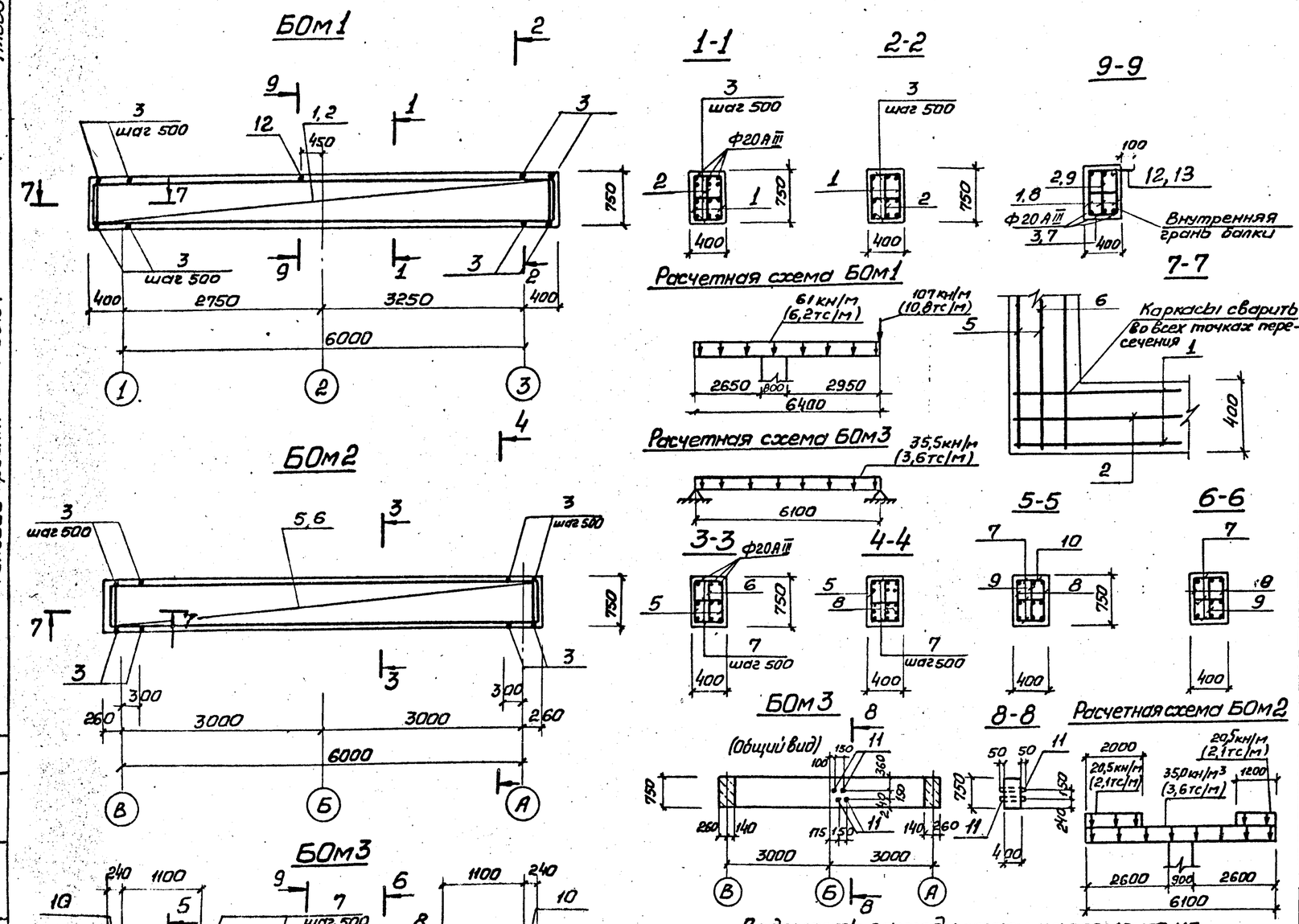

Спецификация БОм1-БОм3

Формат	Зона	Поз.	Обозначение	Наименование	Кол.	Примечание
				Балка БОм1		
				Сборочные единицы		
А4		1	902-1-93.84-КЖН-Кр1	Каркас плоский Кр1	2	
А4		2	-Кр1	Кр4	1	
				Детали		
Б4		3		ф10АI ГОСТ 5781-82 ℓ=380	39	0,24кг
Б4		12		ф10АI ГОСТ 5781-82 ℓ=480	1	0,30кг
				Материалы		
		4		Бетон марки М200	2,04	$м^3$
				Балка БОм2		
				Сборочные единицы		
А4		5	-Кр1	Каркас плоский Кр2	2	
А4		6	-Кр1	Кр5	1	
				Детали		
Б4		3		ф10АI ГОСТ 5781-82 ℓ=380	36	0,24кг
				Материалы		
		14		Бетон марки М200	1,72	$м^3$
				Балка БОм3		
				Сборочные единицы		
А4		8	-Кр1	Каркас плоский Кр3	2	
А4		9	-Кр1	Кр6	1	
А4		10	-С2	Сетка арматурная С2	2	
Б4		11		Труба ф100 ГОСТ 3262-75* ℓ=500	4	
				Детали		
Б4		7		8АI ГОСТ 5781-82 ℓ=380	36	0,15кг
Б4		13		ф8А-I ГОСТ 5781-82 ℓ=480	1	0,19кг
				Материалы		
		15		Бетон марки М200	1,72	$м^3$

Ведомость расхода стали на элемент, кг

Марка элемента	Изделия арматурные											Всего
	Арматура класса											
	А-I				А-III							
	ГОСТ 5781-82											
	ф6	ф8	ф10	Итого	ф10	ф12	ф16	ф20	ф28	ф36	Итого	
БОм1	–	8,1	36,7	44,8	8,4	18,0	–	50,1	–	64,0	140,5	185,3
БОм2	–	19,8	8,64	28,44	7,64	16,5	–	45,9	–	–	70,04	98,5
БОм3	2,52	25,4	–	27,92	18,1	–	13,6	45,9	–	–	77,6	105,5

Защитный слой бетона для рабочей арматуры принять не менее 35 мм

Нач.отд.	Шейка		
Н.контр.	Гаковская		
Гл.спец.	Власенко		
Рук.гр.	Тахтамышева		
Ст.инж.	Бродская		
Инж.	Перова		

Привязан

Инв. №

ТП902-1-93.84-КЖ

Канализационная насосная станция производительностью 25-173 $м^3/ч$, напором 6-65 м

Балки БОм1-БОм3. Общий вид и схемы армирования

Стадия	Лист	Листов
Р	4	

Госстрой СССР Союзводоканалпроект Харьковский Водоканалпроект

19977-01 13

Альбом III

Типовой проект 902-1-93.84

РКм 2

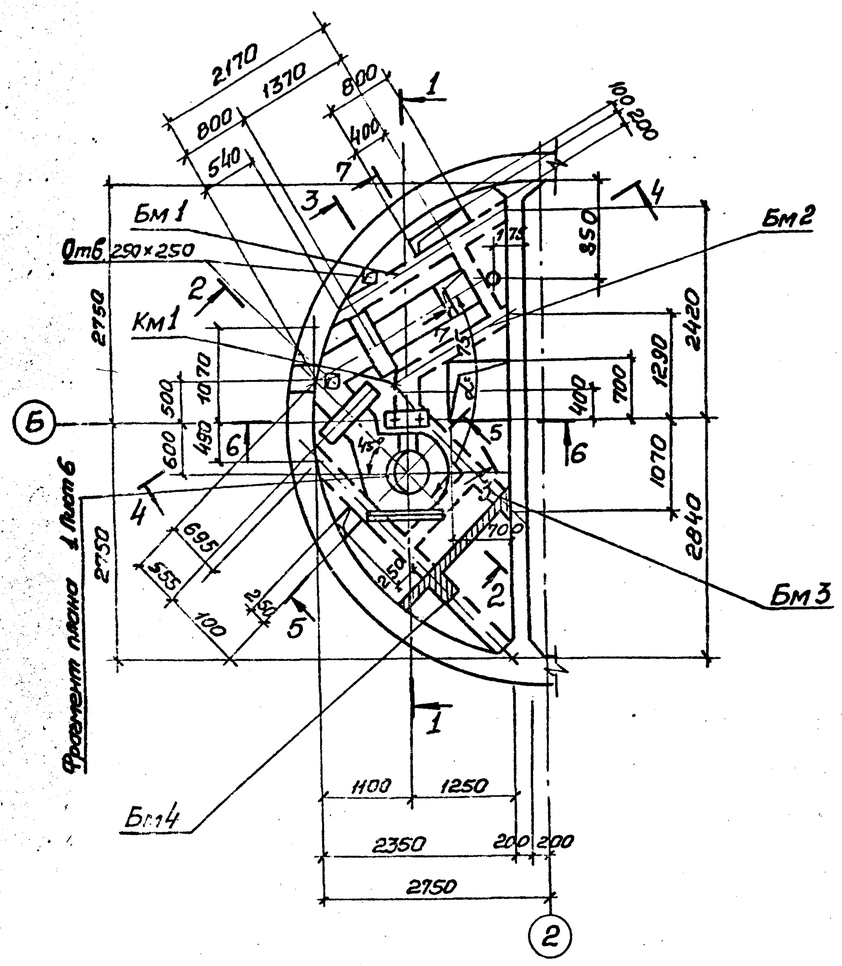

1-1

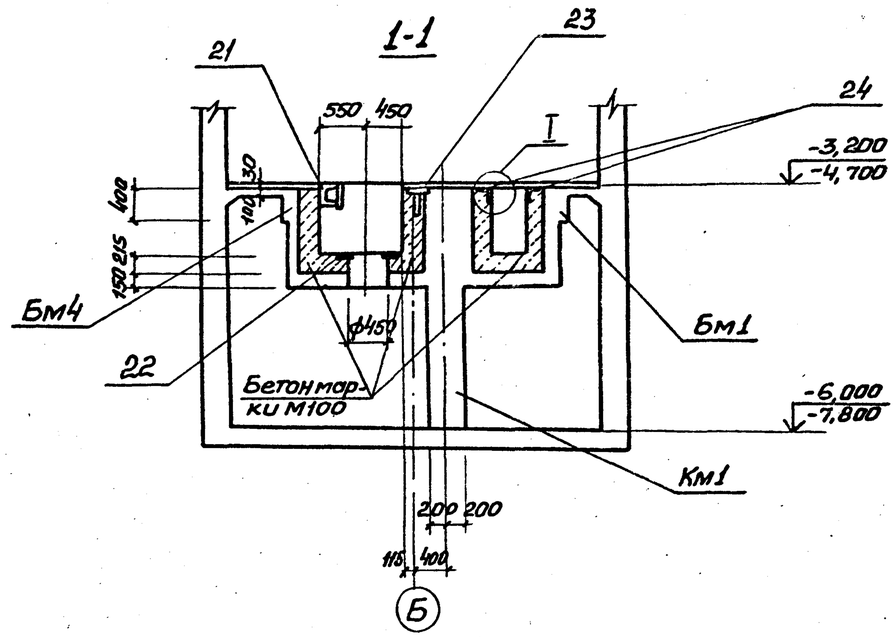

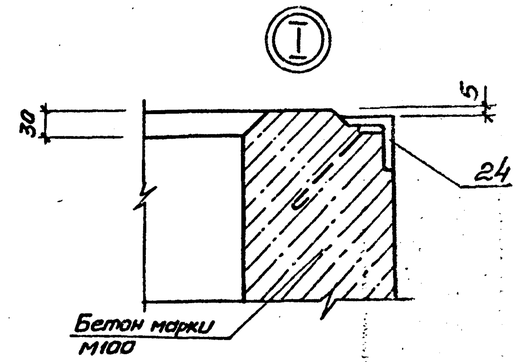

7-7

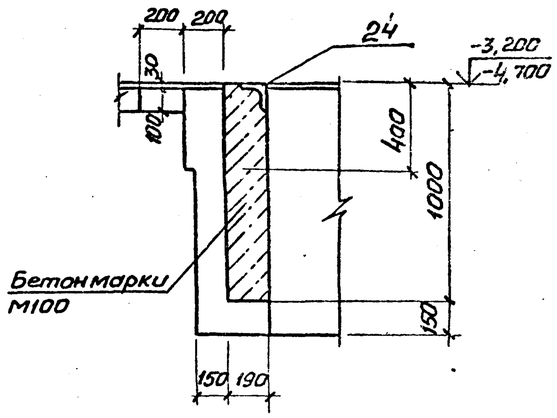

2-2

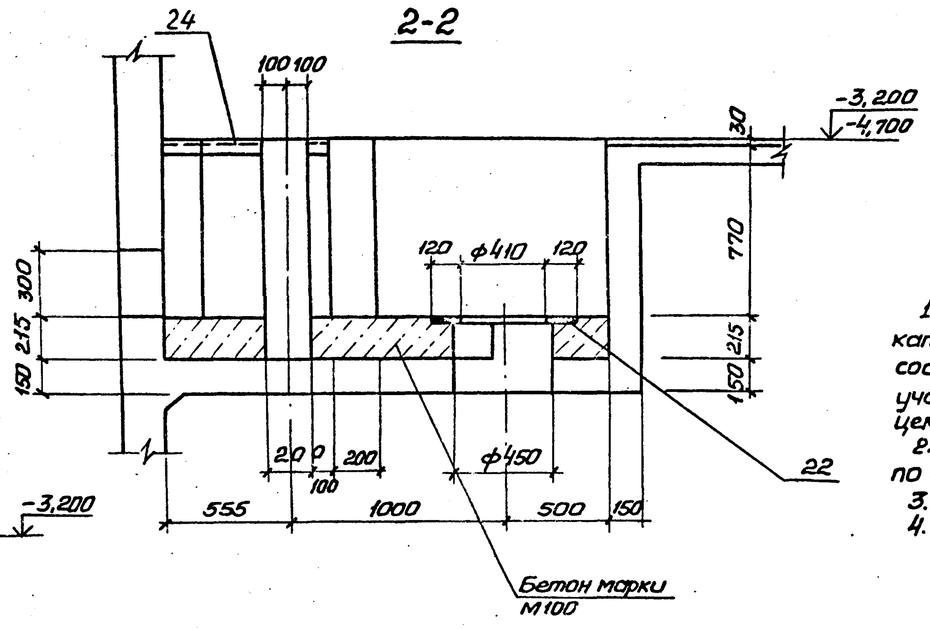

3-3

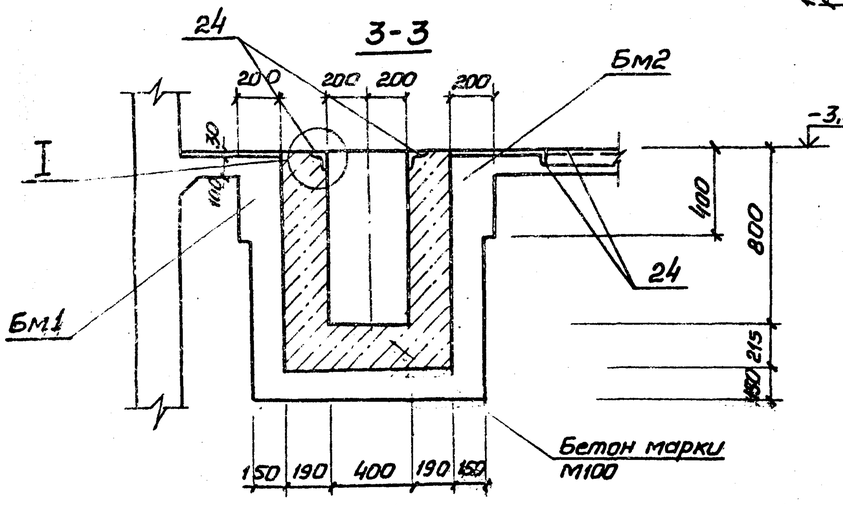

1. Внутренние поверхности лотков оштукатурить цементно-песчаным раствором состава 1:2 δ=20мм с железнением. На участке установки решеток стены затереть цементным раствором.
2. Рамы щитовых затворов установить по механическим чертежам.
3. Сечения 4-4 ÷ 6-6 см. лист 6
4. Условные обозначения:

-3,200 Нк-4,0м
-4,700 Нк-5,5м

Согласовано
Отд. 8 ИКЗ Нарьк.гор
Взам. инв. №
Подпись и дата
Инв. № подл.

Привязан			Нач. отд.	Шейко		ТП 902-1-93.84 -КЖ	
			Н. контр.	Сокольская			
			Гл. спец.	Власенко			
			Рук. гр.	Захарьящев			
			Вед. инж.	Кот			
Инв. №			Инж.	Земляков			

Канализационная насосная станция производительностью 25-173 м³/ч, напором 6-65м	Стадия	Лист	Листов
	Р	5	
РКм2. Общий вид (начало)	Госстрой СССР Союзводоканалниипроект Харьковский Водоканалпроект		

19977-01 14

Альбом III

Типовой проект 902-1-93.84

Фрагмент плана 1. Лист 5

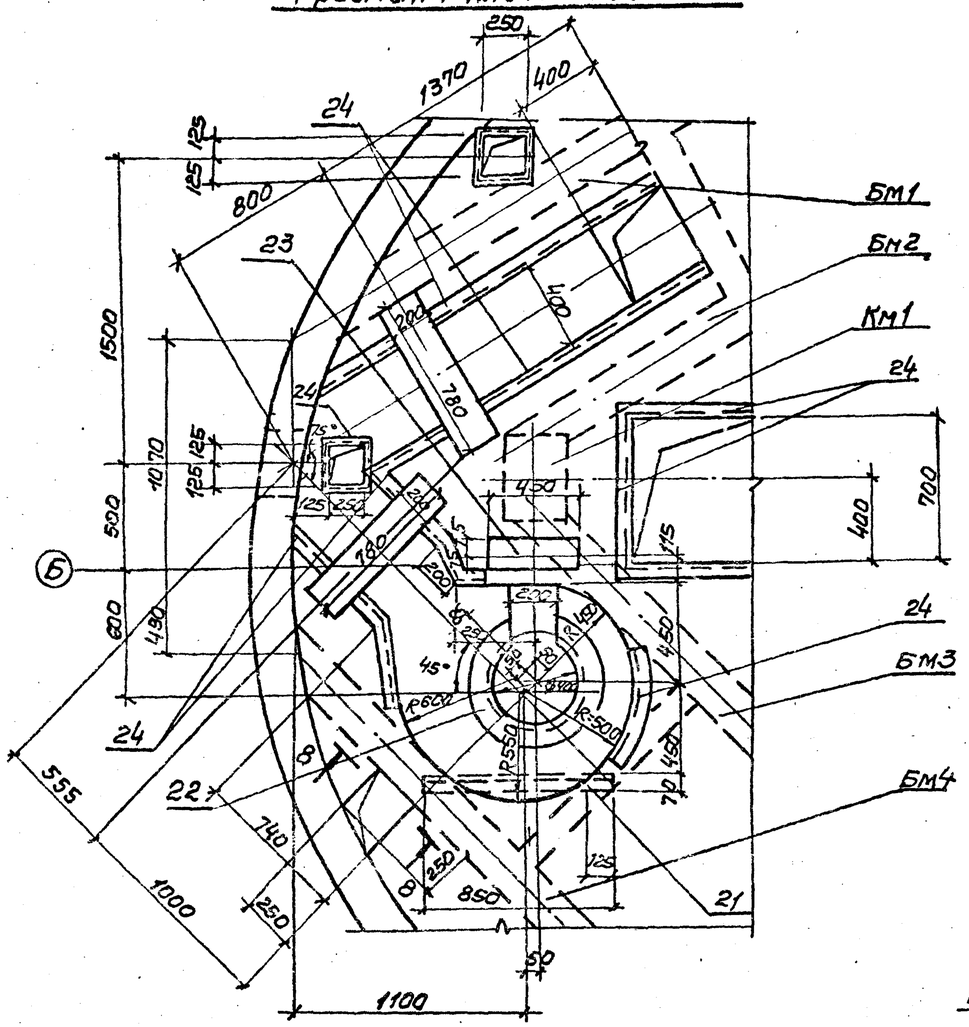

4–4

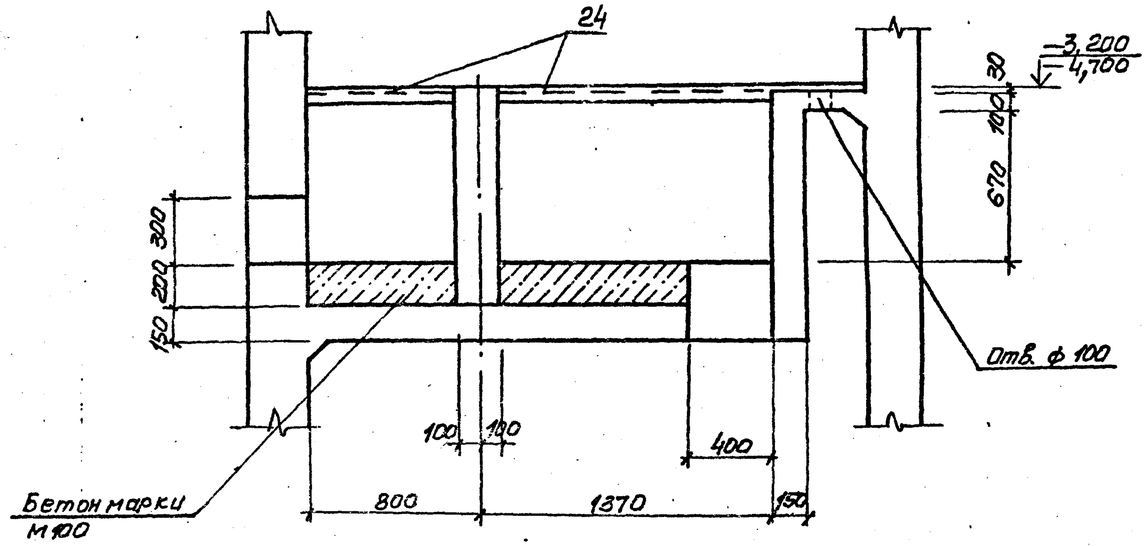

5–5

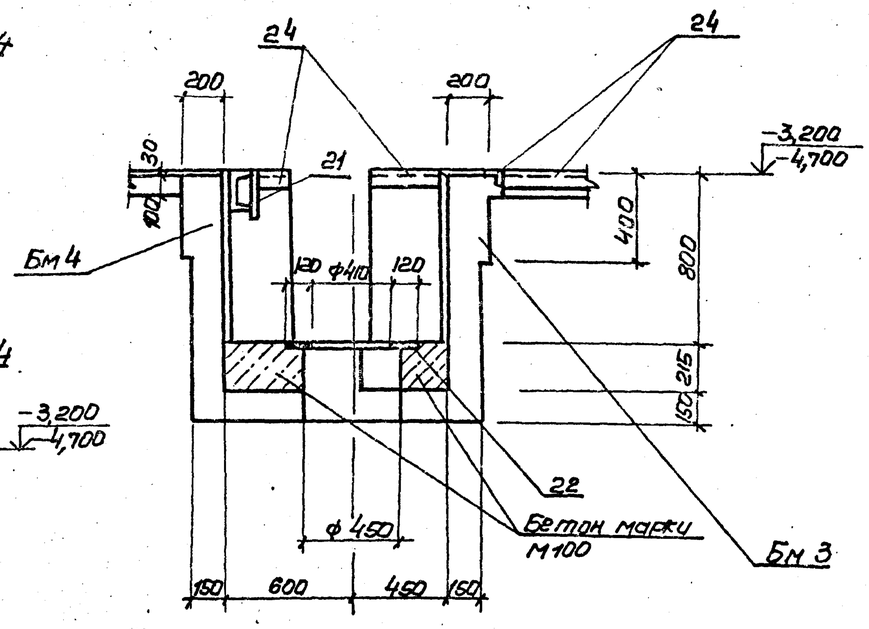

8–8

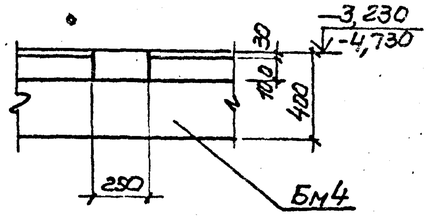

Условные обозначения:

-3,230 Нк-4.0м

-4,730 Нк-5,5м

6–6

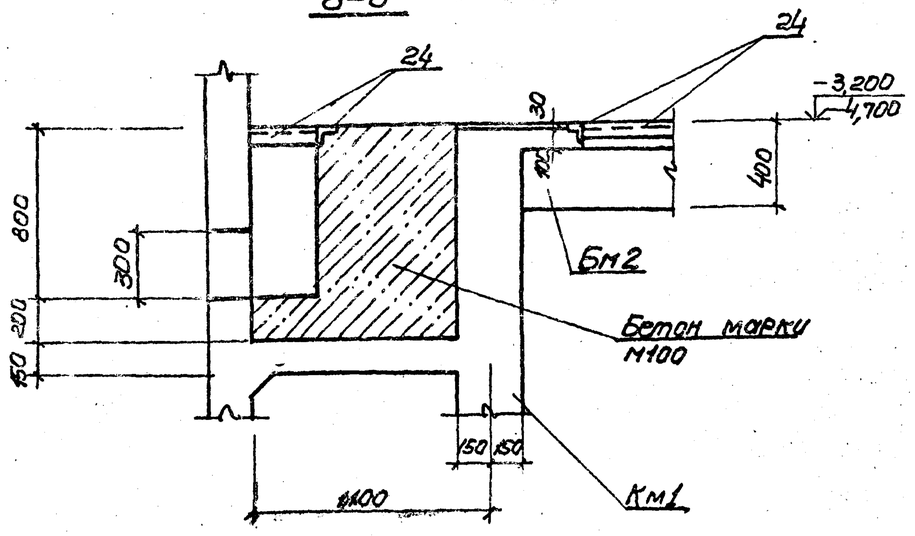

Привязан					ТП902-1-93.84 -КЖ		
				Нач.отд. Шейко	Канализационная насосная станция производительности 25-173м³/ч напором 6-65м	Стадия	Лист	Листов
				Н.контр. Соколькая		Р	6	
				Гл.спец. Власенко				
				Рук.гр. Тохтаньшев	РКМ2. Общий вид (окончание)	Госстрой СССР Союзводоканалпроект Харьковский Водоканалпроект		
				Вед.инж. Кот				
Инв.№				Инж. Земляков				

19977-01 15

Согласовано Крепкова

Инв.№ подлинника | Подпись и дата | Взам.инв.№

Альбом III

Типовой проект 902-1-93.84

Согласовано

Пм1

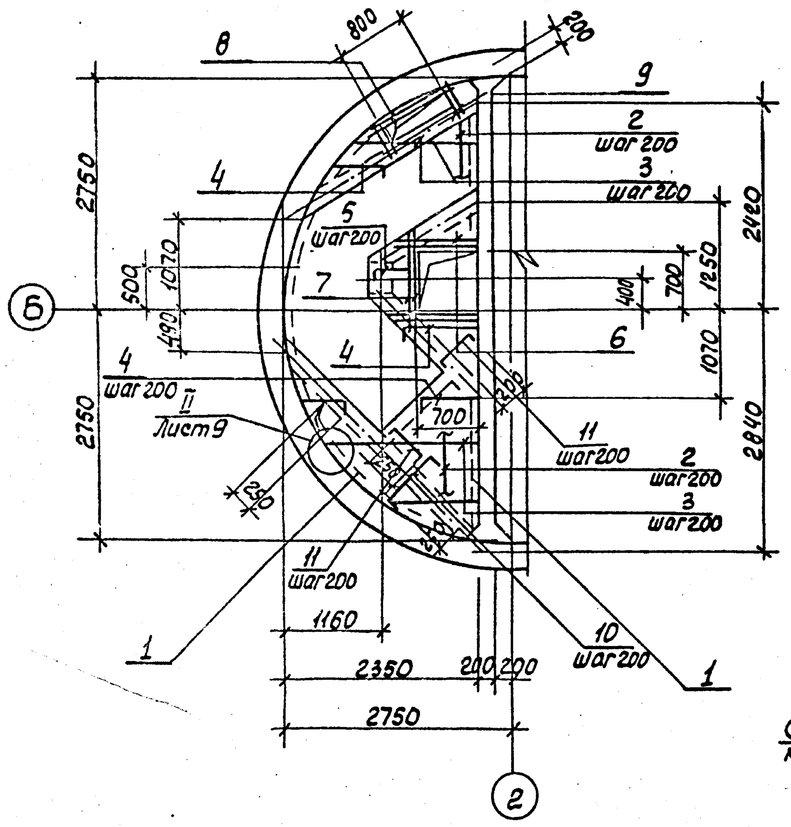

Бм1

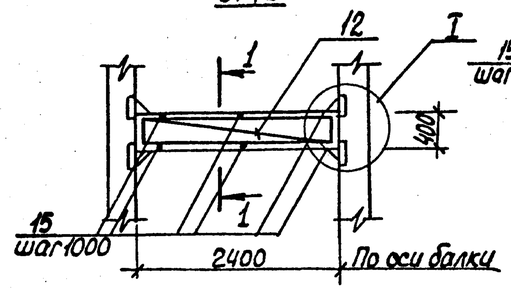

Бм2

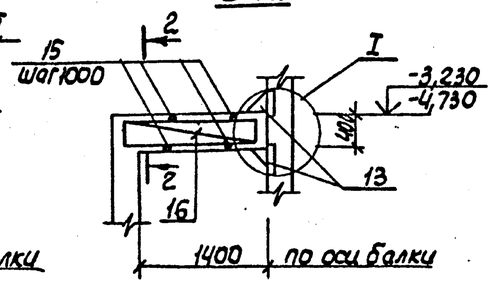

Бм3

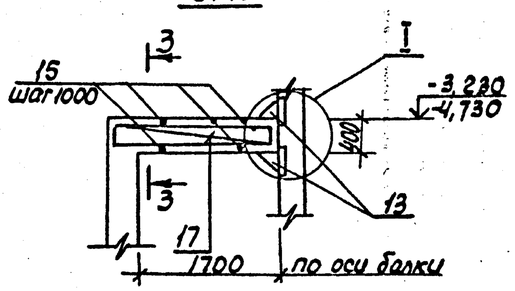

Бм4

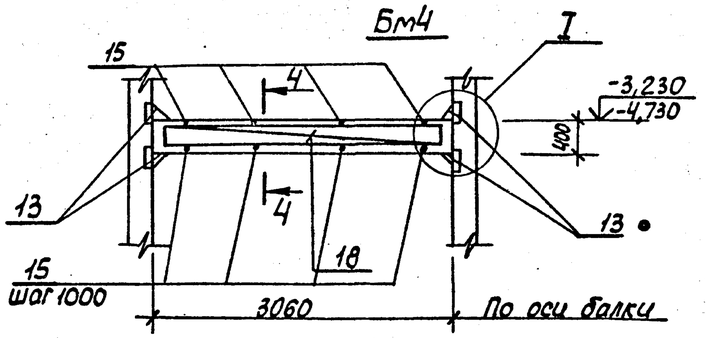

1-1

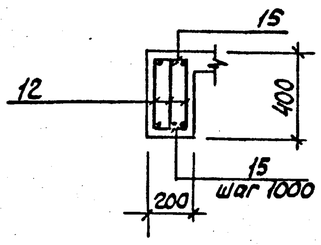

2-2

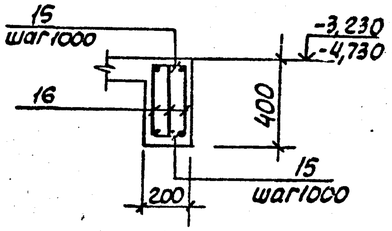

3-3

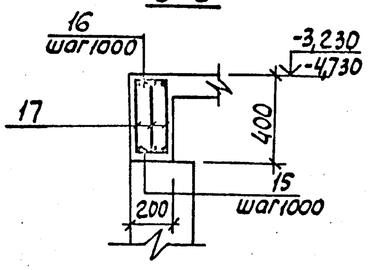

4-4

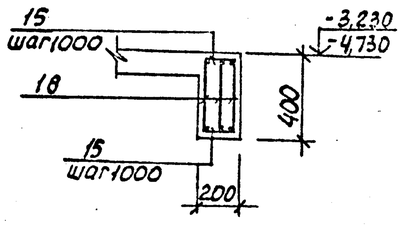

I

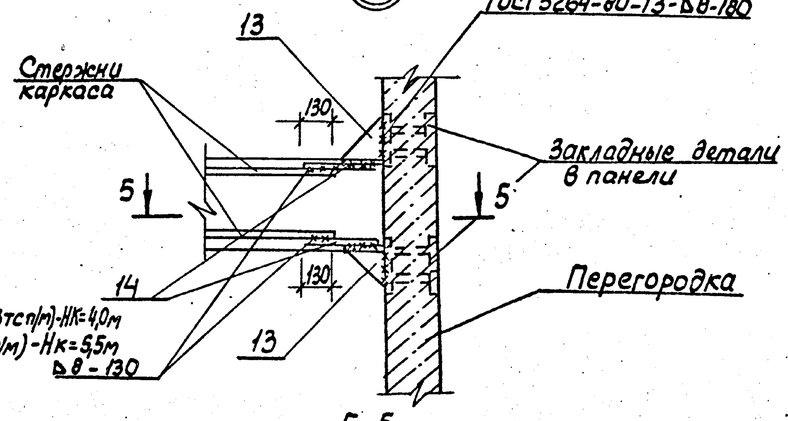

5-5

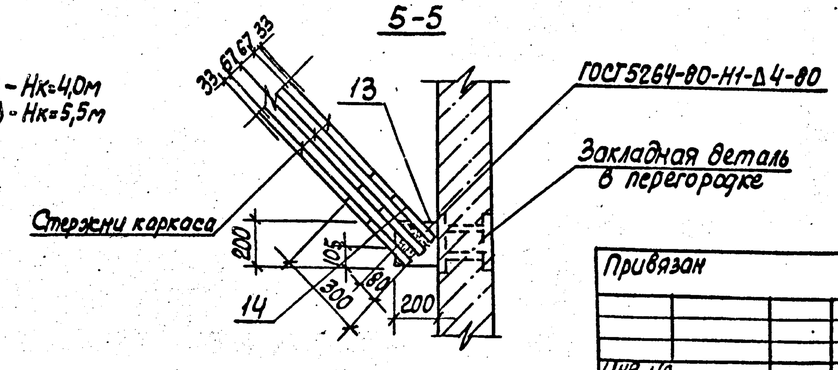

Расчетные схемы

Пм1

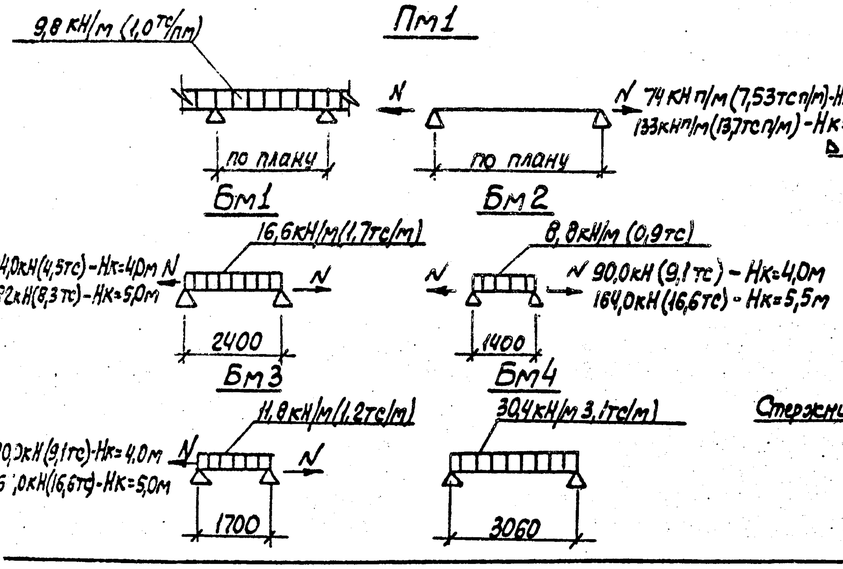

1. Защитный слой бетона для рабочей арматуры принят в плите -15мм, в балках -25мм.
2. Арматуру плиты поз. 3,4 приварить к поз. 1
3. После приварки каркасов балок к соединительным элементам последние должны быть обетонированы.
4. Условные обозначения:

-3,230 для Нк=4,0м
-4,730 для Нк=5,5м

Привязан

Инв. №

Нач.отд.	Шейко		
Н.контр.	Сокольская		
Гл.спец.	Власенко		
Рук.гр.	Гахтамышев		
Вед.инж.	Кот		
Инж.	Земляков		

ТП902-1-93.84 -КЖ

Канализационная насосная станция производительностью 25-173 м³/ч, напором 6-65м

Стадия	Лист	Листов
Р	7	

РКм 2. Пм 1. Общий вид и схема армирования балки Бм1 - Бм4. Общий вид схемы армирования

Госстрой СССР Союзсантехпроект Горьковский Водоканалпроект

Альбом III

Типовой проект 902-1-93.84

Лм1

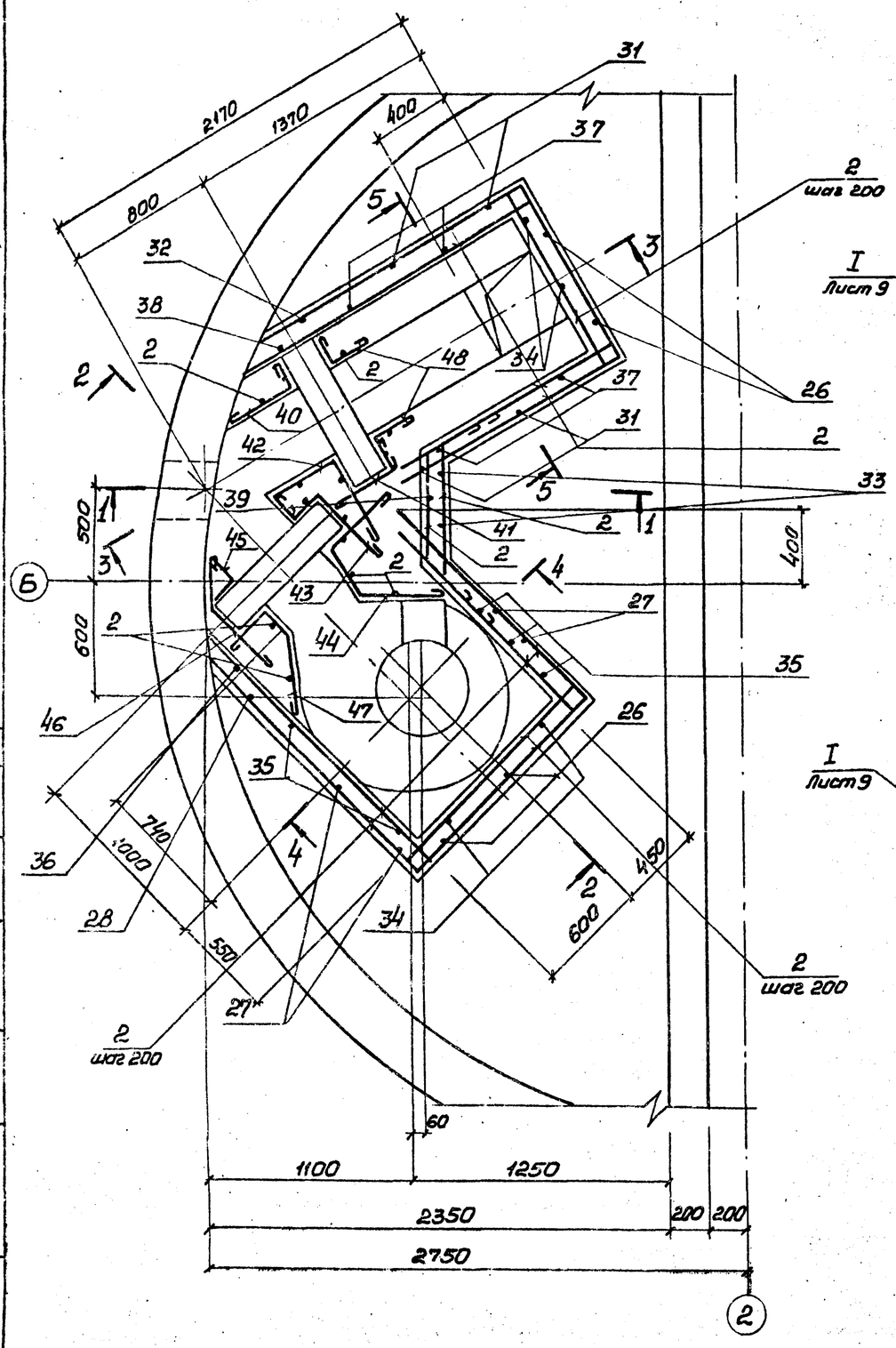

2-2

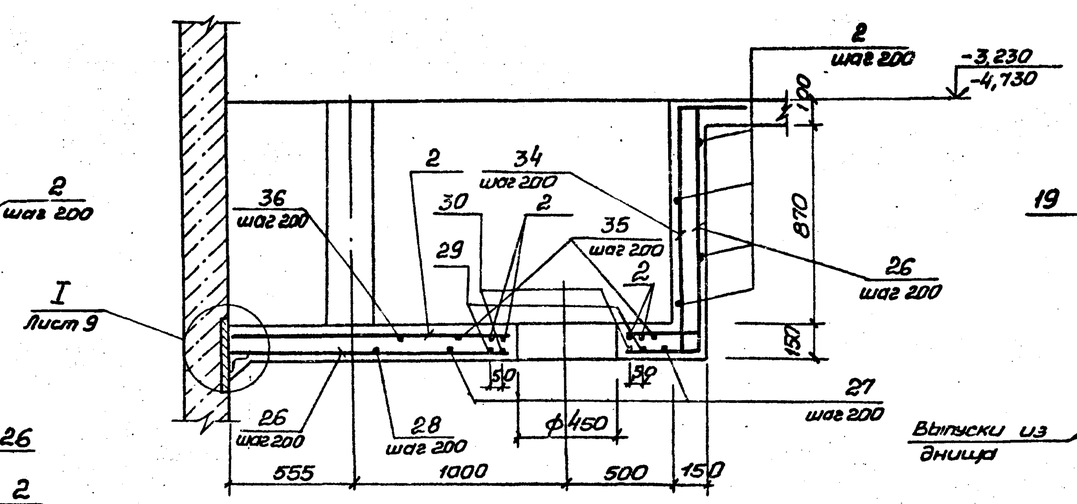

КМ1

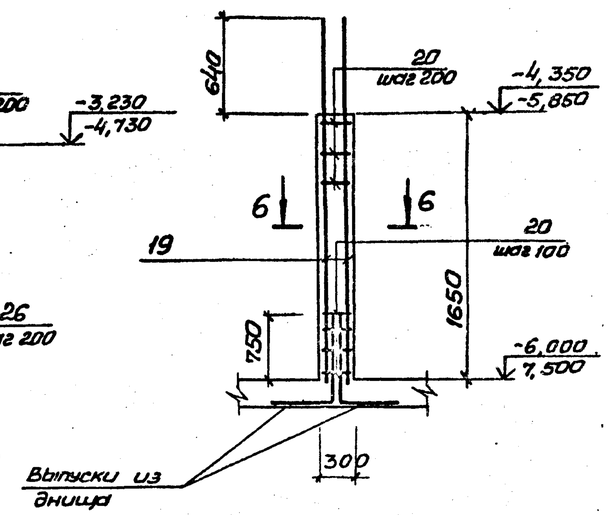

6-6

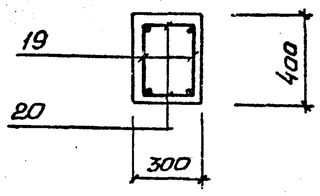

3-3

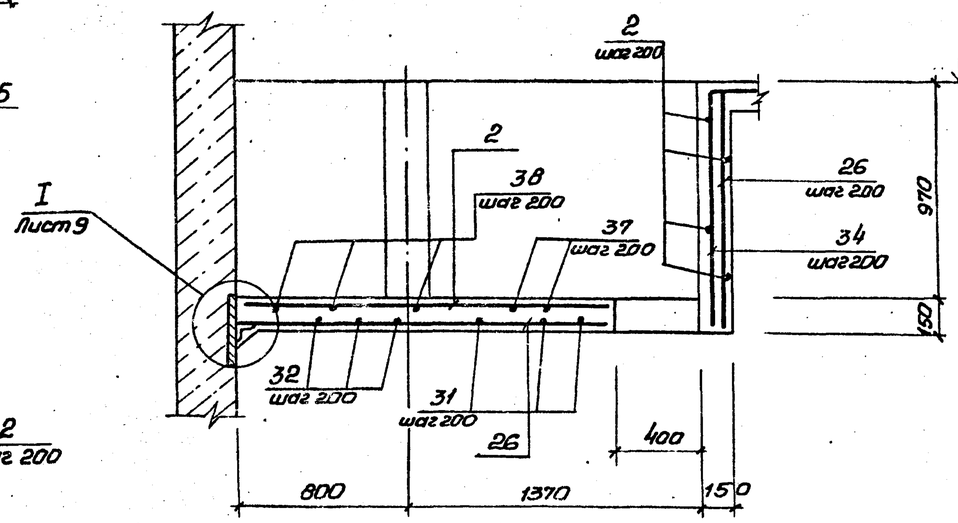

1. Условные обозначения:
   -3,230 Нк-4,0м
   -4,730 Нк-5,5м
2. Защитный слой бетона для рабочей арматуры принят 20мм.

Привязан				ТП902-1-93.84 -КЭС			
	Нач.отд.	Шейко		Канализационная насосная станция производительностью 25-173м³/ч, напором 6-65м	Стадия	Лист	Листов
	Н.контр.	Сокольская			Р	8	
	Гл.спец.	Власенко					
	Рук.гр.	Тактамышев		РКм2. Лоток Лм1. Общий вид и схема армирования (начало)	Госстрой СССР Союзводоканалниигроект Харьковский Водоканалпроект		
Инв.№	Вед.инж.	Кот					
	Инж.	Земляков					

Согласовано

Инв.№ подл. | Подпись и дата | Взам.инв.№

19977-01 17

Альбом III

Типовой проект 902-1-93.84

1-1

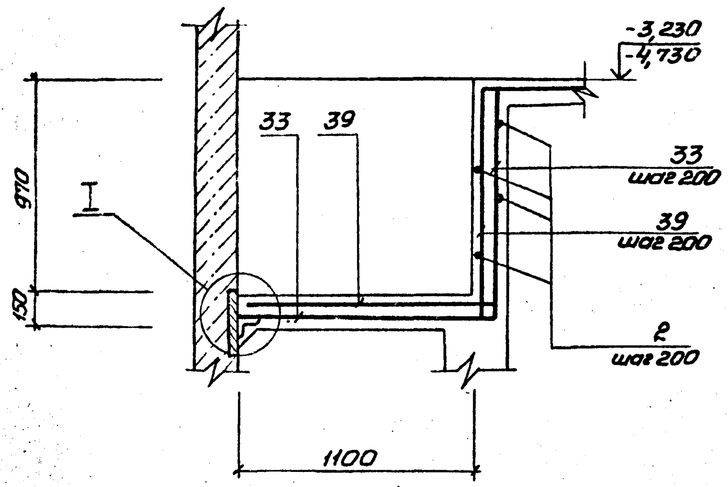

4-4

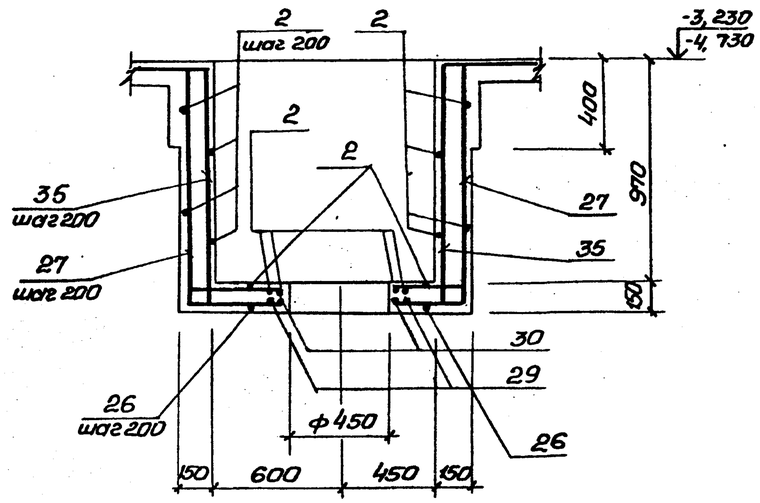

5-5

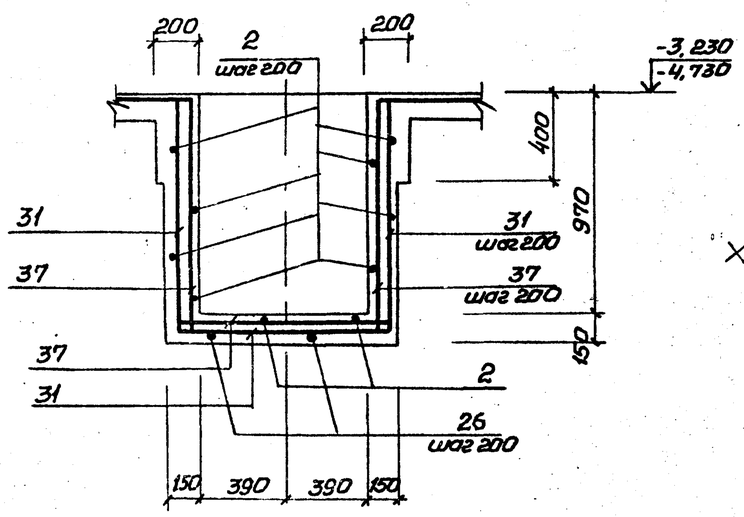

II

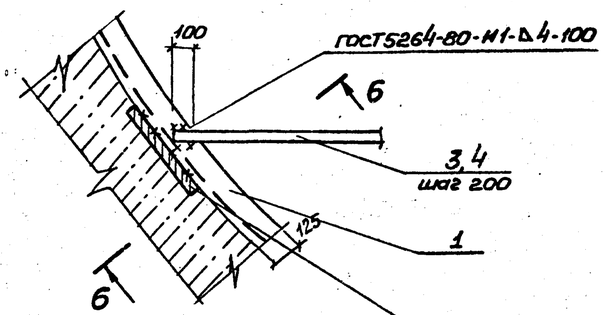

6-6

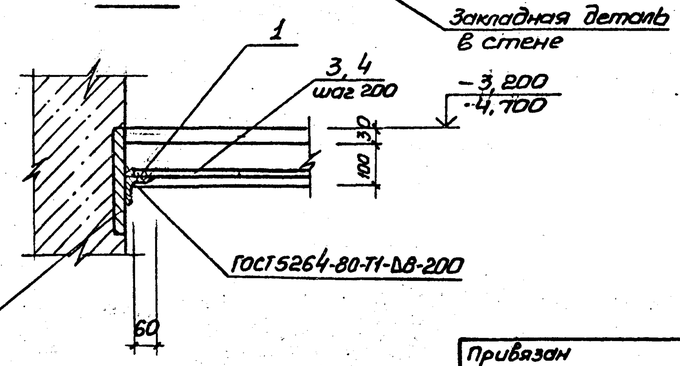

I

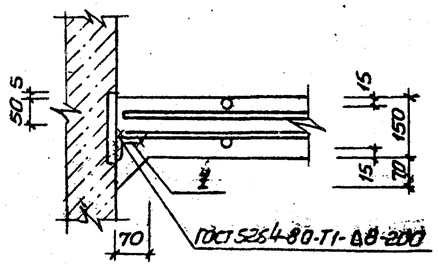

Ведомость деталей

Поз.	Эскиз
4	480 — $\ell_{ср}$=800
5	480 — $\ell_{ср}$=500
6	390 — 950
7	340 — 1300 — 340
9	460 — 500
10	80 — 720 — 80
11	80 — 390 — 80
26	1090 — 2100÷2500
27	1090 — 1320 — 1090
28	1090 — 1670
29	450 — ф580
30	450 — ф480
31	1090 — 1050 — 1090
32	1090 — 1400
33	1090 — 1300
34	540 — 1090 — 400; 120 — 120

Поз.	Эскиз
35	400 — 1090 — 1320 — 1090 — 400; 120 — 120 — 120 — 120
36	250 — 1090 — 1670; 120 — 120
37	400 — 1090 — 1050 — 1090 — 400; 120 — 120 — 120 — 120
38	400 — 1090 — 1320; 120 — 120
39	400 — 1090 — 1300; 120 — 120
40	170 — 540
41	170 — 400
42	180 — 75° — 400 — 550
43	580 — 180 — 190
44	500 — 300 — 45° — 400
45	200 — 200
46	240 — 45° — 570
47	300 — 150 — 500 — 30°
48	170 — 250

Условные обозначения:

-3,230 / -4,730 — Нк=4,0м; Нк=5,5м.

Привязан				ТП902-1-93.84-КЖ			
	Нач.отд.	Шейко		Канализационная насосная станция производительностью 25-173 м³/ч, напором 6-65м	Стадия	Лист	Листов
	Н.контр.	Сакольская			Р	9	
	Гл.спец.	Власенко					
	Рук.гр.	Тактомирова		РКМ2. Поток АМ1. Общий вид и схема армирования (окончание)	Госстрой СССР Союзводоканалниипроект Харьковский Водоканалпроект		
Инв.№	Ведущ.инж.	Кат					
	Инж.	Земляков					

Согласовано

Инв.№ подл. | Подпись и дата | Взам.инв.№

19977-01 18

Спецификация перекрытия РКм2, колонны Км1, лотка Лм1

Формат	Зона	Поз.	Обозначение	Наименование	Кол.	Примечание
				Перекрытие РКм2		Масса, кг
				Плита Пм1-шт.1		
				Сборочные единицы		
Б4		1		Уголок $\frac{\text{Б}125\times80\times8\ \text{ГОСТ}\ 8510\text{-}72*}{\text{ВСТ3кп2-1ТУ14-1-3023-80}}$	п.м. 12.7	159.0
				Детали		
Б4		2		ф6АI ГОСТ5781-82	п.м. 25	6.55
Б4		3		ф10АIII(ф12АIII) ГОСТ5781-82, $\ell_{ср}$=1800	15	1.02(1.42)
Б4		4*		$\ell_{ср}$=1280	22	0.81(1.14)
Б4		5*		$\ell_{ср}$=980	4	0.62(0.87)
Б4		6*		ф14АIII ГОСТ5781-82 ℓ=1340	4	1.62
Б4		7*		ℓ=1980	2	2.4
Б4		8		ℓ=1600	2	1.9
Б4		9*		ℓ=960	4	1.15
Б4		10*		ф8АIII ГОСТ5781-82 ℓ=880	8	0.35
Б4		11*		ℓ=550	12	0.24
				Балка Бм1-шт.1		
				Сборочные единицы		
А4		12	902-1-93.84-КЖИ-КР8	Каркас плоский КР8	3	
А4		13	-МС2	Изделие соединит. МС2	4	
				Детали		
Б4		14		ф12АIII(ф14АIII) ГОСТ 5781-82 ℓ=300	12	0.27(0.36)
Б4		15		ф6АI ГОСТ5781-82, ℓ=180	6	0.04
				Балка Бм2-шт.1		
				Сборочные единицы		
А4		16	902-1-93.84-КЖИ-КР9	Каркас плоский КР9	3	
А4		13	-МС2	Изделие соединит. МС2	2	
				Детали		
Б4		14		ф12АIII(ф14АIII) ГОСТ5781-82 ℓ=300	6	0.27(0.36)
Б4		15		ф6АI ГОСТ 5781-82, ℓ=180	4	0.04
				Балка Бм3-шт.1		
				Сборочные единицы		
А4		17	902-1-93.84-КЖИ-КР8	Каркас плоский КР10	3	
А4		13	-МС2	Изделие соединит МС2	2	
				Детали		
Б4		14		ф12АIII(ф14АIII) ГОСТ5781-82, ℓ=300	6	0.27(0.36)
Б4		15		ф16АI ГОСТ5781-82, ℓ=180	4	0.04

Формат	Зона	Поз.	Обозначение	Наименование	Кол.	Примечание
				Балка Бм4-шт.1		
				Сборочные единицы		
А4		18	902-1-93.84-КЖИ-КР8	Каркас плоский КР11	3	
А4		13	-МС2	Изделие соединит. МС2	4	
				Детали		
Б4		14		ф14АIII ГОСТ5781-82, ℓ=300	12	0.36 кг
Б4		15		ф6АI ГОСТ5781-82, ℓ=180	8	0.04 кг
				Материалы для РКм2		
				Бетон марки М200	1.15	м³
				Колонна Км1		
				Сборочные единицы		
А4		19	-КР8	Каркас плоский Кр12	2	
				Детали		
Б4		20		ф6АI ГОСТ5781-82, ℓ=280	20	0.06 кг
				Материалы		
				Бетон марки М200	0.23	м³
				Лоток Лм1-шт.1		
				Сборочные единицы		
А4		21	-МН1	Изделие закладное МН1	1	27.3 кг
А4		22	-МН2	-МН2	1	19.5 кг
А4		23	1.400-15, Вып1 - 150-06	-МН134-1	1	2.8 кг
А4		24	1.400.15, Вып1 - 550-07	-МН556	п.м 7.0	37.8 кг

Формат	Зона	Поз.	Обозначение	Наименование	Кол.	Примечание
				Детали		Масса, кг
Б4		26*		ф10(ф12)АIII ГОСТ5781-82, $\ell_{ср}$=3390	10	2.15(3.01)
Б4		27*		ℓ=3500	6	2.2(3.10)
Б4		28*		ℓ=2760	3	1.45(2.45)
Б4		29*		ℓ=1820	1	1.15(1.62)
Б4		30*		ℓ=1510	1	0.55(1.34)
Б4		31*		ℓ=3230	6	2.05(2.87)
Б4		32*		ℓ=2490	3	1.57(2.21)
Б4		33*		ℓ=2390	3	1.5(2.12)
Б4		34*		ф10АIII ГОСТ5781-82, ℓ=2270	10	1.40
Б4		35*		ℓ=4780	6	2.95
Б4		36*		ℓ=3250	3	2.00
Б4		37*		ℓ=4510	6	2.78
Б4		38*		ℓ=3050	3	1.88
Б4		39*		ℓ=3030	3	1.87
Б4		40*		ℓ=710	6	0.44
Б4		41*		ℓ=570	6	0.35
Б4		42*		ℓ=1130	6	0.70
Б4		43*		ℓ=950	6	0.60
Б4		44*		ℓ=1200	6	0.74
Б4		45*		ℓ=400	6	0.25
Б4		46*		ℓ=810	6	0.50
Б4		47*		ℓ=950	6	0.60
Б4		48*		ℓ=420	6	0.26
Б4		2		ф6АI ГОСТ5781-82	п.м. 65	14.43
				Материалы		
				Бетон марки М200	2.9	м³

*) Поз. 4-7, 9-11, 26-48-см. ведомость деталей на листе 9

Ведомость расхода стали на элемент, кг

Марка элемента	Изделия арматурные: Арматура класса А-I, ГОСТ 5781-82: ф6	Итого	ф8	А-III, ГОСТ 5781-82: ф10	ф12	ф14	ф16	Итого	Всего	Изделия закладные: Арматура класса А-III, ГОСТ 5781-82: ф8	ф10	Итого	Прокат марки Вст3кп21, Гост 82-70*: -б=6	б=8	-б=10	Гост 8509-72 L63×5		Гост 8240-72 С18	Итого	Всего	Общий расход
РКм2	18.6	18.6	5.7	35.2(-)	49.6 (50.3)	32.4 (97.2)		122.9 (153.2)	141.5 (171.8)					90			159.0		249.0	249.0	390.5(420.8)
Км1	3.2	3.2					16.4	16.4	19.6												19.6
Лм1	14.43	14.43		156.4 (92.4)	(39.5)			156.4 (181.9)	170.83 (196.3)	4.9	2.2	7.1	2.1	17.3	13.4	33.6		13.9	80.3	87.4	258.2(283.7)

Показатели в скобках даны для Нк=-5.5м

Привязан

Инв. №

Нач.отд.	Шейко		
Н.контр.	Сокольская		
Гл.спец.	Власенко		
Рук.гр.	Токтаньшева		
Вед.инж.	Кот		
Инж.	Земляков		

ТП 902-1-93.84-КЖ

Канализационная насосная станция производительностью 25-113м³/ч, напором 6-65м

Стадия	Лист	Листов
Р	10	

РКм2. Спецификация

Госстрой СССР Союзсантехпроект Ленинградское отделение Водоканалпроект

19977-01 19

Альбом III

Типовой проект 902-1-

Инв. № подл. | Подпись и дата | Взам. инв. №

Формат А2

Альбом VIII

Типовой проект 902-1-93.84

Схема расположение фундаментов под оборудование

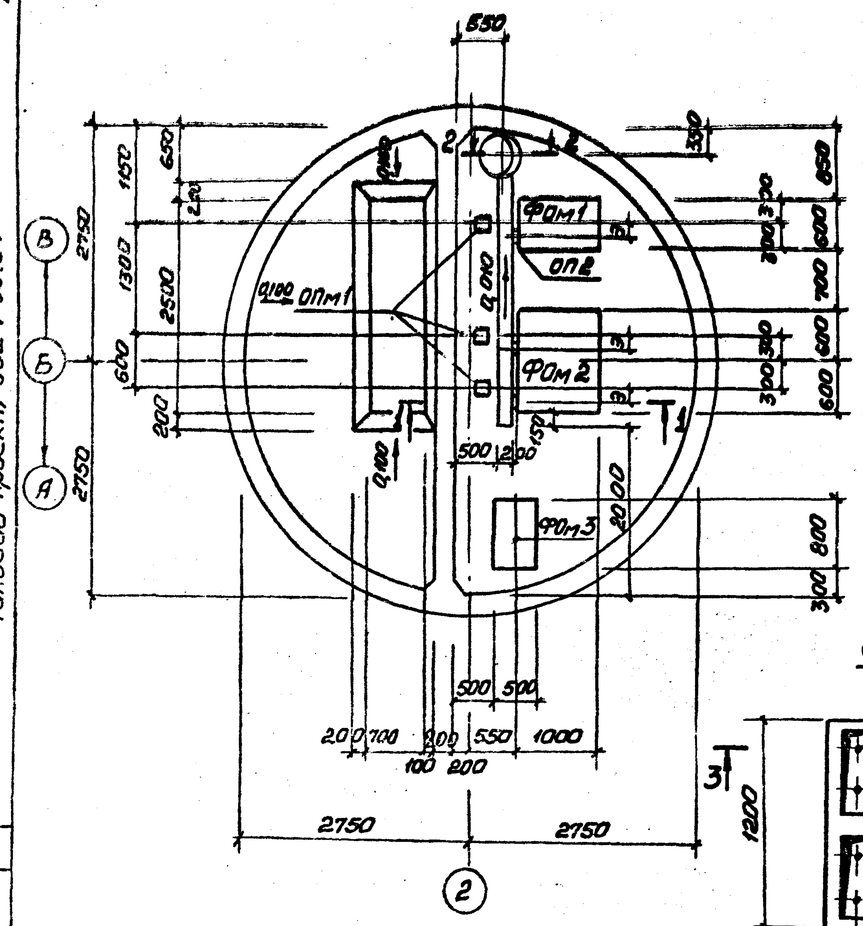

3-3

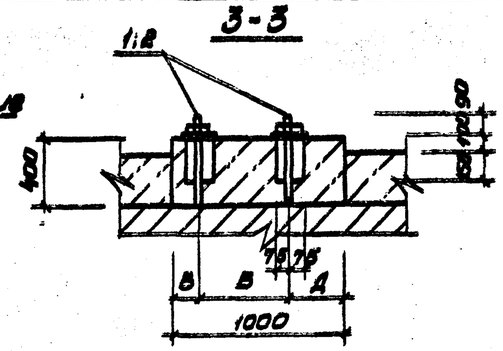

ФОм 1

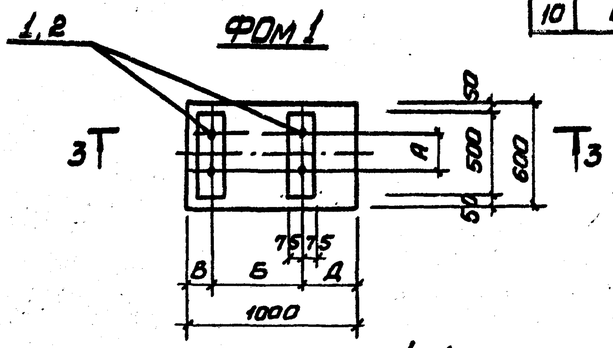

4-4

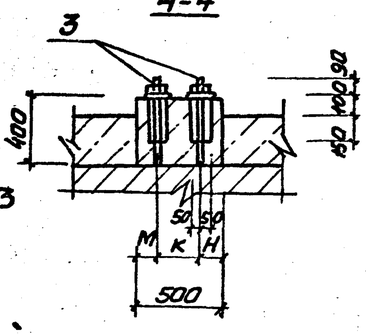

ФОм 2

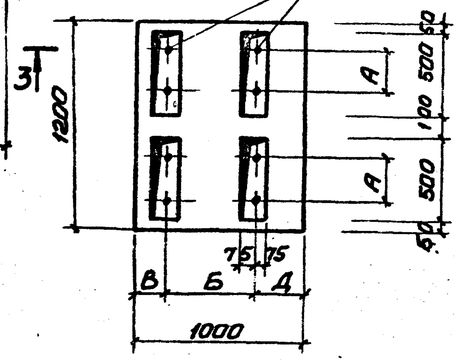

1-1

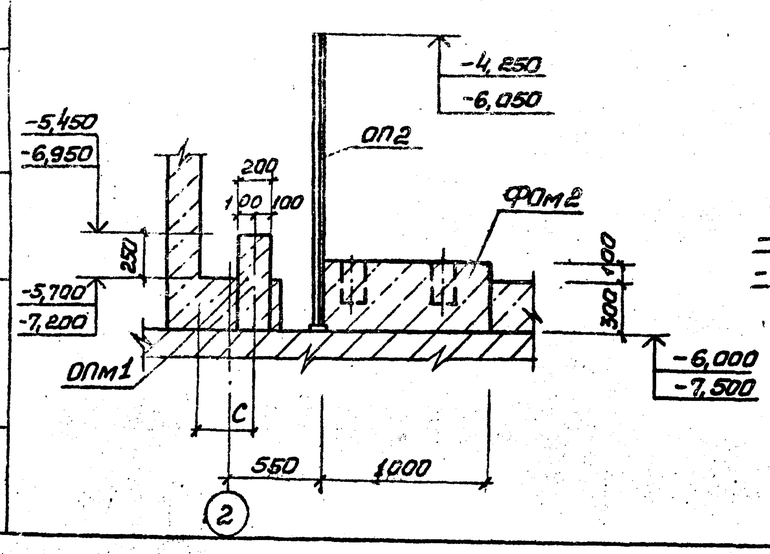

2-2

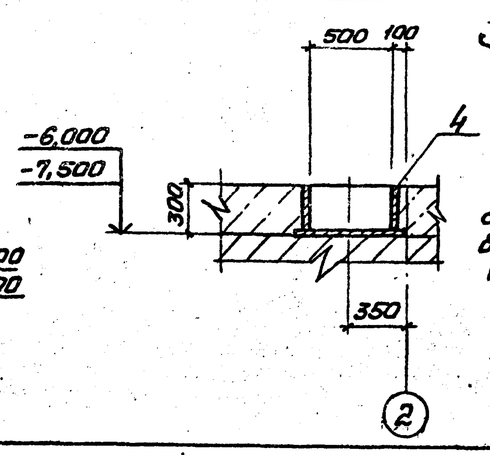

ФОм3

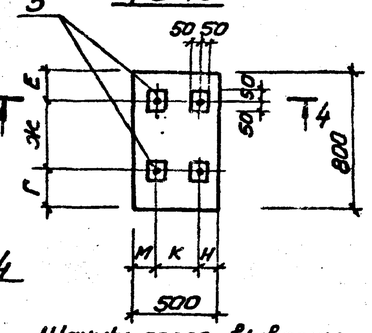

Шанцы после выверки анкерных болтов залить бетоном марки М200 на мелком заполнителе

Таблица размеров

N п.п	Марка насоса	А	Б	В	Д	К	М	Н	Е	Ж	Г	С	Э
		Размеры, мм											
1	Фг16/27; Фг16/27а, Фг16/27б											400	94
2	Фг4,5/10; Фг4,5/10а; Фг4,5/10б											260	112
3	Фг20/40; Фг20/40а, Фг20/40б	200	516	160	325							370	112
4	Фг25,5/14,5											370	130
5	Фг37,5/95; Фг37,5/95а; Фг37,5/95б											360	150
6	Фг25,5/45а; Фг25,5/45б	200	480	160	360							370	130
7	Фг51/60; Фг51/60а; Фг51/60б	300	516	160	325							355	130
8	ВК4/24					254	123	123	167	432	201		
9	ВК2/26					286	107,5	107,5	167	380	253		
10	ВК1/16					240	150	130	167	336	297		

Спецификация к схеме расположения фундаментов под оборудование

Марка, поз.	Обозначение	Наименование	Кол.	Масса ед, кг	Примечание
		Фундаменты под оборудование			
ФОм 1		ФОм 1	1		
ФОм 2		ФОм 2	1		
ФОм 3		ФОм 3	1		
ОПм 1		Опора ОПм 1	3		
ОП 2	902-1-93.84-КЖИ-ОП2	ОП2	3		
4	-МН6	Изделие закладное МН6	1		

Спецификация фундаментов ФОм1-ФОм3, ОПм1

Формат	Зона	Поз.	Обозначение	Наименование	Кол.	Примечание
				ФОм1, ФОм2		
				Сборочные единицы		
А4		1,2	902-1-93.84-КЖИ-МН3	Изделие закладное МН3 МН4	2 4	для ФОм1 для ФОм2
				Материалы		
				Бетон марки М200 $м^3$	0,22 0,44	для ФОм1 для ФОм2
				ФОм3		
				Сборочные единицы		
А4		3	-КЖИ-МН5	Изделие закладное МН5	4	
				Материалы		
				Бетон марки М200	0,15	$м^3$
				ОПм1		
				Материалы		
				Бетон марки М200	0,02	$м^3$

Согласовано

Привязан

Инв. №

Нач.отд	Шейко	
Н.контр.	Сокальская	
Гл.спец.	Власенко	
Рук. гр.	Тактамышев	
Вед.инж.	Бродская	
Ст.инж.	Пархоменко	

ТП902-1-93.84-КЖ

Канализационная насосная станция производительностью 25-173 $м^3/ч$, напором 6-65 м

Схема расположения фундаментов под оборудование

Стадия	Лист	Листов
Р	11	

Госстрой СССР Союзводоканалпроект Харьковский Водоканалпроект

19977-01 20

Альбом

Типовой проект 902-1-93.84

1-1

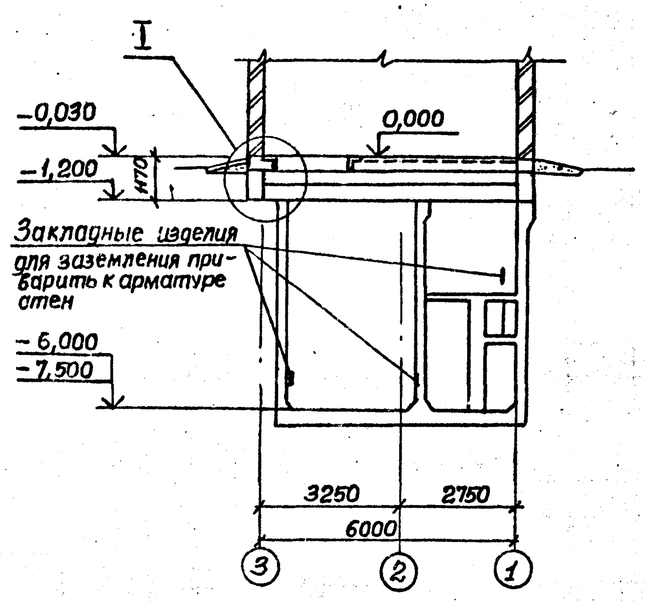

Схема расположения элементов заземлителя на отм. 0,000

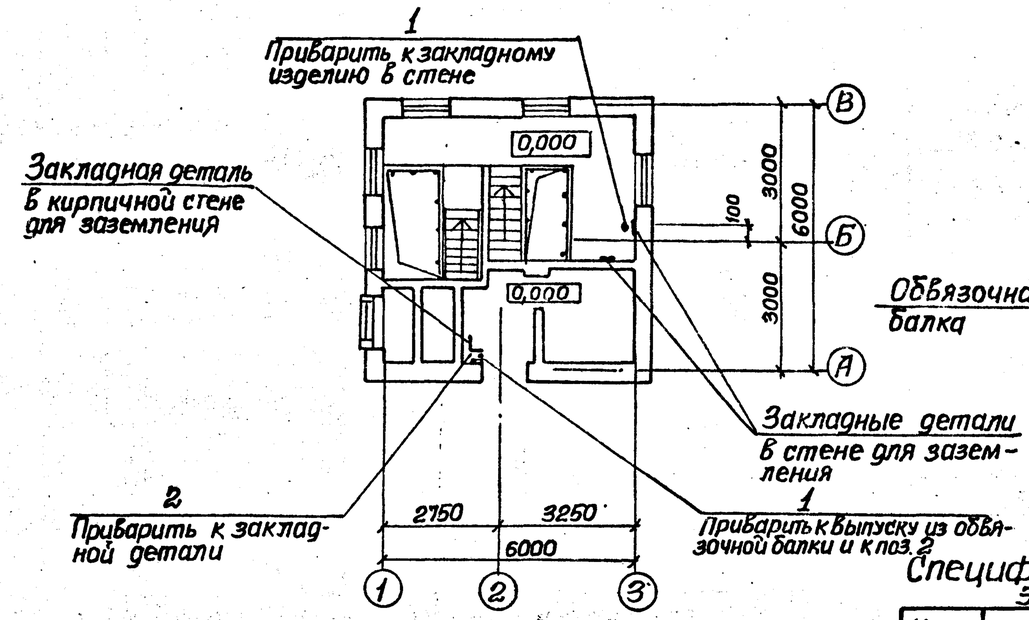

I

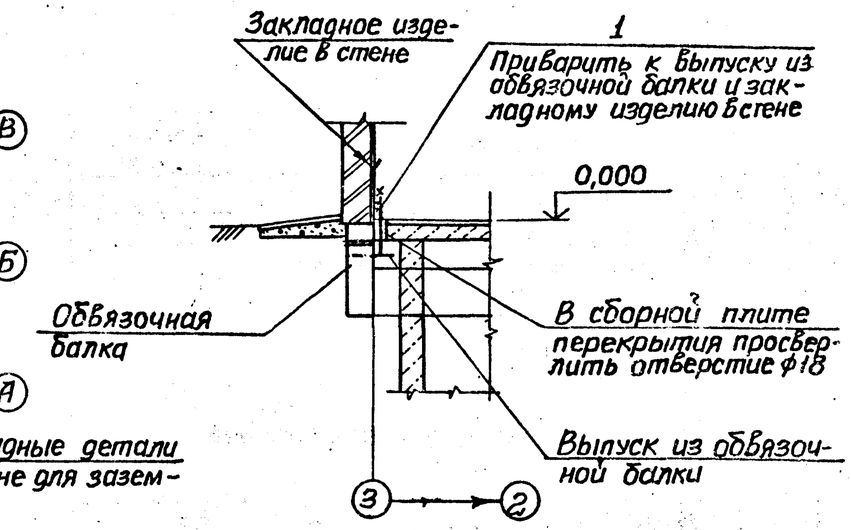

Схема расположения закладных изделий для заземления

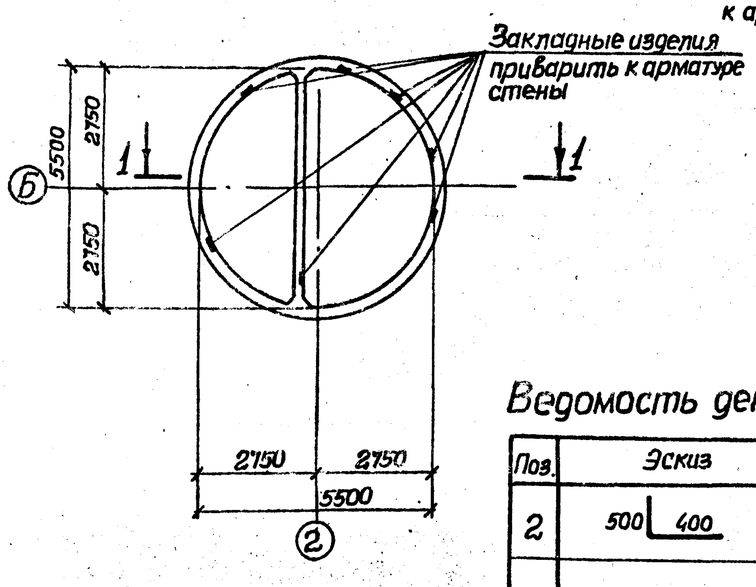

Схема расположения выпусков из стен

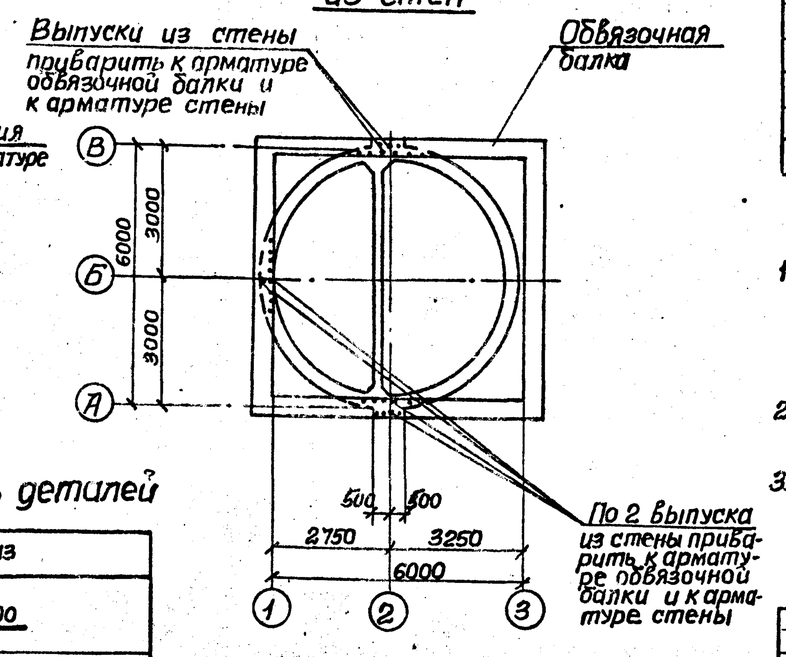

Ведомость деталей

Поз.	Эскиз
2	500 400

Спецификация к схеме расположения элементов заземлителя

Марка поз.	Обозначение	Наименование	Кол.	Масса ед., кг.	Примечание
1		ф12А-I ГОСТ 5781-82 ℓ=300	2	0,3	
2*		ℓ=900	1	0,8	

Поз. 2* см. ведомость деталей

1. Для обеспечения электрической цепи необходимо по 1 стержню в каждом горизонтальном и вертикальном стыках сеток стены и сеток перегородки сварить между собой.
2. Все сварные соединения элементов заземлителя выполнить электродами 942 ГОСТ 9467-75.
3. Заземляющие перемычки и закладные изделия покрываются кузбасс лаком.

Согласовано

Инв. № подл. | Подпись и дата | Взам. инв. №

Привязан

Инв. №

Нач. отд.	Шейко		
Н. контр.	Сокольская		
Гл. спец.	Власенко		
Рук. гр.	Тахтамышев		
Вед. инж.	Бродская		
Инж.	Каюков		

ТП 902-1-93.84-КЖ

Канализационная насосная станция производительностью 25-173 м³/ч и напором 6-6,5 м

Схема использования эл. б. конструкции сооружения в качестве заземлителя

Стадия	Лист	Листов
Р	12	

Госстрой СССР Союзводоканалпроект Харьковский Водоканалпроект

19977-01 21 Формат А2

Альбом III

Типовой проект 902-1-93.84

Ведомость рабочих чертежей основного комплекта марки КМ

Лист	Наименование	Примечание
1	Общие данные	
2	Схема расположения путей	
	монорельсов в надземной части	

Ведомость ссылочных и прилагаемых документов

Обозначение	Наименование	Примечание
	Ссылочные документы	
1.426-1 Вып.3	Стальные подкрановые	
	балки. Балки путей	
	подвесного транспорта	
	пролетом 6м	

Техническая спецификация металла

Вид профиля и ГОСТ, ТУ	Марка металла и ГОСТ	Обозначение и размер профиля, мм	NN п.п.	Код: Марки металла	Код: Вида профиля	Код: Размера профиля	Количество шт.	Длина мм	Масса металла по элементам конструкций, т: Монорельс (Кат. элемента конструкции 526235)	Масса металла по элементам конструкций, т: Ограждение (Кат. элемента конструкции 526244)	Общая масса, т	Масса потребности в металле по кварталам (заполняется изготовителем): I	II	III	IV	Заполняется в ц.
1	2	3	4	5	6	7	8	9								
Балки двутавровые ГОСТ 8239-72*	Вст3 сп5-2 ГОСТ 380-71*	Дв.тавр 18 ГОСТ 8239-72* Вст3сп5-2 ТУ14-1-3023-80	1	12300	24155				0,07		0,07					
		Дв.тавр 24 ГОСТ 8239-72* Вст3сп5-2 ТУ14-1-3023-80	2	12300	24228				0,17		0,17					
	Итого		3						0,24		0,24					
Всего профиля			4						0,24		0,24					
Сталь прокатная угловая равнополочная ГОСТ 8509-72*	Вст3 сп5-2 ТУ14-1-3023-80	Уголок 6-100×100×10 ГОСТ 8509-72* Вст3сп5-2 ТУ14-1-3023-80	5	11240	21113				0,02		0,02					
	Итого		6						0,02		0,02					
Всего профиля			7						0,02		0,02					
Сталь прокатная угловая неравнополочная ГОСТ 8510-72*	Вст3 сп5-2 ТУ14-1-3023-80	Уголок 6-140×90×6 ГОСТ 8510-72* Вст3сп5-2 ТУ14-1-3023-80	8						0,02		0,02					
	Итого		9						0,02		0,02					
Всего профиля			10						0,02		0,02					
Полоса стальная горячекатанная ГОСТ 103-76	Вст3 сп5 ГОСТ 380-71*	Полоса А-1 6×80 ГОСТ 103-76 Вст3сп5 ГОСТ 535-79*	11						0,01		0,01					
	Итого		12						0,01		0,01					
Всего профиля			13						0,01		0,01					
Болт с шестигранной головкой ГОСТ 7798-70*	Вст3 сп5	Болт М12 ГОСТ 7798-70*	14						0,001		0,001					
	Итого		15						0,001		0,001					
Всего профиля			16						0,001		0,001					
Итого масса металла			17													
Всего масса металла			18						0,291		0,291					
В том числе по маркам	Вст3 сп5		19								0,011					
	Вст3 сп5-2		20								0,28					
			21													

Ведомость металлоконструкций по видам профилей

Наименование конструкций по номенклатуре прейскуранта №01-09	Позиции по прейскуранту №01-09	№ пп	Код конструкций	Масса конструкций, т: Всего стали повышенной и высокой прочности	по видам профилей стали: Балки и швеллер	Крупносортная сталь								Прочее	Всего	Количество шт.	Серия типовых конструкций
1	2	3	4	5	6	7	8	9	10	11	12	13	14	15	16	17	18
Монорельс			526235		0,24	0,051									0,291		
Итого:															0,291		

Типовой проект разработан в соответствии с действующими нормами и правилами

Главный инженер проекта В.С. Лялюк

Согласовано

Взам. инв. № | Подпись и дата | Инв. № подл.

Привязан

Инв. №

Нач.отд.	Шейко	
Н.конт.	Сокольская	
Гл.спец.	Власенко	
Рук. гр.	Тугамбышева	
Ст.инж.	Бродская	
Инж.	Водолажская	

ТП902-1-93.84 - КМ

Канализационная насосная станция производительностью 25-173 м³/ч, напором 6-65 м

Стадия	Лист	Листов
Р	1	2

Общие данные

Госстрой СССР Союзводоканалниипроект Харьковский Водоканалпроект

19977-01 22

Альбом III

Типовой проект 902-1-93.84

1-1

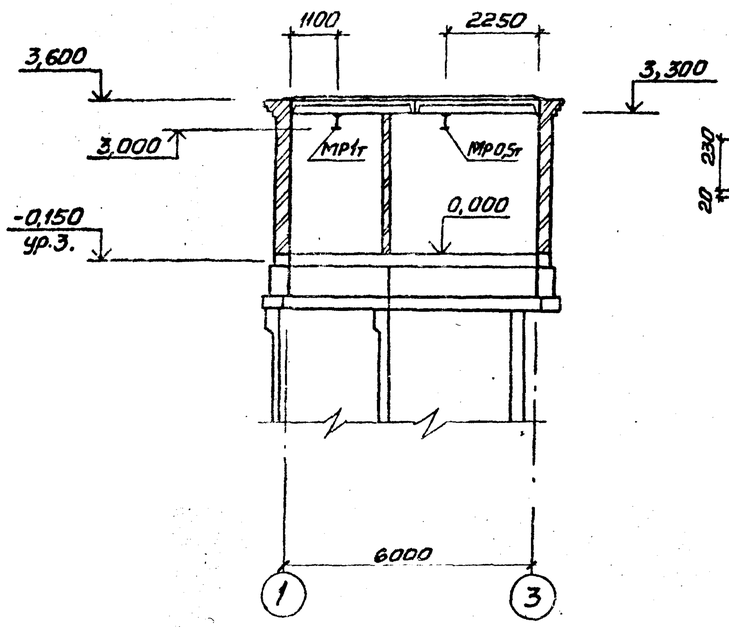

Схема расположения путей монорельсов

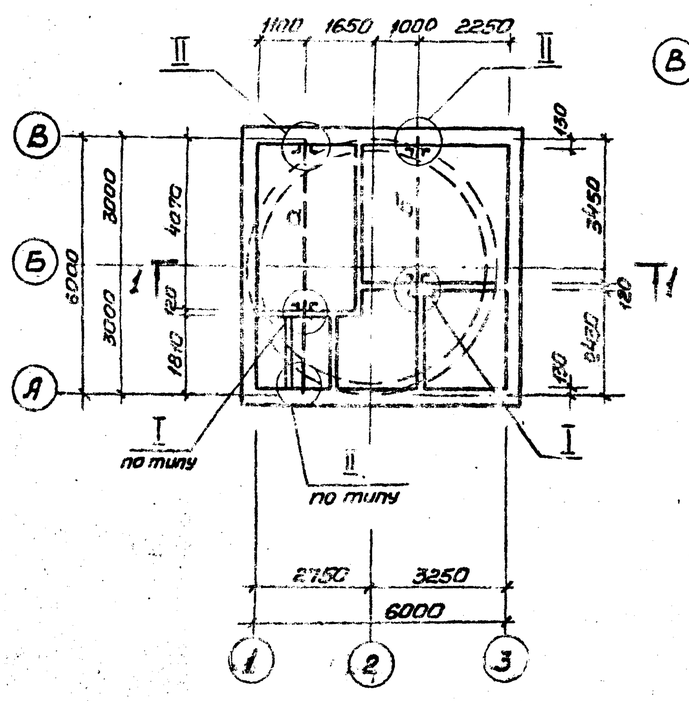

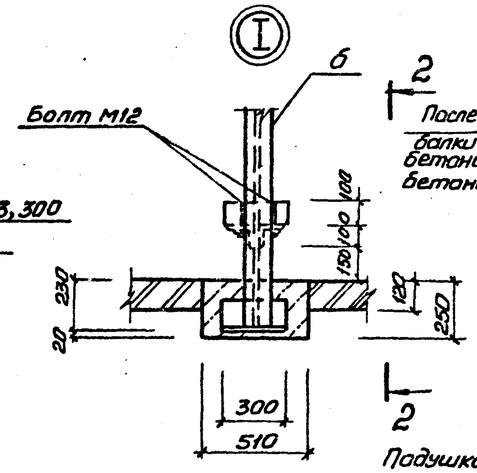

2-2

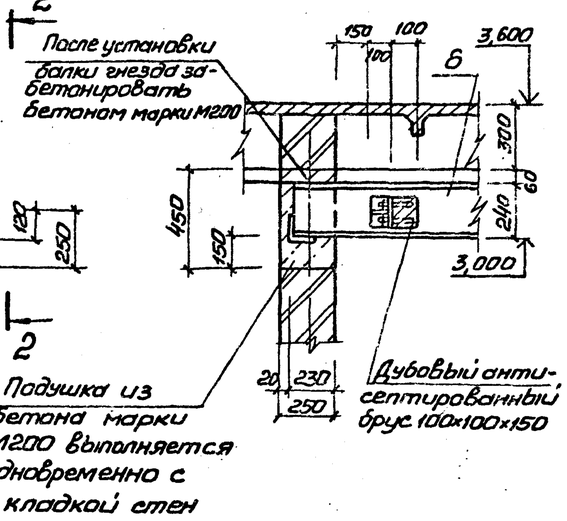

Ведомость элементов

Марка	Сечение: Эскиз	Поз.	Состав	Усилия: M тсм	N тс	Q тс	Группа констр.	Марка металла	Примечание
а	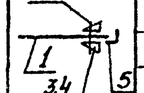	1	I24	по	1,426-1		VI	Вст3сп5-2	
		2	М12					Вст3сп5	
		3	L100х10					Вст3сп5-2	
		4	-6х80					Вст3сп5	
		5	L140х90х10					Вст3сп5-2	
б	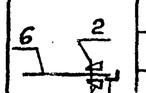	6	I18	по	1,426-1			Вст3сп5-2	
		2	М12					Вст3сп5	
		3	L100х10					Вст3сп5-2	
		4	-6х80					Вст3сп5	
		5	L140х90х10					Вст3сп5-2	

3-3

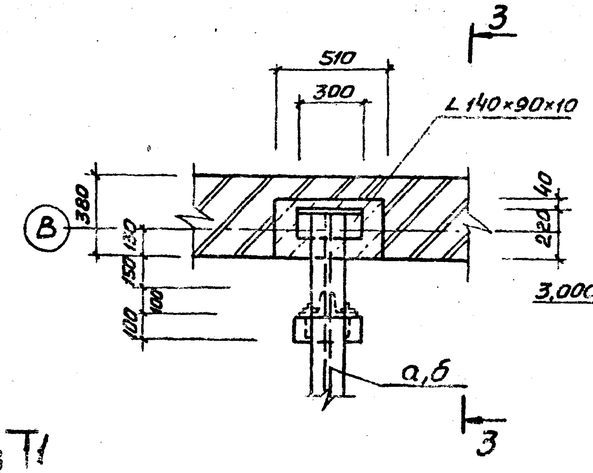

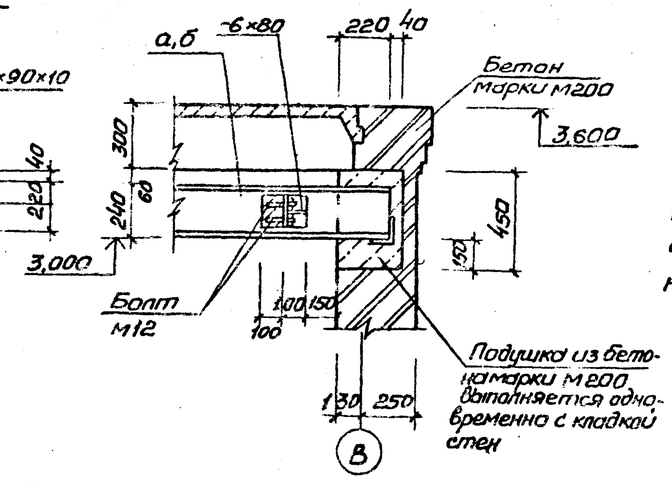

Поверхности стальных конструкций монорельсов окрасить эмалью ПФ-115 ГОСТ 6465-76* за 3 раза по слою грунта из лака ФЛ-03к, кроме ездовой поверхности монорельсов.

Сварку производить электродами Э42 ГОСТ 9467-75, катет сварных швов 6 мм.

Согласовано

Гипрогазоочистка АР	Жданова	
Гипрокислород	Черкасова	

Инв. № подл.	Подпись и дата	Взам. инв. №

Привязан

Инв. №

Нач. отд.	Шейко	
Н. контр.	Соколовская	
Гл. спец.	Власенко	
Рук. гр.	Таганышева	
Вед. инж.	Бродская	
Ст. инж.	Пархоменко	

ТП902-1-93.84 -КМ

Канализационная насосная станция производительностью 25-173 м³/ч, напором 6-65 м

Стадия	Лист	Листов
Р	2	

Схема расположения путей монорельсов в надземной части

Госстрой СССР Союзводоканалпроект Харьковский Водоканалпроект

19977-01 23

Копир. Подпись

Формат А3

ТИПОВОЙ ПРОЕКТ 902-1

КАНАЛИЗАЦИОННАЯ НАСОСНАЯ СТАНЦИЯ ПРОИЗВОДИТЕЛЬНОСТЬЮ 25-173 м³/ч, НАПОРОМ 6-65 м ПРИ ГЛУБИНЕ ЗАЛОЖЕНИЯ ПОДВОДЯЩЕГО КОЛЛЕКТОРА 4.0 м (МОНОЛИТНЫЙ ВАРИАНТ)

АЛЬБОМ III

ИЗДЕЛИЯ

Привязан

Инв. №

Формат А4

Техническое описание к изготовлению арматурных и закладных изделий.

1. Плоские арматурные изделия следует изготовлять при помощи контактной точечной сварки.
Сварку сеток и каркасов производить во всех точках пересечения стержней.

2. Объединение плоских каркасов в пространственные производить в кондукторах при помощи электросварочных клещей.

3. Размеры сеток и каркасов даны по осям и торцам стержней.

4. Сварку закладных изделий производить в соответствии с ГОСТ 19292-73 „Соединения сварных элементов закладных деталей сборных железобетонных конструкций" и СН 393-78.

5. Сварку тавровых соединений круглых стержней с листовым прокатом закладных изделий выполнять под слоем флюса.

6. Материал прокатной стали закладных изделий принять марки ВСт3кп2-1 для сварных конструкций по ТУ14-1-3023-80 и ВСт3кп2 по ГОСТ 535-79*.

7. Катет сварных швов принять по наименьшей толщине свариваемых элементов.

Привязан

Инв. №

Нач. отд.	Шейко	
Н. контр.	Сокольская	
Гл. спец.	Власенко	
Рук. гр.	Тохтамышева	
Вед. инж.	Кот	
Ст. инж.	Пархоменко	

ТП 902-1-93.84 -КЖИ-ТО

Техническое описание

Стадия	Лист	Листов
Р		1

Госстрой СССР Союзводоканалниипроект Харьковский Водоканалпроект

Формат А4

Формат	Обозначение	Наименование	Стр.	Примечание
А3	902-1-93.84-КЖИ-ДО	Опись документов	23	
А4	-ТО	Техническое описание	23	
А3	-П20д-3б-1	Плита (П20д-3б-1, П20д-3б-1-01)	24	
А3	-П13-11б-2	Плита П13-11б-1	24	
А3	-Б1	Балка (Б1-Б3)	25	
А3	-П7-5б-1	Плита (П7-5б-1, П23д-3б-1)	25	
А4	-П23д-3б-2	Плита П23д-3б-2	25	
А3	-ОП1	Опорная подушка ОП1	26	
А3	1ПВ4-4ВрIIт-110лн-500д	Плита покрытия 1ПВ4-4ВрIIт-110лн-500д	26	
А4	-С1	Сетка арматурная С1	27	
А4	-Пт1	Петля строповочная Пт1	27	
А4	-Кр1	Каркас плоский КР(Кр1-Кр6)	27	
А4	-Кр1СБ	Каркас плоский Кр(Кр1-Кр6). Сборочный чертеж	27	
А4	-Кр8	Каркас плоский Кр(Кр8-Кр12)	28	
А4	-КрСБ	Каркас плоский Кр(Кр8-Кр12). Сборочный чертеж	28	
А4	-С2	Сетка арматурная С2	28	
А4	-Кр7	Каркас плоский Кр7	28	

Формат	Обозначение	Наименование	Стр.	Примечание
А4	902-1-93.84-КЖИ-Мн1	Изделие закладное Мн1	29	
А4	-Мн2	Изделие закладное Мн2	29	
А4	-Мс2	Изделие соединительное Мс2	29	
А4	-Мн3	Изделие закладное Мн(Мн3-Мн5)	30	
А4	-Мн6	Изделие закладное Мн6	30	
А4	-ОП2	Опора ОП (ОП2, ОП2-1)	30	
А4	-Кр13	Каркас плоский Кр13	30	

Привязан

Инв. №

Нач. отд.	Шейко	
Н. контр.	Сокольская	
Гл. спец.	Власенко	
Рук. гр.	Тохтамышева	
Вед. инж.	Кот	
Ст. инж.	Пархоменко	

ТП 902-1-93.84 -КЖИ-ДО

Опись документов

Стадия	Лист	Листов
Р		1

Госстрой СССР Союзводоканалниипроект Харьковский Водоканалпроект

Формат А3

19977-01 24

Инв. № подл.	Подпись и дата	Взам. инв. №

Рис.1

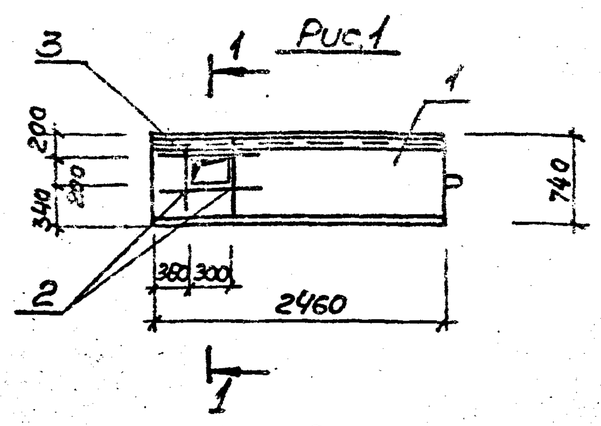

1-1

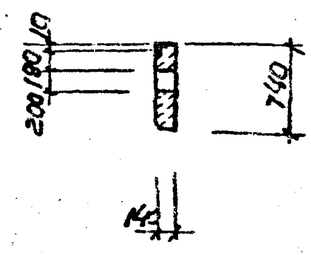

Рис.2

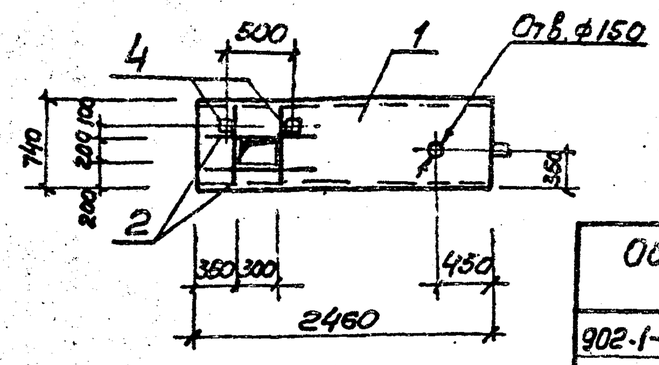

Обозначение	N рисунка
902-1-93.84-КЖИ-П20д-3б-1	1
-01	2

Спецификация П20д-3б-1, П20д-3б-1-01

Формат	Зона	Поз.	Обозначение	Наименование	Кол.	Примечание
				П20д-3б-1		
				Сборочные единицы		
		1	3.006-2 Вып.II-2	Плита П20д-3б	1	Со всеми закл. и арм. изделиями
				Детали		
		2	902-1-93.84-КЖИ-П20д-3б-001	ф14 А-III ГОСТ 5781-82-ℓ=720	8	0.87кг
			Переменные данные	для исполнений:		
				П20д-3б		
				Детали		
				Изделия закладные		
		3	1.400-15 вып.1 540-09	МН548	п.м 2.46	
				П20д-3б-1-01		
				Детали		
				Изделие закладное		
		4	1.400-15 Вып.1 120-05	МН105-6	2	

Остальное см. П20д-3б серия 3.006-2 вып.II-2

Ведомость расхода стали на дополнительные закладные изделия, кг

Марка элемента	Изделия закладные						
	Арматура класса А-III ГОСТ 5781-82			Прокат марки Вст3кп2 ГОСТ 103-76			Всего
	ф8	ф14	Итого	∠50х5	Б×10	Итого	
П20д-3б-1	0.8	7.0	7.8	9.3		9.3	17.1
П20д-3б-1-01	0.12	7.0	7.12	—	0.47	0.47	7.59

Привязан			
Инв. №			

Нач.отд.	Шейко	
Н.контр.	Сокольская	
Гл.спец.	Власенко	
Рук.гр.	Тухтаньшева	
Ст.инж.	Бродская	
Инж.	Перова	

ТП902-1-93.84-КЖИ-П20д-3б-1

Плита (П20д-3б-1, П20д-3б-1-01)

Стадия	Масса	Масштаб
Р	640,0	1:50
Лист	Листов 61	

Госстрой СССР Союзводоканалниипроект Харьковский Водоканалпроект

Формат А3

Инв. № подл.	Подпись и дата	Взам. инв. №

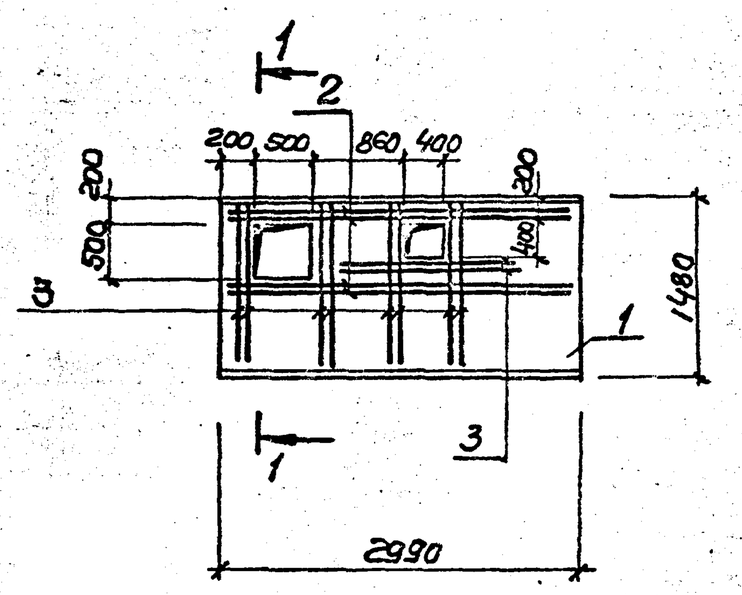

1-1

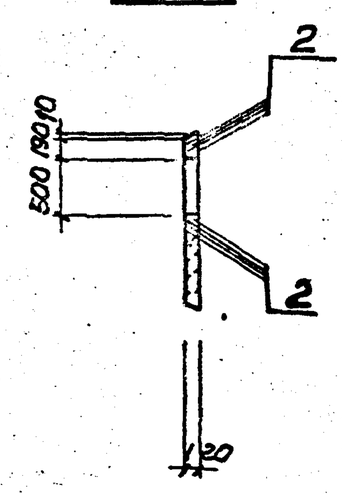

Формат	Зона	Поз.	Обозначение	Наименование	Кол.	Примечание
				Сборочные единицы		
		1	3.006-2 Вып. II-2	Плита П13-11б	1	Со всеми закл. и арм. изделиями
				Детали		
Б4		2	902-1-93.84-КЖИ-П13-11б-001	ф12 А-III ГОСТ 5781-82 ℓ=2940	8	2,7кг
Б4		3	-01	ℓ=1430	10	1,3кг

Остальное см. П13-11б серия 3.006-2 вып.II-2

Ведомость расхода стали на дополнительную арматуру, кг

Марка элемента	Изделия арматурные			
	Арматура класса А-III ГОСТ 5781-82			Всего
	ф12		Итого	
П13-11б-1	29.2		29.2	29.2

Привязан		
Инв. №		

Нач.отд.	Шейко	
Н.контр.	Сокольская	
Гл.спец.	Власенко	
Рук.гр.	Тухтаньшева	
Ст.инж.	Бродская	
Инж.	Перова	

ТП902-1-93.84-КЖИ-П13-11б-1

Плита П13-11б-1

Стадия	Масса	Масштаб
Р	640,0	1:50
Лист	Листов 1	

Госстрой СССР Союзводоканалниипроект Харьковский Водоканалпроект

19977-01 25

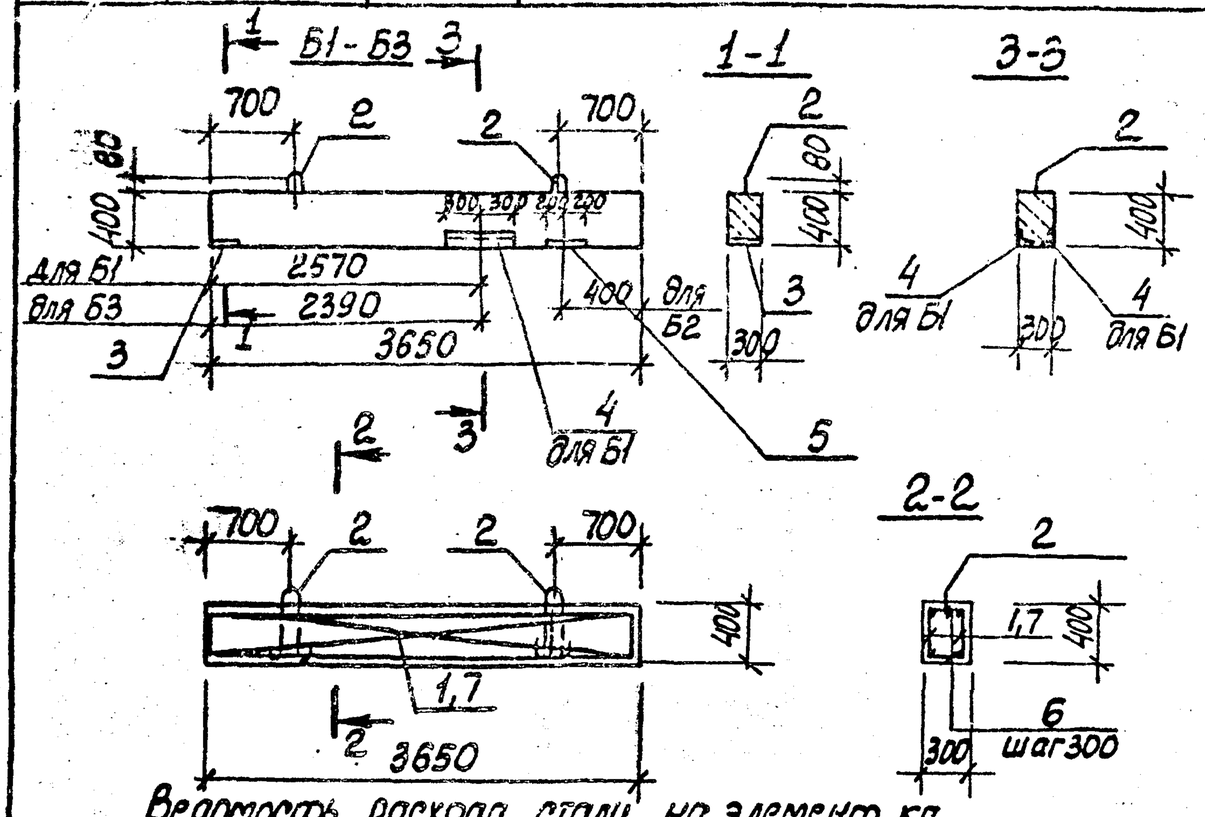

Спецификация Б1-Б3

Формат	Зона	Поз.	Обозначение	Наименование	Кол.	Примечание
				Документация		
А4			902-1-93.84.-КЖИ-ТО	Техническое описание		
				Сборочные единицы		
				Изделие закладное		
		2	1.400-9 вып. 1	УП1-3	2	
		3	1.400-15 вып. 1.130-44	МН 124-3	1	
				Детали		
Б4	•	6	902-1-93.84-КЖИ-Б1-001	6А-I ГОСТ 5781-82, ℓ=280	24	0,06 кг
				Материалы		
				Бетон марки М200	0,44	м³
			Переменные данные для исполнений:			
				Б1, Б3		
				Сборочные единицы		
А4		1	902-1-93.84-КЖИ-Кр7	Каркас плоский Кр7	2	
		4	1.400-15 вып. 1.540-09	Изделие закладное Мн548	1,2 п.м.	
				Б2		
				Сборочные единицы		
А4		7	902-1-93.84-КЖИ-Кр13	Каркас плоский Кр13	2	
		6	1.400-15 вып. 1.150-68	Изделие закладное Мн144-3	1	

Ведомость расхода стали на элемент, кг

Марка элемента	Изделия арматурные: Арматура класса А-I ГОСТ 5781-82 ф6	ф10	Итого	Арматура класса А-III ф10	ф12	ф16		Итого	Всего
Б1, Б3	5,24		5,24	4,4	6,4			10,8	16,04
Б2	5,24		5,24	4,4		11,4		15,8	21,04

Изделия закладные: Арматура класса А-I ГОСТ 5781-82 ф10	ф8	А-III ф10	ф12	Итого	Прокат марки ВСт3кп2-1 ГОСТ 82-70* δ=8	Итого	ГОСТ 8509-72* ∠50×5	Итого	Всего	Общий расход
1,04	0,5	0,6		2,14	4,7	4,7	4,6	4,6	11,44	27,5
1,04		0,6	1,4	3,04	12,2	12,2			15,24	36,3

Привязан

Инв. №

ТП 902-1-93.84-КЖИ-Б1

Нач. отд.	Шейко		
Н. контр.	Сокольская		
Гл. спец.	Власенко		
Рук. гр.	Тахтомышева		
Ст. инж.	Бродская		
Инженер	Перова		

Балка (Б1-Б3)

Стадия	Масса	Масштаб
Р	1,1т	1:50

Лист | Листов 1

Госстрой СССР Союзводоканалпроект Харьковский Водоканалпроект

Формат А3

П7-5б-1, П23д-3б-1

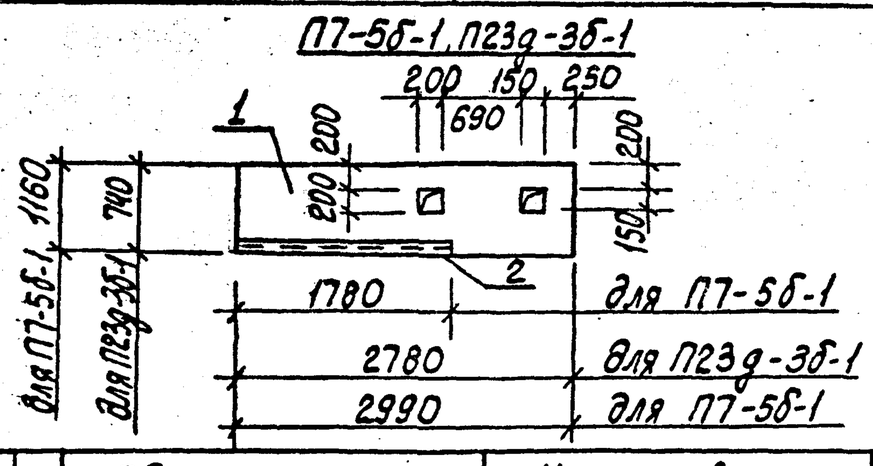

Формат	Зона	Поз.	Обозначение	Наименование	Кол.	Примечание
				П7-5б-1		
				Сборочные единицы		
		1	3.006-2 вып. II-2	Плита П7-5б	1	Со всеми арм. и закл. изд.
		2	1.400-15 вып. 1.540-09	Изделие закладное Мн548	1,78 п.м.	
				П23д-3б-1		
				Сборочные единицы		
		1	3.006-2 вып. II-2	Плита П23д-3б	1	Со всеми арм. и закл. изд.

Остальное см. П7-5б, П23д-3б серия 3.006-2 вып. II-2

Ведомость расхода стали на элемент, кг

Марка элемента	Изделия закладные: Арматура класса А-III ф8	Итого	Прокат марки ВСт3кп2-1 ГОСТ 8509-72* ∠50×5	Итого	Всего
П7-5б-1	0,63	0,63	6,7	6,7	7,33

ТП 902-1-93.84-КЖИ-П7-5б-1

Плита перекрытия (П7-5б-1, П23д-3б-1)

Стадия	Масса	Масштаб
Р	0,61т, 0,82т	1:50

Лист | Листов 1

Госстрой СССР Союзводоканалпроект Харьковский Водоканалпроект

Нач. отд.	Шейко	
Н. контр.	Сокольская	
Гл. спец.	Власенко	
Рук. гр.	Тахтомышева	
Ст. инж.	Бродская	
Инженер	Перова	

Копир. Кулешова Формат А4

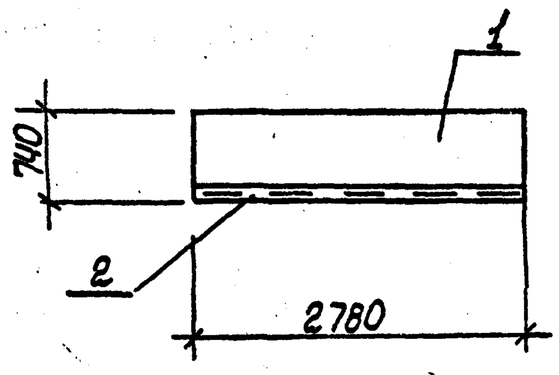

Формат	Зона	Поз.	Обозначение	Наименование	Кол.	Примечание
				Сборочные единицы		
		1	3.006-2, вып. II-2	Плита П23д-3б	1	Со всеми арм. и закл. изд.
		2	1.400-15, вып. 1.540-09	Изделие закладное Мн548	2,78 п.м.	

Остальное см. П23д-3б серия 3.006-2 вып. II-2

Ведомость расхода стали на дополнительные закладные изделия, кг

Марка элемента	Изделия закладные: Арматура класса А-III ф8	Итого	Прокат марки ВСт3кп2-1 ГОСТ 8509-72* ∠50×5	Итого	Всего
П23д-3б-02	0,96	0,96	10,4	10,4	11,36

Привязан

Инв. №

ТП 902-1-93.84-КЖИ-П23д-3б-2

Плита П23д-3б-2

Стадия	Масса	Масштаб
Р	0,82т	1:50

Лист | Листов 1

Госстрой СССР Союзводоканалпроект Харьковский Водоканалпроект

Нач. отд.	Шейко	
Н. контр.	Сокольская	
Гл. спец.	Власенко	
Рук. гр.	Тахтомышева	
Ст. инж.	Бродская	
Инженер	Перова	

Копир. Кулешова Формат А4

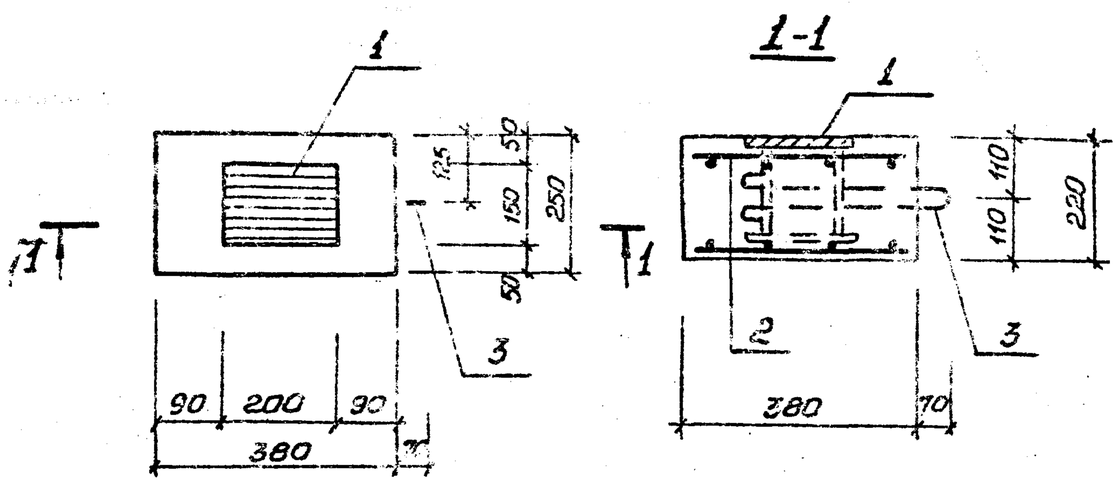

Формат	Зона	Поз.	Обозначение	Наименование	Кол.	Примечание
				Документация		
А4			902-1-93.84-КЖИ-ТО	Техническое описание		
				Сборочные единицы		
		1	1.400-15 вып. 1.120-59	Закладное изделие МН114-6	1	
А4		2	902-1-93.84-КЖИ-С1	Сетка арматурная С1	2	
А4		3	-Пт1	Петля строповочная Пт1	1	
				Материалы		
				Бетон марки М200	0,02	м³

Ведомость расхода стали на один элемент, кг

Марка элемента	Изделия арматурные				Изделия закладные						Всего
	Арматура класса А-I ГОСТ 5781-82				Прокат марки Вст3 кп2 ГОСТ 103-76			Арматура класса А-III ГОСТ 5781-82			
	ф6	ф8		Итого	-8×150	-8×50	Итого	ф12		Итого	
ОП 1	0,88	0,3		1,18	1,9	0,8	2,7	1,3		1,3	5,18

Привязан

Инв. №

Нач.отд.	Шейко	
Н.контр.	Сокольская	
Гл.спец.	Власенко	
Рук.гр.	Таратышева	
Ст.инж.	Кот	
Инж.	Сухарев	

ТП902-1-93.84 -КЖИ-ОП1

Опорная подушка ОП1

Стадия	Масса	Масштаб
Р	50,0	1:10

Лист | Листов 1

Госстрой СССР Союзводоканалниипроект Харьковский Водоканалпроект

Формат А3

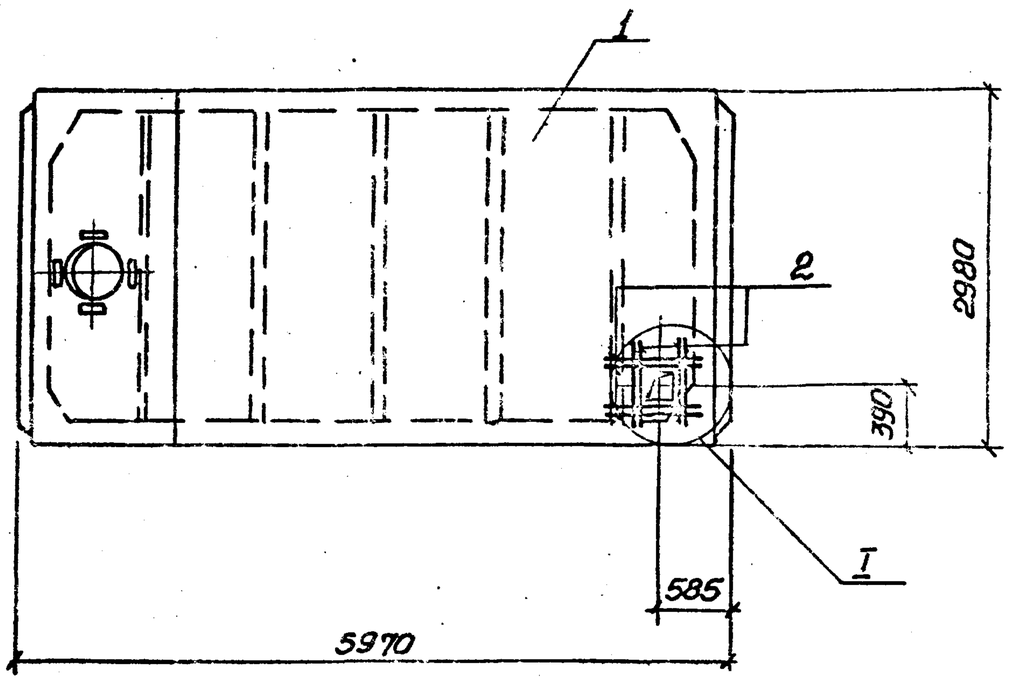

Формат	Зона	Поз.	Обозначение	Наименование	Кол.	Примечание
				Сборочные единицы		
		1	1465-1.10/82.1-07	Плита покрытия 1ПВ4-48рIIт-110лн-500а	1	За всеми арматурными закладными изделиями
				Детали		
Б4		2		ф10АIII ГОСТ 5781-82, ℓ=1200	8	0,75кг

Остальное см. плиту 1ПВ4-48ВIIт-110лн-500а по серии 1.465-1

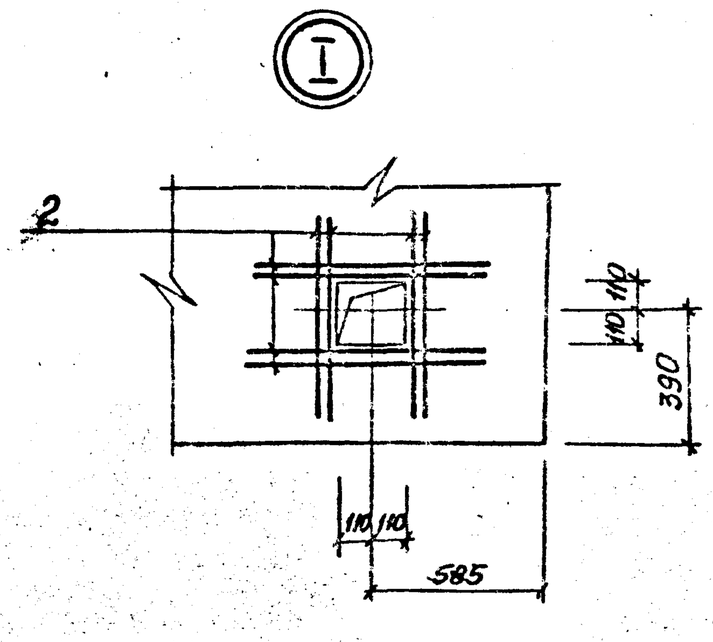

Привязан

Инв. №

Нач.отд.	Шейко	
Н.контр.	Сокольская	
Гл.спец.	Власенко	
Рук.гр.	Таратышева	
Ст.инж.	Кот	
Инж.	Сухарев	

ТП902-1-93.84-КЖИ-1ПВ4-48рIIт-110лн-500а

Плита покрытия 1ПВ4-48рIIт-110лн-500а

Стадия	Масса	Масштаб
Р	2650,0	1:50

Лист | Листов 1

Госстрой СССР Союзводоканалниипроект Харьковский Водоканалпроект

Копир. Прядко

Формат А3

19977-01 27

Инв.№ подл. | Подпись и дата | Взам.инв.№

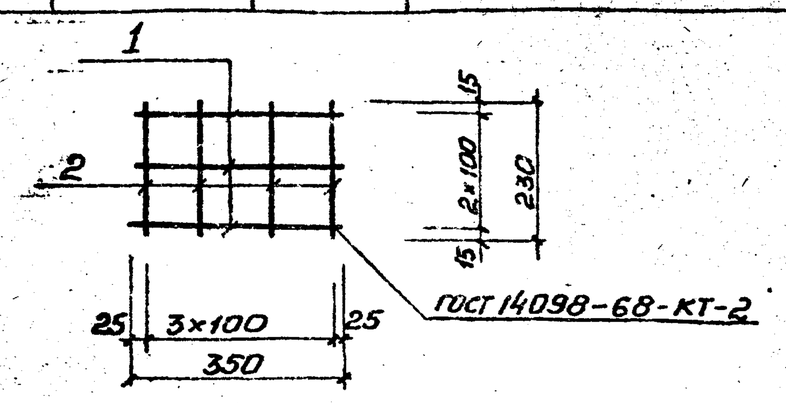

Формат	Зона	Поз.	Обозначение	Наименование	Кол	Примечание
				Документация		
А4			902-1-93.84 -КЖИ-ТО	Техническое описание		
				Детали		
Б4		1	-С1-001	ф6АI, ГОСТ 5781-82, ℓ=350	3	0,08кг
Б4		2	-01	ℓ=230	4	0,05кг

Привязан

Инв.№

ТП902-1-93.84 -КЖИ-С1

Нач.отд.	Шейко		
Н.контр.	Сокольская		
Гл.спец.	Власенко		
Рук.гр.	Тахтамышева		
Вед.инж.	Кот		
Инж.	Сухарева		

Сетка арматурная С1

Стадия	Масса	Масштаб
Р	0,44	—
Лист	Листов 1	

Госстрой СССР Союзводоканалниипроект Харьковский Водоканалпроект

Формат А4

Инв.№ подл. | Подпись и дата | Взам.инв.№

Типовой проект 902-1-93.84 Альбом III

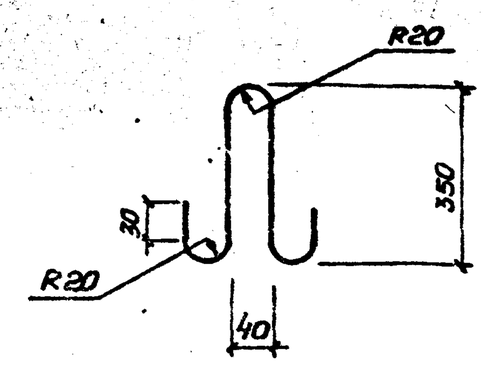

Привязан

Инв.№

ТП902-1-93.84 -КЖИ-П1

Нач.отд.	Шейко		
Н.контр.	Сокольская		
Гл.спец.	Власенко		
Рук.гр.	Тахтамышева		
Вед.инж.	Кот		
Инж.	Сухарева		

Петля строповочная П1

Стадия	Масса	Масштаб
Р	0,3	—
Лист	Листов 1	

ф8АI ГОСТ 5781-82 ℓ=800

Госстрой СССР Союзводоканалниипроект Харьковский Водоканалпроект

Формат А4

Инв.№ подл. | Подпись и дата | Взам.инв.№

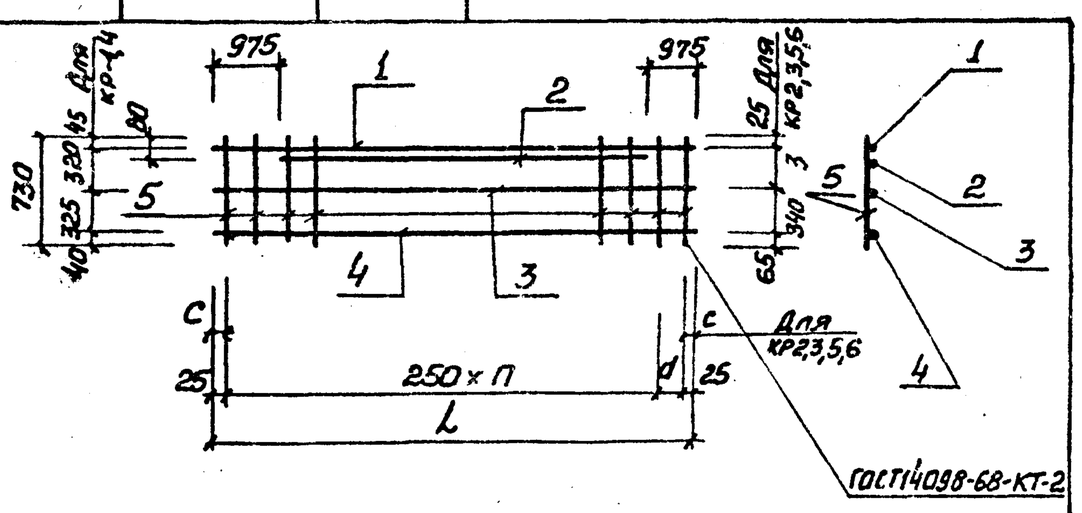

Обозначение	Марка изделия	Размеры, мм L	d	П	C	Масса, кг
902-1-93.84 -КЖИ-КР1	КР1	6750	200	26	–	72,0
-01	КР2	6190	150	21	395	31,2
-02	КР3	6190	150	21	395	29,54
-03	КР4	6750	160	26	–	30,8
-04	КР5	6190	150	21	395	27,4
-05	КР6	6190	150	21	395	25,72

Привязан

Инв.№

ТП902-1-93.84 -КЖИ-КР1СБ

Нач.отд.	Шейко		
Н.контр.	Сокольская		
Гл.спец.	Власенко		
Рук.гр.	Тахтамышева		
Вед.инж.	Кот		
Инж.	Рукас		

Каркас плоский КР (КР1-КР6). Сборочный чертеж

Стадия	Масса	Масштаб
Р	см. таб.	—
Лист	Листов 1	

Госстрой СССР Союзводоканалниипроект Харьковский Водоканалпроект

Копир. Прядко | Формат А4

Инв.№ подл. | Подпись и дата | Взам.инв.№

Привязан

Инв.№

Нач.отд.	Шейко		
Н.контр.	Сокольская		
Гл.спец.	Власенко		
Рук.гр.	Тахтамышева		
Вед.инж.	Кот		
Инж.	Рукас		

Каркас плоский КР1 (КР1-КР6)

ТП902-1-93.84 -КЖИ-КР1

Стадия	Лист	Листов
Р		1

Госстрой СССР Союзводоканалниипроект Харьковский Водоканалпроект

Формат А4

Формат	Зона	Поз.	Обозначение	Наименование	Кол. на исполн. 902-1-93.84 -КЖИ-КР1-						Масса кг	Примечание
				Документация								
А4			902-1-93.84 -КЖИ-ТО	Техническое описание								
			-КР1 СБ	Сборочный чертеж								
				Детали								
Б4		1	-КР1-001	ф28АII, ГОСТ 5781-82, ℓ=6190						1	15,3	
			-002	ф20АIII, ГОСТ 5781-82, ℓ=6750					1		16,7	
			-003	ф10АIII, ГОСТ 5781-82, ℓ=6190				1			3,8	
Б4		2	-004	ф36АIII, ГОСТ 5781-82, ℓ=4000				1			32,0	
Б4		3	-003	ф10АIII, ГОСТ 5781-82, ℓ=6190				1			3,8	
			-005	ф10АIII, ГОСТ 5781-82, ℓ=6750				1			4,2	
Б4		4	-001	ф28АIII, ГОСТ 5781-82, ℓ=6190					1		15,3	
			-006	ф16АIII, ГОСТ 5781-82, ℓ=6750					1		6,0	
Б4		5	-007	ф12АIII, ГОСТ 5781-82, ℓ=6190					1		5,6	
			-008	ф10АI, ГОСТ 5781-82, ℓ=730						27	0,50	
			-009	ф8АI, ГОСТ 5781-82, ℓ=730	22	28	28	27	22	22	0,30	
					КР1	КР2	КР3	КР4	КР5	КР6		

28

1997-01

Инв. № подл. | Подпись и дата | Взам. инв. №

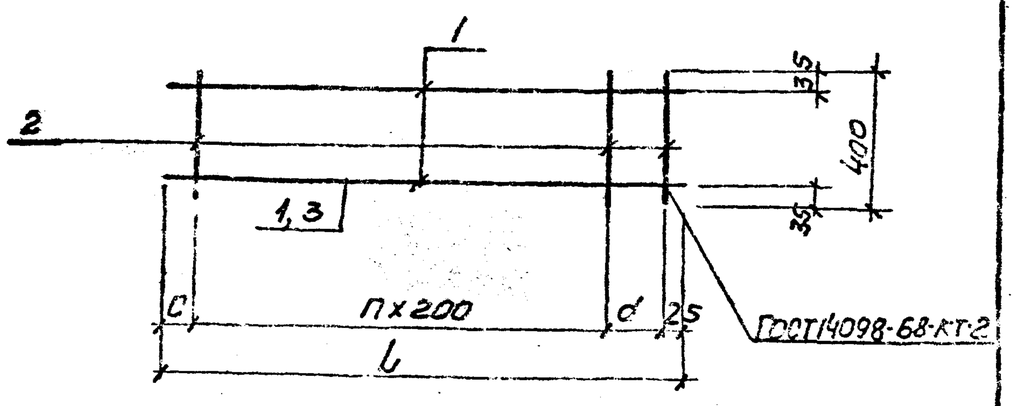

Обозначение	Марка изделия	Размеры, мм L	c	d	n	e	Масса, кг
902-1-93.84-КЖИ-КР8	КР8	2200	25	150	10		5,04(5,4)
01	КР9	2040	640	175	6		4,38(5,64)
02	КР10	2340	640	75	8		5,4(6,5)
03	КР11	2860	25	210	13		7,3(8,2)
04	КР12	2290	640	25	8		8,14

Привязан

Инв. №

Нач. отд.	Шейко	
Н. контр.	Сокольская	
Гл. спец.	Власенко	
Рук. гр.	Тахтомышева	
Вед. инж.	Кот	
Инж.	Земляков	

ТП 902-1-93.84-КЖИ-КР8СБ

Каркас плоский КР(КР8-КР12) Сборочный чертеж

Стадия	Масса	Масштаб
Р	см. табл.	—
Лист	Листов 1	

Госстрой СССР Союзводоканалниипроект Харьковский Водоканалпроект

Формат А4

Показатели в скобках даны для Нк=-5,5 м.

Формат	Зона	Поз.	Обозначение	Наименование	Кол. на исполн. 902-1-КЖИ-КР8									Примечание
				Документация										
А4			902-1-93.84-КЖИ-ТО	Техническое описание										
			-КР8 СБ	Сборочный чертеж										
				Детали										
Б4		1	902-1-93.84-КЖИ-КР-001	ф12АIII ГОСТ5781-82 ℓ=2200						2				1,98(2,66)
			-01	ℓ=2040					2					1,88(2,46)
			-02	ℓ=2340				2						2,1(2,8)
			-03	ℓ=2860			1							2,55(3,45)
			-002	ф16АIII ГОСТ5781-82 ℓ=2290		2								3,62
			-003	ф14АIII ГОСТ5781-82 ℓ=2860	1									3,4
			-004	ф6АI ГОСТ5781-82 ℓ=400	15	10	6	8	13	8	10	25	25	0,09
			-005	ф12АIII ГОСТ5781-82 ℓ=2200	10	8	10	2	2	2	1	1	1	1,98(2,66)
				Масса, кг	3,4	3,62	2,55(3,45)	2,1(2,8)	1,88(2,46)	1,98(2,66)	0,09			

Привязан

Инв. №

Нач. отд.	Шейко	
Н. контр.	Сокольская	
Гл. спец.	Власенко	
Рук. гр.	Тахтомышева	
Вед. инж.	Кот	
Инж.	Земляков	

ТП 902-1-93.84-КЖИ-КР8

Каркас плоский КР(КР8-КР12)

Стадия	Лист	Листов
Р		1

Госстрой СССР Союзводоканалниипроект Харьковский Водоканалпроект

Формат А4

Инв. № подл. | Подпись и дата | Взам. инв. №

Развертка

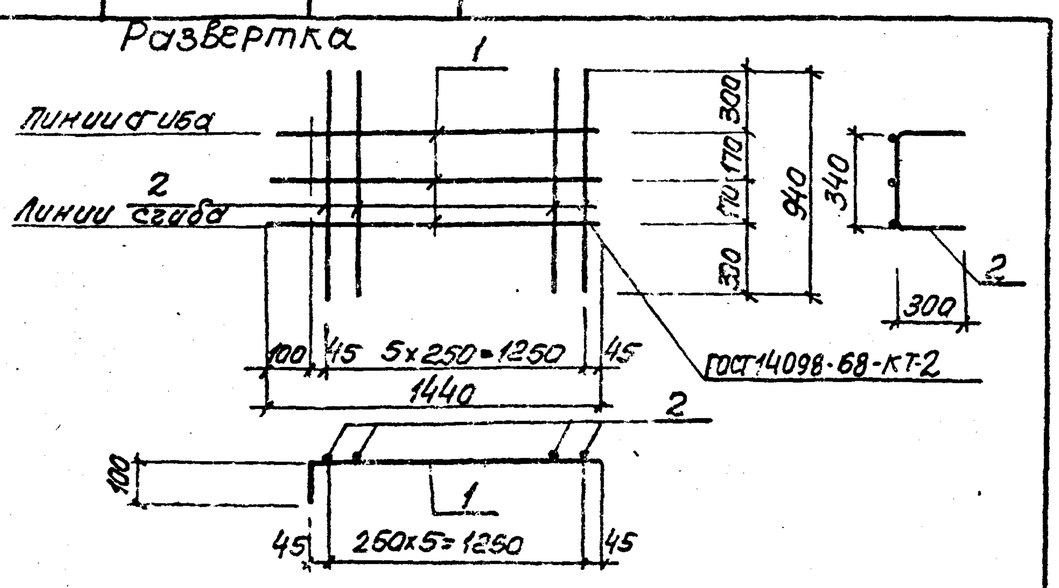

Формат	Зона	Поз.	Обозначение	Наименование	Кол.	Примечание
				Документация		
А4			902-1-93.84 -КЖИ-ТО	Техническое описание		
				Детали		
Б4		1	-С2-001	15АIII ГОСТ 5781-82 ℓ=1440	3	2,27кг
Б4		2	-002	6АI ГОСТ 5781-82 ℓ=940	6	0,21кг

Привязан

Инв. №

Нач. отд.	Шейко	
Н. контр.	Сокольская	
Гл. спец.	Власенко	
Рук. гр.	Тахтомышева	
Ст. инж.	Бродская	
Инж.	Перова	

ТП 902-1-93.84-КЖИ-С2

Сетка арматурная С2

Стадия	Масса	Масштаб
Р	7,97	—
Лист	Листов 1	

Госстрой СССР Союзводоканалниипроект Харьковский Водоканалпроект

Копир. Пихарева | Формат А4

Инв. № подл. | Подпись и дата | Взам. инв. №

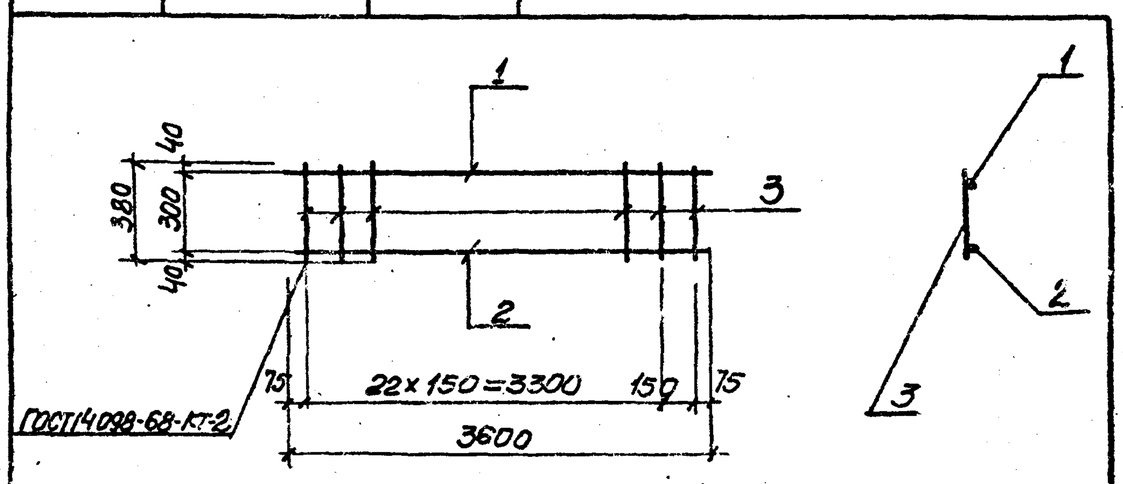

Формат	Зона	Поз.	Обозначение	Наименование	Кол.	Примечание
				Документация		
А4			902-1-93.84 -КЖИ-ТО	Техническое описание		
				Детали		
Б4		1	КР7-001	10АIII ГОСТ5781-82 ℓ=3600	1	2,2кг
Б4		2	-002	12АIII ГОСТ5781-82 ℓ=3600	1	3,2кг
Б4		3	-003	6АI ГОСТ5781-82 ℓ=380	24	0,08кг

Привязан

Инв. №

Нач. отд.	Шейко	
Н. контр.	Сокольская	
Гл. спец.	Власенко	
Рук. гр.	Тахтомышева	
Ст. инж.	Бродская	
Инж.	Перова	

ТП 902-1-93.84 -КЖИ-КР7

Каркас плоский Кр7

Стадия	Масса	Масштаб
Р	7,32	—
Лист	Листов 1	

Госстрой СССР Союзводоканалниипроект Харьковский Водоканалпроект

Копир. Пихарева | Формат А4

62.10-1.1.681

Инв. № подл.	Подпись и дата	Взам. инв. №

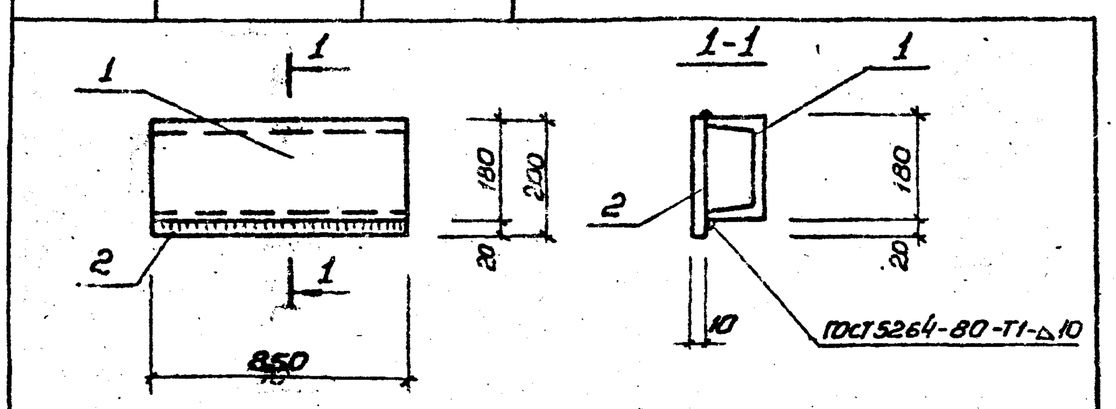

Формат	Зона	Поз.	Обозначение	Наименование	Кол.	Примечание
				Документация		
А4			902-1-93.84 -КЖИ-ТО	Техническое описание		
						Масса, кг
				Детали		
Б4		1	-МН1-001	Швеллер $\frac{18\ ГОСТ\ 8240-72}{Вст3кп2-1ТУ14-1-3023-80}$ ℓ=850	1	13,86
Б4		2	-002	Полоса $\frac{10х200\ ГОСТ\ 82-70^*}{Вст3кп2-1ТУ14-1-3023-80}$ ℓ=850	1	13,35

Привязан

Инв. №

Нач. отд.	Шейко		
Н. контр.	Сокольская		
Гл. спец.	Власенко		
Рук. гр.	Тахтамышева		
Вед. инж.	Кот		
Инж.	Земляков		

ТП902-1-93.84 -КЖИ-МН1

Изделие закладное МН1

Стадия	Масса	Масштаб
Р	27,21	—
Лист	Листов 1	

Госстрой СССР Союзводоканалниипроект Харьковский Водоканалпроект

Формат А4

Инв. № подл.	Подпись и дата	Взам. инв. №

Типовой проект 902-1-93.84 Альбом III

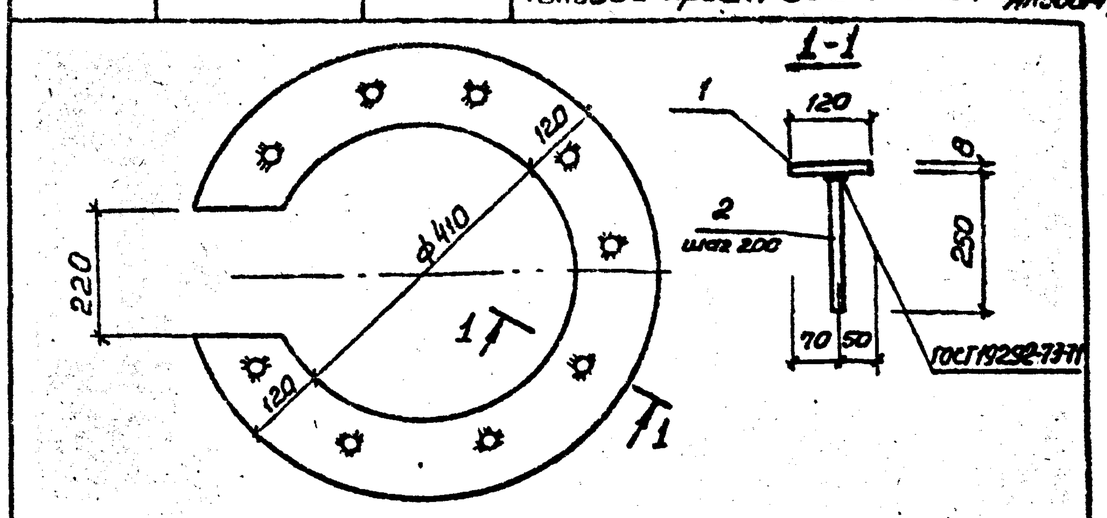

Формат	Зона	Поз.	Обозначение	Наименование	Кол.	Примечание
				Документация		
А4			902-1-93.84 -КЖИ-ТО	Техническое описание		
						Масса, кг
				Детали		
Б4		1	-МН2-001	Полоса $\frac{8х650\ ГОСТ\ 82-70^*}{Вст3кп2-1ТУ14-1-3023-80}$ ℓ=650	1	17,33
Б4		2	-002	ф10АIII ГОСТ 5781-82, ℓ=250	11	0,2

Привязан

Инв. №

Нач. отд.	Шейко		
Н. контр.	Сокольская		
Гл. спец.	Власенко		
Рук. гр.	Тахтамышева		
Вед. инж.	Кот		
Инж.	Земляков		

ТП902-1-93.84 -КЖИ-МН2

Изделие закладное МН2

Стадия	Масса	Масштаб
Р	19,53	—
Лист	Листов 1	

Госстрой СССР Союзводоканалниипроект Харьковский Водоканалпроект

Формат А4

Инв. № подл.	Подпись и дата	Взам. инв. №

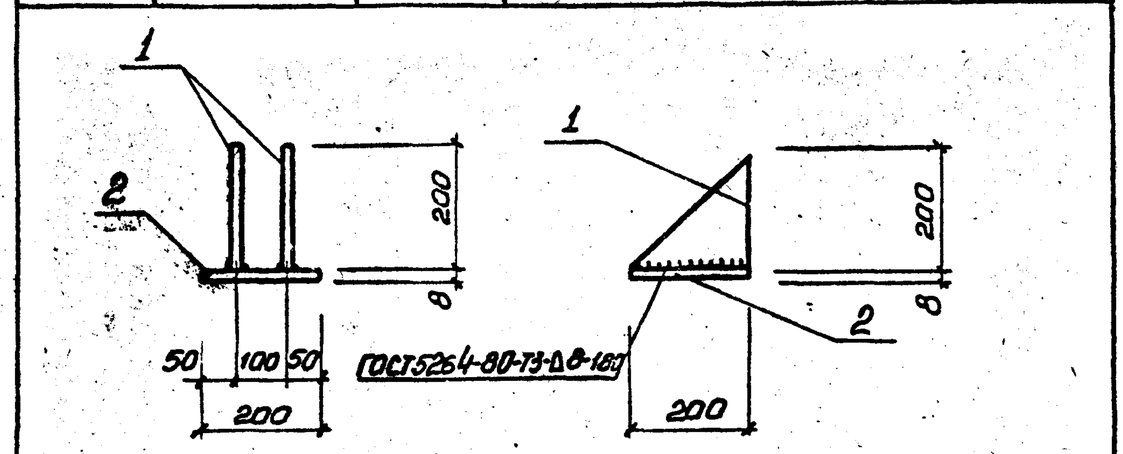

Формат	Зона	Поз.	Обозначение	Наименование	Кол.	Примечание
				Документация		
А4			902-1-93.84 -КЖИ-ТО	Техническое описание		
						Масса, кг
				Детали		
Б4		1	-МС2-001	Полоса $\frac{8х200\ ГОСТ\ 82-70^*}{Вст3кп2-1ТУ14-1-3023-80}$ ℓ=200	2	2,5
Б4		2	-002	Полоса $\frac{8х200\ ГОСТ\ 82-70^*}{Вст3кп2-1ТУ14-1-3023-80}$ ℓ=200	1	2,5

Привязан

Инв. №

Нач. отд.	Шейко		
Н. контр.	Сокольская		
Гл. спец.	Власенко		
Рук. гр.	Тахтамышева		
Вед. инж.	Кот		
Инж.	Земляков		

ТП902-1-93.84 -КЖИ-МС2

Изделие соединительное МС2

Стадия	Масса	Масштаб
Р	7,5	—
Лист	Листов 1	

Госстрой СССР Союзводоканалниипроект Харьковский Водоканалпроект

Формат А4

Копир. Прейко

1997-01 30

Инв. № подл.	Подпись и дата	Взам. инв. №

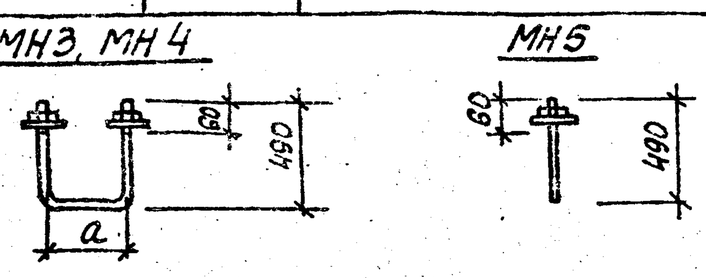

Формат	Зона	Поз.	Обозначение	Наименование	Кол.	Примечание
				Документация		
А4			902-1-93.84 -КЖИ-ТО	Техническое описание		
				МН3		
				Детали		
Б4		1	-МН3-001	с шайбой и гайкой ф16А-I ГОСТ 5781-82, ℓ=1200	1	1,9кг
				МН3-01		
				Детали		
Б4		1	-МН3-002	с шайбой и гайкой ф16А-I ГОСТ 5781-82, ℓ=1300	1	2,06кг
				МН3-02		
				Детали		
Б4		1	-МН3-003	ф16А-I ГОСТ 5781-82, ℓ=500	1	0,8кг

Обозначение	Марка	a, мм
902-1-93.84-КЖИ-МН3	МН3	200
-01	МН4	300
-02	МН5	–

Привязан

Инв. №

ТП 902-1-93.84 -КЖИ-МН3

Изделие закладное МН(МН3-МН5)

Стадия	Масса	Масштаб
Р	см. табл.	—
Лист	Листов 1	

Госстрой СССР Союзводоканалниипроект Харьковский Водоканалпроект

Нач. отд.	Шейко	
Н. контр.	Сокольская	
Гл. спец.	Власенко	
Рук. гр.	Тахтамышева	
Вед. инж.	Бродская	
Инженер	Пархоменко	

Формат А4

Инв. № подл.	Подпись и дата	Взам. инв. №

Типовой проект 902-1-93.84 Альбом VIII

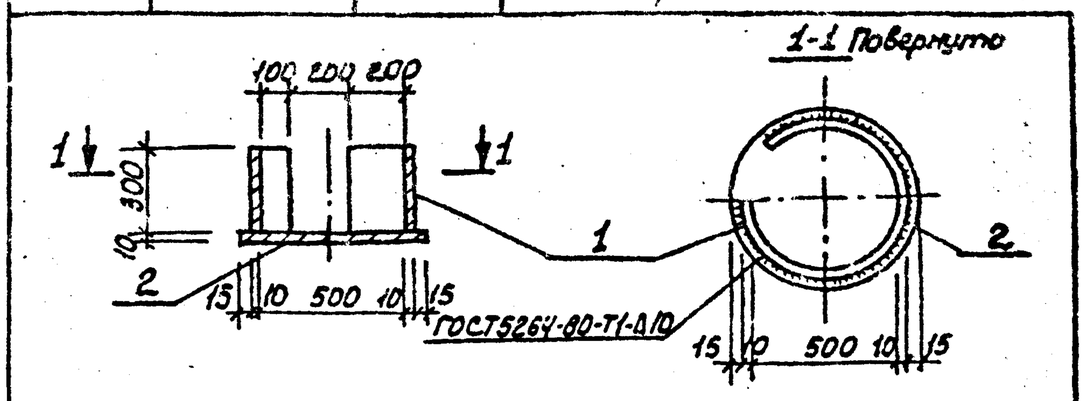

Формат	Зона	Поз.	Обозначение	Наименование	Кол.	Примечание
				Документация		
А4			902-1-93.84 -КЖИ-ТО	Техническое описание		
				Детали		
Б4		1	-МН6-001	Труба 530х10 ГОСТ 10704-76* Д ГОСТ 10705-80 ℓ=300	1	38,6кг
Б4		2	-002	Полоса б 10х550 ГОСТ 82-70* ВСт3кп2-1 ТУ14-1-3023-80 ℓ=550	1	24,2кг

Привязан

Инв. №

ТП 902-1-93.84 -КЖИ-МН6

Изделие закладное МН6

Стадия	Масса	Масштаб
Р	см. табл.	—
Лист	Листов 1	

Госстрой СССР Союзводоканалниипроект Харьковский Водоканалпроект

Нач. отд.	Шейко	
Н. контр.	Сокольская	
Гл. спец.	Власенко	
Рук. гр.	Тахтамышева	
Вед. инж.	Бродская	
Инженер	Пархоменко	

Формат А4

Инв. № подл.	Подпись и дата	Взам. инв. №

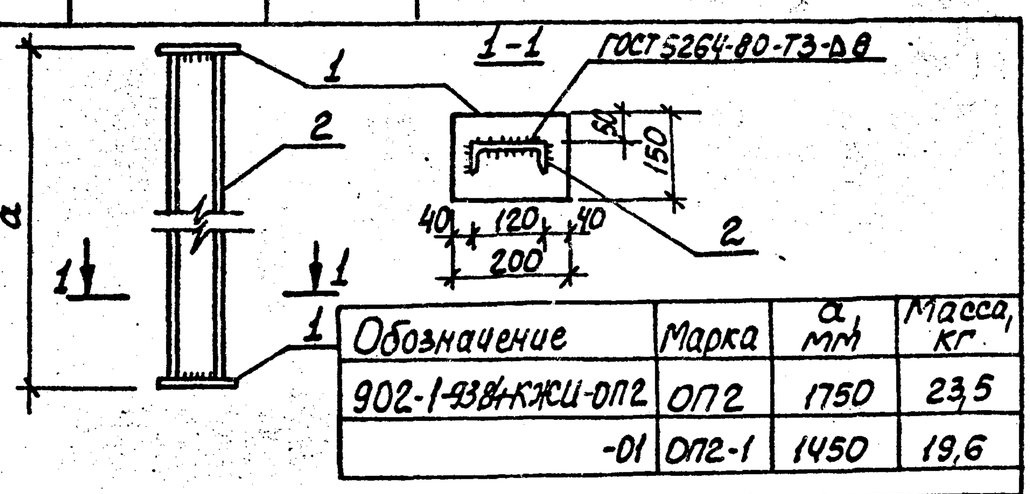

Обозначение	Марка	a, мм	Масса, кг
902-1-93.84-КЖИ-ОП2	ОП2	1750	23,5
-01	ОП2-1	1450	19,6

Формат	Зона	Поз.	Обозначение	Наименование	Кол.	Примечание
				Документация		
А4			902-1-93.84 -КЖИ-ТО	Техническое описание		
				Детали		
Б4		1		Полоса Б-2 10х150 ГОСТ 103-76 / ВСт3кп2 ГОСТ 535-79* ℓ=200	2	2,36кг
			Переменные данные	для исполнений		
				ОП2		
				Детали		
Б4		2	-ОП2-001	Швеллер 12 ГОСТ 8240-72 / ВСт3кп2-1-ГУ14-1-3023-80 ℓ=1730	1	18,8кг
				ОП2-01		
				Детали		
Б4		2	-ОП2-1-001	Швеллер 12 ГОСТ 8240-72 / ВСт3кп2-1-ГУ14-1-3023-80 ℓ=1430	1	14,9кг

Привязан

Инв. №

ТП 902-1-93.84 -КЖИ-ОП2

Опора ОП(ОП2, ОП2-1)

Стадия	Масса	Масштаб
Р	см. табл	–
Лист	Листов 1	

Госстрой СССР Союзводоканалниипроект Харьковский Водоканалпроект

Нач. отд.	Шейко	
Н. контр.	Сокольская	
Гл. спец.	Власенко	
Рук. гр.	Тахтамышева	
Вед. инж.	Бродская	
Инж.	Пархоменко	

Копир. Прядко

Формат А4

31

Инв. № подл.	Подпись и дата	Взам. инв. №

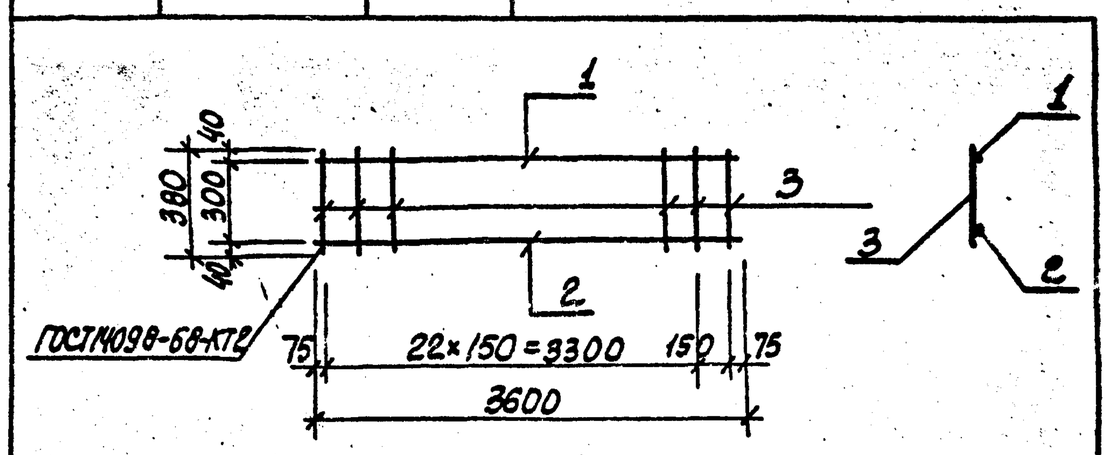

Формат	Зона	Поз.	Обозначение	Наименование	Кол.	Примечание
				Документация		
А4			902-1-93.84 -КЖИ-ТО	Техническое описание		
				Детали		
Б4		1	-КР13-001	ф10А-III ГОСТ 5781-82, ℓ=3600	1	2,2кг
Б4		2	-002	ф16А-III ГОСТ 5781-82, ℓ=3600	1	5,7кг
Б4		3	-003	ф6А-I ГОСТ 5781-82, ℓ=380	24	0,08кг

Привязан

Инв. №

ТП 902-1-93.84 -КЖИ-Кр13

Каркас плоский Кр13

Стадия	Масса	Масштаб
Р	9,8кг	–
Лист	Листов 1	

Госстрой СССР Союзводоканалниипроект Харьковский Водоканалпроект

Нач. отд.	Шейко	
Н. контр.	Сокольская	
Гл. спец.	Власенко	
Рук. гр.	Тахтамышева	
Вед. инж.	Бродская	
Ст. инж.	Пархоменко	

Формат А4

30

10-1.1661

Госстрой СССР
ЦЕНТРАЛЬНЫЙ ИНСТИТУТ ТИПОВОГО ПРОЕКТИРОВАНИЯ
Свердловский филиал
620062, г.Свердловск-62, ул.Чебышева,4
Заказ № 3533 Инв.№ 19977-01 тираж 390
Сдано в печать 14.10 1984 г цена 2-43