ГОСУДАРСТВЕННЫЙ КОМИТЕТ СОВЕТА МИНИСТРОВ СССР ПО ДЕЛАМ СТРОИТЕЛЬСТВА
/ГОССТРОЙ СССР/

ТИПОВЫЕ КОНСТРУКЦИИ И ДЕТАЛИ ЗДАНИЙ И СООРУЖЕНИЙ

Серия 1.494-2

УНИФИЦИРОВАННЫЙ АГРЕГАТ ВОЗДУШНО-ТЕПЛОВОЙ ЗАВЕСЫ ДЛЯ ВОРОТ ПРОМЫШЛЕННЫХ ЗДАНИЙ

Выпуск 1 - РАБОЧИЕ ЧЕРТЕЖИ

11171-02
цена 1-20

ГОСУДАРСТВЕННЫЙ КОМИТЕТ СОВЕТА МИНИСТРОВ СССР ПО ДЕЛАМ СТРОИТЕЛЬСТВА
/ ГОССТРОЙ СССР /

ТИПОВЫЕ КОНСТРУКЦИИ И ДЕТАЛИ ЗДАНИЙ И СООРУЖЕНИЙ

Серия 1.494-2

УНИФИЦИРОВАННЫЙ АГРЕГАТ ВОЗДУШНО-ТЕПЛОВОЙ ЗАВЕСЫ ДЛЯ ВОРОТ ПРОМЫШЛЕННЫХ ЗДАНИЙ

Выпуск 1 - РАБОЧИЕ ЧЕРТЕЖИ

РАЗРАБОТАНЫ
ЦНИИПРОМЗДАНИЙ
Зам. главного инженера П. Суханов
Рук. отдела сантехники О. Гесслер
Гл. инженер проекта И. Смирнов

УТВЕРЖДЕНЫ
И ВВЕДЕНЫ В ДЕЙСТВИЕ
Главным управлением по строительному проектированию предприятий зданий и сооружений
ГОССТРОЯ СССР
с I. IX. 1971г. приказ № 40 от 25. VIII. 1971г.

Перечень чертежей

		стр.
1.	Агрегат воздушно-тепловой завесы с центробежным вентилятором Ц4-70 № 6,3 правого исполнения. Общий вид. Сборочный чертеж А6,3ц.	3
2.	Вентиляторный агрегат с вентилятором Ц4-70 № 6,3 на виброизоляторах А6.3ц-01ВП	4
3.	Вентиляторный агрегат с вентилятором Ц4-70 № 6,3 без виброизоляторов А6.3ц-01П.	5
4.	Всасывающий коллектор А6.3ц-01.1	6
5.	Корпус А6.3ц-01.101	6
6.	Фланец А6.3ц-01.102	6
7.	Решетка А6.3ц-01.103	6
8.	Хомут А6.3ц-01.104.	7
9.	Переходной патрубок А6.3ц-01.2	7
10.	Опорная плита А6.3ц-01.4	7
11.	Прокладка А6.3ц-01.003	7
12.	Калориферная секция. Общий вид. (исполнение правое) А6.3ц-02п.	8
13	Калориферная секция. Общий вид. (исполнение левое) А6.3ц-02л.	9
14.	Лопатка регулирующая А6.3ц-02.1	10
15.	Ось А6.3ц-02.101.	10
16	Ось А6.3ц-02.102.	10
17.	Шайба А6.3ц-02.103.	10
18	Каркас калориферной секции (исполнение правое) А6.3ц-02.2п.	11
19.	Каркас калориферной секции (исполнение левое) А6.3ц-02.2л.	11
20.	Стойка А6.3ц-02.201.	12
21	Уголок А6.3ц-02.203	12
22	Уголок А6.3ц-02.204л.	12
23.	Уголок А6.3ц-02.204п.	12
24	Уголок А6.3ц-02.205	13
25	Планка А6.3ц-02.207	13
26	Уголок А6.3ц-02.208	13
27.	Перо среднее (усеченное) А6.3ц-02.008	13
28	Уголок А6.3ц-02.206л.	14
29	Уголок А6.3ц-02.206п.	14
30.	Перо крайнее А6.3ц-02.006.	14
31.	Перо среднее А6.3ц-02.007	14
32.	Стенка передняя А6.3ц-02.001	15
33	Стенка задняя (левое исполнение) А6.3ц-02.002л.	15
34.	Стенка задняя (правое исполнение) А6.3ц-02.002п.	15
35.	Перо крайнее (усеченное) А6.3ц-02.005	15
36.	Секция раздаточного короба. Н = 1200 мм. А6.3ц-03	16
37.	Секция раздаточного короба Н = 1800 мм. А6.3ц-04.	17
38	Стенка задняя А6.3ц-03.004	18
39	Лист А6.3ц-03.005	18
40.	Стенка задняя А6.3ц-04.004	18
41	Лист А6.3ц-04.005	18

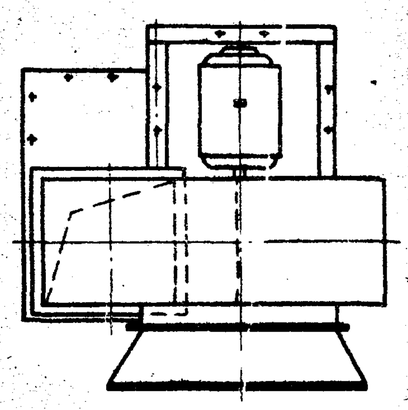

План по 1-1

М 1:80

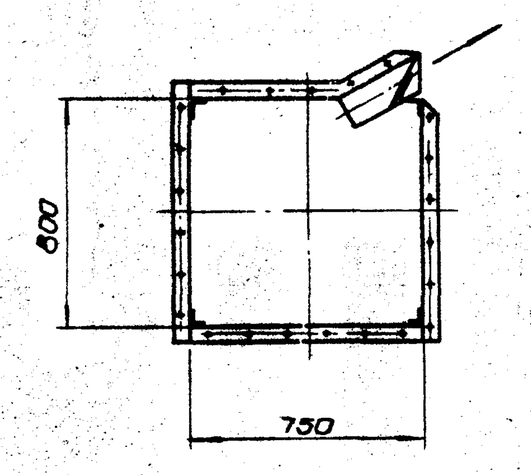

План по 2-2

М 1:80

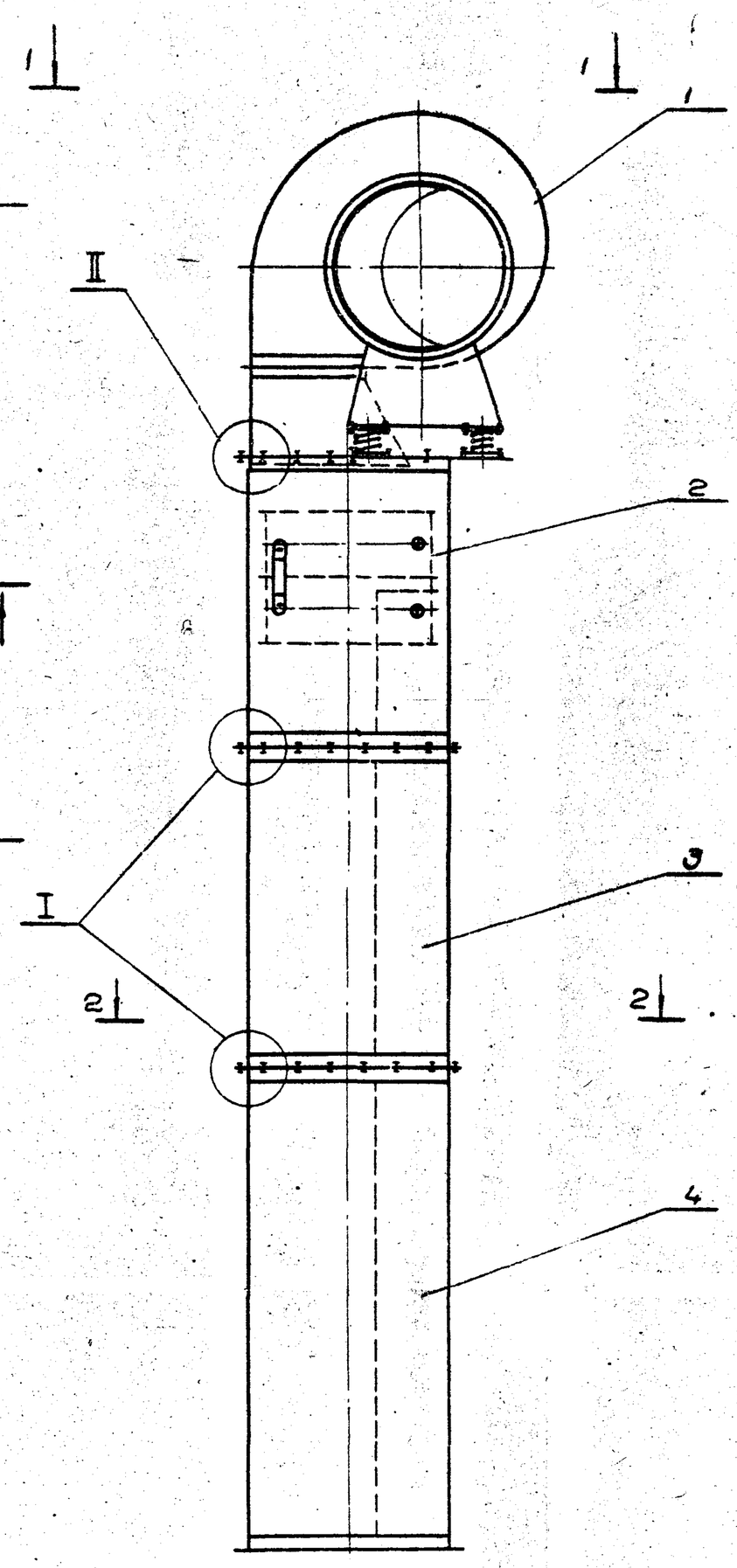

По 3-3

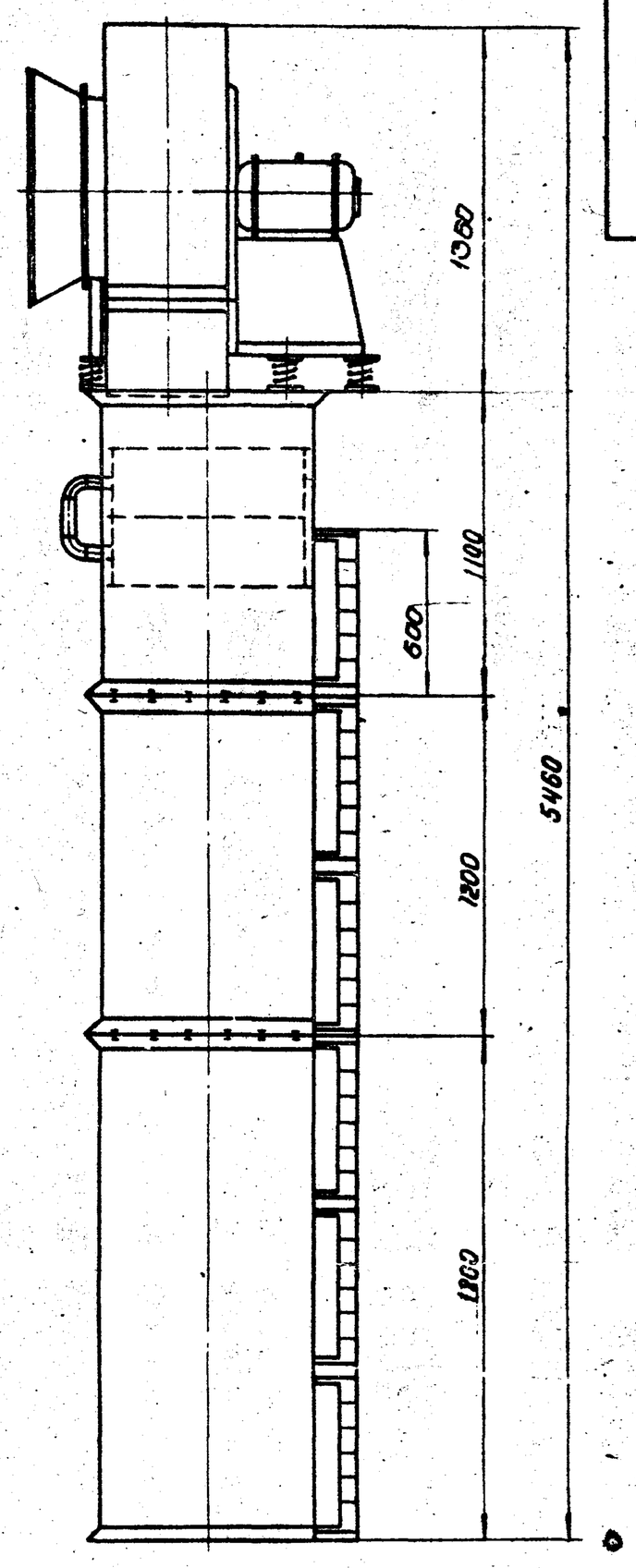

По 4-4

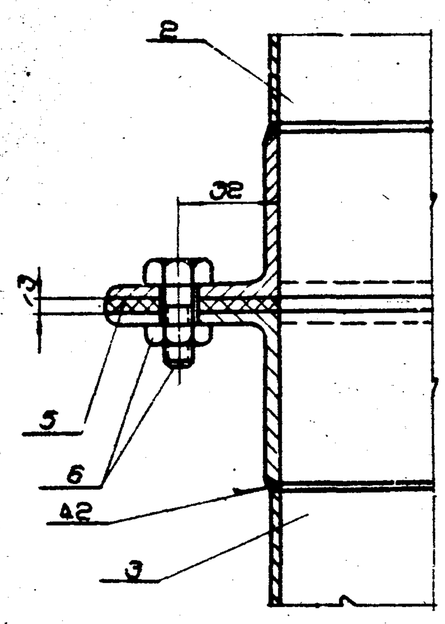

I

М 1:2

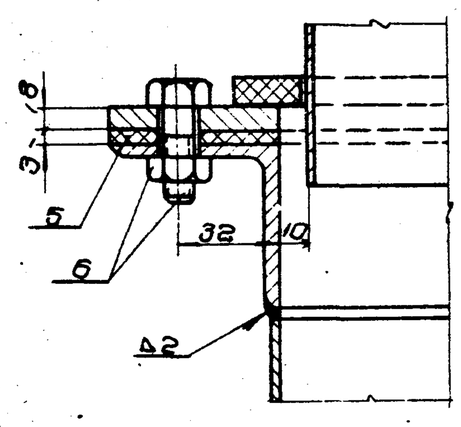

II

М 1:2

Изм.	Лист	N докум.	Подпись	Дата
Рукотд		Гесслер		
Гл.инж.пр		Смирнов		
Ст.инж.		Цветкова		
Исполнил		Кузнецова		
Провер		Высоцкая		

Серия 1.494-2 выпуск 1

А6.3 Ц п

Агрегат воздушно-тепловой завесы с центробежным вентилятором ЦИ-70 № 6,3 правого исполнения. Общий вид.

Литера	Масса	Масшт.
А	865	1:20

Лист 1 | Листов 41

ЦНИИПромзданий г. Москва

11171-02 4

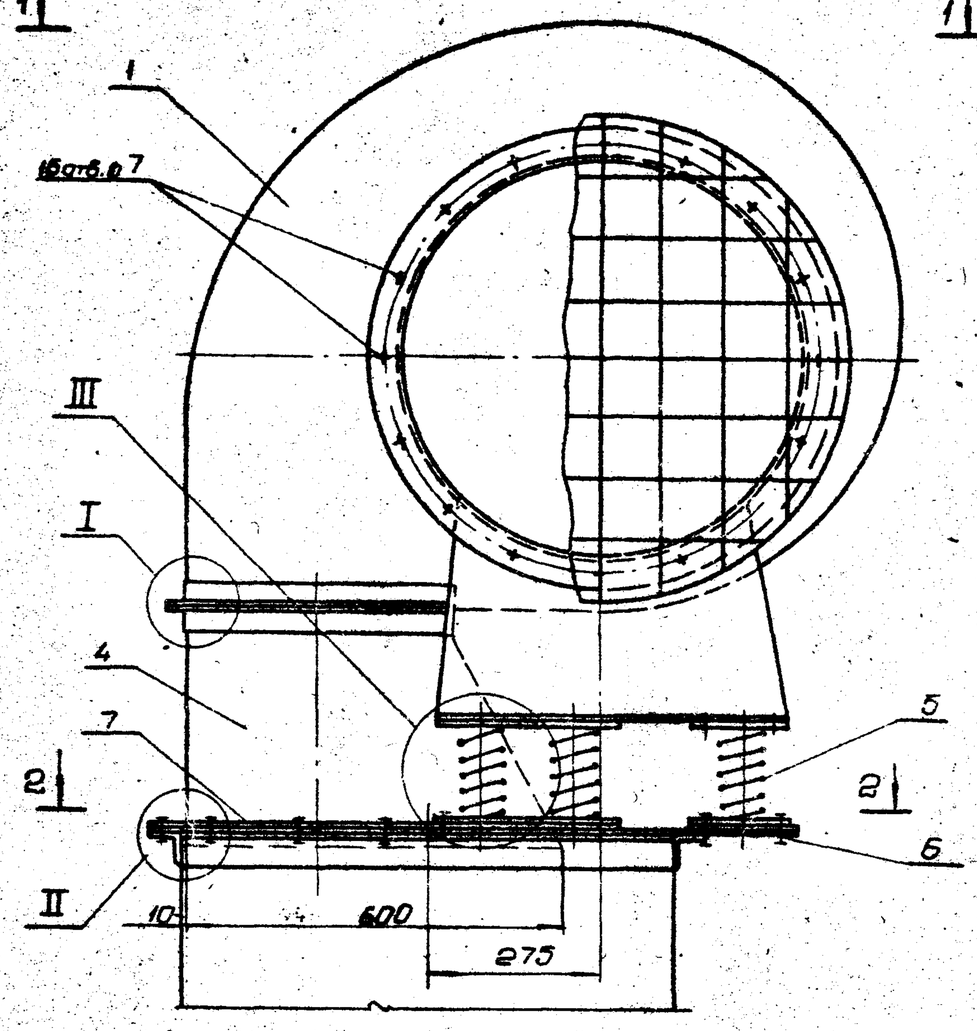

Поз-3

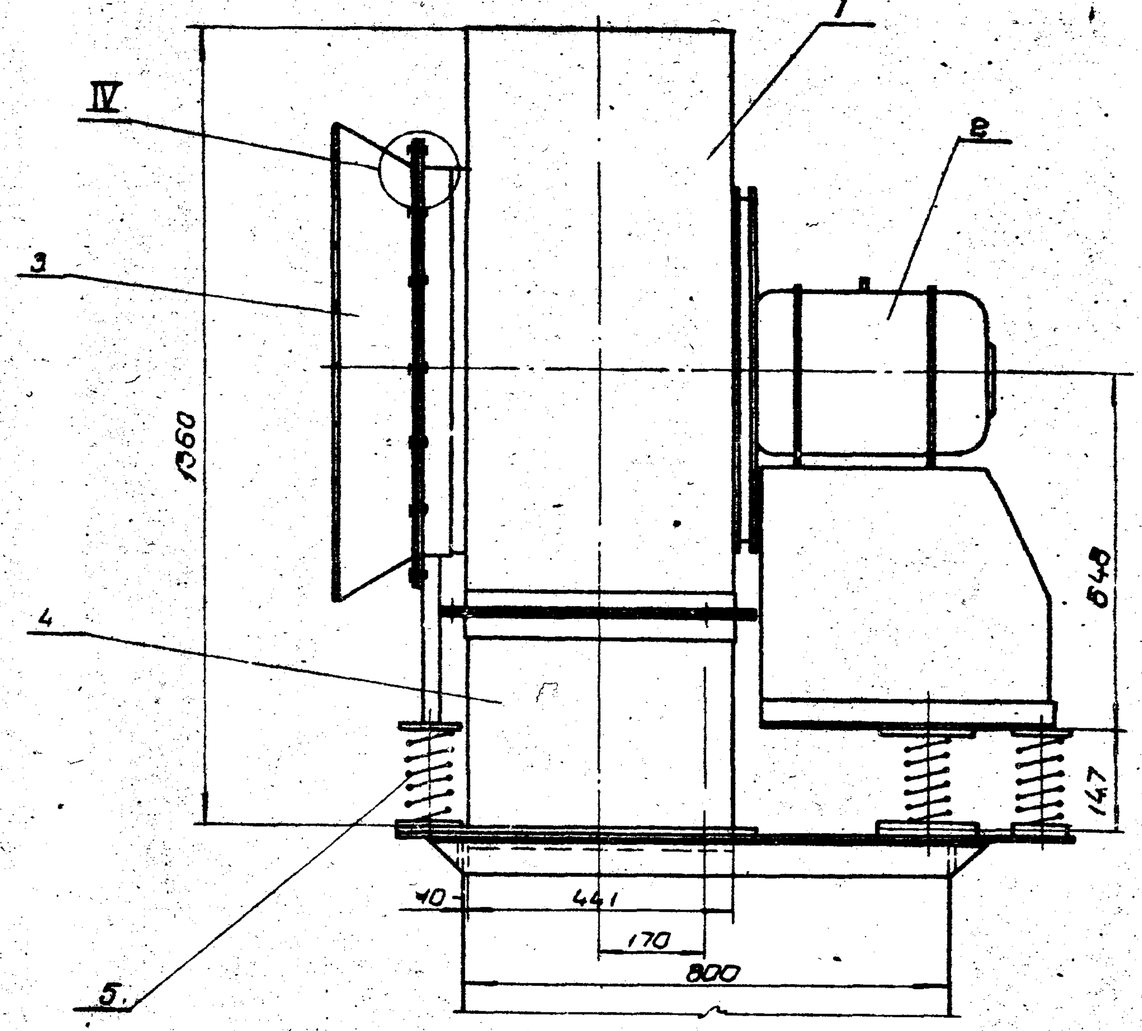

Поз-4

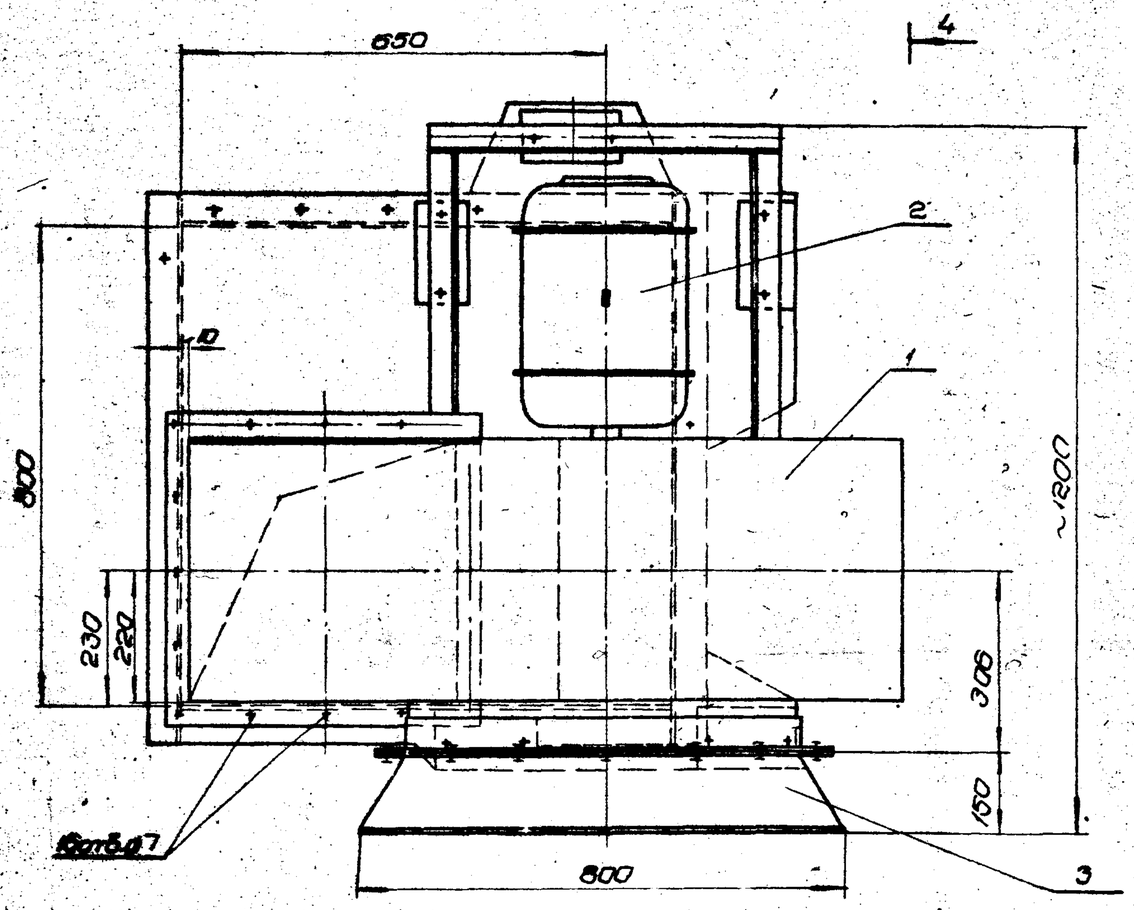

План по 1-1

М1:10

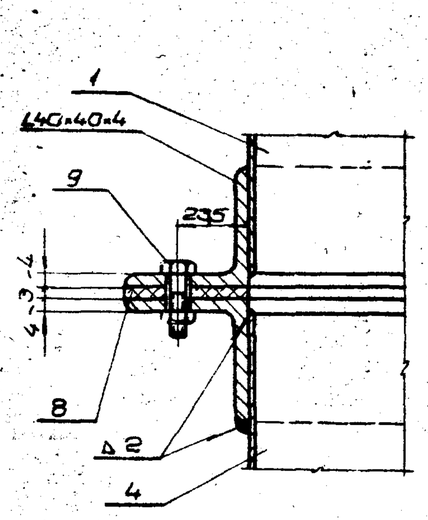

I

М1:2

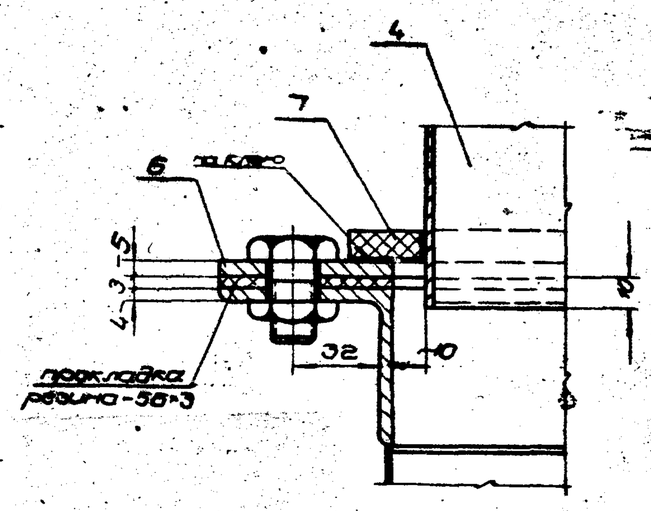

II

М1:2

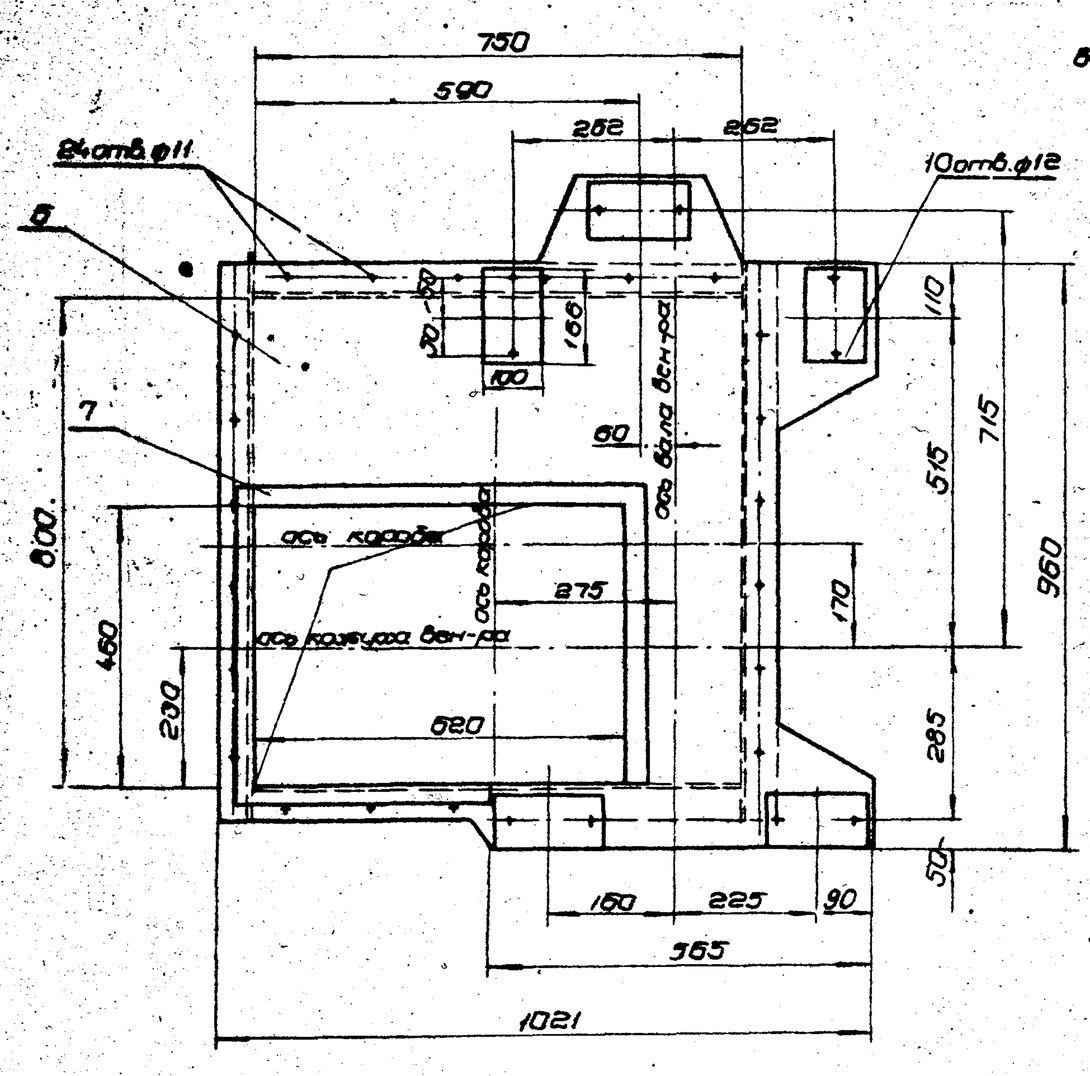

План по 2-2

М1:10

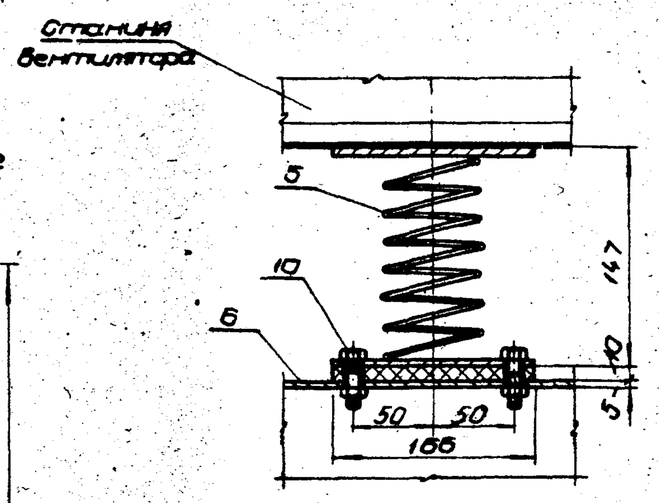

III

М1:5

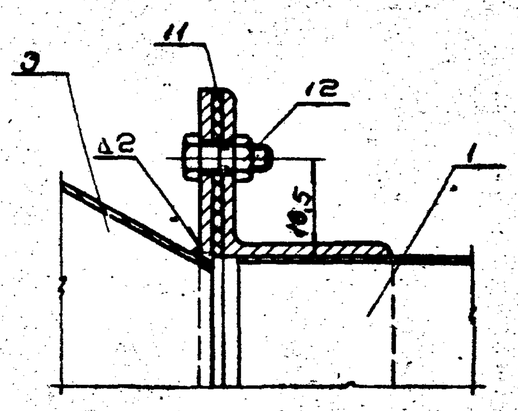

IV

М1:2

Изм.	Лист	N докум.	Подпись	Дата
Рук.отд.		Гесслер		
Гл.инж.пр.		Смирнов		
Ст.инж.		Цветкова		
Исполнил		Федорова		
Провер.		Высоцкая		

Серия 1.494-2 Выпуск 1

АБ.3Ц-018 П

Вентиляторный агрегат с вентилятором Ц4-70 N 6.3 на виброизоляторах

Литера	Масса	Масшт.
А	326	—

Лист 1 Листов 9

ЦНИИПромзданий г. Москва

11171-02 5

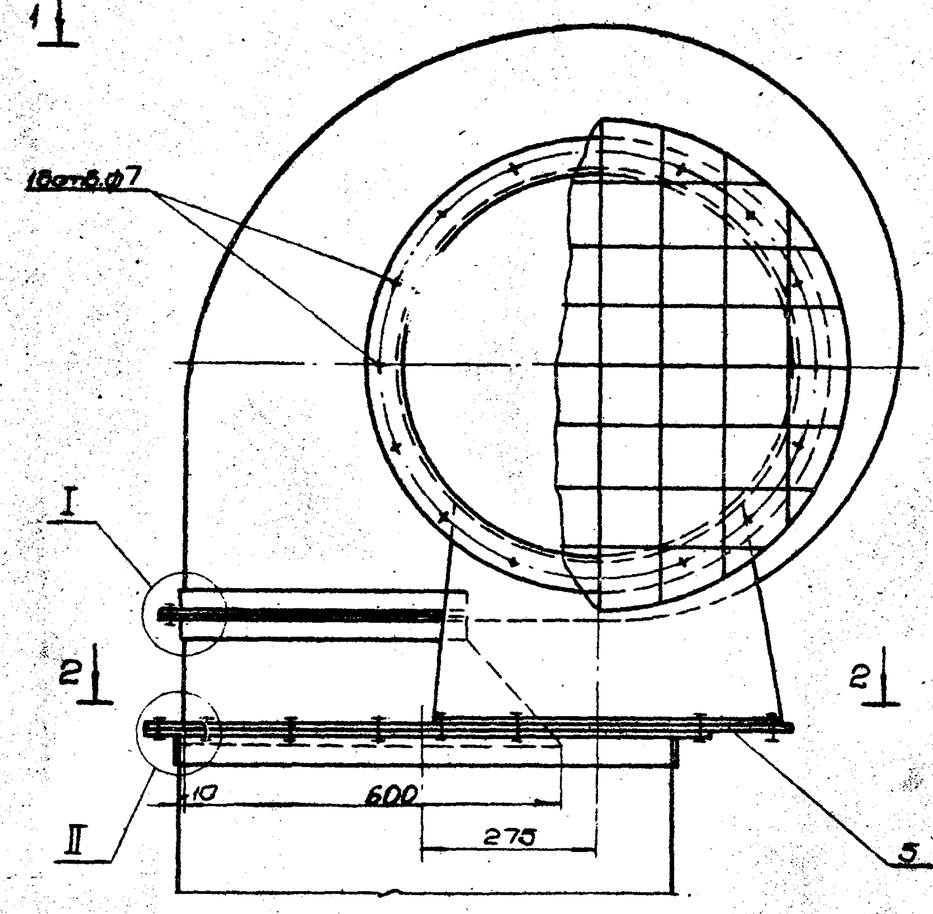

По 3-3

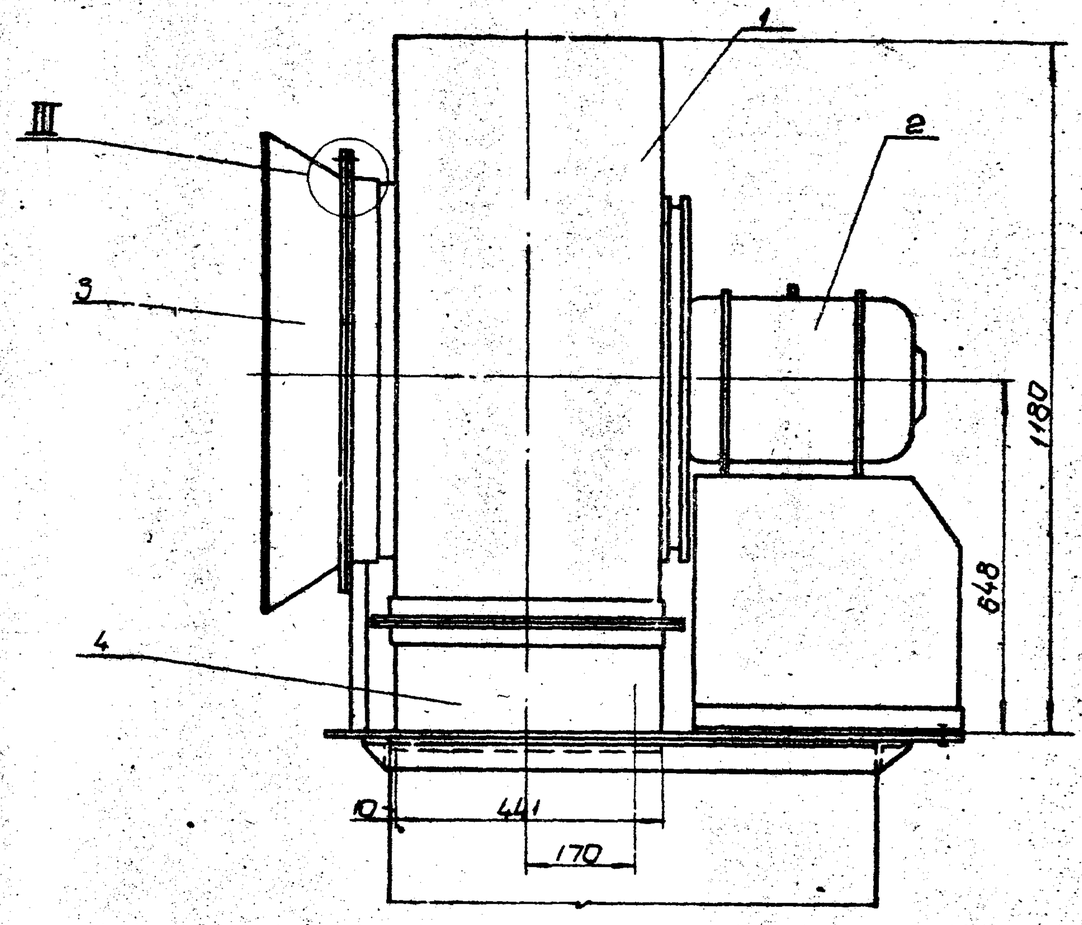

По 4-4

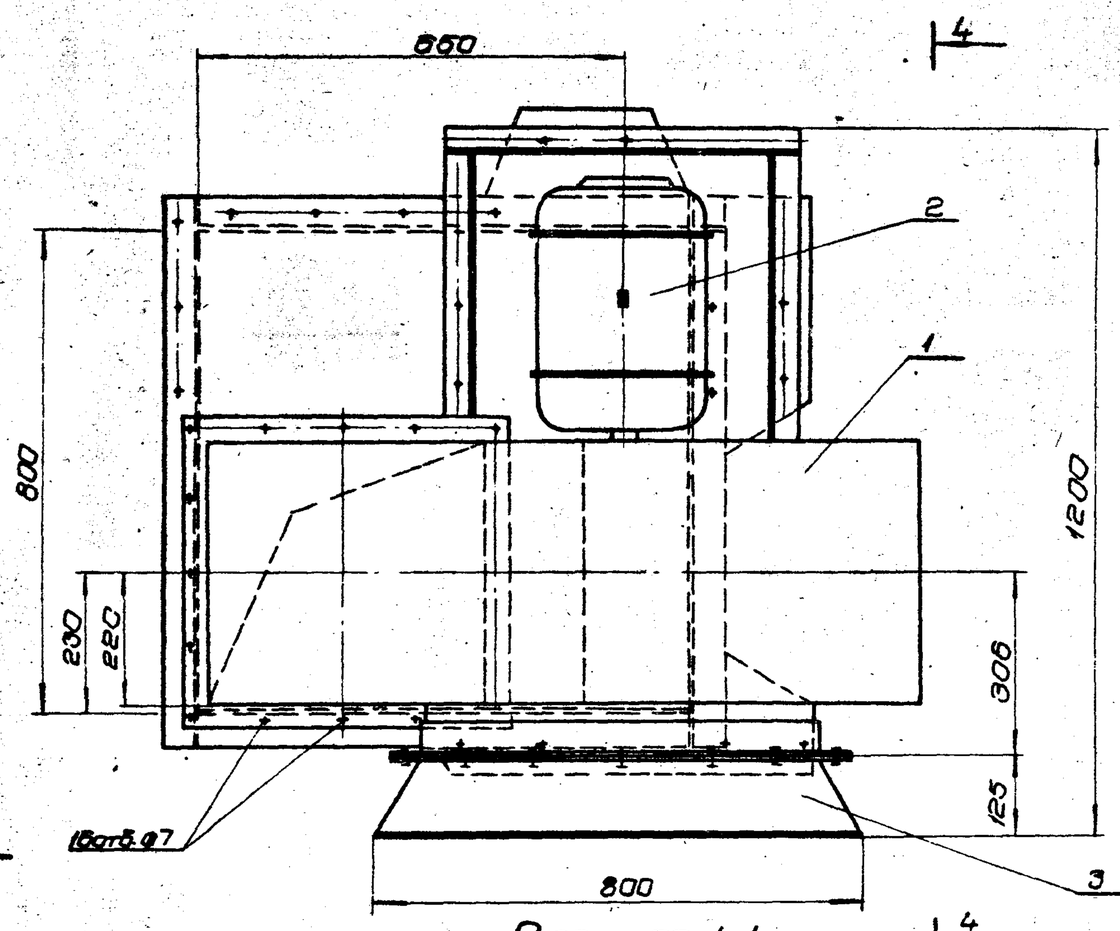

План по 1-1

М 1:10

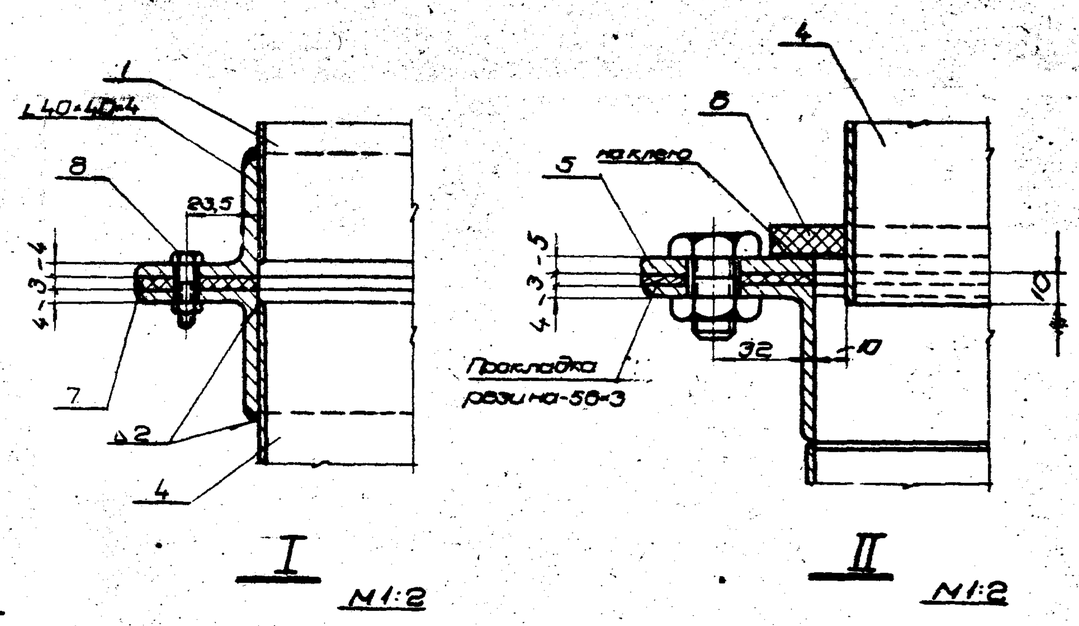

I М1:2

II М1:2

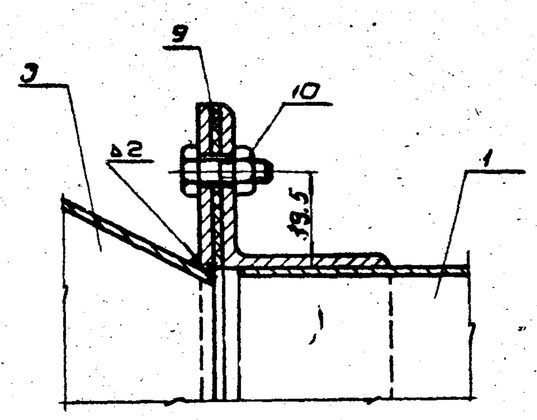

III М1:2

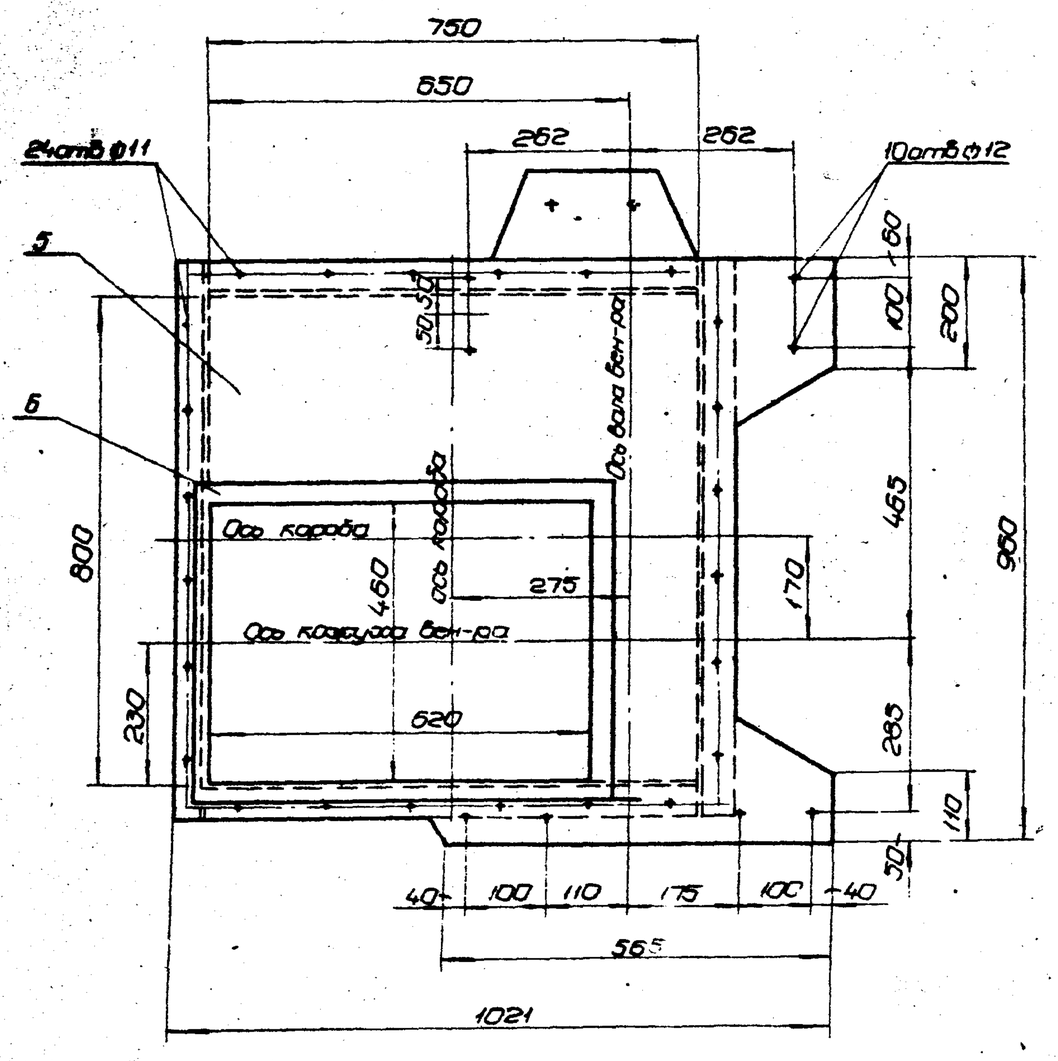

План по 2-2

М 1:10

Серия 1.494-2 выпуск 1

АБ. 3Ц-01п

Изм.	Лист	№ докум.	Подпись	Дата
Рук.отд.		Гесслер		
Гл.инж.пр.		Смирнов		
Ст.инж.		Цветкова		
Исполнил		Федорова		
Провер.		Высоцкая		

Вентиляторный агрегат с вентилятором Ц4-70 № 6,3 без виброизоляторов

Литера	Масса	Масшт.
А	254	—

Лист 1 | Листов 9

ЦНИИПромзданий г. Москва

АБ.3Ц-01.1

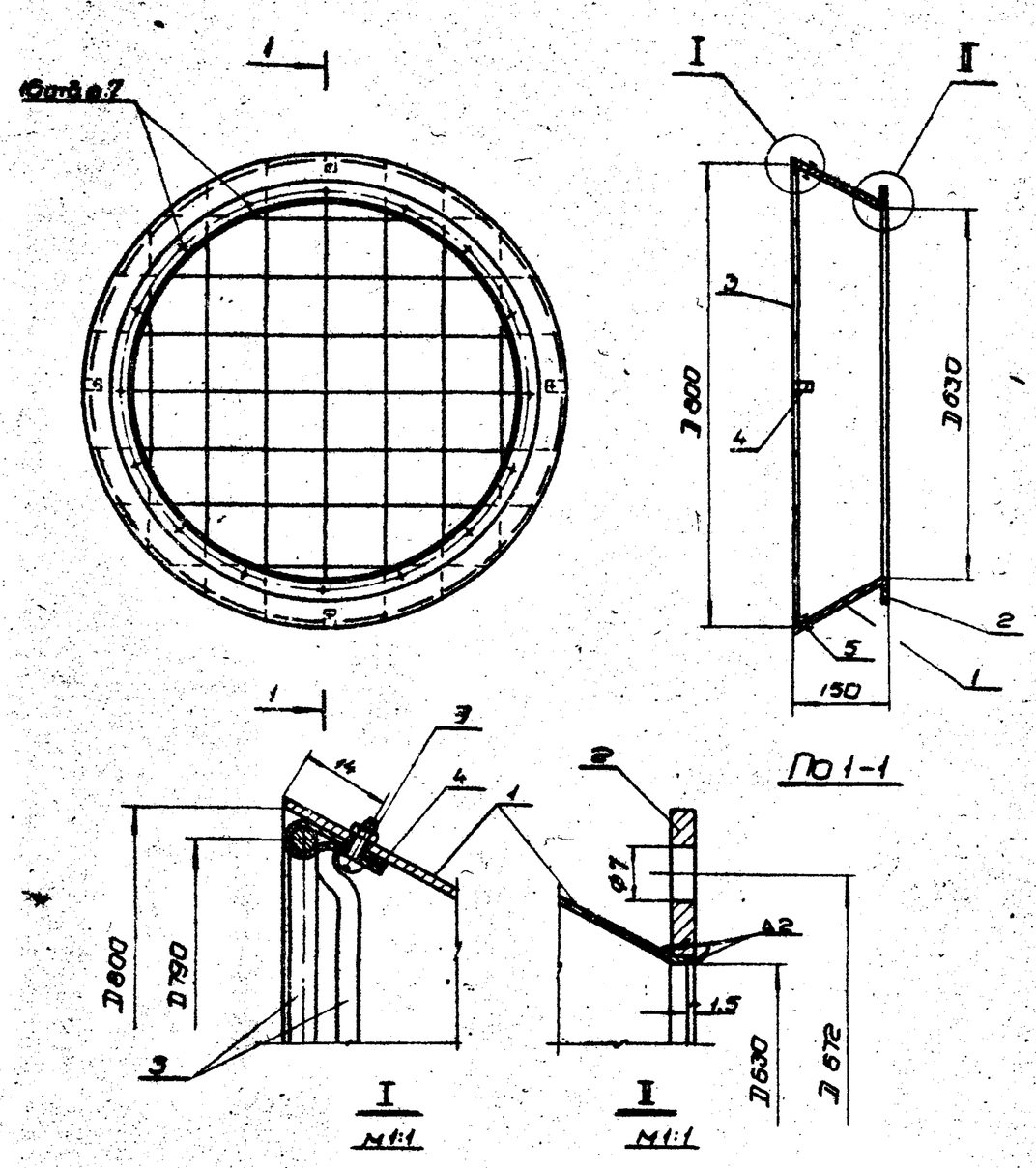

Серия 1.494-2 выпуск 1

Изм. Лист	N докум.	Подпись	Дата	
Рук.отд.	Гесслер			
Гл.инж.пр.	Смирнов			
Ст.инж.	Цветкова			
Исполнит.	Кузнецова			
Провер.	Высоцкая			

АБ.3Ц-01.1

Всасывающий коллектор

Литера	Масса	Масшт.
А	8,5	1:10

Лист 2 | Листов 9

ЦНИИПРОМЗДАНИЙ г. Москва

АБ.3Ц-01.101

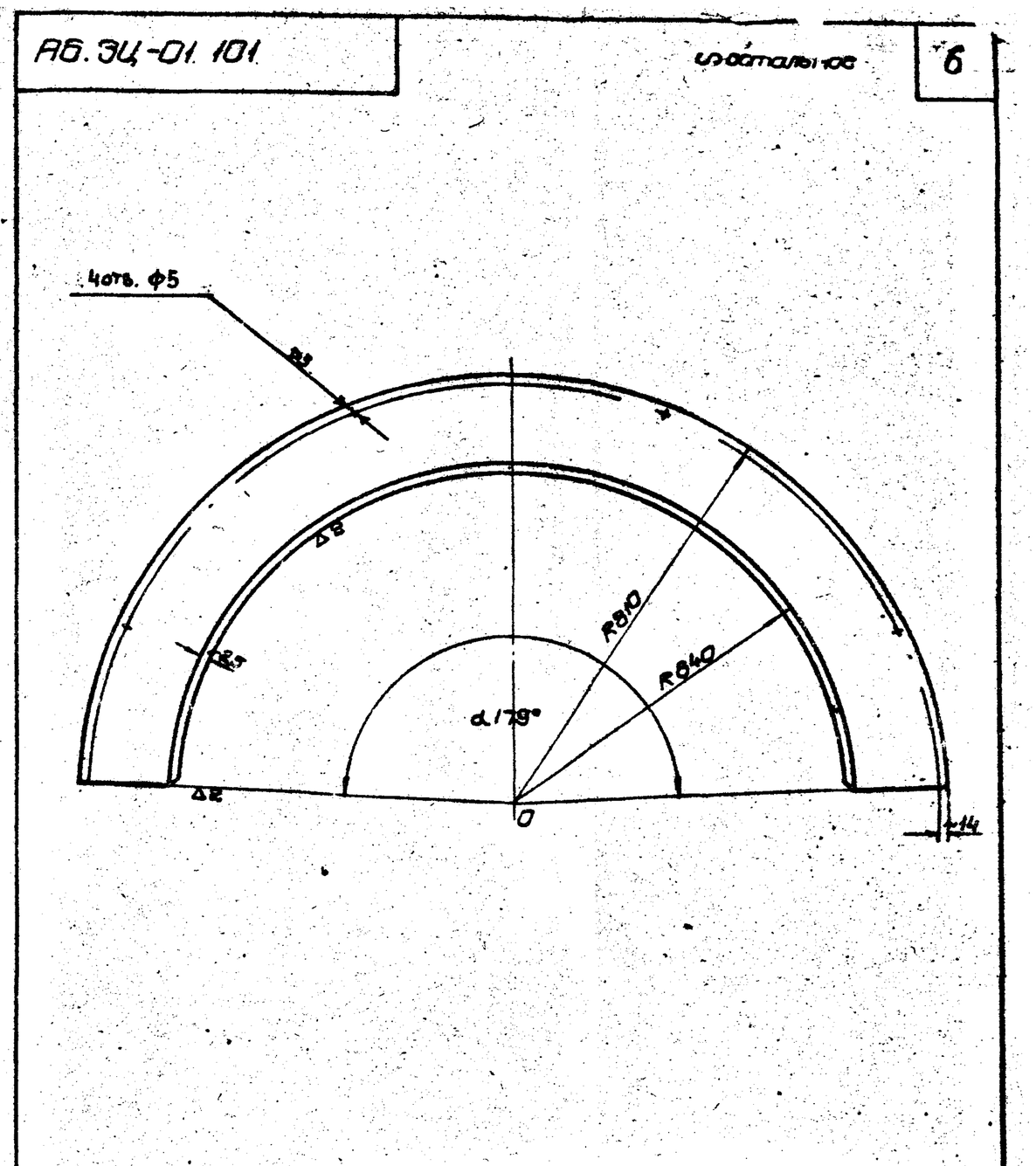

Серия 1.494-2 выпуск 1

Изм. Лист	N докум.	Подпись	Дата	
Рук.отд.	Гесслер			
Гл.инж.пр.	Смирнов			
Ст.инж.	Цветкова			
Исполнит.	Кузнецова			
Провер.	Высоцкая			

АБ.3Ц-01.101

Корпус

Литера	Масса	Масшт.
А	4,0	1:10

Лист 3 | Листов 9

Лист В1.5 ГОСТ 3680-57* / Ст.3 ГОСТ 501-58*

ЦНИИПРОМЗДАНИЙ г. Москва

АБ.3Ц-01.102

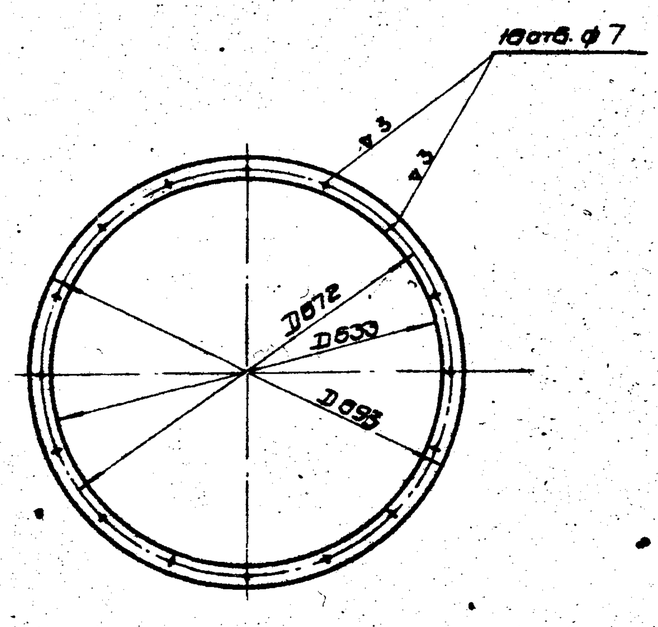

Развернутая длина 2110 мм.

Серия 1.494-2 выпуск 1

Изм. Лист	N докум.	Подпись	Дата	
Рук.отд.	Гесслер			
Гл.инж.пр.	Смирнов			
Ст.инж.	Цветкова			
Исполнит.	Кузнецова			
Провер.	Высоцкая			

АБ.3Ц-01.102

Фланец

Литера	Масса	Масшт.
А	2,0	1:10

Лист 4 | Листов 9

Полоса 30×4 ГОСТ 103-57* / Ст.3 ГОСТ 501-58*

ЦНИИПРОМЗДАНИЙ г. Москва

АБ.3Ц-01.103

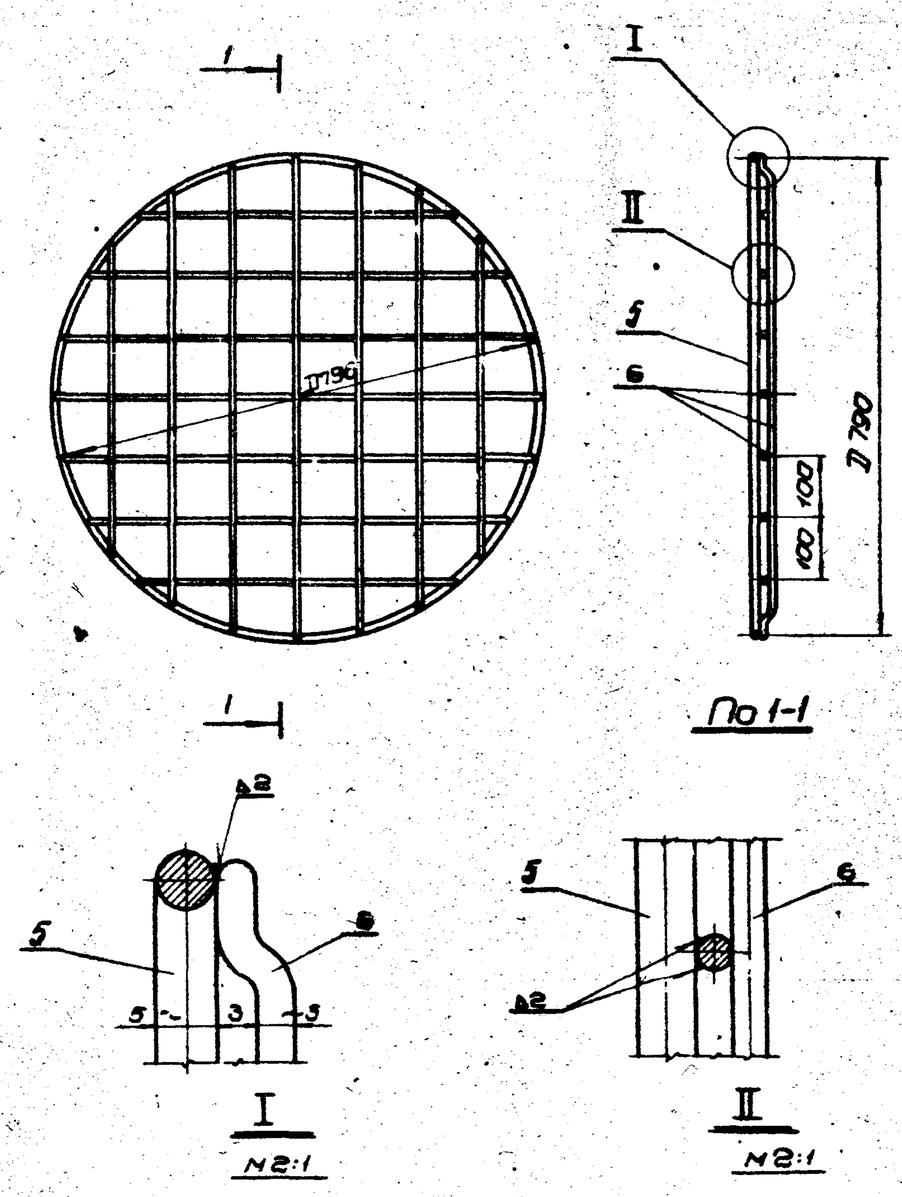

Серия 1.494-2 выпуск 1

Изм. Лист	N докум.	Подпись	Дата	
Рук.отд.	Гесслер			
Гл.инж.пр.	Смирнов			
Ст.инж.	Цветкова			
Исполнит.	Кузнецова			
Провер.	Высоцкая			

АБ.3Ц-01.103

Решетка

Литера	Масса	Масшт.
А	2,5	1:10

Лист 5 | Листов 9

ЦНИИПРОМЗДАНИЙ г. Москва

АБ.ЭЦ-01.104

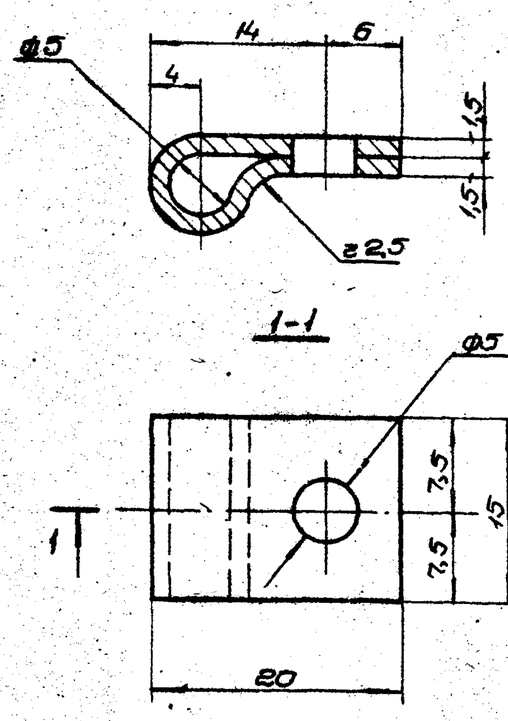

План

Развернутая длина 50мм

Серия 1.494-2 выпуск 1							
АБ.ЭЦ-01.104							
Изм. Кол. Nдокум. Подпись Дата	Хомут	Литера	Масса	Масшт.			
Рук.отд. Гесслер		А	0,009	2:1			
Гл.инж.пр. Смирнов		Лист 6	Листов 9				
Ст.инж. Цветкова							
Исполнил Федорова	Лист	В 1.5 ГОСТ 3680-57*	ЦНИИПРОМЗДАНИЙ				
Провер Высоцкая		Ст.3 ГОСТ 501-58*	г. Москва				

АБ.ЭЦ-01.2

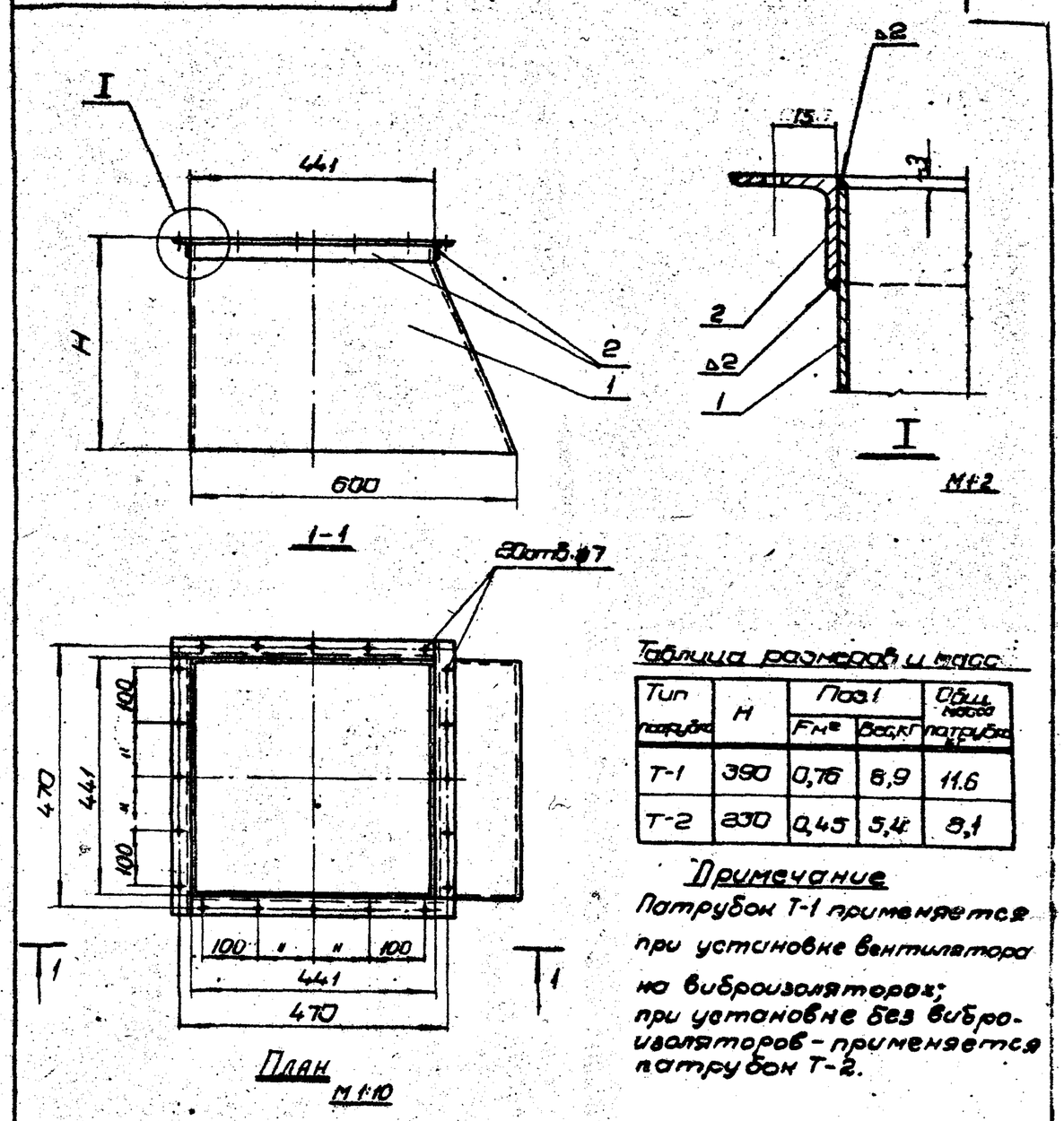

Таблица размеров и масс

Тип патрубка	H	Поз.1 Fнм²	Поз.1 Вес,кг	Общ. масса патрубка кг
Т-1	390	0,76	8,9	11,6
Т-2	230	0,45	5,4	8,1

Примечание

Патрубок Т-1 применяется при установке вентилятора на виброизоляторах; при установке без виброизоляторов - применяется патрубок Т-2.

Серия 1.494-2 выпуск 1							
АБ.ЭЦ-01.2							
Изм. Лист. Nдокум. Подпись Дата	Переходной патрубок	Литера	Масса	Масшт.			
Рук.отд. Гесслер		А	см. таблицу	1:10			
Гл.инж.пр. Смирнов		Лист 7	Листов 9				
Ст.инж. Цветкова							
Исполнил Федорова		ЦНИИПРОМЗДАНИЙ					
Провер Высоцкая		г. Москва					

АБ.ЭЦ-01.3

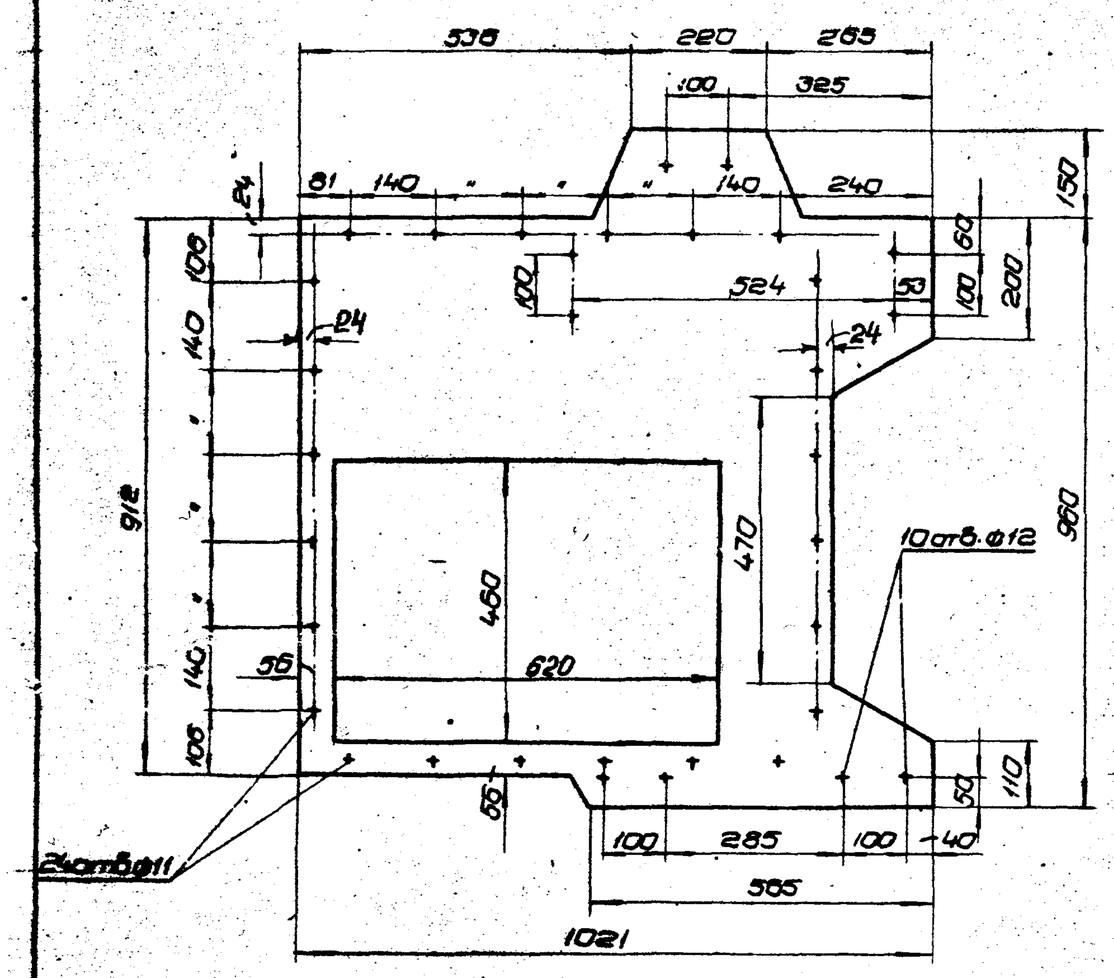

Серия 1.494-2 выпуск 1							
АБ.ЭЦ-01.3							
Изм. Лист Nдокум. Подпись Дата	Опорная плита	Литера	Масса	Масшт.			
Рук.отд. Гесслер		А	37,0	1:10			
Гл.инж.пр. Смирнов		Лист 8	Листов 9				
Ст.инж. Цветкова							
Исполнил Федорова	Лист	В 5.0 ГОСТ 3680-57*	ЦНИИПРОМЗДАНИЙ				
Провер Высоцкая		Ст.3 ГОСТ 501-58*	г. Москва				

АБ.ЭЦ-01.003

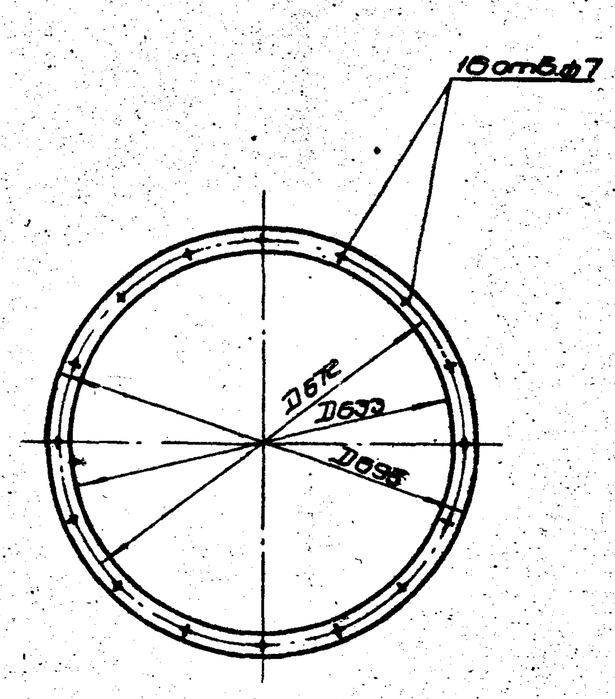

Серия 1.494-2 выпуск 1							
АБ.ЭЦ-01.003							
Изм. Лист. Nдокум. Подпись Дата	Прокладка	Литера	Масса	Масшт.			
Рук.отд. Гесслер		А	—	1:10			
Гл.инж.пр. Смирнов		Лист 9	Листов 9				
Ст.инж. Цветкова							
Исполнил Федорова	Резина техническая	ЦНИИПРОМЗДАНИЙ					
Провер Высоцкая	-30-3 ГОСТ 7338-65	г. Москва					

АБ.34-02п

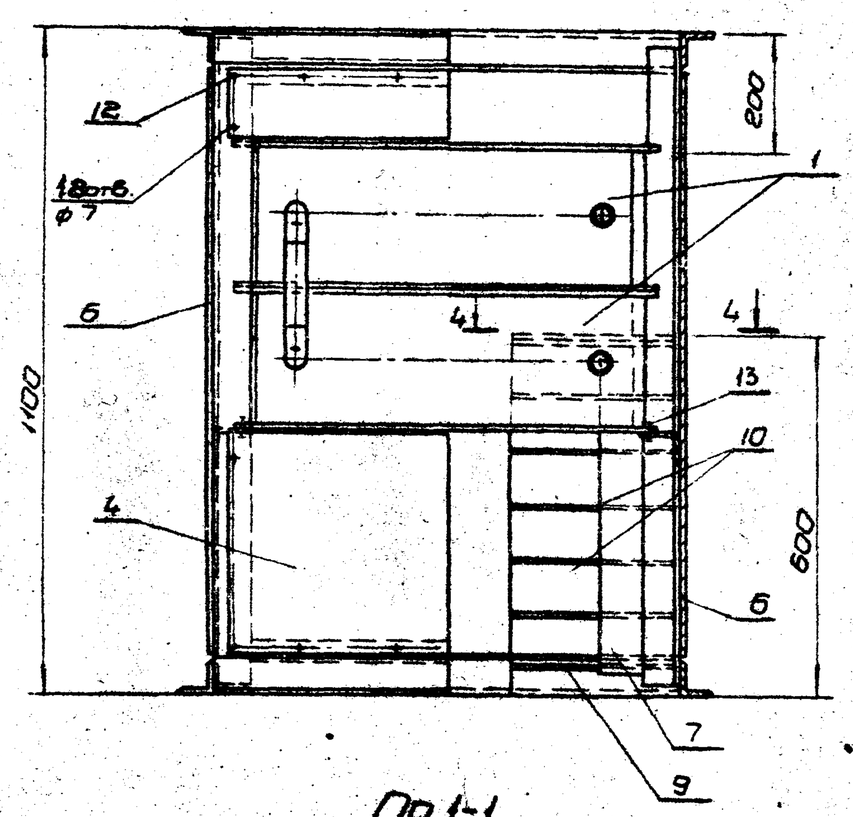

По 1-1

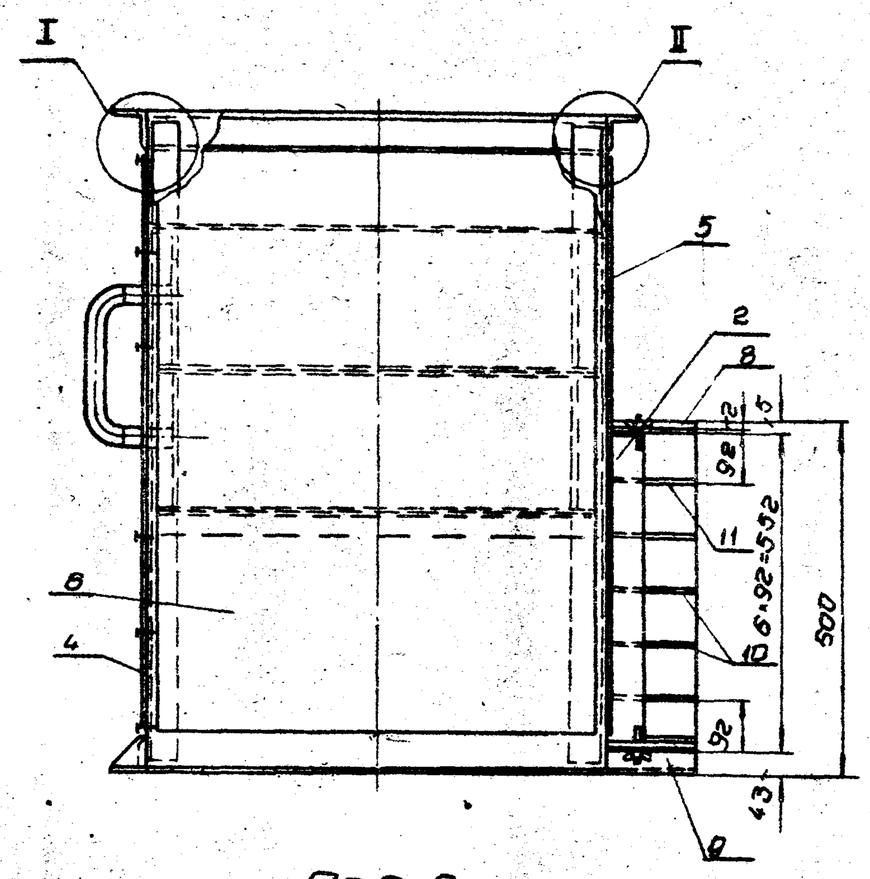

По 2-2

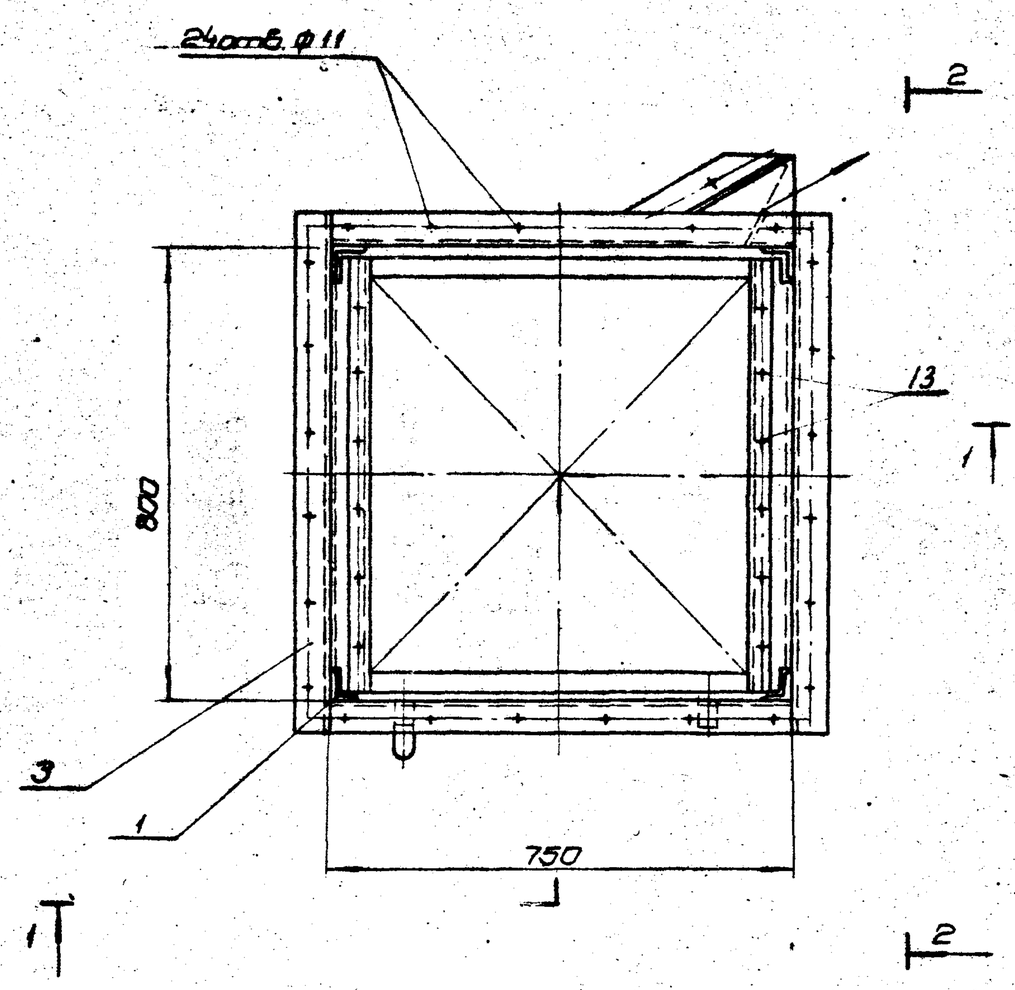

План

М1:10

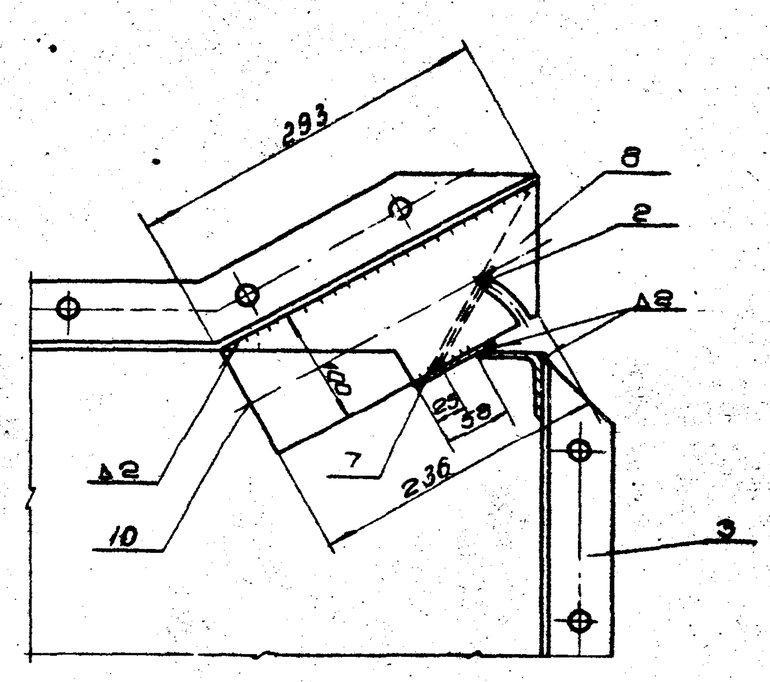

По 4-4

М1:5

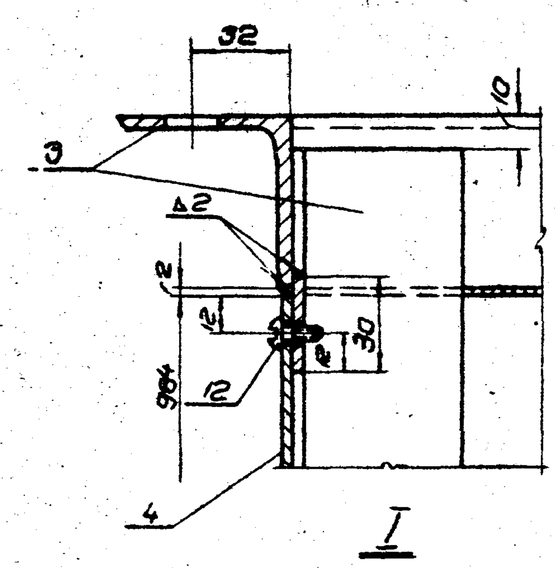

I

М1:2

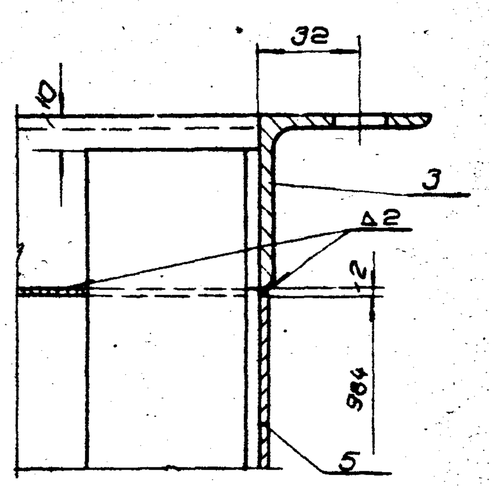

II

М1:2

Изм.	Лист.	№ докум.	Подпись	Дата	Серия 1.494-2 выпуск 1
					АБ.34-02п
Рук. отд.		Гесслер			Калориферная секция. Общий вид (исполнение правое.)
Гл. инж. пр.		Смирнов			Литера: А; Масса: 318; Масшт.: 1:10
Ст. инж.		Цветкова			Лист 1; Листов 19
Исполн.		Кузнецова			ЦНИИПРОМЗДАНИЙ г. Москва
Провер.		Высоцкая			

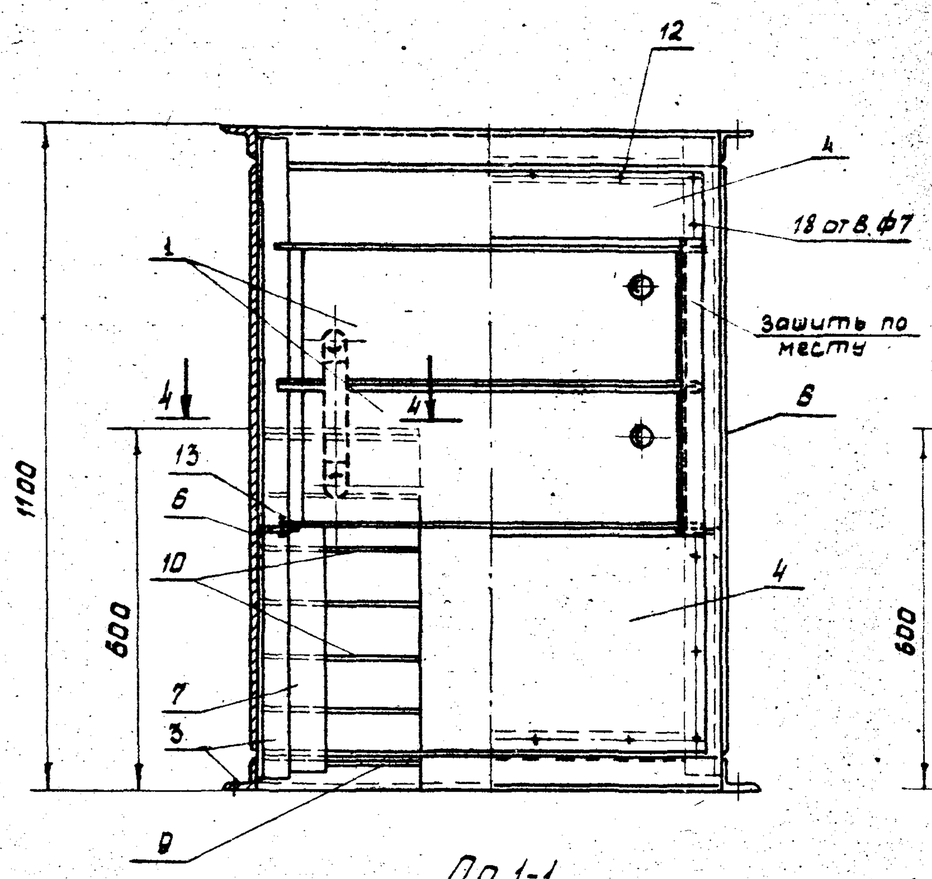

По 1-1

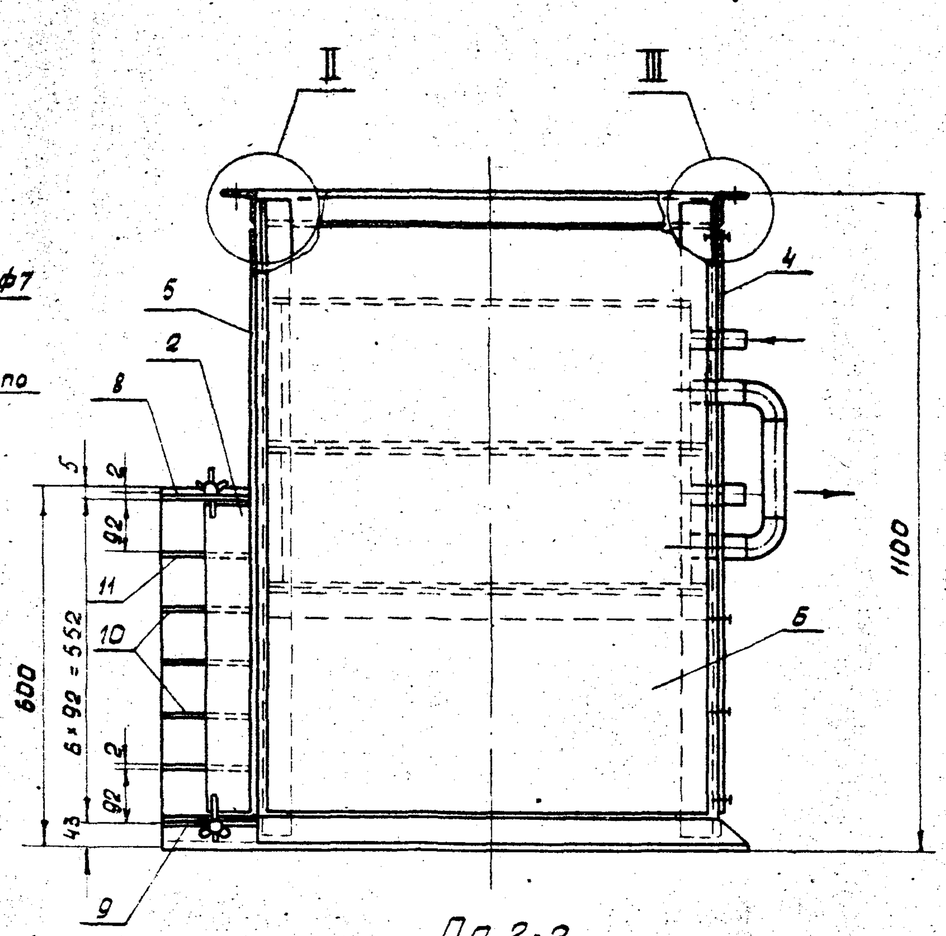

По 2-2

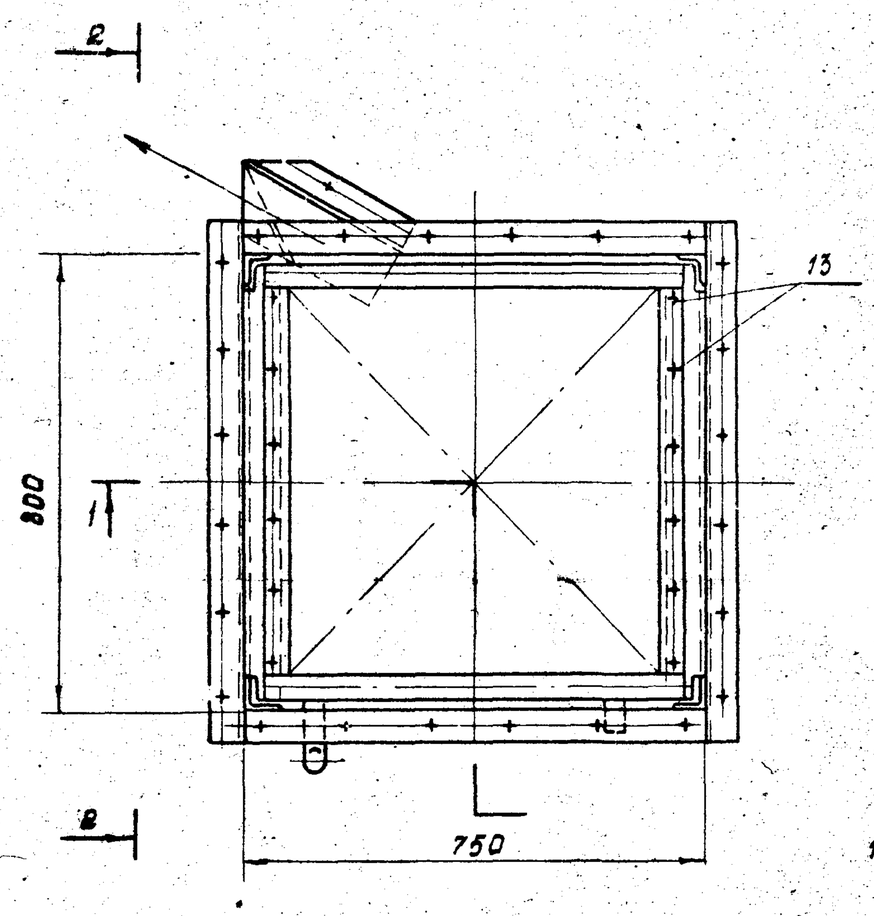

План

М1:10

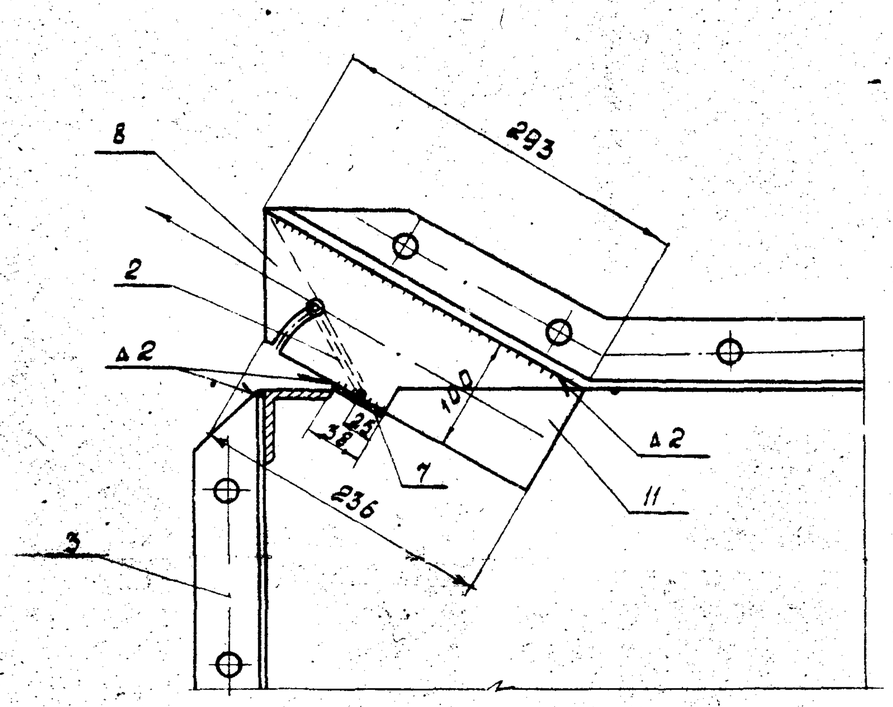

По 4-4

М1:5

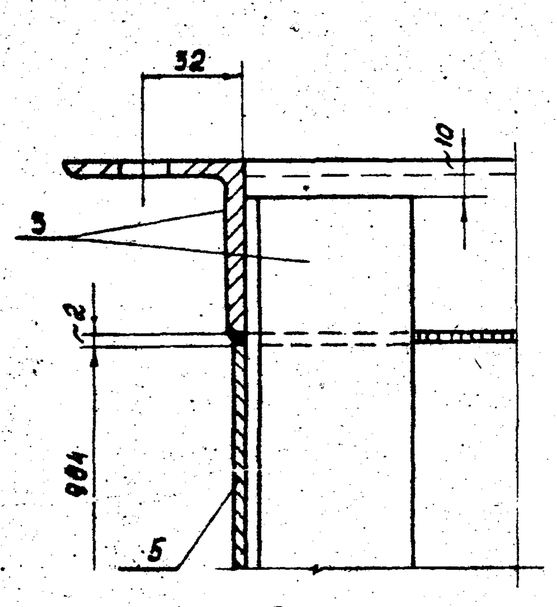

I

М1:2

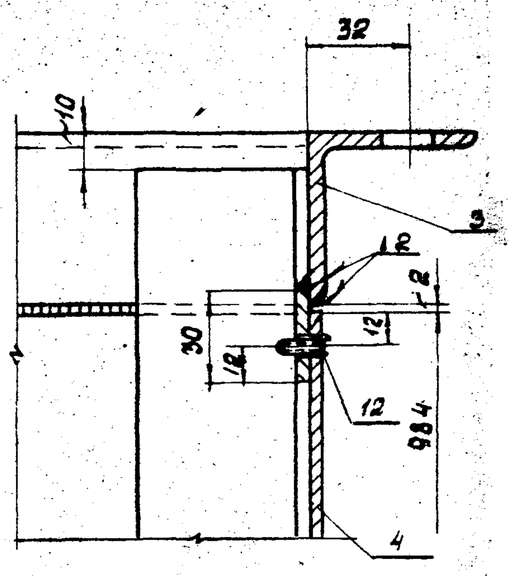

II

М1:2

Изм. Лист	N докум.	Подп.	Дата	
Рук.отд	Гесслер			
Гл.ин.пр.	Смирнов			
Ст.инж	Цветкова			
Исполн	Кузнецова			
Провер	Высоцкий			

Серия 1.424-2, выпуск 1

АБ,3Ц-02Л

Калориферная секция
Общий вид
(исполнение левое)

Литера	М. раз	Масш
А	318	1:10
Лист 1	Листов	

ЦНИИпромзданий
г. Москва

АБ.ЭЦ-02.1

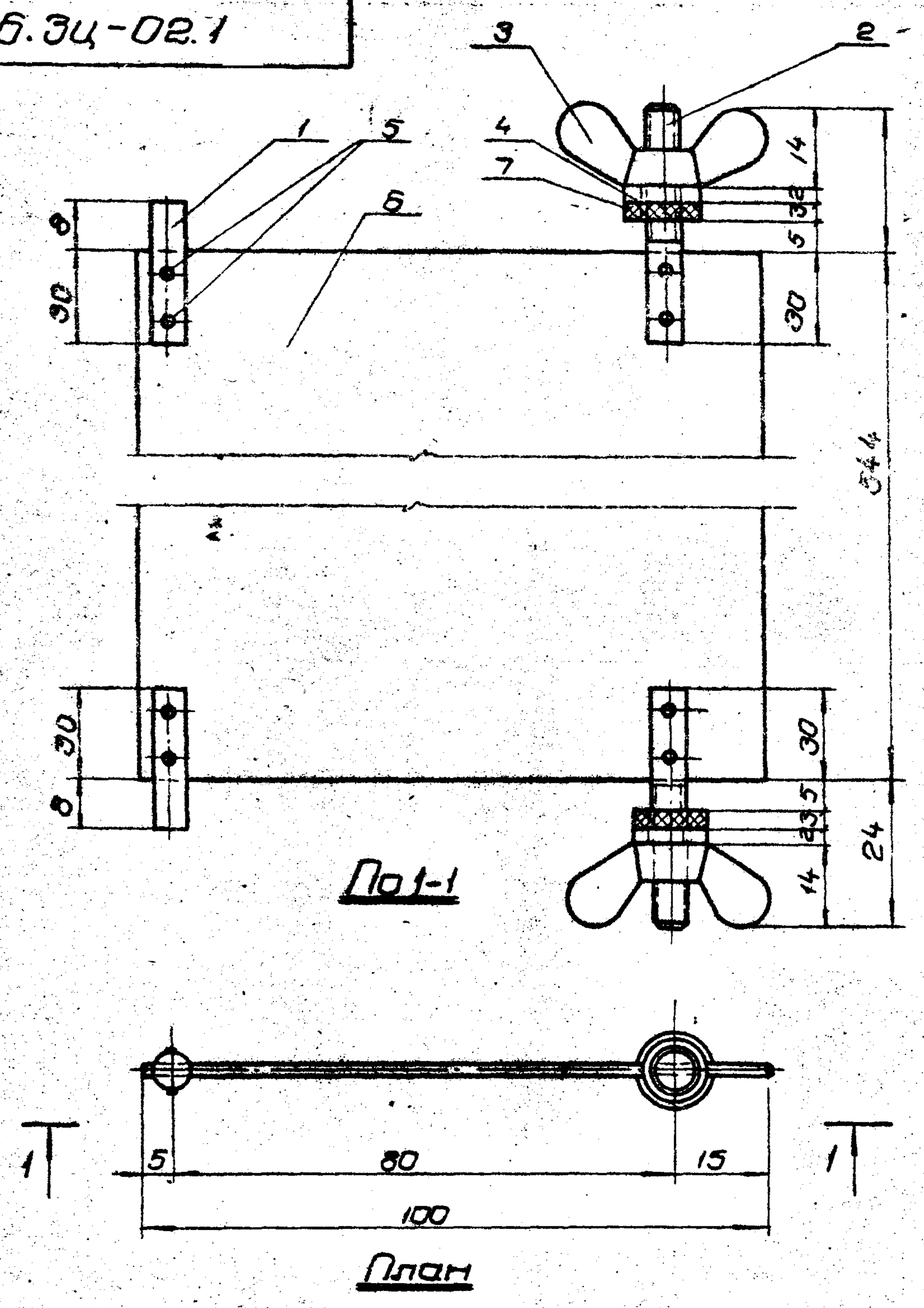

Серия 1.494-2 Выпуск 1				
АБ.ЭЦ-02.1				
Лопатка регулирующая	Литера	Масса	Масшт.	
	А	0,9	1:1	
	Лист 2	Листов 19		
—	ЦНИИПРОМЗДАНИЙ г. Москва			

Изм. Лист №докум. Подп. Дата
Рук.отд. Гесслер
Гл.ин.пр. Смирнов
Ст.инж. Цветкова
Исполн. Кузнецова
Провер. Высоцкая

АБ.ЭЦ-02.101

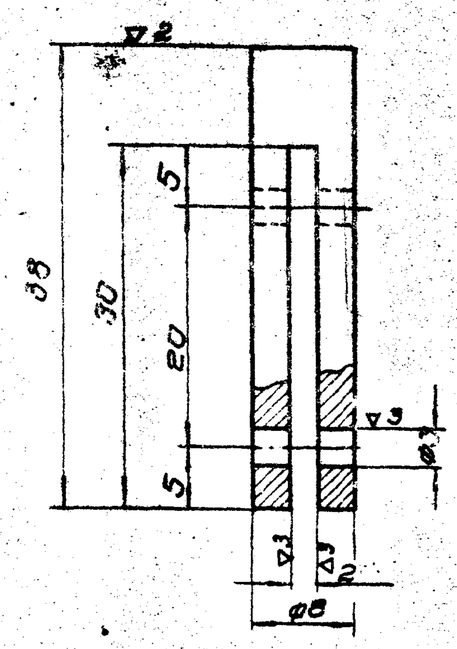

Серия 1.494-2 Выпуск 1				
АБ.ЭЦ-02.101				
Ось	Литера	Масса	Масшт.	
	А	0,01	2:1	
	Лист 3	Листов 19		
Ст • ø8 ГОСТ 2590-57 / Ст.3 ГОСТ 501-58	ЦНИИПРОМЗДАНИЙ г. Москва			

Изм. Лист №докум. Подп. Дата
Рук.отд. Гесслер
Гл.ин.пр. Смирнов
Ст.инж. Цветкова
Исполн. Кузнецова
Провер. Высоцкая

АБ.ЭЦ-02.102

∽ остальное

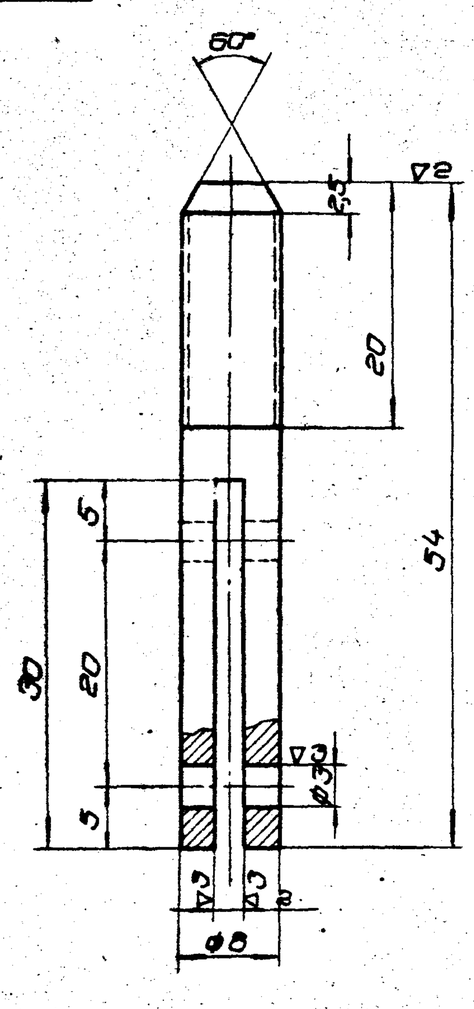

Серия 1.494-2 Выпуск 1				
АБ.ЭЦ-02.102				
Ось	Литера	Масса	Масшт.	
	А	0.02	2:1	
	Лист 4	Листов 19		
Ст • ø8 ГОСТ 2590-57 / Ст.3 ГОСТ 501-58	ЦНИИПРОМЗДАНИЙ г. Москва			

Изм. Лист №докум. Подп. Дата
Рук.отд. Гесслер
Гл.ин.пр. Смирнов
Ст.ин. Цветкова
Исполн. Кузнецова
Провер. Высоцкая

АБ.ЭЦ-02.104

▽2 остальное

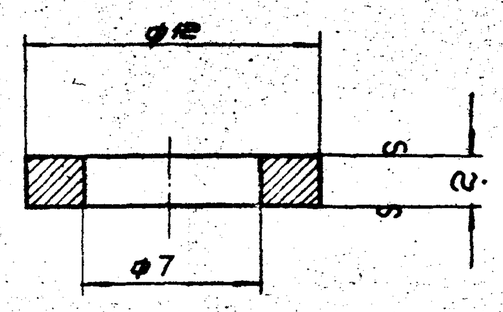

Серия 1.494-2 Выпуск 1				
АБ.ЭЦ-02.103				
Шайба	Литера	Масса	Масшт.	
	А	0,0004	4:1	
	Лист 5	Листов 19		
Лист 82 ГОСТ 3690-57 / Ст.3 ГОСТ 501-58	ЦНИИПРОМЗДАНИЙ г. Москва			

Изм. Лист №докум. Подп. Дата
Рук.отд. Гесслер
Гл.ин.пр. Смирнов
Ст.ин. Цветкова
Исполн. Кузнецова
Провер. Высоцкая

АБ3ц-02.2п

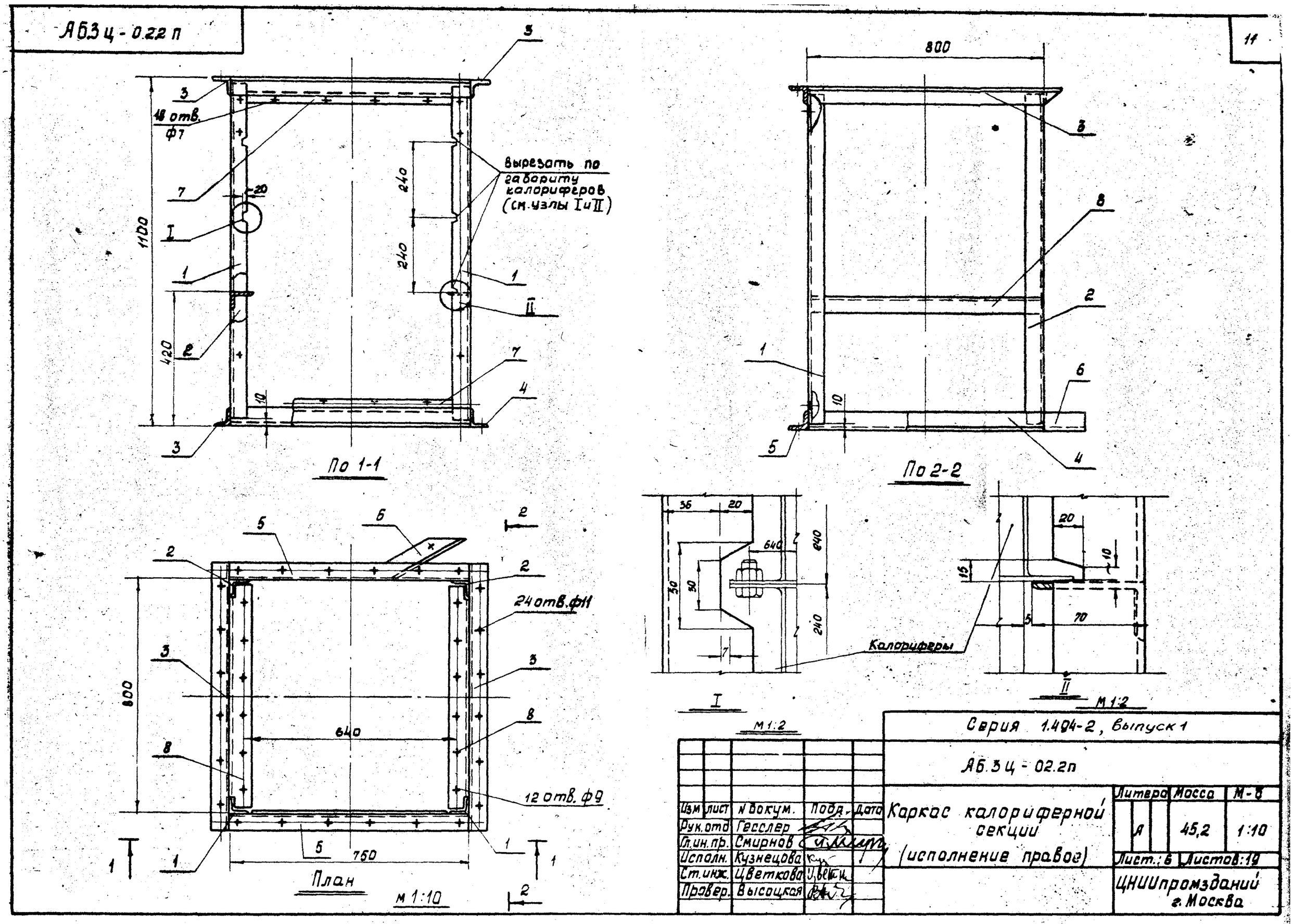

					Серия 1.404-2, выпуск 1			
					АБ.3ц-02.2п			
Изм.	Лист	N докум.	Подп.	Дата	Каркас калориферной секции (исполнение правое)	Литера	Масса	М-8
Рук.отд		Гесслер				А	45,2	1:10
Гл.ин.пр.		Смирнов				Лист: 6	Листов: 19	
Исполн.		Кузнецова				ЦНИИпромзданий г. Москва		
Ст.инж.		Цветкова						
Провер.		Высоцкая						

АБ3ц-022Л

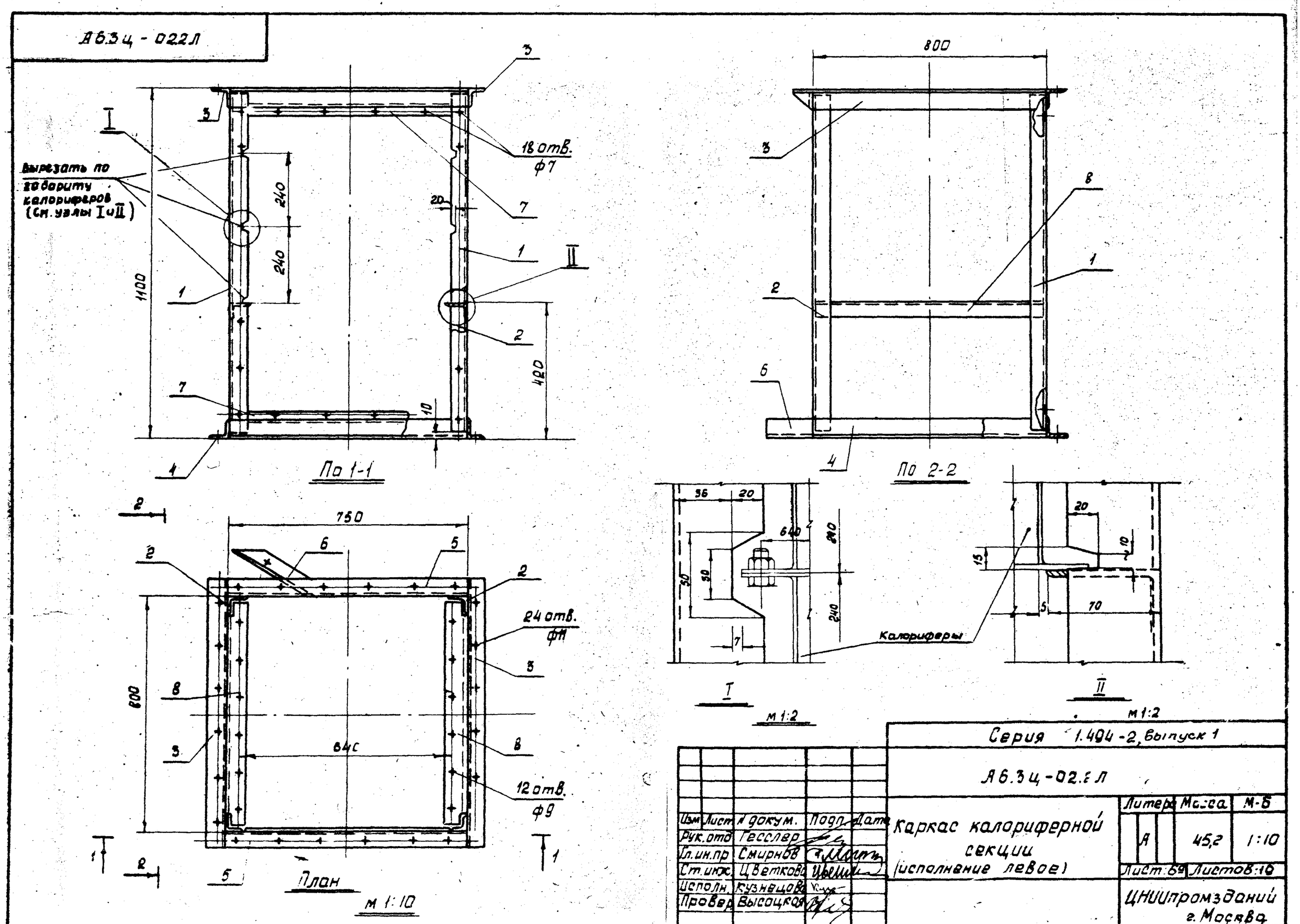

					Серия 1.404-2, выпуск 1			
					АБ.3ц-02.2Л			
Изм.	Лист	N докум.	Подп.	Дата	Каркас калориферной секции (исполнение левое)	Литера	Масса	М-8
Рук.отд		Гесслер				А	45,2	1:10
Гл.ин.пр		Смирнов				Лист: 69	Листов: 16	
Ст.инж.		Цветкова				ЦНИИпромзданий г. Москва		
Исполн.		Кузнецова						
Провер		Высоцкая						

А6.3ц - 02.201

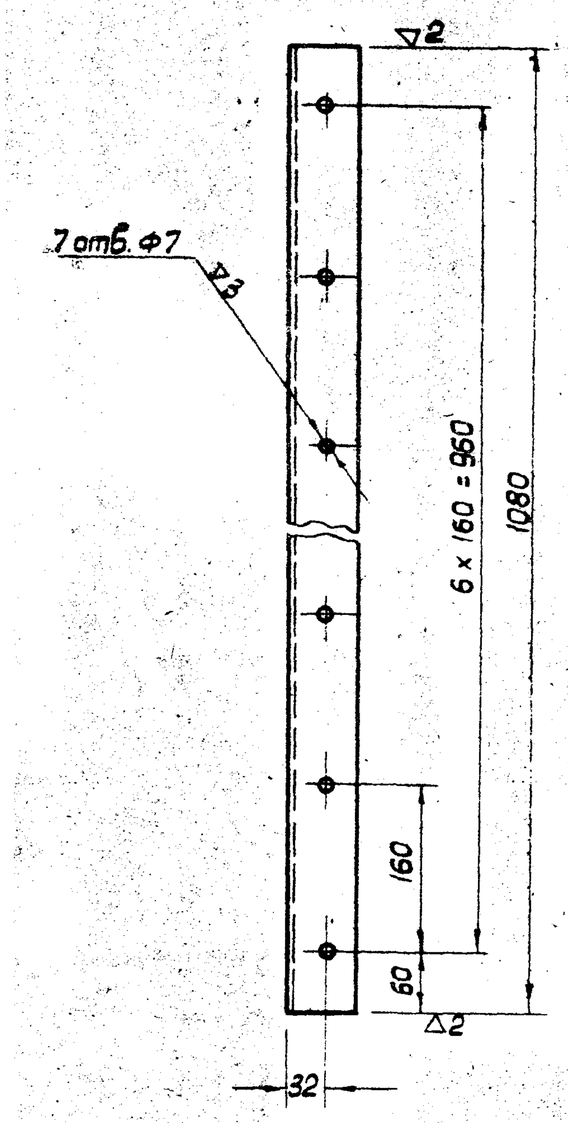

					Серия 1.494-2 Выпуск 1			
					А6.3ц - 02.201			
Изм.	Лист	N докум.	Подп.	Дата	Стойка	Литера А	Масса 3,7	М-6 1:5
Рук. отд.		Гесслер						
Гл. ин. пр.		Смирнов				Лист: 7	Листов: 19	
Ст. инж.		Цветкова						
Исполн.		Федорова			Уголок равнобок. 56 x 56 x 4 ГОСТ 8509-57 / Ст.3 ГОСТ 535-58	ЦНИИПромзданий г. Москва		
Провер.		Высоцкая						

А6.3ц - 02.203

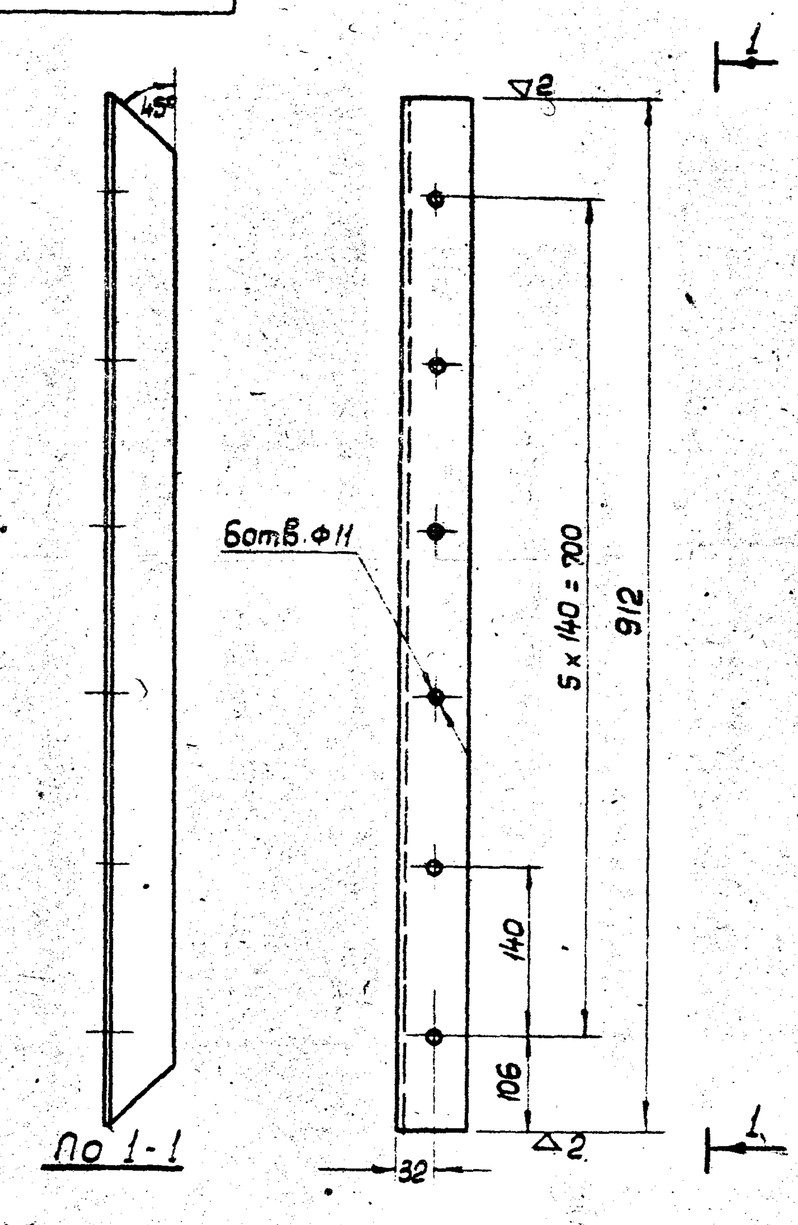

					Серия 1.494-2 Выпуск 1			
					А6.3ц - 02.203			
Изм.	Лист	N докум.	Подп.	Дата	Уголок	Литера А	Масса 3,0	М-6 1:5
Рук. отд.		Гесслер						
Гл. ин. пр.		Смирнов				Лист: 8	Листов: 19	
Ст. инж.		Цветкова						
Исполн.		Федорова			Уголок равнобок. 56 x 56 x 4 ГОСТ 8509-57 / Ст.3 ГОСТ 535-58	ЦНИИПромзданий г. Москва		
Провер.		Высоцкая						

А6.3ц - 02.204п

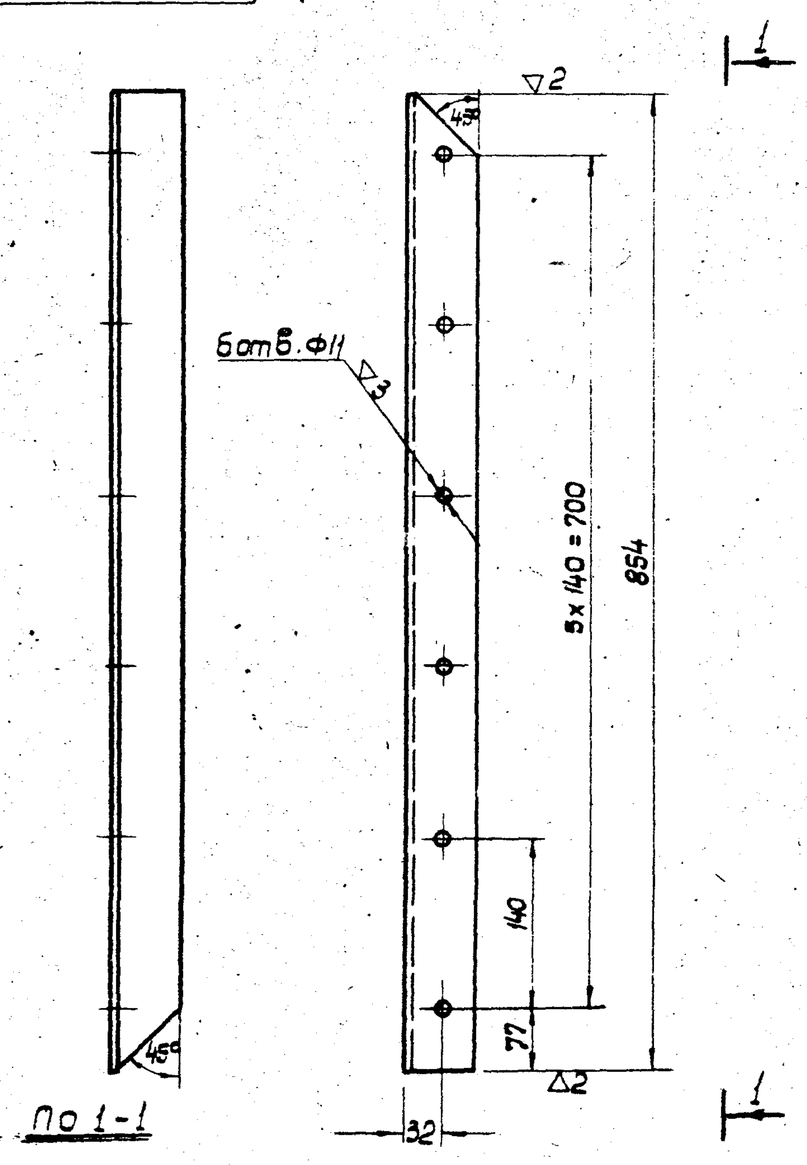

					Серия 1.494-2 Выпуск 1			
					А6.3ц - 02.204п			
Изм.	Лист	N докум.	Подп.	Дата	Уголок	Литера А	Масса 2,8	М-6 1:5
Рук. отд.		Гесслер						
Гл. ин. пр.		Смирнов				Лист: 9	Листов: 19	
Ст. инж.		Цветкова						
Исполн.		Федорова			Уголок равнобок. 56 x 56 x 4 ГОСТ 8509-57 / Ст.3 ГОСТ 535-58	ЦНИИПромзданий г. Москва		
Провер.		Высоцкая						

А6.3ц - 02.204л

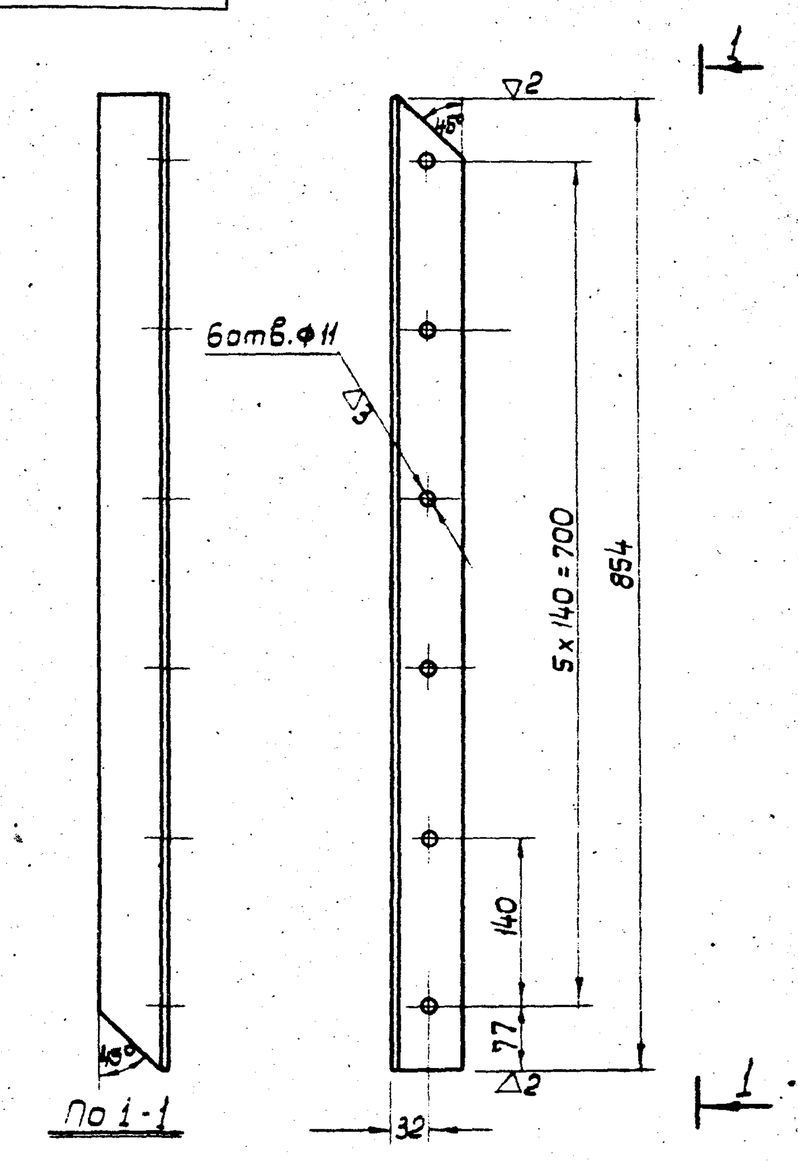

					Серия 1.494-2 Выпуск 1			
					А6.3ц - 02.204л			
Изм.	Лист	N докум.	Подп.	Дата	Уголок	Литера А	Масса 2,8	М-6 1:5
Рук. отд.		Гесслер						
Гл. инж. пр.		Смирнов				Лист: 99	Листов: 19	
Ст. инж.		Цветкова						
Исполн.		Федорова			Уголок равнобок. 56 x 56 x 4 ГОСТ 8509-57 / Ст.3 ГОСТ 535-58	ЦНИИПромзданий г. Москва		
Провер.		Высоцкая						

А6.3ц - 02.205

∽ остальное

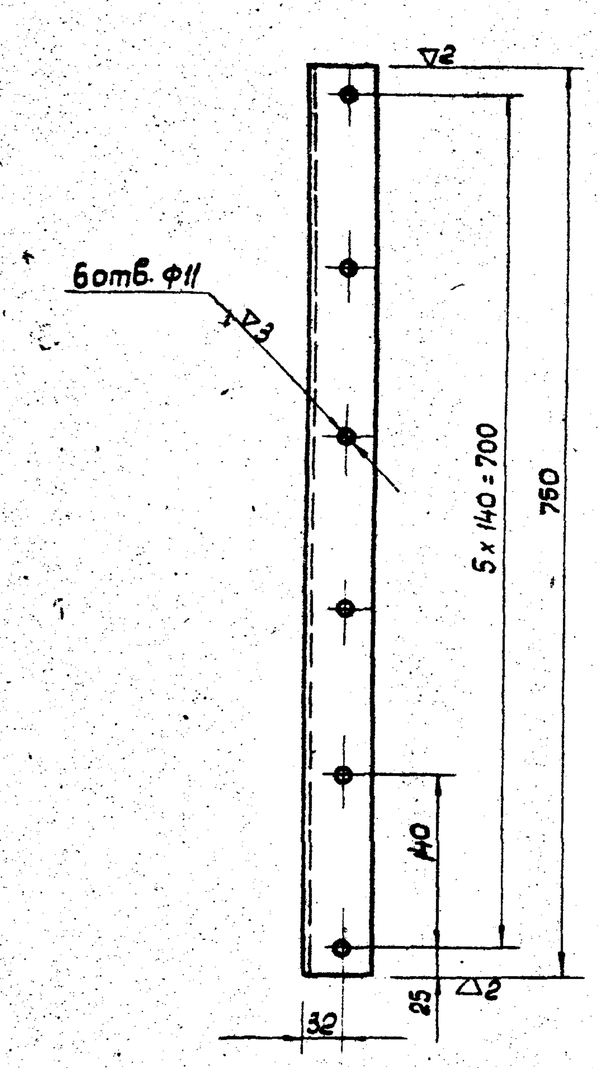

Серия 1.494-2 Выпуск 1

А6,3ц - 02.205

Изм	Лист	N докум	Подп	Дата
Рук.отд.		Гесслер		
Гл.инж.пр		Смирнов		
Ст.инж.		Цветкова		
Исполнит		Федорова		
Провер		Высочкая		

Уголок

Литера: А | Масса: 2,6 | М-6 1:5

Лист: 10 | Листов: 19

Уголок равнобок. 56х56х4 гост 8509-57 / Ст.3 гост 535-58

ЦНИИПромзданий г. Москва

А6.3ц - 02.207

∽ остальное

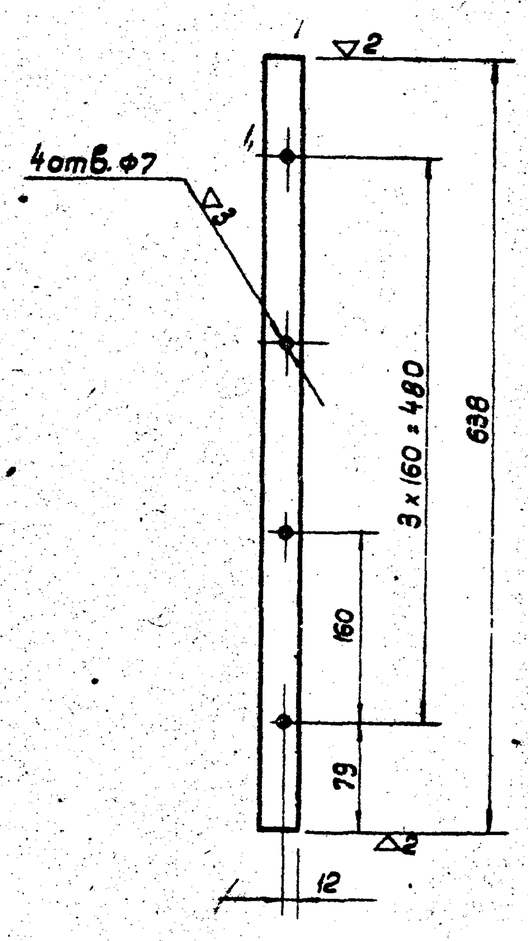

Серия 1.494-2 Выпуск 1

А 6.3ц - 02. 207

Изм	Лист	N докум.	Подп.	Дата
Рук.отд.		Гесслер		
Гл.инж.пр.		Смирнов		
Ст.инж.		Цветкова		
Исполнит		Федорова		
Провер.		Высоцкая		

Планка

Литера: А | Масса: 0,6 | М-6 1:5

Лист: 11 | Листов: 19

Полоса -30х4 гост 103-57* / Ст.3 гост 535-58

ЦНИИПромзданий г. Москва

А6.3ц - 02.208

∽ остальное

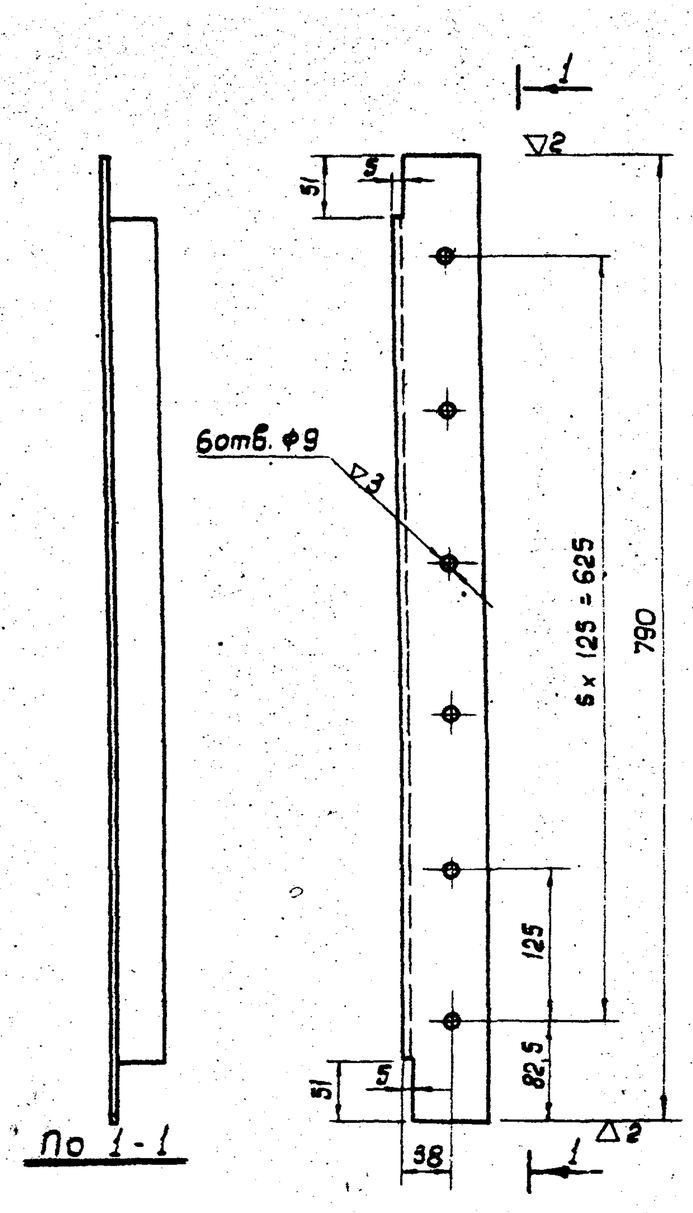

Серия 1.494-2 Выпуск 1

А6.3ц -02.208

Изм	Лист	N докум.	Подп.	Дата
Рук.отд.		Гесслер		
Гл.инж.пр		Смирнов		
Ст.инж.		Цветкова		
Исполнит		Федорова		
Провер.		Высоцкая		

Уголок

Литера: А | Масса: 3,46 | М-6 1:5

Лист: 12 | Листов: 19

Уголок неравн. 45х70х5 гост 8509-57 / Ст.3 гост 535-58

ЦНИИПромзданий г. Москва

А6.3ц - 02.008

∽ остальное

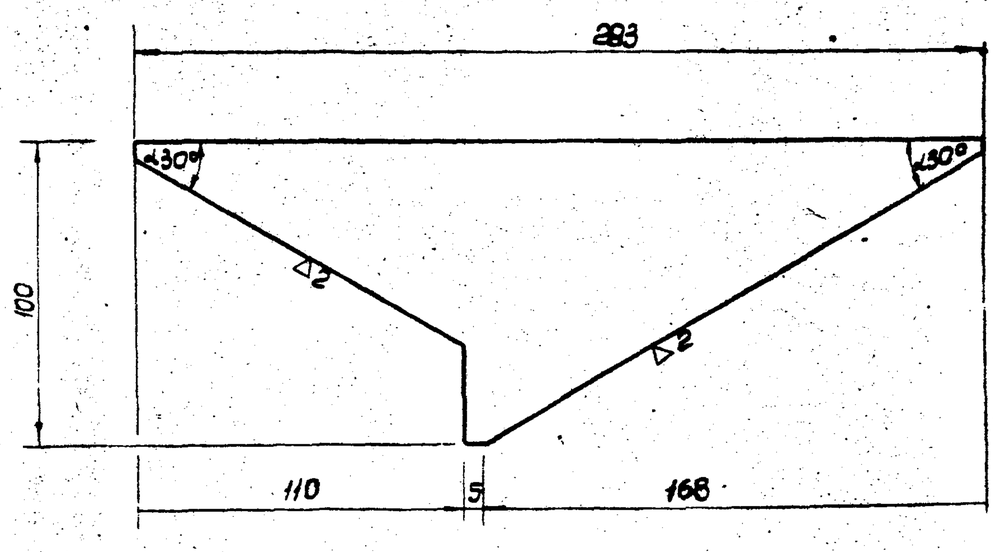

Серия 1.494-2 Выпуск 1

А6,3ц - 02.008

Изм	Лист	N докум.	Подп.	Дата
Рук.отд.		Гесслер		
Гл.инж.пр		Смирнов		
Ст.инж.		Цветкова		
Исполнит		Федорова		
Провер.		Высоцкая		

Перо среднее (усеченное).

Литера: А | Масса: 0,2 | М-6 1:2

Лист: 13 | Листов: 19

Лист В 2,0 гост 3680-57* / Ст.3 гост 501-58*

ЦНИИПромзданий г. Москва

А6.3ц-02.206л

∽ остальное

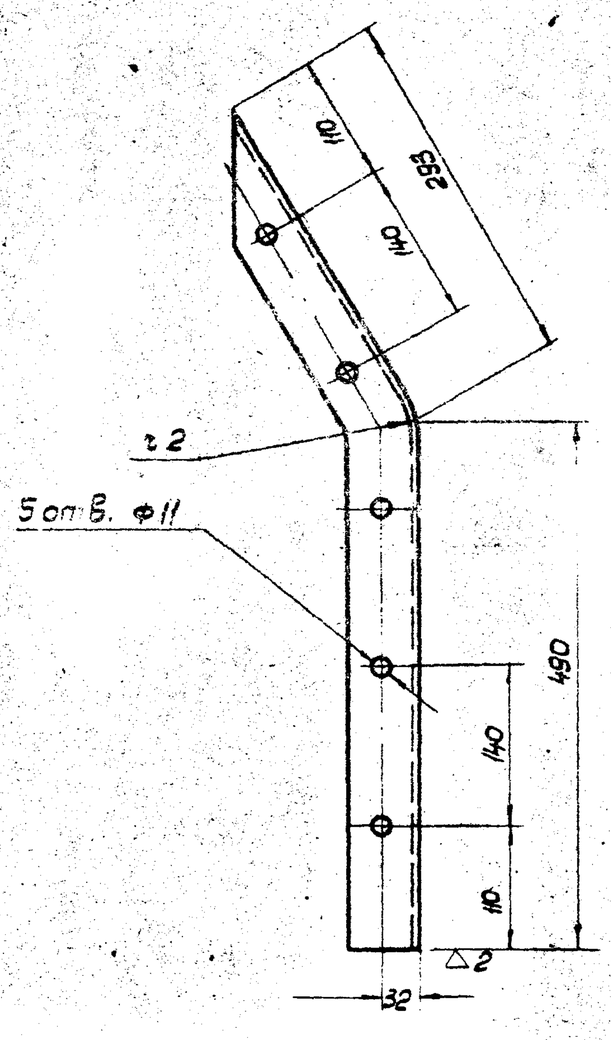

Развернутая длина 785 мм

					Серия 1.494-2 выпуск 1			
					А6.3ц-02.206л			
Изм.	Лист	N докум.	Подп.	Дата	Уголок	Литера А	Масса 2,7	М-6 1:5
Рук.отд.		Гесслер				Лист: 14	Листов: 19	
Гл.ин.пр.		Смирнов						
Ст.инж.		Цветкова						
Исполн.		Федорова			Уголок 56×56×4 ГОСТ 8509-57 равнобок. Ст.3 ГОСТ 535-58	ЦНИИПромзданий г. Москва		
Провер.		Высоцкая						

А6.3ц-02.206п.

∽ остальное

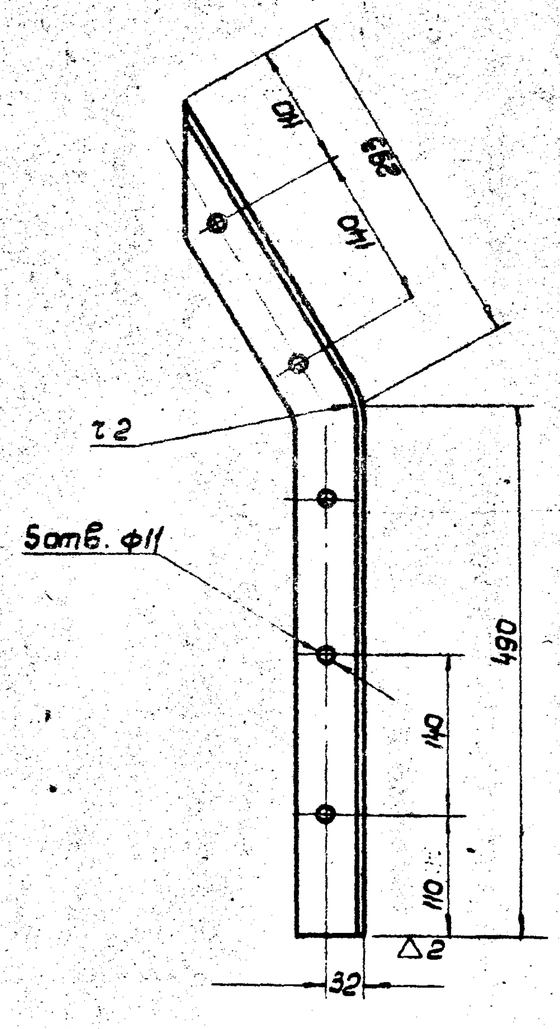

Развернутая длина 785 мм

					Серия 1.494-2 выпуск 1			
					А6.3ц-02.206п.			
Изм.	Лист	N докум.	Подп.	Дата	Уголок	Литера А	Масса 2,7	М-6 1:5
Рук.отд.		Гесслер				Лист: 14	Листов: 19	
Гл.ин.пр.		Смирнов						
Ст.ин.		Цветкова						
Исполн.		Федорова			Уголок 56×56×4 ГОСТ 8509-57 равнобок. Ст.3 ГОСТ 535-58	ЦНИИПромзданий г. Москва		
Провер.		Высоцкая						

А6.3ц-02.006

∽ остальное

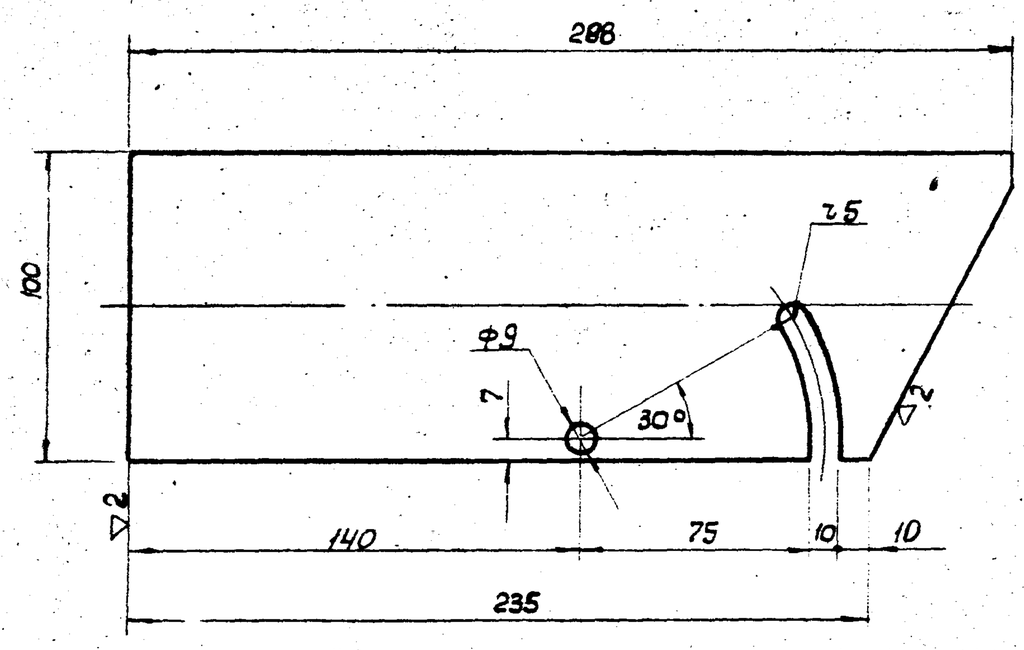

					Серия 1.494-2 выпуск 1			
					А6.3ц-02.006			
Изм.	Лист	N докум.	Подп.	Дата	Перо крайнее	Литера А	Масса 0,42	М-6 1:2
Рук.отд.		Гесслер				Лист: 15	Листов: 19	
Гл.ин.пр.		Смирнов						
Ст.инж.		Цветкова						
Исполн.		Федорова			Лист В20 ГОСТ 3680-57* Ст.3 ГОСТ 501-58*	ЦНИИПромзданий г. Москва		
Провер.		Высоцкая						

А6.3ц-02.007

∽ остальное

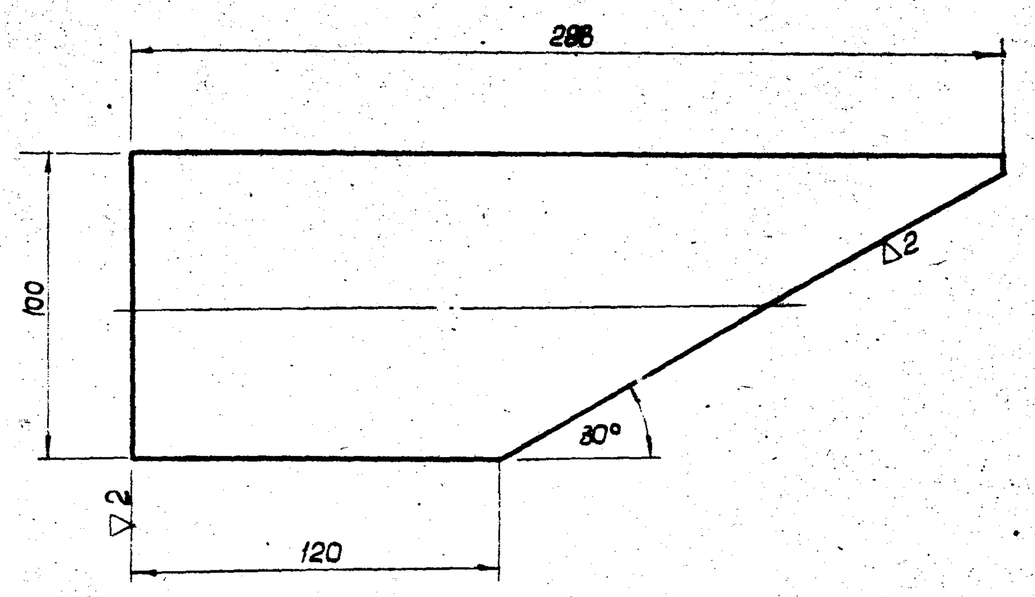

					Серия 1.494-2 выпуск 1			
					А6.3ц-02.007			
Изм.	Лист	N докум.	Подп.	Дата	Перо среднее	Литера А	Масса 0,34	М-6 1:2
Рук.отд.		Гесслер				Лист: 16	Листов: 19	
Гл.ин.пр.		Смирнов						
Ст. ин.		Цветкова						
Исполн.		Федорова			Лист В20 ГОСТ 3680-57* Ст.3 ГОСТ 501-58*	ЦНИИПромзданий г. Москва		
Провер.		Высоцкая						

А.6.3 ц - 02.001

5 остальное

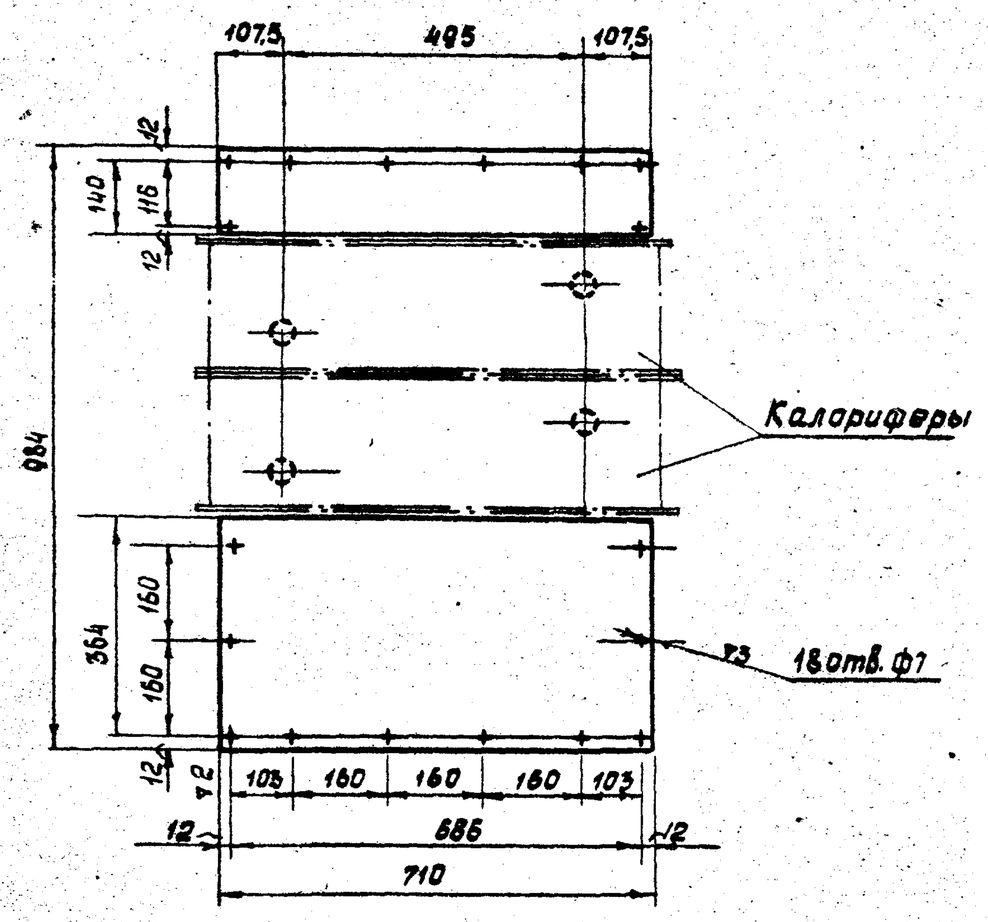

Изм. Лист	N докум.	Подп.	Дата	
Рук.отд.	Гесслер			
Гл.инж.	Смирнов			
Ст.инж.	Цветкова			
Исполн	Федорова			
Провер.	Высоцкая			

Серия 1.494-2, Выпуск 1

А 6.3 ц - 02.001

Стенка передняя

Литера	Масса	М-6
А	10,9	1:10

Лист: 17 Листов: 19

Лист: Вар ГОСТ 3680-57* / Ст.3 Гост 501-58*

ЦНИИпромзданий г. Москва

А.6.3 ц - 02.002л

▽2 остальное

15

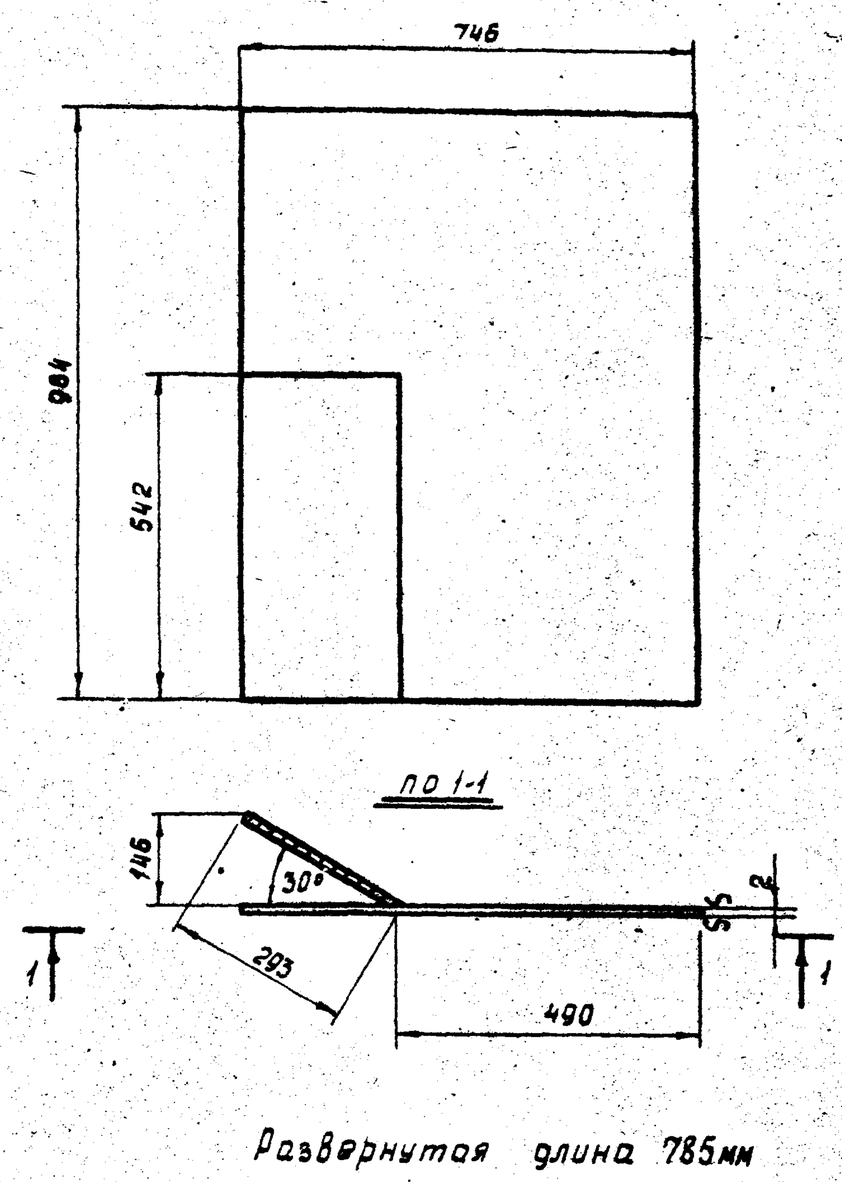

Развернутая длина 785мм

Изм. Лист	N докум.	Подп.	Дата	
Рук.отд	Гесслер			
Гл.инж.пр.	Смирнов			
Ст.инж.	Цветкова			
Исполнит	Федорова			
Провер.	Высоцкая			

Серия 1.494-2, Выпуск 1

А 6.3ц-02.002Л

Стенка задняя (левое исполнение)

Литера	Масса	М-6
А	12.0	1:10

Лист: 18 Листов 19

Лист: 820 ГОСТ 3680-57* / Ст.3. Гост 501-58*

ЦНИИпромзданий г. Москва

А.6.3 ц - 02.002п

▽2 остальное

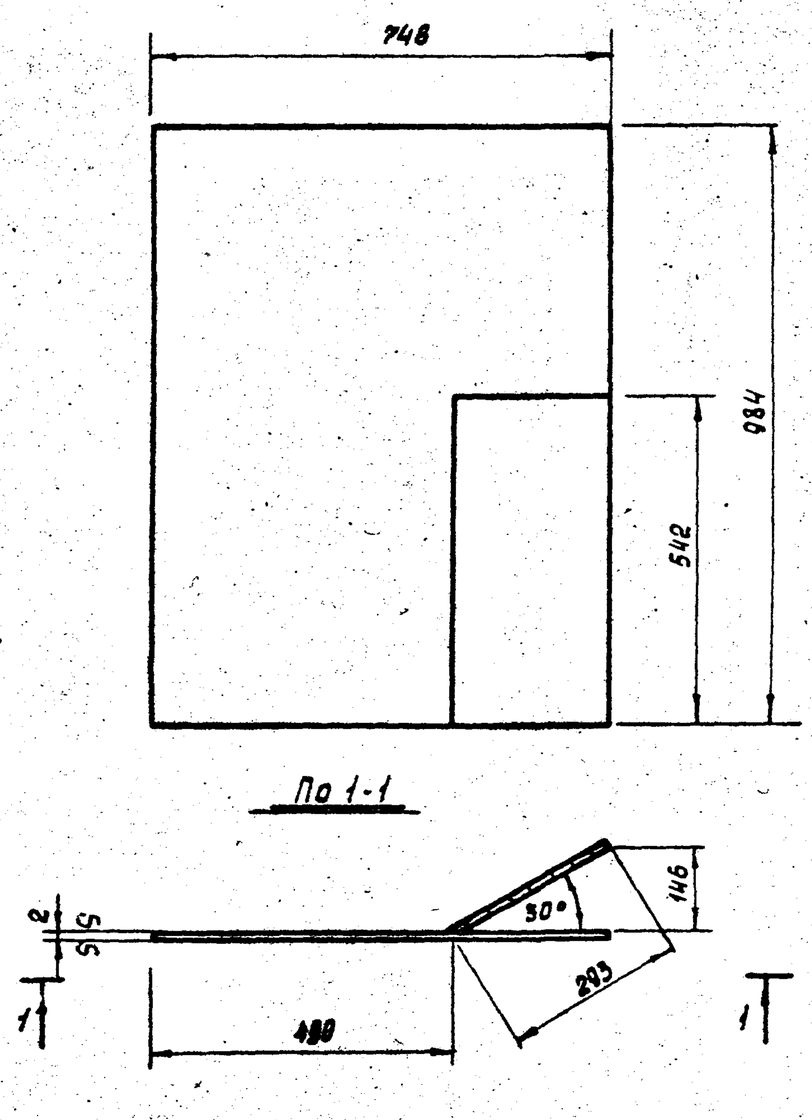

Развернутая длина 785мм

Изм. Лист	N докум.	Подп.	Дата	
Рук. отд	Гесслер			
Ст.инж	Цветкова			
Гл.инж.	Смирнов			
Исполн.	Федорова			
Провер	Высоцкая			

Серия 1.494-2, Выпуск 1

А 6.3 ц - 02.002п

Стенка задняя (правое исполнение)

Литера	Масса	М-6
А	12.0	1:10

Лист: 18 Листов: 19

Лист: 820 Гост 3680-57* / Ст 3 Гост 501-58*

ЦНИИпромзданий г. Москва

А 6.3 ц - 02.005

6 остальное

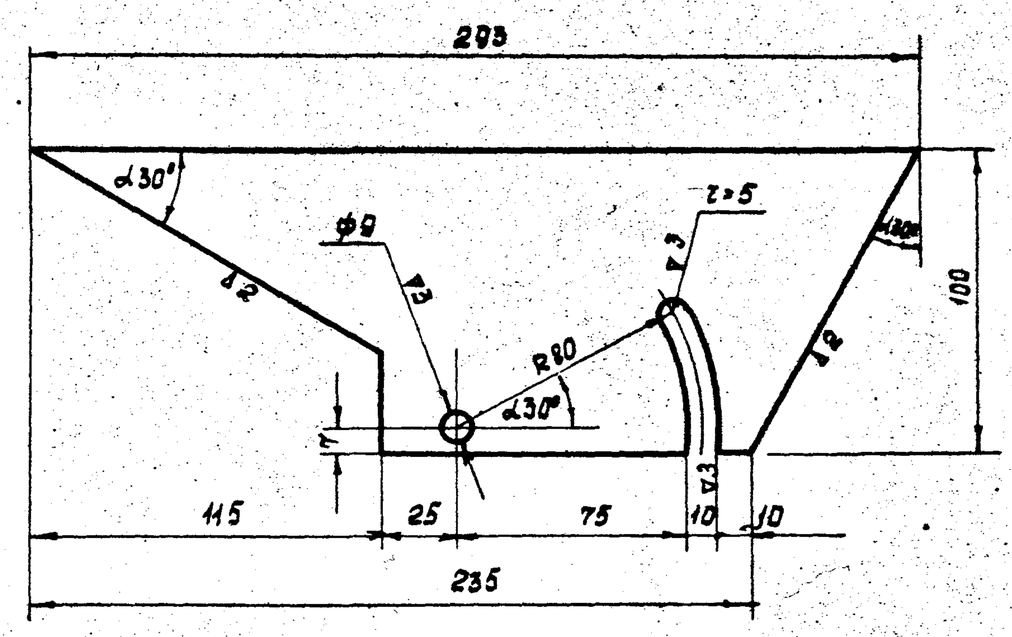

Изм. Лист	N докум	Подп.	Дата	
Рук. отд	Гесслер			
Гл.инж пр.	Смирнов			
Ст.инж.	Цветкова			
Исполн.	Федорова			
Провер.	Высоцкая			

Серия 1.494-2, Выпуск 1

А 6.3 ц - 02.005

Перо крайнее (усеченное)

Литера	Масса	М-6
А	0,25	1:2

Лист: 19 Листов: 19

Лист: 820 Гост 3680-57* / Ст 3 Гост 501-58*

ЦНИИпромзданий г. Москва

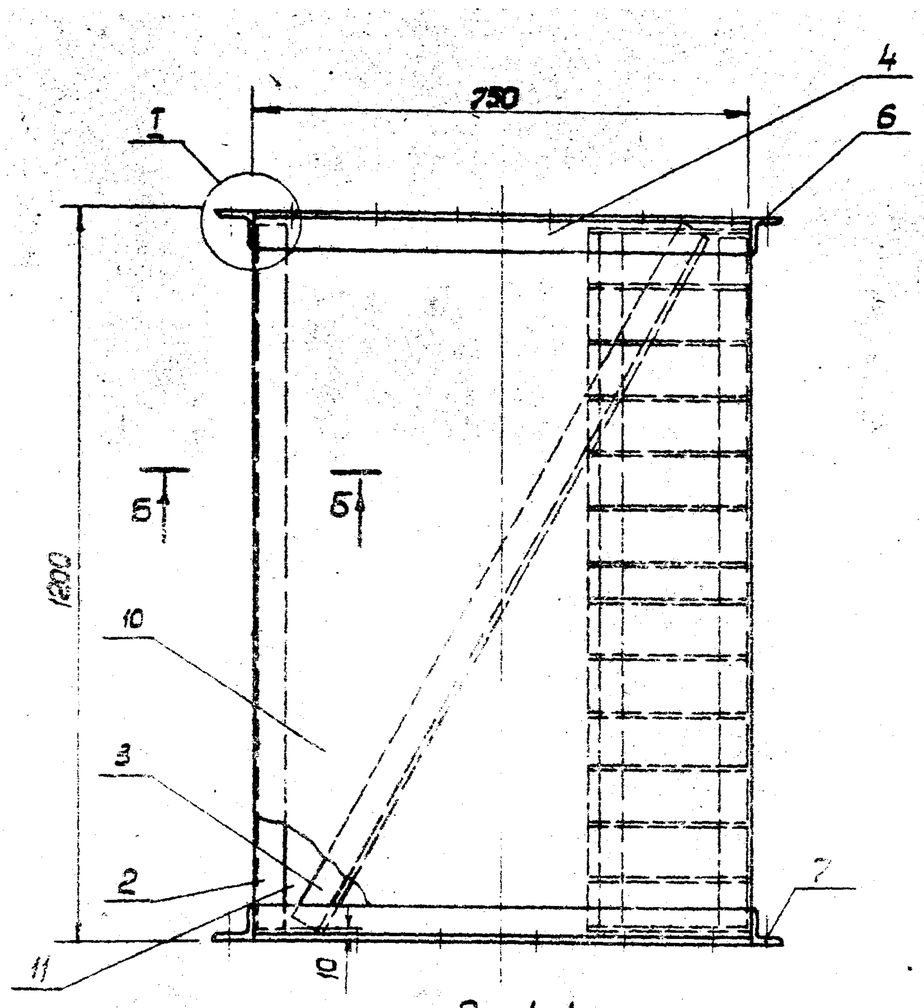

По 1-1

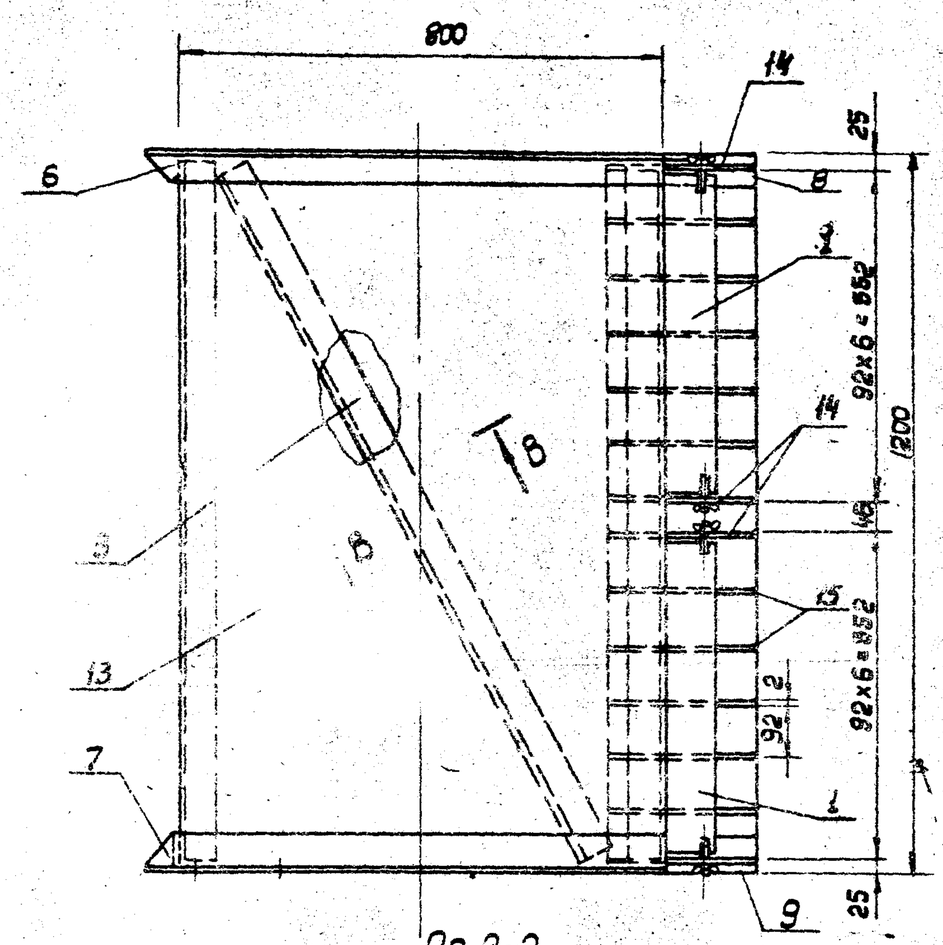

По 2-2

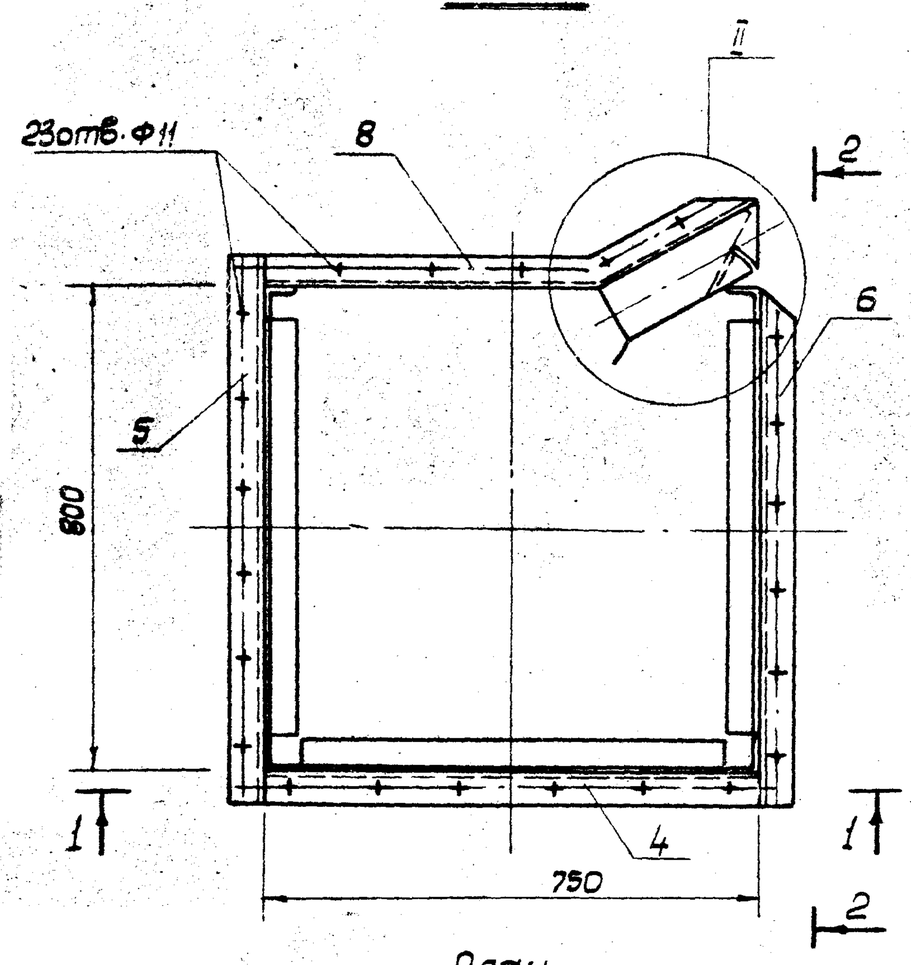

План

М 1:10

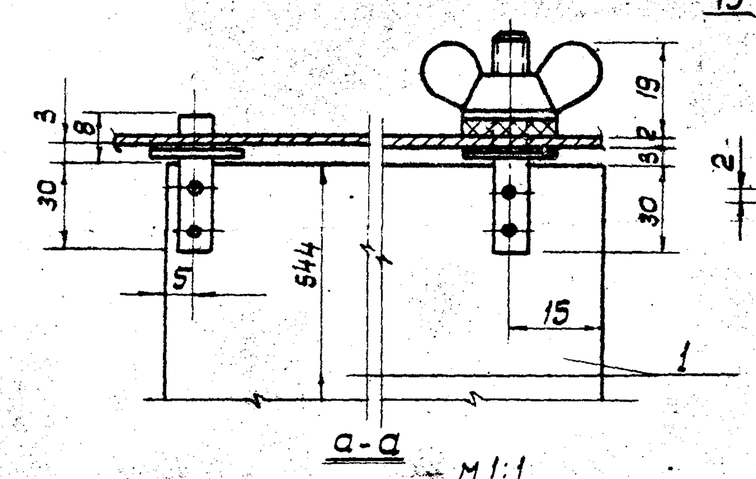

а-а

М 1:1

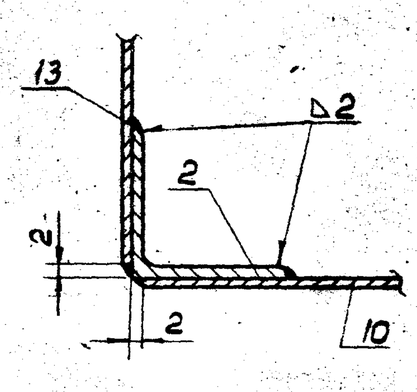

Б-Б

М 1:2

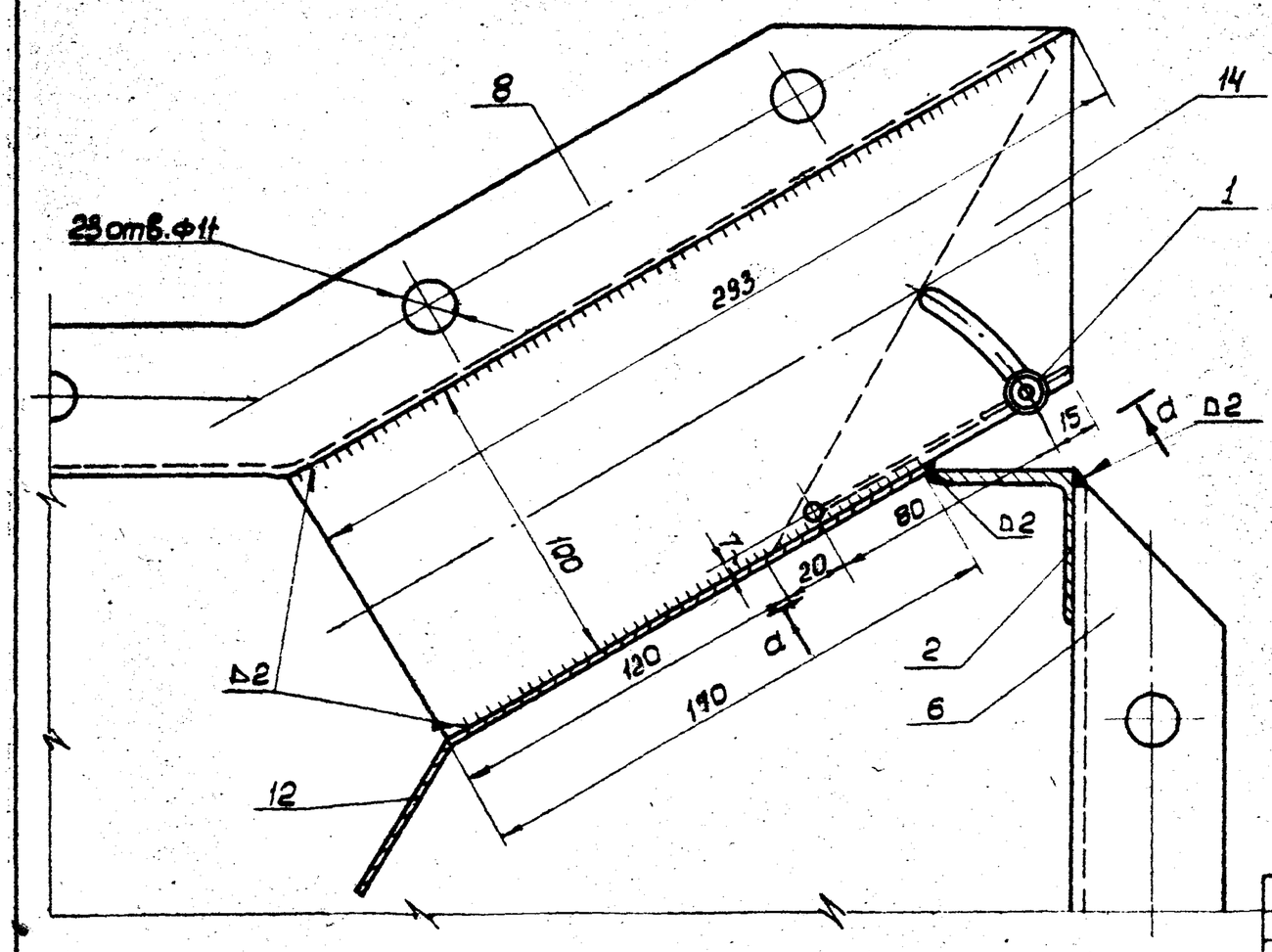

II

М 1:2

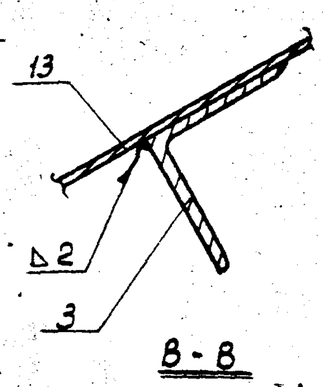

В-В

М 1:2

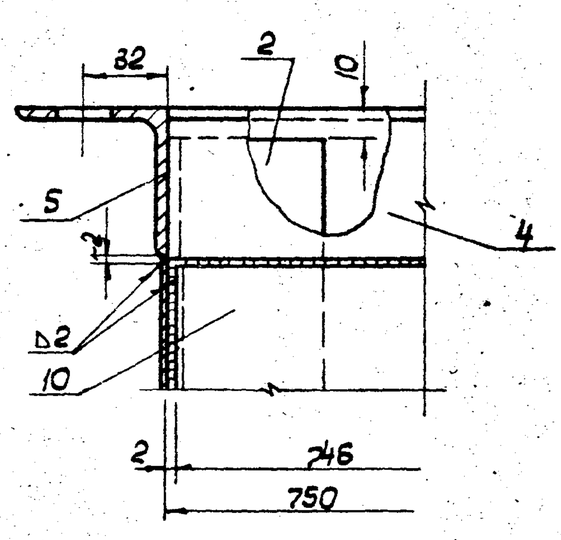

I

М 1:2

Изм.	Лист	N докум.	Подп.	Дата	Серия 1.494-2 выпуск 1
					Ая.34-03
Рук.отд.		Гесслер			Секция раздаточного короба Н=1200мм
Гл.ин.пр.		Смирнов			Литера: А; Масса: 115; М-8; 1:10
Ст.инж.		Цветкова			Лист: 1; Листов: 3
Исполнит.		Федорова			ЦНИИпромзданий г. Москва
Провер.		Высочкая			

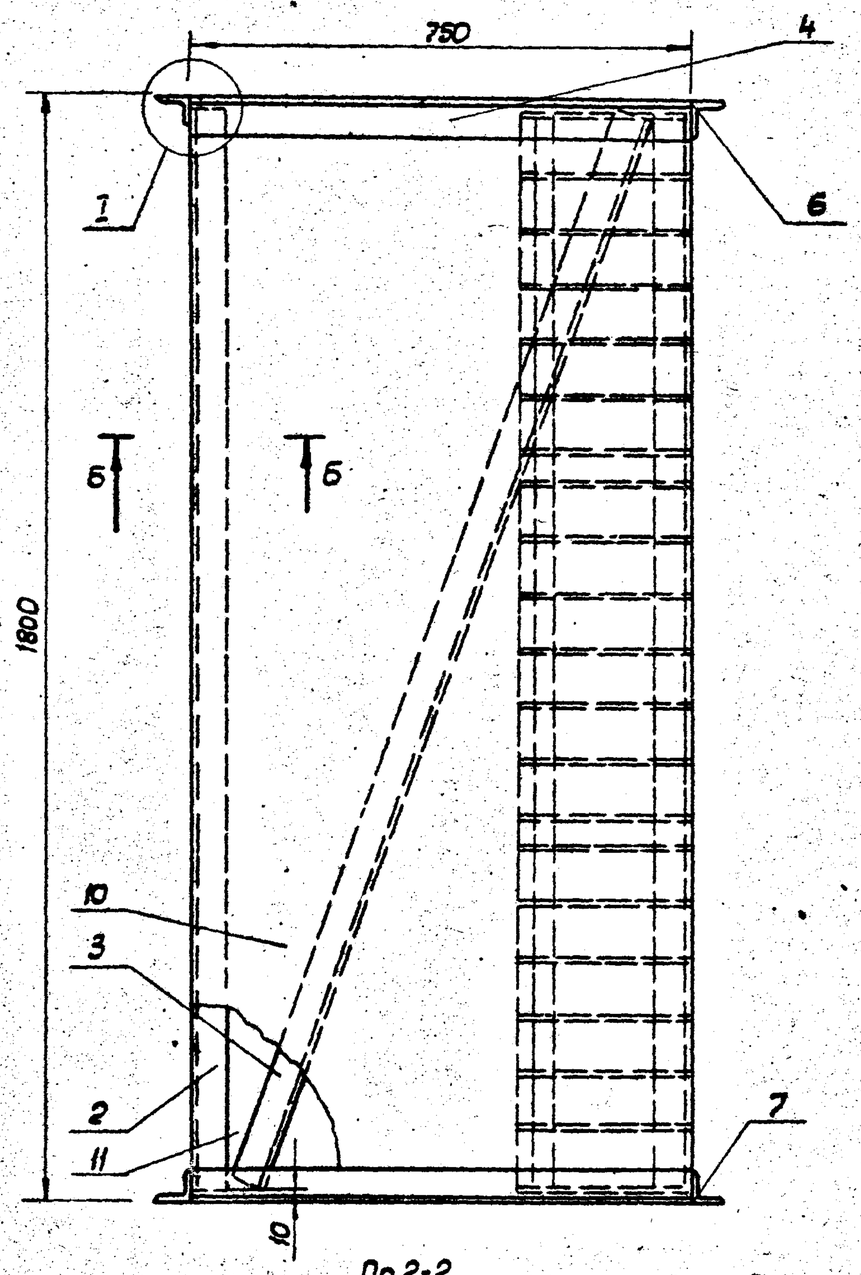

По 2-2

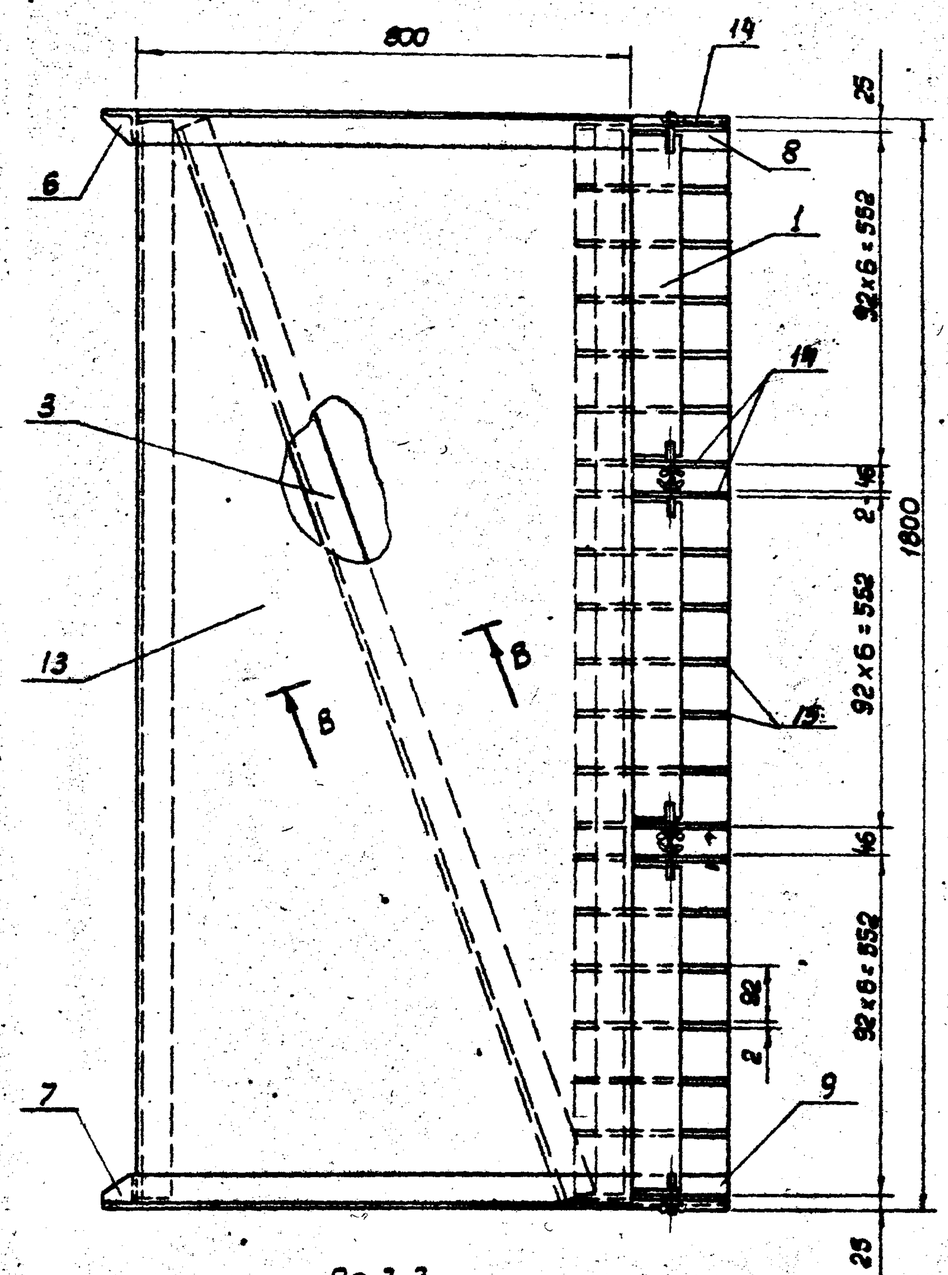

По 3-3

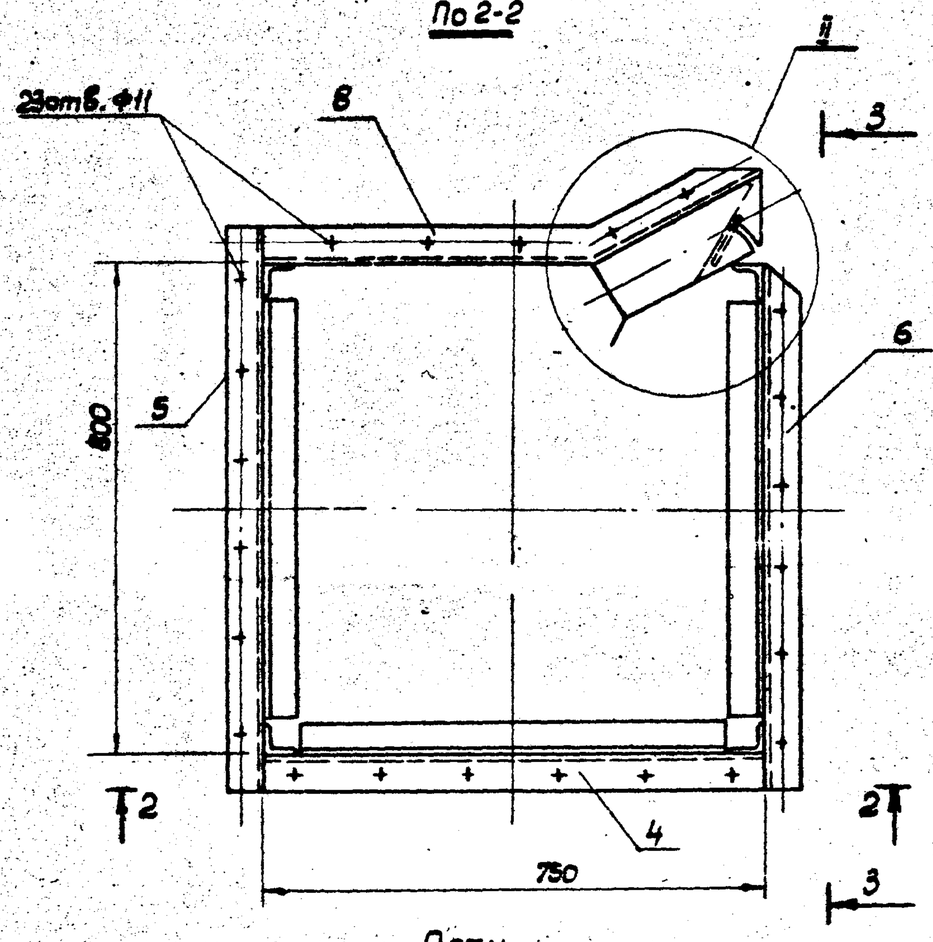

План

М 1:10

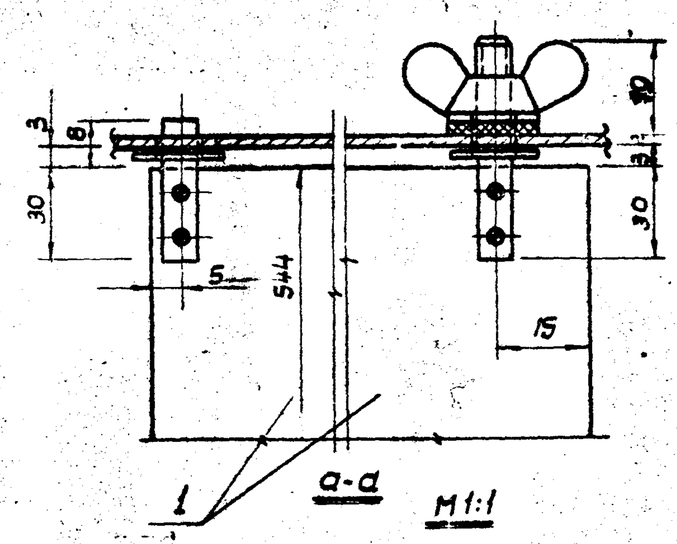

а-а

М 1:1

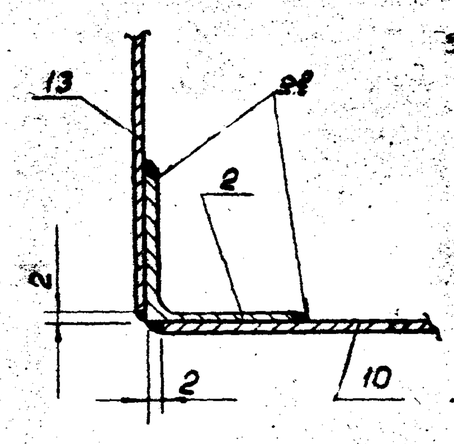

Б-Б

М 1:2

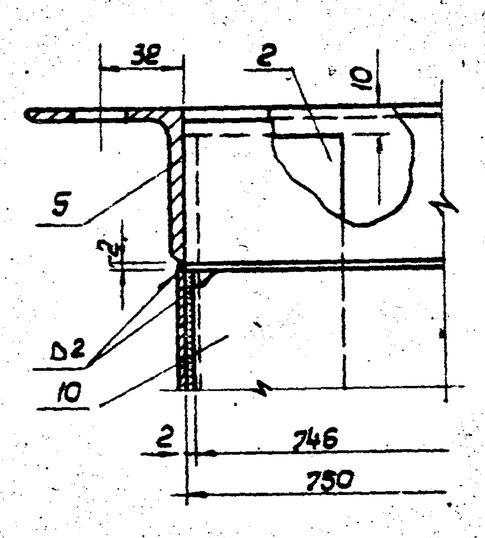

М2:

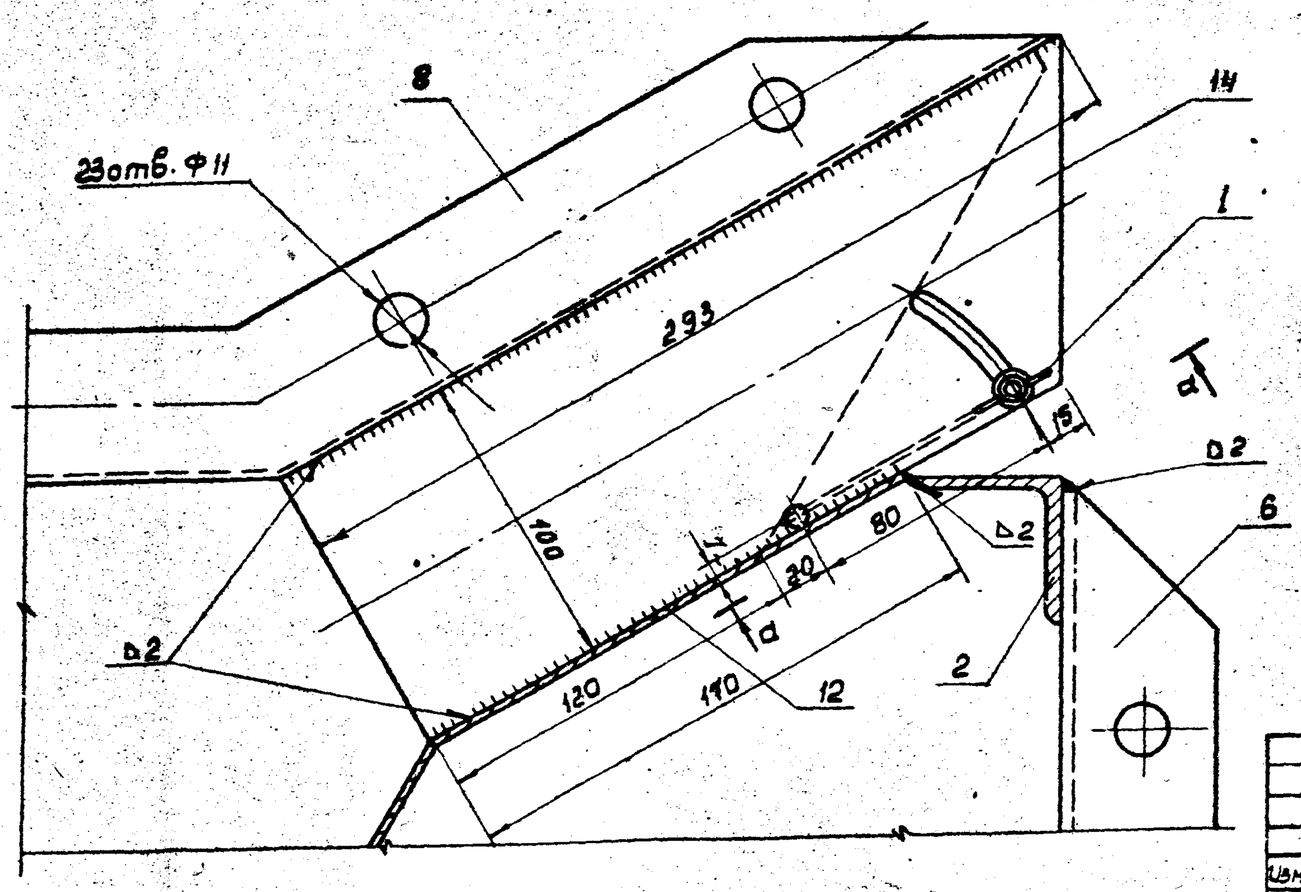

II

М2:

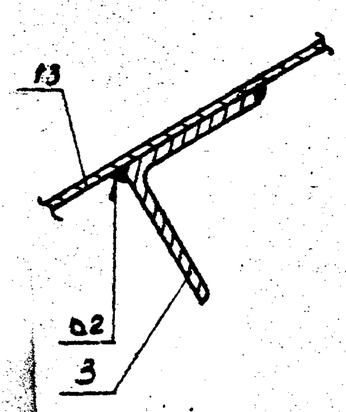

В-В

М1:2

Изм.	Лист	N докум.	Подпись	Дата	Серия 1.494-2 выпуск1		
					А 6.3ц-04		
Рук.отд.		Гесслер			Секция раздаточного короба Н=1800 мм	Литера: А	Масса: 164	М-6: 1:10
Гл.инж.пр.		Смирнов				Лист: 1	Листов: 3	
Ст.инж.		Цветкова						
Исполнит.		Кузнецова			—	ЦНИИПромзданий г. Москва		
Провер.		Высоцкая						

А6.3ц - 04.004

▽2 остальное

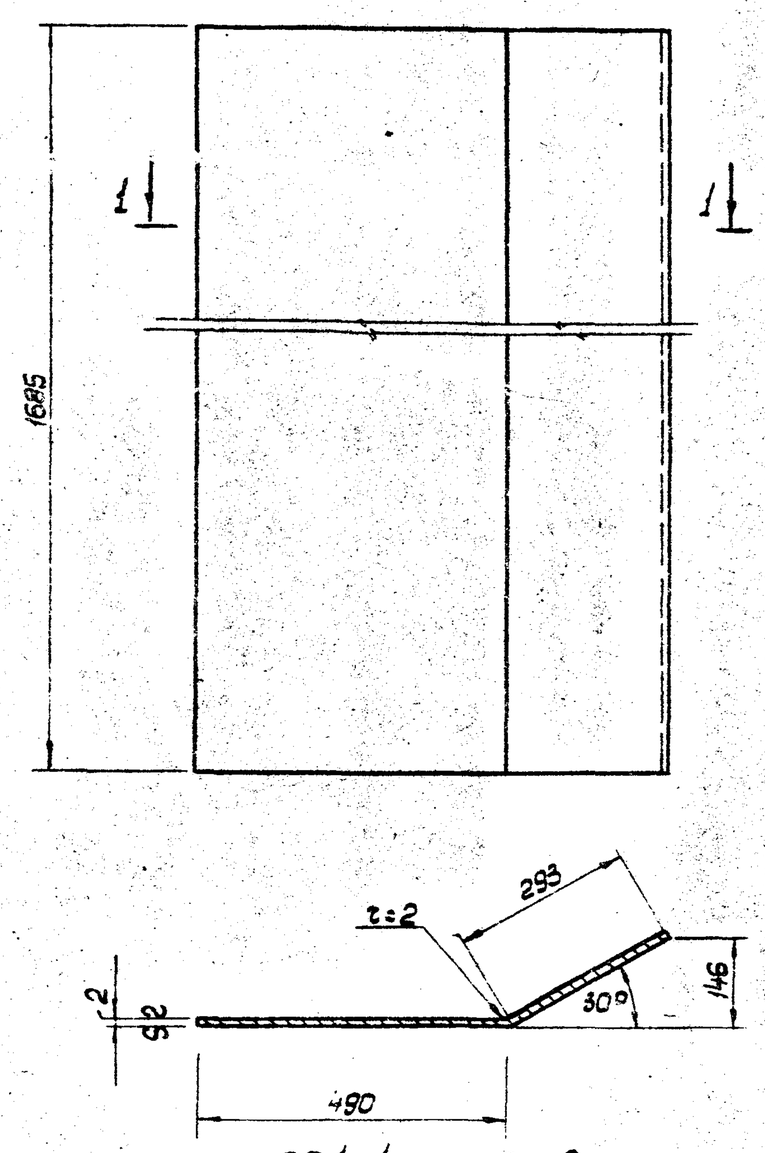

по 1-1

Развернутая длина 785мм

Серия 1.494-2 выпуск 1

А6.3ц - 04.004

Изм. Лист	N докум.	Подп.	Дата	Стенка задняя
Рук.отд.	Гесслер			
Гл.ин.пр.	Смирнов			
Ст.инж.	Цветкова			
Исполнил	Кузнецова			
Провер.	Высоцкая			

Литера	Масса	М-б
А	20,0	1:10
Лист: 2	Листов: 3	

Лист В2.0 ГОСТ 3680-57* / Ст.3 ГОСТ 501-58*

ЦНИИПромзданий г. Москва

А6.3ц - 04.005

▽2 остальное

(18)

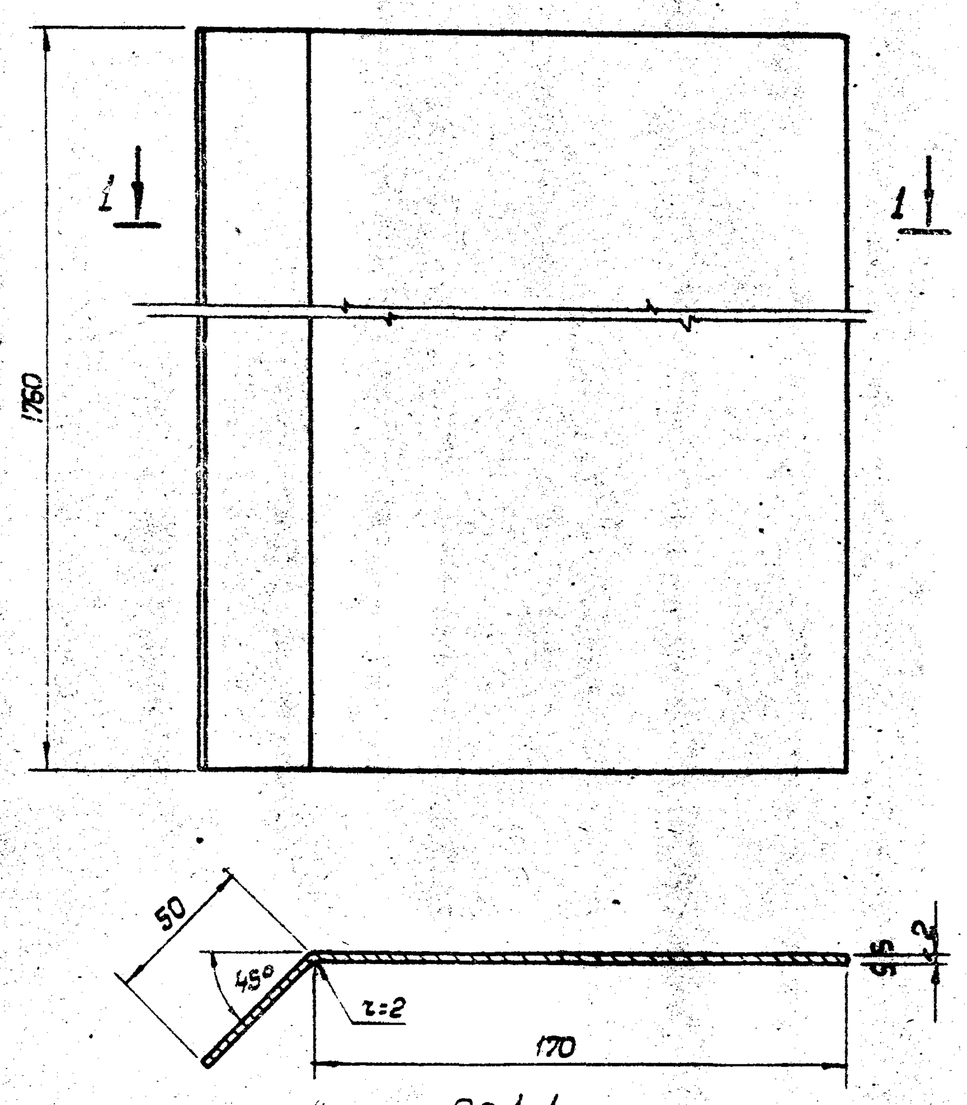

По 1-1

Развернутая длина 223мм

Серия 1.494-2 выпуск 1

А6.3ц - 04.005

Изм. Лист	N докум.	Подп.	Дата	Лист
Рук.отд.	Гесслер			
Гл.ин.пр.	Смирнов			
Ст.инж.	Цветкова			
Исполн.	Кузнецова			
Провер.	Высоцкая			

Литера	Масса	М-б
А	6,55	1:2
Лист: 3	Листов: 3	

Лист В2.0 ГОСТ 3680-57* / Ст.3 ГОСТ 501-58*

ЦНИИПромзданий г. Москва

А6.3ц - 03.004

▽2 остальное

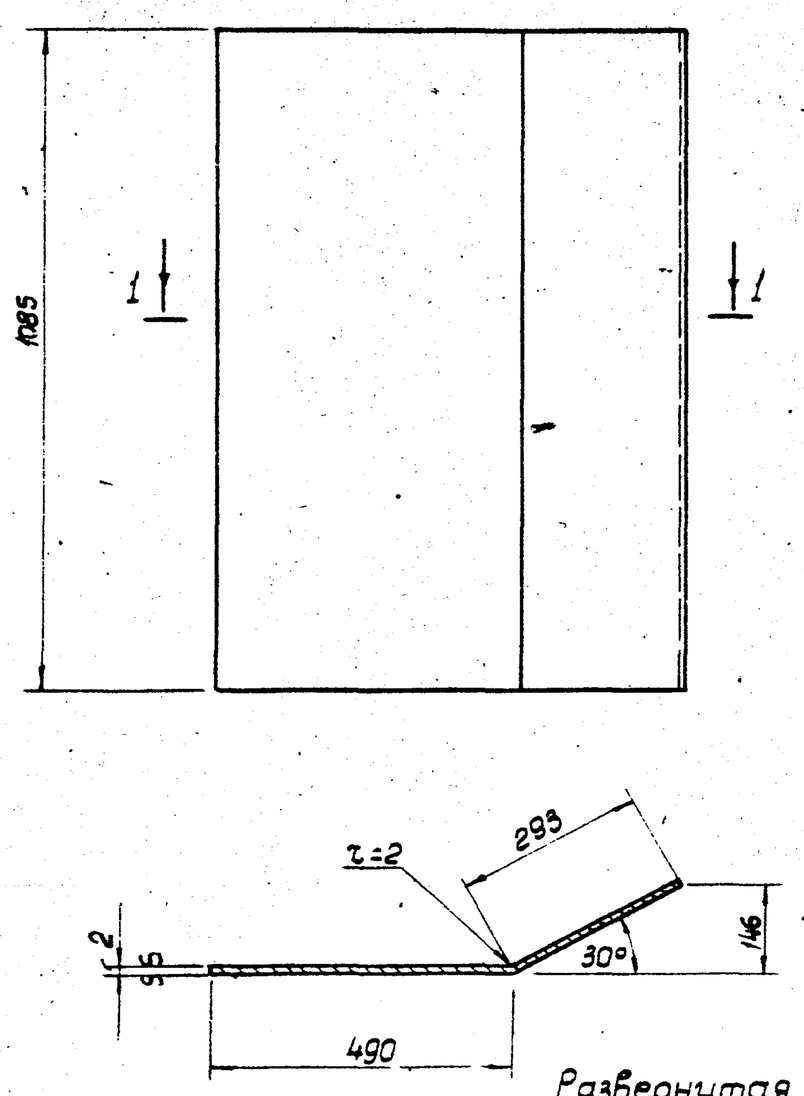

по 1-1

Развернутая длина 785мм

Серия 1.494-2 выпуск 1

А6.3ц - 03.004

Изм. Лист	N докум.	Подп.	Дата	Стенка задняя
Рук.отд.	Гесслер			
Гл.ин.пр.	Смирнов			
Ст.инж.	Цветкова			
Исполн.	Кузнецова			
Провер.	Высоцкая			

Литера	Масса	М-б
А	13,4	1:10
Лист: 2	Листов: 3	

Лист В2.0 ГОСТ 3680-57* / Ст.3 ГОСТ 501-58*

ЦНИИПромзданий г. Москва

А6.3ц - 03.005

▽2 остальное

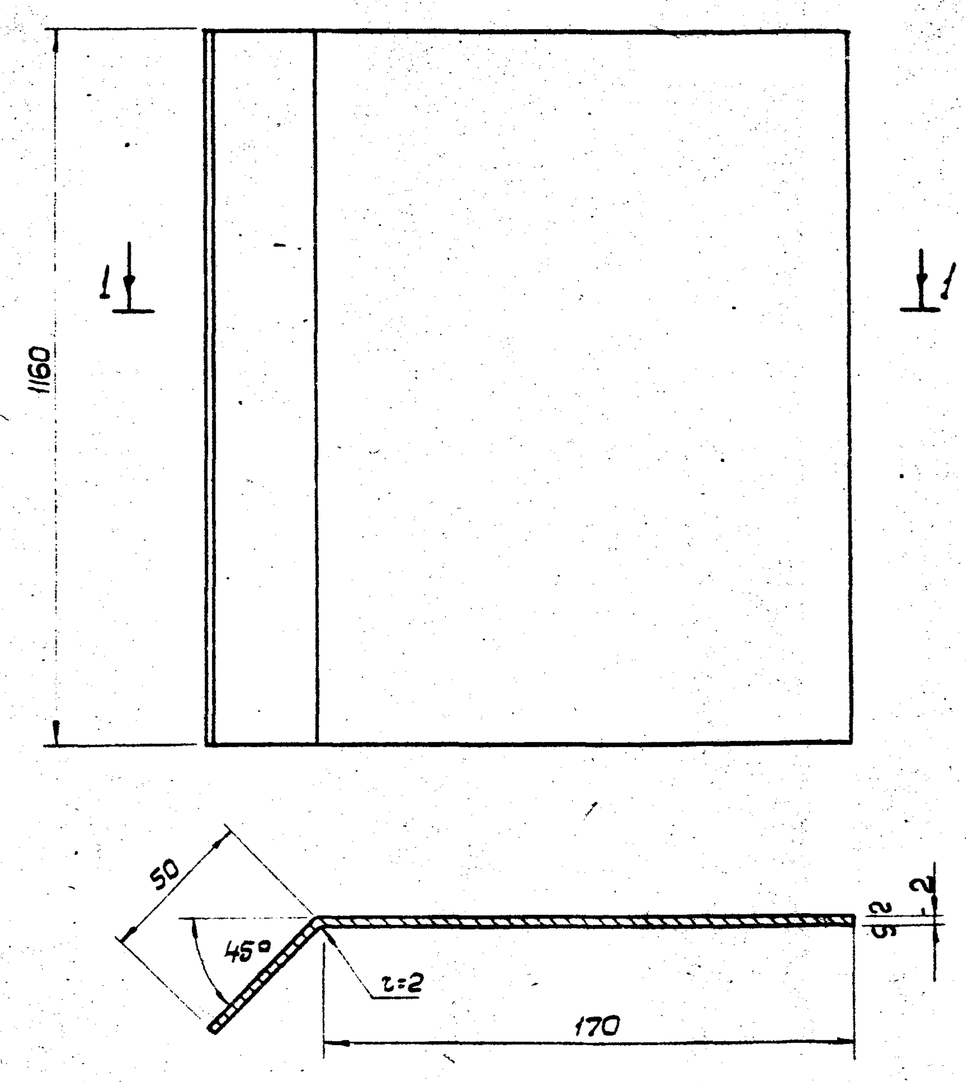

По 1-1

Развернутая длина 223мм

Серия 1.494-2 выпуск 1

А6.3ц - 03.005

Изм. Лист	N докум.	Подп.	Дата	Лист
Рук.отд.	Гесслер			
Гл.ин.пр.	Смирнов			
Ст.инж.	Цветкова			
Исполн.	Кузнецова			
Провер.	Высоцкая			

Литера	Масса	М-б
А	4,2	1:2
Лист: 3	Листов: 3	

Лист В2.0 ГОСТ 3680-57* / Ст.3 ГОСТ 501-58*

ЦНИИПромзданий г. Москва

ЦЕНТРАЛЬНЫЙ ИНСТИТУТ ТИПОВОГО ПРОЕКТИРОВАНИЯ
ГОССТРОЯ СССР
КИЕВСКИЙ ФИЛИАЛ
г.Киев-57, ул.Эжена Потье № 12

Заказ № 416 инв. № 11171-02 тираж 500
Сдано в печать 19.05 1975 цена 1-20