ТИПОВЫЕ МАТЕРИАЛЫ ДЛЯ ПРОЕКТИРОВАНИЯ

407-03-506.88

НАРУЖНАЯ УСТАНОВКА РЕАКТОРОВ 6-10КВ

АЛЬБОМ 4

АСИ СТРОИТЕЛЬНЫЕ ИЗДЕЛИЯ

СФ ШИТП 620062, г.Свердловск,ул. Чебышева, 4
Зак.4562инв. 2532/4 тираж 300
Сдано в печать 22.08.1989 Цена 1-14

ТИПОВЫЕ МАТЕРИАЛЫ ДЛЯ ПРОЕКТИРОВАНИЯ

407-03-506.88

НАРУЖНАЯ УСТАНОВКА РЕАКТОРОВ 6-10 кВ

АЛЬБОМ 4

ПЕРЕЧЕНЬ АЛЬБОМОВ

АЛЬБОМ 1	ПЗ	ПОЯСНИТЕЛЬНАЯ ЗАПИСКА
	ЭП	ЭЛЕКТРОТЕХНИЧЕСКИЕ ЧЕРТЕЖИ
АЛЬБОМ 2	ЭПИ	ЭЛЕКТРОМОНТАЖНЫЕ ИЗДЕЛИЯ
АЛЬБОМ 3	АС	СТРОИТЕЛЬНЫЕ ЧЕРТЕЖИ
АЛЬБОМ 4	АСИ	СТРОИТЕЛЬНЫЕ ИЗДЕЛИЯ

2532/4

РАЗРАБОТАНЫ
СЕВЕРО-ЗАПАДНЫМ ОТДЕЛЕНИЕМ
ИНСТИТУТА „ЭНЕРГОСЕТЬПРОЕКТ"
МИНЭНЕРГО СССР

ЗАМ. ГЛАВНОГО ИНЖЕНЕРА В.А. ОДИНЦОВ
ГЛАВНЫЙ ИНЖЕНЕР ПРОЕКТА Г.Д. ФОМИН

УТВЕРЖДЕНЫ И ВВЕДЕНЫ
В ДЕЙСТВИЕ
МИНЭНЕРГО СССР
ПРОТОКОЛ ОТ 25.08.88 №26

© СФ ЦИТП Госстрой СССР, 1988 г.

Альбом 4

Содержание альбома 4

NN листа	Наименование и обозначение документов Наименование листа	Стр.
	407-03-506.88 АСИ ТТ	
1	Технические требования	2
	407-03-506.88 АСИ	
1	Рама МР-1	3
2	Марка МР (МР-2 ... МР-7)	4
3	Марка МР (МР-8 ... МР-11)	5
4	Фундамент ФР-1	6
5	Фундамент ФР-2	7
6	Фундамент ФР-3	8
7	Фундамент ФР-4	9
8	Арматурные сетки С (С-1, С-2, С-3)	10
9	Фундамент ФР (ФР-5 ... ФР-8)	11
10	Марки МР (МР-14 ... МР-16)	12
11	Марки МР (МР-13, МР-17, МР-18)	13
12	Марка М-1	(14)

Инв. N подл. | Подпись и дата | Взам. инв. N

Альбом 4

1. Материал стальных элементов - углеродистая сталь по ТУ 14-1-3023-80 с гарантией свариваемости марки В Ст3 КП для районов с расчетной температурой до минус 40°С.
2. Электроды для сварных швов применять типа Э42А ГОСТ 9467-75.
3. Разметка деталей изделий должна производиться любым методом, обеспечивающим требуемую точность работ и экономное расходование стали
4. Детали должны изготавливаться из выправленного проката.
5. Защита стальных изделий от коррозии должна выполняться на заводе-изготовителе в виде лакокрасочного покрытия, назначаемого по СНиП 2.03.11-85, в зависимости от степени агрессивного воздействия воздушной среды в районе строительства.
6. Бетон для фундаментов В10.

Инв. N подл. | Подпись и дата | Взам. инв. N

Нач. отд.	Роменский		30.11.88	407-03-506.88 АСИ.ТТ	
Н. контр.	Сацюк		30.11.88		
ГИП	Фомин		30.11.88	Технические требования	Стадия: Р; Лист: 1; Листов: 1
ГИП стр.	Ковалев		30.11.88		
Гл. спец.	Кирсанова		30.11.88		ЭНЕРГОСЕТЬПРОЕКТ Северо-Западное отделение Ленинград
Вед. инж.	Смирнова		30.11.88		
Ст. инж.	Колинько		30.11.88		

Копир. Ката

Формат А3

Альбом 4

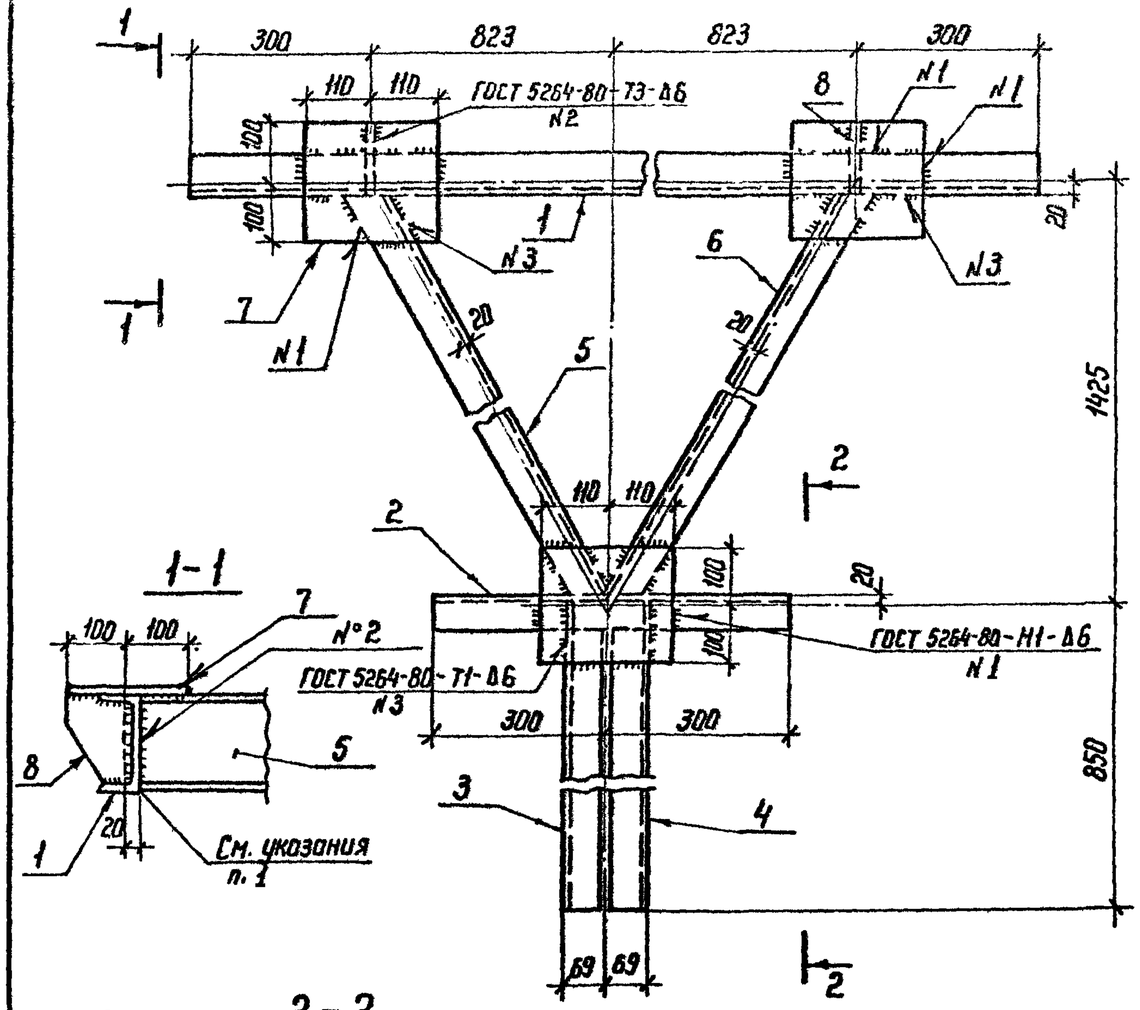

Формат	Зона	Поз.	Обозначение	Наименование	Кол.	Примечание
				Документация		
А4			407-03-506.88 ТТ	Технические требования		
				Детали		
Б4		1		Швеллер 16-ГОСТ 8240-72* / ВСт3-ГОСТ 535-79* ℓ=2246	1	31,9 кг
Б4		2		То же ℓ=600	1	8,5 кг
Б4		3		" ℓ=864	1	12,3 кг
Б4		4		" ℓ=864	1	12,3 кг
Б4		5		" ℓ=1635	1	23,2 кг
Б4		6		" ℓ=1635	1	23,2 кг
Б4		7		Лист 10-ГОСТ 19903-74* / ВСт3 ГОСТ 14637-79 S=200×220	3	3,5 кг
Б4		8		Лист 8-ГОСТ 19903-74* / ВСт3 ГОСТ 14637-79 S=114×153	2	1,1 кг

1. В поз. 1 и 2 на обоих концах снять фаску у нижней полки размером 15×15 мм на длине 120 мм.
2. Поз. 4 зеркальна поз. 3; поз. 6 зеркальна поз. 5.

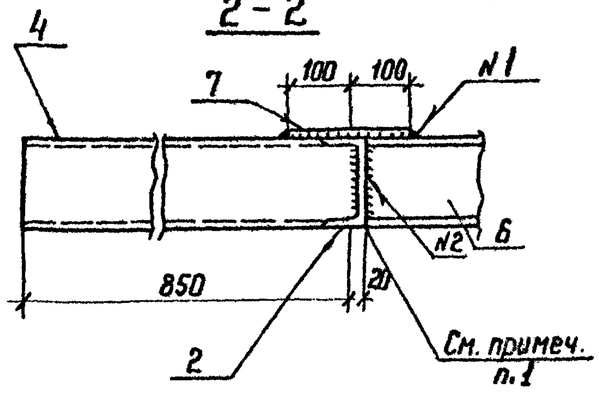

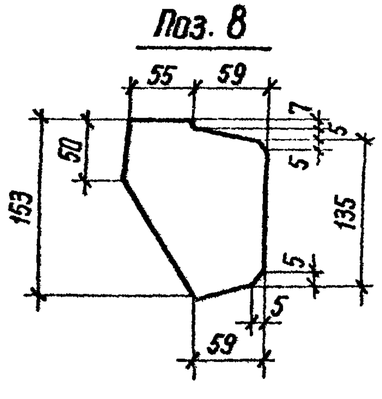

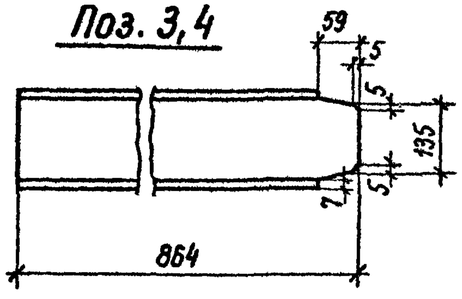

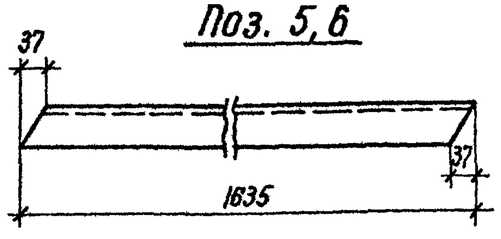

Нач. отд	Роменский		30.08.88	407-03-506.88 АСИ-1		
Н. контр	Сацюк		30.08.88	Рама МР-1	Стадия	Масса	Масштаб
ГИП стр	Ковалев		30.08.88		Р	124,1	1:10
Гл. спец	Кирсонова		30.08.88		Лист	Листов 1	
Вед. инж	Смирнова		30.08.88		ЭНЕРГОСЕТЬПРОЕКТ Северо-Западное отделение Ленинград		
Ст. инж.	Колинько		30.08.88				

Инв. № подл | Подпись и дата | Взам. инв. №

Копир. Кота

формат А3

Альбом 4

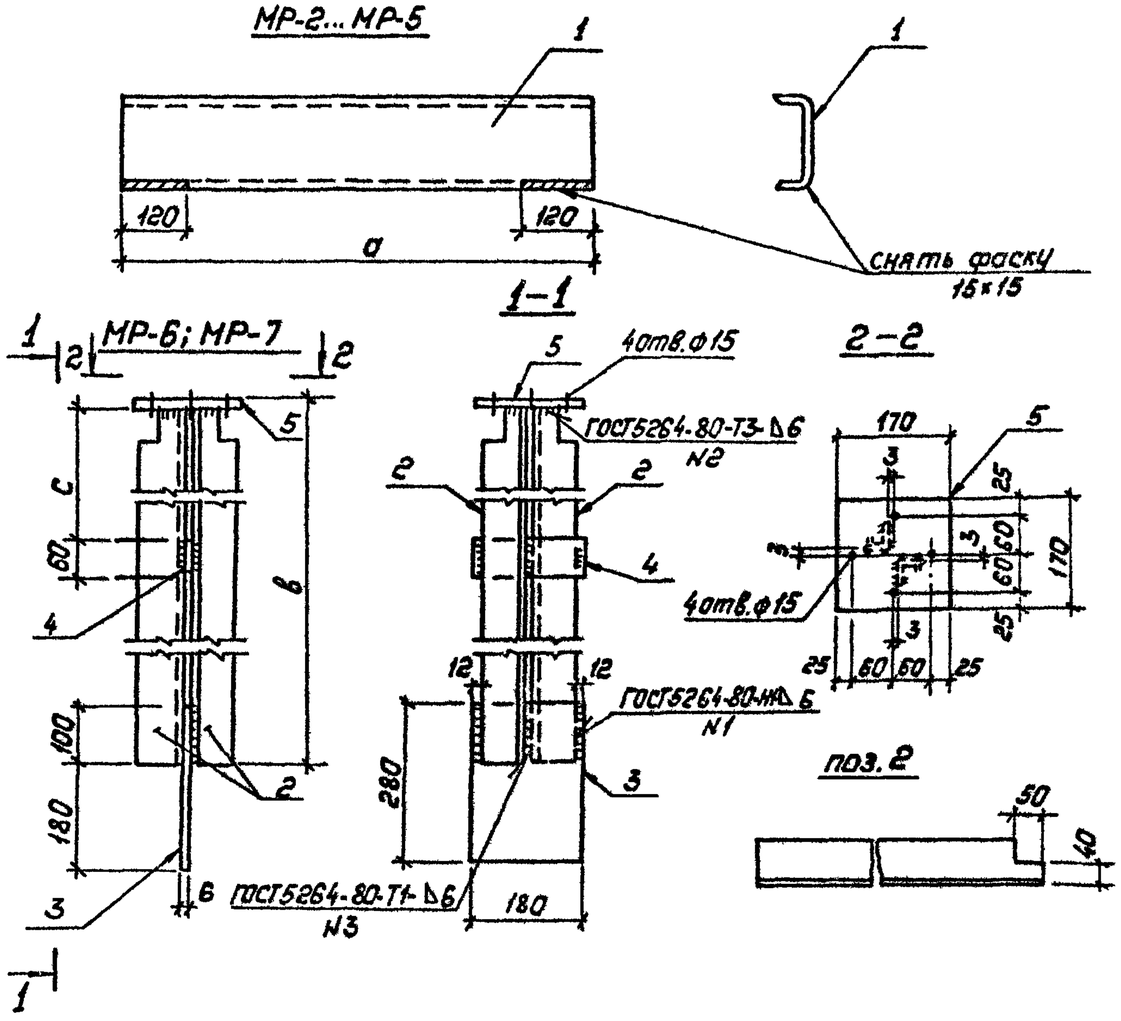

Обозначение	Марка	a мм	в мм	c мм	Масса кг
407-03-506.88 АСУ-2	МР-2	814	—	—	11.6
407-03-506.88 АСУ-2	МР-3	1214	—	—	17.2
407-03-506.88 АСУ-2	МР-4	2460	—	—	34.9
407-03-506.88 АСУ-2	МР-5	2860	—	—	40.6
407-03-506.88 АСУ-2	МР-6	—	1480	660	24.7
407-03-506.88 АСУ-2	МР-7	—	1620	730	26.7

Взам. инв.№ | Подпись и дата | Инв.№ подл.

Формат	Зона	Поз.	Обозначение	Наименование	Кол.	Приме-чание
				Документация		
А4			407.03-506.88 ТТ	Технические требования		
				Детали		
				МР-2		
БЧ		1		Швеллер 16-ГОСТ 8240-72* / Вст3 ГОСТ 535-79* ℓ=814	1	11.6кг
				МР-3		
БЧ		1		Швеллер 16-ГОСТ 8240-72* / Вст3 ГОСТ 535-79* ℓ=1214	1	17.2кг
				МР-4		
БЧ		1		Швеллер 16-ГОСТ 8240-72* / Вст3 ГОСТ 535-79* ℓ=2460	1	34.9кг
				МР-5		
БЧ		1		Швеллер 16-ГОСТ 8240-72* / Вст3 ГОСТ 535-79* ℓ=2860	1	40.6кг
				МР-6		
БЧ		2		Уголок 75×75×6 ГОСТ 8509-86 / Вст3 ГОСТ 535-79* ℓ=1474	2	10.2кг
БЧ		3		Лист 6-ГОСТ 19903-74* / Вст3 ГОСТ 14637-79 S=180×280	1	2.4кг
БЧ		4		Полоса 6×60-ГОСТ 103-76* / Вст3 ГОСТ 535-79* ℓ=180	1	0.5кг
БЧ		5		Лист 6-ГОСТ 19903-74* / Вст3 ГОСТ 14637-79 S=170×170	1	1.36кг
				МР-7		
БЧ		2		Уголок 75×75×6 ГОСТ 8509-86 / Вст3 ГОСТ 535-79* ℓ=1614	2	11.2кг
БЧ		3		Лист 6-ГОСТ 19903-74* / Вст3 ГОСТ 14637-79 S=180×280	1	2.4кг
БЧ		4		Полоса 6×60-ГОСТ 103-76* / Вст3 ГОСТ 535-79* ℓ=180	1	0.5кг
БЧ		5		Лист 6-ГОСТ 19903-74* / Вст3 ГОСТ 14637-79 S=170×170	1	1.36кг

Нач. отд.	Роменский		30.08.88
Н.контр.	Сацюк		30.08.88
ГИП стр.	Ковалев		30.08.88
Гл. спец.	Кирсанова		30.08.88
Вед. инж.	Смирнова		30.08.88
Ст. инж.	Калинько		30.08.88

407-03-506.88 АСУ-2

Марка МР (МР-2... МР-7)

Стадия	Масса	Масштаб
Р	см. табл.	
Лист	Листов 1	

"Энергосетьпроект" Северо-Западное отделение Ленинград

Копировал: Полье

Формат: А3

Альбом 4

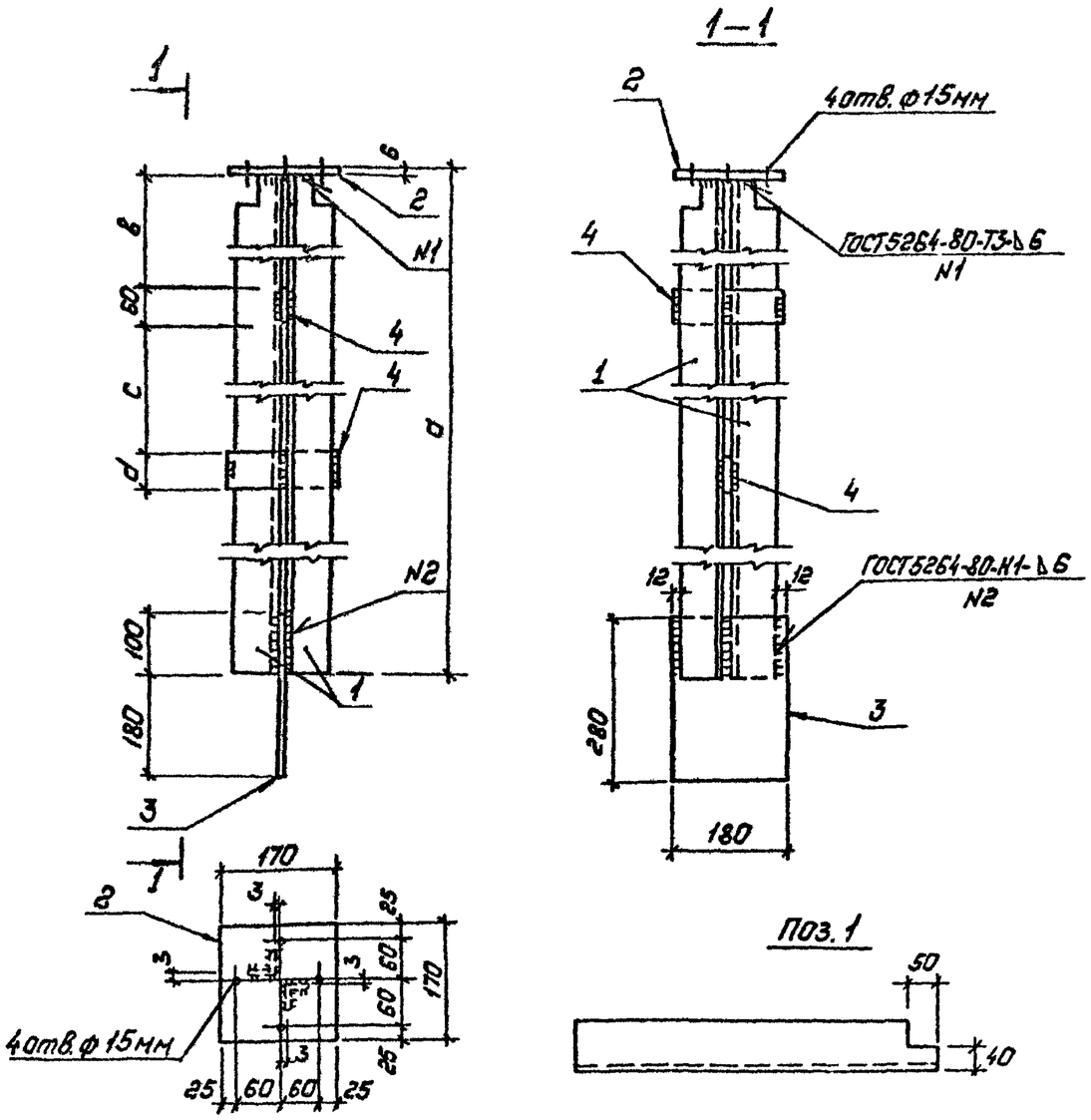

Обозначение	Марка	a мм	в мм	c мм	d мм	Масса кг
407-03-506.88 АСИ-3	МР-9	1370	630	—	—	23.1
407-03-506.88 АСИ-3	МР-10	1780	810	—	—	28.7
407-03-506.88 АСИ-3	МР-11	2070	600	600	60	33.2
407-03-506.88 АСИ-3	МР-8	1770	800	—	—	28.7

Формат	Зона	Поз.	Обозначение	Наименование	Кол.	Примечание
				Документация		
А4			407-03-506.88 ТТ	Технические требования		
				Детали		
				МР-9		
БЧ		1		Уголок 75×75×6 ГОСТ 8509-86 / Вст3 ГОСТ 535-79*	2	9.4кг
				ℓ=1364		
БЧ		2		Лист 6-ГОСТ 19903-74* / Вст3 ГОСТ 535-79* S=170×170	1	1.4кг
БЧ		3		То же S=180×280	1	2.4кг
БЧ		4		Полоса 6×60-ГОСТ 103-76* / Вст3 ГОСТ 535-79* ℓ=180	1	0.5кг
				МР-10		
БЧ		1		Уголок 75×75×6 ГОСТ 8509-86 / Вст3 ГОСТ 535-79* ℓ=1774	2	12.2кг
БЧ		2		Лист 6-ГОСТ 19903-74* / Вст3 ГОСТ 535-79* S=170×170	1	1.4кг
БЧ		3		То же S=180×280	1	2.4кг
БЧ		4		Полоса 6×60-ГОСТ 103-76* / Вст3 ГОСТ 535-79* ℓ=180	1	0.5кг
				МР-11		
БЧ		1		Уголок 75×75×6 ГОСТ 8509-86 / Вст3 ГОСТ 535-79* ℓ=2064	2	14.2кг
БЧ		2		Лист 6-ГОСТ 19903-74* / Вст3 ГОСТ 535-79* S=170×170	1	1.4кг
БЧ		3		То же S=180×280	1	2.4кг
БЧ		4		Полоса 6×60-ГОСТ 103-76* / Вст3 ГОСТ 535-79* ℓ=180	2	0.5кг
				МР-8		
БЧ		1		Уголок 75×75×6 ГОСТ 8509-86 / Вст3 ГОСТ 535-79* ℓ=1764	1	12.2кг
БЧ		2		Лист 6-ГОСТ 19903-74* / Вст3 ГОСТ 535-79* S=180×280	1	2.4кг
БЧ		3		То же S=170×170	1	1.36кг
БЧ		4		Полоса 6×60-ГОСТ 103-76* / Вст3 ГОСТ 535-79* ℓ=180	1	0.5кг

Взам.инв.№ | Подпись и дата | Инв.№ подл.

Нач.отд.	Романский		
Н.контр.	Сацюк		
ГИП стр.	Ковалев		
Гл.спец.	Кирсанова		
Рез.инж.	Смирнова		
Ст.инж.	Колинько		

407-03-506.88 АСИ-3

Марка МР (МР-8... МР-11)

Стадия	Масса	Масштаб
Р	см. табл.	
Лист	Листов 1	

Энергосетьпроект
Северо-Западное отделение
Ленинград

Копировал: Польс

Формат А3

Альбом 4

1–1

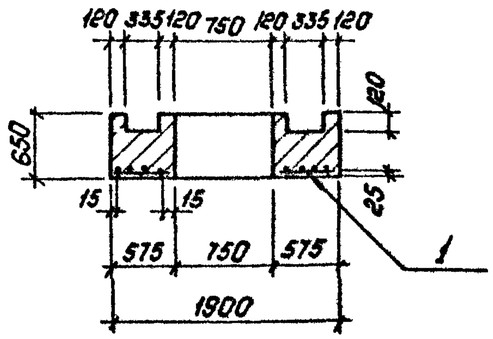

2–2

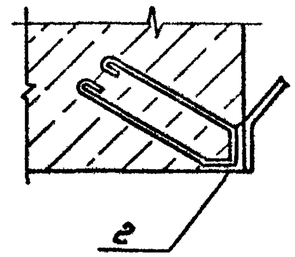

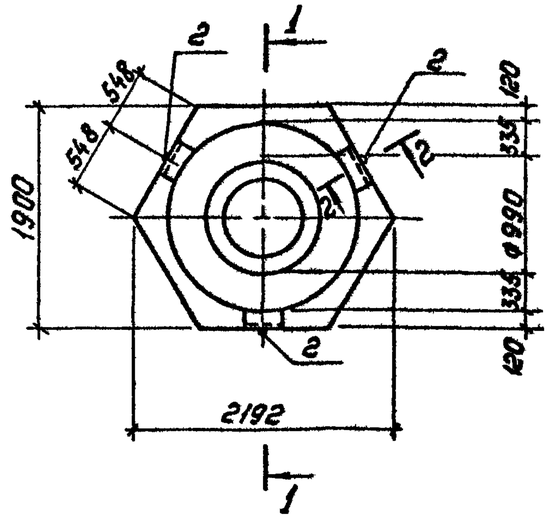

1. Штраба перед замоноличиванием должна быть тщательно очищена от мусора и иметь насечку для более прочного соединения с бетоном.
2. Бетон для заделки анкерных болтов применять класса В10 на мелком заполнителе.

Формат	Зона	Поз.	Обозначение	Наименование	Кол.	Примечание
				Документация		
А4			407-03-506.88 ТТ	Технические требования		
				Детали		
Б4		1	407-03-506.88 АСИ-8	Сетка С-1	1	49.8кг
Б4		2	407-03-506.88 АСИ-12	Закладная деталь М-1	3	3.7кг
				Материалы		
		—		Бетон В10	1.43	м³

Ведомость расхода стали на элемент, кг

Марка элемента	Изделия арматурные			Изделия закладные						Общий расход
	Арматура класса AI ГОСТ 5781-82		Всего	Арматура класса AI ГОСТ 5781-82			Проект марки Вст3 ГОСТ 103-76		Всего	
	ф16	Итого		ф8	ф16	Итого	L75х6	Итого		
ФР-1	49.8	49.8	49,8	2.7	2.1	4.8	6.3	6.3	11.1	60.9

Нач. отд.	Роменский		30.08.88
Н. контр.	Соцюк		30.08.88
ГИП стр.	Ковалев		30.08.88
Гл. спец.	Кирсанова		30.08.88
Вед. инж.	Смирнова		30.08.88
Ст. инж.	Колинько		30.08.88

407-03-506.88 АСИ-4

Фундамент ФР-1

Стадия	Масса	Масштаб
Р	3580	1:20
Лист	Листов 1	

„Энергосетьпроект"
Северо-Западное отделение
Ленинград

Копировал: Лолье

Формат: А3

Инв. № подл. | Подпись и дата | Взам. инв. №

2532-14

Альбом 4

1–1

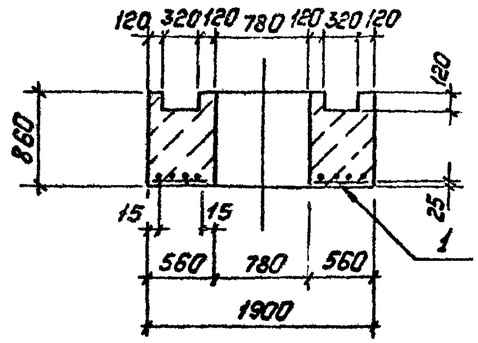

2–2

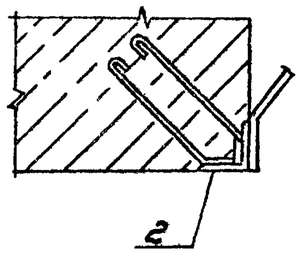

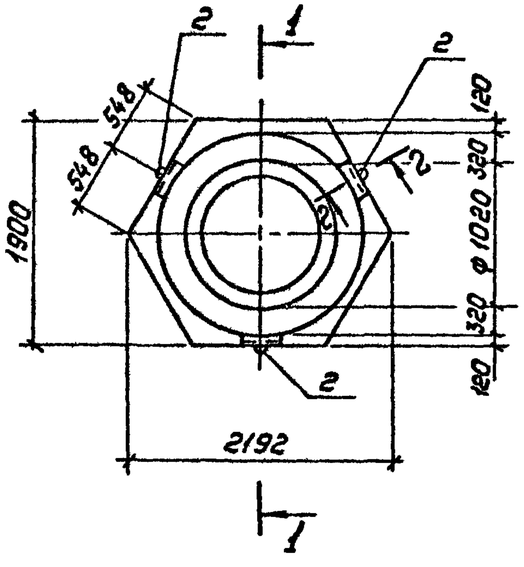

Формат	Зона	Поз.	Обозначение	Наименование	Кол.	Примечание
				Документация		
А4			407-03-506.88 ТТ	Технические требования		
				Детали		
Б4		1	407-03-506.88 АСИ-8	Сетка С-2	1	46,2кг
Б4		2	407-03-506.88 АСИ-12	Закладная деталь М-1	3	3,7кг
				Материалы		
		–		Бетон В10	1.85	м³

Ведомость расхода стали на элемент, кг

Марка элемента	Изделия арматурные			Изделия закладные					Общий расход
	Арматура класса		Всего	Арматура класса			Прокат марки	Всего	
	АI			АI			Вст3		
	ГОСТ 5781-82			ГОСТ 5781-82			ГОСТ 103-76		
	ф16	Итого		ф8	ф16	Итого	L75×6	Итого	
ФР-2	46,2	46,2	46,2	2,7	2,1	4,8	6,3	6,3	11,1	57,3

1. Штраба перед замоноличиванием должна быть тщательно очищена от мусора и иметь насечку для более прочного соединения с бетоном.
2. Бетон для заделки анкерных болтов применять класса В10 на мелком заполнителе.

Нач.отд.	Ронгинский		
Н.контр.	Сацюк		
Гип стр.	Ковалев		
Гл.спец.	Кирсанова		
Вед.инж.	Смирнова		
Ст.инж.	Колинько		

407-03-506.88 АСИ-5

Фундамент ФР-2

Стадия	Масса	Масштаб
Р	4630	1:20
Лист	Листов 1	

„Энергосетьпроект"
Северо-Западное отделение
Ленинград

Инв.№ подл. | Подпись и дата | Взам.инв.№

Копировал: Полье

Формат: А3

2532/4

Альбом 4

1-1

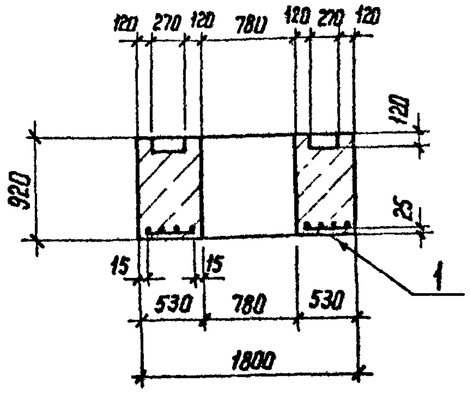

2-2

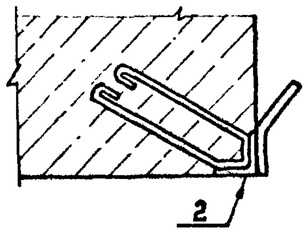

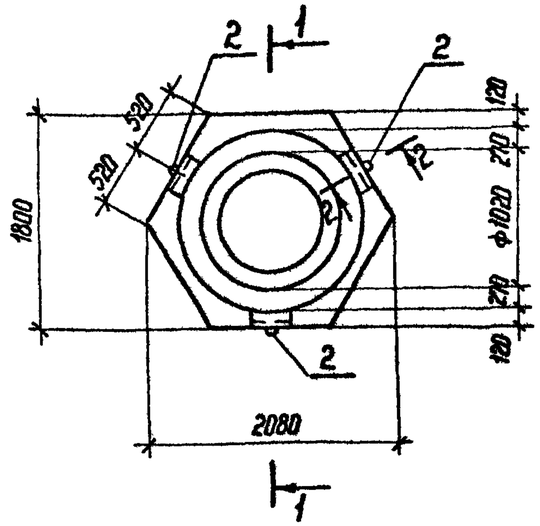

1. Штраба перед замоноличиванием должна быть тщательно очищена от мусора и иметь насечку для более прочного соединения с бетоном.
2. Бетон для заделки анкерных болтов применять класса В10 на мелком заполнителе.

Формат	Зона	Поз.	Обозначение	Наименование	Кол.	Примечание
				Документация		
А4			407-03-506.88 ТТ	Технические требования		
				Детали		
Б4		1	407-03-506.88 АСИ-8	Сетка С-2	1	46,2 кг
Б4		2	407-03-506.88 АСИ-12	Закладная деталь М-1	3	3,7 кг
				Материалы		
		—		Бетон В10	1,7	м³

Ведомость расхода стали на элемент, кг

Марка элемента	Изделия арматурные			Изделия закладные						Общий расход
	Арматура класса AI ГОСТ 5781-82		Всего	Арматура класса AI ГОСТ 5781-82			Прокат марки Вст3 ГОСТ 103-76		Всего	
	ф16	Итого		ф8	ф16	Итого	L75×6	Итого		
ФР-3	46,2	46,2	46,2	2,7	2,1	4,8	6,3	6,3	11,1	57,3

Нач. отд.	Роменский		30.08.88
Н.контр.	Сацюк		30.08.88
ГИП стр.	Ковалев		30.08.88
Гл. спец.	Кирсанова		30.08.88
Вед. инж.	Смирнова		30.08.88
Ст. инж.	Колинько		30.08.88

407-03-506.88 АСИ-6

Фундамент ФР-3

Стадия	Масса	Масштаб
Р	4250	1:20
Лист	Листов 1	

ЭНЕРГОСЕТЬПРОЕКТ
Северо-Западное отделение
Ленинград

Копир. Ната

Формат А3

Инв. № подл. | Подпись и дата | Взам. инв. №

2532/4

Альбом 4

1-1

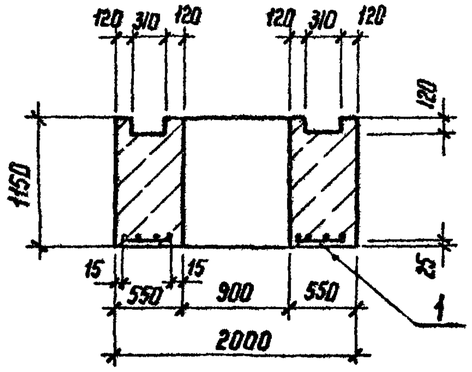

2-2

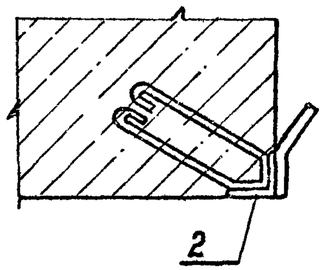

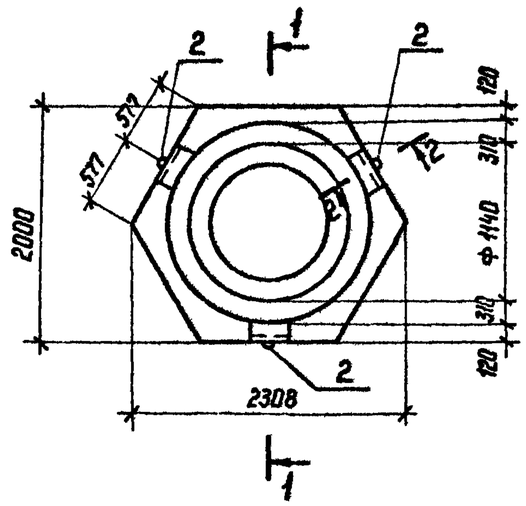

Формат	Зона	Поз.	Обозначение	Наименование	Кол.	Примечание
				Документация		
А4			407-03-506.88 ТТ	Технические требования		
				Детали		
Б4		1	407-03-506.88 АСИ-8	Сетка С-3	1	60,0
Б4		2	407-03-506.88 АСИ-12	Закладная деталь М-1	3	3,7 кг
				Материалы		
		—		Бетон В 10	2,5	м²

Ведомость расхода стали на элемент, кг

Марка элемента	Изделия арматурные			Изделия закладные						Общий расход
	Арматура класса		Всего	Арматура класса			Прокат марки		Всего	
	AI			AI			ВСт3			
	ГОСТ 5781-82			ГОСТ 5781-82			ГОСТ 103-76			
	Ф16	Итого		Ф8	Ф16	Итого	L 75×6	Итого		
ФР-4	60,0	60,0	60	2,7	2,1	4,8	6,3	6,3	11,1	71,1

1. Штроба перед замоноличиванием должна быть тщательно очищена от мусора и иметь насечку для более прочного соединения с бетоном.
2. Бетон для заделки анкерных болтов применять класса В10 на мелком заполнителе.

Нач. отд.	Роменский		30.03.89
Н. контр	Сацюк		30.03.89
ГИП стр	Ковалев		30.03.89
Гл. спец.	Кирсанова		30.03.89
Вед инж	Смирнова		30.03.89
Ст. инж.	Колинько		30.03.89

407-03-506.88 АСИ-7

Фундамент ФР-4

Стадия	Масса	Масштаб
Р	6250	1:20
Лист	Листов 1	

ЭНЕРГОСЕТЬПРОЕКТ
Северо-Западное отделение
Ленинград

Копир.

Формат А3

Инв. № подл. | Подпись и дата | Взам. инв. №

Альбом 4

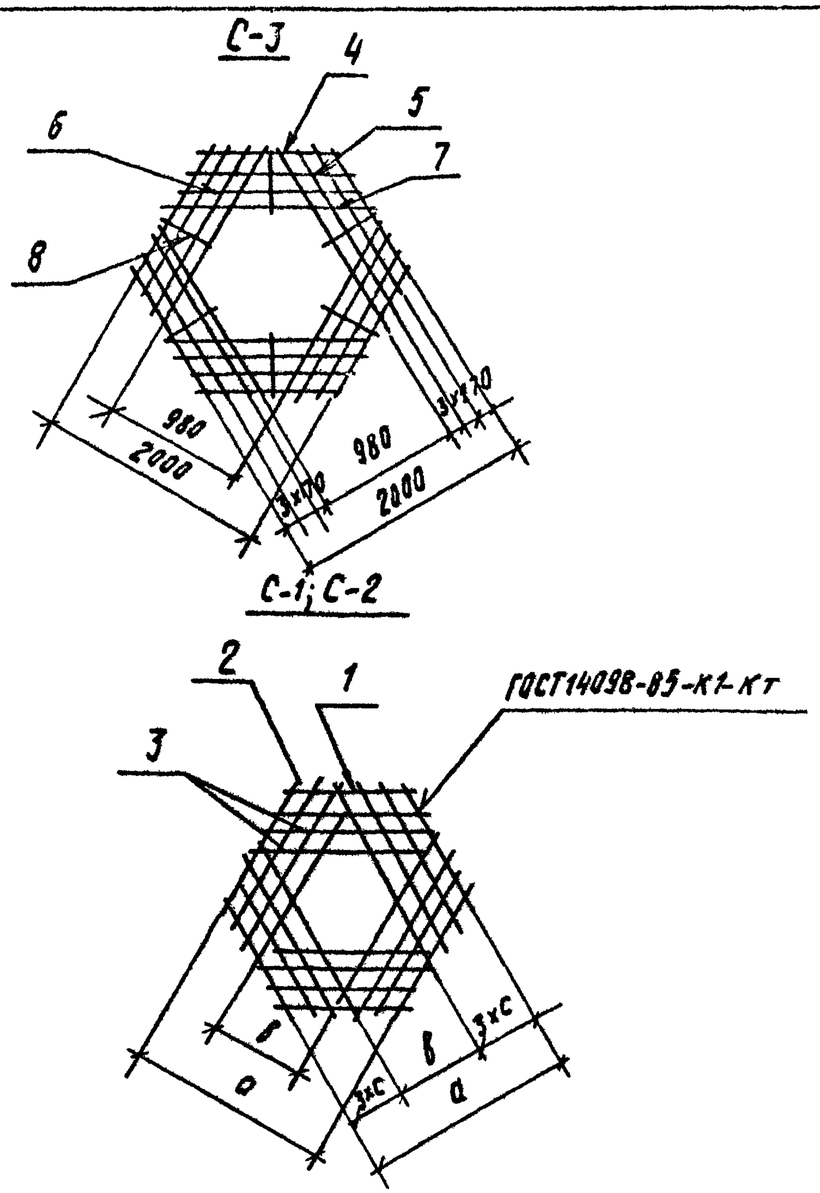

Формат	Зона	Поз.	Обозначение	Наименование	Кол.	Примечание
				Документация		
А4			407-03-506.88 ТТ	Технические требования		
				Детали		
				С-1		
Б4		1		А-I-16ГОСТ5781-82* ℓ=1070	6	1,7кг
Б4		2		То же ℓ=1270	6	2,0кг
Б4		3		" ℓ=1480	12	2,3кг
				С-2		
Б4		1		А-I-16ГОСТ5781-82* ℓ=1010	6	1,6кг
Б4		2		То же ℓ=1180	6	1,9кг
Б4		3		" ℓ=1350	12	2,1кг
				С-3		
Б4		4		А-I-16ГОСТ5781-82* ℓ=1200	6	1,9кг
Б4		5		То же ℓ=1360	6	2,2кг
Б4		6		" ℓ=1530	6	2,4кг
Б4		7		" ℓ=1715	6	2,7кг
Б4		8		" ℓ=520	6	0,8кг

Сварку производить во всех местах пересечения стержней.

Обозначение	Марка	а мм	в мм	с мм	Масса кг
407-03-506.88 АСИ-8	С-1	1830	810	170	49,8
407-03-506.88 АСИ-8	С-2	1760	860	150	46,2
407-03-506.88 АСИ-8	С-3	—	—	—	60,0

Нач. отд.	Роменский		30.08.88
Н. контр.	Сацюк		30.08.88
Гипстр.	Ковалев		30.08.88
Гл. спец.	Кирсанова		30.08.88
Вед. инж.	Смирнова		30.08.88
Ст. инж.	Колинько		30.08.88

407-03-506.88 АСЦ-8

Арматурные сетки С (С-1; С-2, С-3)

Стадия	Масса	Масштаб
Р	см. табл.	1:20

Лист | Листов 1

"ЭНЕРГОСЕТЬПРОЕКТ" Северо-Западное отделение Ленинград

Инв.№ подл. | Подпись и дата | Взам. инв.№

Копировал Дуб. Формат А3

Альбом 4

1-1

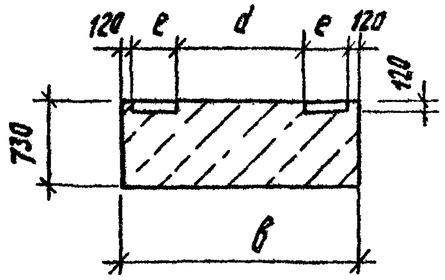

2-2

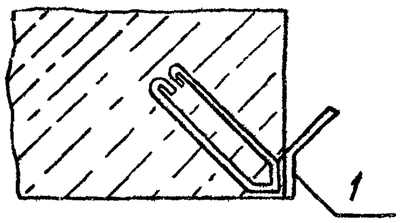

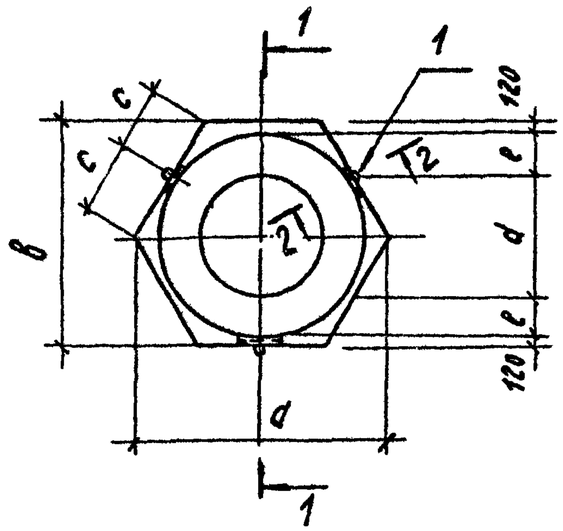

Обозначение	Марка	a мм	в мм	c мм	e мм	d мм	Бетон В10, м³	Масса кг
407-03-506.88 АСИ-9	ФР-5	2192	1900	548	335	990	2,26	5650
407-03-506.88 АСИ-9	ФР-6	2192	1900	548	320	1020	2,26	5650
407-03-506.88 АСИ-9	ФР-7	2080	1800	520	270	1020	2,04	5100
407-03-506.88 АСИ-9	ФР-8	2308	2000	577	310	1140	2,51	6275

Формат	Зона	Поз	Обозначение	Наименование	Кол.	Примечание
				Документация		
А4			407-03-506.88 ТТ	Технические требования		
				Фундамент ФР (ФР-5... ФР-8)		
				Детали		
Б4		1	407-03-506.88 АСИ-12	Закладная деталь М-1	3	3,7кг

Ведомость расхода стали на элемент, кг

Марка элемента	Изделия арматурные						Общий расход
	Арматура класса			Прокат марки		Всего	
	AI			Вст3			
	ГОСТ 5781-82			ГОСТ 103-76			
	Ф8	Ф16	Итого	L75х6	Итого		
ФР-5... ФР-8	2,7	2,1	4,8	6,3	6,3	11,1	11,1

1. Штраба перед замоноличиванием должна быть тщательно очищена от мусора и иметь насечку для более прочного соединения с бетоном.
2. Бетон для заделки анкерных болтов принять класса В10.

Нач.отд.	Роменский		30.08.88
Н.контр.	Сачук		30.08.88
Гип.стр.	Ковалев		30.08.88
Гл.спец.	Кирсанова		30.08.88
Вед.инж.	Смирнова		30.08.88
Ст.инж.	Колинько		30.08.88

407-03-506.88 АСИ-9

Фундамент ФР (ФР-5... ФР-8)

Стадия	Масса	Масштаб
Р	см. табл.	1:20
Лист	Листов 1	

ЭНЕРГОСЕТЬПРОЕКТ Северо-Западное отделение Ленинград

Инв.№ подл. | Подпись и дата | Взам.инв.№

Копировал Дуб.

Формат А3

Альбом 4

МР-14

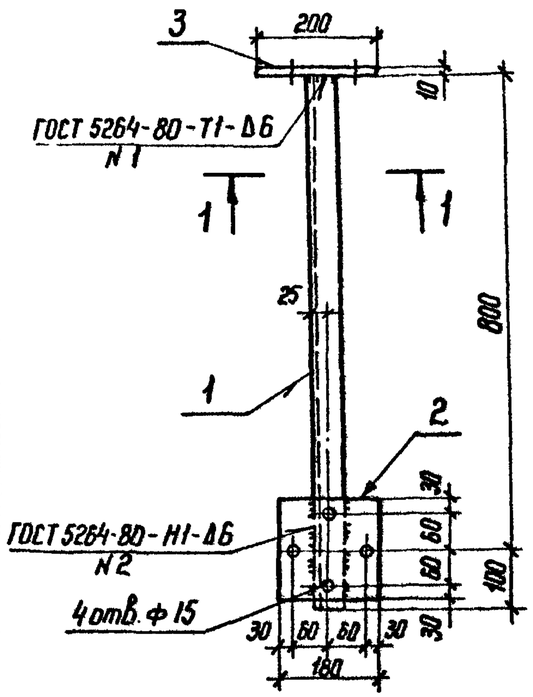

1-1

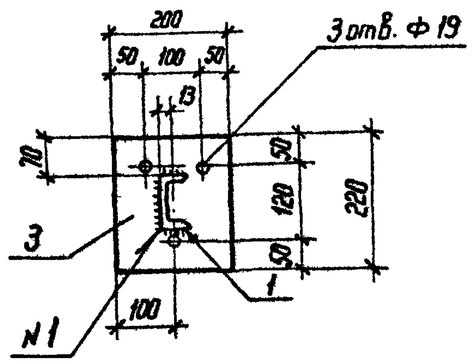

МР-15

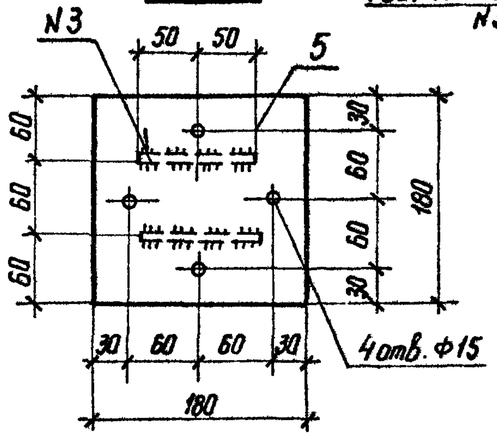

ГОСТ 5264-80-Т3-Δ6
N3

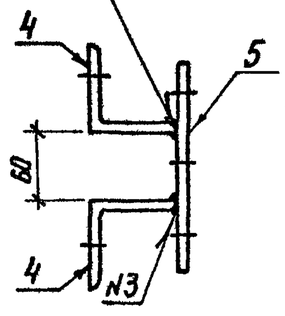

МР-16

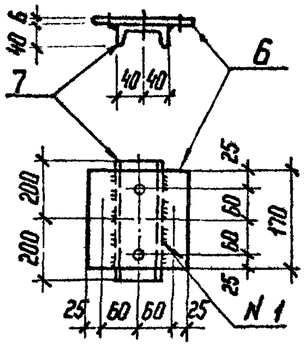

Поз. 4

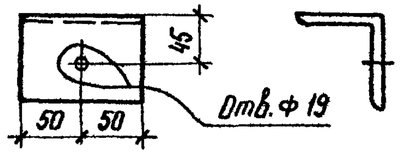

Формат	Зона	Поз.	Обозначение	Наименование	Кол.	Примечание
				Документация		
А4			407-03-506.88 ТТ	Технические требования		
				Детали		
				МР-14		
Б4		1		Швеллер 8-ГОСТ 8240-72 / Вст3 ГОСТ 535-79* ℓ=900	1	6,4 кг
Б4		2		Лист 6-ГОСТ 19903-74* / Вст3-ГОСТ 14637-79 S=180×180	1	1,5 кг
Б4		3		Лист 10-ГОСТ 19903-74* / Вст3 ГОСТ 14637-79 S=200×220	1	3,5 кг
				МР-15		
Б4		4		Уголок 75×75×6 ГОСТ 8509-86 / Вст3 ГОСТ 535-79* ℓ=100	2	0,7 кг
Б4		5		Лист 6-ГОСТ 19903-74* / Вст3 ГОСТ 14637-79 S=180×180	1	1,5 кг
				МР-16		
Б4		6		Лист 6-ГОСТ 19903-74 / Вст3-ГОСТ 14637-79 S=170×170	1	1,4 кг
Б4		7		Швеллер 8-ГОСТ 8240-72* / Вст3 ГОСТ 535-79* ℓ=400	1	2,8 кг

Обозначение	Марка	Масса кг
407-03-506.88 АСИ-10	МР-14	11,4
407-03-506.88 АСИ-10	МР-15	2,9
407-03-506.88 АСИ-10	МР-16	4,2

Нач. отд	Раменский		30.08.88
Н.контр.	Сацюк		30.08.88
ГИП стр	Ковалев		30.08.88
Гл. спец	Кирсанова		30.08.88
Вед. инж.	Смирнова		30.08.88
Ст. инж.	Колинько		30.08.88

407-03-506.88 АСИ-10

Марки МР (МР-14 ... МР-16)

Стадия	Масса	Масштаб
Р	см. табл.	1:10
Лист	Листов 1	

ЭНЕРГОСЕТЬПРОЕКТ
Северо-Западное отделение
Ленинград

Инв. № подл. | Подпись и дата | Взам. инв. №

Копир. Катя

Формат А3

Альбом 4

МР-17

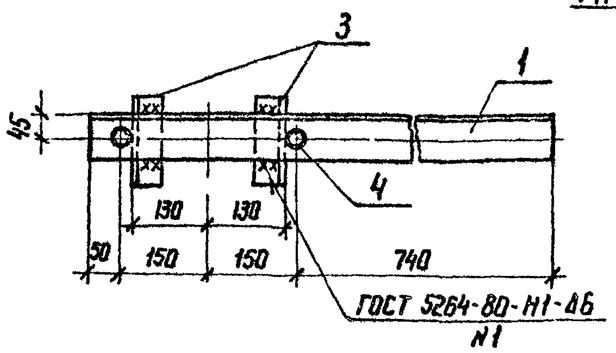

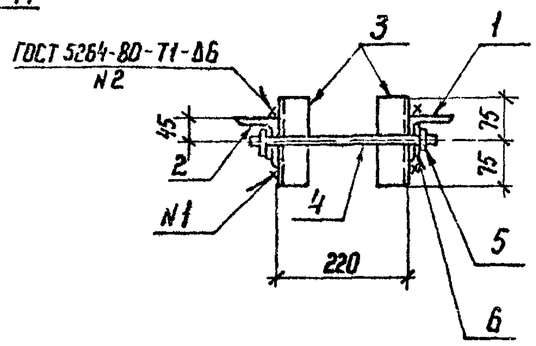

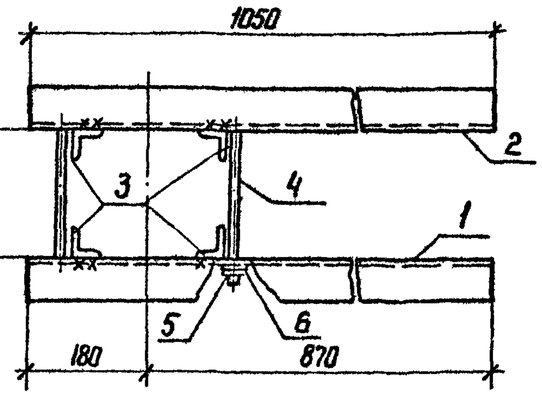

Стяжная шпилька

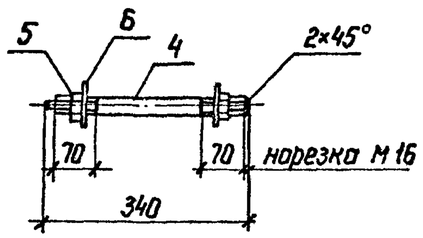

МР-13

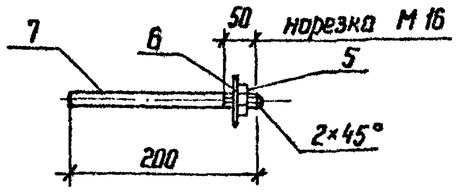

МР-18

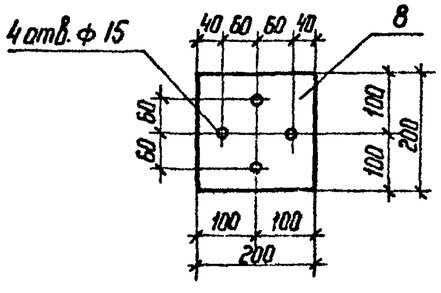

Формат	Зона	Поз.	Обозначение	Наименование	Кол	Примечание
				Документация		
А4			407-03-506.88 ТТ	Технические требования		
				МР-17		
				Детали		
Б4		1		Уголок 75×75×6 ГОСТ 8509-86 / Вст3 ГОСТ 535-79* ℓ=1050	1	7,2 кг
Б4		2		То же ℓ=1050	1	7,2 кг
Б4		3		Уголок 50×50×5 ГОСТ 8509-86 / Вст3 ГОСТ 535-79* ℓ=150	4	0,6 кг
Б4		4		Круг 16 ГОСТ 2590-71* / Вст3 ГОСТ 535-79* ℓ=380	2	0,6 кг
				Стандартные изделия		
–		5		Гайка М16,5 ГОСТ 5915-70*	4	
–		6		Шайба 16 ГОСТ 11371-78*	4	
				МР-13		
Б4		7		Круг 16 ГОСТ 2590-71* / Вст3 ГОСТ 535-79* ℓ=200	1	0,3 кг
				Стандартные изделия		
–		5		Гайка М16.5 ГОСТ 5915-70*	1	
–		6		Шайба 16 ГОСТ 11371-78*	1	
				МР-18		
Б4		8		Лист 6 ГОСТ 19903-74* / Вст3 ГОСТ 14637-79* S=200×200	1	1,9 кг

Обозначение	Марка	Масса кг
407-03-506.88 АСИ-11	МР-13	0,3
407-03-506.88 АСИ-11	МР-17	18,0
407-03-506.88 АСИ-11	МР-18	1,9

Взам. инв. | Подпись и дата | Инв. № подл.

Нач. отд	Роменский		3.08.88
Н. контр	Сацюк		3.08.88
ГИП стр	Ковалев		30.08.88
Гл. спец	Кирсанова		30.08.88
Вед. инж	Смирнова		30.08.88
Ст. инж	Колинько		30.08.88

407-03-506.88 АСИ-11

Марки МР (МР-13, МР-17, МР-18)

Стадия	Масса	Масштаб
Р	см. табл	
Лист	Листов 1	

ЭНЕРГОСЕТЬПРОЕКТ
Северо-Западное отделение
Ленинград

Копир. Инв.

Формат А3

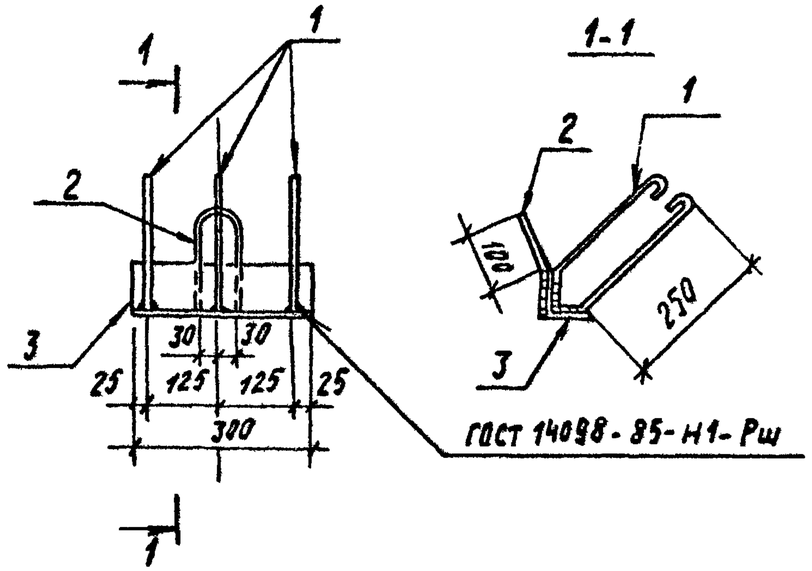

Формат	Зона	Поз.	Обозначение	Наименование	Кол.	Примечание
				Документация		
А4			407-03-506.88 ТТ	Технические требования		
				М-1		
				Детали		
Б4		1		А-I-8 ГОСТ 5781-82* ℓ=750	3	0,3 кг
Б4		2		А-I-16 ГОСТ 5781-82* ℓ=420	1	0,7 кг
Б4		3		Уголок 75×75×6 ГОСТ 8509-86 ВСт3ГОСТ 535-79* ℓ=300	1	2,1 кг

Взам. инв. №

Подпись и дата

Инв. № подл.

Нач. отд.	Роменский		30.01.89
Н. контр.	Сацюк		30.01.89
ГИП стр.	Коваленко		30.01.89
Гл. спец.	Кирсанова		30.01.89
Вед. инж.	Смирнова		30.01.89
Ст. инж.	Колинько		30.01.89

407-03-506.88 АСИ-12

Марка М-1

Стадия	Масса	Масштаб
Р	3,7	
Лист	Листов 1	

ЭНЕРГОСЕТЬПРОЕКТ
Северо-Западное отделение
Ленинград

Копировал Дубь

Формат А4