ОТРАСЛЕВОЙ СТАНДАРТ

Отменен с 01 08 2008 г для нового проектирования

ПРОБКИ

Конструкция и размеры

Техничевие требования

ОСТ 26-04-2000-77

Инв № подл	Подпись и дата	Взамен инв №	Инв № дубл	Подпись и дата
4580	11.11.77	915	12287	

Отменен с 01.08.2008г. изм. 5 (31-2008г)

СОГЛАСОВАНО:

Представитель заказчика № 334

В.М. САДОВНИКОВ

18.01.77г.

УТВЕРЖДЕНО

ИХиНМ

Нач. НИО "Сорзкриогенмаш"

Г.Ф. Шеин

"21" 05 1977г.

УДК 621.648

Группа Г18

ОТРАСЛЕВОЙ СТАНДАРТ

Пробки
Конструкция и размеры
Технические требования

ОСТ 26-04-2000 -77

Взамен ОСТ 26-04-66-70
ОСТ 26-04-465-72

Приказом ИХиНМ ВПО "Сорзкриогенмаш"

от 14 июня 1977г. № 64 срок действия установлен

с 1 января 1978г.
~~до 1 января 1993г.~~ (3)

Настоящий стандарт распространяется на пробки, применяемые как заглушки на Ру 1,6 МПа (16 кгс/см^2) и пробки спускные на Ру до 25 МПа (250 кгс/см^2), изготовляемые из стали и латуни и предназначенные для трубопроводов, аппаратов, арматуры и других сборочных единиц криогенного, автогенного и вакуумного машиностроения.

Стандарт устанавливает следующие исполнения:

1, 2, 6,7 – для пробок, применяемых как заглушки

3,8 – для пробок спускных

4, 5 – для пробок, применяемых только для испытания и транспортирования (заглушки)

Инв. № подл. | Подпись и дата | Взамен инв. № | Инв. № дубл. | Подпись и дата
4590 | 4.11.77

Издание официальное ГР 8035879 20.05.77 перепечатка воспрещена

ГОСТ 1.0-68 (7)

I. КОНСТРУКЦИЯ И РАЗМЕРЫ

I.I. Конструкция и размеры пробок Ру до I,6 МПа (I6 кгс/см^2) исполнение 1 и 2 должны соответствовать указанным на черт. I и в табл. I; 2.

Размеры посадочных гнезд и прокладок даны в справочных приложениях I и 3.

Инв. № подл. | Подпись и дата | Взамен инв. № | Инв. № дубл. | Подпись и дата
459 | 11.XI.77

Исполнение 1

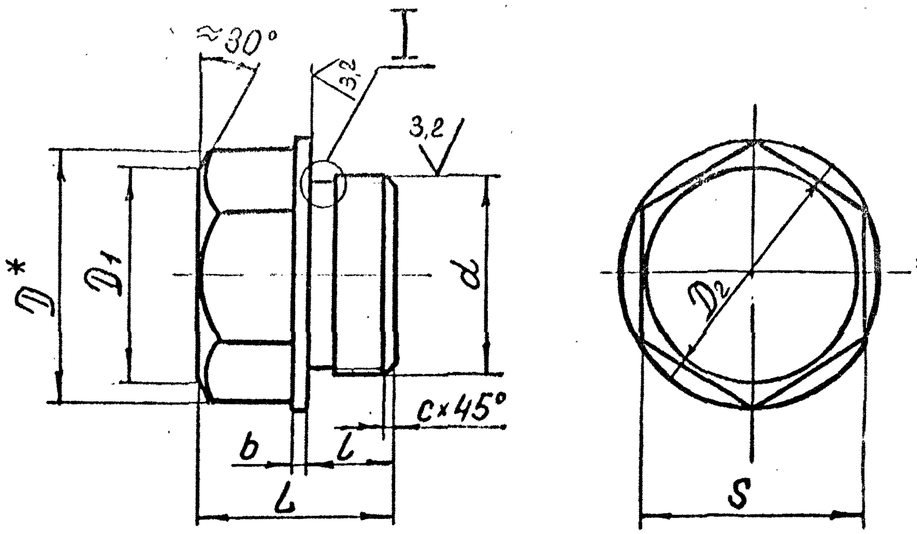

Исполнение 2

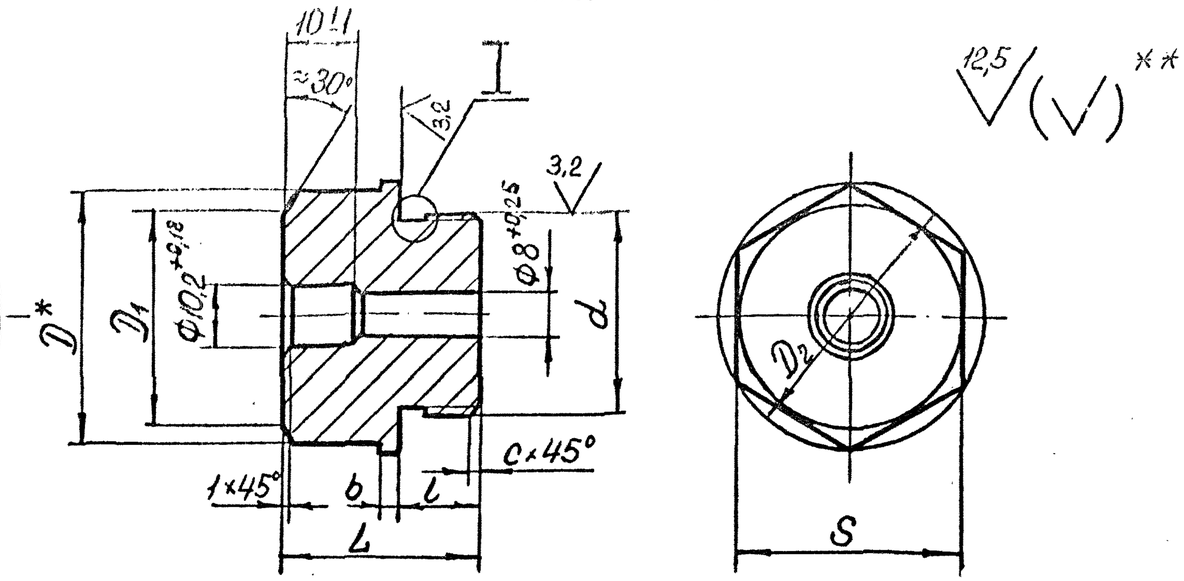

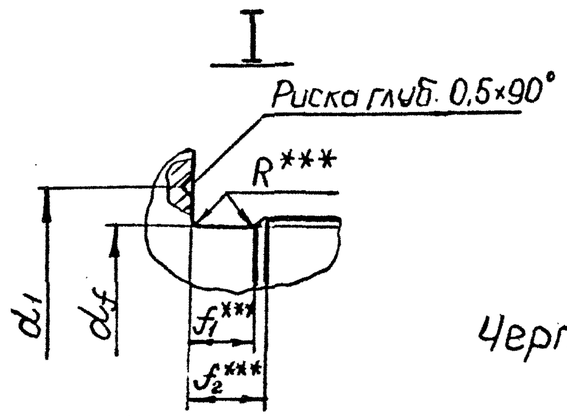

Черт. 1

1* Размер для справок.

2** Допускается по диаметру D_2 ✓

3*** Размеры обеспеч. инстр.

4 $D_1 = 0{,}95S$

Таблица I

Размеры, мм

Обозначение	Применяемость	Исполнение	Обозначение типоразмера	Резьба d×P	D	d_f	d_1	D_2	S	l	L	b	f_1	f_2	c	R	Масса, кг, не более	
						Предельные отклонения												
						h14	$\pm\frac{t_3}{2}$	$\pm\frac{t_4}{2}$	h12	H14	h14	h14					Сталь	Латунь
2604 409516 1352 60 4		I	M16x1,5-I,6-35	M16x1,5	21,9	13,7	20	25	19	12	25	3	3,2	5,2	1,6	0,75	0,044	0,047
61 4			TM16x1,5-I,6-35															
83 4			M16x1,5-I,6-07X21Г7АН5															
91 4			M16x1,5-I,6-ЛЖМц59-1-1															
90 4			TM16x1,5-I,6-ЛЖМц59-1-1															

(2) зам.

Инв. N подл. | Подп. и дата | Взам. инв. N | Инв. N дубл. | Подп. и дата

25-95

Продолжение табл. I

Обозначение	Применяемость	Исполнение	Обозначение типоразмера	Резьба $d \times P$	D	d_7	d_1	D_2	S	e	L	B	f_1	f_2	C	R	Масса, кг, не более	
						Предельное отклонение											сталь	латунь
						h_{14}	$\pm\frac{t_3}{2}$	$\pm\frac{t_4}{2}$	h_{12}	H_{14}	h_{14}	h_{14}						
2604 4095I6 I402 60 6	+	I	M20xI,5 - I,6 - 35	M20xI,5	25,4	I7,7	25	30	22	I2	25	3	3,2	5,2	I,6	0,75	0,073	0,079
6I 6	+		TM20xI,5 - I,6 - 35															
83 6	+		M20xI,5 - I,6 - 07X2IT7AH5															
9I 6	+		M20xI,5 - I,6 - ЛЖМц 59-I-I															
90 6			TM20xI,5 - I,6 ЛЖМц 59-I-I															
2604 4095I6 I552 60 8 *	+		M27x2 - I,6 - 35	M27x2	3I,2	24	3I	35	27	I5	32	4	4,5	7	2	I,0	0,I28	0,I38
6I 8			TM27x2 - I,6 - 35															
83 8 *	+		M27x2 - I,6 - 07X2IT7AH5															
9I 8			M27x2 - I,6- ЛЖМц 59-I-I															
90 8			TM27x2 - I,6 - ЛЖМц59-I-I															
2604 4095I6 I553 60 I	+		M27xI,5 - I,6 - 35	M27xI,5	3I,2	24	3I	35	27	I5	32	4	4,5	7	2	I,0	0,I28	0,I38
6I I			TM27xI,5 - I,6 - 35															
83 I	+		M27xI,5 - I,6 07X2IT7AH5															
9I I			M27xI,5 - I,6 - ЛЖМц59-I-I															
90 I			TM27xI,5 - I,6 ЛЖМц59-I-I															
2604 4095I6 I653 60 8 *	+		M33x2 - I,6 - 35	M33x2	4I,6	30	39	42	36	20	38	4	4,5	7	2	I,0	0,202	0,220
6I 8 *	+		TM33x2 - I,6 - 35															
83 8 *	+		M33x2 - I,6 -07X2IT7AH5															
9I 8 *	+		M33x2 - I,6 - ЛЖМц59-I-I															
90 8			TM33x2 - I,6 - ЛЖМц59-I-I															
2604 4095I6 I654 60 I	+		M33xI,5 - I,6 - 35	M33xI,5	4I,6	30	39	42	36	20	38	4	4,5	7	2	I,0	0,202	0,220
6I I	+		TM33xI,5 - I,6 - 35															
83 I	+		M33xI,5 - I,6 07X2IT7AH5															
9I I	+		M33xI,5-I,6 ЛЖМц 59-I-I															
90 I			TM33xI,5-I,6 ЛЖМц59-I-I															

Подп. и дата | Инв. N дубл. | Взам. инв. N | Подп. и дата | Инв. N подл.

25-95

Продолжение табл. I

Обозначение	Применяемость	Исполнение	Обозначение типоразмера	Резьба x $d \times P$	D	d_f	d_1	D_2	S	e	L	B	f_1	f_2	C	R	масса, кг, не более	
						предельные отклонения											сталь	латунь
						h_{14}	$\pm\frac{t_3}{2}$	$\pm\frac{t_4}{2}$	h_{12}	H_{14}	h_{14}	h_{14}						
2604 4095I6 I827 60 7	+	I	M48x2 - I,6 - 35	M48x2	53,I	45	53	60	46	20	44	6	4,5	7	2	I,0	0,57	0,6I8
6I 7	+		TM48x2 - I,6 - 35															
837	+		M48x2 - I,6 - 07X2IГ7AH5															
9I7			M48x2 - I,6 - ЛЖМц 59-I-I															
907			TM48x2 - I,6 - ЛЖМц 59-I-I															
2604 4095I6 I929 6 00 *	+		M52x3 - I,6 - 35 *	M52x3	64	47,6	6I	70	55	24	48	6	6,7	I0,5	2,5	I,5	0,904	0,986
6I 0 *	+		TM52x3 - I,6 - 35 *															
83 0 *	+		M52x3 - I,6 - 07X2IT7AH5*															
9I 0			M52x3 - I,6 - ЛЖМц 59-I-I*															
90 0			TM52x3 - I,6 -ЛЖМц 59-I-I															
2604 4095I6 I930 60 2	+		M52x2 - I,6 - 35	M52x2	64	47,6	6I	70	55	24	48	6	6,7	I0,5	2,5	I,5	0,904	0,986
6I 2	+		TM52x2 - I,6 - 35															
83 2	+		M52x2 - I,6 - 07X2IГ7AH5															
9I 2			M52x2 - I,6 - ЛЖМц 59-I-I															
90x2			TM52x2 - I,6 - ЛЖМц 59-I-I															

* При новом проектировании не применять.

Подп. и дата | Инв. № дубл. | Взам. инв. № | Подп. и дата | Инв. № подл.

Таблица 2

Обозначение	Применяемость	Исполнение	Обозначение типоразмера	Резьба $d \times P$	D	d_f	d_1	D_2	S	l	L	b	f_1	f_2	c	R	Масса, кг не более	
						Размеры, мм. Предельные отклонения											Сталь	Латунь
						h_{14}	$\pm\frac{t_3}{2}$	$\pm\frac{t_4}{2}$	h_{12}	H_{14}	h_{14}	h_{14}						
2604 4095I8 2402 60 3		2	2М20хI,5-I,6-35	М20хI,5	25,4	I7,7	25	30	22	I2	25	3	3,2	5,2	I,6	0,75	0,062	0,067
6I 3			2ТМ20хI,5-I,6-35															
83 3			2М20хI,5-I,6-07Х2IГ7АН5															
9I 3			2М20хI,5-I,6-ЛЖМц59-I-I															
90 3			2ТМ20хI,5-I,6-ЛЖМц59-I-I															
2604 4095I8 2827 60 4			2М48х2-I,6-35	М48х2	53,I	45	53	60	46	20	44	6	4,5	7	2	I	0,556	0,605
6I 4			2ТМ48х2-I,6-35															
83 4			2М48х2-I,6-07Х2IГ7АН5															
9I 4			2М48х2-I,6-ЛЖМц59-I-I															
90 4			2ТМ48х2-I,6-ЛЖМц59-I-I															

Инв. N подл. | Подп. и дата | Взам. инв. N | Инв. N дубл. | Подп. и дата

450 а

(2) зам.

I.Iа Конструкция и размеры пробок Ру до I,6 МПа (I6 кгс/см^2) исполнение 6 и 7 должны соответствовать указанным на черт. Iа и в табл. 2а

Размеры посадочных гнезд и прокладок даны в справочных приложениях I и 3

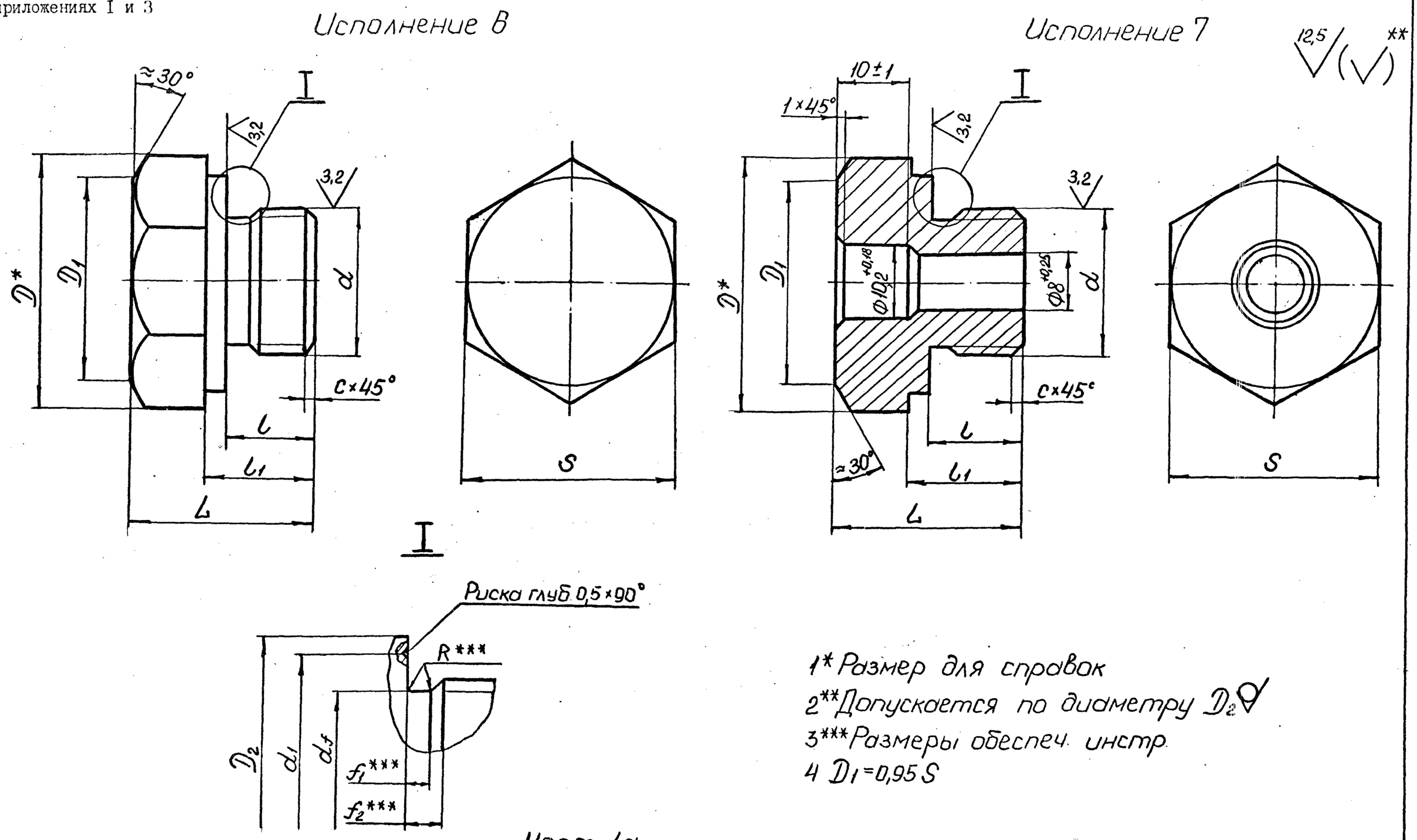

1* Размер для справок
2** Допускается по диаметру D_2
3*** Размеры обеспеч. инстр.
4 D_1=0,95 S

Черт. 1а

2 нов.

Инв. N подл.	Подп. и дата	Взам. инв. N	Инв. N дубл.	Подп. и дата
4509				

Таблица 2а

Размеры, мм

Обозначение	Применяемость	Исполнение	Обозначение типоразмера	Резьба $d \times P$	D	S	d_f	d_1	D_2	l	L	l_1	f_1	f_2	c	R	Масса, кг, не более	
							Предельные отклонения											
							h_{14}	$\pm\frac{t_3}{2}$	h_{14}	H_{14}	h_{14}	H_{14}					Сталь	Латунь
2604 4095I9 0353 60 5		6	6MI6xI,5-I,6-35	MI6xI,5	27,7	24	I3,7	20	24	I2	25	I5	3,2	5,2	I,6	0,75	0,055	0,068
6I 5			6TMI6xI,5-I,6-35															
9I 5			6MI6xI,5-I,6-ЛЖМц59-I-I															
90 5			6TMI6xI,5-I,6-ЛЖМц59-I-I															
2604 4095I9 0403 60 7			6M20xI,5-I,6-35	M20xI,5	34,6	30	I7,7	25	30	I2	25	I5	3,2	5,2	I,6	0,75	0,098	0,I06
6I 7			6TM20xI,5-I,6-35															
2604 4095I9 0354 60 8		7	7MI6xI,5-I,6-35	MI6xI,5	27,7	24	I3,7	20	24	I2	25	I5	3,2	5,2	I,6	0,75	0,042	0,054
6I 8			7TMI6xI,5-I,6-35															
9I 8			7MI6xI,5-I,6-ЛЖМц59-I-I															
90 8			7TMI6xI,5-I,6-ЛЖМц59-I-I															
2604 4095I9 0404 60 0			7M20xI,5-I,6-35	M20xI,5	34,5	30	I7,7	25	30	I2	25	I5	3,2	5,2	I,6	0,75	0,085	0,092
6I 0			7TM20xI,5-I,6-35															

Инв. N подл. | Подп. и дата | Взам. инв. N | Инв. N дубл. | Подп. и дата

4505

(2) нов.

I.2. Конструкция и размеры пробок спускных на Ру до 25 МПа (250 кгс/см^2) исполнение 3 должны соответствовать указанным на черт. 2 и в табл. 3

Размеры посадочных гнезд и прокладок даны в справочных приложениях 2 и 3

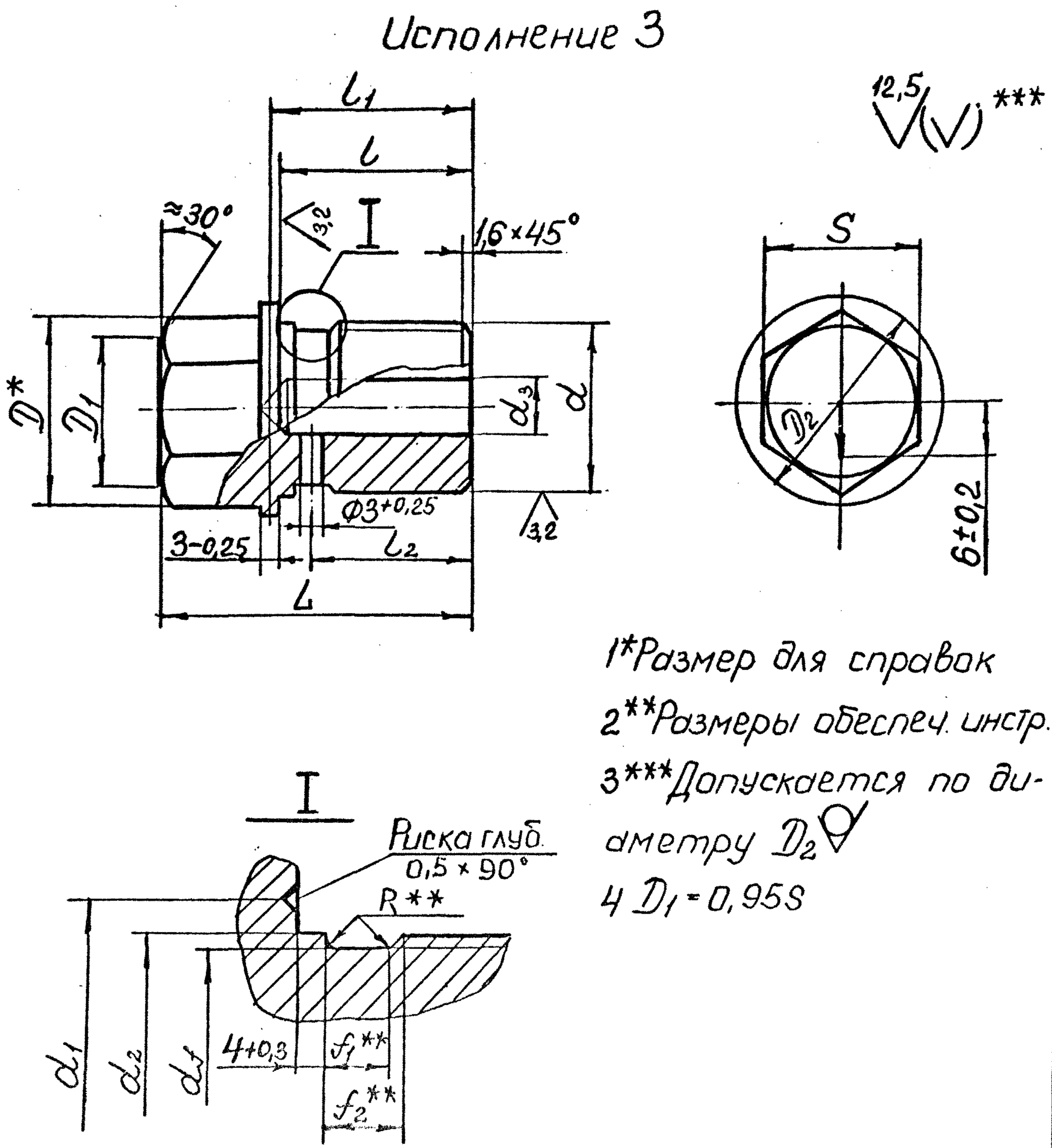

Черт. 2

Таблица 3

Размеры, мм

Обозначение	Применяемость	Исполнение	Обозначение типоразмера	Резьба $d \times P$	D	S	d_f	d_1	d_2	d_3	D_2	l	l_1	l_2	L	f_1	f_2	R	Масса, кг, не более	
						Предельные отклонения													Сталь	Латунь
						h_{12}	h_{14}	$\pm\frac{t_3}{2}$	d_{11}	$+t_3$	$\pm\frac{t_4}{2}$	H_{14}	H_{14}	$\pm 0,3$	h_{14}					
2604 4095I9 0252 60 5		3	3MI2xI,25-25-35	MI2xI,25	I9,6	I7	I0,0	I6	I3	3	20	2I	23,5	I6	35	2,7	4,4	0,6	0,046	0,049
6I 5			3TMI2xI,25-25-35																	
83 5			3MI2xI,25-25-07X2IГ7AH5																	
9I 5			3MI2xI,25-25-ЛЖМц59-I-I																	
90 5			3TMI2xI,25-25-ЛЖМц59-I-I																	
2604 4095I9 0352 60 2			3MI6xI,5-25-35	MI6xI,5	2I,9	I9	I3,7	20	I7	5	25	25	27,5	20	40	3,2	5,2	0,75	0,076	0,082
6I 2			3TMI6xI,5-25-35																	
83 2			3MI6xI,5-25-07X2IГ7AH5																	
9I 2			3MI6xI,5-25-ЛЖМц59-I-I																	
90 2			3TMI6xI,5-25-ЛЖМц59-I-I																	
2604 4095I9 0402 60 4			3M20xI,5-25-35	M20xI,5	25,4	22	I7,7	25	2I	8	30	25	27,5	20	40	3,2	5,2	0,75	0,I4	0,I5
6I 4			3TM20xI,5-25-35																	
83 4			3M20xI,5-25-07X2IГ7AH5																	
9I 4			3M20xI,5-25-ЛЖМц59-I-I																	
90 4			3TM20xI,5-25-ЛЖМц59-I-I																	

Инв. N подл. | Подп. и дата | Взам. инв. N | Инв. N дубл. | Подп. и дата

450а

(2) зам.

I.2а. Конструкция и размеры пробок спускных на Ру до 25 МПа (250 кгс/см^2) исполнения 8 должны соответствовать указанным на черт. 2а и в табл. 3а

Размеры посадочных гнезд и прокладок даны в справочных приложениях 2 и 3

Исполнение 8

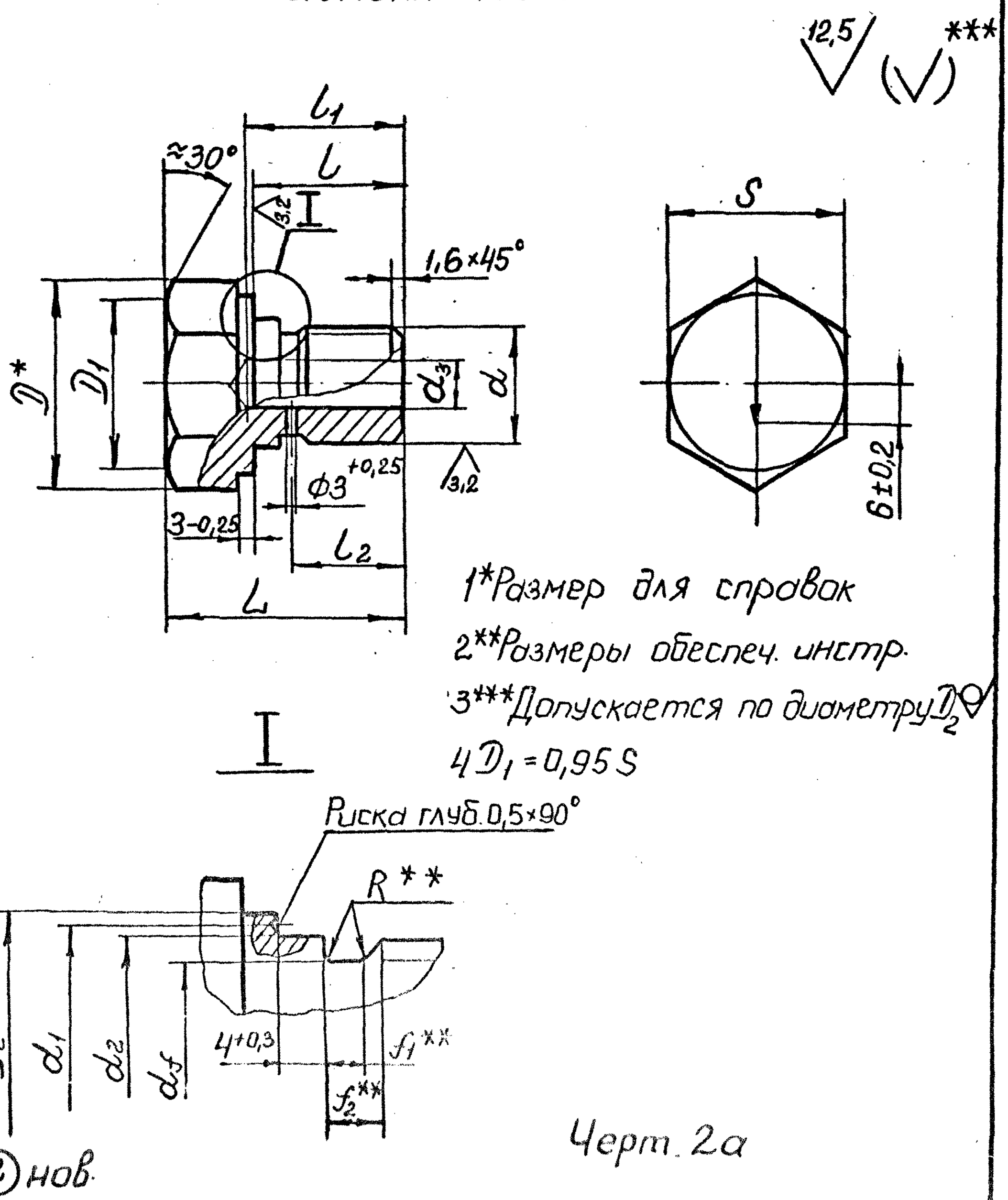

Черт. 2а

② нов.

Таблица 3а

Обозначение	Применяемость	Исполнение	Обозначение типоразмеры	Резьба $d \times P$	D	S	d_f	d_1	d_2	d_3	D_2	l	l_1	l_2	L	f_1	f_2	R	Масса, кг, не более	
							Размеры, мм. Предельные отклонения												Сталь	Латунь
							h_{14}	$\pm\frac{t_3}{2}$	d_{11}	t_3	h_{14}	H_{14}	H_{14}	$\pm 0,3$	h_{14}					
2604 4095I9 0253 60 8		8	8MI2xI,25-25-35	MI2xI,25	2I,9	I9	I0,2	I6	I3	3	I9	2I	23,5	I6	35	2,7	4,4	0,6	0,05I	-
6I 8			8TMI2xI,25-25-35																	
2604 4095I9 0355 60 I			8MI6xI,5-25-35	MI6xI,5	27,7	24	I3,8	20	I7	5	24	25	27,5	20	40	3,2	5,2	0,75	0,093	-
6I 1			8TMI6xI,5-25-35																	
2604 4095I9 0405 60 3			8M20xI,5-25-35	M20xI,5	34,6	30	I7,8	25	2I	8	30	25	27,5	20	40	3,2	5,2	0,75	0,I4	-
6I 3			8TM20xI,5-25-35																	

Инв. N подл.	Подп. и дата	Взам. инв. N	Инв. N дубл.	Подп. и дата
4508				

(2) нов.

1.3. Конструкция и размеры пробок Ру до 1,6 МПа (16 кгс/см^2) исполнения 4 и 5 должны соответствовать указанным на черт. 3 и в табл.4

Размеры посадочных гнезд и прокладок даны в справочных приложениях 1 и 3

Исполнение 4

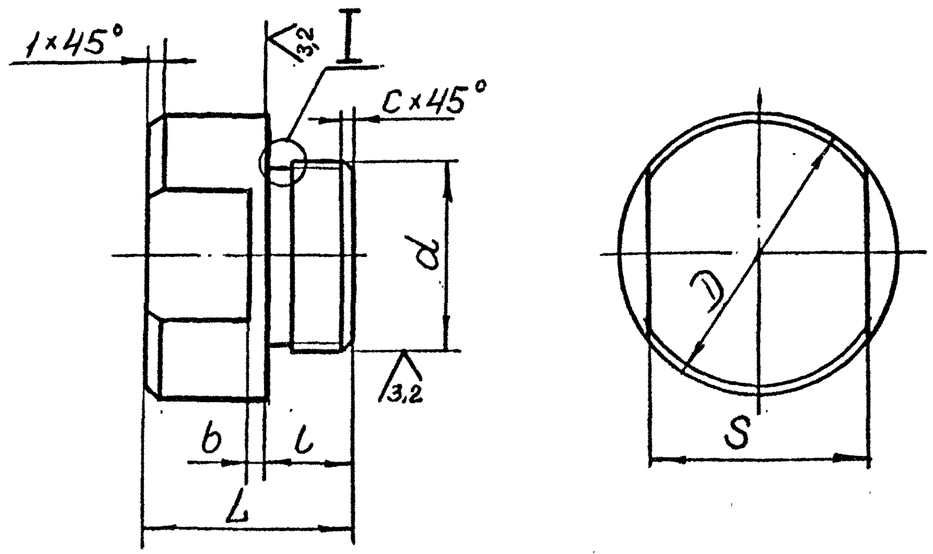

Исполнение 5

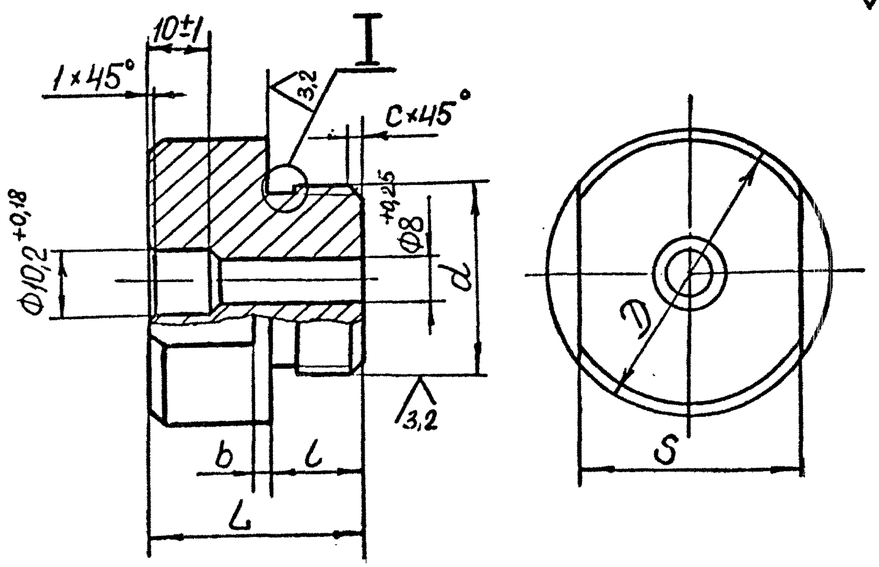

12,5 (✓)**

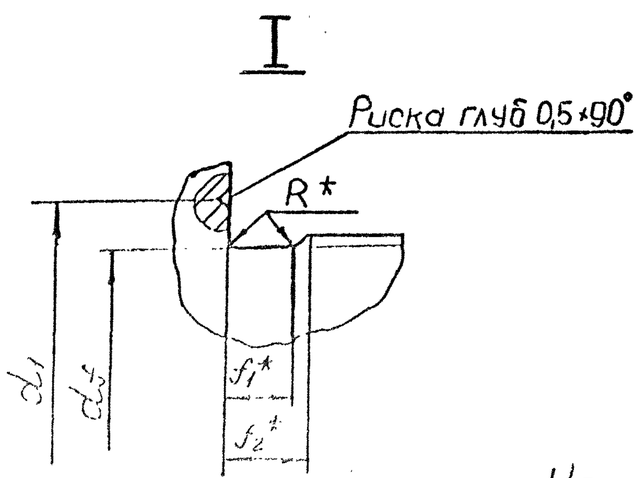

1* Размеры обеспеч. инстр.

2** Допускается по диаметру D

Черт 3

(2) зам.

Инв. № подл.	Подп. и дата	Взам. инв. №	Инв. № дубл.	Подп. и дата
4509				

Таблица 4

Обозначение	Применяемость	Исполнение	Обозначение типоразмера	Резьба $d \times P$	d_f	d_1	D	S	l	L	b	f_1	f_2	c	R	Масса, кг, не более	
					Размеры, мм. Предельные отклонения											Сталь	Латунь
					h_{14}	$\pm \frac{t_3}{2}$	$-t_3$	h_{12}	H_{14}	h_{14}	h_{14}						
2604 40952I 040I 60 6		4	4M20xI,5-I,6-35	M20xI,5	I7,7	25	30	22	I2	25	3	3,2	5,2	I,6	0,75	0,073	-
6I 6			4TM20xI,5-I,6-35														
2604 40952I 0826 60 7			4M48x2-I,6-35	M48x2	45	53	60	46	20	44	6	4,5	7	2,0	I,0	0,57	-
6I 7			4TM48x2-I,6-35														
2604 409528 040I 60 7		5	5M20xI,5-I,6-35	M20xI,5	I7,7	25	30	22	I2	25	3	3,2	5,2	I,6	0,75	0,062	-
6I 7			5TM20xI,5-I,6-35														
2604 409528 0826 60 8			5M48x2-I,6-35	M48x2	45	53	60	46	20	44	6	4,5	7	2,0	I,0	0,556	-
6I 8			5TM48xI-I,6-35														

Инв. N подл. | Подп. и дата | Взам. инв. N | Инв. N дубл. | Подп. и дата

450 а

(2) ЗОМ.

Пример условного обозначения пробки с резьбой М20хI,5 из стали марки 07Х2ІГ7АН5 для Ру I,6 МПа (I6 кгс/см^2) для умеренного и тропического климата.

Исполнение I: Пробка М20хI,5-I,6-07Х2ІГ7АН5 ОСТ 26-04-2000-77;

То же исполнение 2: Пробка 2 М20хI,5-I,6-07Х2ІГ7АН5

ОСТ 26-04-2000 -77;

Пример условного обозначения пробки с резьбой М20хI,5 из стали марки 35 для Ру I,6 МПа (I6 кгс/см^2) для умеренного климата.

Исполнение I: Пробка М20хI,5-I,6-35 ОСТ 26-04-2000 -77, то же для тропического климата.

Пробка ТМ20хI,5-I,6-35 ОСТ 26-04-2000-77;

Исполнение 2: Пробка 2М20хI,5-I,6-35 ОСТ 26-04-2000-77, то же для тропического климата

Пробка 2 ТМ20хI,5-I,6-35 ОСТ 26-04-2000-77

ГОСТ 1.0-68 (6)

Инв. № подл. | Подп. и дата | Взам. инв. №

450 | 11.11.77

2. ТЕХНИЧЕСКИЕ ТРЕБОВАНИЯ

2.1. Пробки должны быть изготовлены в соответствии с требованиями ОСТ 26-04-1222-75 и настоящего стандарта.

2.2. Марки материалов, применяемые для пробок, в зависимости от рабочей температуры следует выбирать в соответствии с табл. 5

Таблица 5

Марка материала	Обозначение НТД	Покрытие пробок: для троп. климата	Покрытие пробок: для умер. климата	Температура рабочей среды, °С
35	ГОСТ 1050-~~74~~ 88 (4) 79 (2) (1)	Kg 12Хр	Ц9Хр	от минус 30 до плюс 425
07Х21Г7АН5	ТУ 14-1-1141-74	-		от минус 253 до плюс 400
ЛЖМц59-1-1	ГОСТ 15527-70	Н9Х	Хим.пас.	от минус 253 до плюс 250

(1) 2.3. Резьба метрическая по ~~ГОСТ 9150-59~~ ГОСТ 24705-81 ~~СТСЭВ180-75, СТСЭВ182-75~~. Класс точности и поле допуска резьбы 8g - по ГОСТ 16093-~~70~~ 81.

(1) 2.4. Допускается изготавливать головку пробки методом штамповки с уклонами и радиусами скругления по ГОСТ 7505-~~78~~ 89, шероховатость ✓

2.5. Отверстия для слива должны быть очищены от механических загрязнений и продуты сжатым воздухом.

2.6. Партию пробок необходимо маркировать Ч, клеймить К на бирке. Бирка Б по ~~ОСТ 26-04-484-72~~. 2082 364000 ИТ1

2.7. На торце головки каждой пробки должна быть нанесена дополнительная маркировка ударным способом. В маркировку должно входить

- условное давление в МПа;
- буква "Н" для пробок из нержавеющей стали;
- буква "Л" для пробок из латуни. Например "Ру 25", "Ру 25 Н", "Ру 25 Л";

ГОСТ 1.0-68(3)
Инв. N подл. | Подп. и дата | Взам. инв. N дубл. | Подп. и дата
450 | 11.11.77

– стрелка шириной I,5 мм, глубиной 0,2÷0,5 мм, параллельно оси радиального отверстия – для спускных пробок.

2.8. Маркировать шрифтом ~~ПО-2,5 или ПО-3~~ 2,5-Пр3 или 3-Пр3 по ГОСТ 26.020-80 по ГОСТ 2930-62. ②

2.9. При транспортировании пробок упаковка должна быть плотной, не допускающей перемещения деталей внутри тары.

Генеральный директор НПО Криогенмаш — В.Н.Беляков

Первый зам.Генерального директора — 27.XII.76 Н.В.Филин

Главный инженер завода — С.А.Некрасов 29/XII

Зам.директора по научной работе — В.И.Сухов

Зам.директора по научной работе — В.Ф.Густов

Главный конструктор проекта — Ф.А.Русак

Зам.начальника отделения 2 — Х.Я.Степ

Форма для титульного листа по ГОСТ 2.105-68

Инв.№ подл.	Подп. и дата	Взам. инв.№	Инв.№ дубл.	Подп. и дата
4550	11.XI.77			

ГОСТ 1.0-68(3)

Начальник базового отдела стандартизации — Б.Т.Гудилин

Главный метролог — И.М.Попович

Начальник отдела технологичности конструкции — Р.П.Фильджян

Начальник отдела — В.А.Гарин

Руководитель разработки — В.В.Савостьянов

Исполнители: — Н.В.Басырова, Л.В.Федотова, Р.Г.Семенова

СОГЛАСОВАНО:

Заместитель директора ВНИИ-автогенмаш — В.В.Быков

Инв. N подл.	Подп. и дата	Взам. инв. N	Инв. N дубл.	Подп. и дата
4650	11.XI.77			

Приложение I

Справочное

Размеры посадочных гнезд под пробки, применяемые как заглушки

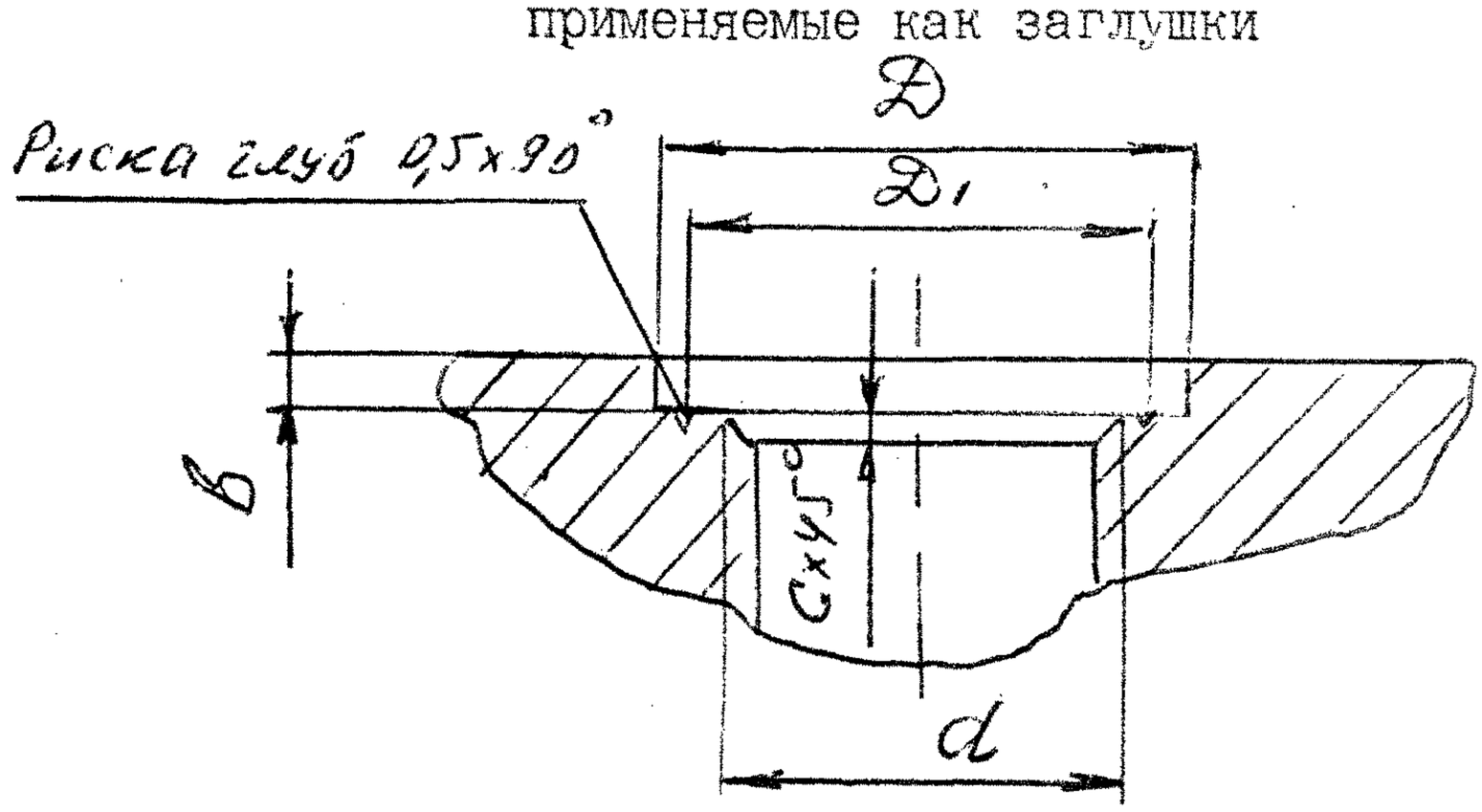

Размеры в мм:

Резьба d×P	D	D1	b	C
	Предельные отклонения			
	H_{12}	$\pm \frac{t3}{2}$	$\pm 0,2$	
M16 x 1,5	36	20	3	1,6
M20 x 1,5	32	25		
M27 x 2	37	31	4	2,0
M27 x 1,5				
M33 x 2	44	39		
M33 x 1,5				
M48 x 2	61	54		
M52 x 3	71	61		2,5
M52 x 2				

Инв. № подл. | Подп. и дата | Взам. инв. № | Инв. № дубл. | Подп. и дата

(Н) ЗОМ

ПРИЛОЖЕНИЕ 2

справочное

Размеры посадочных гнезд под пробки спускные

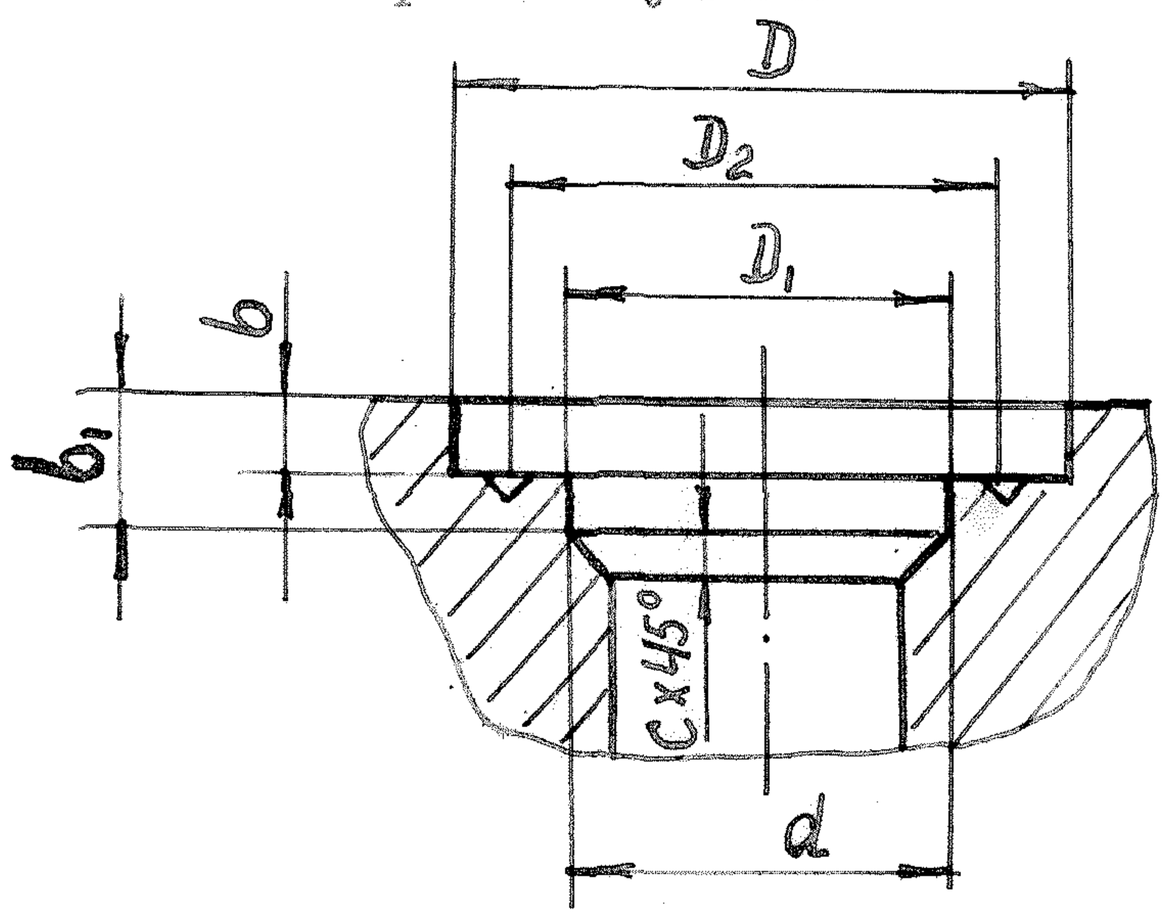

Размеры в мм

Резьба d x p	D	D1	D2	b	b1	C
	Пред. отклонения					
	H12 ~~±5~~ ①	H12 ~~±5~~ ①	① ~~±t3/2~~	±0,2	±0,3	
M12x1,25	20	13	16			
M16x1,5	26	17	20			1,6
M20x1,5	32	21	25	3	7	
~~M24x2~~	~~37~~	~~25~~	~~29~~			
② ~~M27x2~~	~~37~~	~~28~~	~~31~~			
~~M30x2~~	~~44~~	~~34~~	~~39~~	~~4~~	~~9~~	~~2~~

Инв. N подл.	Подп. и дата	Взам. инв. N	Инв. N дубл.	Подп. и дата
4150	11.11.77			

ГОСТ 1.0-68(3)

3

Приложение 3

Справочное

Размеры прокладок

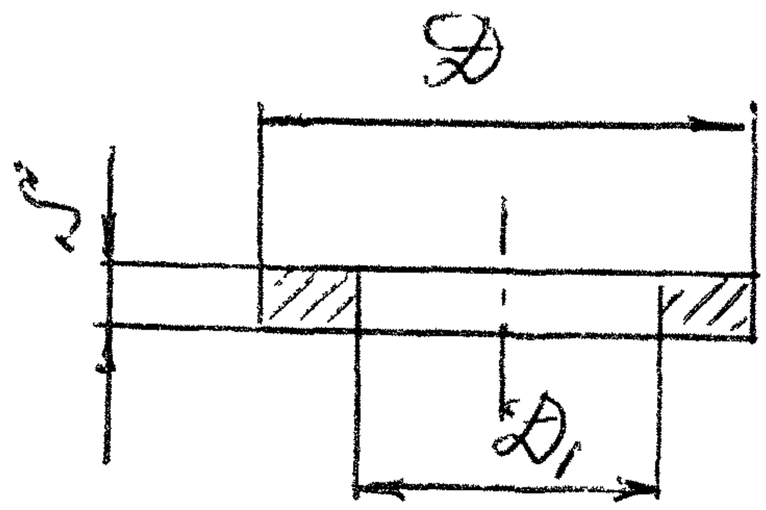

Размеры в мм:

Резьба d x P	D	D1	S
	Предельные отклонения		
	h12	H14	
M12 x I,25	I8	I4	I,5
MI6xI,5	24	I8	
M20 x I,5	29	22	
M27 x I,5 M27 x 2	34	29	2
M33 x 2 M33 x I,5	4I	35	
M48 x 2	59	48	
M52 x 3 M52 x 2	69	52	3

Материалы прокладок: Паронит ПОН ГОСТ 48I-80,

Фибра ФПК ГОСТ I46I3-83,

Фторопласт 4 ГОСТ I0007-80

Алюминий АДI ГОСТ 2I63I-76

Примечание: Материал прокладок выбирается конструктором в зависимости от назначения и условий работы (Температуры, давл

Ⓗ Ham

ГОСТ 1.0-68 (3)

Инв. № подл. | Подп. и дата | Взам. инв. № | Инв. № дубл. | Подп. и дата

Изм	Номер листов (страниц)				Номер документа	Подпись	Дата	Срок введения изменения
	изменённых	заменённых	новых	аннулированных				
1	1,3,5,8,10,11, 13,16-18,			9	1(94-82)		20.08.82	1.07.82г.
2	1,13,14,16, 17,18	3,4,5,6,7,8, 10,11	6а,6б,9а, 9б,	3,4,5,6,7,8 10,11	157-87		18.08.87	01.01.88
3					43-92			
4	1,13	4,5,16,18			25-95		01.07.95	01.07.95

Инв.N подл. | Подпись и дата | Взам. инв.N | Инв.N дубл. | Подпись и дата

450 | 11.XI.77