УТВЕРЖДЕН

ОСТ 26-04-1333-75 ÷ ОСТ 26-04-1338-75 – ДУ
28.11.75 г

УДК 621.643.4.062 : 669.14 Группа Г18

ОТРАСЛЕВОЙ СТАНДАРТ

УГОЛЬНИКИ РАВНОПРОХОДНЫЕ ПРИВАРНЫЕ ИЗ НЕРЖАВЕЮЩЕЙ СТАЛИ

Конструкция и размеры.

ОСТ 26-04-1333-75

Приказом по Союзкриогенмашу № 43 от 1 июня 1976 г.

срок действия установлен
с 1 января 1977 г.
до ~~1 января~~ ~~1987~~ ~~1992~~ г. ~~1987~~ г. (1) (2)

Настоящий стандарт распространяется на равнопроходные угольники криогенного, вакуумного и автогенного машиностроения, применяемые в сварных соединениях на давления до Ру ~~40~~ 50 МПа (~~400~~ 500 кгс/см^2), (1) работающие в различных жидкостных и газовых средах, в том числе и агрессивных, кроме типа 2, при температуре от минус 269 (4К) до плюс 600°С (873К), в условиях умеренного и тропического климата.

Стандарт устанавливает следующие типы угольников:

Тип I – для труб с условным проходом Ду от 4 до 25 мм на (1) давления до Ру ~~40~~ 50 МПа (~~400~~ 500 кгс/см^2), изготовляемые методом горячей штамповки с последующей механической обработкой – ~~исполнение~~ черт. I. (1)

В обоснованных случаях допускается изготовление путем механи- (1) ческой обработки – ~~исполнение~~ черт. 2.

(1) Тип 2 – для труб с условным проходом Ду от 32 до ~~65~~ 50 мм на давления до Ру 10 МПа (100 кгс/см^2), сварные из труб с последующей механической обработкой используются для неагрессивных сред. (4)

Инв. № подл.	Подпись и дата	Взамен инв. №	Инв. № дубл.	Подпись и дата
320	12.01.76			

ГР 1320 от 24.02.76

Угольники рассчитаны на действие указанного давления. Расчет на действие изгибающих усилий, возникающих в трубопроводах при наличии в них компенсаторов, при самокомпенсации температурных деформаций и от других причин, должен производиться в каждом конкретном случае при проектировании трубопроводной системы.

ГОСТ 1.0-68(3)

Инв. N подл. | Подп. и дата | Взам. инв. N | Инв. N дубл. | Подп. и дата

(I) Нов.

63
Rz40

I. КОНСТРУКЦИЯ И РАЗМЕРЫ РАВНОПРОХОДНЫХ УГОЛЬНИКОВ ТИПА I.

I.I. Конструкция и размеры равнопроходных угольников должны соответствовать указанным на черт.I и в табл. I.

Исполнение I

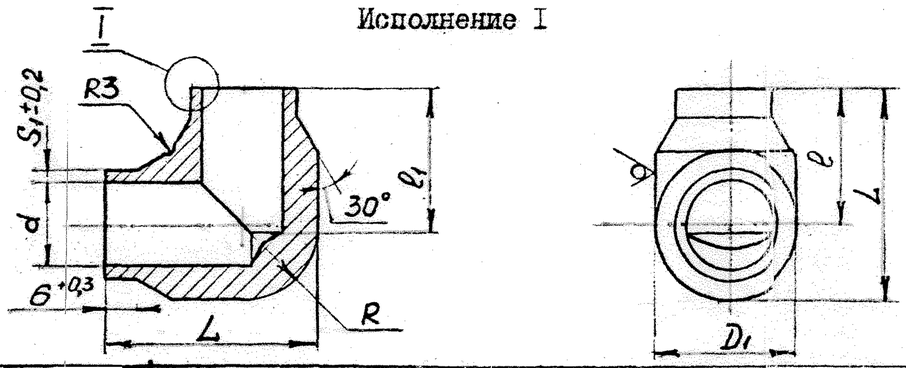

Исполнение 2
Остальное см. исп.I

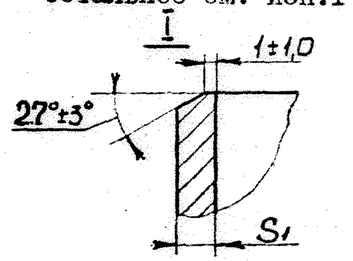

Черт.I

Размеры в мм

Таблица I

Обозначение типоразмера	Применяемость	Исполнение	Проход условный D_y	Давления условные Ру, МПа (кгс/см²)	Размер труб $D_н \times S$*	d Номин.	d Пред. откл.	S_1	D_1 Номин.	D_1 Пред. откл.	l	l_1	L	R	Масса кг
											Пред. откл. ± 0,5				
2604 50872I 2003 002		I	4	25,0 (250)	6xI,0	4	+0,I2	I,0	I0	+0,4 −0,2	20,0	2I,0	25,0	5,0	0,033
0I5			6	20,0 (200)	8xI,0	6			I4				27	7,0	0,030
028				50,0 (500)	I0x2,0			2,0							0,033
03I			8	I6,0 (I60)	I0xI,0	8		I,0							0,026
200		2		50,0 (500)	I4x3,0			3,0	I9	+0,5 −0,3	24,5	25,5	34	9,5	0,I23
057		I	I0	I0,0 (I00)	I2xI,0	I0	+0,I5	I,0	I4	+0,4 −0,2	20,0	2I,0	27	7,0	0,02I
060				25,0 (250)	I4x2,0			2,0	I9	+0,5 −0,3	24,0	25,5	34	9,5	0,I20
2I3				40,0 (400)	I4x2,5	9		2,5							0,I2I
086			I5	6,3 (63)	I8xI,0	I6	+0,I8	I,0	24		26,0	27,0	38	I2,0	0,057
099				I0,0 (I00)	I8xI,4	I5		I,4							0,065
I0I				20,0 (200)	I8x2,0	I4		2,0							0,072
II4				25,0 (250)	22x2,5	I7		2,5	30	+0,6 −0,3	28,0	29,0	43	I5,0	0,I83
226		2		40,0 (400)	25x4,0	I7		4,0							0,I96
I30		I	20	I0,0 (I00)	25xI,4	22	+0,2I	I,4							0,I27
I43		2		25,0 (250)	25x3,0	I9		3,0							0,I63
I56				40,0 (400)	30x5,0	20		5,0	36		3I,0	32,0	49	I8,0	0,308
I69		I	25	6,3 (63)	28xI,4	25		I,4	30		28,0	29,0	43	I5,0	0,083
I72				I0,0 (I00)	32x2,0	28		2,0	36		3I,0	32,0	49	I8,0	0,I72
I85		2		25,0 (250)	32x3,5	25		3,5							0,233
I98				40,0 (400)	38x6,0	26		6,0	46	+0,8 −0,4	39,0	40,0	62	23,0	0,4I5

(I) Зам.

*$D_н$ наружный диаметр S толщина стенки

Инв. № подл. 3266 | Подп. и дата | Взам. инв. № | Инв. № дубл. | Подп. и дата

(I) Зам.

Rz40 6,3

I.2. Конструкция и размеры равнопроходных угольников должны соответствовать указанным на черт.2 и в табл.2.

Исполнение I

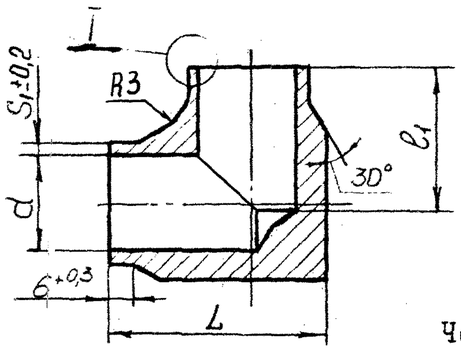

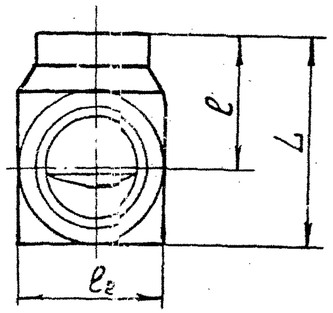

Исполнение 2
Остальное см. исп.I.

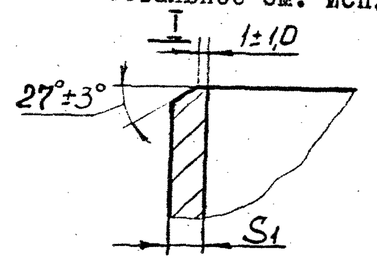

Черт. 2

Размеры в мм

Таблица 2

Обозначение типоразмера	Применяемость	Исполнение	Проходы условные Dy	Давления условные Ру, МПа (кгс/см²)	Размер труб $D_н \times S$ *	d Номин.	d Пред. откл.	S_1	l_2 Номин.	l_2 Пред. откл.	l	l_1 Номин.	l_1 Пред. откл.	L Номин.	L Пред. откл.	Масса кг
2604 50872I 2003 002		I	4	25,0(250)	8xI,0	4	+0,I2	I,0	I0	-0,36	20,0	2I,0	+0,52	25	-0,52	0,043
0I5			6	20,0(200)	8xI,0	6			I4	-0,43				27		0,040
028				50,0(500)	I0x2,0			2,0								0,043
03I			8	I6,0(I60)	I0xI,0	8	+0,I5	I,0								0,036
200		2		50,0(500)	I4x3,0			3,0	I9	-0,52	24,5	25,5		34	-0,62	0,048
057		I	I0	I0,0(I00)	I2xI,0	I0		I,0	I4	-0,43	20,0	2I,0		27	-0,52	0,03I
060				25,0(250)	I4x2,0			2,0	I9	-0,52	24,0	25,5		34	-0,62	0,I30
2I3				40,0(400)	I4x2,5	9		2,5								0,I32
086			I5	6,3 (63)	I8xI,0	I6	+0,I8	I,0	24		26,0	27,0		38		0,067
099				I0,0(I00)	I8xI,4	I5		I,4								0,075
I0I				20,0(200)	I8x2,0	I4		2,0								0,082
II4				25,0(250)	22x2,5	I7		2,5	30		28,0	29,0		43		0,I93
226		2		40,0(400)	25x4,0			4,0								0,206
I30		I	20	I0,0(I00)	25xI,4	22	+0,2I	I,4								0,I37
I43		2		25,0(250)	25x3,0	I9		3,0								0,I73
I56				40,0(400)	30x5,0	20		5,0	36	-0,62	3I,0	32,0	+0,62	49		0,3I8
I69		I	25	6,3(63)	28xI,4	25		I,4	30	-0,52	28,0	29,0	+0,52	43		0,093
I72				I0,0(I00)	32x2,0	28		2,0	36	-0,62	3I,0	32,0	+0,62	49		0,I82
I85		2		25,0(250)	32x3,5	25		3,5								0,243
I98				40,0(400)	38x6,0	26		6,0	46		39,0	40,0		62		0,425

* $D_н$ — наружный диаметр S — толщина стенки

Инв.№ подл. 3202 | Подп. и дата | Взам. инв.№ | Инв.№ дубл. | Подп. и дата

ГОСТ 1.0-68(3)

Пример условного обозначения угольника для трубы I4x2:

Угольник I4x2 ОСТ 26-04-1333-75.

I.3. Материал - сталь марки I2XI8HI0T ГОСТ 5632-72.

I.4. Закалить на аустенит.

I.5. Покрытие - Хим.Пас.

I.6. Маркировать Ч, клеймить К на бирке. Бирка Б ~~ОСТ 26-04-484-72~~. 2082 364 000 ИТI

I.7. Остальные технические требования по ОСТ 26-04-I222-75.

Инв. N подл.	Подп. и дата	Взам. инв. N	Инв. N дубл.	Подп. и дата
3 20	12.05-76			

2. КОНСТРУКЦИЯ И РАЗМЕРЫ РАВНОПРОХОДНЫХ УГОЛЬНИКОВ ТИПА 2

2.1. Конструкция и размеры равнопроходных угольников должны соответствовать указанным на черт. 3 и в табл. 3.

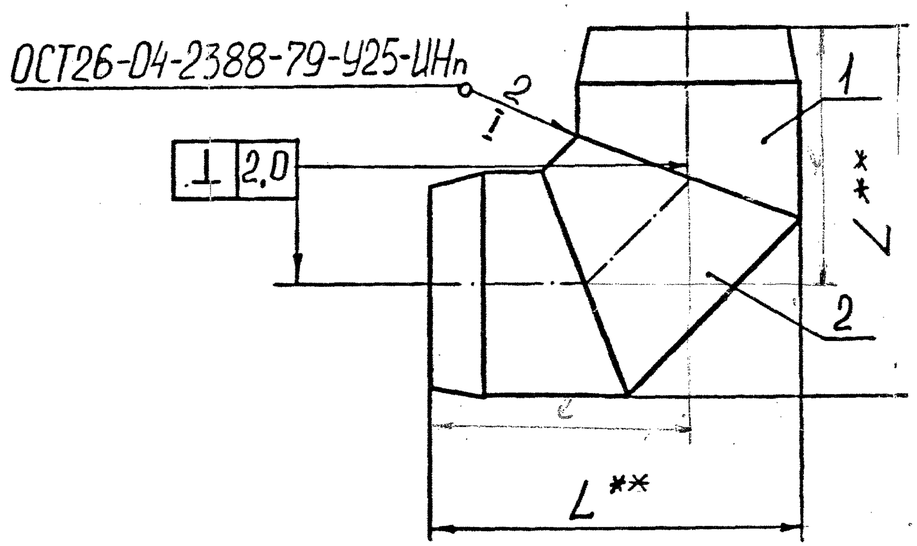

Черт. 3

** Размеры для справок

Размеры в мм

Таблица 3

Обозначение типоразмера	Применяемость	Проходы условные D_y	Давление условное Ру МПа (кгс/см²)	Размер трубы $D_н \times S$*	L**	Масса, кг	Дет.1 полусектор	Дет.2 сектор	l
							Количество		
							2	1	
							Обозначение		
2604 301424 0101 00 0		32	10,0(100)	36 x 2,0	75	0,304	36 x 2/1	36 x 2/2	56
01 3		40	6,3 (63)	45 x 2,0	85	0,542	45 x 2/1	45 x 2/2	62
05 5			10,0(100)	45 x 3,5		0,551	45 x 3,5/1	45 x 3,5/2	
03 9		50	6,3 (63)	56 x 2,0	95	0,745	56 x 2/1	56 x 2/2	65
04 2			10,0(100)	57 x 3,0		0,782	57 x 3/1	57 x 3/2	

Пример условного обозначения уголника равнопроходного для трубы 36 x 2

Угольник 36 x 2 ОСТ 26-04-1333-75

* $D_н$ – наружный диаметр

S – толщина стенки

(1) Зам.

Подп. и дата | Инв. № дубл. | Взам. инв. № | Подп. и дата | Инв. № подл. 3200

2.I.I. Материал - сталь марки I2XI8HI0T ГОСТ 5632-72.

(1) 2.I.2. Сварку производить с поддувом аргона сварочной проволокой -2Св-04XI9H9 ГОСТ 2246-70 и 3СВ-04Х19Н9 ТУ14-1-2034-77. (4)

~~2.I.3. Закалить на аустенит.~~

2.I.4. Покрытие - Хим.Пас.

2.I.5. Маркировать Ч, клеймить К на бирке. Бирка Б ~~ОСТ 26-04-484-72.~~ 2082 364000 ИТ I (4)

2.I.6. Остальные технические требования по ОСТ 26-04-I222-75.

ГОСТ 1.0-68(3)

Инв. N подл.	Подп. и дата	Взам. инв. N дубл.	Подп. и дата
3020	12.05.76		

2.2. Конструкция и размеры полусекторов должны соответствовать указанным на черт. 4 в табл. 4.

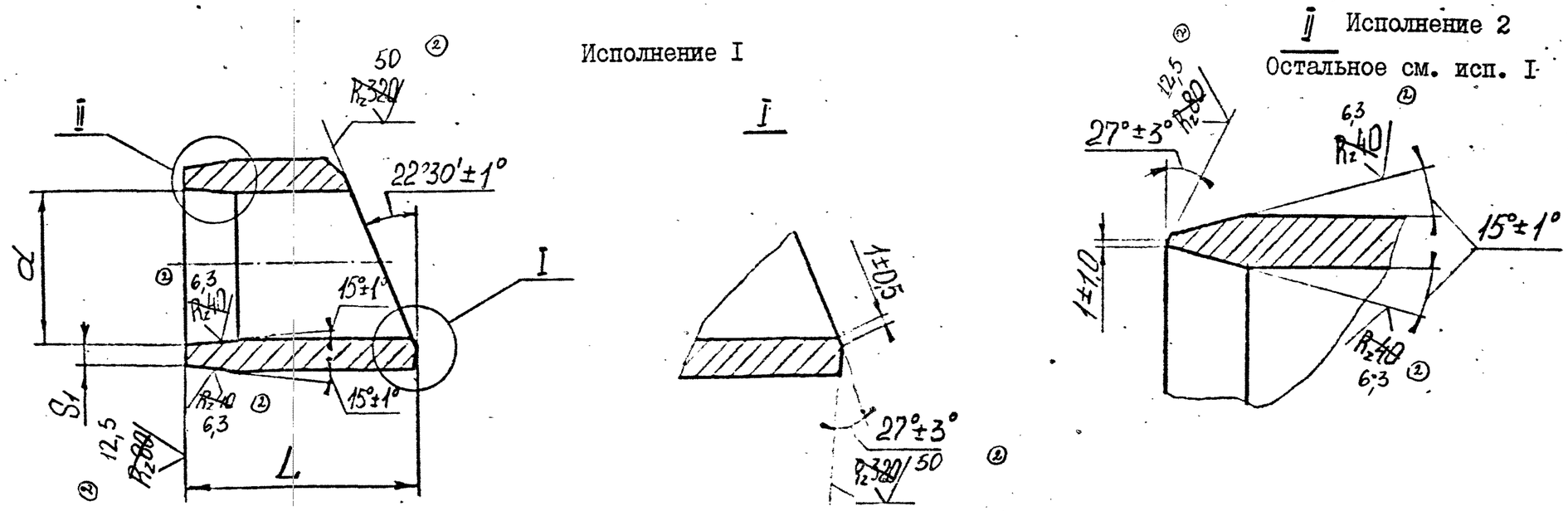

Черт. 4

Таблица 4

Размеры в мм

Обозначение типоразмера	Обозначение	Исполнение	Труба $D_H \times S$	d номин.	d пред. откл.	S_1 пред. откл. ±0,2	L пред. откл. ±0,2	Масса, кг
2604 40I9I5 3I0I 00 9	36 x 2/I	I	38 x 4	32	+0,25	2,5	38	0,097
0I 2	45 x 2/I		48 x 5	4I			42	0,I65
05 4	45 x 3,5/I	2		38		4,0		
03 8	56 x 2/I	I	0 x 5	52	+0,30	2,5	45	0,220
04 I	57 x 3/I	2		5I		3,5		

Пример условного обозначения полусектора для угольника 36 x 2:

Полусектор 36 x 2/I ОСТ 26-04-I333-75

2.2.I. Материал-труба $D_H \times S$ – I2XI8HI0T ГОСТ 994I-~~72~~ 81

2.2.2. Маркировать Ч, клеймить К на бирке. Бирка Б ~~ОСТ 26-04-484-2~~. 2082 364 000 ИТI

Зам.

Инв. № подл. | Подп. и дата | Взам. инв. № | Инв. № дубл. | Подп. и дата

2.3. Конструкция и размеры секторов должны соответствовать указанным на черт. 5 и в табл. 5.

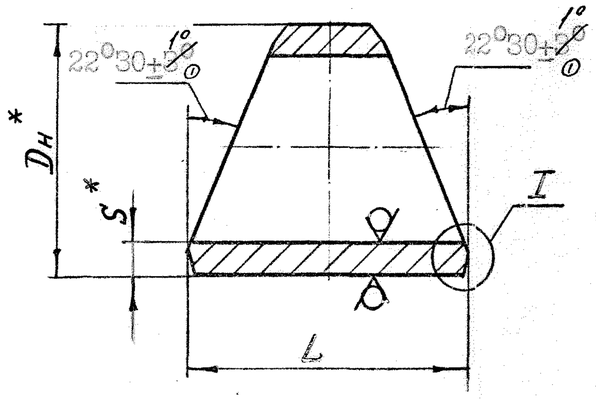

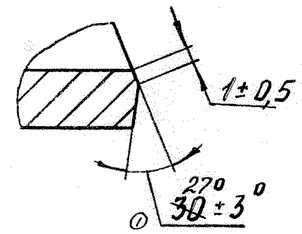

Черт. 5

* Размеры для справок.

Размеры в мм.

Таблица 5

Обозначение типоразмера	Обозначение	Труба Dн×S	L Пред. откл. ±0,8	Масса, кг
2604 401917 3101 003	36x2/2	38x4	52	0,120
016	45x2/2	48x5	60	0,212
058	45x3,5/2			
032	56x2/2	60x5	70	0,305
045	57x3/2			
	~~70x2/2~~	~~76x7~~	~~84~~	~~0,620~~
	~~76x3/2~~			
	~~76x4/2~~			

Пример условного обозначения сектора для угольника 36x2:

Сектор 36x2/2 ОСТ 26-04-1333-75

2.3.1. Материал - труба Dн×S - 12Х18Н10Т ГОСТ 9941-72

2.3.2. Маркировать Ч, клеймить К на бирке. Бирка Б ~~ОСТ 26-04-484-72~~ 81 2082364000 ИТ1

Исполнители:

Руководитель темы /Лифшиц Л.А./

Начальник бригады /Хлопкин А.И./

Начальник бригады /Кондратюк Г.В./

Инженер-конструктор III кат. /Блинкова Г.Т./

Ст. инженер отдела стандартизации /Зайцева А.А./

Инв. № подл.	Подп. и дата	Взам. инв. №	Инв. № дубл.	Подп. и дата
320	12.05.76			

ОСТ 26-04-1333-75 ÷ ОСТ 26-04-1338-75 Стр.

ЛИСТ РЕГИСТРАЦИИ ИЗМЕНЕНИЙ

Изм.	Номера листов (страниц)				Всего листов (страниц) в докум.	№ докум.	Входящий № сопроводительного документа и дата	Подпись	Дата
	изменённых	заменённых	новых	изъятых					
1	1,6,8	2,3,5,7	1а	2,3,5,7		ОСТ26-04-1333-75	1(119-82)	Да	24.08.82
	-"-	-"-	"	-"-		-"- 1334-75	1(120-82)	"	"
	1,6	-"-,8	"	-"-,8		-"- 1335-75	1(121-82)	"	"
	1,6	-"-,8	"	-"-,8		-"-1336-75	1(122-82)	"	"
	-"-	2,3,5	"	2,3,5		-"- 1337-75	1(123-82	"	"
	-"-	-"-,47	"	-"-,47		-"-1338-75	1(124-82)	"	"
2	1,2,3,7,8				203-86	-"- 1333-75	2 (203-86)	Зу	20.10.86
2	1,2,3,6,7,8					-"- 1334-75	2 (204-86)	Зу	"
2	1,2,3,7,8					-"- 1335-75	2 (205-86)	Зу	"
2	1,2,3,6,7,8					-"- 1336-75	2 (206-86)	Зу	"
2	1,2,3					-"- 1337-75	2 (207-86)	Зу	"
2	1,2,3,6,47					-"- 1338-75	2 (208-86)	Зу	"
п.	7					1333-75	(66-87)	Зуев	
ПИЗ	3					-"- 1336-75	ПИЗ (102-90)	Зу	4.02.9
4	2,3,6,7,8,9, 10,11,13,14,15, 16,17,18,19, 22,23,24, 25,26,27,30, 31,33,34,35, 38,40,41,44, 46.	2,47.	2а,2б.			Изм. 4 (1-96)	Дата введения 01.01.1996	Подпись	25.12.9

Подп. и дата | Инв. № дубл. | Взам. инв. №

Инв. № подл. | Подп. и дата
320 | 12.05.96