Согласовано:
Представитель заказчика 1005
[Ена Ц.Ц.]
"14" 10 1971 г.

Утверждаю:
Начальник Главного управления
[Макаренков В.А.]
"18" 12 1972 г

УДК 661 92 071 6/7-219

Группа Г47

# Отраслевой стандарт

Воздухоразделительные установки. Мосты тепловые к внутриблочной арматуре.
Конструкция и размеры

ОСТ 26-04-0394-72

Взамен
Нб 95-67

Приказом
от 1972 г. срок действия установлен
с 1 июля 1973 г. 1994 г
до 1 января ~~1984 г.~~ ~~1989 г~~

Настоящий стандарт распространяется на крепления арматуры внутри кожуха воздухоразделительных установок, поставляемых для условий умеренного и тропического климата

Отменить изм 7 (44-2008) для нового проектирования с 01.11.2008 г.

Переиздан с учетом изменении „0" и №1

ГР 0394 от 14.06 72

| Инв. № подл. | Подп. и дата | Взам. инв. № | Инв. № дубл. | Подп. и дата |
|---|---|---|---|---|
| 58 | 24/11-73 | | | |

591 9.07.79 Зак

43-2024



1. Конструкция и размеры тепловых мостов.

1.1. Конструкция и размеры тепловых мостов должны соответствовать указанным на черт.1 и в табл.1.

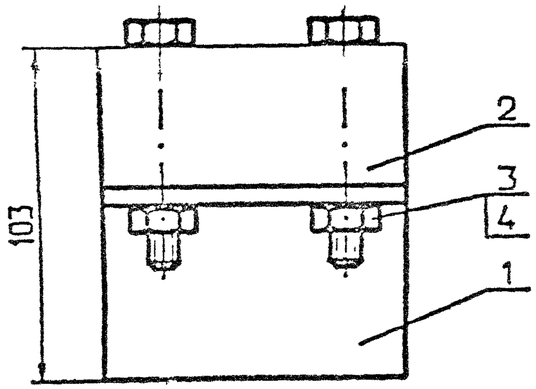


(6)

Размеры в мм. (6) Таблица 1

| Обозначение | Обозначение типоразмера | Применяемость (6) | A | B | Масса, кг | Поз.1 Уголок | Поз.2 Подкладка | Поз.3 Болт | Поз.4 Гайка |
|---|---|---|---|---|---|---|---|---|---|
| | | | | | | Количество | | | |
| | | | | | | 1 | 1 | 2 | 2 |
| | | | | | | Обозначение | | | |
| 2604 301173 2002 00 1 | 60* | | 60 | 100 | 0,91 | 60/1 | 60/2 | 2611 409511<br>1217 12 1<br>Болт М10-6gx80.<br>46.029<br>ГОСТ 7798-70 | 2604 409311<br>2201 1 6<br>Гайка 2М10-6Н.6.019<br>У 301.20 |
| 20 9 | Т60* | | | | | Т60/1 | | | |
| 01 4 | 75 | + | 75 | | | 75/1 | 75/2 | | |
| 21 2 | Т75 | | | | | Т75/1 | | | |
| 02 7 | 110 | + | 110 | 150 | 1,75 | 110/1 | 110/5 | 2611 409511<br>1363 12 1<br>Болт М16-6gx80.<br>46.029<br>ГОСТ 7798-70 | 2604 409311<br>2351 11 8<br>Гайка 2М16-6Н.6.029<br>У 301.20 |
| 22 5 | Т110 | | | | | Т110/1 | | | |

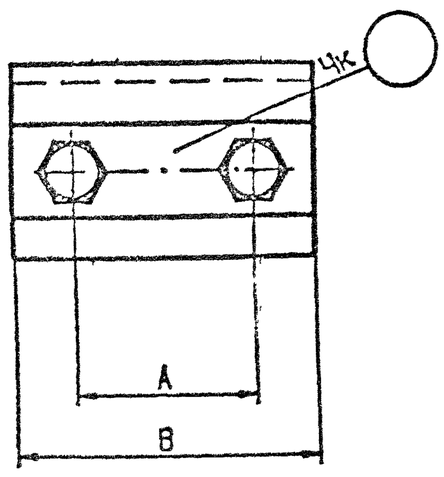


Размеры для справок.
Черт.1

Пример условного обозначения теплового моста размером А=75мм при поставке в страны с умеренно-континентальным климатом: Мост тепловой 75 ОСТ 26-04-0394-72.

То же при поставке в страны с тропическим климатом: Мост тепловой Т75 ОСТ 26-04-0394-72.

(6)

*При новом проектировании не применять.

Подпись и дата | Инв. № подл. | Взам. инв. № | Подпись и дата

(6) зам.

## 2. КОНСТРУКЦИЯ И РАЗМЕРЫ УГОЛКОВ (поз.I черт.I)

2.I. Конструкция и размеры уголков должны соответствовать указанным на черт. 2 и в табл. 2

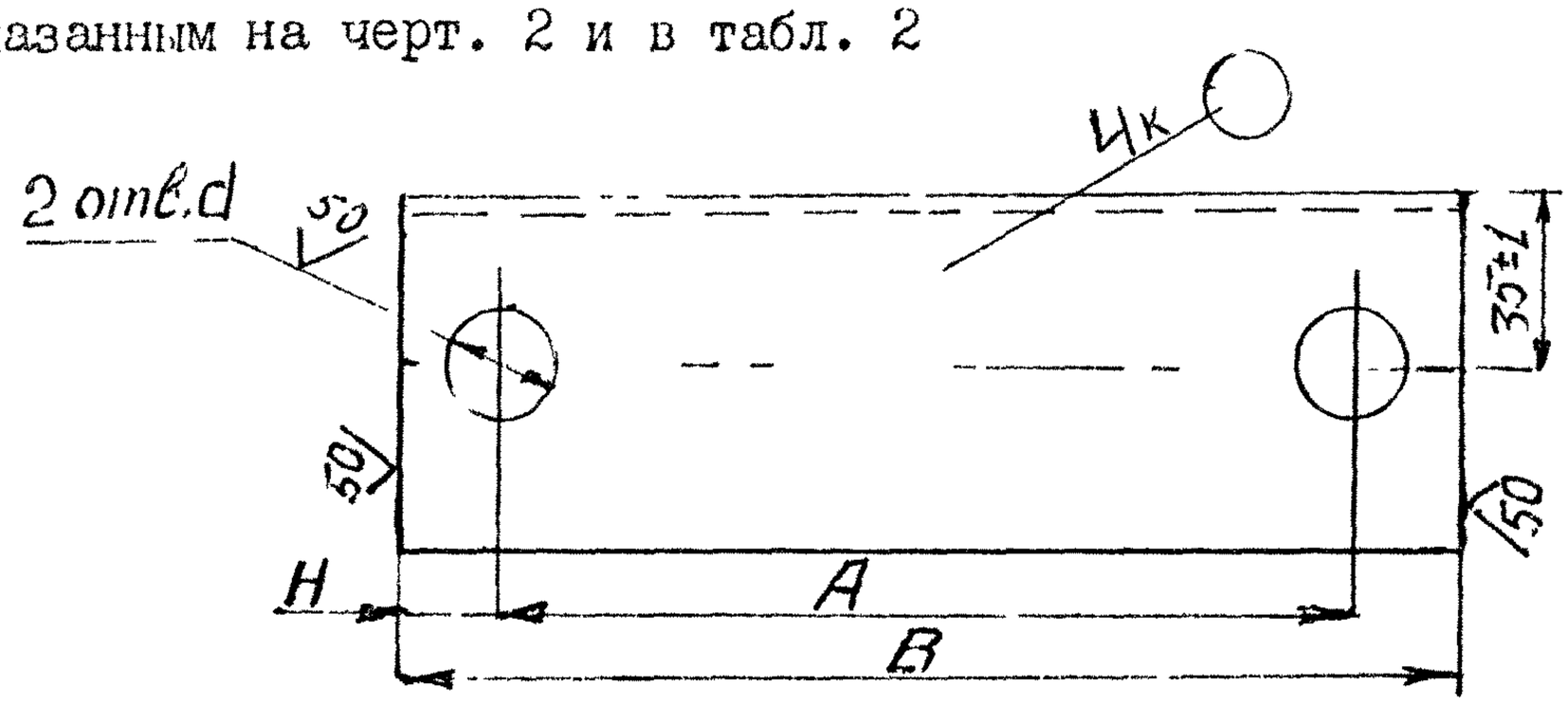


Черт. 2

Размеры в мм Таблица 2

| Обозначение | Обозначение типоразмера | A | B | H | d | Масса кг |
|---|---|---|---|---|---|---|
| | | Пред.откл. по $\pm\frac{t_2}{2}$ | | | | |
| 2604 5072I2 I50I 00 6 | 60/I* | 60 | I00 | 20 | I2 | 0,57 |
| 20 4 | T60/I* | | | | | |
| 0I 9 | 75/I | 75 | | I2 | | |
| 2I 7 | T75/I | | | | | |
| 02 2 | II0/I | II0 | I50 | 20 | I9 | 0,85 |
| 22 0 | TII0/I | | | | | |

Пример условного обозначения уголка с размером A=75 мм при поставке в страны с умеренно-континентальным климатом:
Уголок 75/I ОСТ 26-04-0394-72
То же при поставке в страны с тропическим климатом:
Уголок T 75/I ОСТ 26-04-0394-72

2.2. Технические требования по ОСТ 26-04-I222-75

2.3. Материал - Уголок Б 63x63x6 ГОСТ 8509-93 (6)
В Ст 3сп 3 ГОСТ 535-79 88 (5)

2.4. Покрытие: При поставке в страны с умеренно-континентальным климатом - Грунт ФЛ-03К ГОСТ 9I09-8I - I слой; При поставке в страны с тропическим климатом - Грунт ВЛ-02 ГОСТ I2707-77 - I слой. Грунт ФЛ-03К ГОСТ 9I09-8I - I слой.

---

* При новом проектировании не применять

2,Зам."

3. Конструкция и размеры подкладок (поз. 2 черт. I)

3.I. Конструкция и размеры подкладок должны соответствовать указанным на черт. 3 и в табл. 3.

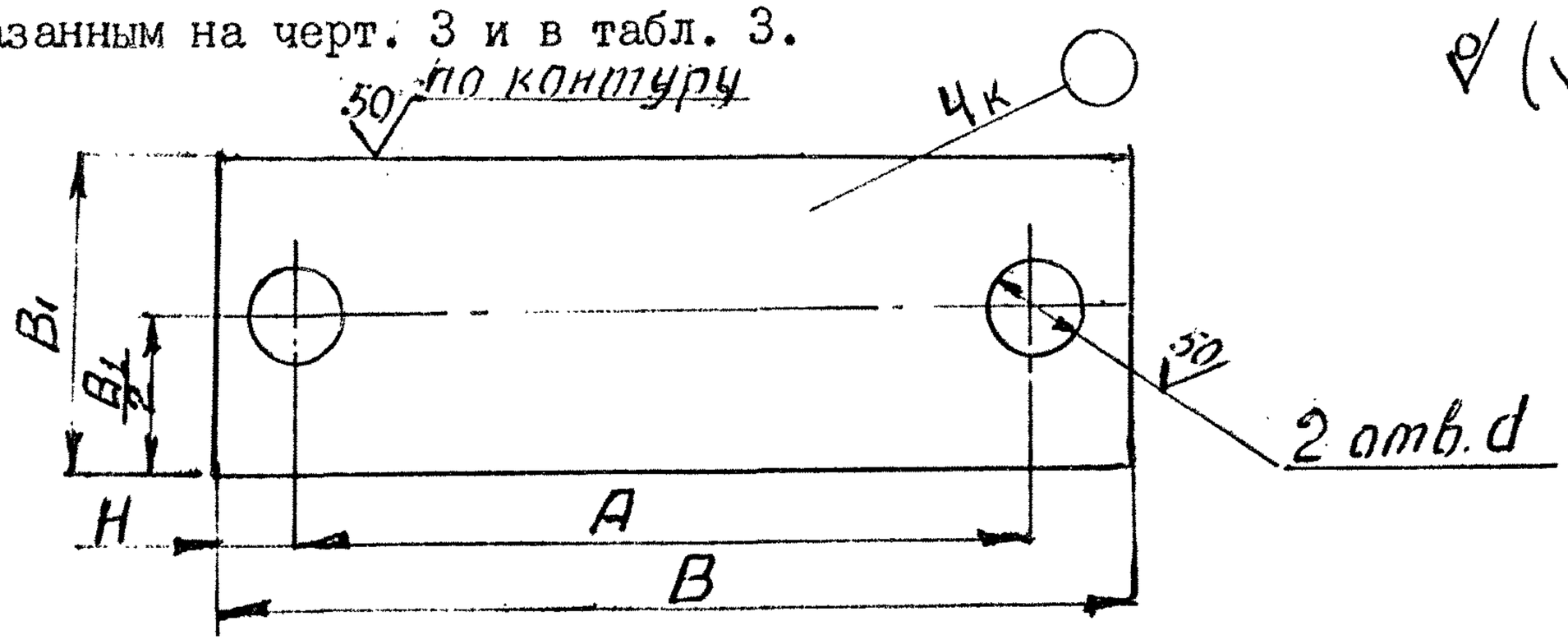


Черт. 3

Размеры в мм Таблица 3

| Обозначение | Обозначение типоразмера | A | B | B1 | H | d | Масса кг |
|---|---|---|---|---|---|---|---|
| | | Пред.откл. по ± $\frac{t_2}{2}$ | | | | | |
| 2604 509945 2609 00 7 | 60/2* | 60 | I00 | 30 | 20 | I2 | 0,2 |
| 2604 509945 26I0 00 5 | 75/2 | 75 | | | 12 | | |
| 2604 509945 26II 00 2 | II0/2 | II0 | I50 | 50 | 20 | I9 | 0,5I |

Пример условного обозначения подкладки размером A = 75 мм:

Подкладка 75/2 ОСТ 26-04-0394-72

3.2. Технические требования по ОСТ 26-04-I222-75

3.3. Материал - Доска ~~400-40~~ 350-2Д40 АЦЭИД ГОСТ 4248-~~78~~ 92

---

* При новом проектировании не применять

2 Зам.

# ЛИСТ РЕГИСТРАЦИИ ИЗМЕНЕНИЙ ОСТ26-04-0386-72÷ОСТ26-04-0394-72 Стр.

| Изм | Номер листов (страниц) | | | | Номер документа | Подпись | Дата | Срок введения изменения |
|---|---|---|---|---|---|---|---|---|
| | изменен-ных | заменен-ных | новых | аннулиро-ванных | | | | |
| 2 | 1, 2, 4, 5, 6, 7, 8 | | | | 199-83 26-04-0386-72 | | 9.12.83 | 1.01.84 |
| 2 | | | | 9-13 | 200-83 26-04-0387-72 | | " | 1.01.84 |
| 2 | 14, 15, 17, 18, 19 | | | | 201-83 26-04-0388-72 | | " | " |
| 2 | | | | 20-24 | 202-83 26-04-0389-72 | | " | " |
| 2 | 1, 31, 33, 34, 35 | | | | 204-83 26-04-0391-72 | | " | " |
| 2 | | | | 25-29 | 203-83 26-04-0390-72 | | " | " |
| 2 | 36, 37, 39, 40, 41, 42, 43, 44 | | | | 205-83 26-04-0392-72 | | " | " |
| 2 | 45, 46, 47, 48, 49 | | | | 206-83 26-04-0393-72 | | " | " |
| 2 | 50, 51, | 52, 53 | | | 207-83 26-04-0394-72 | | " | " |
| п. | 2 | | | | 27-86 ОСТ 26-04-0386-72 | | | срочно |
| п. | 2 | | | | 28-86 0388-72 | | " | " |
| п. | 2 | | | | 29-86 0391-72 | | " | " |
| п. | 2 | | | | 30-86 0392-72 | | " | " |
| п. | 2 | | | | 31-86 0393-72 | | " | " |
| п. | 2 | | | | 32-86 0394-72 | | " | " |
| 3 | 1, 14, 30, 36, 45, 56 | | | | 87-88 0386÷0394-72 | | | 01.01.89г. |
| 4 | 1 | | | | 45-92 | | | |
| 5 | 1÷56 | 2(2), 2(15), 2(31), 2(37), 2(46), 2(51), 55, 56 | | | 280-97 | | 1.08.97 | 1.08.97 |
| п.6 | | | | | 30-98 | | 1.11.98 | 1.11.98 |
| 6 | 1÷56 | 2(2), 3(3), 5(5), 2(15), 3(16), 5(18), 2(31), 3(32), 5(34), 2(37), 3(38), 2(46), 2(51) | | | 6(43-2002) | | 1.08.2002 | 1.08.2002 |

Инв. N подл. 591 | Подпись и дата 9.01.79

Взамен инв. N | Инв. N дубл. | Подпись и дата