ТИПОВОЙ ПРОЕКТ
902-1-78.83

КАНАЛИЗАЦИОННАЯ НАСОСНАЯ СТАНЦИЯ ПРОИЗВОДИТЕЛЬНОСТЬЮ 35-230 м³/ч, НАПОРОМ 11-41 м ПРИ ГЛУБИНЕ ЗАЛОЖЕНИЯ ПОДВОДЯЩЕГО КОЛЛЕКТОРА 4,0 м
(СБОРНО-МОНОЛИТНЫЙ ВАРИАНТ)

АЛЬБОМ V

Подземная часть. Изделия.

19302-05
цена 1-25

				Привязан
Инв. №				

ЦЕНТРАЛЬНЫЙ ИНСТИТУТ ТИПОВОГО ПРОЕКТИРОВАНИЯ
ГОССТРОЯ СССР
Москва, А-445, Смольная ул., 22
Сдано в печать VI 1984 г.
Заказ № 7760 Тираж 460 экз.

ТИПОВОЙ ПРОЕКТ
902-1-78.83

КАНАЛИЗАЦИОННАЯ НАСОСНАЯ СТАНЦИЯ ПРОИЗВОДИТЕЛЬНОСТЬЮ 35-230 м³/ч НАПОРОМ 11-18 м ПРИ ГЛУБИНЕ ЗАЛОЖЕНИЯ ПОДВОДЯЩЕГО КОЛЛЕКТОРА 4,0 м (СБОРНО-МОНОЛИТНЫЙ ВАРИАНТ)

СОСТАВ ПРОЕКТА:

Альбом I	Пояснительная записка
Альбом II	Технологические решения. Внутренний водопровод и канализация. Отопление и вентиляция
Альбом III	Архитектурно-строительные решения. Надземная часть. Общие чертежи
Альбом IV	Строительные решения. Подземная часть (открытый способ в сухих и мокрых грунтах)
Альбом V	Подземная часть. Изделия
Альбом VI	Электрооборудование и автоматизация. Технологический контроль
Альбом VII	Спецификация оборудования
Альбом VIII	Сборник спецификаций оборудования
Альбом IX	Ведомости потребности в материалах
Альбом X	Сметы. Общая часть
Альбом XI	Сметы. Подземная часть. (открытый способ в сухих и мокрых грунтах)

Альбом V

Разработан проектным институтом „Харьковский водоканалпроект"

Главный инженер института Г.А. Бондаренко

Главный инженер проекта В.Ю. Еременко

Утвержден В/О „Союзводоканалниипроект" протокол № 59 от 27.10.1983 г.
Введен в действие В/О „Союзводоканалниипроект" приказ № 19 от 06.02.1984 г.

Привязан:

Инв. №

Обозначение	Наименование	Стр	Примечание
902-1-7883-КЖИ-ДО	Опись документов	2	
-ТО	Техническое описание	3	
-1ПС48-1ш	Панель стеновая 1ПС48-1ш	4	
-ВМС1	Ведомость расхода стали (1ПС48-1ш)	4	
-1ПС48-1шСБ	Панель стеновая 1ПС48-1ш.		
	Сборочный чертеж	5	
-ПС1	Панель стеновая ПС(ПС1-ПС13)	7	
-ПС1СБ	Панель стеновая ПС(ПС1-ПС13).		
	Сборочный чертеж	9	
-ВМС2	Ведомость расхода стали (ПС1-ПС13)	14	
-ПГ1	Панель перегородочная ПГ(ПГ1-ПГ4)	15	
-ПГ1СБ	Панель перегородочная ПГ(ПГ1-ПГ4).		
	Сборочный чертеж	16	
-ВМС3	Ведомость расхода стали (ПГ1-ПГ4)	19	
-КР3	Каркас плоский КР (КР3-КР4)	20	
-КР3СБ	Каркас плоский КР (КР3-КР4).		
	Сборочный чертеж	20	
-КР1	Каркас плоский КР1	21	
-КР5	Каркас плоский КР (КР5-КР12)	21	
-КР5СБ	Каркас плоский КР (КР5-КР12).		
	Сборочный чертеж	22	
-С1СБ	Сетка арматурная С (С1-С3).		
	Сборочный чертеж	23	
-С1	Сетка арматурная С (С1-С3)	23	
-С4	Сетка арматурная С (С4, С5)	24	
-С4СБ	Сетка арматурная С (С4, С5).		
	Сборочный чертеж	24	
-С6	Сетка арматурная С (С6-С9)	25	
-С6СБ	Сетка арматурная С (С6-С9).		
	Сборочный чертеж	25	
-МН1	Изделие закладное МН1	26	
-МН2	Изделие закладное МН2	26	
-МН3	Изделие закладное МН3	27	
-МС1	Изделие соединительное МС1	27	
-МС2	Изделие соединительное МС (МС2, МС5)	28	
-МС2СБ	Изделие соединительное МС (МС2, МС5). Сборочный чертеж	29	
-МС3	Изделие соединительное МС3	29	
-МС9	Изделие соединительное МС9	30	
-МС6	Изделие соединительное МС6	30	
-МС4	Изделие соединительное МС(МС4, МС7)	31	
-МС4СБ	Изделие соединительное МС(МС4, МС7).		
	Сборочный чертеж	31	

Привязан

Инв. №

Нач. отд	Шейко	
Н. контр.	Сокольская	
Гл. спец	Постников	
Рук. гр	Мазалова	
Вед. инж	Одинарал	
Инженер	Рукас	

ТП 902-1-78.83-КЖИ-ДО

Опись документов

Стадия	Лист	Листов
Р		1

Госстрой СССР Сокольводоканалпроект Харьковский Водоканалпроект

Техническое описание

1. Сборные стеновые панели и панели перегородок разработаны по типу панелей серии 3.902.1-10 „Сборные унифицированные железобетонные стеновые панели подземных частей круглых канализационных станций" и выполняются с использованием универсальной оснастки стеновых панелей с применением вкладышей по длине панели.

2. Изделия должны изготовляться в точном соответствии с рабочими чертежами, требованиями ГОСТ'ов 13015.1-81, 13015.2-81, 13015.3-81 и техническими условиями серии 3.902.1-10 „Сборные унифицированные железобетонные стеновые панели подземных частей круглых канализационных станций".

3. Плоские арматурные изделия следует изготавливать при помощи контактной точечной сварки ГОСТ 14098-68.

Сварку сеток и каркасов производить во всех точках пересечения стержней.

4. Качество арматурных изделий должно удовлетворять требованиям ГОСТ 10922-75.

5. Размеры сеток и каркасов даны по осям и торцам стержней.

6. Сварку закладных изделий производить в соответствии с ГОСТ 19292-73 „Соединения сварных элементов закладных деталей сборных железобетонных конструкций и СН 393-78.

7. Сварку тавровых соединений круглых стержней с листовым прокатом закладных изделий выполнять под слоем флюса.

8. Материал прокатной стали закладных изделий принять марки ВСт3кп2-1 для сварных конструкций по ТУ14-1-3023-80 и ВСт3кп2 по ГОСТ 535-79*.

9. Катет сварных швов принять по наименьшей толщине свариваемых элементов.

Привязан			
Инв. №			
Нач отд	Шейко		
Н. котр.	Сокольская		
Гл. спец.	Постников		
Рук гр.	Мазалова		
Вед. инж	Одинорал		
Инженер	Рукас		

ТП 902-1- -КЖИ-ТО

Техническое описание

Стадия	Лист	Листов
Р	1	2

Госстрой СССР Союзводоканалпроект Харьковский Водоканалпроект

Инв. № подл. | Подпись и дата | Взам. инв. №

Привязан			
Инв. №			

ТП 902-1-78.83-КЖИ-ТО

Лист 2

Формат	Зона	Поз.	Обозначение	Наименование	Кол.	Примечание
				Документация		
4			902-1-78.83-КЖИ-ТО	Техническое описание		
4			-1ПС48-1шСБ	Сборочный чертеж		
4			-ВМС1	Ведомость расхода стали		
				Сборочные единицы		
		1	3.902.1-10.1.00.01.01	Каркас плоский КР2	8	
4		2	902-1-78.83-КЖИ-С4	Сетка арматурная С4	1	
4		3	-01	С5	1	
		4	3.902.1-10.1.00.22.00	Изделие закладное МН1	4	
				Материалы		
		5		Бетон марки М300	19	$м^3$

Привязан

Инв. №

Нач.отд	Шейко	
Н.контр.	Сокольская	
Гл.спец.	Постников	
Рук. гр.	Мазалова	
Вед.инж.	Одноралл	
Инженер	Рукас	

ТП 902-1-78.83-КЖИ-1ПС48-1ш

Панель стеновая 1ПС48-1ш

Стадия	Лист	Листов
Р		1

Госстрой СССР Союзводоканалниипроект Харьковский Водоканалпроект

Ведомость расхода стали на элемент, кг

Марка элемента	Изделия арматурные								
	Арматура класса							Прокат	
	А-I			А-III				ВСт3кп2	
	ГОСТ 5781-82							ГОСТ 103-76	
	Ф8		Итого	Ф10	Ф14		Итого	-10×80	
1ПС48-1ш	12.8		12.8	46.4	108.0		154.4	45.0	

Изделия арматурные	Изделия закладные							Общий расход
Прокат	Арматура класса							
ВСт3кп2	А-I			А-II				
ГОСТ 103-76	ГОСТ 5781-82							
		Итого	Ф6		Итого	Ф18		Итого	
		45.0	3.1		3.1	9.6		9.6	224.9

Привязан

Инв. №

Нач.отд.	Шейко	
Н.контр.	Сокольская	
Гл.спец.	Постников	
Рук. гр.	Мазалова	
Вед.инж.	Одноралл	
Инженер	Рукас	

Взам. инв. № | Подпись и дата | Инв. № подл.

ТП 902-1-78.83-КЖИ-ВМС1

Ведомость расхода стали (1ПС48-1ш)

Стадия	Лист	Листов
Р		1

Госстрой СССР Союзводоканалниипроект Харьковский Водоканалпроект

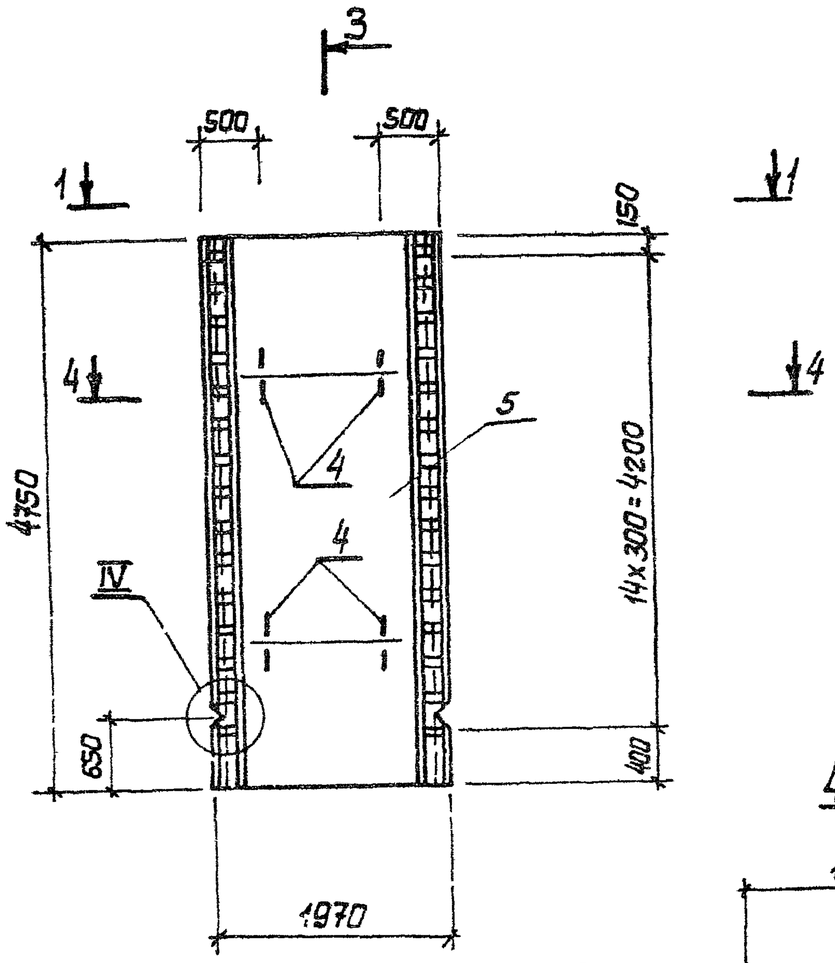

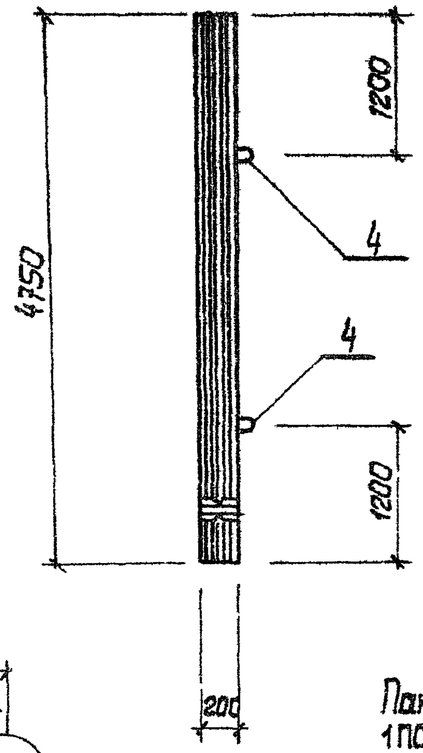

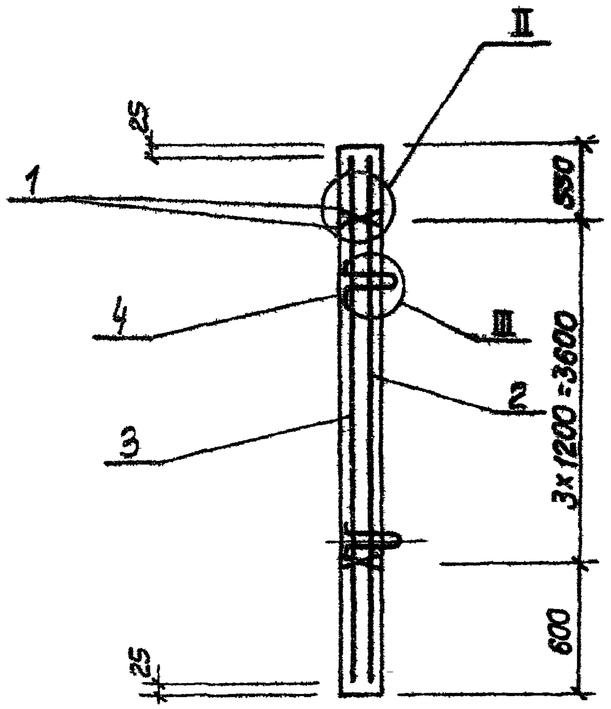

Панель изготавливается в оснастке панели 1ПС6В-1ш серии 3.902 1-10 с применением вкладыша.

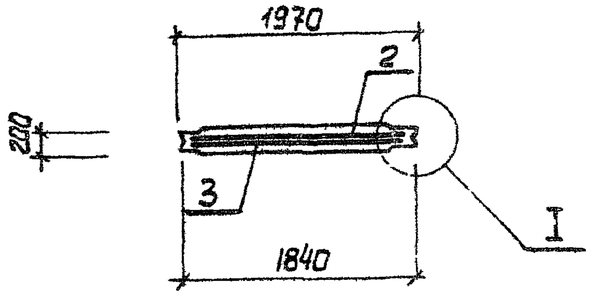

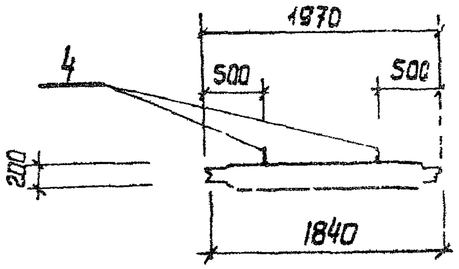

Нач отд	Шейко		
Гл. контр	Сокольцева		
Гл спец	Костников		
Рук гр	Мазалова		
Инж. пр	Данскал		
Инженер	Рыгас		

Привязан

ТП 902-1-788.3-КЖИ-1ПС 4В-1Ш СБ

Панель стеновая 1ПС 4В-1ш. Сборочный чертеж

Стадия	Масса	Масштаб
Р	4730	1:50
Лист 1	Листов 2	

Госстрой СССР Союзводоканалпроект Харьковский Водоканалпроект

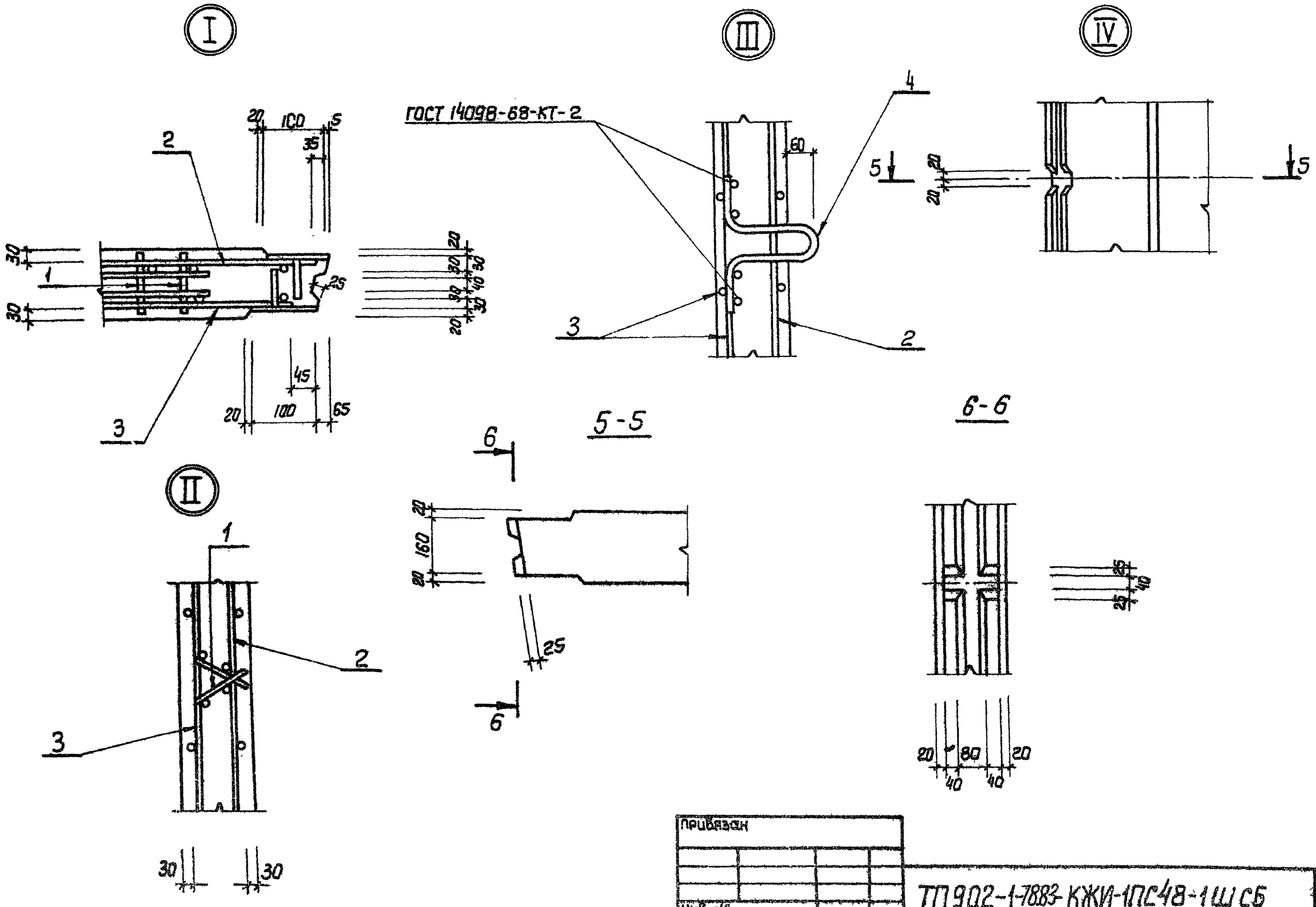

Привязан			
Инв. №			

ТП 902-1-788.83-КЖИ-1ПС48-1ШСБ

Лист 2

793.02-05 7

Формат	Зона	Поз.	Обозначение	Наименование	Кол. на исполн. 902-1-78.83-КЖСИ-ПС1- –	01	02	03	04	05	06	07	08	09	Примечание
				Документация											
А4			902-1-78.83-КЖСИ-ТО	Техническое описание											
А3			-ПС1СБ	Сборочный чертеж											
А3			-ВМС2	Ведомость расхода стали											
				Сборочные единицы											
А3		23	-ПС48-1Ш	Панель стеновая ПС48-1Ш	1	1	1	1	1	1	1	1	1	1	Со всеми марками стыков
		5	3.901-5	Сальник ду400 е=200	1										
		6	1.400-15.вып 1 110-01	Изделие закладное МН101-6	2				1		1	1		1	
		7	1.400-15.вып.1 120-17	МН107-6				7							
			Исполнения 10, 11, 12 см. лист 3.4		ПС1	ПС2	ПС3	ПС4	ПС5	ПС6	ПС7	ПС8	ПС9	ПС10	

Привязан

Инв. №

Нач. отд.	Шейко	
Н. контр.	Соколевская	
Гл. спец.	Постникова	
Рук. гр.	Маслова	
Вед. инж.	Однорал	
Инженер	Рукас	

ТП902-1-78.83-КЖСИ-ПС1

Панель стеновая ПС(ПС1 - ПС13)

Стадия	Лист	Листов
Р	1	4

Госстрой СССР Союзводоканалпроект Харьковский Водоканалпроект

Формат А4

Инв. № подл. | Подпись и дата | Взам. инв. №

Формат	Зона	Поз.	Обозначение	Наименование	Кол. на исполн. 902-1-78.83-КЖСИ-ПС- –	01	02	03	04	05	06	07	08	09	Примечание
		8	1.400-15.вып 1. 120-35	Изделие закладное МН110-6					3	2	2				
		9	1.400-15.вып 1 120-40	МН111-5			1	1			1	1			
		10	1.400-15.вып 1 120-47	МН112-6	3	2	1	1	1	3	5	5	5	6	
		11	1.400-15.вып 1 120-50	МН113-3	2	1	1	1							
		12	1.400-15.вып.1 130-29	МН121-6					3	2	2				
		13	1.400-15.вып 1. 130-47	МН124-6		1	1								
		16	1.400-15.вып.1 140-11	МН128-6		1.09	1.09	1.29							п.м
		17	1.400-15.вып.1 140-14	МН129-3	0.53	0.53	0.53								п.м
		18	1.400-15.вып 1 140-29	МН131-6	1.04										п.м
		19	1.400-15.вып.1 150-44	МН140-3	1										
А4		18	902-1-78.83-КЖСИ-МН3	МН3								2			
		21	3.902.1-10.2.00.16.00-01	МН6				6	6					6	
		22	1.400-15.вып.1 550-03	МН552				1.14							п.м
				Детали											
А4		23		Ф14А-II ГОСТ 5781-82 с-15Г2С	16										1.90 кг

Привязан

Инв. №

ТП902-1-78.83-КЖСИ-ПС1

Лист 2

902-05 8

Позиция	Зона	Поз	Обозначение	Наименование	Кол. на исполн. 902-1-78.83-КЖСИ-ПС1- 10	11	12								Примечание
				Документация											
			902-1-78.83-КЖСИ-ТО	Техническое описание											
			-ПС1СБ	Сборочный чертеж											
			-ВМС2	Ведомость расхода стали											
				Сборочные единицы											
			-1ПС48-1ш	Панель стеновая 1ПС48-1ш	1	1	1								Со всеми арм. изд. и бетоном
				Изделие закладное											
		7	1.400-15, Вып.1 120-17	МН107-6	7										
		10	1.400-15, Вып.1 120-47	МН112-6	1	2	3								
		11	1.400-15, Вып.1 120-50	МН113-3	1	2	1								
		13	1.400-15, Вып.1 130-47	МН124-6		1	1								

Привязан

Инв. №

ТП 902-1-78.83-КЖСИ-ПС1

Лист 3

Формат А4

Инв. № подл.	Подпись и дата	Взам. инв. №

Позиция	Зона	Поз	Обозначение	Наименование	Кол. на исполн. 902-1-78.83-КЖСИ-ПС1- 10	11	12								Примечание
															п.м
		15	1.400-15, Вып.1 140-08	Изделие закладное МН128-3			0.63								п.м
		16	1.400-15, Вып.1 140-11	МН128-6	0.62	1.04	1.04								п.м
		17	1.400-15, Вып.1 140-29	МН131-6			0.8								п.м
		19	1.400-15, Вып.1 150-44	МН140-3			1								
		21	3.902.1-10.2.00.16.00-01	МН6	6										
		22	1.400-15, Вып.1 590-03	МН552	1.14										п.м
					ПС11	ПС12	ПС13								

Привязан

Инв. №

ТП 902-1-78.83-КЖСИ-ПС1

Лист 4

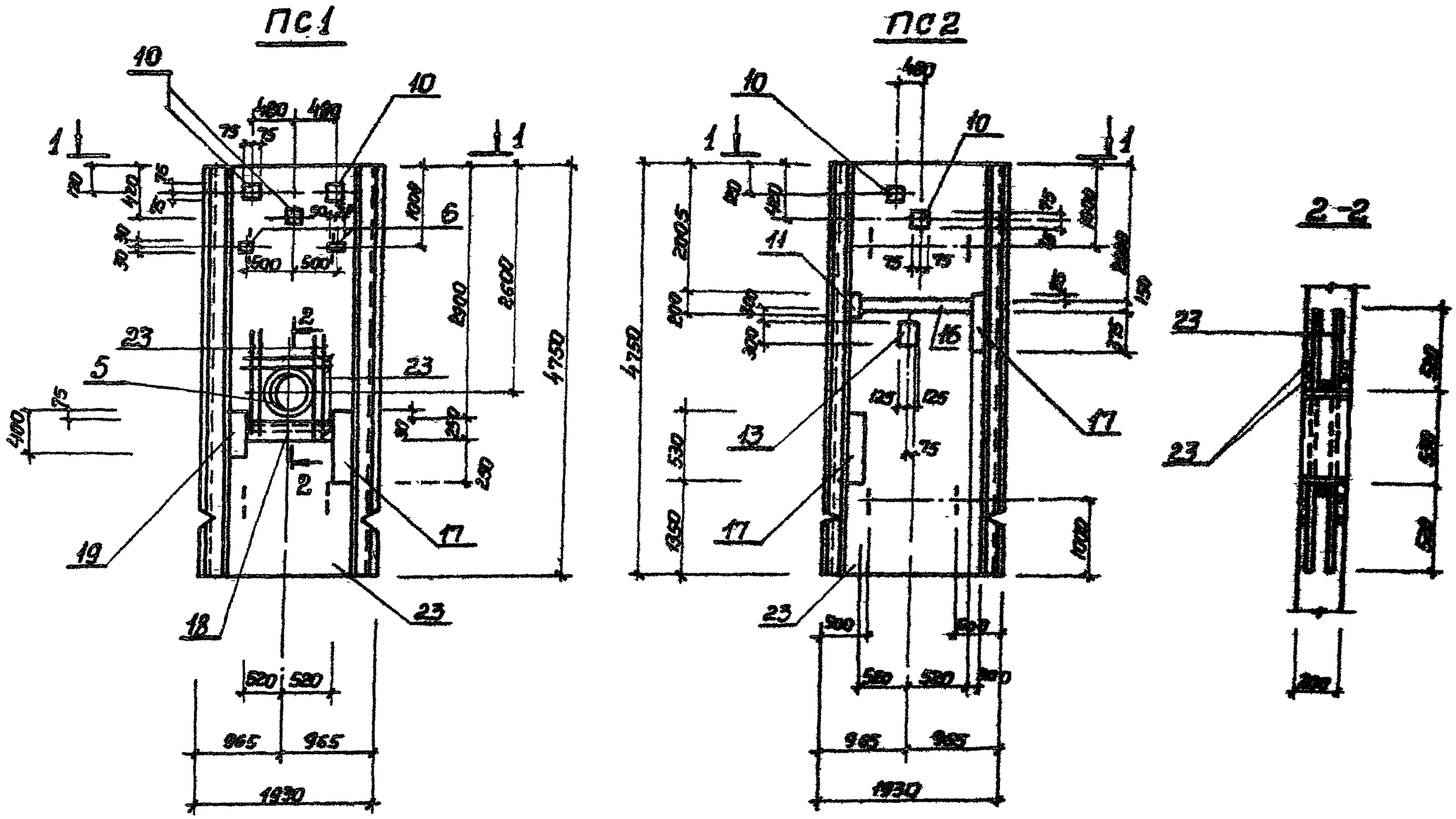

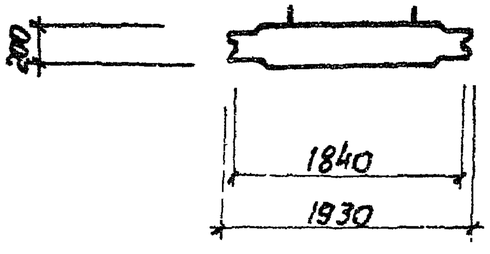

Привязан			
Инв.№			
Нач.отд.	Шейко		
Гл.спец.	Постников		
Рук.гр.	Мазолова		
Ст.инж.	Пинчрал		
Инженер	Рукас		

ТП902-1-КЖИ-ПС1СБ

Панель стеновая ПС (ПС1-ПС13). Сборочный чертеж

Стадия	Масса	Масштаб
Р	—	1:50
Лист 1	Листов 3	

Госстрой СССР Союзводоканалпроект Харьковский Водоканалпроект

19302-05 10

ПС3

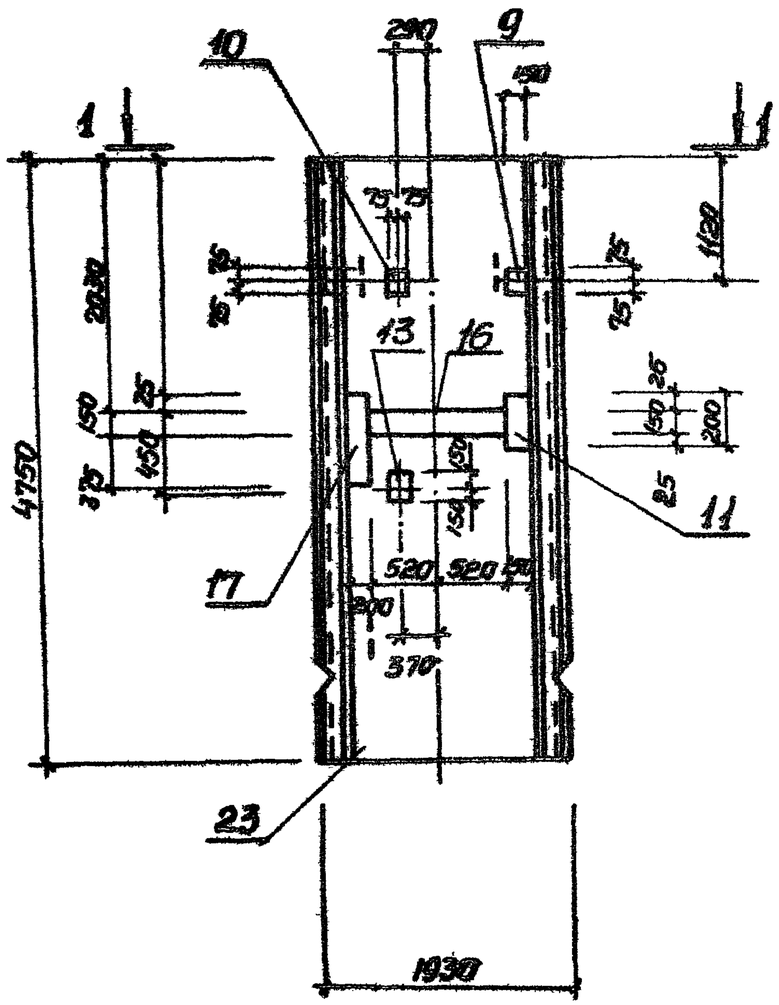

ПС4

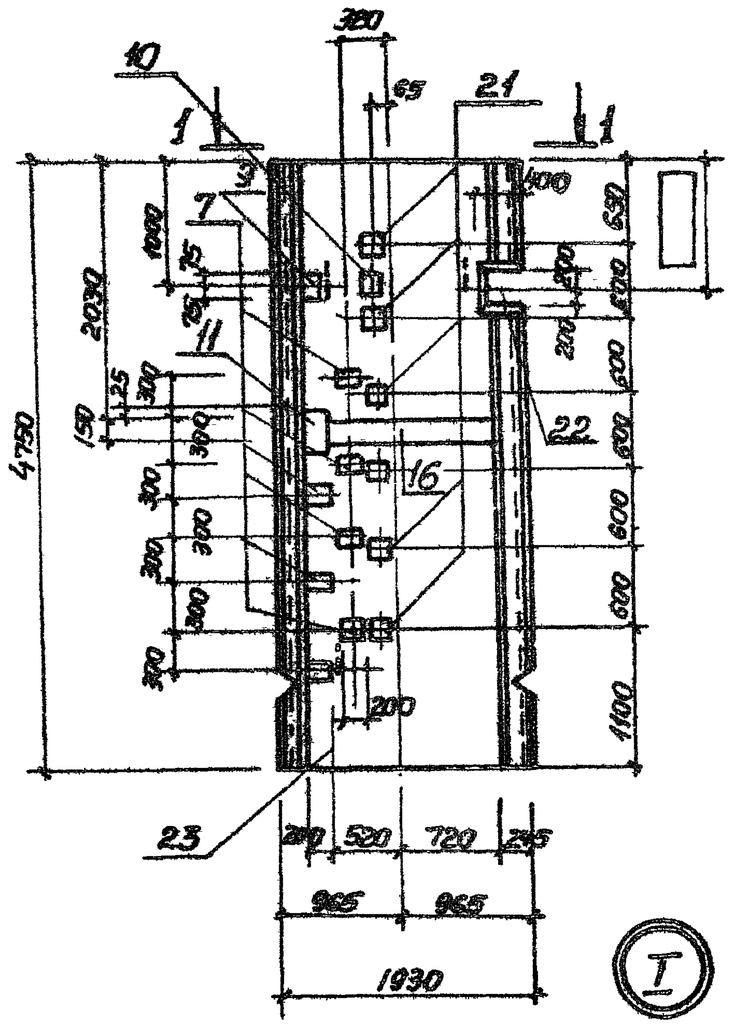

ПС5

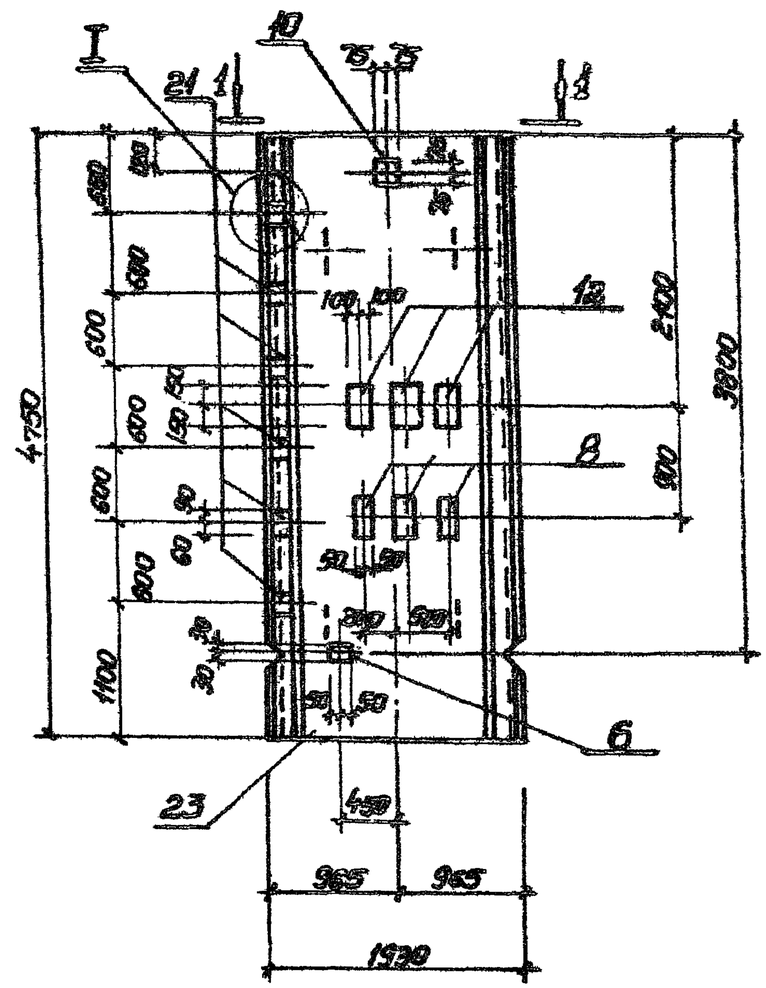

1-1

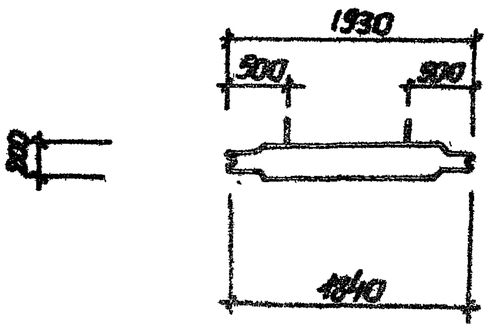

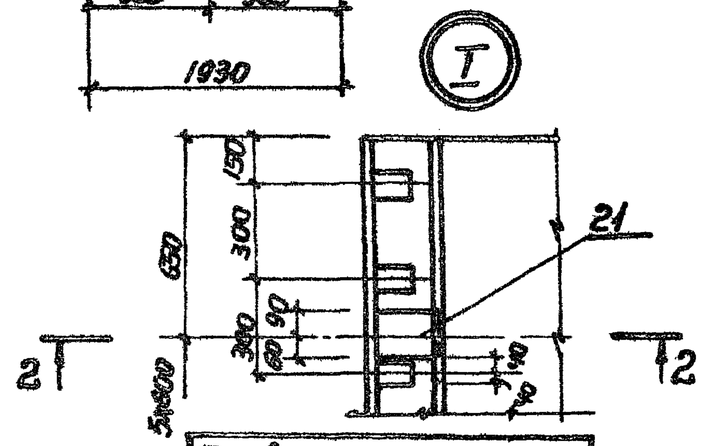

2-2

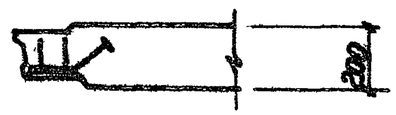

Привязан			
Инв.№			

ТП 902-1-78.83-КЖИ-ПС1СБ

Лист 3

ПС 6

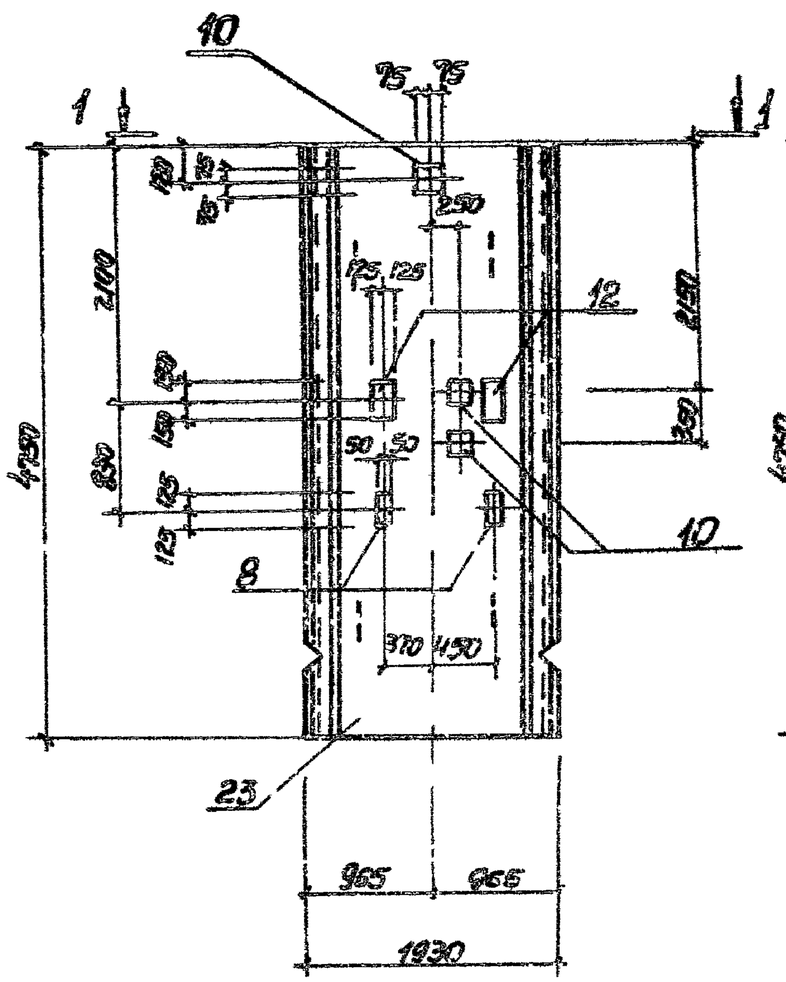

ПС 7

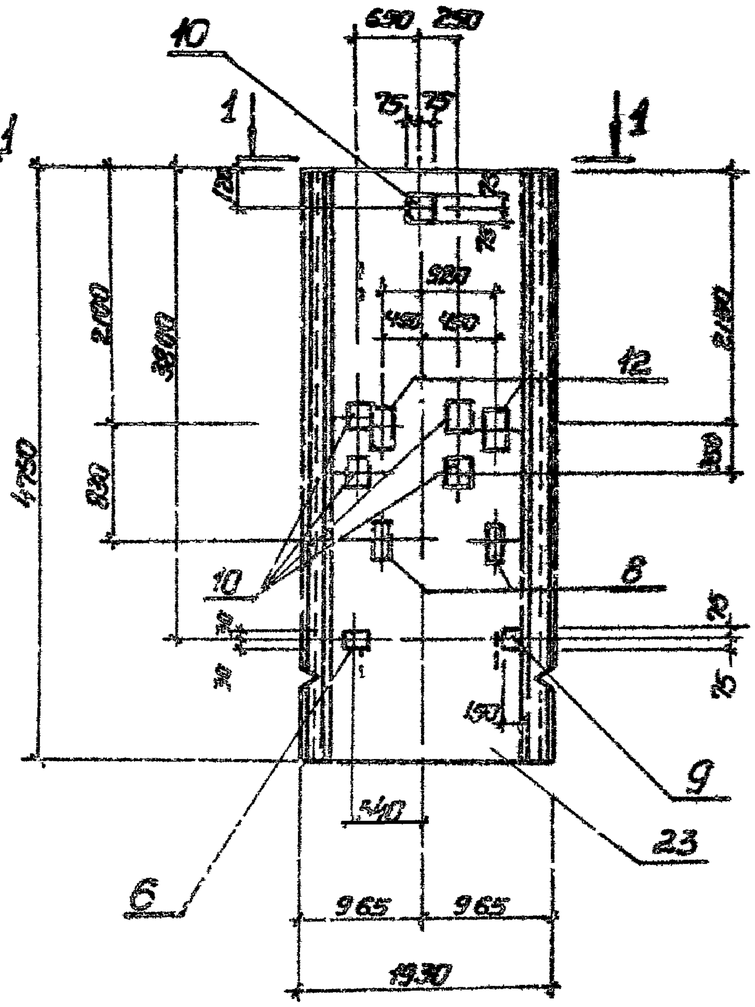

ПС 8

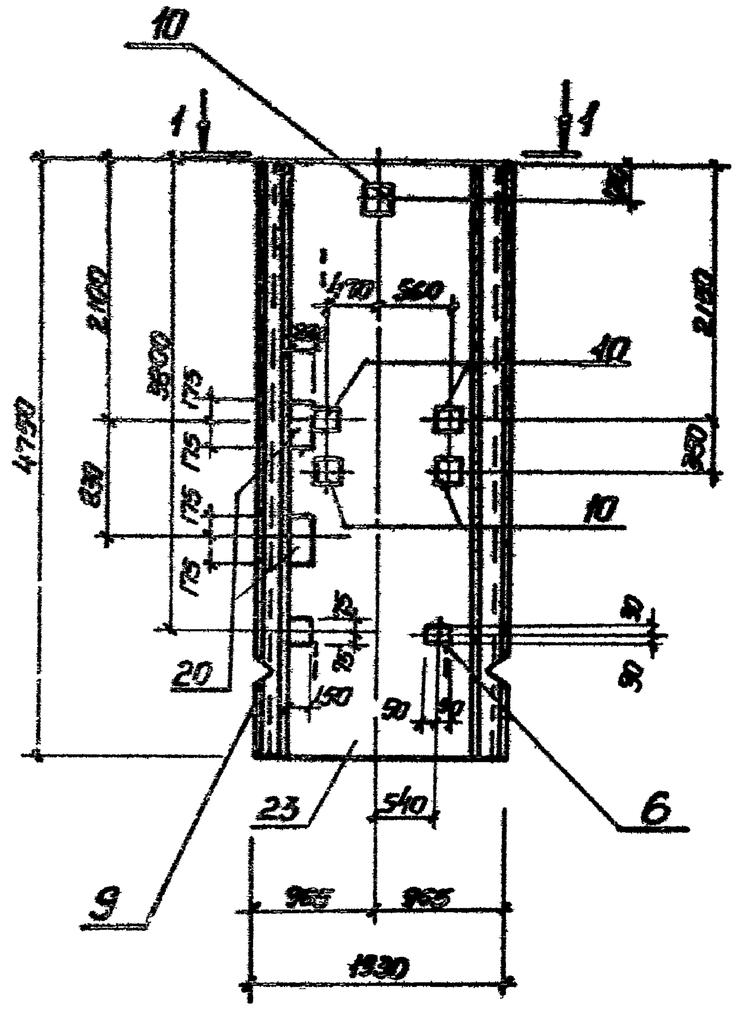

1-1

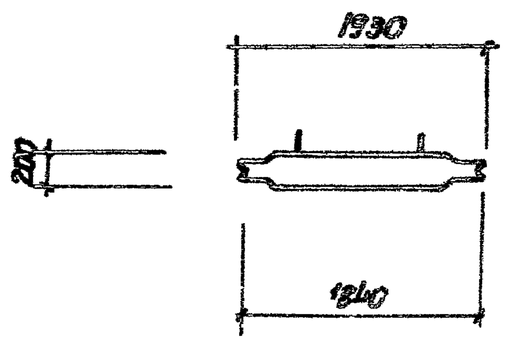

Привязан			
Инв.№			

ТП902-1-7883-КЖСИ-ПС1СБ

Лист 3

ПС 9

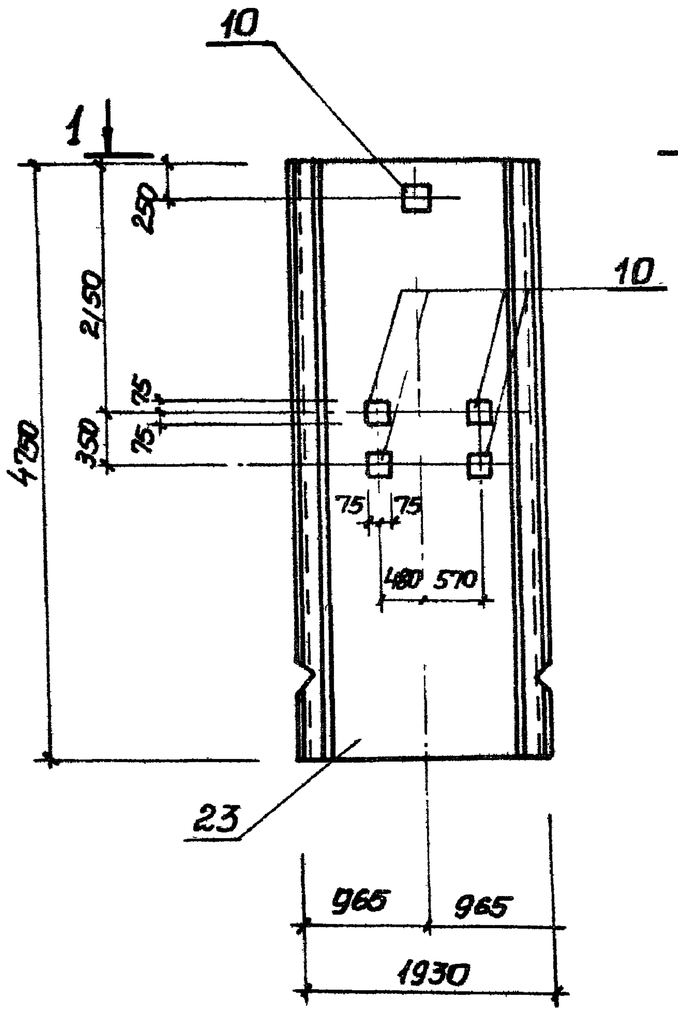

ПС 10

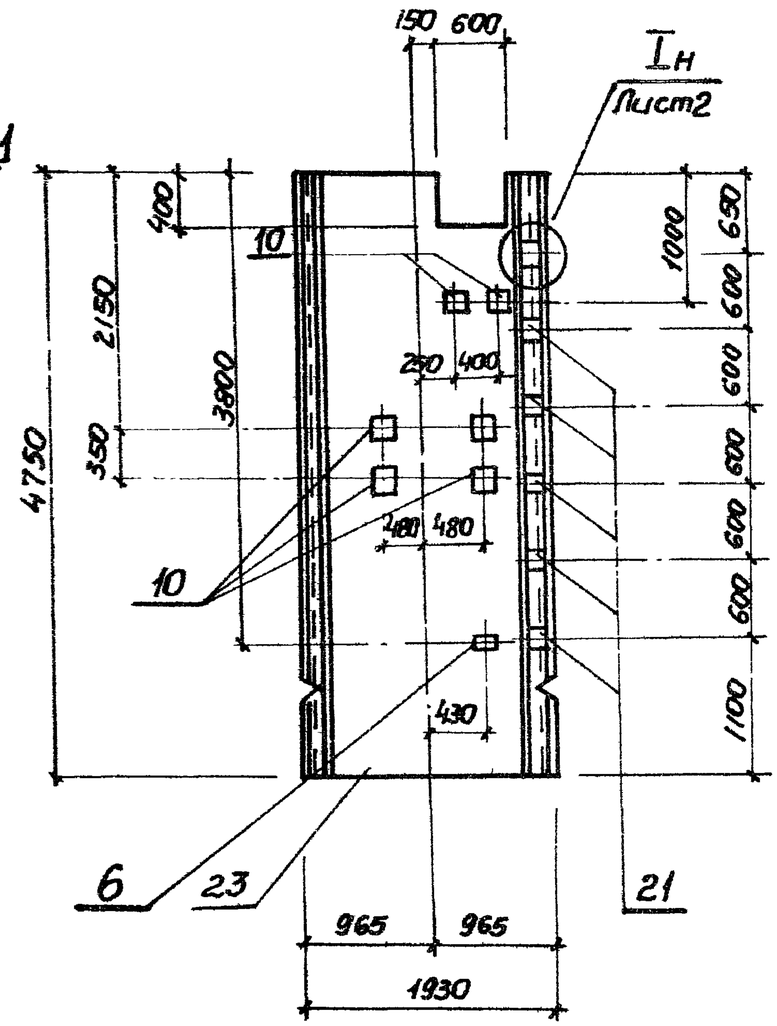

ПС 11

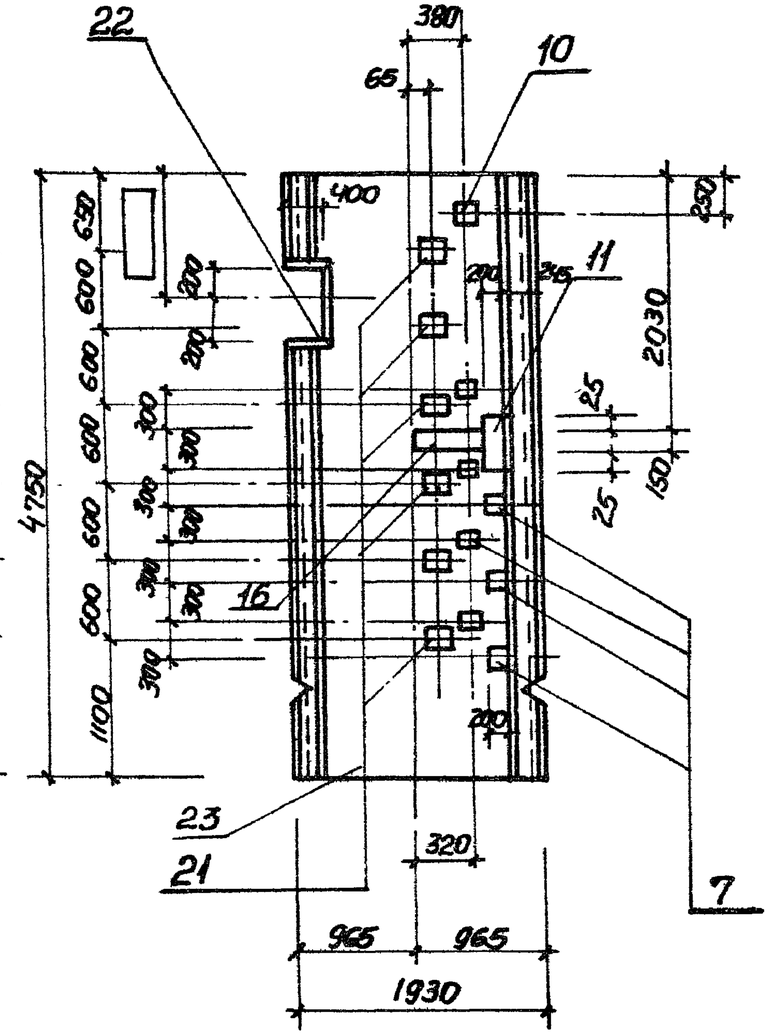

1-1

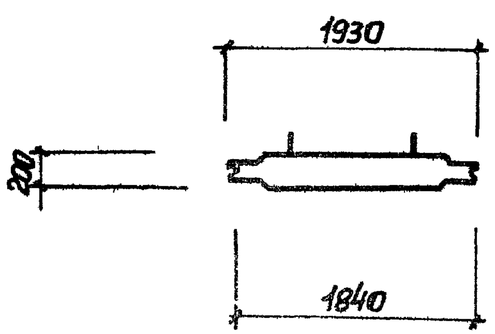

Привязан			
Инв.№			

902-1-78.83-КЖШ-ПС1СБ

Лист 4

19302-05 13

ПС12

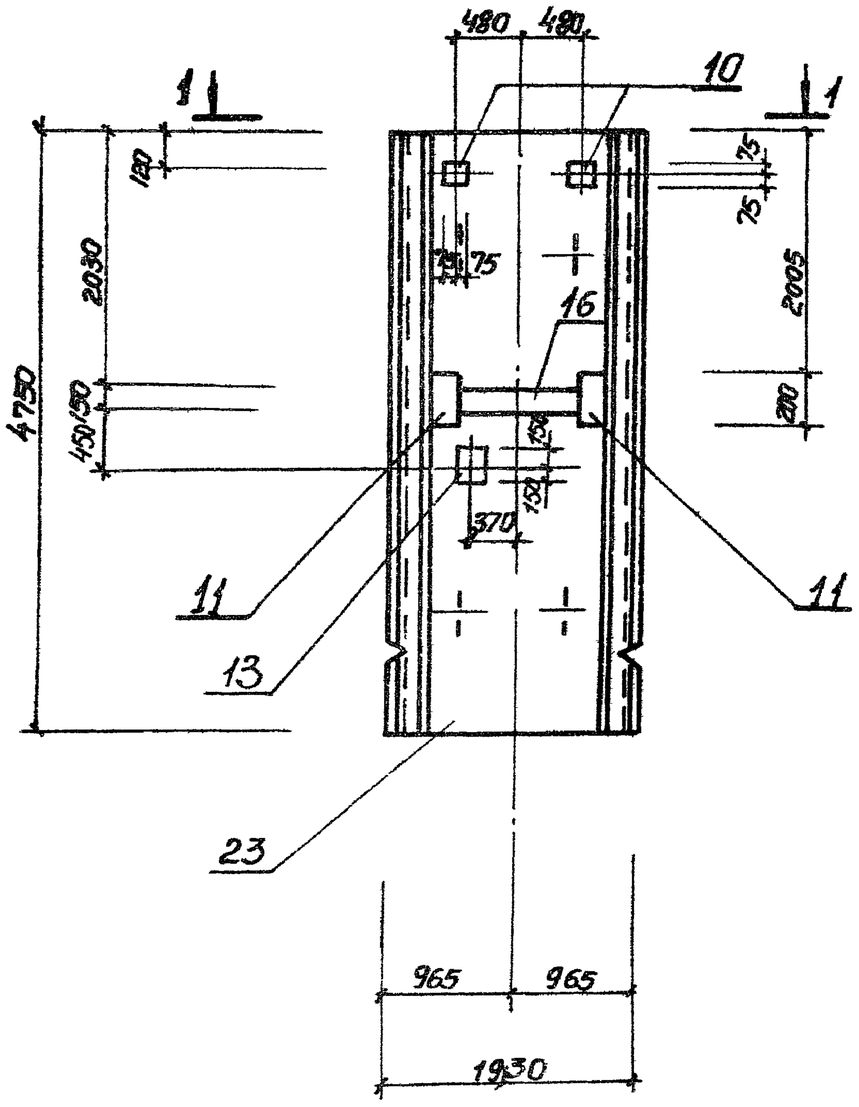

ПС13

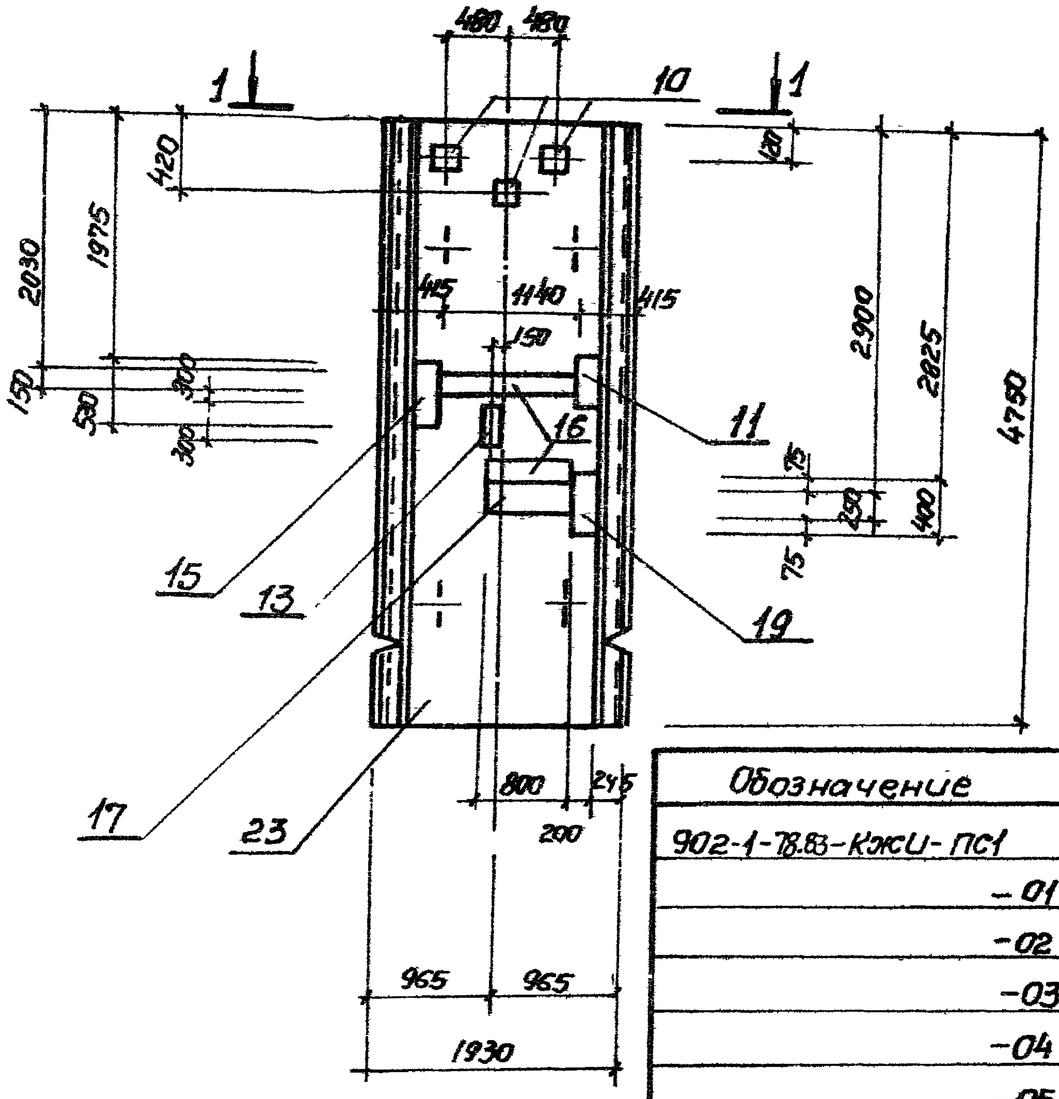

1-1

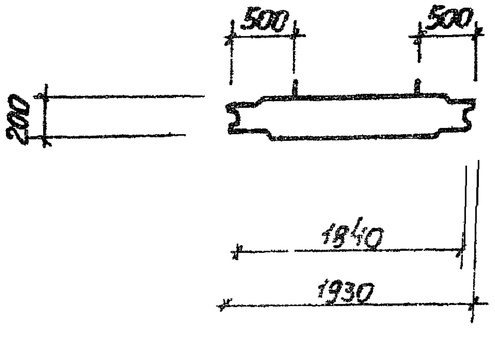

Обозначение	Марка	Условная марка
902-1-78.83-КЖСИ-ПС1	1ПС48-1Ш-1	ПС1
-01	1ПС48-1Ш-2	ПС2
-02	1ПС48-1Ш-3	ПС3
-03	1ПС48-1Ш-4	ПС4
-04	1ПС48-1Ш-5	ПС5
-05	1ПС48-1Ш-6	ПС6
-06	1ПС48-1Ш-7	ПС7
-07	1ПС48-1Ш-8	ПС8
-08	1ПС48-1Ш-9	ПС9
-09	1ПС48-1Ш-10	ПС10
-10	1ПС48-1Ш-11	ПС11
-11	1ПС48-1Ш-12	ПС12
-12	1ПС48-1Ш-13	ПС13

Привязан

Инв №

ТП 902-1-78.83-КЖСИ-ПС1

Лист 5

193-02-05 14

Ведомость расхода стали на дополнительные арматурные и закладные изделия, кг

Марка элемента	Изделия арматурные				Изделия закладные																		Общий расход
	Арматура класса			Всего	Арматура класса						Прокат марки											Всего	
	А-III				А-III						ВСт3кп2, ВСт3кп2-1						ВСт3кп2-1			ВСт3кп2			
	ГОСТ 5781-82				ГОСТ 5781-82						ГОСТ 103-76, 82-70*						ГОСТ 8509-72*			ГОСТ 8732-78*			
	ф14		Итого		ф8	ф10	ф12	ф16		Итого	δ=6	δ=8	δ=10	δ=12		Итого	L 50×5		Итого	Тр. 50×7		Итого		
ПС1	19.0		19.0	19.0	1.5		3.2			4.7	20.7	10.6	2.4			33.7				29.3		29.3	67.7	86.7
ПС2					1.0	0.3	1.2			2.5	14.1	9.0	1.6			24.7							27.2	27.2
ПС3					1.4		0.6			2.0	15.2	2.9	0.8			18.9							20.9	20.9
ПС4					3.0		0.6	5.6		9.2	18.0	5.7	0.8	19.7		44.2	4.3		4.3				57.7	57.7
ПС5					0.7	0.9	2.4	5.6		9.6	0.3	6.4	15.8	19.7		42.2							51.8	51.8
ПС6						0.6	3.0			3.6		7.4	12.4			19.8							23.4	23.4
ПС7					0.5	0.6	4.2			5.3	1.4	10.8	14.0			26.2							31.5	31.5
ПС8					0.5		4.2			4.7	1.4	16.4	4.0			18.2							22.9	22.9
ПС9							3.0			3.0		7.0	4.0			11.0							14.0	14.0
ПС10					0.7		3.6	5.6		9.9	0.3	8.6	4.8	19.7		33.4							43.3	43.3
ПС11					2.5		0.6	5.6		8.7	4.4	4.8	0.8	19.7		29.7	4.3		4.3				42.7	42.7
ПС12					0.9		1.2			2.1	10.2	3.8	1.6			15.6							17.7	17.7
ПС13					1.3	0.3	3.2			4.8	22.7	16.1	2.4			41.2							45.0	46.0

Привязан

Инв. №

Нач. отд.	Шейко	
Н. контр.	Сахальская	
Гл. спец.	Пестриков	
Рук. гр.	Мозалова	
Вед. инж.	Данилов	
Инженер	Рукас	

ТП 902-1-7883-КЭСИ-ВМС2

Ведомость расхода стали ПС (ПС1 – ПС13)

Стадия	Лист	Листов
Р		1

Госстрой СССР Союзводоканалпроект Харьковский Водоканалпроект

Формат	Зона	Поз.	Обозначение	Наименование	Кол. на исполн. 902-1-78.83 КЖИ-ПГ1 —	01	02	03							Примечание
				Документация											
			3.902-1-10.2 00.00.00 ТО	Техническое описание											
А3			902-1-78.83 КЖИ-ПГ1 СБ	Сборочный чертеж											
А3			-ВМС3	Ведомость расхода стали											
				Сборочные единицы											
		1	3.902-1-101 00.01.00-01	Каркас плоский КР2	8	8	8	8							
		2	3.902-1-10.2 00.13.00	КР3	8	8	8	8							
А4		3	902-1-78.83-КЖИ-СБ	Сетка арматурная С6		2	2								
А4		4	—01	С7	1			1							
А4		5	—02	С8	1			1							
А4		6	—03	С9	1	1	1	1							
					ПГ1	ПГ2	ПГ3	ПГ4							

Привязан	Нач.отд.	Шейко	
	Н.контр.	Сотская	
	Гл.спец.	Постников	
	Рук.гру	Мазалова	
	Вед.инж.	Однорал	
Инв. №	Ст.инж.	Болотинская	

ТП 902-1-78.83 -КЖИ-ПГ1

Панель перегородки ПГ (ПГ1-ПГ4)

Стадия	Лист	Листов
Р	1	2

Госстрой СССР
Союзводоканалниипроект
Харьковский
Водоканалпроект

формат А4

Инв.№ подл.	Подпись и дата	Взам.инв.№

Формат	Зона	Поз.	Обозначение	Наименование	Кол. на исполн. 902-1-78.83 КЖИ-ПГ1 —	01	02	03							Примечание
				Изделие закладное											
		7	3.902.1-10.2 00.14.00.01	МН2	4	4	4	4							
		8	—02	МН3	3	6	6	3							
		9	3.902.1-10.2 00.16.00	МН6	12			12							
		10	1.400-15, вып.1 1.140-11	МН128-6	п.м 1.25	п.м 1.04	п.м 1.32	п.м 1.25							
		11	1.400-15, вып.1 1.130-47	МН124-6	1	1		1							
		12	1.400-15, вып.1 1.120-35	МН110-6	1	3	1	2							
		13	1.400-15 вып.1 1.130-29	МН121-6				1							
		14	1.400-15, вып.1 1.120-47	МН112-6	4										
		15	1.400-15, вып.1 1.140-17	МН129-6	п.м 0.6	п.м 1.6	п.м 0.6	п.м 1.8							
		16	1.400-15, вып.1 1.550-03	МН552		1.20	п.м 2.45	п.м 1.45							
		17	3.901-5	Сальник Ду 50 ℓ=200		1		2							
		18	3.901-5	Ду 100 ℓ=200			1								
		19	3.901-5	Ду 150 ℓ=200			1								
				Материалы											
				Бетон марки М300	1.71	1.88	1.88	1.71							м3

Привязан			
Инв.№			

ТП 902-1-78.83-КЖИ-ПГ1

Лист 2

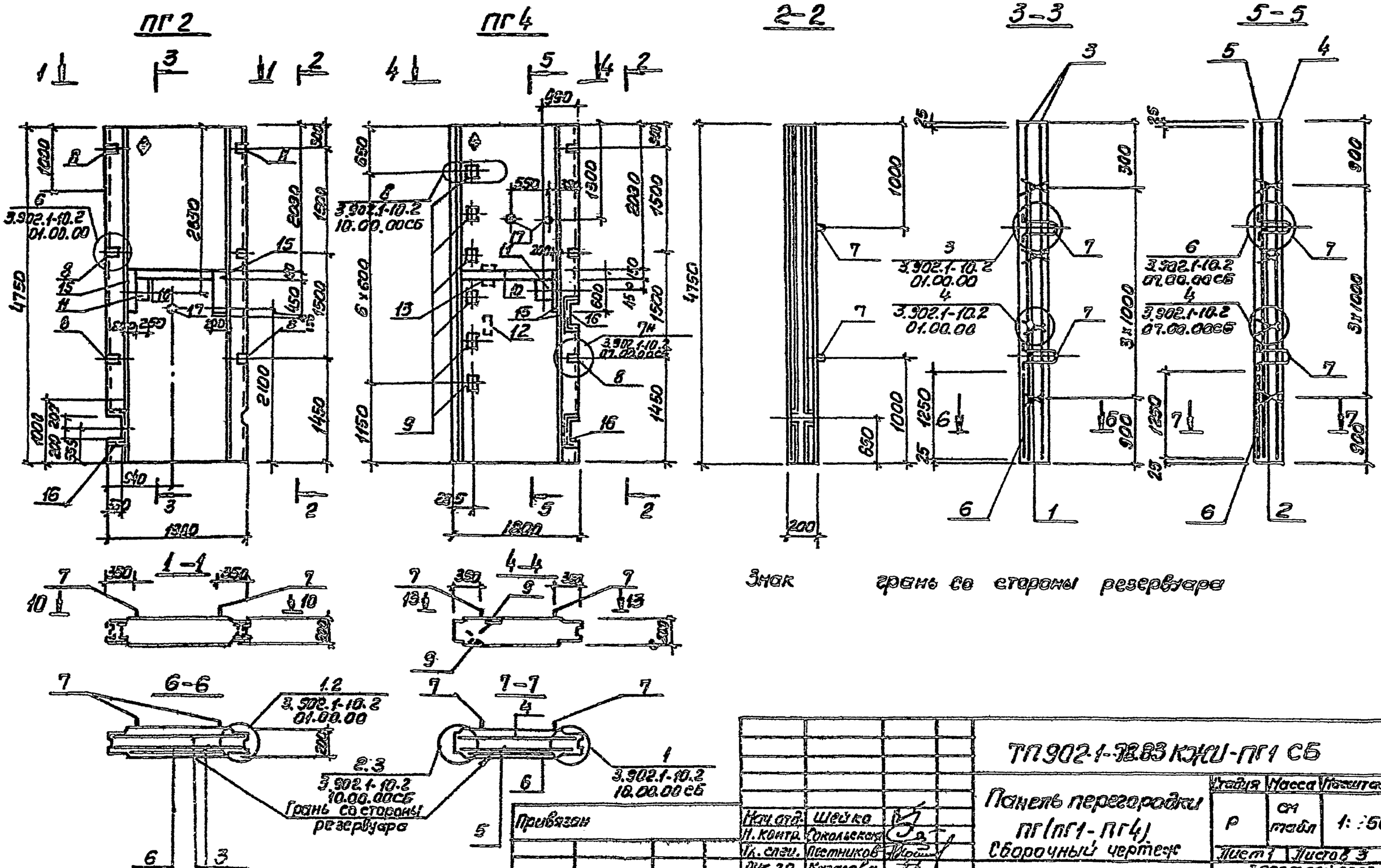
ПГ2
ПГ4
2-2
3-3
5-5
1-1
4-4
6-6
7-7
3.902.1-10.2 01.00.00
3.902.1-10.2 10.00.00СБ
3.902.1-10.2 07.00.00СБ
1.2
2.3
1
Грань со стороны резервуара
Знак грань со стороны резервуара
Привязан
Инв.№
Нач.отд. Шейко
Н.контр. Сокольская
Гл.спец. Пестников
Рук.гр. Казакова
Вед.инж. Шкорал
Инж. Бутенко
ТП 902-1-78.83 КЖИ-ПГ1 СБ
Панель перегородки ПГ(ПГ1-ПГ4)
Сборочный чертеж
Стадия Р
Масса см табл
Масштаб 1:50
Лист 1 Листов 3
Госстрой СССР Союзводоканалниипроект Харьковский Водоканалпроект
193 02-05
17

ПГ3

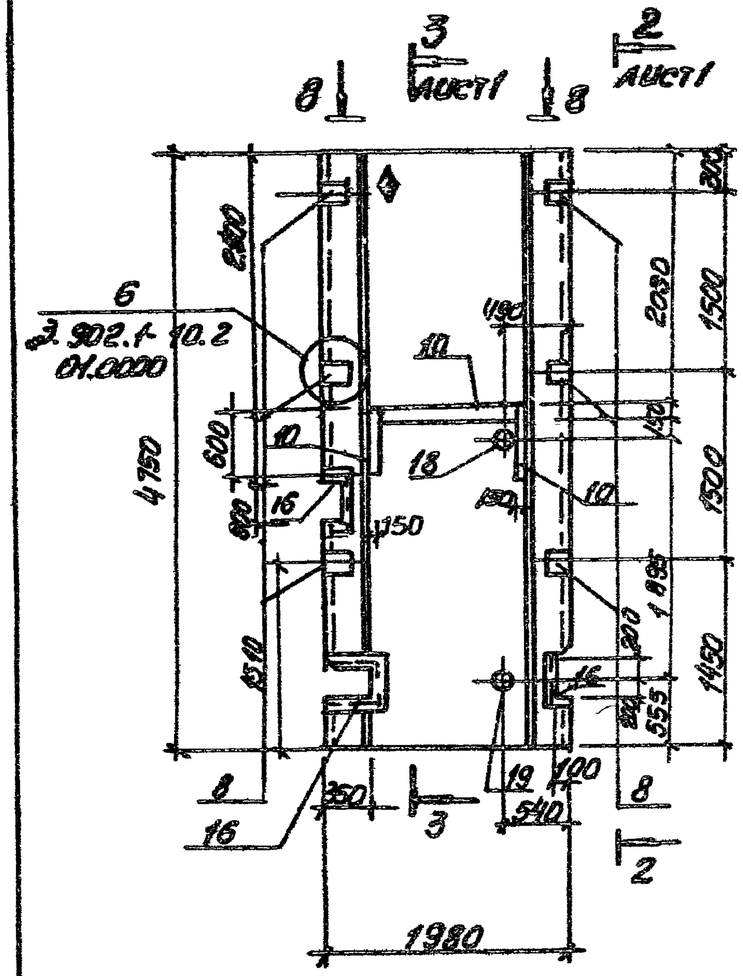

ПГ1

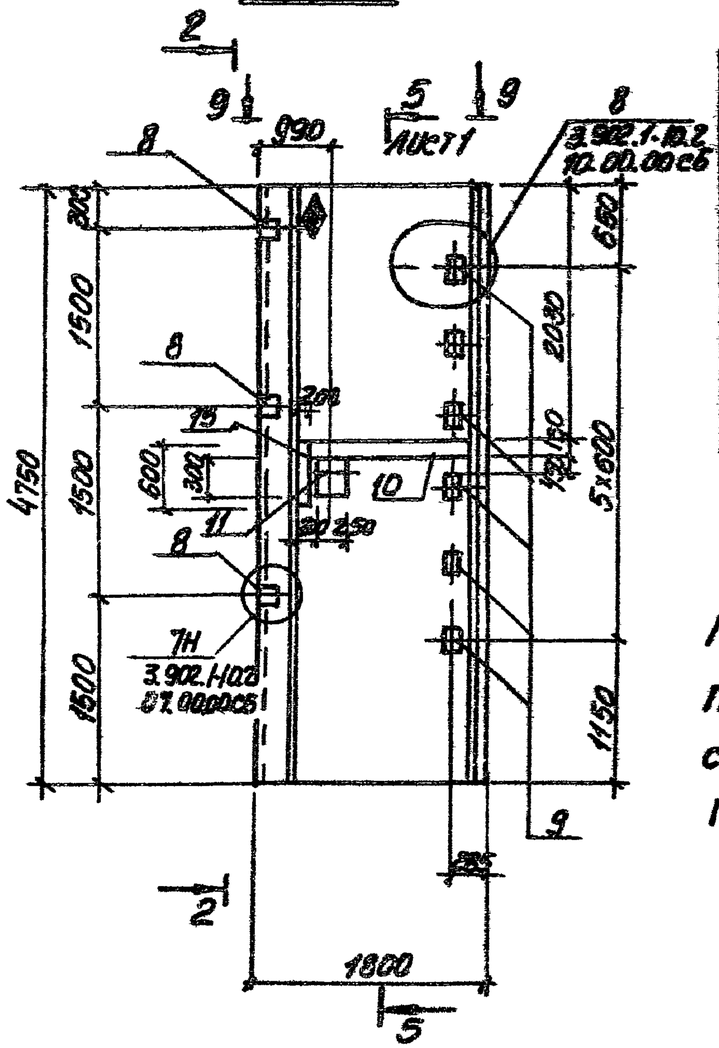

Обозначение	Марка	Условная марка	Масса т
902-1-78.83-КЖИ пс1	ПГ48.18-У1Ш	ПГ1	4.28
-01	ПГ48.20-61Ш	ПГ2	4.7
-02	ПГ48.20-61Ш-1	ПГ3	4.7
-03	ПГ48.18-У1Ш-1	ПГ4	4.28

Панели ПГ48.18-У1Ш, ПГ48.20-61Ш, ПГ48.20-61Ш-1, ПГ48.18-У1Ш-1 изготавливаются в оснастке соответствующих панелей серии 3.902.1-10.2 ПГ66.18-У1Ш1, ПГ66.20-61Ш и ПГ66.18-У1Ш-1

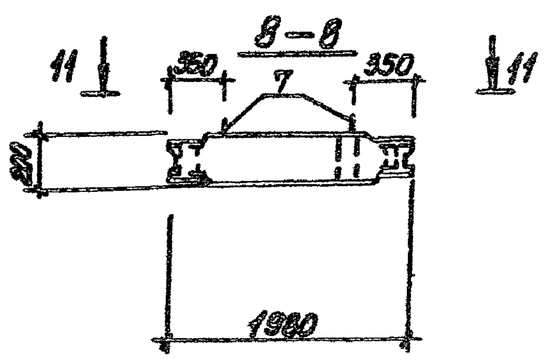

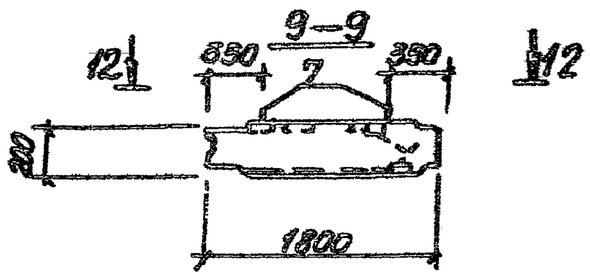

Привязан

Инв №

ТП 902-1-78.83-КЖИ-ПГ1СБ

Лист 2

10–10

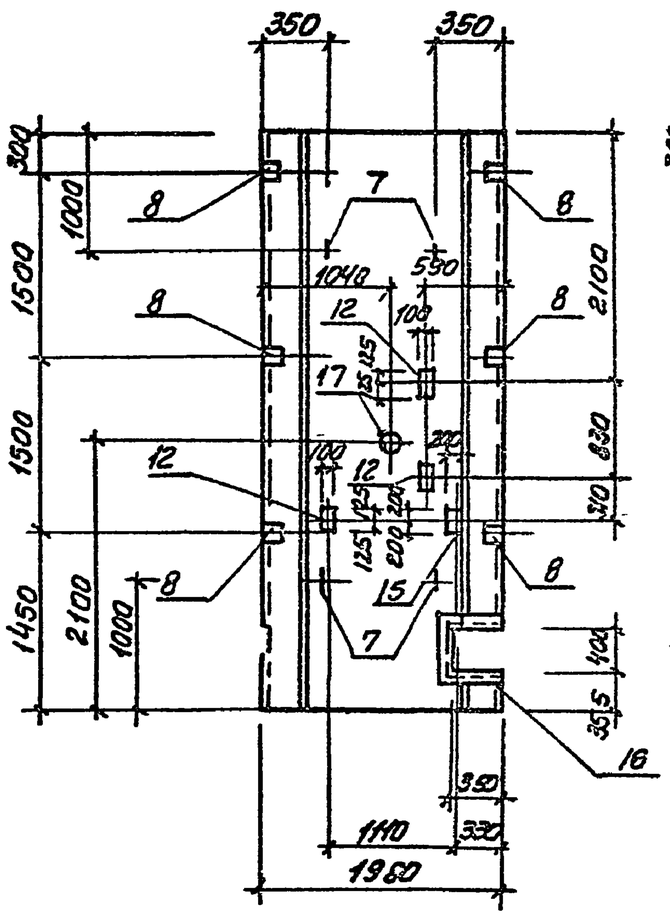

11–11

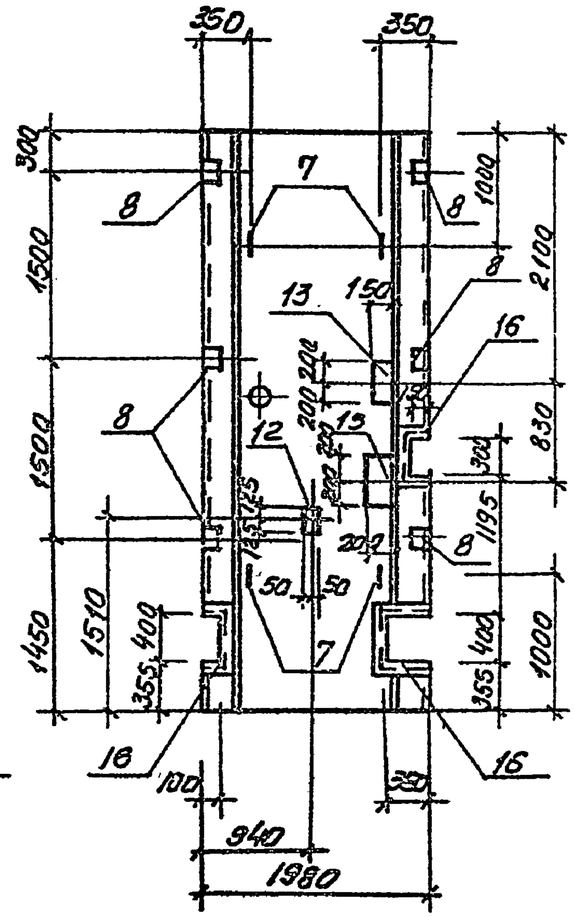

13–13

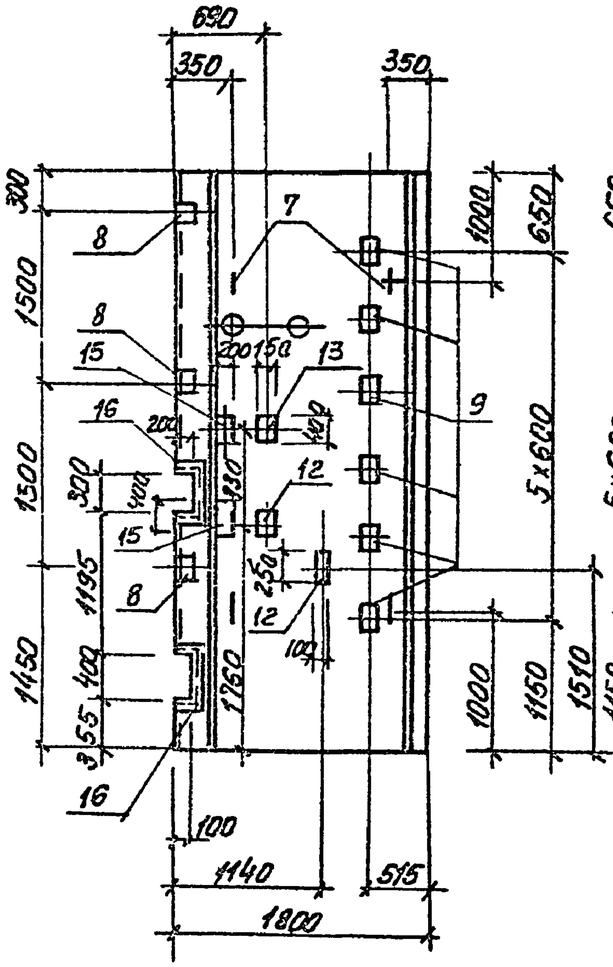

12–12

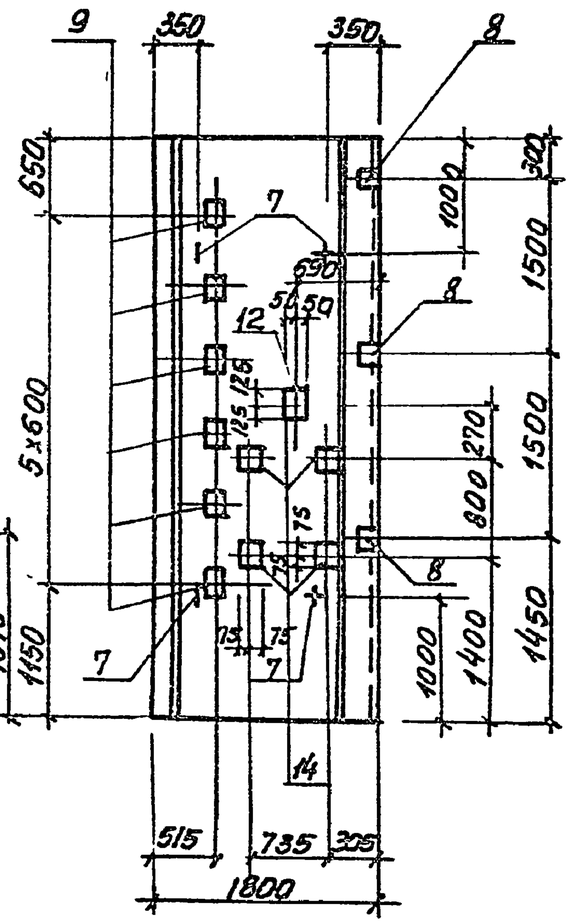

Привязан			
Инв.N			

ТП 902-1-78.83 – КЭЧ-ПГ1 СВ

Лист 3

19302-05- 19

Ведомость расхода стали на элемент, кг

| Марка элемента | Изделия арматурные | | | | | | Изделия закладные | | | | | |

Формат	Зона	Поз.	Обозначение	Наименование	Кол. на исполн. 902-1-78.83-КЖИ-КР3-		Примечание
					-	01	Масса кг
				Документация			
А4			902-1-78.83-КЖИ-ТО	Техническое описание	X	X	
А4			-КР3 СБ	Сборочный чертеж	X	X	
				Детали			
Б4		1		Ф14А-III ГОСТ 5781-82 ℓ=1735	1		2,1
				Ф14А-III ГОСТ 5781-82 ℓ=1590		1	1,9
Б4		2		Ф12А-III ГОСТ 5781-82 ℓ=170	1	1	0,2
Б4		3		Ф12А-III ГОСТ 5781-82 ℓ=210	1	1	0,2
					КР3	КР4	

Привязан

Инв. №

Нач.отд.	Шейко	
Н.контр.	Сокольская	
Гл.спец.	Постников	
Рук.гр.	Мозалова	
Вед.инж.	Донарал	
Инженер	Рукас	

ТП 902-1-78.83-КЖИ-КР3

Каркас плоский КР (КР3. КР4).

Стадия	Лист	Листов
Р		1

Госстрой СССР Союзводоканалниипроект Харьковский Водоканалпроект

Формат А4

Инв.№ подл.	Подпись и дата	Взам.инв.№

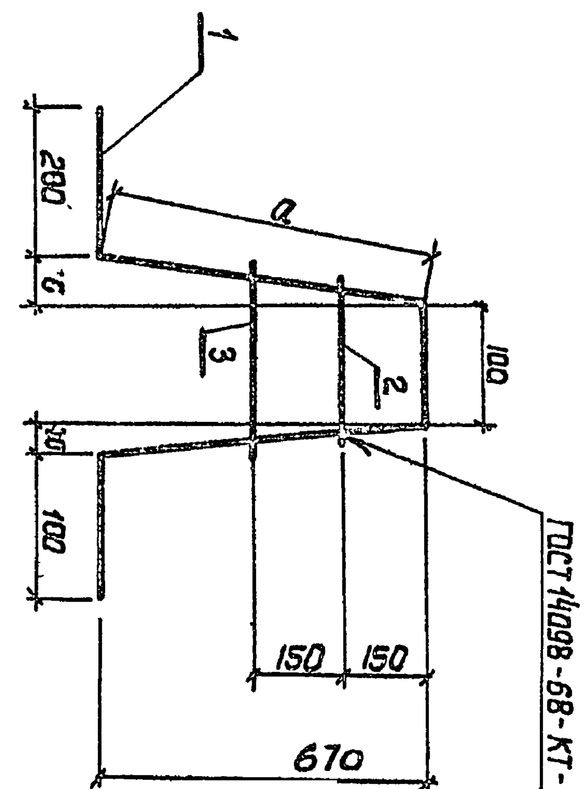

Обозначение	Марка	Размеры, мм		Масса, кг
		ℓ	a	
902-1-78.83-КЖИ-КР3	КР 3	140	675	2,5
-01	КР 4	120	570	2,3

Привязан

Инв. №

Нач.отд.	Шейко	
Н.контр.	Сокольская	
Гл.спец.	Постников	
Рук.гр.	Мозалова	
Вед.инж.	Донарал	
Инженер	Рукас	

ТП 902-1-78.83-КЖИ-КР3 СБ

Каркас плоский КР (КР3. КР4). Сборочный чертеж

Стадия	Масса	Масштаб
Р	ст. табл.	—

Лист | Листов 1

Госстрой СССР Союзводоканалниипроект Харьковский Водоканалпроект

Инв.№ подл.	Подпись и дата	Взам.инв.№

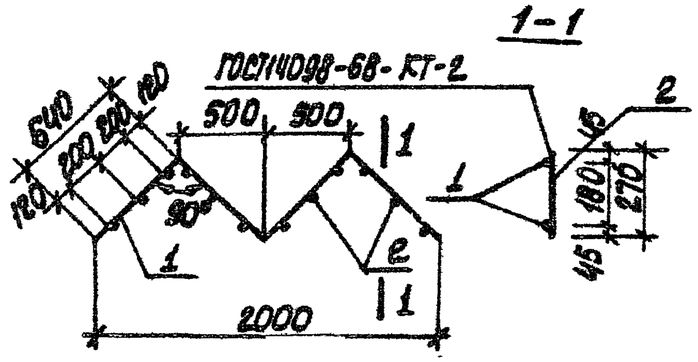

Формат	Зона	Поз.	Обозначение	Наименование	Кол.	Примечание
						Масса, кг
				Документация		
А4			902-1-78.83-КЖЦ-ТО	Техническое описание		
				Детали		
Б4		1		Ф10А-I ГОСТ5781-82 ℓ=2560	2	1,58
Б4		2		Ф12А-III ГОСТ5781-82 ℓ=270	12	0,24

Привязан

Инв. №

Нач. отд.	Шейко		
Н. контр.	Сокольский		
Гл. спец.	Постников		
Рук. гр.	Мазалова		
Вед. инж.	Орлова		
Инж.	Рукас		

ТП 902-1-78.83-КЖЦ-КР1

Каркас плоский КР1

Стадия	Масса	Листов
Р	6,04	-
Лист	Листов 1	

Госстрой СССР Союзводоканалниипроект Харьковский Водоканалпроект

Формат	Зона	Поз.	Обозначение	Наименование	Кол.	Примечание
					Кол. на шполн. 902-1-78.83-КЖЦ-КР5-	Масса, кг
					– 01 02 03 04 05 06 07	
				Документация		
А4			902-1-78.83-КЖЦ-ТО	Техническое описание		
А4			-КР5СБ	Сборочный чертеж		
				Детали		
Б4		1		Ф16А-II ГОСТ5781-82		
				ℓ=2520	2	3,98
				ℓ=3270	2	5,17
				ℓ=2250	2	3,56
				ℓ=3150	2	4,98
				ℓ=1250	2	1,98
				ℓ=1980	2	1,86
				ℓ=2750	2	4,35

Инв. № подл. | Подпись и дата | Взам. инв. №

ТП 902-1-78.83-КЖЦ-КР5

Каркас плоский КР (КР5-КР12)

Стадия	Лист	Листов
Р	1	2

Госстрой СССР Союзводоканалниипроект Харьковский Водоканалпроект

Нач. отд. Шейко
Н. контр. Сокольский
Гл. спец. Постников
Рук. гр. Мазалова
Вед. инж. Орлова
Инж. Рукас

Обозначение	Наименование	Кол. на испол. 902-1-78.83 КЖЦ-Кр5											Масса кг	Примечание
		-	01	02	03	04	05	06	07					
	⌀6АI ГОСТ 5781-82													
	ℓ=230								11				0,05	
	ℓ=380					7							0,08	
	ℓ=400							6					0,09	
	ℓ=480	13	17	12	16								0,14	
	ℓ=500						7						0,11	

Обозначение	Наименование	Кол. на испол. 902-1-78.83-КЖИ-С1-				Масса, кг	Примечание
		-	01	02			
	Документация						
902-1-78.83 - КЖИ - ТО	Техническое описание						
-С1 СБ	Сборочный чертеж						
	Детали						
	ф12А-II ГОСТ 5781-82 ℓ=950	3		3		0,9	
	ℓ=800		3			0,8	
	ℓ=850			3		0,8	
	ф6А-I ГОСТ 5781-82 ℓ=850	3	2	2		0,2	
	ℓ=150	2	2	2		0,1	
	С1						
	С2						
	С3						

Формат	Зона	Поз.	Обозначение	Наименование	Кол.	Примечание
А4			902-1-78.83 - КЖИ - ТО	Техническое описание		
А4			-С1 СБ	Сборочный чертеж		
				Детали		
Б4		1		ф12А-II ГОСТ 5781-82 ℓ=950; ℓ=800; ℓ=850		
Б4		2		ф6А-I ГОСТ 5781-82 ℓ=850; ℓ=150		

ТП902-1-78.83-КЖИ-С1			
Сетка арматурная С(С1-С3)	Стадия	Лист	Листов
	Р		1
	Госстрой СССР Союзводоканалпроект Харьковский Водоканалпроект		
	Формат А4		

Нач. отд.	Шейко	
Н. контр.	Сокольская	
Гл. спец.	Постников	
Рук. гр.	Мазалова	
Вед. инж.	Одноралл	
Инженер	Ясинская	

Привязан

Инв. №

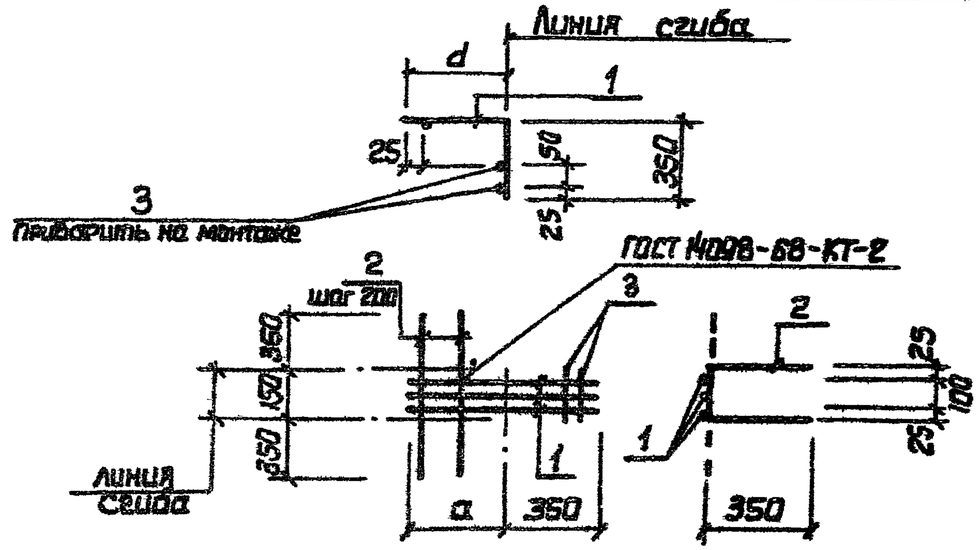

Обозначение	Марка	a мм	Масса, кг
902-1-78.83 - КЖИ-С1	С1	600	3,2
-01	С2	450	2,57
-02	С3	500	2,72

Инв. № подл.	Подпись и дата	Взам. инв. №
		Привязан
		Инв. №
Нач. отд.	Шейко	
Н. контр.	Сокольская	
Гл. спец.	Постников	
Рук. гр.	Мазалова	
Вед. инж.	Одноралл	
Инженер	Ясинская	

ТП902-1-78.83-КЖИ-С1 СБ

Арматурная сетка С(С1-С3). Сборочный чертеж

Стадия	Масса	Масштаб
Р	см. табл.	—
Лист	Листов 1	

Госстрой СССР Союзводоканалпроект Харьковский Водоканалпроект

Формат	Зона	Поз.	Обозначение	Наименование	Кол. на исполн. 902-1-78.83-КЖИ-С4- —	01									Примечание
															Масса, кг
				Документация											
А4			902-1-78.83-КЖИ-ТО	Техническое описание											
А4			-С4 СБ	Сборочный чертеж											
				Детали											
Б4		1		ф14А-III ГОСТ 5781-82 ℓ=4750	9	9									5,7
Б4		2		ф10А-III ГОСТ 5781-82 ℓ=1890	16										1.2
				ℓ=1750		16									1.1
Б4		3		Полоса Б-2 10х80 ГОСТ 103-76 / ВСт3кп2 ГОСТ 535-79*											
				ℓ=120	30	30									0.75
Б4		4		ф10А-III ГОСТ 5781-82 ℓ=130	60	60									0.08
					С4	С5									

Привязан	Начальник	Шейко	
	Н. контр.	Сокольская	
	Гл. спец.	Пастников	
	Рук. гр.	Мазалова	
	Вед. инж.	Одноралл	
Инв. №	Инженер	Рукас	

ТП 902-1-78.83-КЖИ-С4

Сетка арматурная С (С4, С5)

Стадия	Лист	Листов
Р		1

Госстрой СССР Союзводоканалниипроект Харьковский Водоканалпроект

Формат А4

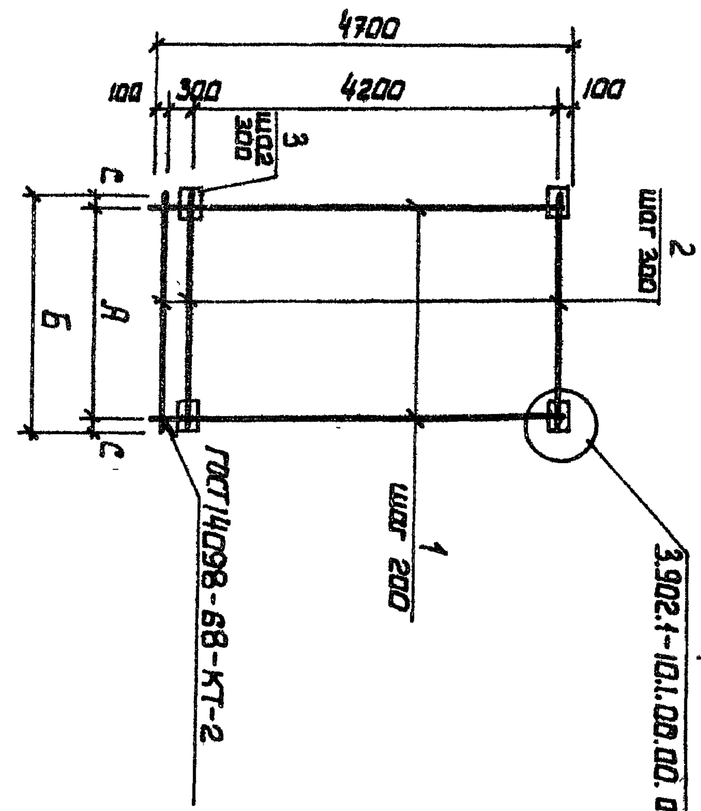

Обозначение	Марка	А1 мм	Б1 мм	С1 мм	Масса кг
902-1-78.83-КЖИ-С4 -01	С4	1800	1890	47	103.5
	С5	1600	1750	75	95.6

Привязан	Нач. отд.	Шейко	
	Н. контр.	Сокольская	
	Гл. спец.	Пастников	
	Рук. гр.	Мазалова	
	Вед. инж.	Одноралл	
Инв. №	Инженер	Рукас	

ТП 902-1-78.83-КЖИ-С4 СБ

Сетка арматурная С(С4, С5). Сборочный чертеж

Стадия	Масса	Масштаб
Р	см. табл.	—

Лист | Листов 1

Госстрой СССР Союзводоканалниипроект Харьковский Водоканалпроект

Инв. № подл. | Подпись и дата | Взам. инв. №

902-СБ 25

Обозначение	Наименование	Кол. на исполн. 902-1-78.83-КЖИ-СБ-															Примечание
		-	01	02	03												Масса, кг
	Документация																
	Техническое описание																
902-1-78.83-КЖИ-ТО	Сборочный чертеж																
-СБ СБ	**Детали**																
	Ф12А-III ГОСТ 5781-82 ℓ=4700	10	9	10													4,22
	Ф12А-III ГОСТ 5781-82 ℓ=1250				7												1,11
	Ф8А-I ГОСТ 5781-82 ℓ=1950	16															0,77
	Ф10А-III ГОСТ 5781-82 ℓ=1750		16														1,06
	Ф16А-III ГОСТ 5781-82 ℓ=1750			16													2,77
	Ф8А-I ГОСТ 5781-82 ℓ=1550				5												0,53

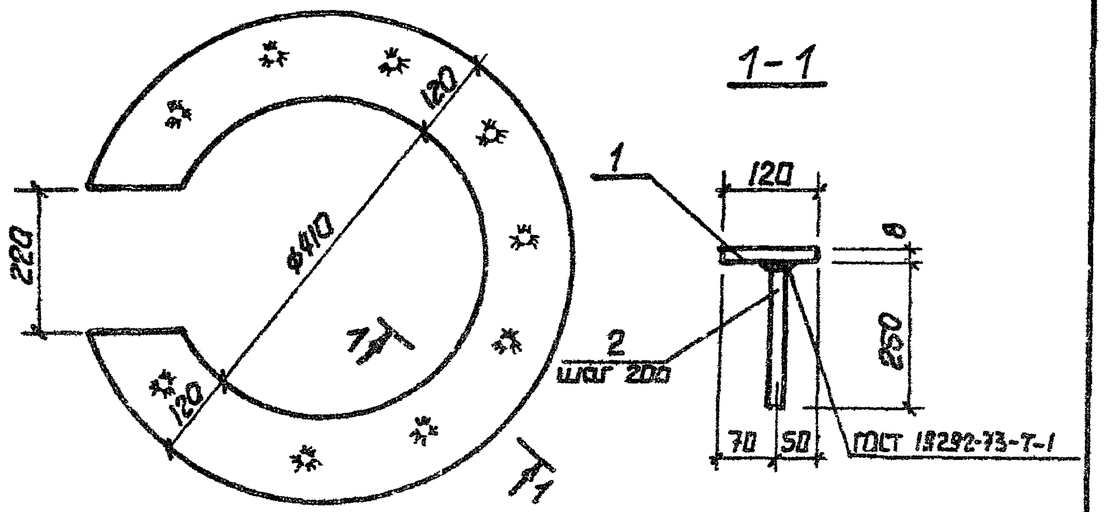

Формат	Зона	Поз	Обозначение	Наименование	Кол.	Примечание
				Документация		
А4			902-1-78.83-КЖИ-ТО	Техническое описание		
				Детали		
Б4		1		Полоса $\frac{\text{А 8×650 ГОСТ 82-70*}}{\text{ВСт3кп2-1 ТУ14-1-3023-80}}$		
				ℓ=650	1	17.33кг
Б4		2		⌀10А-III ГОСТ 5781-82 ℓ=250	11	0.2 кг

Привязан

Инв. №

Нач.отд	Шейко		
Н.контр.	Сокольская		
Гл.спец.	Постников		
Рук.гр.	Мазалова		
Вед.инж	Однорал		
Инженер	Ясинская		

ТП 902-1-78.83-КЖИ-МН1

Изделие закладное МН1

Стадия	Масса	Масштаб
Р	19.53	—

Лист | Листов 1

Госстрой СССР Союзводоканалниипроект Харьковский Водоканалпроект

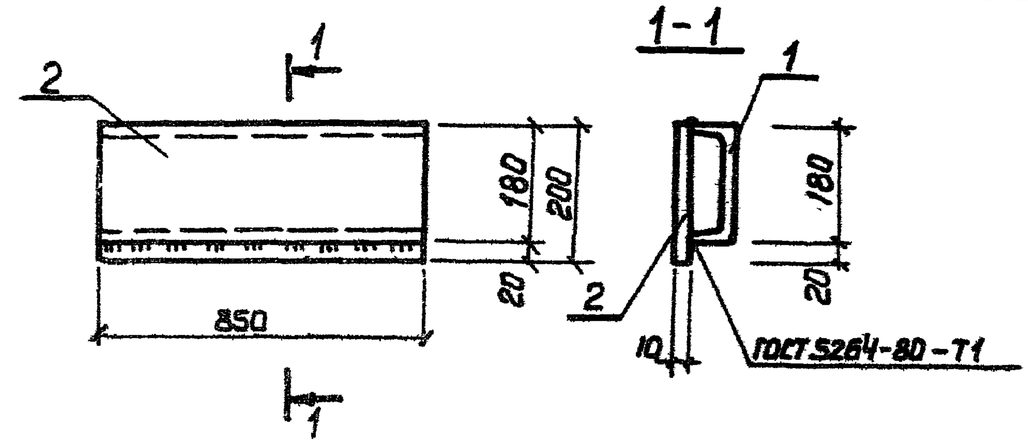

Формат	Зона	Поз.	Обозначение	Наименование	Кол.	Примечание
				Документация		
А4			902-1-78.83-КЖИ-ТО	Техническое описание		
				Детали		
Б4		1		швеллер $\frac{\text{18 ГОСТ 8240-77}}{\text{ВСт3кп2-1 ТУ14-1-3023-80}}$		
				ℓ=850	1	13.86 кг
Б4		2		Полоса $\frac{\text{А-I 10×200 ГОСТ 103-76}}{\text{ВСт3кп2 ГОСТ 535-79*}}$		
				ℓ=850	1	13.35 кг

Привязан

Инв. №

Нач.отд	Шейко		
Н.контр.	Сокольская		
Гл.спец.	Постников		
Рук.гр.	Мазалова		
Вед.инж	Однорал		
Инженер	Ясинская		

Взам.инв.№ | Подпись и дата | Инв.№ подл.

ТП 902-1-78.83-КЖИ-МН2

Изделие закладное МН2

Стадия	Масса	Масштаб
Р	27.2	—

Лист | Листов

Госстрой СССР Союзводоканалниипроект Харьковский Водоканалпроект

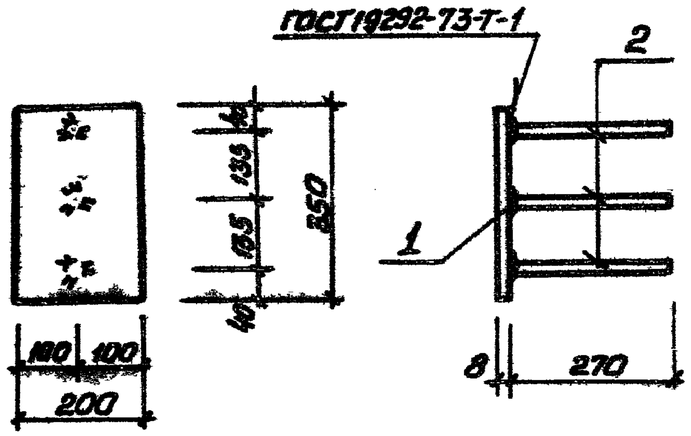

Формат	Зона	Поз.	Обозначение	Наименование	Кол.	Примечание
				Документация		
А4			902-1-78.83-КЖИ-ТО	Техническое описание		
				Детали		
Б4		1		Полоса $\frac{628\times200\ ГОСТ\ 82-70^{*}}{ВСт3кп2\ ГОСТ\ 14\text{-}1\text{-}3023\text{-}80}$		
				ℓ=350	1	4,4кг
Б4		2		⌀10 А-III ГОСТ 5781-82 ℓ=270	3	0,2кг

Привязан

Инв. №

Подпись и дата

Взам. инв. №

Нач.отд.	Шейко		
Н.контр.	Соколовская		
Гл.спец.	Постников		
Рук.гр.	Мазитова		
Вед.инж.	Одинцов		
Инж.	Самойлова		

ТП902-1-78.83-КЖИ-МН3

Изделие закладное МН3

Стадия	Масса	Масштаб
Р	5,0	—

Лист | Листов 1

Госстрой СССР
Сахзводоканалпроект
Харьковский
Водоканалпроект

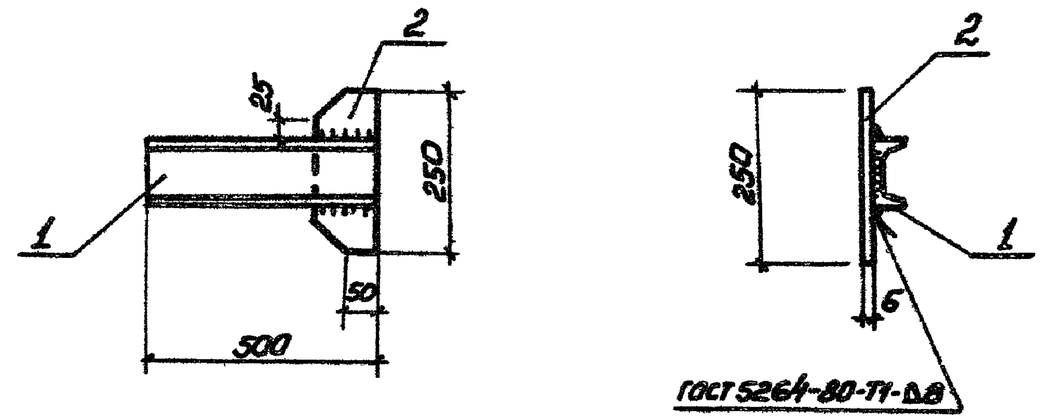

Формат	Зона	Поз.	Обозначение	Наименование	Кол.	Примечание
				Документация		
А4			902-1-78.83-КЖИ-ТО	Техническое описание		
				Детали		
Б4		1		Швеллер $\frac{10\ ГОСТ\ 8240-72}{ВСт3кп2\ ТУ\ 14\text{-}1\text{-}3020\text{-}80}$		
				ℓ=500	1	4,3кг
Б4		2		Полоса $\frac{А\text{-}I\ 6\times100\ ГОСТ\ 103\text{-}76}{ВСт3кп2\ ГОСТ\ 535\text{-}79^{*}}$		
				ℓ=250	1	1,6кг

Привязан

Инв. №

Подпись и дата

Взам. инв. №

Нач.отд.	Шейко		
Н.контр.	Соколовская		
Гл.спец.	Постников		
Рук.гр.	Мазитова		
Вед.инж.	Одинцов		
Инж.	Самойлова		

ТП902-1-78.83-КЖИ-МС1

Изделие соединительное МС1

Стадия	Масса	Масштаб
Р	5,9	—

Лист | Листов 1

Госстрой СССР
Сахзводоканалпроект
Харьковский
Водоканалпроект

Формат	Зона	Поз.	Обозначение	Наименование	Кол. на исполн. 902-1-78.83-КЖИ-МС2 —	01									Примечание
															Масса, кг
				Документация											
А4			902-1-78.83 -КЖИ-ТО	Техническое описание											
А4			-МС2 СБ	Сборочный чертеж											
				Детали											
Б4		1		Полоса $\frac{Б\text{-}2\ 10\times150\ ГОСТ\ 103\text{-}76}{ВСт3кп2\ ГОСТ\ 535\text{-}79^{*}}$											
				ℓ=740	1										8,72
					МС2	МС5									

Привязан			
Инв. №			

Нач. отд	Шейко		
Н. контр.	Сокольская		
Гл. спец.	Постников		
Рук. гр.	Мазалова		
Вед. инж	Одноралл		
Инженер	Рукас		

ТП 902-1-78.83-КЖИ-МС2

Изделие соединительное МС (МС2, МС5)

Стадия	Лист	Листов
Р	1	2

Госстрой СССР Сантехниипроект Харьковский Водоканалпроект

Формат А4

Инв. № подл.	Подпись и дата	Взам. инв. №

Формат	Зона	Поз.	Обозначение	Наименование	Кол. на исполн. 902-1-78.83-КЖИ-МС2- —	01									Примечание
															Масса, кг
				Полоса $\frac{Б\ 10\times300\ ГОСТ\ 82\text{-}70^{*}}{ВСт3кп2\text{-}1\ ТУ14\text{-}1\text{-}3023\text{-}80}$											
				ℓ=740		1									17.43
				Полоса $\frac{Б\ 10\times360\ ГОСТ\ 82\text{-}70^{*}}{ВСт3кп2\text{-}1\ ТУ14\text{-}1\text{-}3023\text{-}80}$											
				ℓ=740											21.0
Б4		2		Ф10А-I ГОСТ 5781-82 ℓ=650	1										0.4
				ℓ=750		1									0.46
				ℓ=850											0.53
					МС2	МС5									

Привязан			
Инв. №			

ТП 902-1-78.83 -КЖИ-МС2

Лист 2

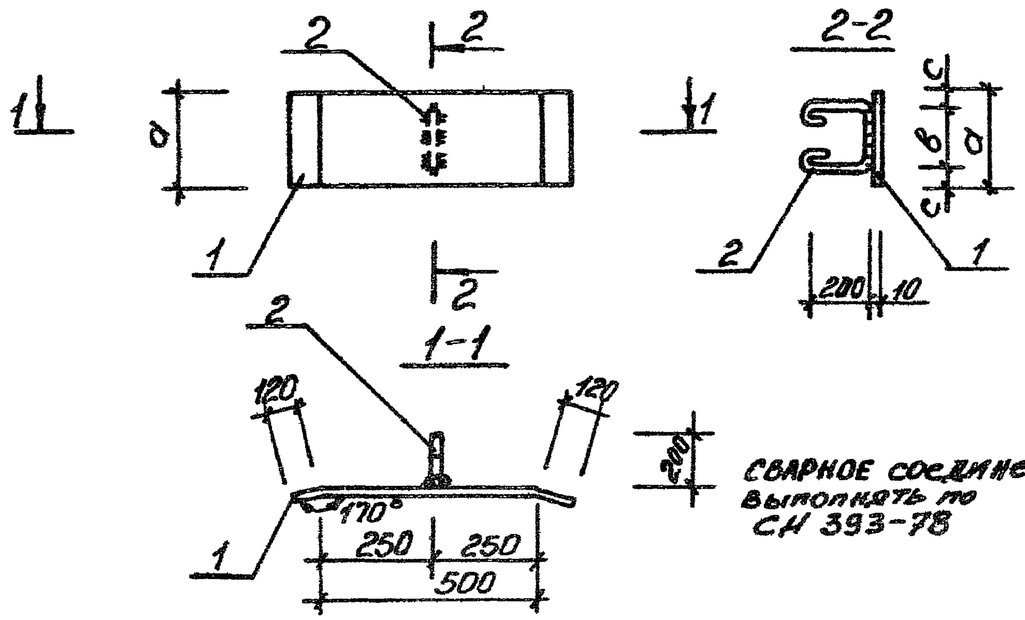

СВАРНОЕ СОЕДИНЕНИЕ выполнять по СН 393-78

Обозначение	Марка	Размеры, мм			Масса, кг
		a	в	c	
902-1-78.83-КЖИ МС2	МС2	150	100	25	9,12
-01	МС5	300	200	50	17,8

Привязан

Инв. №

ТП 902-1-78.83 -КЖИ-МС2С5

Нач.отд.	Шейко		
Н.контр.	Сокольская		
Гл.спец.	Пастников		
Рук.гр.	Мазалова		
Вед.инж.	Однорал		
Инж.	Самойлова		

Изделие соединительное МС(МС2 МС5). Сборочный чертеж

Стадия	Масса	Масштаб
Р	см. табл.	—
Лист	Листов 1	

Госстрой СССР Союзводоканалпроект Харьковский Водоканалпроект

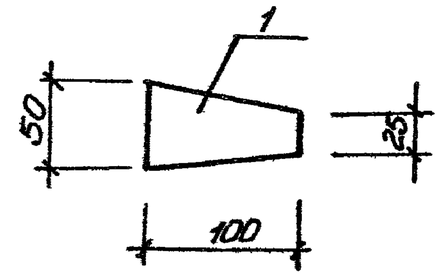

Формат	Зона	Поз.	Обозначение	Наименование	Кол.	Примечание
				Документация		
А4			902-1-78.83 - КЖИ-ТО	Техническое описание		
				Детали		
Б4		1		Полоса $\frac{5-38\times100\ ГОСТ\ 103-76}{Вст3кп2\ ГОСТ\ 535-79^{*}}$		
				ℓ=50	1	0,3 кг

Привязан

Инв. №

ТП 902-1-78.83.-КЖИ МС3

Нач.отд.	Шейко		
Н.контр.	Сокольская		
Гл.спец.	Пастников		
Рук.гр.	Мазалова		
Вед.инж.	Однорал		
Инж.	Самойлова		

Изделие соединительное МС3

Стадия	Масса	Масштаб
Р	0,31	—
Лист	Листов 1	

Госстрой СССР Союзводоканалпроект Харьковский Водоканалпроект

Подпись и дата | Взам. инв. № | Инв. № подл.

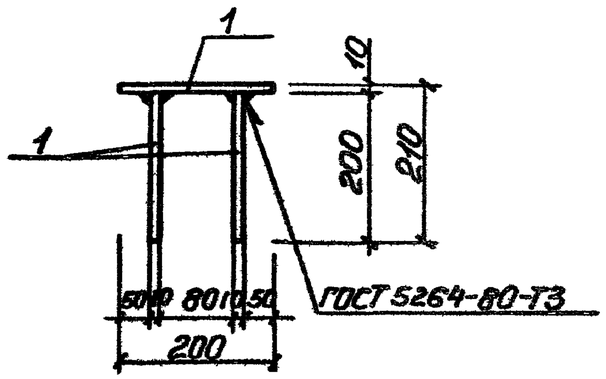

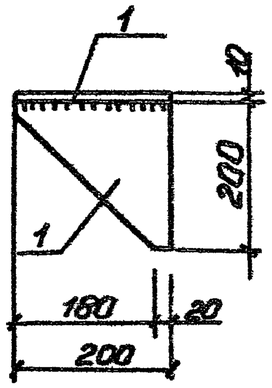

Формат	Зона	Поз.	Обозначение	Наименование	Кол.	Примечание
				Документация		
А4			902-1-78.83-КЖСИ-ТО	Техническое описание		
				Детали		
				Полоса 10×200 ГОСТ 103-76 Вст3кп2-1 ТУ14-1-3023-80		
Б4		1		ℓ=200	3	4,9 кг

Привязан

Инв. №

Нач.отд.	Шейко		
Н.контр.	Сокальская		
Гл.спец.	Постников		
Рук.гр.	Мозалова		
Вед.инж.	Одинрол		
Инж.	Сергеева		

902-1-78.83-КЖСИ-МС9

Изделие соединительное МС9

Стадия	Масса	Масштаб
Р	14,3	—

Лист | Листов 1

Госстрой СССР Союзсельэлектропроект Харьковский Водоканалпроект

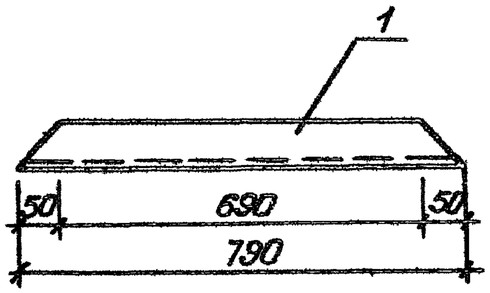

Формат	Зона	Поз.	Обозначение	Наименование	Кол.	Примечание
				Документация		
А4			902-1-78.83-КЖСИ-ТО	Техническое описание		
				Детали		
Б4		1		Швеллер 10 ГОСТ 8240-77* Вст3кп2-1-ТУ14-1-3023-80		
				ℓ=790	1	6,8 кг

Привязан

Инв. №

Нач.отд.	Шейко		
Н.контр.	Сокальская		
Гл.спец.	Постников		
Рук.гр.	Мозалова		
Вед.инж.	Одинрол		
Инж.	Сергеева		

Взам.инв.№ | Подпись и дата | Инв.№ подл.

ТП 902-1-78.83-КЖСИ-МС6

Изделие соединительное МС6

Стадия	Масса	Масштаб
Р	6,8	—

Лист | Листов 1

Госстрой СССР Союзсельэлектропроект Харьковский Водоканалпроект

Формат	Зона	Поз.	Обозначение	Наименование	Кол. на исполн. 902-1-78.83 КЖИ-МС4 —	01									Примечание
															Масса, кг
				Документация											
А4			902-1-78.83 -КЖИ-ТО	Техническое описание											
А4			-МС4сб	Сборочный чертеж											
				Детали											
Б4		1		Лист $\frac{б\,210\times50\ ГОСТ\,103\text{-}76^{*}}{ВСт3кп2\ ГОСТ\,535\text{-}79^{*}}$											
				$\ell=415$	1										1,63
				Полоса $\frac{б\ 10\times300\ ГОСТ\,82\text{-}70^{*}}{ВСт3кп2\text{-}1\ ТУ\,14\text{-}3023\text{-}80}$											
				$\ell=430$		1									10,13
					МС4	МС7									

Привязан				ТП 902-1-78.83-КЖИ-МС4	
	Нач. отд	Шейко			
	Н. контр	Сокольская		Изделие соединительное -МС1(МС4, МС7).	Стадия: Р; Лист: ; Листов: 1
	Гл. спец	Постникова			Госстрой СССР Союзводоканалпроект Харьковский Водоканалпроект
	Рук. гр	Мазалова			
	Вед. инж	Бонорал			
Инв. №	Инженер	Рукос			Формат А4

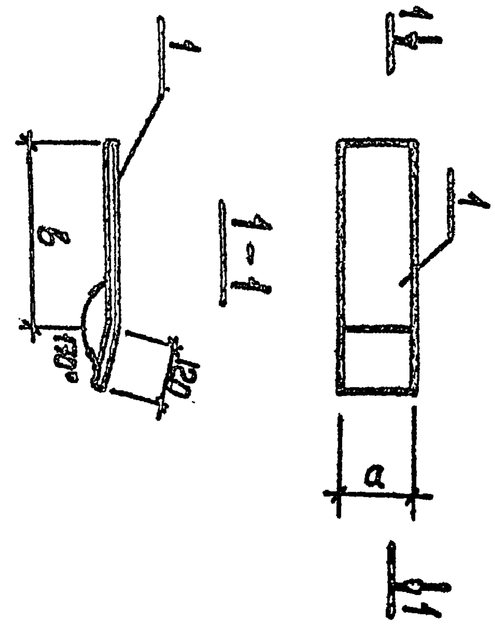

Обозначение	Марка	Размеры, мм а	Размеры, мм в	Масса, кг
902-1-78.83-КЖИ-МС4	МС4	50	295	1,63
-01	МС7	300	310	10,13

Привязан				ТП 902-1-78.83-КЖИ-МС4 СБ	
	Нач. отд	Шейко		Изделие соединительное МС(МС4, МС7) Сборочный чертеж	Стадия: Р; Масса: см. табл.; Масштаб: —
	Н. контр	Сокольская			Госстрой СССР Союзводоканалпроект Харьковский Водоканалпроект
	Гл. спец.	Постникова			Лист; Листов 1
	Рук. гр	Мазалова			
Инв. № подл	Вед. инж	Бонорал			
	Инженер	Рукос			

Подпись и дата | Взам. инв. №

Инв. №

19302-05 (32)