УДК

Группа Г18

РУКОВОДЯЩИЙ ТЕХНИЧЕСКИЙ МАТЕРИАЛ

ФЛАНЦЫ С ВЫСТУПОМ ИЛИ ВПАДИНОЙ
СТАЛЬНЫЕ ПРИВАРНЫЕ ВСТЫК НА
Ру 4; 6,3 МПа (40;63 кгс/см^2)
Конструкция и размеры
(Ограничение ГОСТ 12821-~~80~~)

РТМ 26-04-161-82

Взамен ОСТ 26-04-81-70

Приказом МХиНМ ВПО "Союзкриогенмаш"

от 1.02. 1983г № 7 срок введения установлен

с 01.07. 1983г.

1. Настоящий стандарт распространяется на стальные приварные встык фланцы для арматуры, соединительных частей, машин, приборов, аппаратов, резервуаров и трубопроводов на условное давление Ру 4;6,3 МПа (40;63 кгс/см^2) и температуру от 243 К (минус 30°С) до 723 К (450°С), применяемых для криогенной ~~и автогенной~~ техники ~~и предназначенные для эксплуатации в средах: воды, водяного пара,~~ воздуха и газообразных продуктов его разделения, в том числе для кислорода при давлении до 6,3 МПа (63 кгс/см^2).

Выбор фланцев для среды с температурой выше 473 К (200°С) ~~осуществляется по рабочему давлению Рр, соответствующему Ру по~~ ГОСТ 356-~~80~~ (СТ СЭВ 253-73).

Фланцы рассчитаны на применение в соединениях мягких или металлических с мягкой набивкой прокладок.

Инв. № подл.	Подпись и дата	Взамен инв. №	Инв. № дубл.	Подпись и дата
7555	4.V.83 г.			

Издание официальное Перепечатка воспрещена

2. Конструкция и размеры фланцев с выступом исполнение 2 или впадиной исполнение 3 должны соответствовать указанным на черт. и в табл. 1-2

Исполнение 2

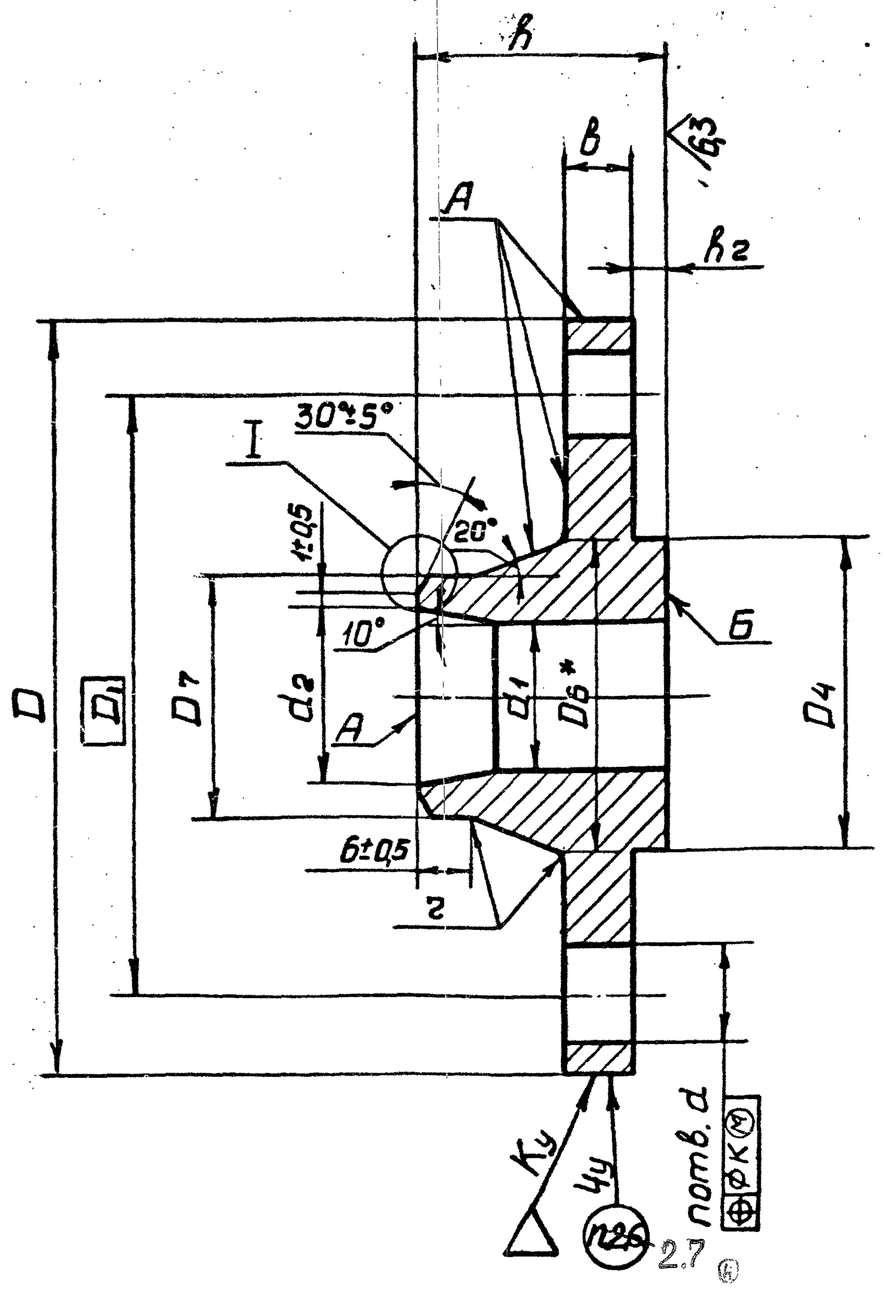

Исполнение 3

остальное см. исполнение 2

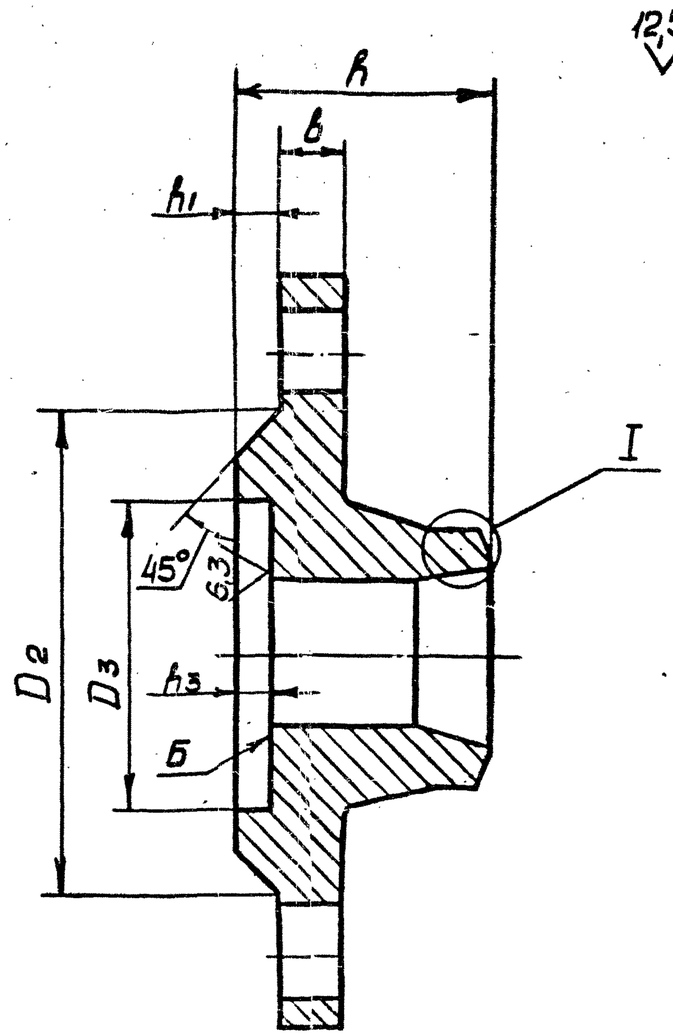

12,5 (√)

I

М 2:1

Для штампованного варианта.

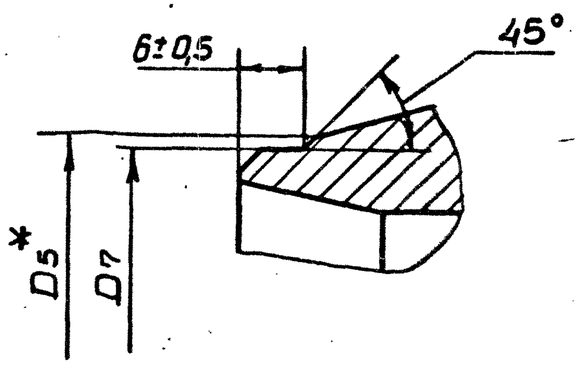

1 * Размеры для справок

2. На поверхностях А допускается шероховатость ⊘

Инв. № подл.	Подп. и дата	Взам. инв. №	Инв. № дубл.	Подп. и дата
755	4.г. 83. Ф1			

Ру 4,0 МПа (40 кгс/см²)

Размеры в мм

Таблица 1

Обозначение	Применяемость	Исполнение	Проход условный Ду	Наружный диаметр трубы	D Номин.	D Пред. откл.**	D_1	D_2 Номин.	D_2 Пред. откл.	D_3 Номин.	D_3 Пред. откл.	D_4 Номин	D_4 Пред. откл.	D_5	D_6	D_7 Номин	D_7 Пред. откл.	d Номин	d Пред. откл.	K	d_1 Номин	d_1 Пред. откл.	d_2	b Номин	b Пред. откл.	h Номин	h Пред. откл.	h_1 Номин	h_1 Пред. откл.	h_2 Номин	h_2 Пред. откл.	h_3 Номин	h_3 Пред. откл.	n	z	Масса, кг (не более) С выступом	Масса, кг (не более) С впадиной
2604 404542 3110 000	+	2	15***	18	95	-0,87	65	50	-0,74	40	+0,25	39	-0,25	23,4	30	19	-0,52	14	+0,43	1,0	12	+0,43	15	14	-0,43	37	-0,62	2	±0,15	4	±0,2	3	±0,2	4	5	0,78	0,75
4110 009		3																																			
3110 013	+	2	20***	25	105		75	60		51	+0,30	50		30,4	38	26					18		21			38										0,99	0,93
4110 012		3																																			
3110 026	+	2	25***	32	115		85	70		58		57	-0,30	37,4	45	33	-0,62				25	+0,52	28			40										1,19	1,13
4110 025	*	3																																			
3110 039	+	2	32***	38	135	-1,00	100	82	-0,87	66		65		43,4	56	39		18			31	+0,62	34	16		47										1,85	1,78
4110 038		3																																			
3110 042	+	2	50***	57	160		125	107		88	+0,35	87	-0,35	62,4	74	58	-0,74				48		52	17		49		3	±0,2							2,79	2,68
4110 041		3																																			
3110 055	+	2	80	89	195	-1,15	160	142	-1,00	121	-0,40	120		94,4	112	90	-0,87				78	+0,74	82	21	-0,52	59	-0,74							8	6	4,81	4,60
4110 054		3																																			
3110 068	+	2	150	159	300	-1,30	250	223	-1,15	204	+0,46	203	-0,46	165,4	186	161	-1,00	26	+0,52		145	+1,00	150	27		73				4,5		3,5			8	13,20	12,60
4110 067		3																																			
3110 071	+	2	200	219	375	-1,40	320	286	-1,30	260	+0,52	259	-0,52	226,4	254	222	-1,15	30		1,6	200	+1,15	207	35	-0,62	90	-0,87							12	10	24,00	23,57
4110 070		3																																			
3110 084	+	2	250	273	445	-1,55	385	351	-1,40	313		312		282,4	316	278	-1,30	33	+0,62		252	+1,30	259	39		103										37,30	36,50
4110 083		3																																			
3110 097	+	2	300	325	510	-1,75	450	416	-1,55	364	-0,57	363	-0,57	334,4	376	330	-1,40				301		309	42		117		4						16	12	50,60	50,30
4110 096		3																																			
3110 109	+	2	400	426	655	-2,00	585	545	-1,75	474	+0,63	473	-0,63	436,4	486	432	-1,55	39			398	+1,40	406	54	-0,74	140	-1,00			5		4				105,50	105,00
4110 108		3																																			

** См. п. ~~2.3~~ 2.4 (4)

*** Фланцы по присоединительным размерам соответствуют фланцам на условное давление Ру 1,0; 1,6; 2,5 МПа (10; 16; 25 кгс/см²)

Пример условного обозначения стального приварного встык фланца Ду 50 мм на Ру 4,0 МПа (40 кгс/см²) из стали 20 с выступом (исполнения 2):

Фланец 2-50-40 Ст 20 ГОСТ 12821-80

Тоже с впадиной (исполнения 3):

Фланец 3-50-40 Ст 20 ГОСТ 12821-80

Инв. № подл. | Подп. и дата | Взам. инв. № | 7555 | 4.V.83

Ру 6,3 МПа (63 кгс/см²) Размеры в мм Таблица 2

Обозначение	Применяемость	Исполнение	Проход условный Ду	Наружный диаметр трубы	D Номин.	D пред. откл.**	D1	D2 Номин	D2 пред. откл.	D3 Номин	D3 пред. откл	D4 Номин	D4 пред. откл.	D5	D6	D7 Номин	D7 пред. откл.
2604 404542 3108 005	+	2	50	57	175	-1,00	135	112	-0,87	88	+0,35	87	-0,35	62,4	90	58	-0,74
4108 004		3															
3108 018		2	65	76	200	-1,15	160	137	-1,00	110		109		81,4	112	77	
4108 017		3															
3108 021		2	80	89	210		170	147		121	+0,40	120		94,4	122	90	-0,87
4108 020		3															
3108 034	+	2	100	108	250		200	173		150		149	-0,40	114,4	144	110	
4108 033		3															
3108 047		2	150	159	340	-1,40	280	246	-1,15	204	+0,46	203	-0,46	165,4	212	161	-1,00
4108 046		3															

Продолжение табл. 2

Проход условный Ду	d Номин.	d Пред. откл	K	d1 Номин.	d1 Пред. откл	d2	b Номин.	b Пред. откл.	h Номин.	h Пред. откл	h1 Номин.	h1 Пред. откл	h2 Номин.	h2 Пред. откл.	h3 Номин.	h3 Пред. откл	n	z	Масса, кг не более с выступом	Масса, кг не более с впадиной
50	22	+0,52	1,0	47	+0,62	52	23	+0,52	71	-0,74	3	±0,2	4	±0,2	3	±0,2	4	5	4,59	4,50
65				64	+0,74	70	25		76								8	6	6,16	6,05
80				77		82	27												7,17	7,00
100	26			94	+0,87	100	29		81	-0,87			4,5		3,5				10,70	10,50
150	33	+0,62	1,6	142	+1,00	150	35	+0,62	109									8	25,40	24,10

* См. п. 2.3.

Пример условного обозначения стального приварного встык фланца Ду 65 мм на Ру 6,3 МПа (63 кгс/см²) из стали 20 с выступом (исполнения 2):

Фланец 2-65-63 Ст20 ГОСТ 12821-80.

Тоже с впадиной (исполнения 3):

Фланец 3-65-63 Ст20 ГОСТ 12821-80.

Подп. и дата | Инв. № дубл. | Взам. инв. № | Подп. и дата | Инв. № подл. | 7555 | 4.4.83

2.1 Материал - сталь 20 по ГОСТ1050.

2.2 При изготовлении фланцев горячей объемной штамповкой предельные отклонения на размеры, припуски на механическую обработку, кузнечные напуски и радиусы закруглений поковок - по классу точности Т4 ГОСТ7505.

2.3 Поковки должны отвечать требованиям, предъявляемым к поковкам IУ группы, категории прочности КП195 по ГОСТ8479.

2.4 При изготовлении фланцев из круга без обработки по наружной поверхности предельные отклонения диаметра D не должны превышать допустимых предельных отклонений на круг обычной точности ГОСТ2590.

2.5 Предельные значения торцевого биения поверхности Б по 12 степени точности ГОСТ24643.

2.6 Для фланцев из штампованных поковок допускается обработка поверхности А глубиной не более 1мм.

2.7 Маркировать условное обозначение фланцев без слова "Фланец", Чу шрифтом 5 - Пр3 ГОСТ26.008.

2.8 Покрытие, кроме поверхности Б - грунт ФЛ-03К ГОСТ9109 - 1 слой.

2.9 Поверхность Б покрыть пушечной смазкой ГОСТ19537.

2.10 Остальные технические требования по ОСТ26-04-1222.

Взам.4