ТИПОВОЙ ПРОЕКТ

902-1-54

КАНАЛИЗАЦИОННАЯ НАСОСНАЯ СТАНЦИЯ ПРОИЗВОДИТЕЛЬНОСТЬЮ 200-1200 м³/час. НАПОРОМ 12-27 м ПРИ ГЛУБИНЕ ЗАЛОЖЕНИЯ ПОДВОДЯЩЕГО КОЛЛЕКТОРА 4,0; 5,5 и 7,0 м.

АЛЬБОМ IX

Сборные железобетонные изделия (глубина заложения подводящего коллектора 7,0 м).

16991-09

ЦЕНА 2-70

				Привязан
Инв. №				

ТИПОВОЙ ПРОЕКТ
902-1-54

КАНАЛИЗАЦИОННАЯ НАСОСНАЯ СТАНЦИЯ ПРОИЗВОДИТЕЛЬНОСТЬЮ 200-1200 м³/час, НАПОРОМ 12-27 м ПРИ ГЛУБИНЕ ЗАЛОЖЕНИЯ ПОДВОДЯЩЕГО КОЛЛЕКТОРА 4,0; 5,5 и 7,0 м

АЛЬБОМ IX

СОСТАВ ПРОЕКТА:

Альбом I	Технологические решения. Отопление и вентиляция. Внутренний водопровод и канализация.
Альбом II	Архитектурно-строительные решения (глубина заложения подводящего коллектора 4.0; 5.5 и 7.0 м). Надземная часть. Общие чертежи, узлы и детали.
Альбом III	Архитектурно-строительные решения (глубина заложения подводящего коллектора 4.0 м). Подземная часть (вариант из монолитного железобетона).
Альбом IV	Архитектурно-строительные решения (глубина заложения подводящего коллектора 5.5 м). Подземная часть (вариант из монолитного железобетона).
Альбом V	Архитектурно-строительные решения (глубина заложения подводящего коллектора 7.0 м). Подземная часть (вариант из монолитного железобетона).
Альбом VI	Архитектурно-строительные решения (глубина заложения подводящего коллектора 5.5 м). Подземная часть (вариант из сборного железобетона).
Альбом VII	Сборные железобетонные изделия (глубина заложения подводящего коллектора 5.5 м).
Альбом VIII	Архитектурно-строительные решения (глубина заложения подводящего коллектора 7.0 м). Подземная часть (вариант из сборного железобетона).
Альбом IX	Сборные железобетонные изделия (глубина заложения подводящего коллектора 7.0 м).
Альбом X	Архитектурно-строительные решения (глубина заложения подводящего коллектора 7.0 м). Подземная часть (вариант „сборная стена в грунте").
Альбом XI	Сборные железобетонные изделия (глубина заложения подводящего коллектора 7.0 м). (вариант „Сборная стена в грунте.")
Альбом XII	Электрооборудование, автоматизация и технологический контроль. Чертежи монтажной зоны.
Альбом XIII	Нестандартизированное оборудование.
Альбом XIV	Заказные спецификации.
Альбом XV	Сметы (глубина заложения подводящего коллектора 4.0 м). Подземная часть. (вариант из монолитного железобетона).
Альбом XVI	Сметы (глубина заложения подводящего коллектора 5.5 м). Подземная часть.
Альбом XVII	Сметы (глубина заложения подводящего коллектора 7.0 м). Подземная часть.
Альбом XVIII	Сметы (глубина заложения подводящего коллектора 5.5 и 7.0 м). Подземная часть. (вариант из сборного железобетона)
Альбом XIX	Сметы (глубина заложения подводящего коллектора 7.0 м). Подземная часть. (вариант „сборная стена в грунте").
Альбом XX	Сметы. Общая часть.

Утвержден протоколом технического совета института „Союзводоканалпроект" от 19 июня 1980 г. №43

и введен в действие в/о „Союзводоканалниипроект" с 1 декабря 1980 г. Приказ №285 от 30.11.80

Разработан проектным институтом "Харьковский водоканалпроект"

Главный инженер института — Г.А. Бондаренко

Главный инженер проекта — В.П. Ляпюк

				Привязан:
				Инв. №

Госстрой СССР Союзводоканалниипроект Харьковский водоканалпроект

16991-09 2

Типовой проект 902-1-54 Альбом IX

Формат	Стр.	Обозначение	Наименование	Примечан.
12	1	ТП902-1-54-КЖИ-ВДл.1	Ведомость документов	
12	2	-ВДл.2	То же	
11	3	-ТТ1	технические требования к изготовлению сборных железобетонных изделий	
11	3	-ТТ2	технические требования к изготовлению арматурных и закладных изделий	
12	4	-Ул.1	Узлы 1÷6	
12	5	-Ул2	То же	
12	6	-ВС	Выборка стали	
11	7	-ПС 80.20-1-1	Панель стеновая ПС80.20-1-1	
11	7	-ПС 80.20-1-2	То же -ПС80-20-1-2	
11	8	-ПС 80.20-2-1	" -ПС80-20-2-1	
11	8	-ПС80-20-2-2	" -ПС80.20-2-2	
11	9	-ПС 71.20-1	" -ПС71.20-1	
11	9	-ПС 71.20-2	" -ПС71.20-2	
12	10	-ПС80.20-1-1сб	" -ПС80.20-1-1	
12	11	-ПС80.20-1-2сб	" -ПС80.20-1-2	
12	12	-ПС80.20-2-1сб	" -ПС80.20-2-1	
12	13	-ПС80.20-2-2сб	" -ПС80.20-2-2	
12	14	-ПС71.20-1сб	" -ПС71.20-1	
12	15	-ПС71.20-2сб	" -ПС71.20-2	
12	16	-ПС80.20-1(2)-1-01	" -ПС80.20-1(2)-1-01	
		-ПС80.20-1(2)-1-02	" -ПС80.20-1(2)-1-02	
12	17	-ПС80.20-1(2)-1-03	" -ПС80.20-1(2)-1-03	
		-ПС80.20-1(2)-1-04	" -ПС80.20-1(2)-1-04	
12	18	-ПС80.20-1(2)-1-05	" -ПС80.20-1(2)-05	
		-ПС80.20-1(2)-1-06	" -ПС80.20-1(2)-1-06	

Формат	Стр.	Обозначение	Наименование	Примечан.
12	19	ТП902-1-54-КЖИ-ПС80.20-1(2)-1-07	Панель стеновая ПС80.20-1(2)-107	
		-ПС80.20-1(2)-1-08	То же ПС80.20-1(2)-1-08	
12	20	-ПС80.20-1(2)-1-09	" ПС80.20-1(2)-1-09	
		-ПС80.20-1(2)-1-10	" ПС80.20-1(2)-1-10	
12	21	-ПС80-20-1(2)-2-01	" ПС80.20-1(2)-2-01	
		-ПС80.20-1(2)-2-02	" ПС80.20-1(2)-2-02	
12	22	-ПС80.20-1(2)-2-03	" ПС80.20-1(2)-2-03	
		-ПС80.20-1(2)-2-04	" ПС80.20-1(2)-2-04	
12	23	-ПС80.20-1(2)-2-05	" ПС80.20-1(2)-2-05	
		-ПС80.20-1(2)-2-06	" ПС80-20-1(2)-2-06	
12	24	-ПС80.20-1(2)-2-07	" ПС80.20-1(2)-2-07	
		-ПС80.20-1(2)-2-08	" ПС80.20-1(2)-2-08	
12	25	-ПС80.20-1(2)-2-09	" ПС80.20-1(2)-2-09	
		-ПС80.20-1(2)-2-10	" ПС80.20-1(2)-2-10	
12	26	-ПС71.20-1(2)-01	" ПС71.20-1(2)-01	
12	27	-ПС71.20-1(2)-02	" ПС71.20-1(2)-02	
12	28	-ПС71.20-1(2)-03	" ПС71.20-1(2)-03	
12	29	-ПС71.20-1(2)-04	" ПС71.20-1(2)-04	
12	30	-ПС71.20-1(2)-05	" ПС71.20-1(2)-05	
11	31	-ПС71.10-1-01	" ПС71.10-1-01	
11	31	-ПС71.10-2-01	" ПС71.10-2-01	
12	32	-ПС71.10-1-01сб	" ПС71.10-1-01	
12	33	-ПС71.10-2-01сб	" ПС71.10-2-01	
11	34	-ПС71.10-1-02	" ПС71.10-1-02	
11	34	-ПС71.10-2-02	" ПС71.10-2-02	
12	35	-ПС71.10-1-02сб	" ПС71.10-1-02	

Инв.№ подл. | Подпись и дата | Взам. инв.№

Привязан

Инв.№

Нач.отд.	Шейко	
Н.контр.	Лучковский	
Рук.гр.	Тахтамышева	
Ст.инж.	Кот	
Инжен.	Рукас	

ТП 902-1-54 -КЖИ-ВД

Ведомость документов

Стадия	Лист	Листов
Р	1	2

Госстрой СССР Союзводоканалниипроект Харьковский Водоканалпроект

16991-09 3

Формат	Стр	Обозначение	Наименование	Примечан.
2	36	ТП 902-1-54-КЖИ ПС71.10-2-02.СБ	Панель стеновая ПС71.10-2-02	
2	37	- Б1	Балка Б1	(для t=-20°С; -30°С)
2	38	- Б1	То же Б1	(для t=-40°С)
2	39	- Б1-Л	" Б1Л	(для t=-20°С; -30°С)
2	40	- Б1Л	" Б1Л	(для t=-40°С)
2	41	- Б1, Б1ЛСБ	" Б1; Б1Л	
2	42	- Б2; Б2Л	" Б2; Б2Л	(для t=-20°С) -30°С)
2	43	- Б2; Б2Л	" Б2; Б2Л	(для t=-40°С)
2	44	- Б2; Б2ЛСБ	" Б2; Б2Л	
2	45	- Б3; Б4	" Б3; Б4	
2	46	- ОП1	Опорный блок ОП1	
2	47	- КП3	Каркас пространственный КП3	
2	47	- КП2	То же КП2	
2	48	- КП5	" КП5	
2	48	- КП4	" КП4	
2	49	- КП6	" КП6	
2	50	- Кр22, Кр23	Каркас плоский Кр22, Кр23	
2	50	- Кр24, Кр25	То же Кр24, Кр25	
2	51	- Кр27	" Кр27	
2	51	- Кр26	" Кр26	
2	52	- Кр28	" Кр28	
2	53	- С10	Сетка арматурная С10	
2	53	- С11	То же С11	
2	54	- С12	" С12	
2	54	- С13	" С13	
2	55	- С14	" С14	
2	55	- С15	" С15	
2	56	- С16	" С16	
2	57	- С17, С18	" С17, С18	
2	57	- С19, С20	" С19, 20	

Формат	Стр.	Обозначение	Наименование	Примечан.
11	58	ТП 902-1-54-КЖИ-С21	Сетка арматурная С21	
11	58	- С22	То же С22	
11	59	- С23	" С23	
11	59	- С24	" С24	
11	60	- С25, С26	" С25, С26	
11	60	- С27	" С27	
11	61	- Мн12	Изделие закладное Мн12	
11	61	- Мн11	То же Мн11	
11	62	- Мн14, Мн26	" Мн14, Мн26	
11	62	- Мн13	" Мн13	
11	63	- Мн17	" Мн17	
11	63	- Мн16	" Мн16	
11	64	- Мн18, Мн25	" Мн18, Мн25	
11	64	- Мн15, Мн19	" Мн15, Мн19	
11	65	- Мн20	" Мн20	
11	65	- Мн24	" Мн24	
11	66	- Мн22, Мн23	" Мн22, Мн23	
11	66	- Мн21	" Мн21	
11	67	- Мс3	Изделие соединительное Мс3	
11	67	- Мс5	То же Мс5	
11	68	- Мс12	" Мс12	
11	68	- Мс10, Мс11	" Мс10, Мс11	

Привязан

Инв. №

ТП 902-1-54-КЖИ-ВД

Лист 2

Технические требования к изготовлению сборных железобетонных изделий.

1. Сборные железобетонные изделия запроектированы из тяжелого бетона при условии их изготовления в заводских условиях в инвентарных стальных формах. Изделия должны изготовляться в точном соответствии с рабочими чертежами, а также требованиями ГОСТ 13015-75 „Изделия железобетонные и бетонные. Общие технические требования."

2. Изделия армируются арматурными сетками и каркасами.

3. Фиксация закладных изделий осуществляется путем крепления их к опалубочной форме.

4. Для строповки изделий при извлечении их из опалубочной формы и при их транспортировке предусмотрено применение строповочных петель.

5. Складирование изделий производится в штабелях. Высота штабеля назначается из условия обеспечения требований техники безопасности согласно СНиП III-4-79. Подкладки должны устанавливаться в местах расположения строповочных петель.

6. Погрузку и транспортирование изделий следует производить в соответствии с рекомендациями „Временных указаний по перевозке унифицированных сборных железобетонных деталей и конструкций промышленного строительства автомобильным транспортом" (Стройиздат 1966г.).

7. Указания о материалах для изготовления стеновых панелей см. ТП 902-1- альбом VIII.

8. Знак [I] нанести несмываемой краской.

Альбом IX

Типовой проект 902-1-54

Привязан:

Инв. №

ТП 902-1-54 -КЖИ-ТТ1

Нач. отд.	Шейко		
Н. контр.	Лучковский		
Рук. гр.	Тахтаньшева		
Ст. инж.	Кот		
Инжен.	Конков		

Технические требования к изготовлению сборных железобетонных изделий

Стадия	Лист	Листов
Р		1

Госстрой СССР Союзводоканалниипроект Харьковский Водоканалпроект

Технические требования к изготовлению арматурных и закладных изделий.

1. Плоские арматурные изделия следует изготовлять при помощи контактной точечной сварки.
Сварку сеток и каркасов производить во всех точках пересечения стержней.

2. Объединение плоских каркасов в пространственные производить в кондукторах при помощи электросварочных клещей.

3. Размеры сеток и каркасов даны по осям и торцам стержней

4. Сварку производить в соответствии с ГОСТ 19292-73 „Соединения сварных элементов закладных деталей сборных железобетонных конструкций" и СН 393-78.

5. В пространственных каркасах отдельные стержни, не входящие в состав плоских каркасов, привязывать к поперечным стержням пространственных каркасов.

6. Сварку тавровых соединений круглых стержней с листовым прокатом закладных изделий выполнять под слоем флюса.

7. Материал прокатной стали закладных изделий принять марки Вст.3кп2 для сварных конструкций по ГОСТ 380-71.*

Толщину сварных швов принять по наименьшей толщине свариваемых элементов

Альбом IX

Типовой проект 902-1-54 Альбом IX

Привязан

Инв. №

ТП 902-1-54 -КЖИ-ТТ2

Нач. отд.	Шейко		
Н. контр.	Лучковский		
Рук. гр.	Тахтаньшева		
Ст. инж.	Кот		
Инж.	Конков		

Технические требования к изготовлению арматурных и закладных изделий.

Стадия	Лист	Листов
Р		1

Госстрой СССР Союзводоканалниипроект Харьковский Водоканалпроект

Подпись и дата | Взам. инв. №

Инв. № подл.

Альбом IX

Типовой проект 902-1-54

1 - 1

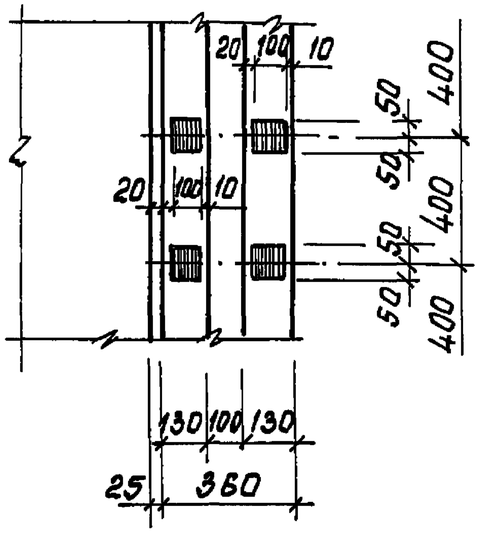

2 - 2

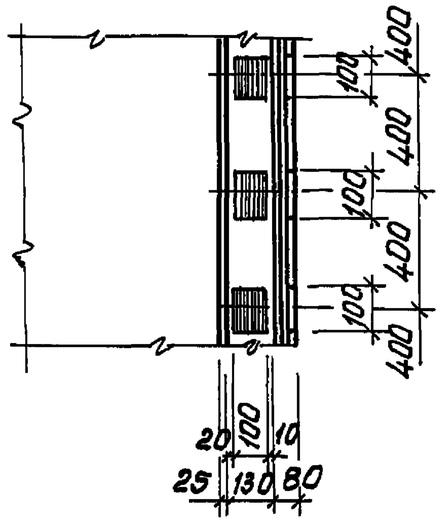

3 - 3

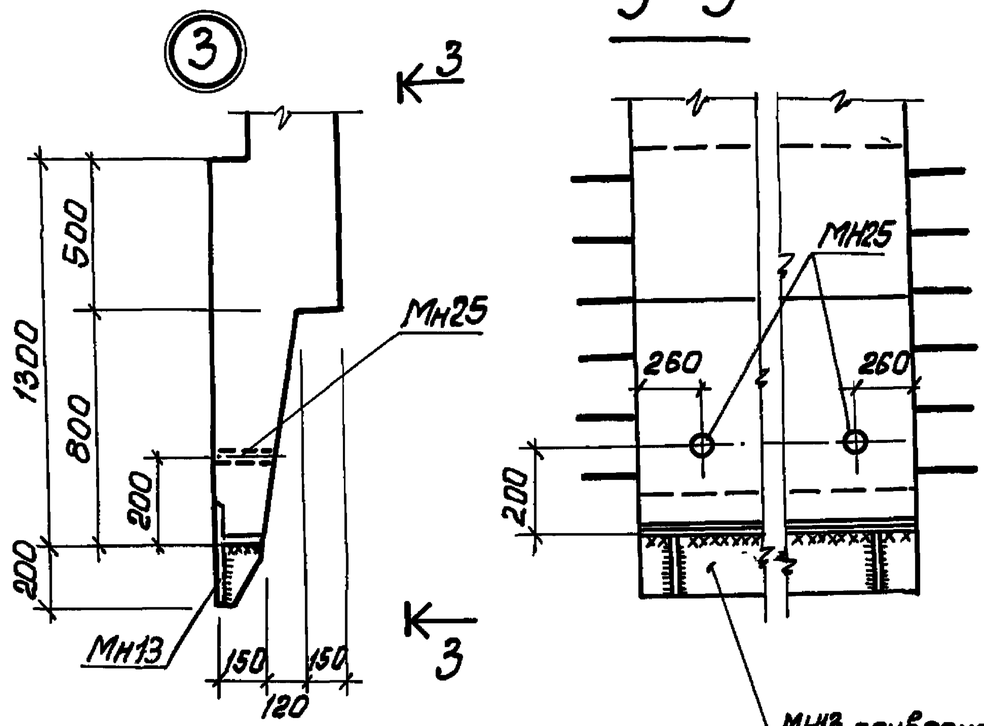

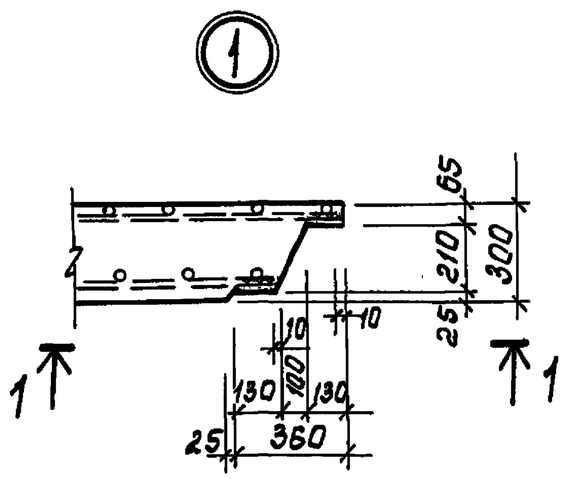

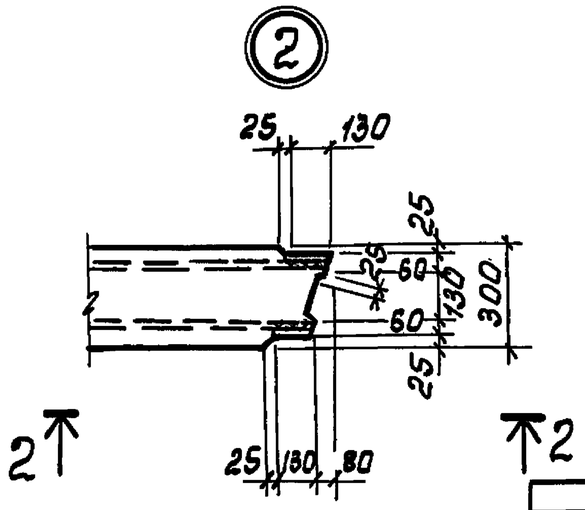

Нач.отд.	Шейко		
Н.контр.	Лучковский		
Рук.гр.	Похтамощев		
Инжен.	Перова		
Инжен.	Каюров		

Привязан

Инв.№

902-1-54-КЖИ-У

Узлы 1÷6

Стадия	Масса	Масштаб
Р		1:50
Лист 1	Листов 2	

Госстрой СССР Союзводоканалниипроект Харьковский Водоканалпроект

Взам.инв.№ | Подпись и дата | Инв.№ подл.

Альбом IX

Типовой проект 902-1-54

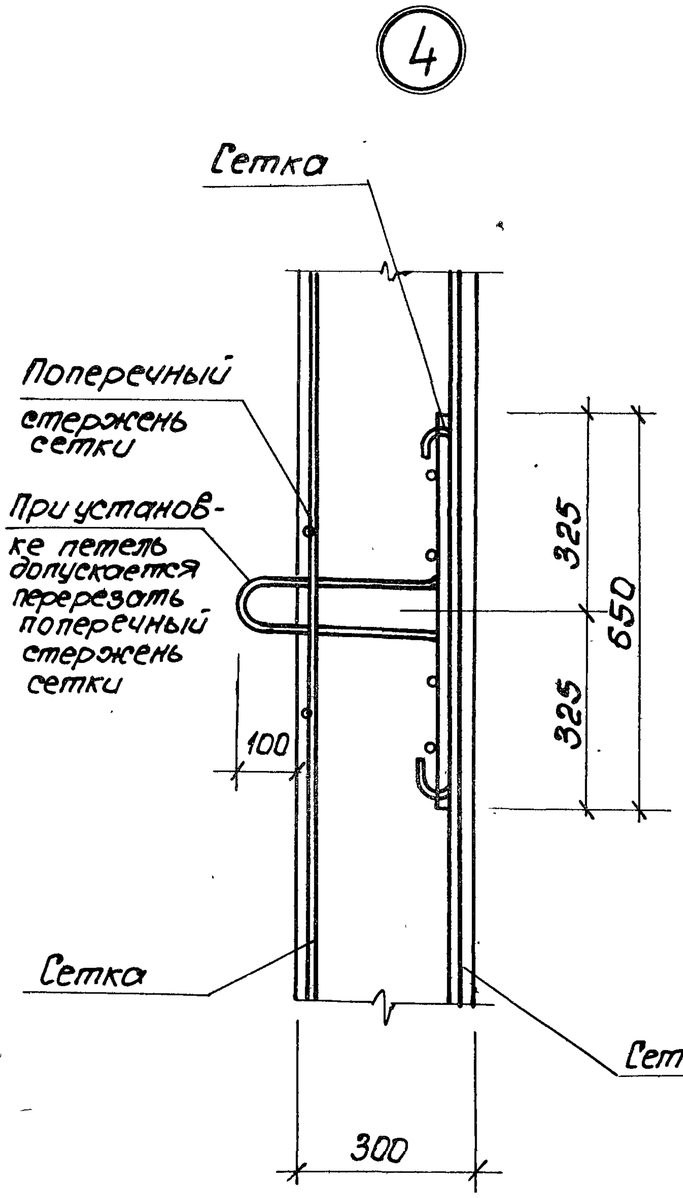

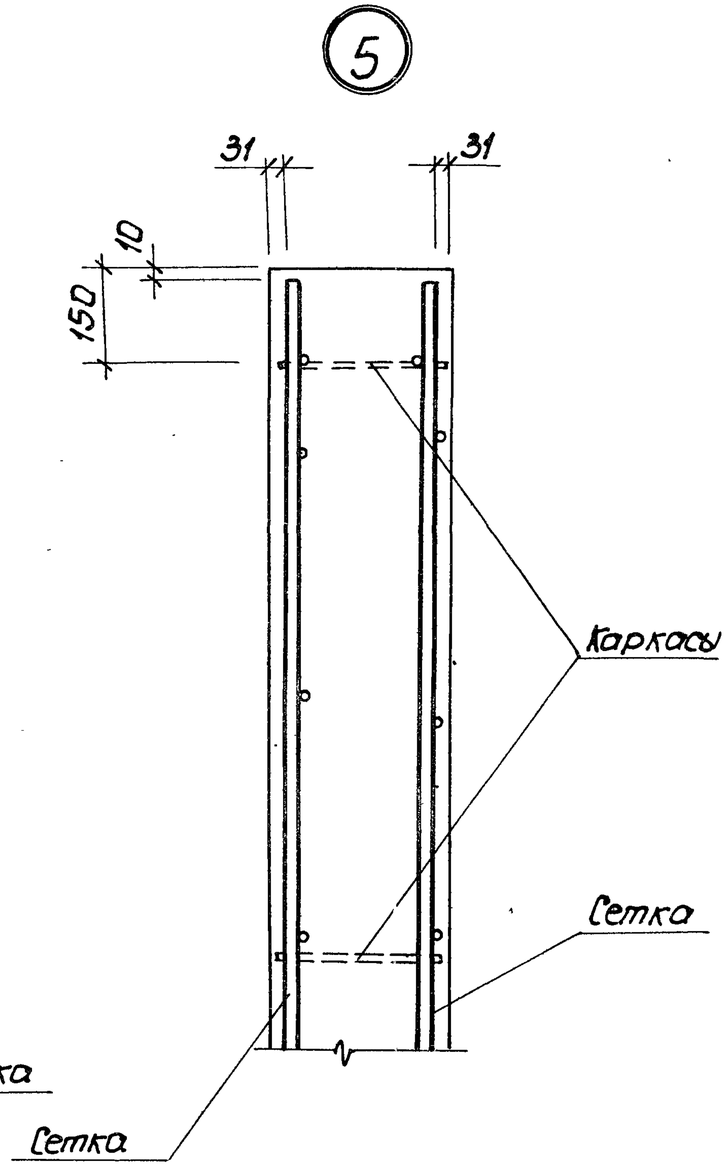

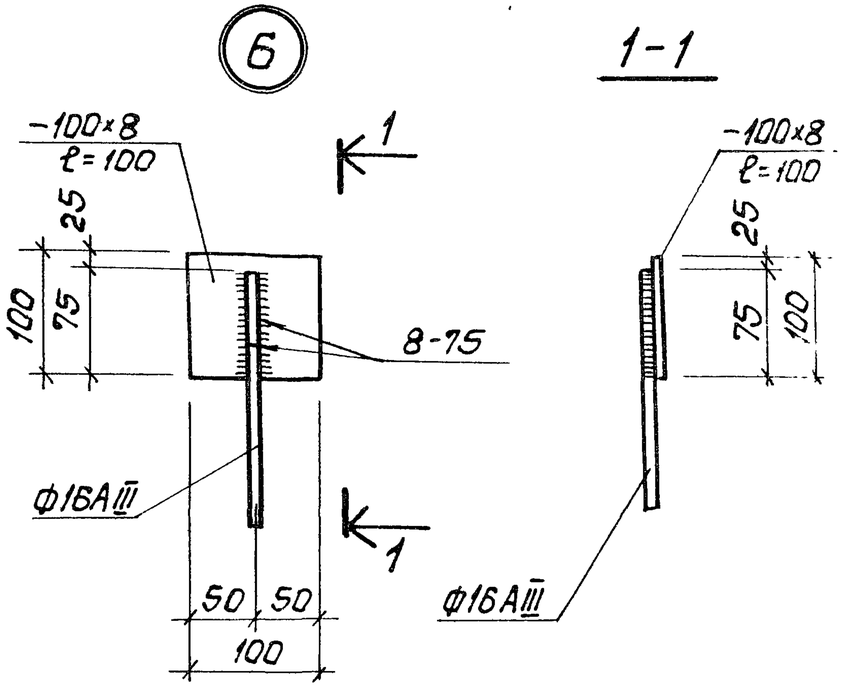

Нач. отд.	Шейко		
Н. контр.	Лучковский		
Рук. гр.	Тохтамышева		
Ст. инж.	Кот		
Инжен.	Кококов		

Привязан

Инв. N

Инв. N подл. | Подпись и дата | Взам. инв. N

902-1-54 -КЖИ-У

Узлы 1÷6

Стадия	Масса	Масштаб
Р		1:50
Лист 2	Листов 2	

Госстрой СССР
Союзводоканалниипроект
Харьковский Водоканалпроект

16991-09 7

Выборка стали на один элемент, кг

Марка	Арматурные изделия														Закладные изделия									Всего
	Арматурная сталь ГОСТ 5781-75 класса АI				Арматурная сталь ГОСТ 5.1459-72* класса АIII					Сталь прокатная ВСт3пс2 ГОСТ 380-71* Профиль				Итого	Сталь арматурная ГОСТ 5781-75 класса АI				Сталь прокатн. ВСт3пс2 ГОСТ 380-71* Профиль				Итого	
	Ф мм			Итого	Ф, мм				Итого	δ=6	L140x12		Итого		Ф мм			Итого	газтр ду25	δ=10		Итого		
	6	10	8		12	16	20								6	22								
Вариант с клиновидными стыками.																								
ПС80.20-1-1-01÷10	2.25	24.6		26.85	109.4	169.6	14.5		293.5	32.0	38.8		70.8	391.15	0.55	17.2		17.75	2.75	45.9		48.65	66.4	457.55
ПС80.20-1-2-01÷10	2.25	24.6	8.8	35.65	138.6	169.6	14.5		322.7	32.0	38.8		70.8	429.15	0.55	17.2		17.75	2.75	45.9		48.65	66.4	495.55
ПС71.20-1-01÷05	1.8	22.4		24.2	69.6	218.0			287.6	34.0			34.0	345.8	0.2	17.2		17.4	1.5			1.5	18.9	364.7
ПС71.10-1-01	1.45	11.0		12.45	33.6	108.4			142	17.0			17.0	171.45	0.1	8.6		8.7	0.75			0.75	9.45	180.9
ПС71.10-1-02	1.45	11.0		12.45	33.6	135.6			169.2	17.0			17.0	198.65	0.1	8.6		8.7	0.75			0.75	9.45	208.1
Вариант со шпоночными стыками.																								
ПС80.20-2-1-01÷10	2.25	24.6		26.85	112.1	177.6	14.5		304.2	32.0	38.8		70.8	401.85	0.55	17.2		17.75	2.75	45.9		48.65	66.4	468.25
ПС80.20-2-2-01÷10	2.25	24.6	8.8	35.65	145.3	177.6	14.5		337.4	32.0	38.8		70.8	443.85	0.55	17.2		17.75	2.75	45.9		48.65	66.4	510.25
ПС71.20-2-01÷05	1.8	22.4		24.2	59.6	239.0			308.6	34.0			34.0	366.8	0.2	17.2		17.4	1.5			1.5	18.9	389.7
ПС71.10-2-01	1.45	11.0		12.45	33.6	123.4			157.0	17.0			17.0	186.45	0.1	8.6		8.7	0.75			0.75	9.45	195.90
ПС71.10-2-02	1.45	11.0		12.45	33.6	150.6			184.2	17.0			17.0	213.65	0.1	8.6		8.7	0.75			0.75	9.45	223.1

Привязан

Инв. №

Нач. отд.	Шейко	
Н. контр.	Лучковский	
Рук. гр.	Тахтамышева	
Ст. инж.	Кот	
Инженер	Канюков	

ТП902-1-54-КЖИ-ВС

Выборка стали

Стадия	Лист	Листов
Р		1

Госстрой СССР Союзводоканалниипроект Харьковский Водоканалпроект

Альбом IX

Типовой проект 902-1-54

Формат	Зона	Поз.	Обозначение	Наименование	Кол.	Примечание
				Документация		
11			902-1-54 -КЖИ-ТТ1	Технические требования ТТ1		
11			-ТТ2	Технические требования ТТ2		
12			-У	Узлы 1÷6		
12			-ВС	Выборка стали		
			ПС80.20-1-1СБ	Сборочный чертеж		
				Сборочные единицы и детали		
11		1	902-1-54 -КЖИ-Кр22,Кр23	Каркас плоский Кр22	5	
11		2	-Кр24,Кр25	то же Кр24	1	
11		3	-Кр24,Кр25	" Кр25	1	
11		4	-С10	Сетка арматурная С10	1	
11		5	-С11	то же С11	1	
11		6	-С12	" С12	1	
11		7	-С13	" С13	1	
11		8	-С27	" С27	4	
11		9	-Мн12	Изделие закладное Мн12	2	
11		10	-Мн13	то же Мн13	1	
11		11	-Мн14	" Мн14	4	
11		12	-Мн25	" Мн15	3	
				Материалы		
				Бетон марки М300	3.92	м3

Остальное - см. спецификацию исполнения.

Привязан

Инв. N

ТП902-1-54 -КЖИ-ПС80.20-1-1

Нач. отд.	Шейко	
Н. контр.	Лучковская	
Рук. гр.	Тахтанышева	
Ст. инж.	Кот	
Инжен.	Каюков	

Панель стеновая ПС80.20-1-1

Стадия	Лист	Листов
Р		1

Госстрой СССР Союзводоканалниипроект Харьковский Водоканалпроект

Типовой проект 902-1-54

Формат	Зона	Поз.	Обозначение	Наименование	Кол.	Примечание
				Документация		
11			902-1-54 -КЖ-ТТ1	Технические требования ТТ1		
			-ТТ2	Технические требования ТТ2		
			-У	Узлы 1÷6		
			-ВС	Выборка стали		
			ПС80.20-1-2СБ	Сборочный чертеж		
				Сборочные единицы и детали		
11		1	902-1-54 -КЖН-Кр22,Кр23	Каркас плоский Кр22	5	
11		2	-Кр24,Кр25	то же Кр24	1	
11		3	-Кр24,Кр25	" Кр25	1	
11		4	-С10	Сетка арматурная С10	1	
11		5	-С11	то же С11	1	
11		6	-С12	" С12	1	
11		7	-С13	" С13	1	
11		8	-С27	" С27	1	
11		9	-Мн12	Изделие закладное Мн12	4	
11		10	-Мн13	то же Мн13	2	
11		11	-Мн14	" Мн14	1	
11		12	-Мн25	" Мн25	4	
11		13	-С26	Сетка арматурная С16	3	
				Материалы		
				Бетон марки М300	3.92	м3

Остальное - см. спецификацию исполнения.

Привязан

Инв. N

ТП902-1-54 -КЖИ-ПС80.20-1-2

Нач. отд.	Шейко	
Н. контр.	Лучковская	
Рук. гр.	Тахтанышева	
Ст. инж.	Кот	
Инжен.	Каюков	

Панель стеновая ПС80.20-1-2

Стадия	Лист	Листов
Р		1

Госстрой СССР Союзводоканалниипроект Харьковский Водоканалпроект

Взам. инв. N | Подпись и дата | Инв. N подл.

Формат	Зона	Поз	Обозначение	Наименование	Кол	Примечание
				Документация		
11			902-1-54 – КЖИ-ТТ1	Технические требования ТТ1		
11			– ТТ2	Технические требования ТТ2		
12			– У	Узлы 1÷7		
12			– ВС	Выборка стали		
			ПС80.20-2-1СБ	Сборочный чертеж		
				Сборочные единицы и детали		
11		1	902-1-54-КЖИ-Кр22,Кр23	Каркас плоский Кр22	5	
11		2	– Кр24,Кр25	то же Кр24	1	
11		3	– Кр24,Кр25	" Кр25	1	
11		4	– С12	Сетка арматурная С12	1	
11		5	– С13	то же С13	1	
11		6	– С10	" С10	1	
11		7	– С22	" С22	1	
11		8	– С27	" С27	4	
11		9	– Мн12	Изделие закладное Мн12	2	
11		10	– Мн14	то же Мн14	4	
11		11	– Мн13	" Мн13	1	
54		12	3.400-6/76	" Мн1-29	3	
11		13	902-1-54 – КЖИ – Мн25	" Мн25	3	
				Материалы:		
				Бетон марки М300	4,24	м³

Привязан

Инв №

Остальное – см. спецификацию исполнения.

ТП 902-1-54 – КЖИ-ПС80.20-2-1

Нач.отд.	Шейко	
Н.контр.	Лучковский	
Рук.гр.	Тахтаньшева	
Ст.инж.	Кот	
Инжен.	Каюков	

Панель стеновая ПС 80.20-2-1

Стадия	Лист	Листов
Р		1

Госстрой СССР Союзводоканалниипроект Харьковский Водоканалпроект

Альбом IX

Типовой проект 902-1-54

Взам.инв№

Инв.№подл. Подпись Дата

Формат	Зона	Поз	Обозначение	Наименование	Кол.	Примечание
				Документация		
11			902-1-54 – КЖИ-ТТ1	Технические требования ТТ1		
11			– ТТ2	Технические требования ТТ2		
12			– У	Узлы 1÷7		
12			– ВС	Выборка стали		
			– ПС80.20-2-2СБ	Сборочный чертеж		
				Сборочные единицы и детали		
11		1	902-1-54 – КЖИ-Кр22,Кр23	Каркас плоский Кр22	5	
11		2	– Кр24,Кр25	то же Кр24	1	
11		3	– Кр24,Кр25	" Кр25	1	
11		4	– С12	Сетка арматурная С12	1	
11		5	– С13	то же С13	1	
11		6	– С10	" С10	1	
11		7	– С22	" С22	1	
11		8	– С27	" С27	4	
11		9	– Мн12	Изделие закладное Мн12	2	
11		10	– Мн14	то же Мн14	4	
11		11	– Мн13	" Мн13	1	
11		12	3.400-6/76	" Мн1-29	3	
11		13	902-1-54 – КЖИ – Мн25	" Мн25	3	
11		14	– С16	" С16	1	
				Материалы:		
				Бетон марки М300	4,24	м³

Привязан

Инв.№

Остальное – см. спецификацию исполнения

ТП 902-1-54 – КЖИ-ПС80.20-2-2

Нач.отд.	Шейко	
Н.контр.	Лучковский	
Рук.гр.	Тахтаньшева	
Ст.инж.	Кот	
Инжен.	Каюков	

Панель стеновая ПС 80.20-2-2

Стадия	Лист	Листов
Р		1

Госстрой СССР Союзводоканалниипроект Харьковский Водоканалпроект

Альбом IX

Типовой проект 902-1-54

Формат	Зона	Поз	Обозначение	Наименование	Кол.	Прим.
				Документация		
11			902-1-54 -КЖИ-ТТ1	Технические требования ТТ1		
11			-КЖИ-ТТ2	Технические требования ТТ2		
			-У	Узлы 1÷6		
			-ВС	Выборка стали		
			-ПС7.120-1СБ	Сборочный чертеж		
				Сборочные единицы и детали		
11		1	902-1-54 -КЖИ-КР22,КР23	Каркас плоский КР22	6	
11		2	-С14	Сетка арматурная С14	1	
11		3	-С15	То же С15	1	
11		4	-С27	" С27	4	
11		5	-МН14	Изделие закладное МН14	4	
11		6	-МН12	То же МН12	2	
				Материалы:		
				Бетон марки М300	3,64	м3
				Остальное - см. спецификацию исполнений		

Привязан

Инв. №

Взам. инв. № | Подпись и дата | Инв. № подл.

Нач. отд.	Шейко	
Н. контр.	Лучковский	
Рук. гр.	Тахтамышева	
Ст. инж.	Кот	
Техник	Иволженко	

ТП 902-1-54 -КЖИ-ПС71.20-1

Панель стеновая ПС71.20-1

Стадия	Лист	Листов
Р		1

Госстрой СССР Союзводоканалниипроект Харьковский Водоканалпроект

Формат	Зона	Поз	Обозначение	Наименование	Кол.	Прим.
				Документация		
11			902-1-54 -КЖИ-ТТ1	Технические требования ТТ1		
11			-КЖИ-ТТ2	Технические требования ТТ2		
12			-У	Узлы 1÷6		
12			-ВС	Выборка стали		
			-ПС71.20-2СБ	Сборочный чертеж		
				Сборочные единицы и детали		
11		1	902-1-54 -КЖИ-КР22,КР23	Каркас плоский КР22	6	
11		2	-С14	Сетка арматурная С14	1	
11		3	-С24	то же С24	1	
11		4	-С27	" С27	4	
11		5	-МН14	Изделие закладное МН14	4	
11		6	-МН12	тоже МН12	2	
				Материалы:		
				Бетон марки М300	3,95	м3
				Остальное - см. спецификацию исполнения		

Привязан

Инв. №

Взам. инв. № | Подпись и дата | Инв. № подл.

Нач. отд.	Шейко	
Н. контр.	Лучковский	
Рук. гр.	Тахтамышева	
Ст. инж.	Кот	
Техник	Иволженко	

ТП 902-1-54 -КЖИ-ПС71.20-2

Панель стеновая ПС71.20-2

Стадия	Лист	Листов
Р		

Госстрой СССР Союзводоканалниипроект Харьковский Водоканалпроект

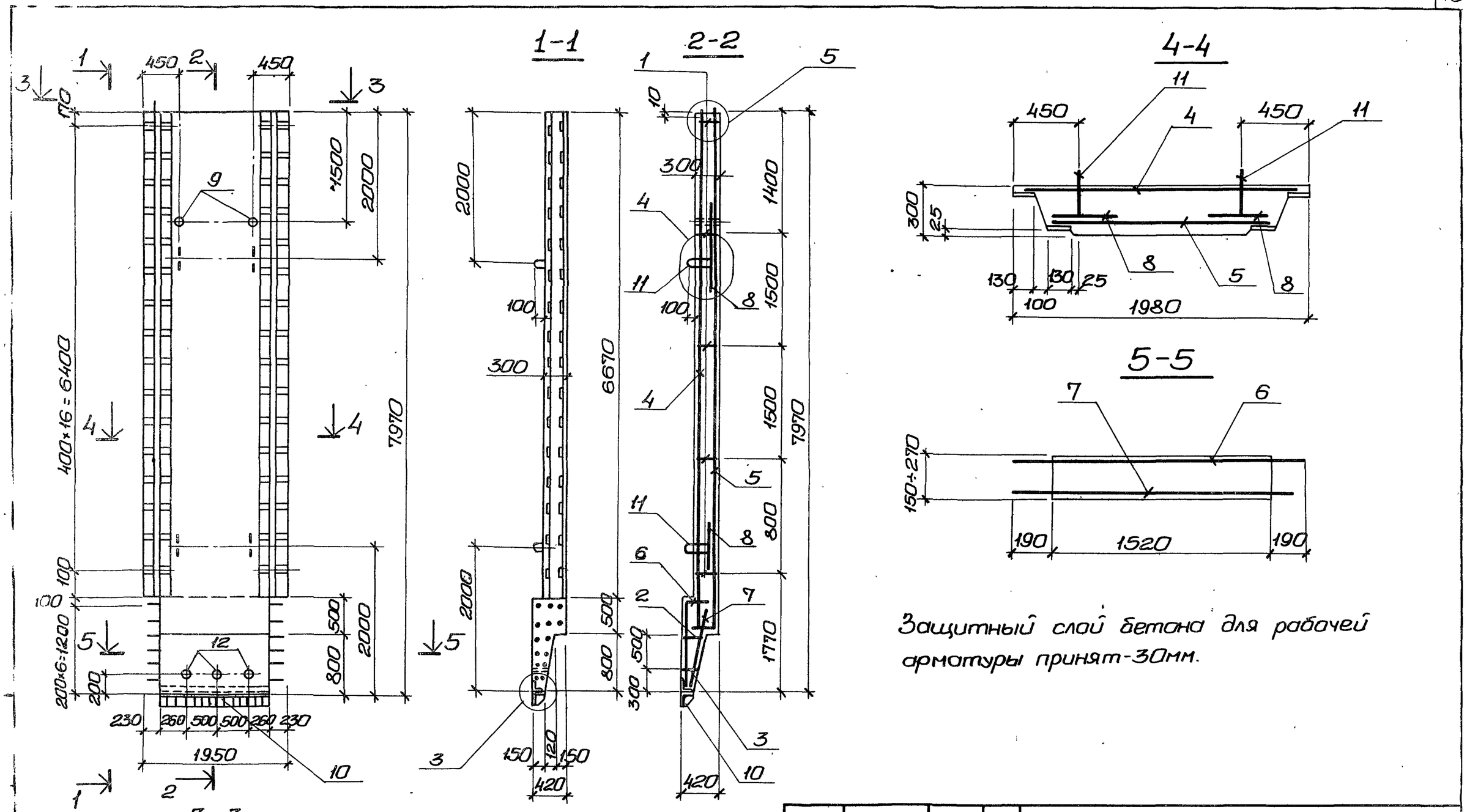

Защитный слой бетона для рабочей арматуры принят-30мм.

Привязан				ТП902-1-54 -КЖИ-ПС80.20-1-1СБ			
				Панель стеновая ПС80.20-1-1.	Стадия	Масса	Масштаб
					РЧ	9,8т	1:50 1:25
Нач.отд.	Шейко				Лист	Листов1	
Н.контр.	Лучковский				Госстрой СССР Союзводоканалниипроект Харьковский Водоканалпроект		
Рук.гр.	Тахтанышева						
Ст.инж.	Кот						
Инв.№	Инжен.	Каюков					

Типовой проект 902-1-54 Альбом IX

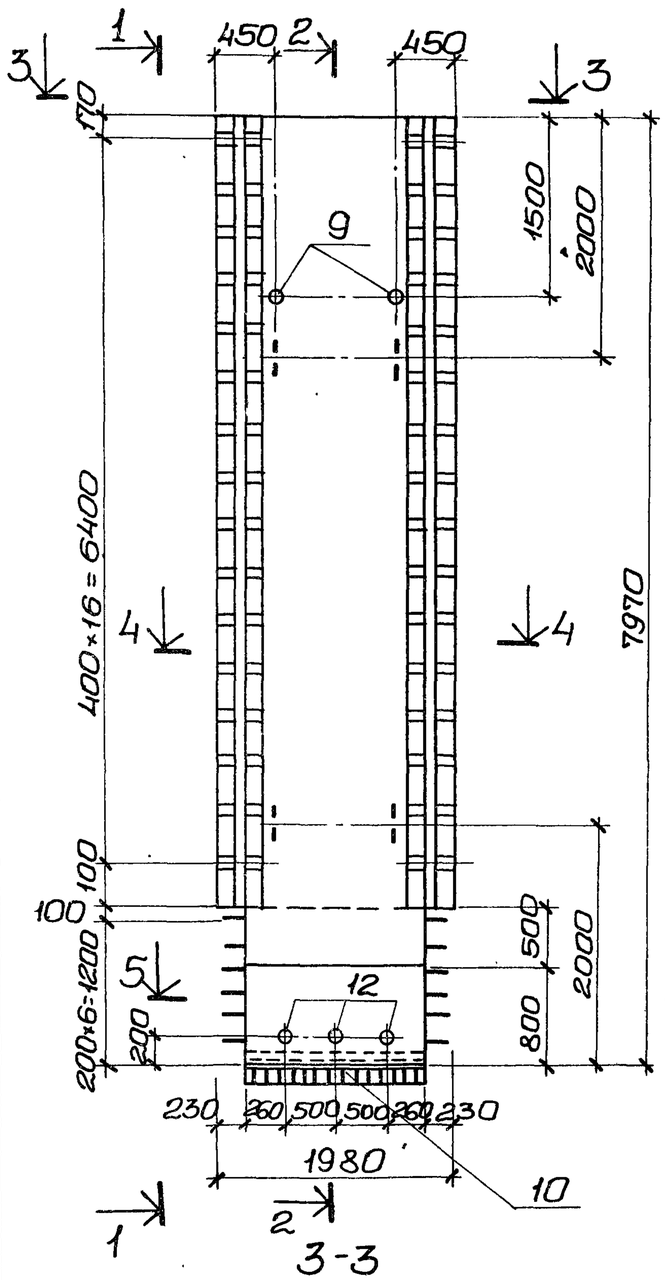

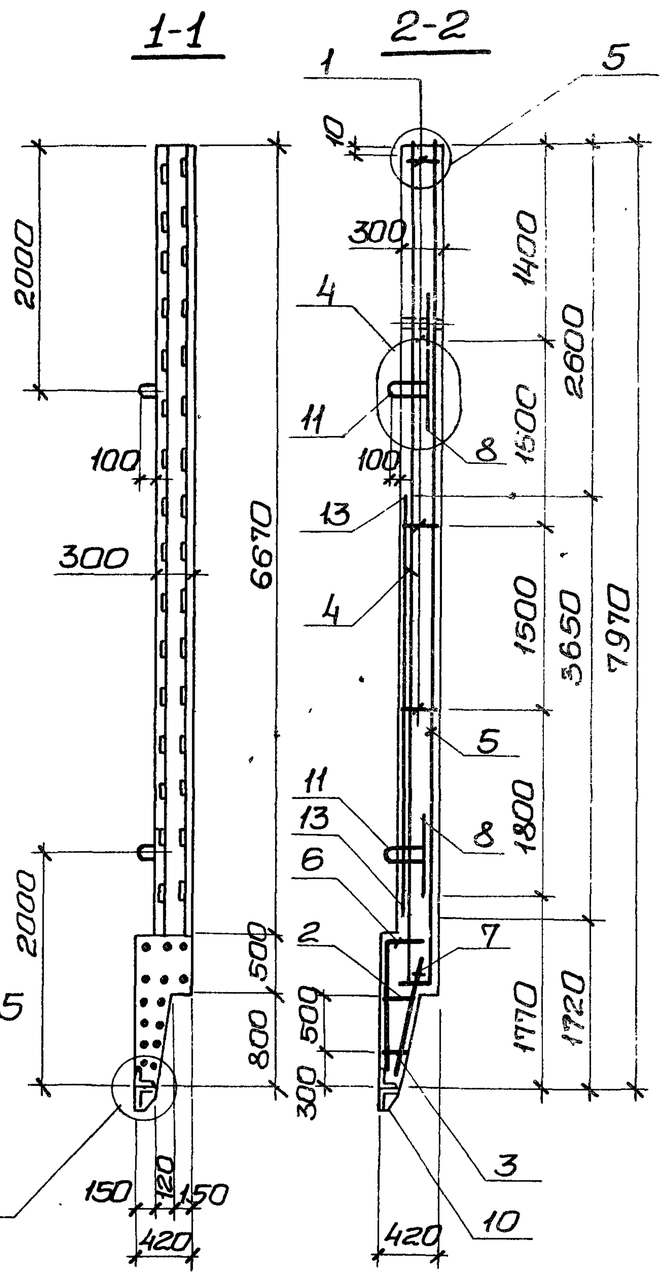

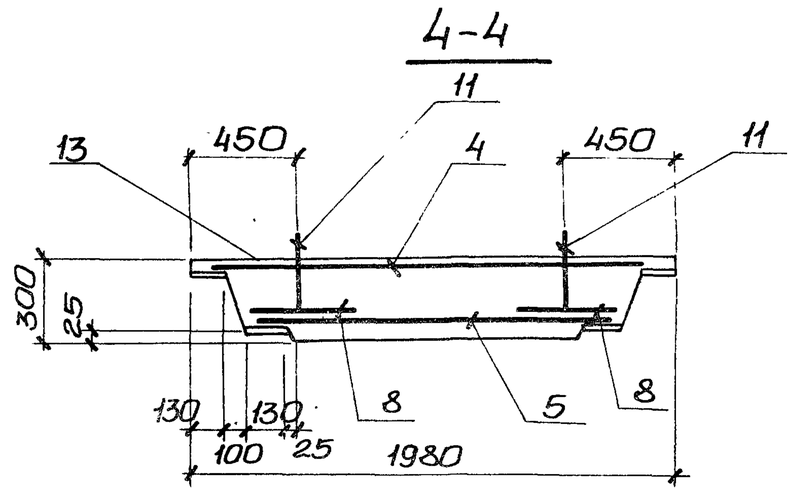

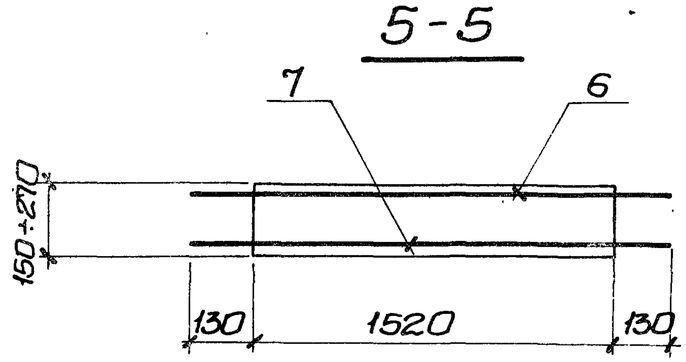

Защитный слой бетона для рабочей арматуры принят – 30мм.

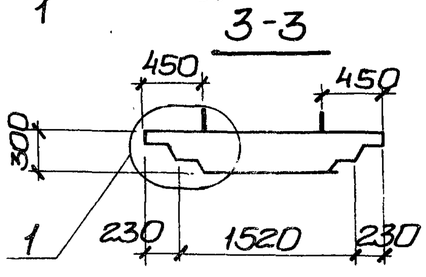

Привязан			
Инв.№			
Нач.отд.	Шейко		
Н.контр.	Лучковский		
Рук.гр.	Тахтамышева		
Ст.инж.	Кот		
Инжен.	Каюков		

ТП902-1-54 -КЖИ-ПС80.20-1-2СБ

Панель стеновая ПС80.20-1-2

Стадия	Масса	Масштаб
р.ч.	9,8т	1:50 1:25
Лист	Листов	

Госстрой СССР Союзводоканалниипроект Харьковский Водоканалпроект

16991-09 13

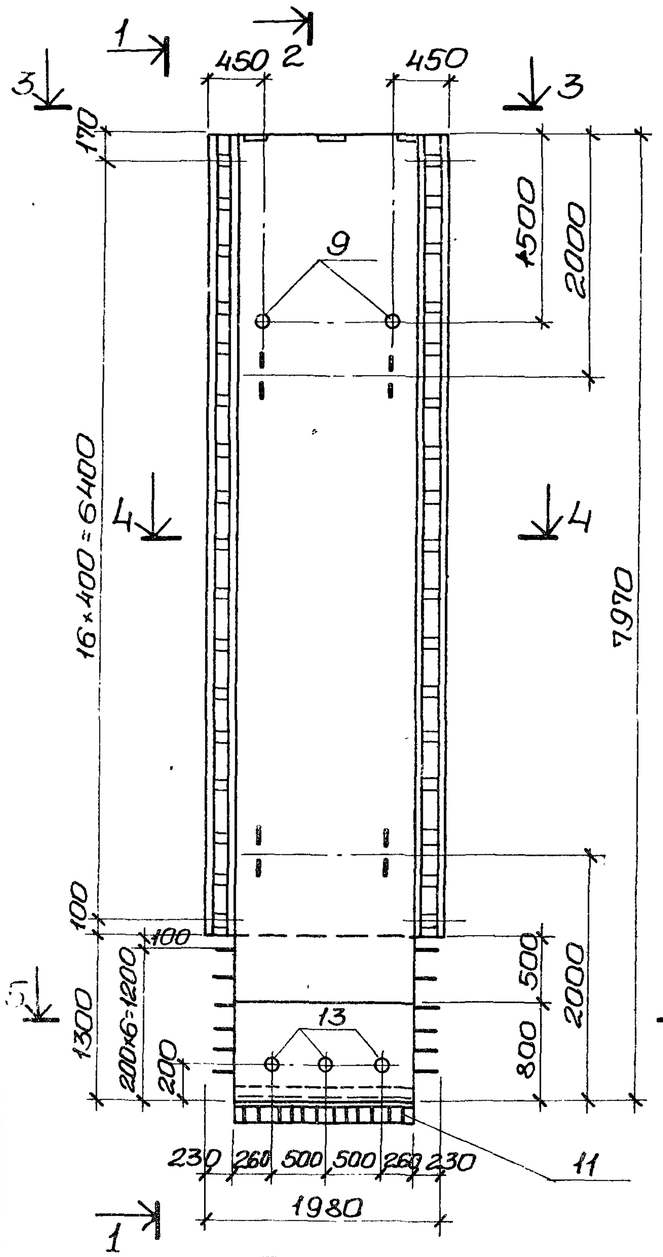

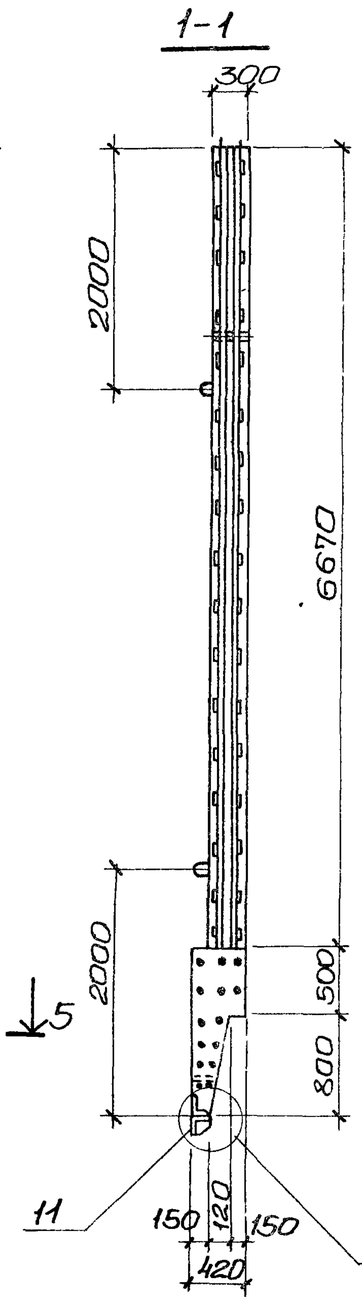

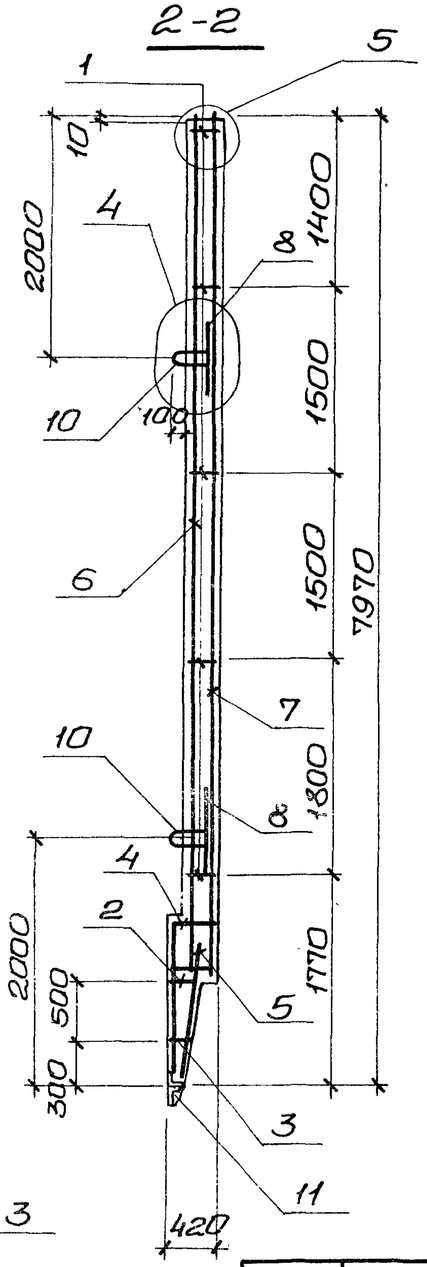

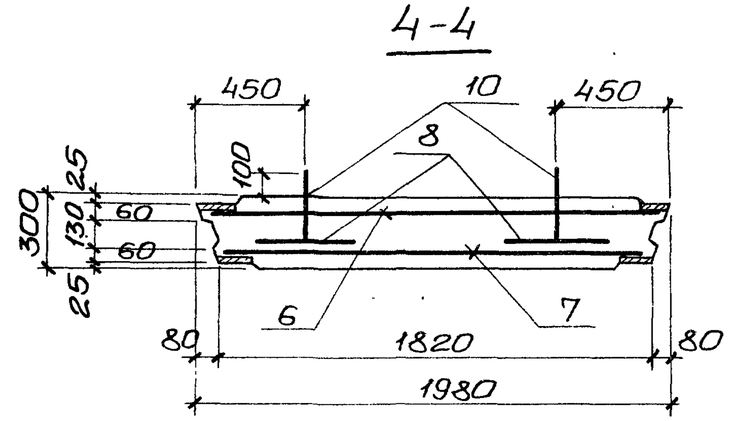

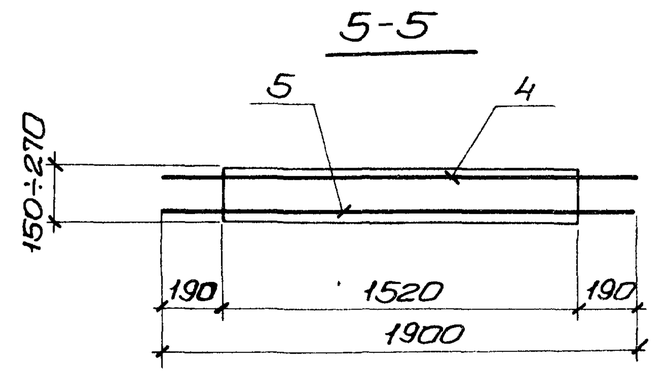

Защитный слой бетона для рабочей арматуры принят 30мм.

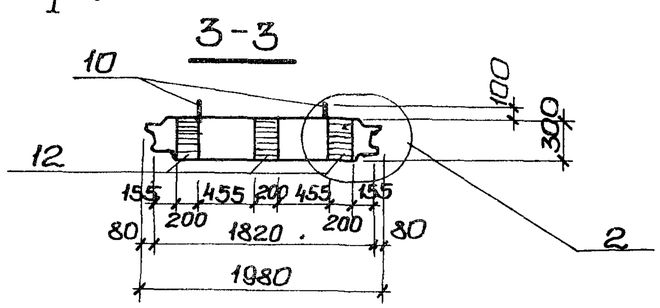

Привязан			
Инв.№			
Нач.отд.	Шейко		
Н.контр.	Лучковский		
Рук.гр.	Тахтанышева		
Ст.инж.	Кот		
Инжен.	Каюков		

ТП902-1-54 -КЖИ-ПС80.20-2-1СБ

Панель стеновая ПС80.20-2-1

Стадия	Масса	Масштаб
Р.Ч.	10,6	1:50 1:25
Лист	Листов 1	

Госстрой СССР Союзводоканалниипроект Харьковский водоканалпроект

Типовой проект 902-1-54 Альбом IX

Типовой проект 902-1-54 Альбом IX

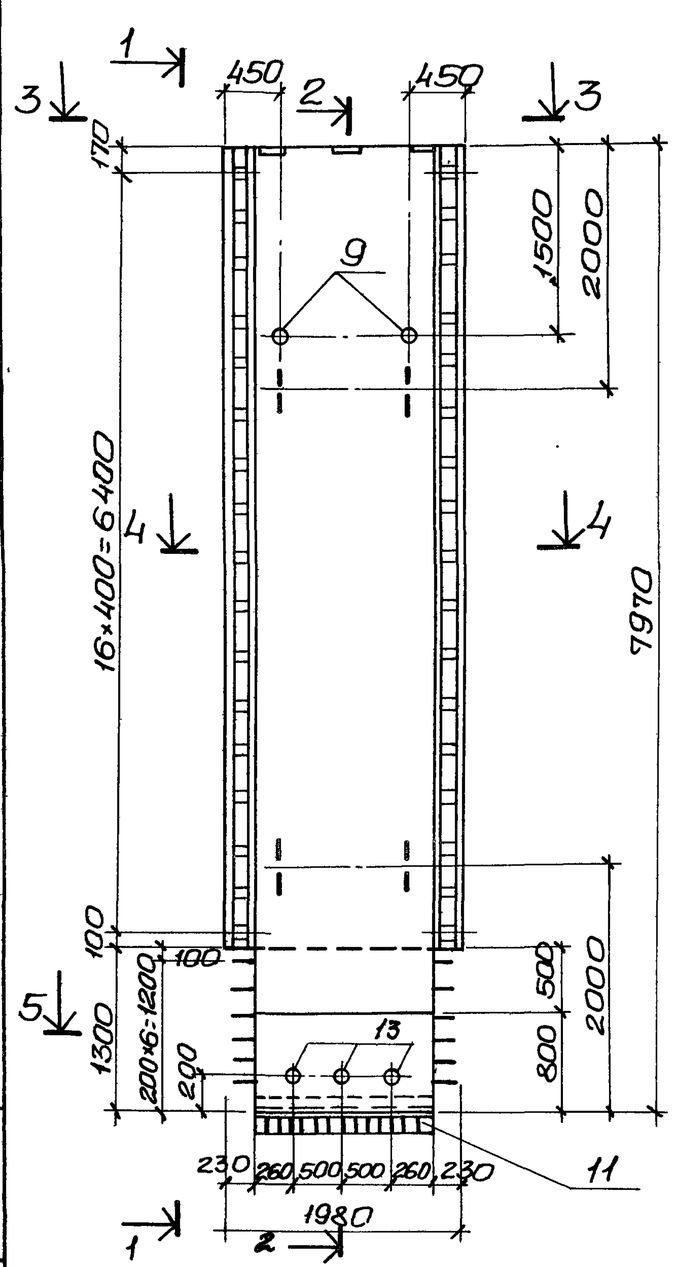

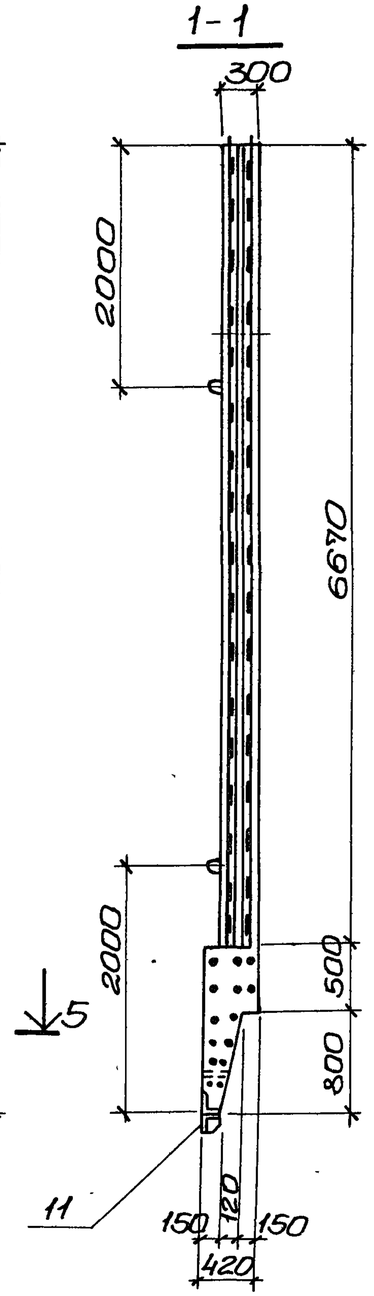

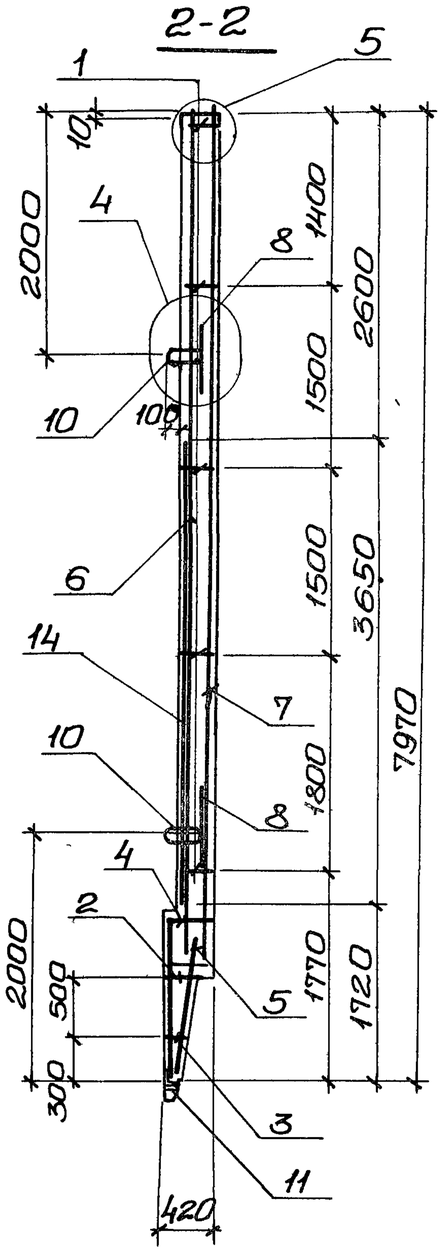

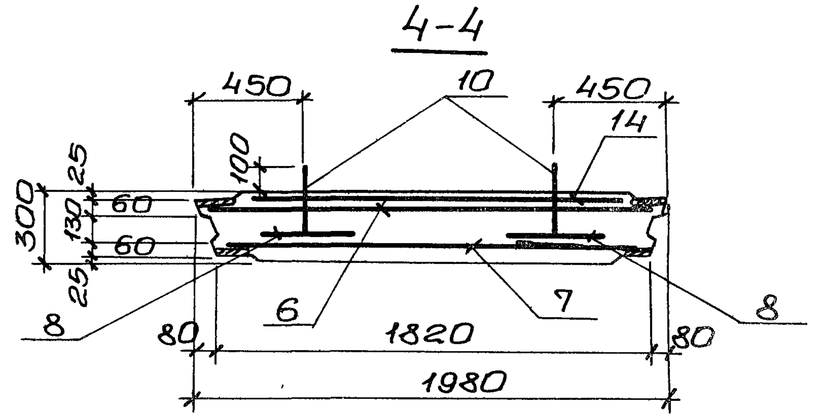

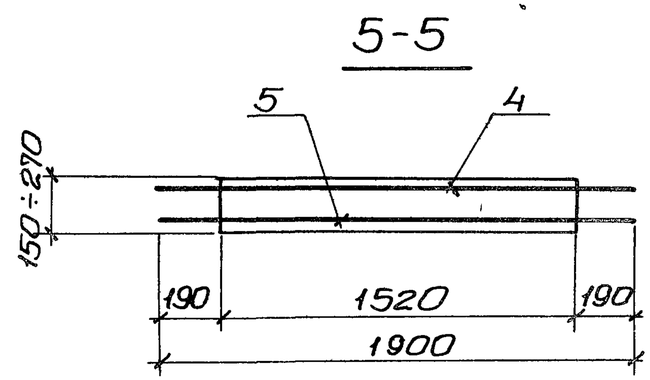

Защитный слой бетона для рабочей арматуры принят 30мм.

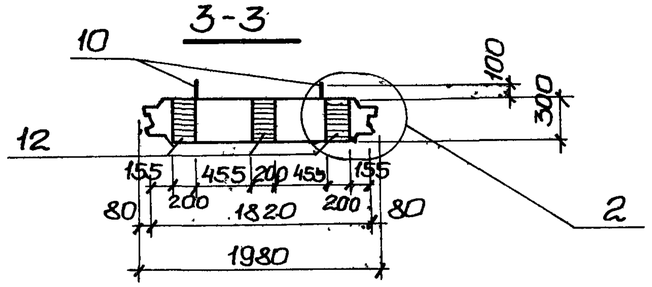

Привязан

Инв. №

Нач. отд.	Шейко	
Н. контр.	Лучковский	
Рук. гр.	Тахтанышева	
Ст. инж.	Кот	
Инжен.	Канюков	

ТП 902-1-54 -КЖИ-ПС80.20-2-2СБ

Панель стеновая ПС80.20-2-2.

Стадия	Масса	Масштаб
РЧ	10.6	1:50 1:25
Лист	Листов 1	

Госстрой СССР Союзводоканалниипроект Харьковский Водоканалпроект

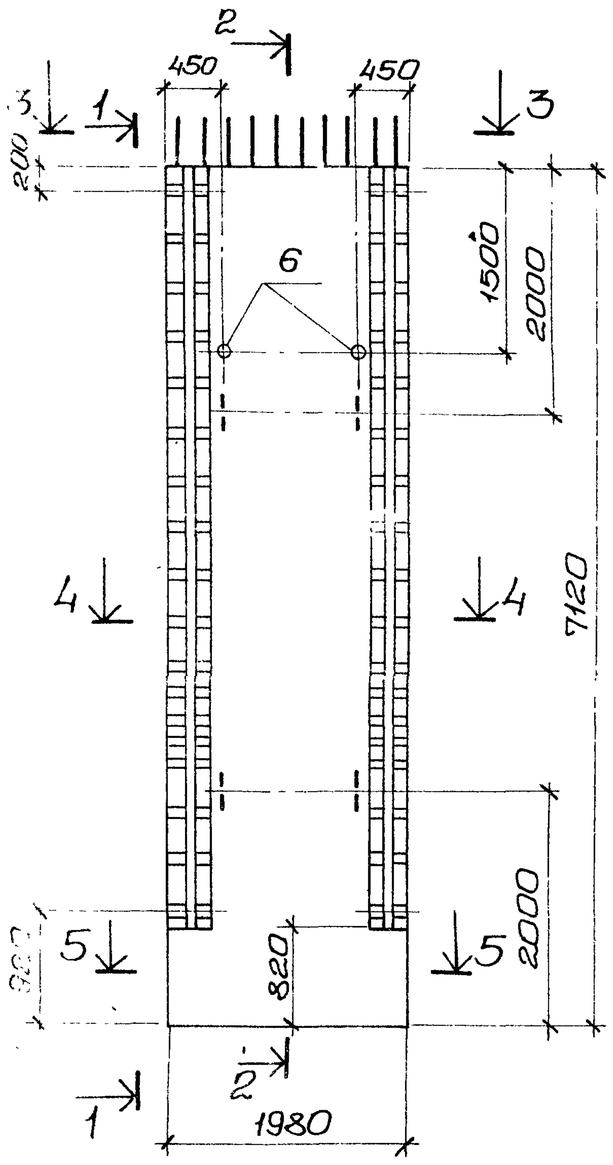

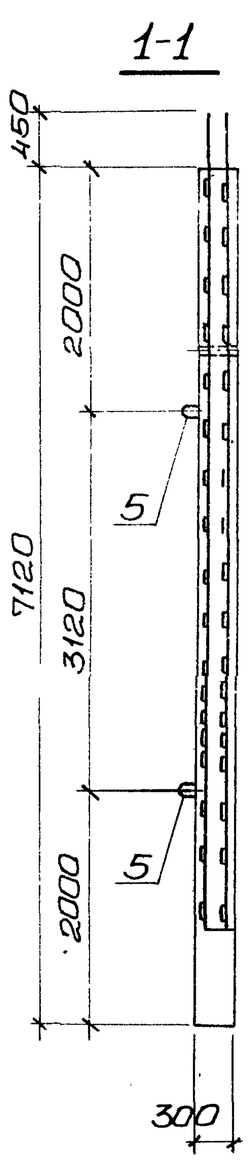

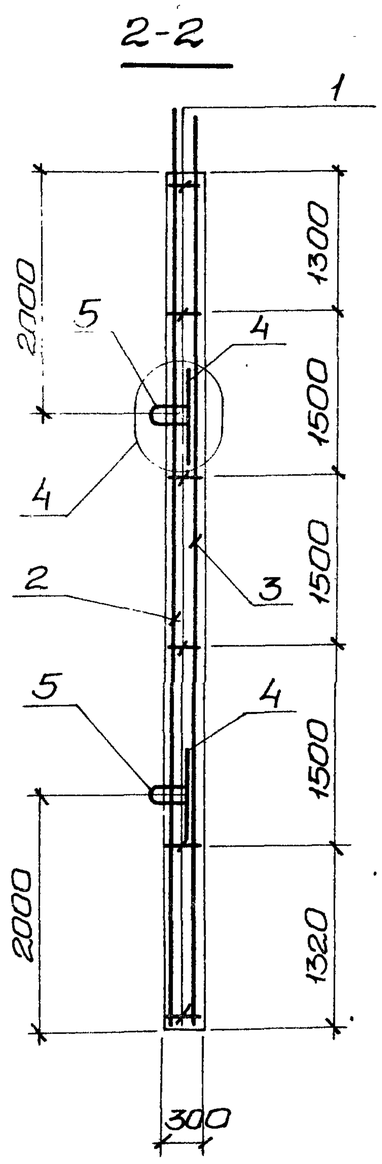

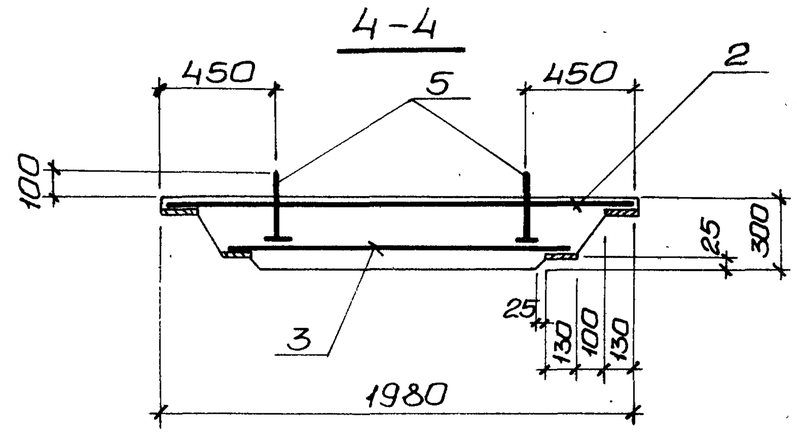

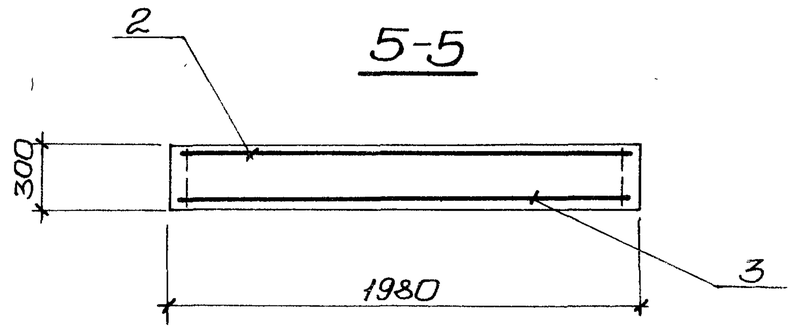

Защитный слой бетона для рабочей арматуры – принят 30мм.

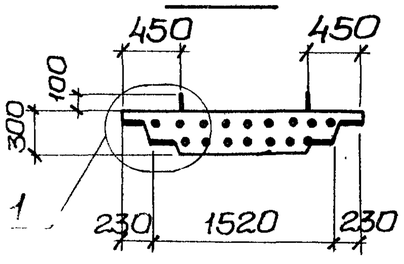

Привязан			
Инв.№			
Нач.отд.	Шейко		
Н.контр.	Лучковский		
Рук.гр.	Тахтамышева		
Ст.инж.	Кот		
Инжен.	Канков		

ТП 902-1-54-КЖИ-ПС71.20-1СБ

Панель стеновая ПС71.20-1

Стадия	Масса	Масштаб
Р.Ч	9,1т	1:50 1:25

Лист | Листов

Госстрой СССР Союзводоканалниипроект Харьковский Водоканалпроект

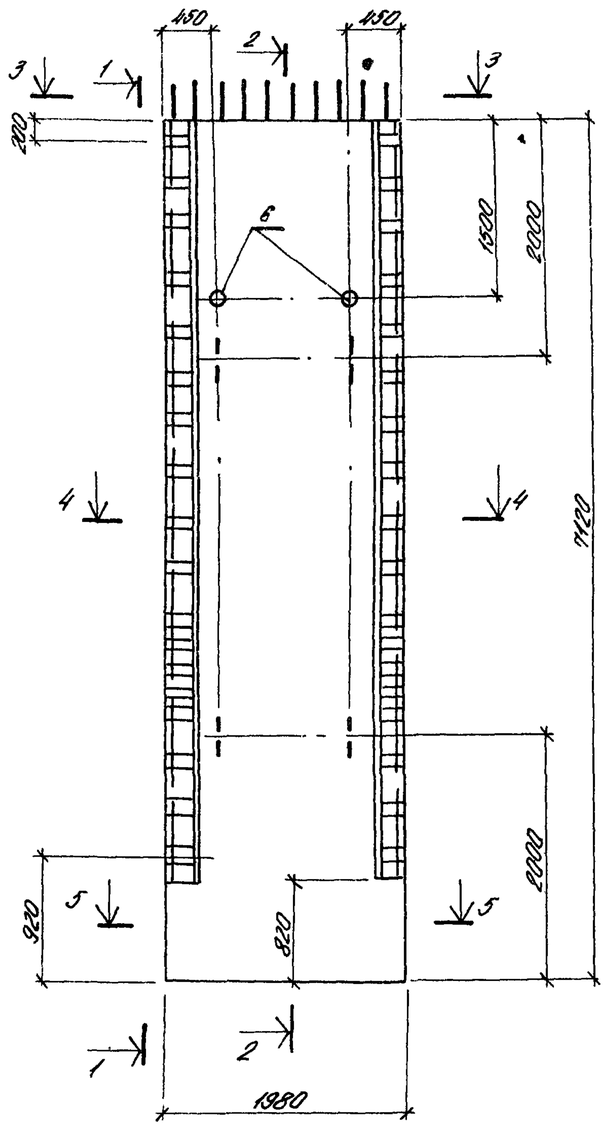

1-1

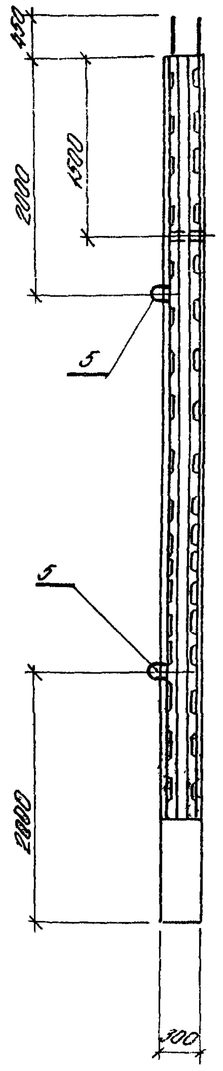

2-2

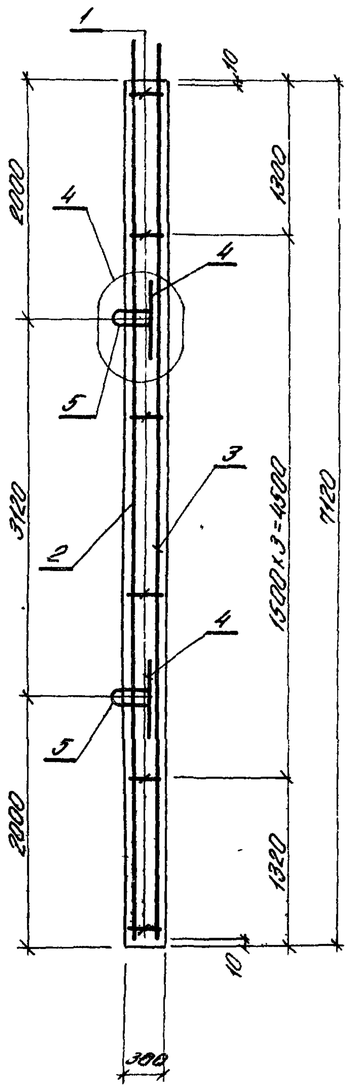

4-4

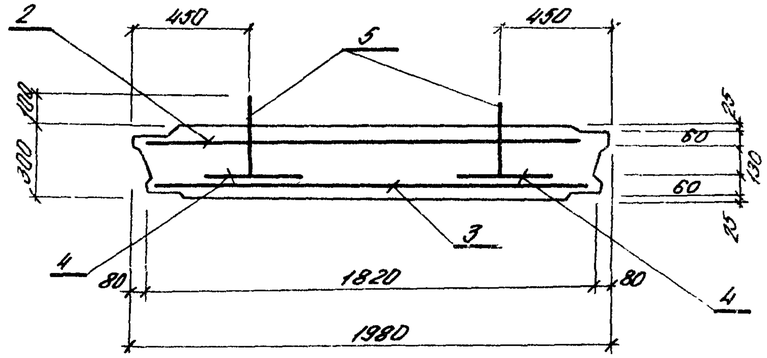

5-5

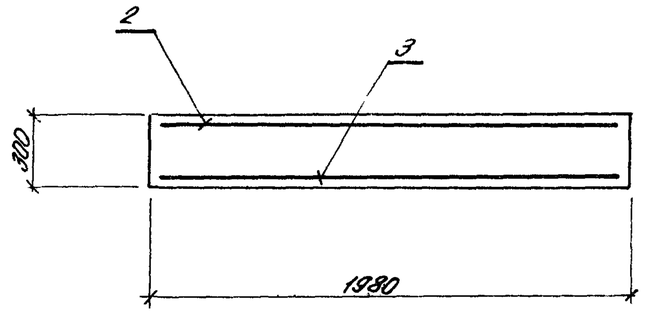

Защитный слой бетона для рабочей арматуры принят - 30мм.

3-3

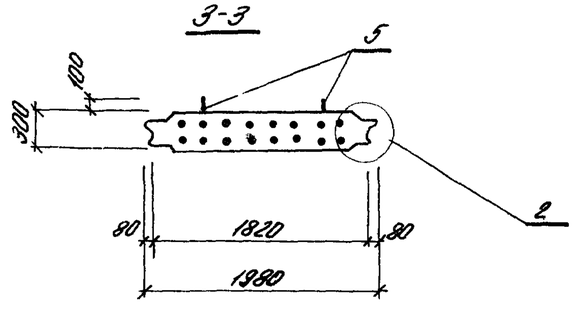

Альбом IX

Типовой проект 902-1-54

Привязан			
Инв. №			

Нач. отд.	Шейко		
Н. контр.	Лучковский		
Рук. гр.	Тактаньшева		
Ст. инж.	Кат		
Инженер	Канков		

ТП 902-1-54 -КЖИ-ПС71.20-2 СБ

Панель стеновая ПС71.20-2

Стадия	Масса	Масштаб
Р.4	9875т	1:50 1:25
Лист	Листов 1	

Госстрой СССР Союзводоканалниипроект Харьковский водоканалпроект

ПС80.20-1(2)-1-01

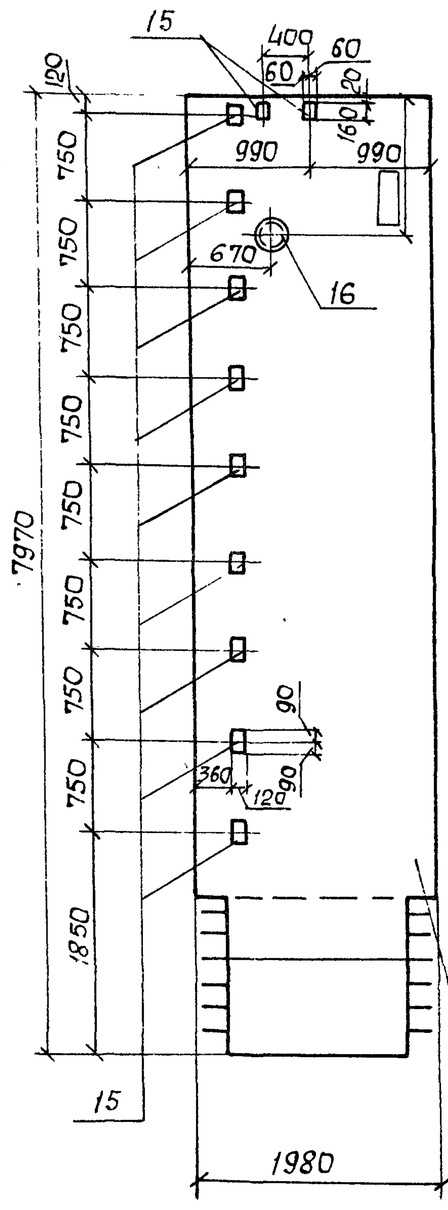

ПС80.20-1(2)-1-02

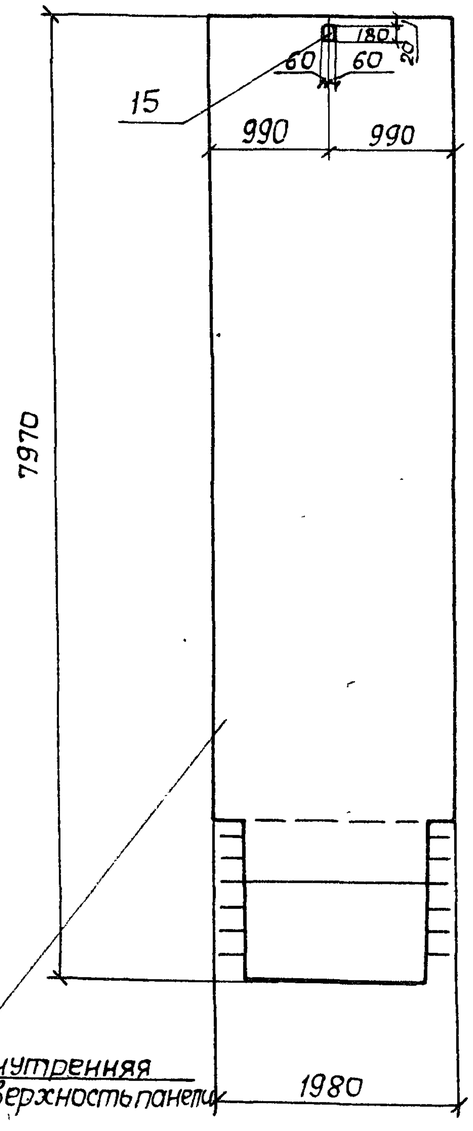

Внутренняя поверхность панели

Формат	Зона	Поз.	Обозначение	Наименование	К-во	Примеч.
				ПС80.20-1(2)-1-01		
				Сборочные единицы и детали		
11		—	902-1-54-КЖИ-ПС80.20-1-1	Панель стеновая ПС80.20-1-1	1	
		—	-ПС80.20-2-1	То же ПС80.20-2-1	1	
Б.ч.		15	3.400-6/76	Изделие закладное Мн1-18	11	
Б.ч.		16	3.901-5	Сальник Ду400, Р=300	1	
				ПС80.20-1(2)-1-02		
				Сборочные единицы и детали		
		—	902-1-54-КЖИ-ПС80.20-1-1	Панель стеновая ПС80.20-1-1	1	
		—	-ПС80.20-2-1	То же -ПС80.20-2-1	1	
		15	3.400-6/76	Изделие закладное Мн1-18	1	

Остальное - см. ПС80.20-1(2)-1СБ

Привязан

Инв №

Нач.отд.	Шейко	
Н.контр	Лучковский	
Рук.груп	Тахтамышева	
Инженер	Мягкая	
Инженер	Перова	

ТП 902-1-54 -КЖИ ПС80.20-1(2)-1-01, ПС80.20-1(2)-1-02

Панель стеновая ПС80.20-1(2)-1-01 ПС80.20-1(2)-1-02

Стадия	Масса	Масштаб
Р		1:50
Лист	Листов	

Госстрой СССР Союзводоканалниипроект Харьковский Водоканалпроект

ПС80,20-1(2)-1-03

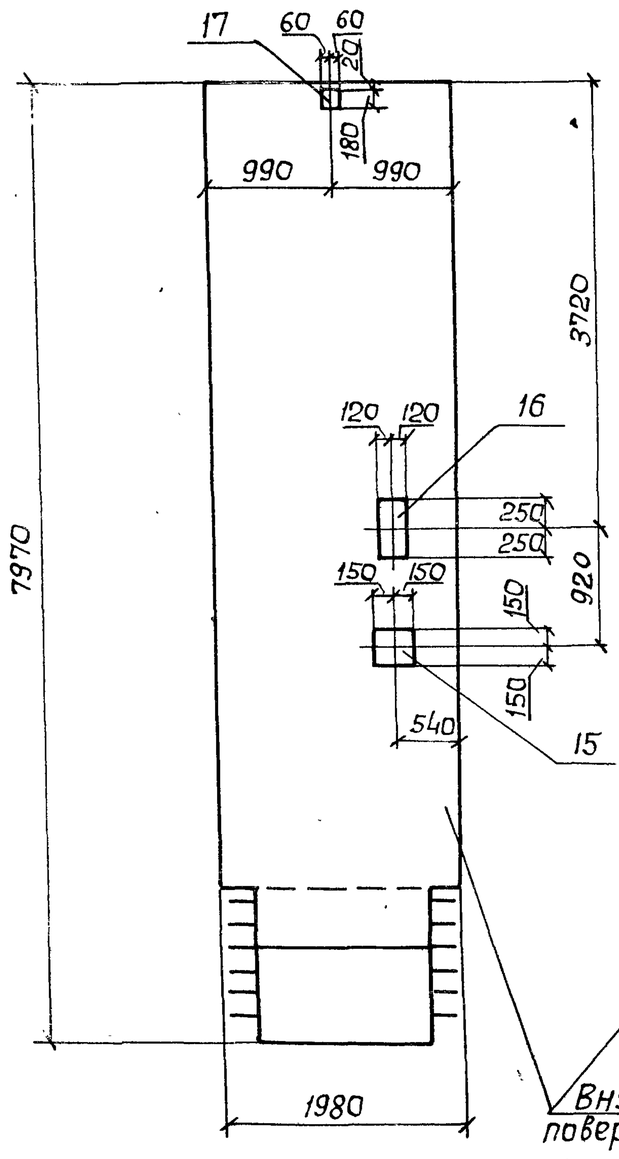

ПС80,20-1(2)-1-04

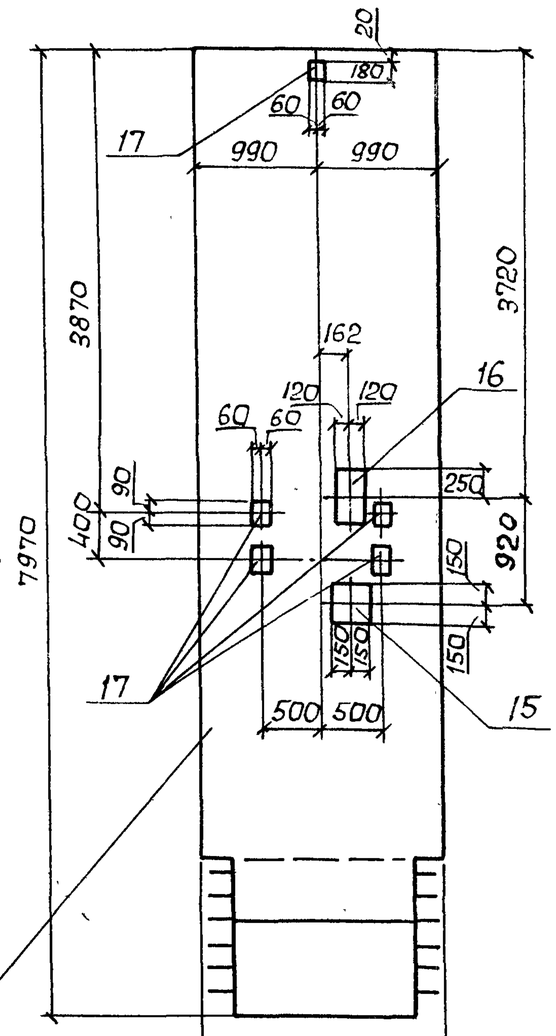

Формат	Зона	Поз.	Обозначение	Наименование	К-во	Примечание
				ПС80.20-1(2)-1-03		
				Сборочные единицы и детали		
11			902-1-54КЖИ-ПС80.20-1-1	Панель стеновая ПС80.20-1-1		
11			ПС80.20-2-1	То же ПС80.20-2-1		
11		15	Мн11	Изделие закладное Мн11	1	
Б.ч.		16	3.400-6/76	То же Ми2-5	1	
Б.ч.		17	То же	" Ми1-18	1	
				ПС80.20-1(2)-1-04		
				Сборочные единицы и детали		
11			902-1-54-КЖИ-ПС80.20-1-1	Панель стеновая ПС80.20-1-1		
11			ПС80.20-2-1	То же ПС80.20-2-1		
11		15	Мн11	Изделие закладное Мн11	1	
Б.ч.		16	3.400-6/76	То же Ми2-5	1	
Б.ч.		17	То же	" Ми1-18	5	

Остальное - см. ПС80.20-1(2) - 1СБ

Привязан			
Инв. №	Нач.отд.	Шейко	
	Н.контр.	Лукьяновский	
	Рук.груп.	Тахтамышева	
	Инженер	Мягкая	
	Инженер	Перова	

ТП 902-1-54-КЖИ - ПС80.20-1(2)-1-03, ПС80.20-1(2)-1-04

Панель стеновая ПС80.20-1(2)-1-03 ПС80.20-1(2)-1-04

Стадия	Масса	Масштаб
Р		1:50
Лист	Листов	

Госстрой СССР Союзводоканалниипроект Харьковский Водоканалпроект

ПС80.20-1(2)-1-05

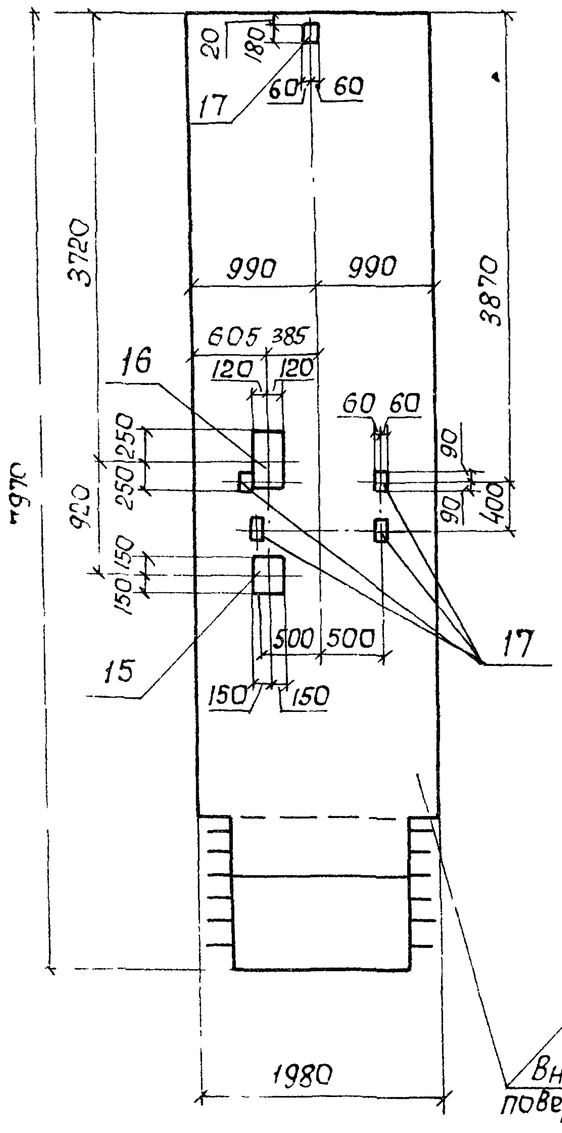

ПС80.20-1(2)-1-06

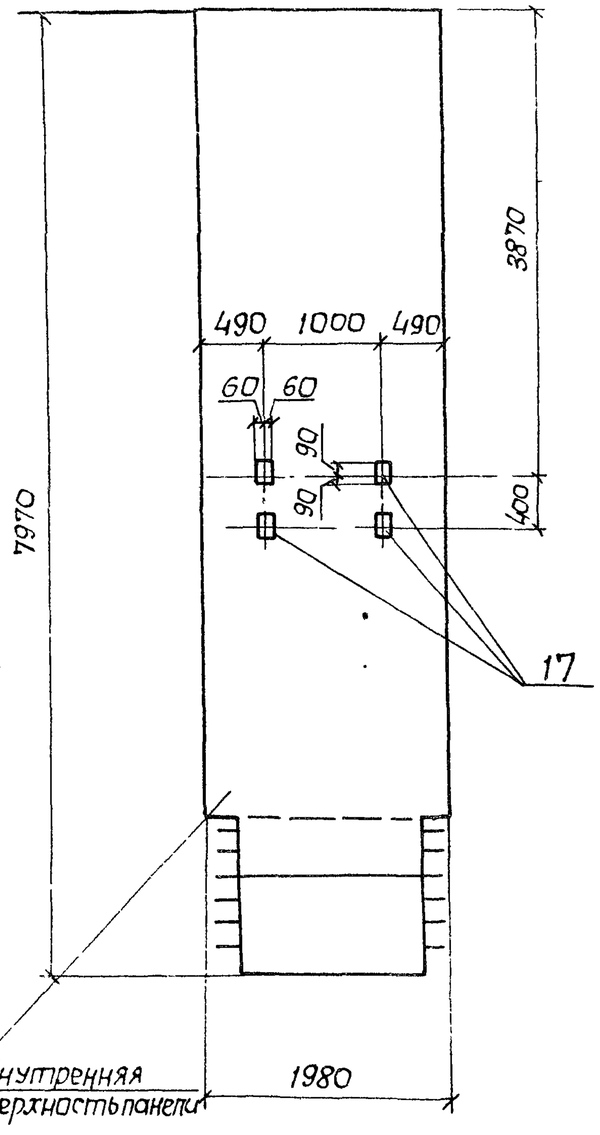

Формат	Зона	Поз	Обозначение	Наименование	Кол	Примечания
				ПС80.20-1(2)-1-05		
				Сборочные единицы и детали		
11			902-1-54 -КЖИ-ПС80.20-1-1	Панель стеновая ПС80.20-1-1		
11			-ПС80.20-2-1	То же ПС80.20-2-1		
11		15	-МН11	Изделие закладное МН11	1	
БЧ		16	3.400-6/76	То же МИ2-5	1	
БЧ		17	То же	" МИ1-18	5	
				ПС80.20-1(2)-1-06		
				Сборочные единицы и детали		
11			902-1-54 -КЖИ-ПС80.20-1-1	Панель стеновая ПС80.20-1-1		
11			-ПС80.20-2-1	То же ПС80.20-2-1		
БЧ		17	3.400-6/76	Изделие закладное МИ1-18	4	

Остальное - см. ПС80.20-1(2)-1СБ

Привязан

Инв. №

Нач.отд.	Шейко	
Н.контр.	Лучковский	
Рук.груп.	Тахтамышева	
Инженер	Мягкая	
Инженер	Перова	

ТП 902-1-54 -КЖИ

ПС80.20-1(2)-1-05
ПС80.20-1(2)-1-06

Панель стеновая
ПС80.20-1(2)-1-05
ПС80.20-1(2)-1-06

Стадия	Масса	Масштаб
Р		1:50
Лист	Листов	

Госстрой СССР
Союзводоканалниипроект
Харьковский
Водоканалпроект

1991-02 20

Альбом IX

Типовой проект 902-1-54

ПС80.20-1(2)-1-07

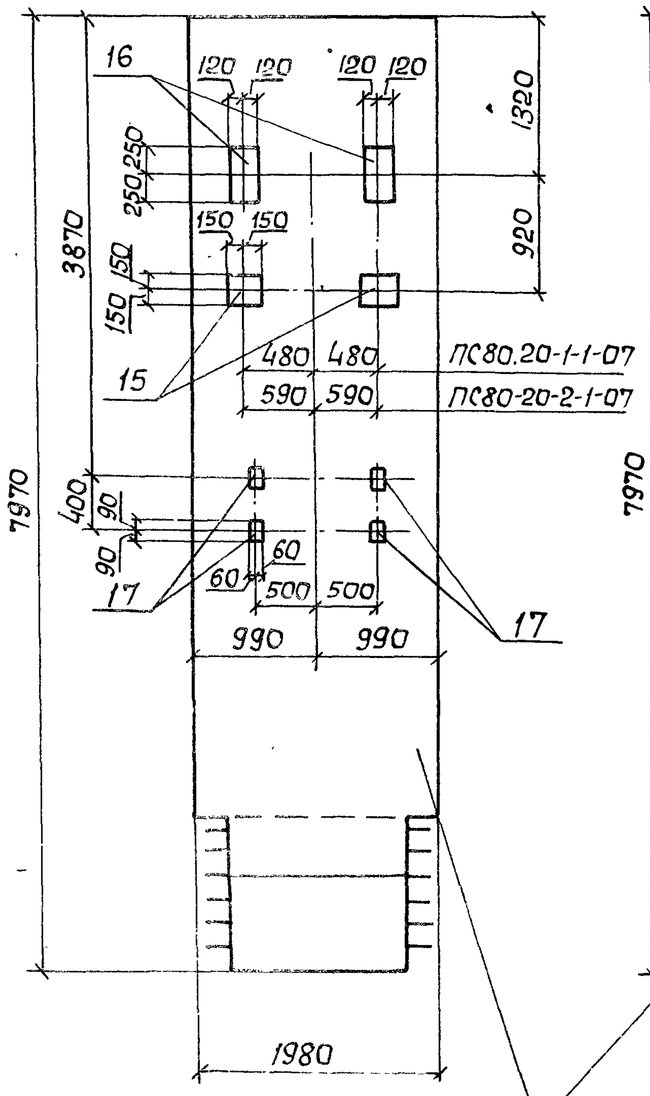

ПС80.20-1(2)-1-08

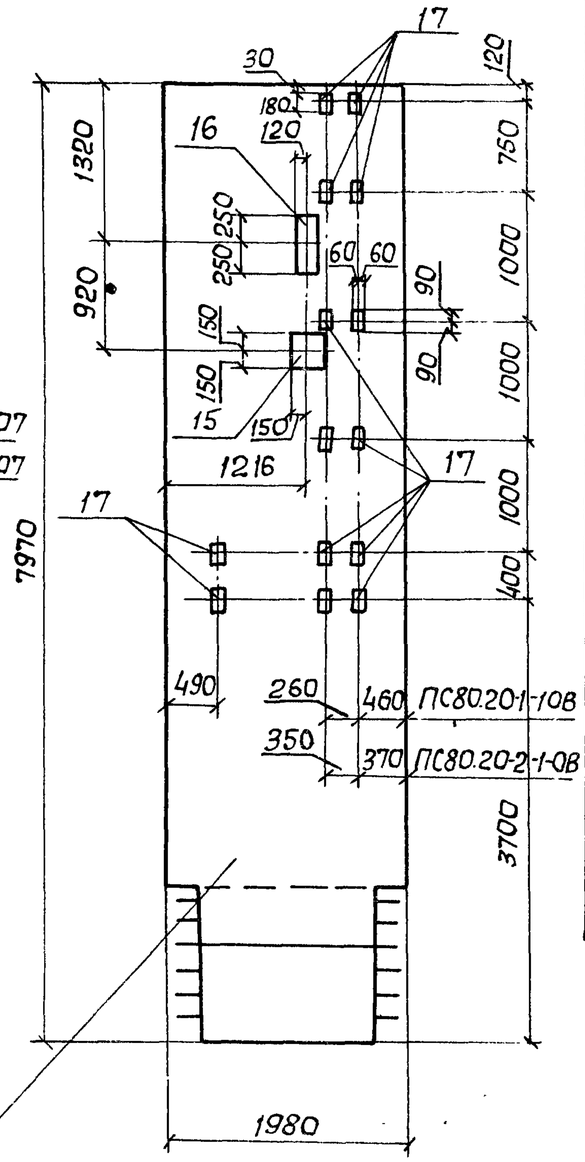

Внутренняя поверхность панели

Остальное - см ПС80.20-1(2)-1СБ

Формат	Зона	Поз.	Обозначение	Наименование	Кол.	Примечания
				ПС80.20-1(2)-1-07		
				Сборочные единицы и детали		
11			902-1-54-КЖИ-ПС80.20-1-1	Панель стеновая ПС80.20-1-1		
11			-ПС80.20-2-1	То же ПС80.20-2-1		
11		15	-Мн11	Изделие закладное Мн11	2	
Б.ч		16	3.400-6/76	То же Ми2-5	2	
Б.ч		17	То же	" Ми1-18	4	
				ПС80-20-1(2)-1-08		
				Сборочные единицы и детали		
11			902-1-54-КЖИ-ПС80.20-1-1	Панель стеновая ПС80.20-1-1		
11			-ПС80.20-2-1	То же ПС80.20-2-1		
11		15	-Мн11	Изделие закладное Мн11	1	
Б.ч		16	3.400-6/76	То же Ми2-5	1	
Б.ч		17	То же	" Ми1-18	14	

Привязан:

Инв №

Нач отд.	Шейко	
Н контр	Лучковский	
Рук.груп.	Тахтамышева	
Инженер	Мягкая	
Инженер	Перова	

ТП 902-1-54 - КЖИ - ПС80.20-1(2)-1-07, ПС80.20-1(2)-1-08

Панель стеновая ПС80.20-1(2)-1-07 ПС80.20-1(2)-1-08

Стадия	Масса	Масштаб
Р		1:50
Лист	Листов 1	

Госстрой СССР Союзводоканалниипроект Харьковский Водоканалпроект

ПС80.20-1(2)-1-09

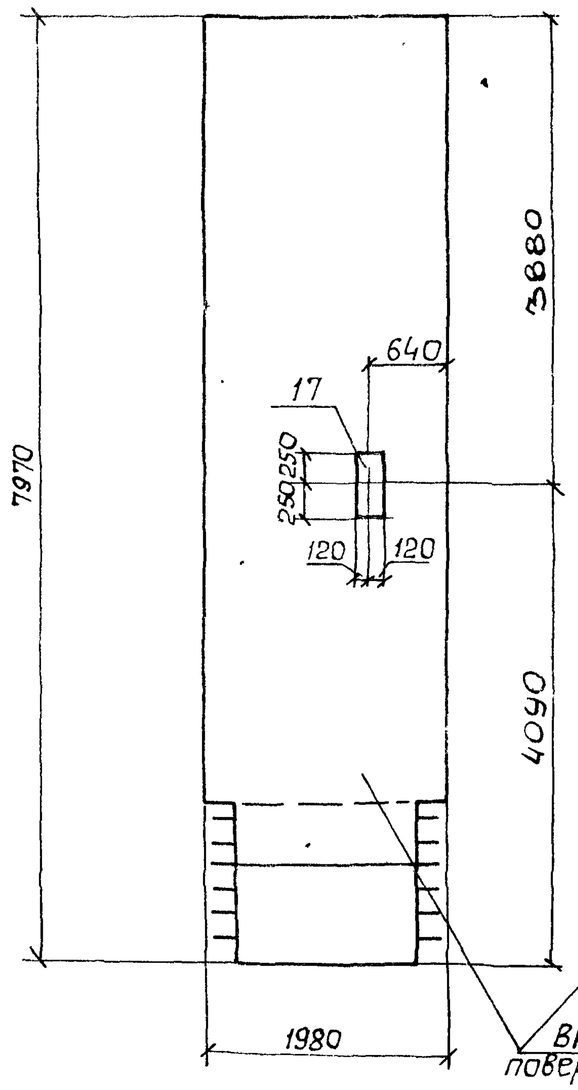

ПС80.20-1(2)-1-10

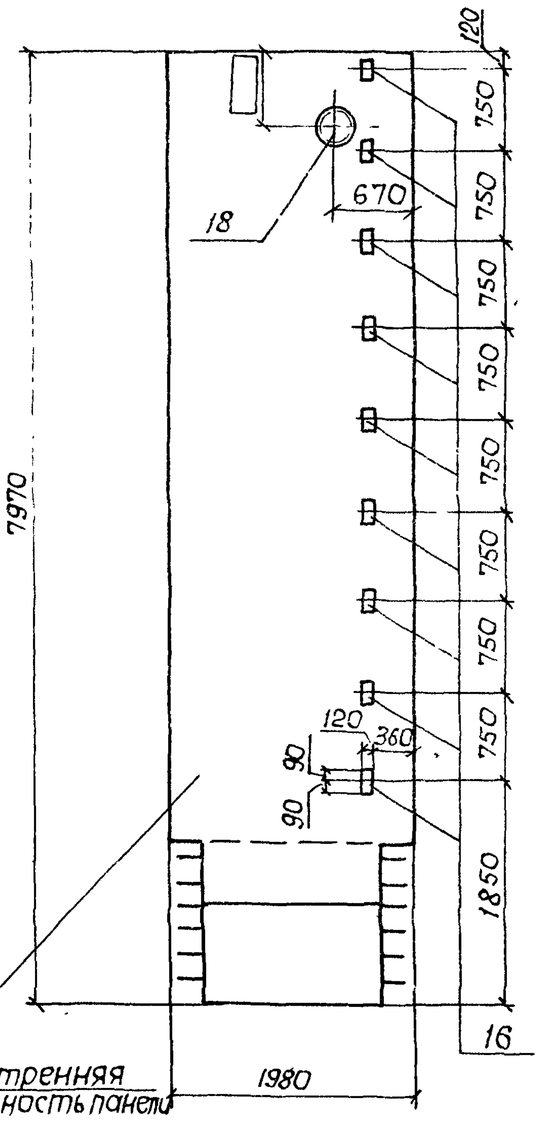

Формат	Зона	Поз.	Обозначение	Наименование	Кол.	Примечания
				ПС80,20-1(2)-1-09		
				Сборочные единицы и детали		
11			902-1-54-КЖИ-ПС80.20-1-1	Панель стеновая ПС80.20-1-1		
11			-ПС80.20-2-1	То же ПС80.20-2-1		
Б4		17	3.400-6/76	Изделие закладное Ми2-5	1	
				ПС80,20-1(2)-1-10		
				Сборочные единицы и детали		
11			902-1-54-КЖИ-ПС80.20-1-1	Панель стеновая ПС80.20-1-1		
11			-ПС80.20-2-1	То же ПС80.20-2-1		
Б4		16	3.400-6/76	Изделие закладное Ми1-12	9	
Б4		18	3.901-5	Сапьник $d_у$=400 e=300	1	

Остальное см. ПС80.20-1(2)-1СБ

Привязан

Инв. №

Нач.отд.	Шейко		
Н.контр.	Лучковский		
Рук.гр.	Тахтамышев		
Инженер	Мягкая		
Инженер	Перова		

ТП 902-1-54-КЖИ-ПС80.20-1(2)-1-09 ПС80.20-1(2)-1-10

Панель стеновая
ПС 80.20-1(2)-1-09
ПС 80.20-1(2)-1-10

Стадия	Масса	Масштаб
Р		1:50
Лист	Листов 1	

Госстрой СССР
Союзводоканалниипроект
Харьковский
Водоканалпроект

ПС80.20-1(2)-2-01

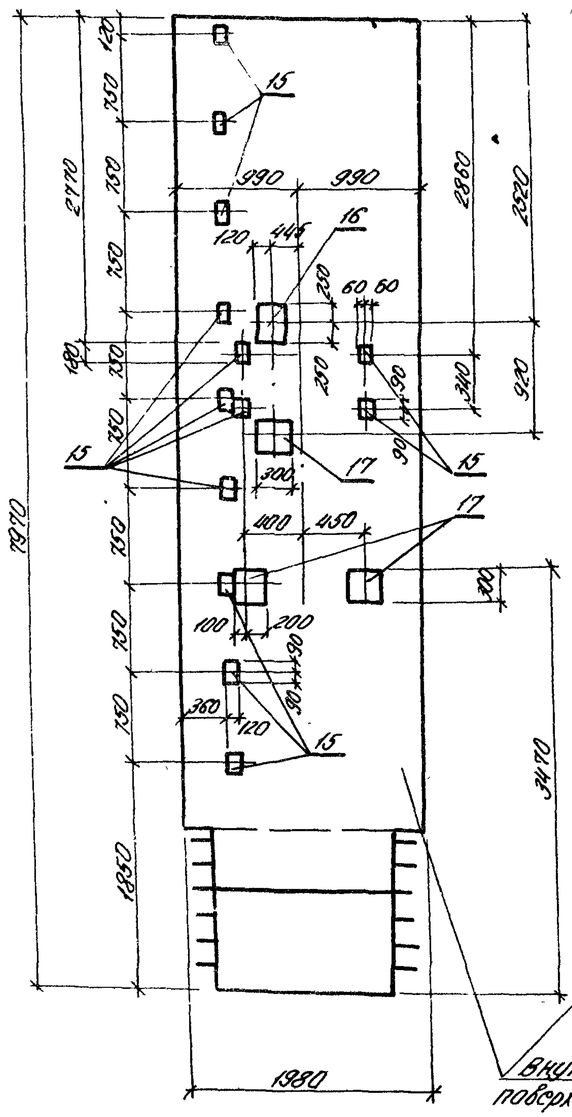

ПС80.20-1(2)-2-02

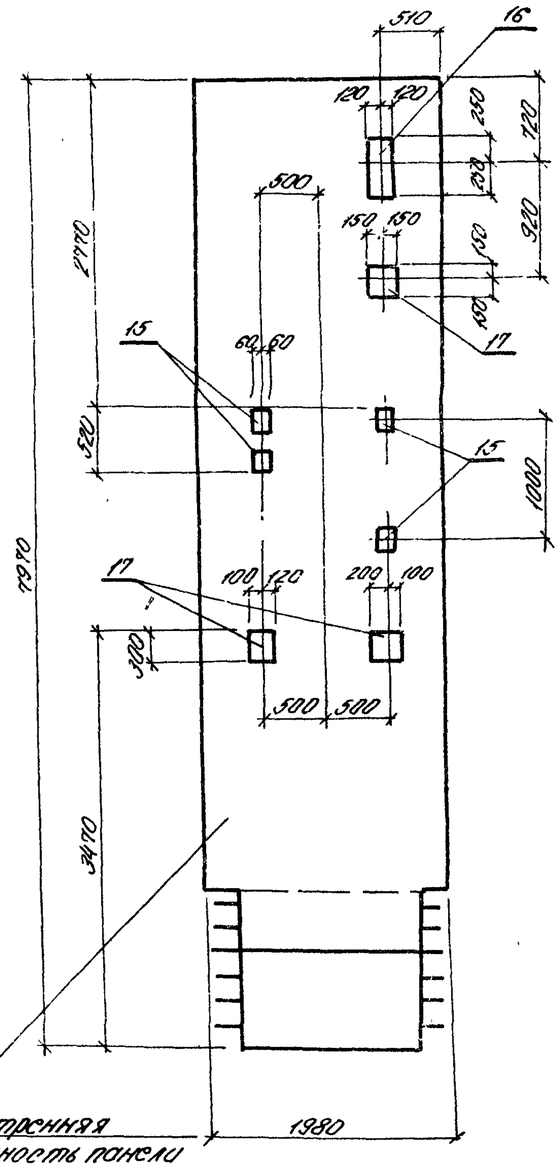

Формат	Зона	Поз	Обозначение	Наименование	Кол	Прим.
				ПС80.20-1(2)-2-01		
				Сборочные единицы и детали		
11		–	902-1-54-КЖИ ПС80.20-1-2	Панель стеновая ПС80.20-1-2	1	
11		–	–ПС80.20-2-2	То же ПС80.20-2-2	1	
Б.4		15	3.400-6/76	Изделие закладное МН1-18	13	
Б.4		16	То же	То же МН2-5	1	
11		17	КЖИ-МН11	МН11	4	
				ПС80.20-1(2)-2-02		
				Сборочные единицы и детали		
11		–	902-1-54 –КЖИ ПС80.20-1-2	Панель стеновая ПС80.20-1-2	1	
11		–	–ПС80.20-2-2	То же ПС80.20-2-2	1	
Б.4		15	3.400-6/76	Изделие закладное МН1-18	4	
Б.4		16	То же	То же МН2-5	1	
11		17	–КЖИ-МН11	МН11	3	

Остальное - см ПС80.20-1(2)-2СБ.

Привязан:

Инв №

Нач.отд.	Шейко	
Н.контр.	Лучковский	
Рук.гр.	Тохтаышева	
Инж.	Мягкая	
Инж.	Перова	

ТП 902-1-54 –КЖИ- ПС80.20-1(2)-2-01 / ПС80.20-1(2)-2-02

Панель стеновая ПС80.20-1(2)-2-01 ПС80.20-1(2)-2-02

Стадия	Масса	Масштаб
Р		1:50

Лист | Листов 8

Госстрой СССР Союзсельэлектропроект Московское отделение

Типовой проект 902-1-54 Альбом 11

1991-09 22

ПС80.20-1(2)-2-03

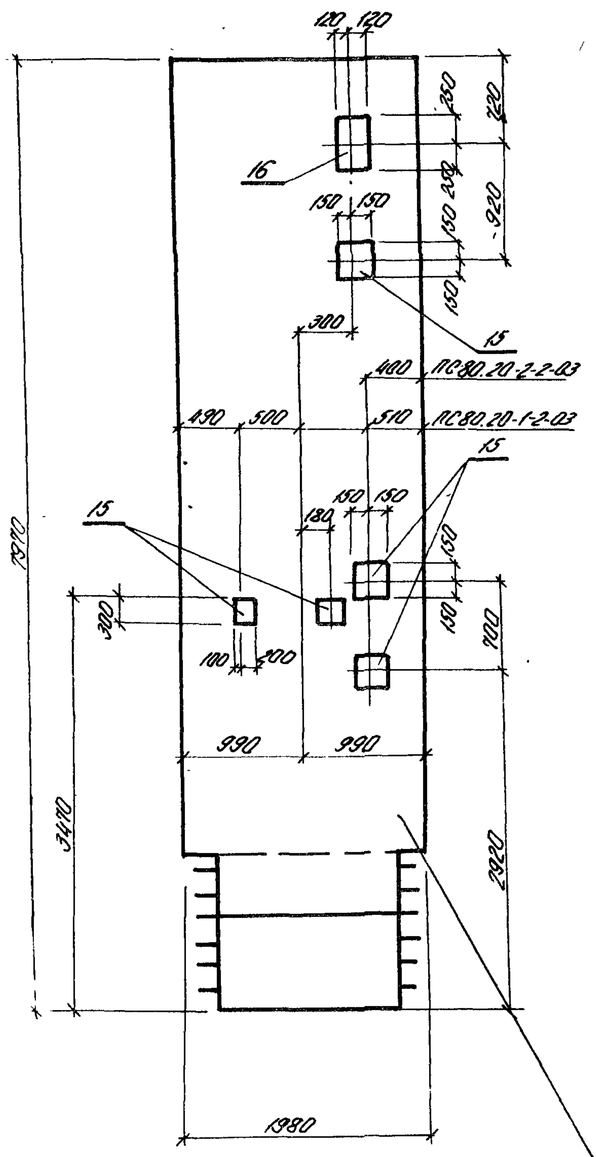

ПС80-20-1(2)-2-04

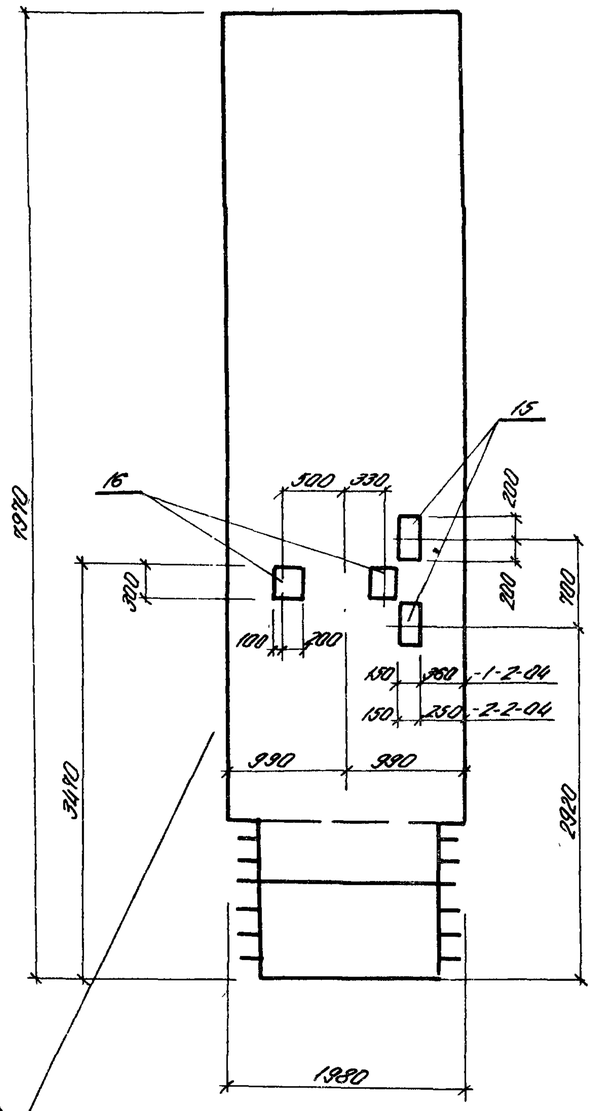

Внутренняя поверхность панели

Формат	Зона	Поз.	Обозначение	Наименование	К-во	Примеч.
				ПС.80.20-1(2)-2-03		
				Сборочные единицы и детали		
11		—	902-1-54-КЖИ-ПС80.20-1-2	Панель стеновая ПС80.20-1-2	1	
11		—	-ПС80.20-2-2	То же ПС80.20-2-2	1	
11		15	-МН11	Изделие закладное МН11	5	
64		16	3.400-6/76	" МН2-5	1	
				ПС80.20-1(2)-2-04		
				Сборочные единицы и детали		
11		—	902-1-54-ПС80.20-1-2	Панель стеновая ПС80.20-1-2	1	
11		—	-ПС80.20-2-2	То же ПС80.20-2-2	1	
11		15	-МН21	Изделие закладное МН-21	2	
11		16	-МН11	" МН11	2	

Деталь см. ПС80.20-1(2)-2 СБ

Привязан

Инв №

Нач.отд.	Шейко	
Н.контр.	Лучковский	
Рук.гр.	Токтаньшева	
Инж.кон.	Маков	
Инж.кон.	Перова	

ТП 902-1-54 — КЖИ - ПС80.20.1(2)-2-03, ПС80.20-1(2)-3-04

Панель стеновая
ПС80-20-1(2)-2-03
ПС80.20-1(2)-2-04

Стадия	Масса	Масштаб
Р		1:50
Лист	Листов	

Госстрой СССР Киевгипрокоммунпроект Харьковский Водоканалпроект

ПС80.20-1(2)-2-05

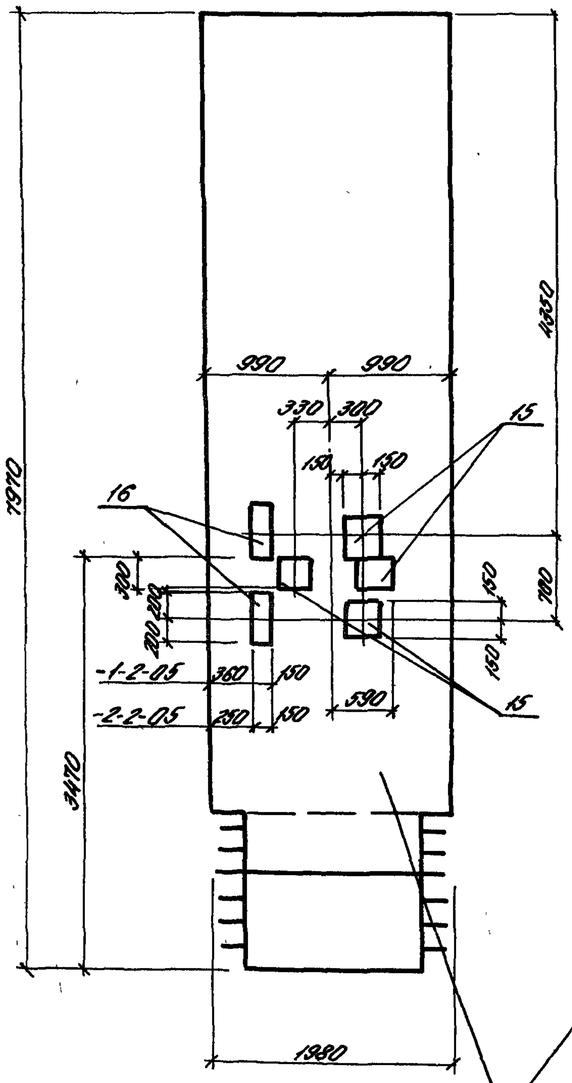

ПС80.20-1(2)-2-06

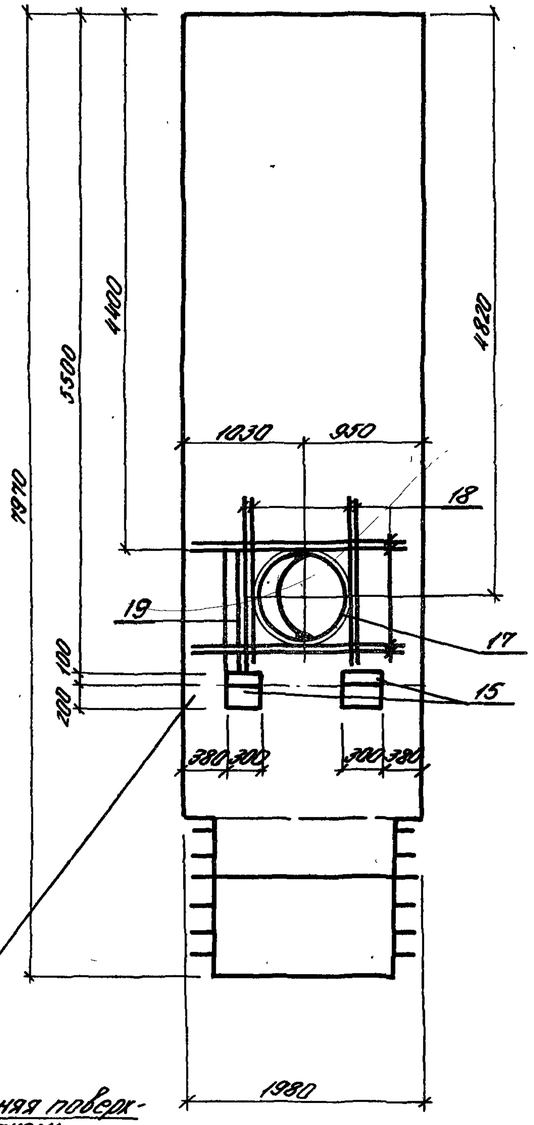

Внутренняя поверхность панели

Формат	Зона	Поз.	Обозначение	Наименование	К-во	Прим.
				ПС80.20-1(2)-2-05		
				Сборочные единицы и детали		
11		—	902-1-54 -КЖИ-ПС80.20-1-2	Панель стеновая ПС80.20-1-2	1	
11		—	-ПС80.20-2-2	То же ПС80.20-2-2	1	
11		15	-МН11	Изделие закладное МН11	4	
11		16	-МН21	То же МН21	2	
				ПС80.20-1(2)-2-06		
				Сборочные единицы и детали		
11		—	902-1-54 — КЖИ-ПС80.20-1-2	Панель стеновая ПС80.20-1-2	1	
11		—	ПС80.20-2-2	То же ПС80.20-2-2	1	
11		15	МН11	Изделие закладное МН11	2	
		17	3.901-5	Рельник Ду-700; l=300	1	
Б.ч.		18		ф16АIII ГОСТ 5.1459-72* l=1900	16	
Б.ч.		19	3.400-6/76	Изделие закладное МН1-8	1,1м	

Остальное см. ПС80.20-1(2)-2СБ

Привязан:

Инв.№

Нач.отд.	Шейко	
Н.контр.	Лучковский	
Рук.гр.	Тахтаньшева	
Инж.кон.	Мягкая	
Инж.кон.	Перова	

ТП 902-1-54 — КЖИ-ПС80.20-1(2)-2-05 / ПС80.20-1(2)-2-06

Панель стеновая
ПС80.20-1(2)-2-05
ПС80.20-1(2)-2-06

Стадия	Масса	Масштаб
Р		1:50
Лист	Листов 1	

Госстрой СССР
Союзводоканалпроект
Харьковский
водоканалпроект

ПС80.20-1(2)-2-07

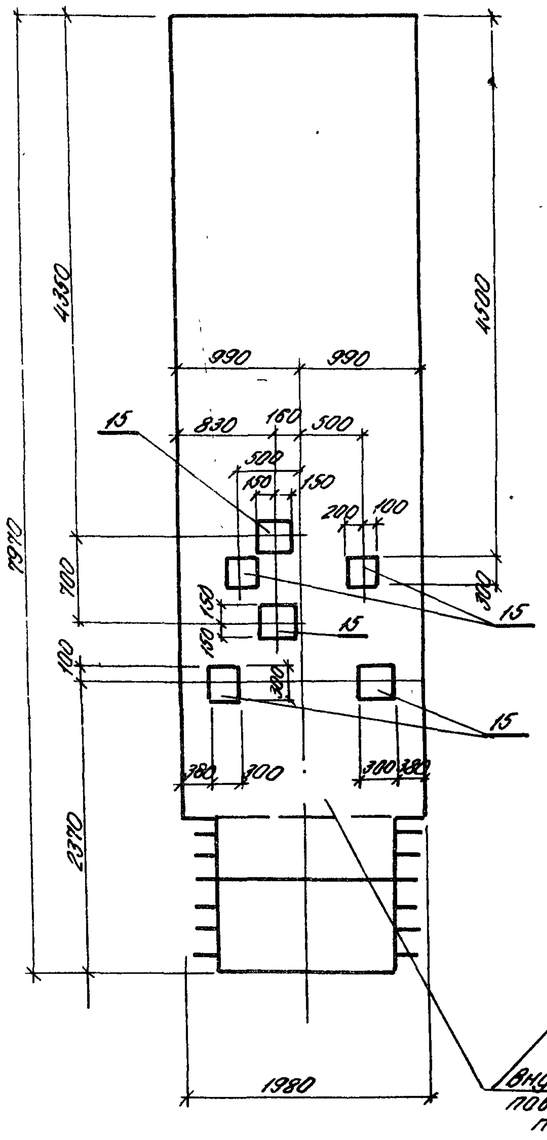

ПС80.20.1(2)-2-08

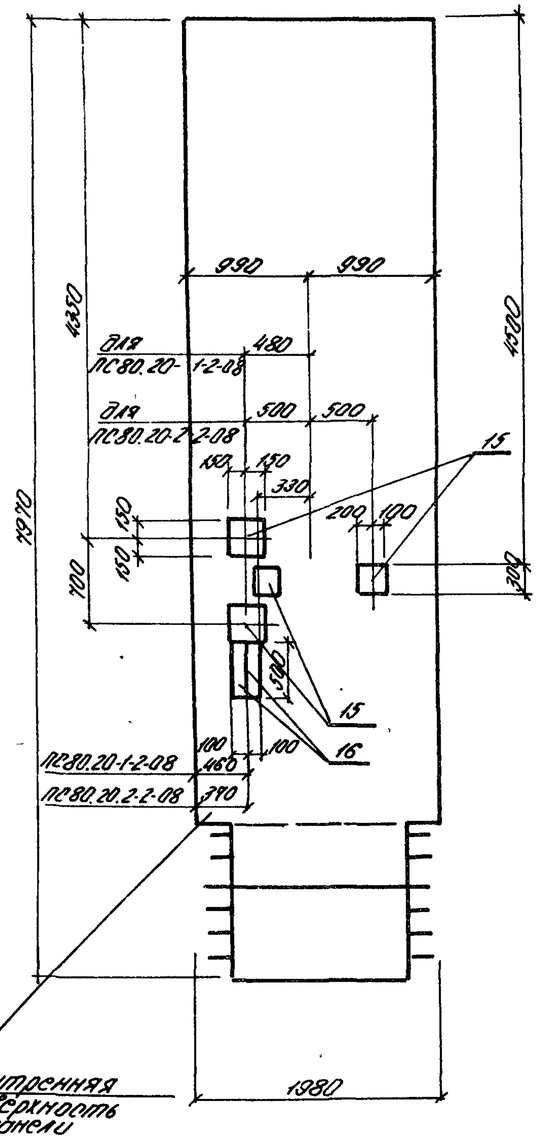

Формат	Зона	Поз.	Обозначение	Наименование	К-во	Примеч.
				ПС80.20-1(2)-2-07		
				Сборочные единицы и детали		
11		—	902-1-54-КЖИ-ПС80.20-1-2	Панель стеновая ПС80.20-1-2	2	
11		—	— ПС80-20-2-2	То же ПС80.20-2-2		
11		15	— МН11	Изделие закладное МН11	6	
				ПС80.20-1(2)-2-08		
				Сборочные единицы и детали		
11		—	902-1-54-КЖИ-ПС80.20-1-2	Панель стеновая ПС80.20-1-2		
11		—	— ПС80.20-2-2	То же ПС80-20-2-2		
11		15	— МН11	Изделие закладное МН11	2	
Б.4.		16	3.400-6/76	То же МИ-8	1.0м	

Деталь см. ПС80.20-1(2)-2С6

Привязан:

Инв.№

Нач.отд.	Шейко	
Н.контр.	Лучковский	
Рук.гр.	Тактаышева	
Инжен.	Мягкая	
Инжен.	Перова	

ТП902-1-54 — КЖИ- ПС80.20-1(2)-2-07 / ПС80.20-1(2)-2-08

Панель стеновая ПС80.20-1(2)-2-07, ПС80.20-1(2)-2-08

Стадия	Масса	Масштаб
Р		1:50
Лист	Листов 1	

Госстрой СССР Гипрокоммунстроймонтаж Харьковский Водоканалпроект

ПС80.20-1(2)-2-09

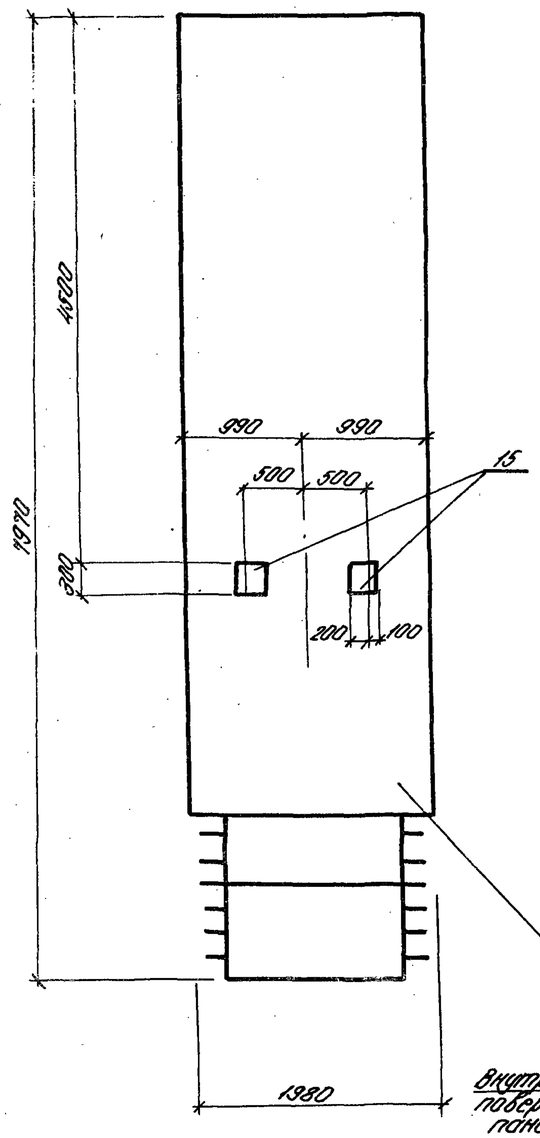

ПС80.20-1(2)-2-010

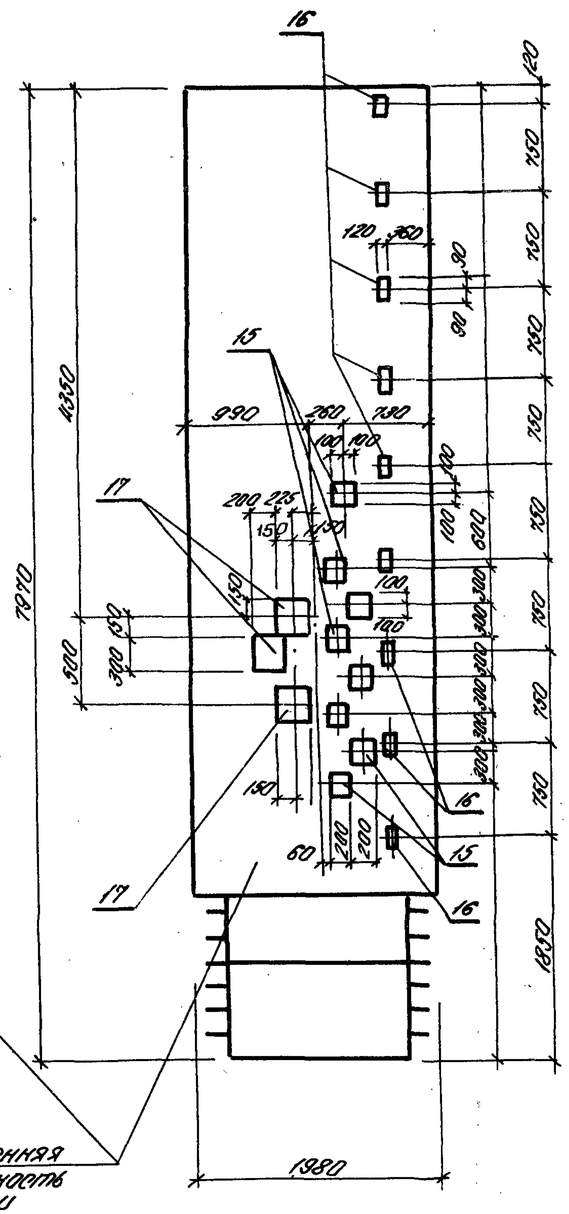

Формат	Зона	Поз.	Обозначение	Наименование	К-во	Примеч.
				ПС80.20-1(2)-2-09		
				Сборочные детали и единицы		
11		—	902-1-54 — КЖИ-ПС80.20-1-2	Панель стеновая ПС80.20-1-2	1	
11		—	— ПС80.20-2-2	То же ПС80.20-2-2	1	
11		15	902-1-54 — КЖИ-МН11	Изделие закладное МН11	2	
				ПС80.20-1(2)-2-10		
				Сборочные единицы и детали		
11		—	902-1-54 — КЖИ-ПС80.20-1-2	Панель стеновая ПС80.20-1-2	1	
11		—	— ПС80.20-2-2	То же ПС80.20-2-2	1	
Б.Ч.		15	3.400-6/76	Изделие закладное МН1-24	8	
Б.Ч.		16		То же МН1-18	9	
11		17	902-1-54 — КЖИ-МН11	" МН11	3	

Остальное см. ПС80-20-1(2)-2СБ

Привязан:

Инв. №

Нач. отд.	Шейко	
Н. контр.	Лучковский	
Рук. гр.	Тахтамышева	
Инж.	Мягкая	
Инж.	Перова	

ТП 902-1-54 — КЖИ-ПС80.20-1(2)-2-09 / ПС80.20-1(2)-2-10

Панель стеновая
ПС80.20-1(2)-2-09
ПС80.20-1(2)-2-10

Стадия	Масса	Масштаб
Р		1:50
Лист	Листов 1	

Госстрой СССР
Гипрозоволканалниипроект
Харьковский
Водоканалпроект

Альбом IX

Типовой проект 902-1-54

Инв. № подл. | Подпись и дата | Взам. инв. №

ПС 11.20-1(2)-01

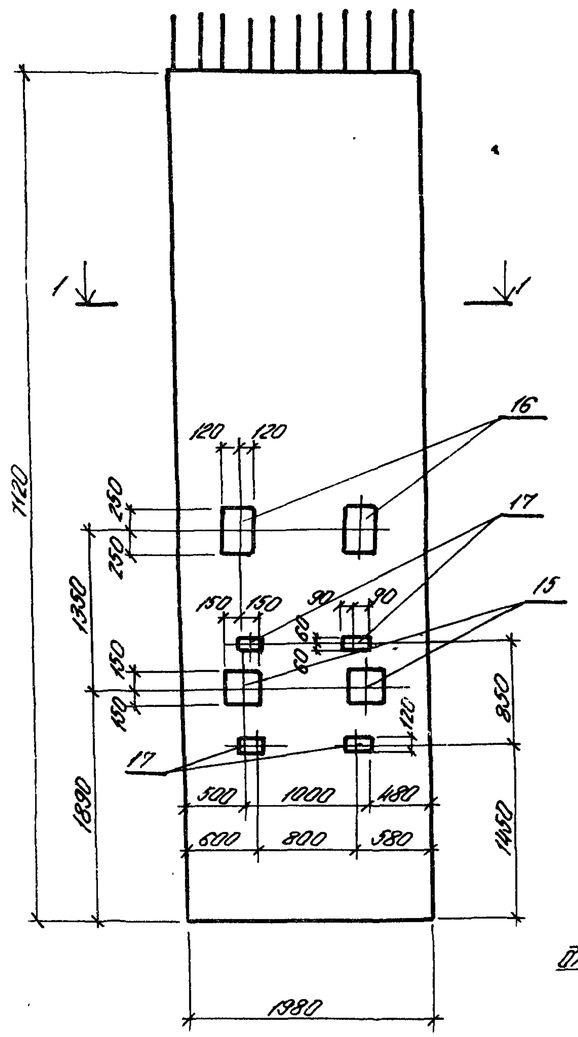

2-2

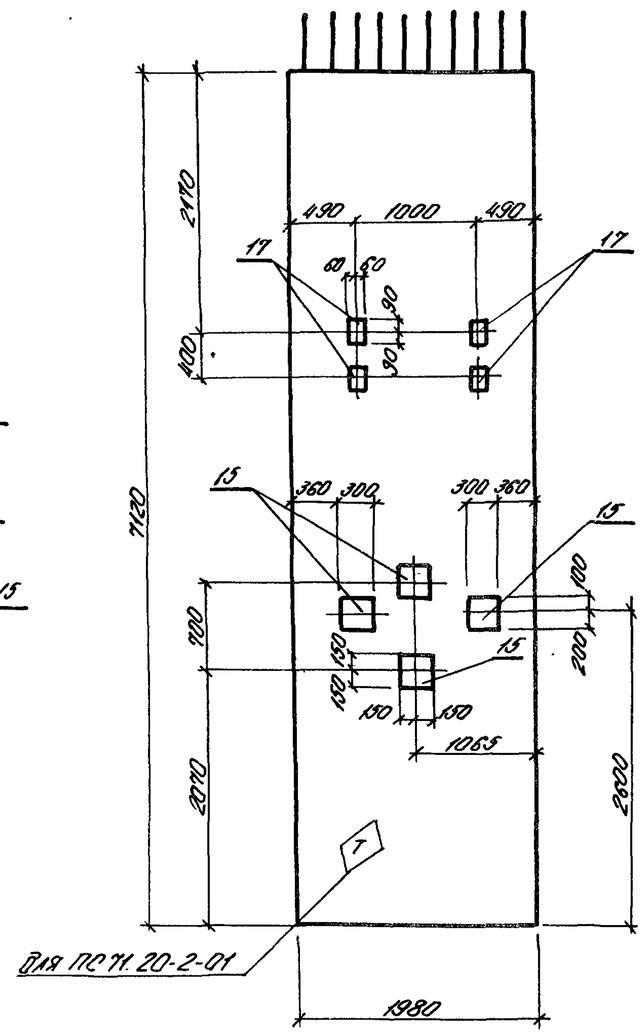

1-1 для ПС 11.20-1-01

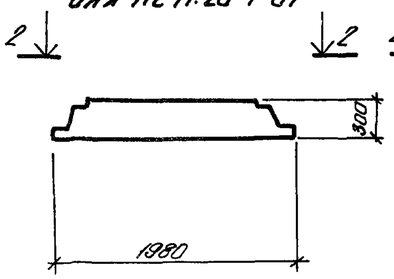

1-1 для ПС 11.20-2-01

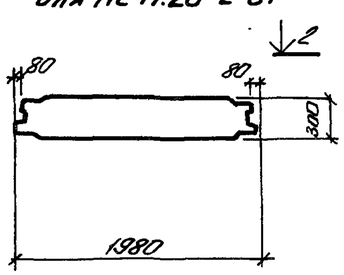

Формат	Зона	Поз.	Обозначение	Наименование	К-во	Примеч.
				ПС 11.20-1(2)-01		
				Сборочные единицы и детали		
11		—	902-1-54 -КЖИ-ПС 11.20-1	Панель стеновая ПС 11.20-1	1	
11		—	-ПС 11.20-2	Панель стеновая ПС 11.20-2	1	
11		15	-МН11	Изделие закладное МН11	6	
Б.Ч.		16	3.400-6/76	То же МИ2-5	2	
Б.Ч.		17	То же	" МИ1-18	8	

Для ориентации при монтаже на панели ПС 11.20-2-01 нанести знак T несмываемой краской.

Привязан.

Инв. №

Нач.отд.	Шейко	
Н.контр.	Лучковский	
Рук.гр.	Тахтаньшева	
Инж.	Мягкая	
Инж.	Перова	

ТП 902-1-54 - -КЖИ-ПС 11.20-1(2)-01

Панель стеновая ПС 11.20-1(2)-01

Стадия	Масса	Масштаб
Р		1:50
Лист	Листов 1	

Трестрой СССР Союзводоканалпроект Харьковский водоканалпроект

16991-09 28

ПС 71.20-1(2)-02

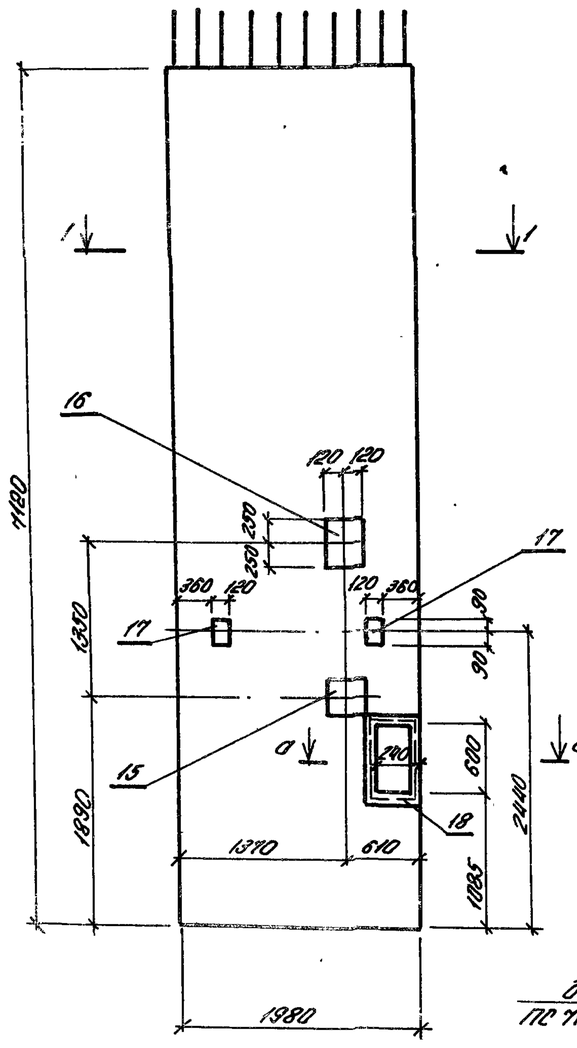

2-2

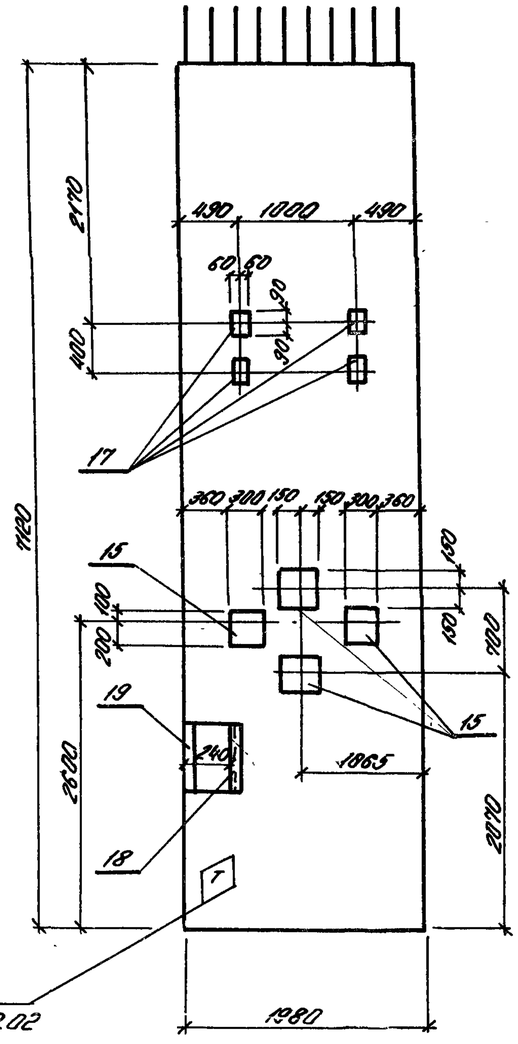

Формат	Зона	Поз.	Обозначение	Наименование	К-во	Приме-чание
				ПС 71.20-1(2)-02		
				Сборочные единицы и детали		
11		—	902-1-54-КЖИ-ПС 71.20-1	Панель отсновая ПС 71.20-1	1	
11		—	-ПС 71.20-2	То же ПС 71.20-2	1	
11		15	-МН11	Изделие закладное МН11	5	
Б.Ч.		16	3.400-6/176	То же МО2-5	1	
Б.Ч.		17	То же	" МО1-18	6	
Б.Ч.		18	"	" МО4-17	1.93м	
Б.Ч.		19		Л63х6, ГОСТ 8509-72	0.6м	только для ПС71.20-1-02

а-а
для ПС71-20-1-02

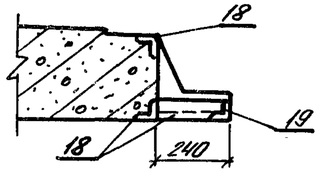

а-а
для ПС71.20-2-02

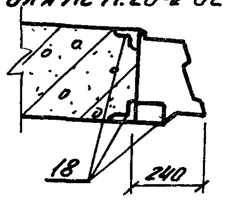

1. Для ориентации при монтаже на панели ПС 71.20-2-02 нанести знак Т несмываемой краской.
2. Остальное - см. ПС 71.20-1/2)-СБ.
3. После монтажа панели поз. 19 срезать.

1-1
для ПС71.20-1-02

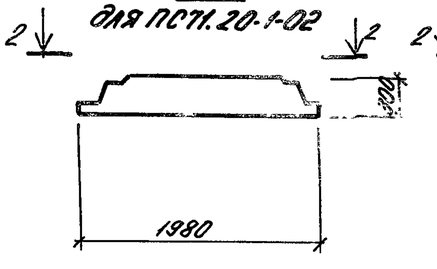

1-1
для ПС71.20-2-02

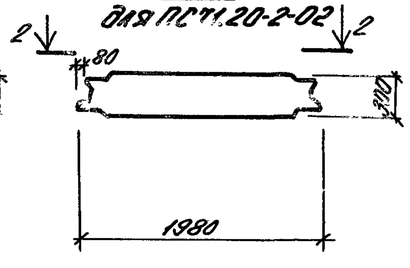

Привязан:

Инв. №

Нач. отд.	Шейко	
Н. контр.	Лучкавский	
Рук. гр.	Тахтаньшева	
Инж.	Мягкая	
Инж.	Перова	

ТП 902-1-54 -КЖИ-ПС 71.20-1(2)-02

Панель отсновая ПС 71.20-1(2)-02

Стадия	Масса	Масштаб
Р		1:50 1:20
Лист	Листов	

Госстрой СССР Союзводоканалниипроект Харьковский водоканалпроект

Типовой проект 902-1-54 Альбом IX

Инв. № подл. | Подпись и дата | Взам. инв. №

16991-09 29

ПС71.20-1(2)-03

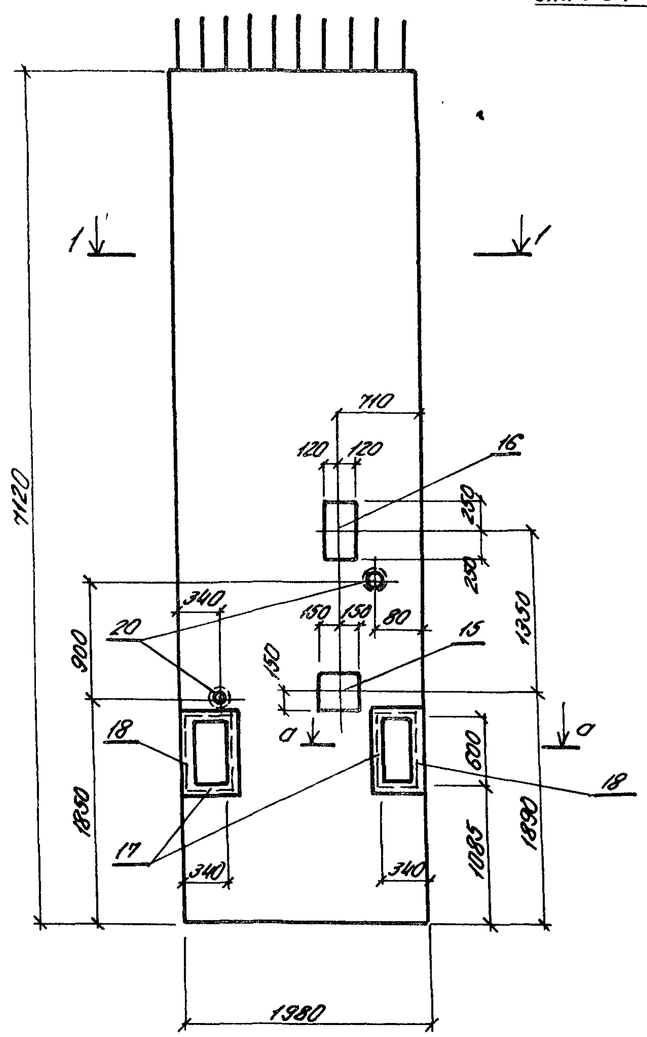

2-2

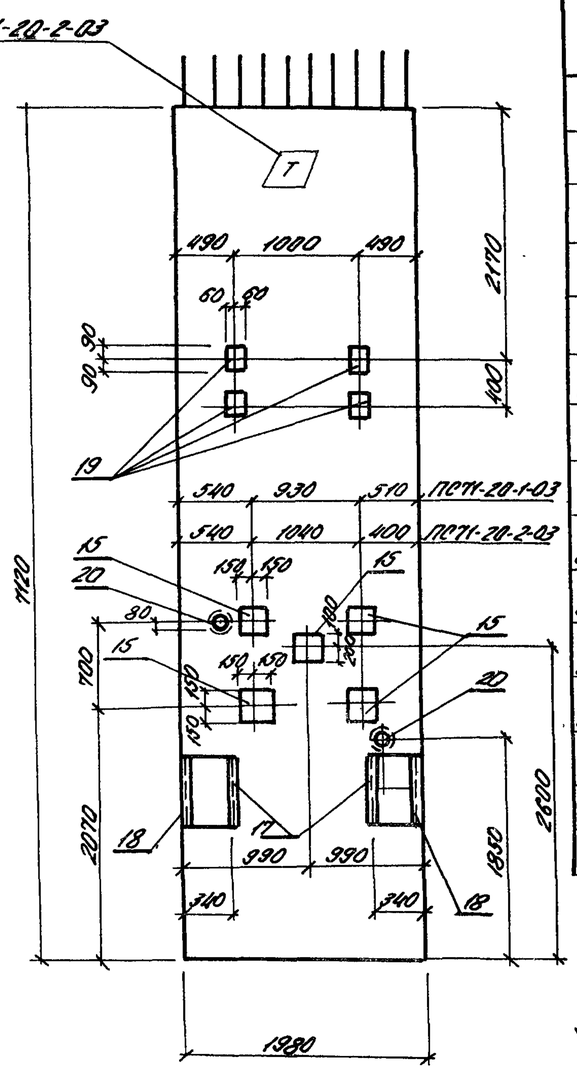

Формат	Зона	Поз.	Обозначение	Наименование	К-во	Примеч.
				ПС71.20-1(2)-03		
				Сборочные единицы и детали		
11		—	902-1-54 — КЖИ-ПС71.20-1	Панель стеновая ПС71.20-1	1	
11		—	" " — ПС71.20-2	То же ПС71.20-2	1	
11		15	— МН11	Изделие закладное МН11	6	
Б/4		16	3.400-6/76	" МН2-5	1	
Б/4		17	То же	" МН4-17	1.24м	
Б/4		18		Л63х6 ГОСТ 8509-72	1.2м	
Б/4		19	3.400-6/76	Изделие закладное МН1-18	4	
Б/4		20	3.901-5	Сальник Ду-50, Р=300	2	

а-а
для ПС71.20-1-03

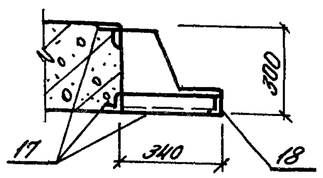

а-а
для ПС71.20-2-03

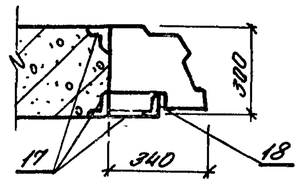

1. Для ориентации при монтаже на панели ПС71-20-2-03 нанести знак Т несмываемой красной.
2. Остальное - см. ПС71.20-1(2)-03
3. После монтажа панели поз. 18 сварить

1-1
для ПС71.20-1-03

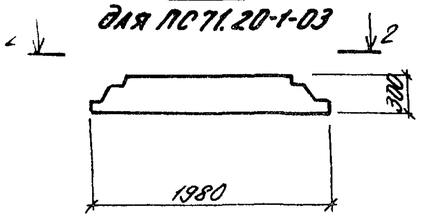

1-1
для ПС71.20-2-03

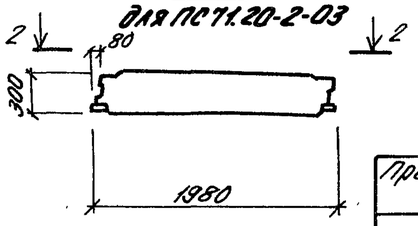

Привязан

Инв. №

Нач. отд.	Шейко	
Н. контр.	Луковский	
Рук. гр.	Тохтамышева	
Инж.	Мягков	
Инж.	Перова	

ТП 902-1-54 — КЖИ-ПС71.20-1(2)-03

Панель стеновая ПС71.20-1(2)-03

Стадия	Масса	Масштаб
Р		1:50 1:20
Лист	Листов 1	

Госстрой СССР Гипрозвобоконтрольпроект Харьковский Водоканалпроект

Типовой проект 902-1-54 Альбом IX

Инв. № подл. | Подпись и дата | Взам. инв. №

ПС 71.20-1(2)-04

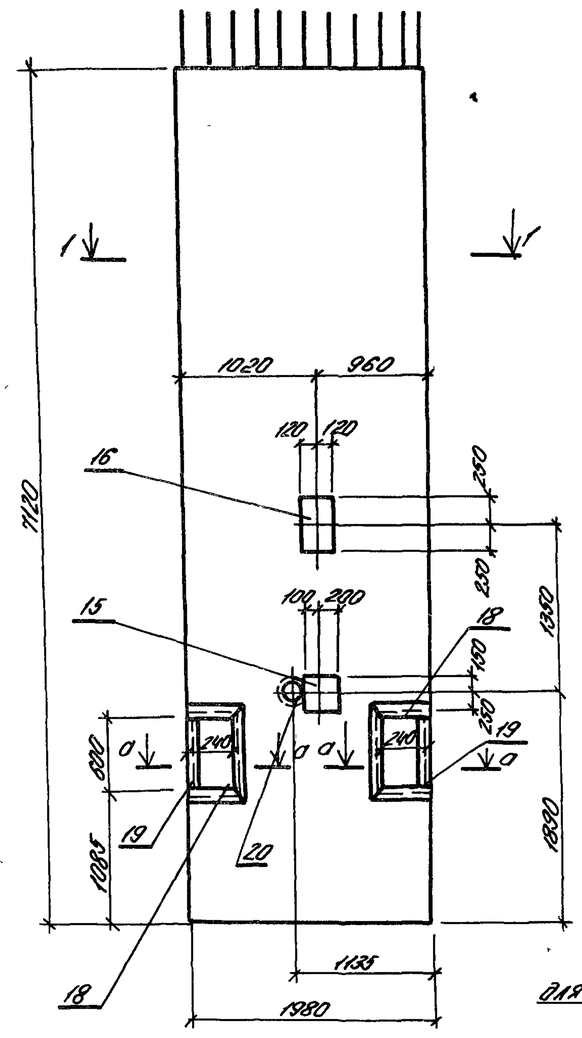

2-2

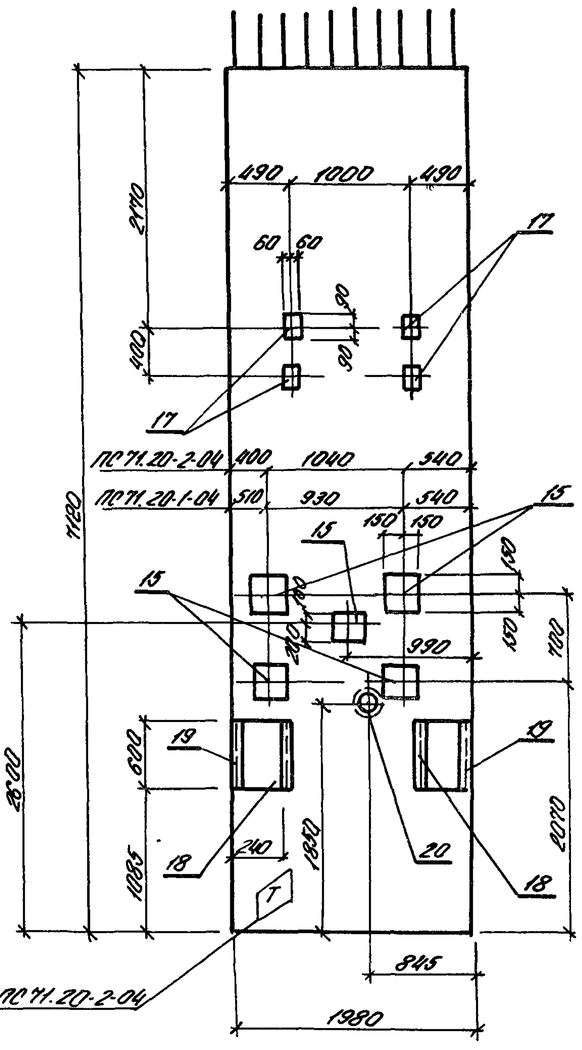

1-1
для ПС 71.20-1-04

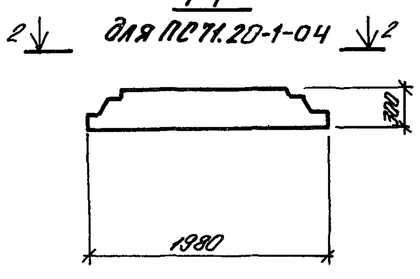

1-1
для ПС 71.20-2-04

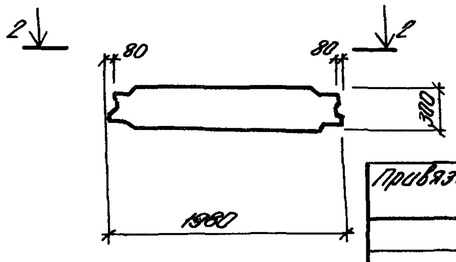

Формат	Зона	Поз.	Обозначение	Наименование	К-во	Прим.
				ПС 71.20-1(2)-04		
				Сборочные единицы и детали		
11		—	902-1-54-КЖИ-ПС 71.20-1	Панель стеновая ПС 71.20-1	1	
11		–	—ПС 71.20-2	То же ПС 71.20-2	1	
11		15	—МН11	Изделие закладное МН-11	6	
Б.Ч.		16	3.400.6/76	То же МО2-5	1	
Б.Ч.		17	То же	" МО1-18	4	
Б.Ч.		18	"	" МО4-17	3.86	
Б.Ч.		19		L 63×6 ГОСТ 8509-72	1.2м	
Б.Ч.		20	3.901-5	Сальник Ду-50 l=300	1	

1. Для ориентации при монтаже на панели ПС 71.20-2-04 нанести знак Т несмываемой краской.
2. Сечения а-а - см. лист ПС-71.20-1(2)-02.
3. Деталь см. ПС-71.20-1(2) сб.
4. После монтажа панели поз. 19 срезать

Привязан:

Инв. №

Нач. отд.	Шейко	
Н. контр.	Лучковский	
Рук. гр.	Татаньшева	
Инж.	Мягкая	
Инж.	Перова	

ТП 902-1-54 — КЖИ-ПС 71.20-1(2)-04

Панель стеновая ПС 71.20-1(2)-04

Стадия	Масса	Масштаб
Р		1:50
Лист	Листов 1	

Госстрой СССР Союзводоканалниипроект Харьковский Водоканалпроект

1(901-00 21

ПС71.20-1(2)-05

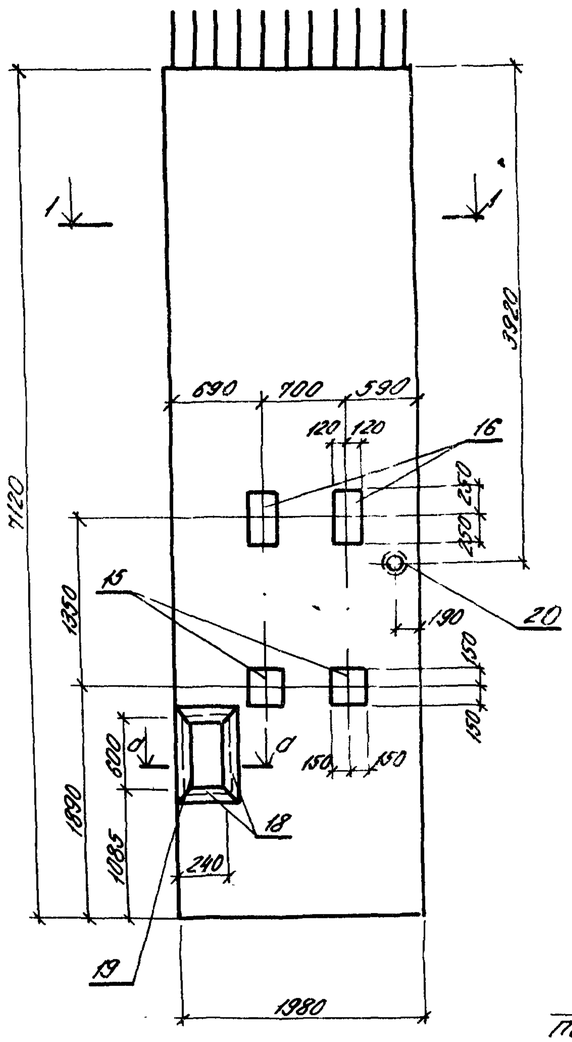

2-2

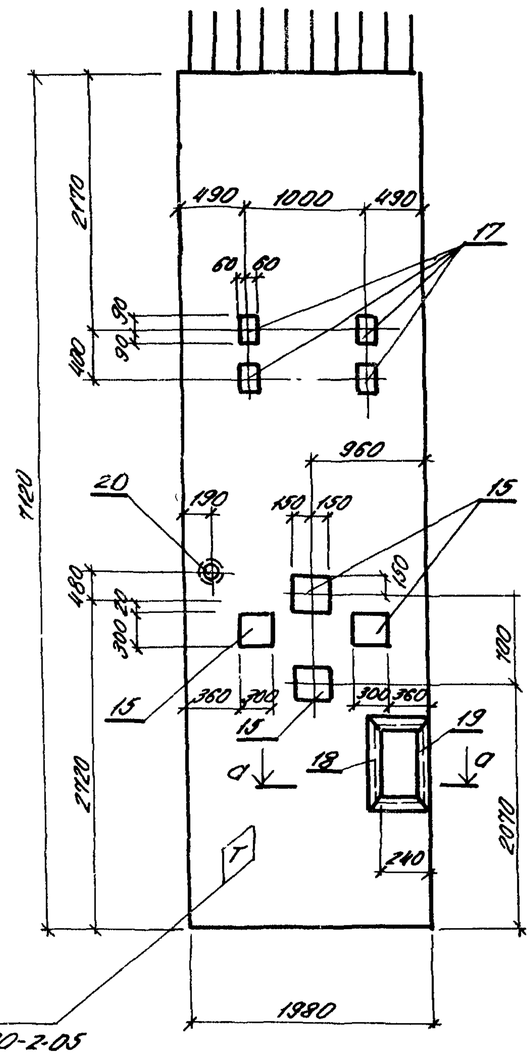

для ПС71.20-2-05

Формат	Зона	Поз.	Обозначение	Наименование	К-во	Примеч.
				ПС71.20-1(2)-05		
				Сборочные единицы и детали		
11		—	902-1-54-КЖИ-ПС71.20-1	Панель стеновая ПС71.20-1	1	
11		—	—ПС71.20-2	То же ПС71.20-2	1	
11		15	—МН11	Изделие закладное МН11	6	
6/4		16	3.400-6/76	То же МН2-5	2	
6/4		17	То же	" МН1-18	4	
6/4		18	"	" МН4-17	1.93кг	
6/4		19		Л63х6 ГОСТ 8509-72	0.6кг	
6/4		20	3.901-5	Сальник Ду-50, С=300	1	

1. Для ориентации при монтаже на панели ПС71.20-2-05 нанести знак Т несмываемой краской.
2. Сечение а-а - см. лист - ПС71.20-1(2)-02.
3. Остальное - см. ПС71.20-1(2) СБ.
4. После монтажа панели поз. 19 срезать.

1-1 для ПС71.20-1-05

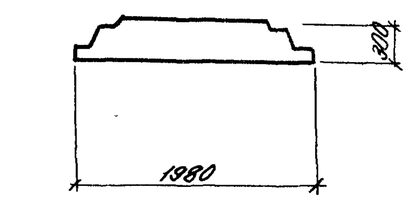

1-1 для ПС71.20-2-05

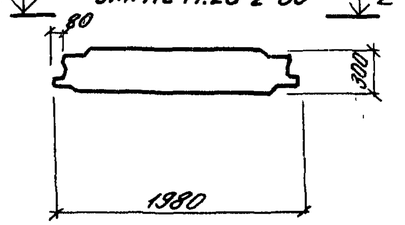

Привязан:

Инв. №

Нач. отд	Шейко	
Н. контр.	Лучковский	
Рук. гр.	Тахтамышева	
Инжен.	Мягкая	
Инжен.	Перова	

ТП 902-1-54 -КЖИ-ПС71.20-1(2)-05

Панель стеновая ПС71.20-1(2)-05

Стадия	Масса	Масштаб
Р		1:50
Лист	Листов 1	

Госстрой СССР Союзводоканалпроект Харьковский Водоканалпроект

Формат	Зона	Поз.	Обозначение	Наименование		Кол.	Прим.
				Документация			
11			902-1-54 -КЖИ-ТТ1	Технические требования ТТ1			
11			-КЖИ-ТТ2	Технические требования ТТ2			
12			-ВС	Выборка стали	ВС		
12			-У	Узлы 1-6			
12			ПС71.10-1-01СБ	Сборочный чертеж			
				Сборочные единицы и детали			
11		1	902-1-54 -КЖИ-Кр22,Кр23	Каркас плоский	Кр23	6	
11		2	-С18	Сетка арматурная	С18	1	
11		3	-С19	То же	С19	1	
11		4	-С27	"	С27	2	
11		5	-МН12	Изделие закладное	МН12	1	
11		6	-МН14	То же	МН14	2	
5.4		7	3.400-6/76	"	МШ1-18	20	
5.4		8	902-1-54 -КЖИ-МН11	"	МН11	1	
				Материалы			
				Бетон марки М300		1.73	$м^3$

Альбом IX

Типовой проект 902-1-54

Привязан:

Инв. №

ТП 902-1-54 -КЖИ-ПС71.10-1-01

Нач.отд.	Шейко		
Н.контр.	Лучковский		
Рук.гр.	Тахтанышева		
Ст.инж.	Кот		
Инж.	Конаков		

Панель стеновая ПС71.10-1-01

Стадия	Лист	Листов
Р		1

Госстрой СССР Союзводоканалниипроект Харьковский Водоканалпроект

Формат	Зона	Поз.	Обозначение	Наименование		Кол.	Прим.
				Документация			
11			902-1-54 -КЖИ-ТТ1	Технические требования ТТ1			
11			-ТТ2	Технические требования ТТ2			
12			-ВС	Выборка стали	ВС		
12			-У	Узлы 1-6			
12			-ПС71.10-2-01СБ	Сборочный чертеж			
				Сборочные единицы и детали			
11		1	902-1-54 -КЖИ-Кр22, Кр23	Каркас плоский	Кр23	6	
11		2	-С17	Сетка арматурная	С17	1	
11		3	С26	То же	С26	1	
11		4	С27	"	С27	2	
11		5	МН12	Изделие закладное	МН12	1	
11		6	МН14	То же	МН14	2	
5.4		7	3.400-6/76	"	МШ1-18	20	
5.4		8	902-1-54 -КЖИ-МН11	"	МН11	1	
				Материалы:			
				Бетон марки М300		1.89	$м^3$

Альбом IX

Типовой проект 902-1-54

Привязан:

Инв. №

ТП 902-1-54 -КЖИ-ПС71.10-2-01

Нач.отд.	Шейко		
Н.контр.	Лучковский		
Рук.гр.	Тахтанышева		
Ст.инж.	Кот		
Инж.	Конаков		

Панель стеновая ПС71.10-2-01

Стадия	Лист	Листов
Р		1

Госстрой СССР Союзводоканалниипроект Харьковский Водоканалпроект

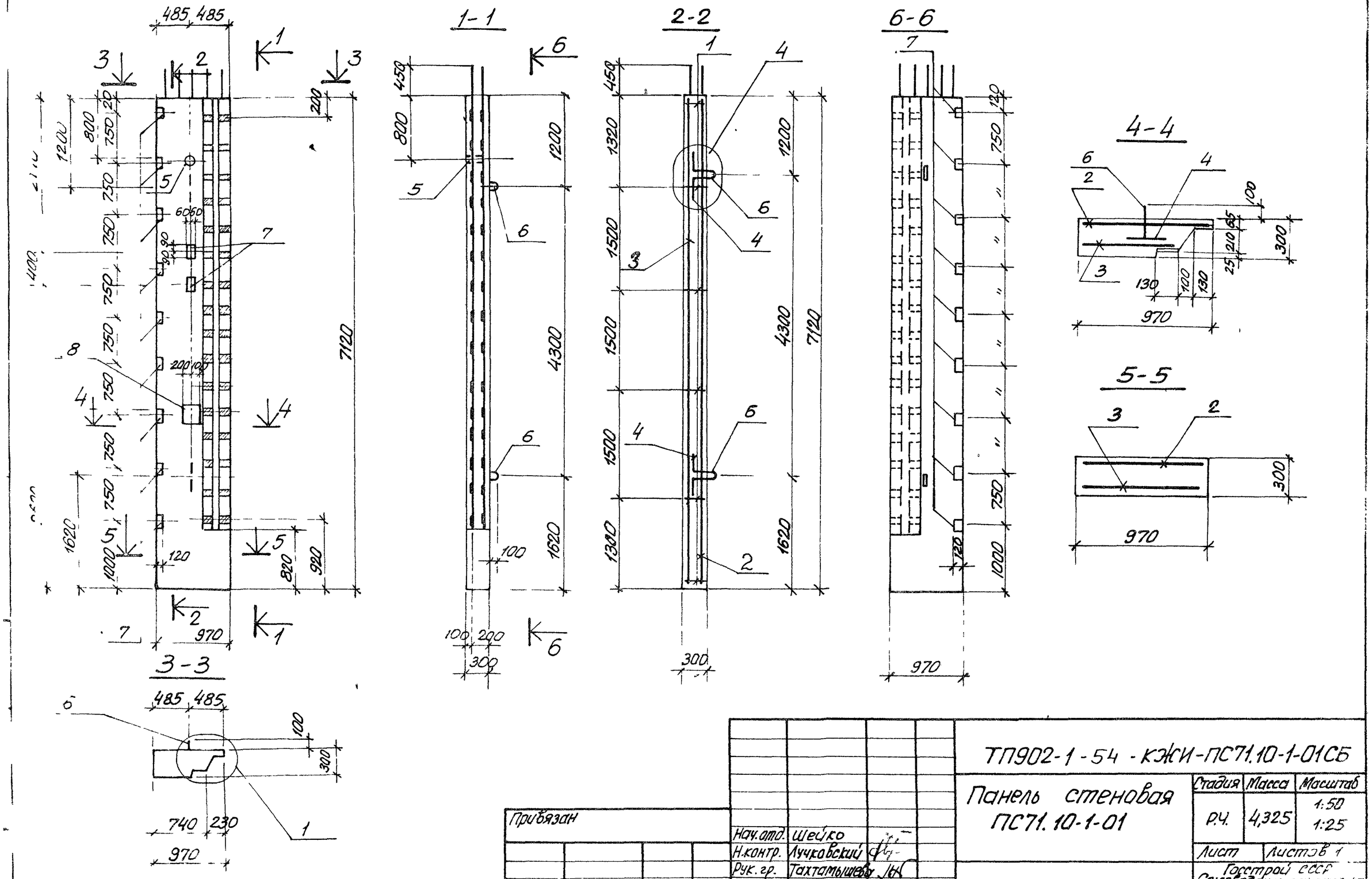

Нач.отд.	Шейко		
Н.контр.	Лучковский		
Рук.гр.	Тахтамышев		
Ст.инж.	Кот		
Инжен	Безуглый		

Привязан

Инв.№

ТП902-1-54 - КЖИ-ПС71.10-1-01СБ

Панель стеновая ПС71.10-1-01

Стадия	Масса	Масштаб
Р.Ч.	4,325	1:50 1:25
Лист	Листов 1	

Госстрой СССР Союзводоканалниипроект Харьковский водоканалпроект

1699-09 34

Альбом IX

Типовой проект 902-1-54

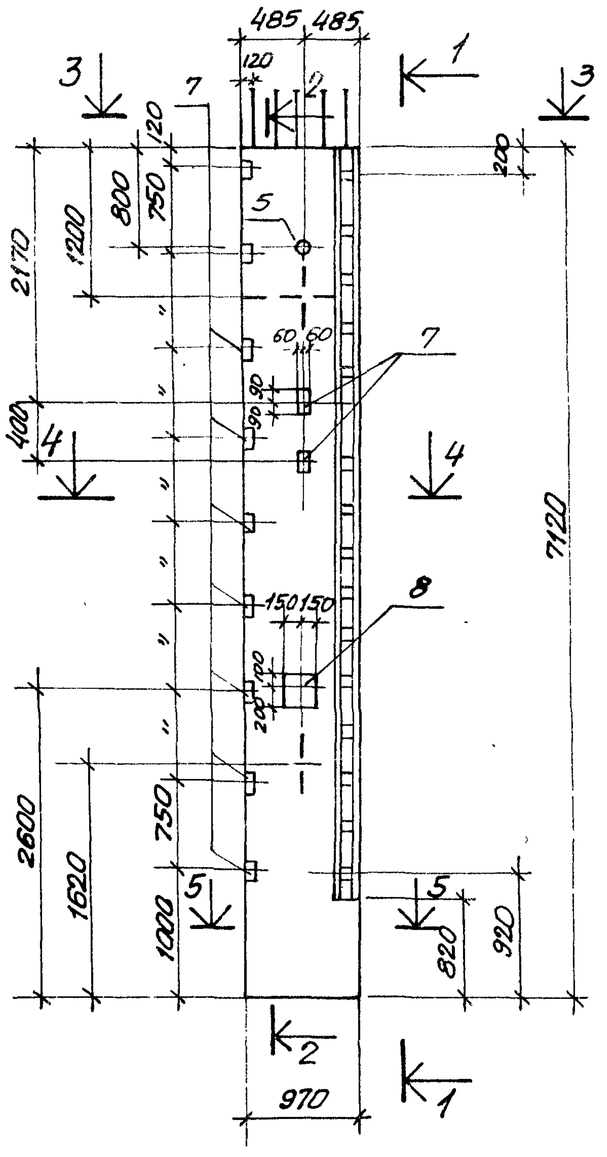

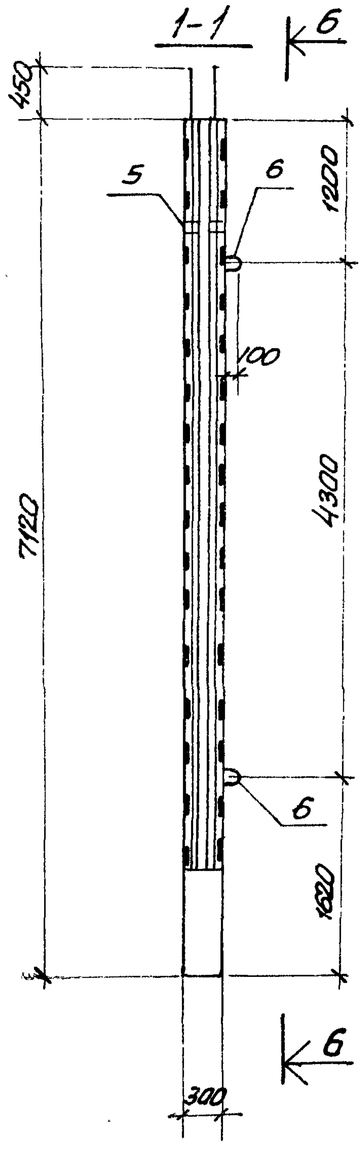

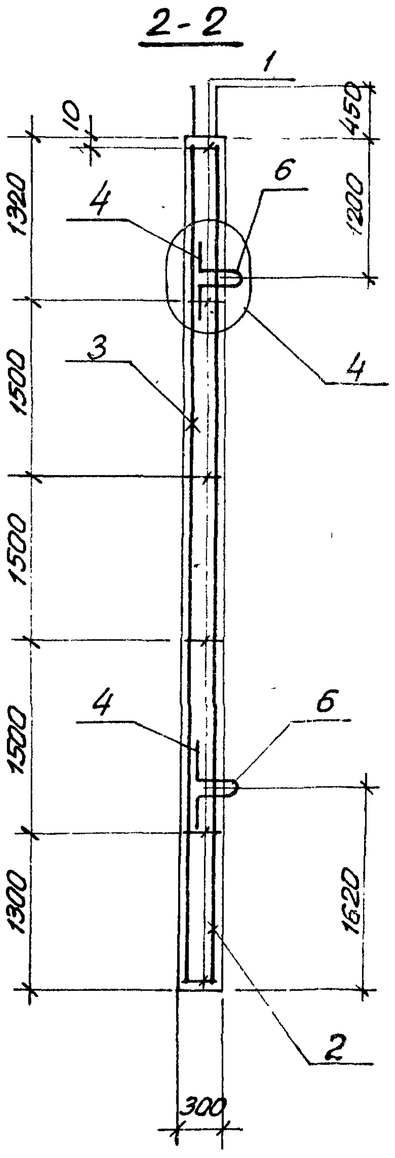

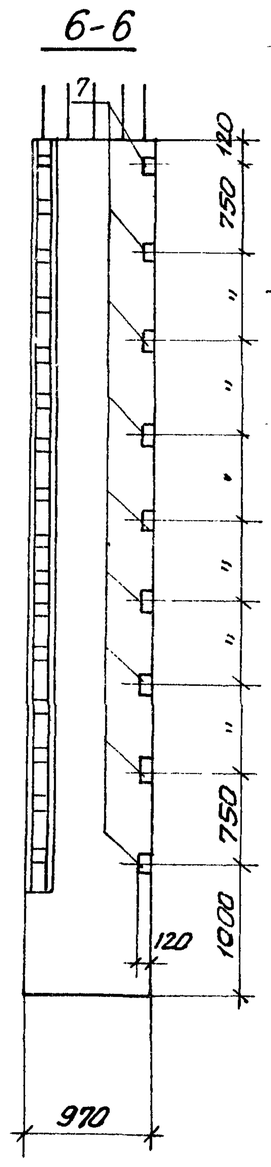

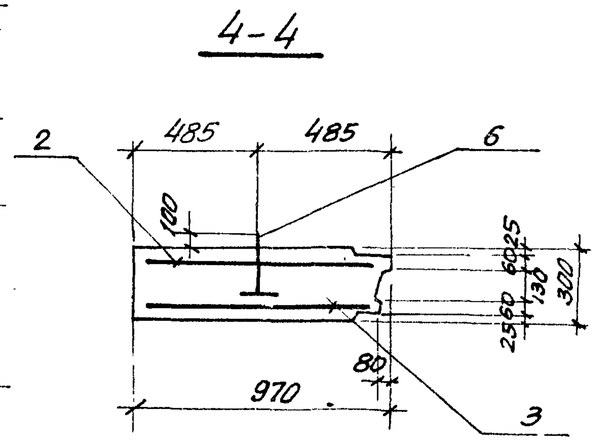

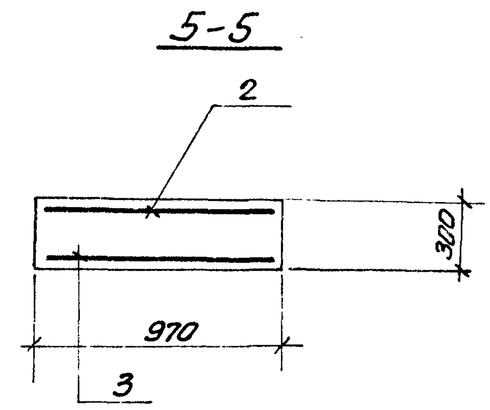

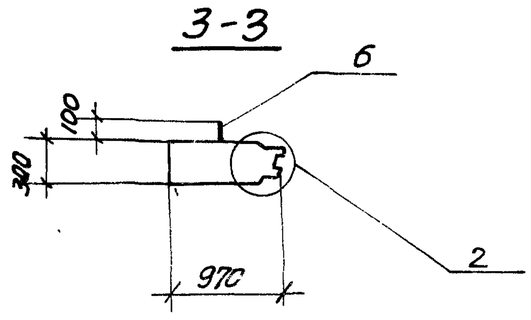

Привязан			
Инв. №	Нач.отд.	Шейко	
	Н.контр.	Лучковский	
	Рук.груп	Тахтамышева	
	Ст.инж.	Кат	
	Инжен.	Безуглый	

ТП902-1-54 - КЖИ-ПС71.10-2-01СБ

Панель стеновая ПС71 10-2-01

Стадия	Масса	Масштаб
Р.Ч.	4.725	1:50 1:25
Лист	Листов	

Госстрой СССР Союзводоканалниипроект Харьковский водоканалпроект

Инв. N подл. | Подпись и дата | Взам. инв. N

Формат	Зона	Поз.	Обозначение	Наименование	Кол.	Примечание
				Документация		
11			902-1-54 -КЖИ-ТТ1	Технические требования ТТ1		
11			ТТ2	Технические требования ТТ2		
12			-ВС	Выборка стали ВС		
13			-У	Узлы 1÷6		
12			-ПС71.10-1-02СБ	Сборочный чертеж		
				Сборочные единицы и детали		
11		1	902-1-54 -КЖИ-Кр22,Кр23	Каркас плоский Кр 23	6	
11		2	С-17	Сетка арматурная С17	1	
11		3	С-20	То же С20	1	
11		4	С-27	" С27	2	
5.4		5	-КЖИ-ПС71.10-1-02СБ	ф16А III, ГОСТ 51459-72*, ℓ=1400	8	
5.4		6	То же	ф16А III, " , ℓ=750	8	
11		7	902-1-54 -КЖИ-МН14	Изделие закладное МН14	2	
11		8	МН12	То же МН12	1	
5.4		9	3.400-6/76	" МИ1-18	20	
5.4		10	То же	" МИ2-5	1	
11		11	902-1-54 -КЖИ-МН11	" МН11	2	
				Материалы		
				Бетон марки М300	1.73	м³

Привязан

Инв. №

ТП902-1-54 -КЖИ-ПС71.10-1-02

Нач. отд.	Шейко	
Н. контр.	Лучковский	
Рук. гр.	Тахтамышева	
Ст. инж.	Кот	
Инженер	Канюков	

Панель стеновая ПС71.10-1-02

Стадия	Лист	Листов
Р		1

Госстрой СССР Союзводоканалниипроект Харьковский водоканалпроект

Альбом IX

Типовой проект 902-1-54

Формат	Зона	Поз.	Обозначение	Наименование	Кол.	Примечание
				Документация		
11			902-1-54 -КЖИ-ТТ1	Технические требования ТТ1		
11			-ТТ2	Технические требования ТТ2		
12			-ВС	Выборка стали ВС		
12			-У	Узлы 1÷6		
12			-ПС71.10-2-02СБ	Сборочный чертеж		
				Сборочные единицы и детали.		
11		1	902-1-54 -КЖИ-Кр22,Кр23	Каркас плоский Кр23	6	
11		2	-С18	Сетка арматурная С18	1	
11		3	-С25	" С25	1	
11		4	-С27	" С27	2	
5.4		5	-КЖИ-ПС71.10-2-02СБ	ф16А III, ГОСТ 5.1459-72*, ℓ=1400	8	
5.4		6	То же	ф16А III, То же , , ℓ=750	8	
11		7	902-1-54-КЖИ-МН14	Изделие закладное МН14	2	
11		8	-МН12	То же МН12	1	
5.4		9	3.400-6/76	" МИ1-18	14	
5.4		10	То же	" МИ2-5	1	
11		11	902-1-54-КЖИ-МН11	" МН11	2	
				Материалы		
				Бетон марки М300	1.89	м³

Взам. инв. №

Подпись, дата

Инв. № подл.

Привязан

Инв. №

ТП902-1-54-КЖИ-ПС71-10-2-02

Нач. отд.	Шейко	
Н. контр.	Лучковский	
Рук. гр.	Тахтамышева	
Ст. инж.	Кот	
Инженер	Канюков	

Панель стеновая ПС71.10-2-02

Стадия	Лист	Листов
Р		1

Госстрой СССР Союзводоканалниипроект Харьковский водоканалпроект

Альбом IX

Типовой проект 902-1-54

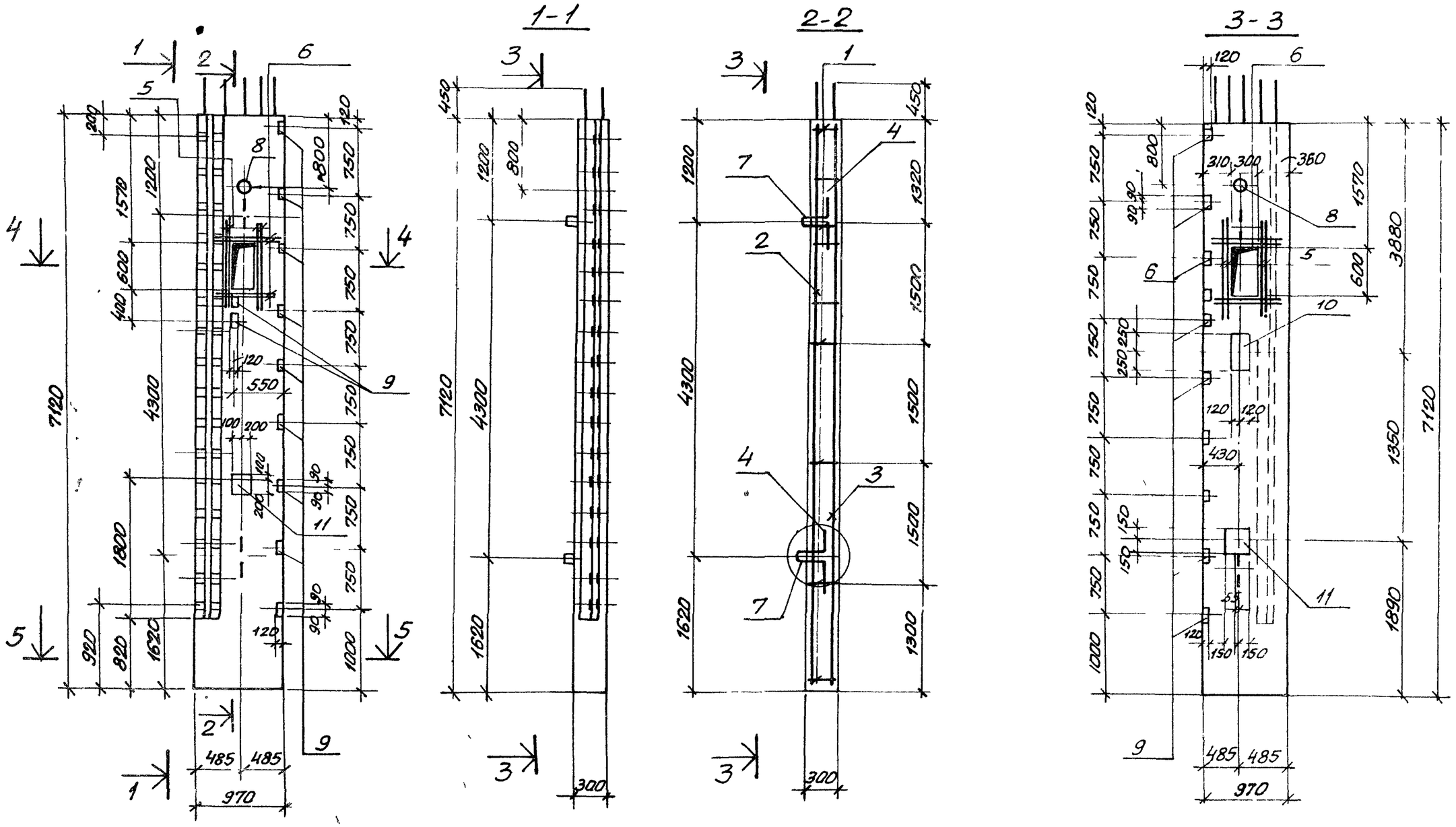

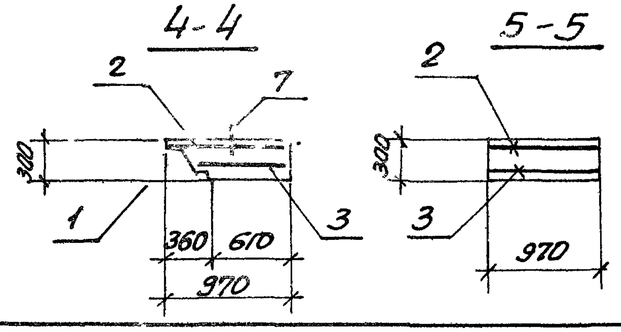

Привязан			
Инв.N	Нач. отд.	Шейко	
	Н.контр.	Лучковский	
	Рук. гр.	Тахтамышева	
	Ст. инж.	Кот	
	Инжен.	Безуглый	

ТП902-1-54-КЖИ-ПС71.10-1-02СБ

Панель стеновая ПС71-10-1-02

Стадия	Масса	Масштаб
Р	4,325	1:50
Лист	Листов 1	

Госстрой СССР Союзводоканалниипроект Харьковский водоканалпроект

Инв.N подл. | Подпись и дата | Взам. инв.N

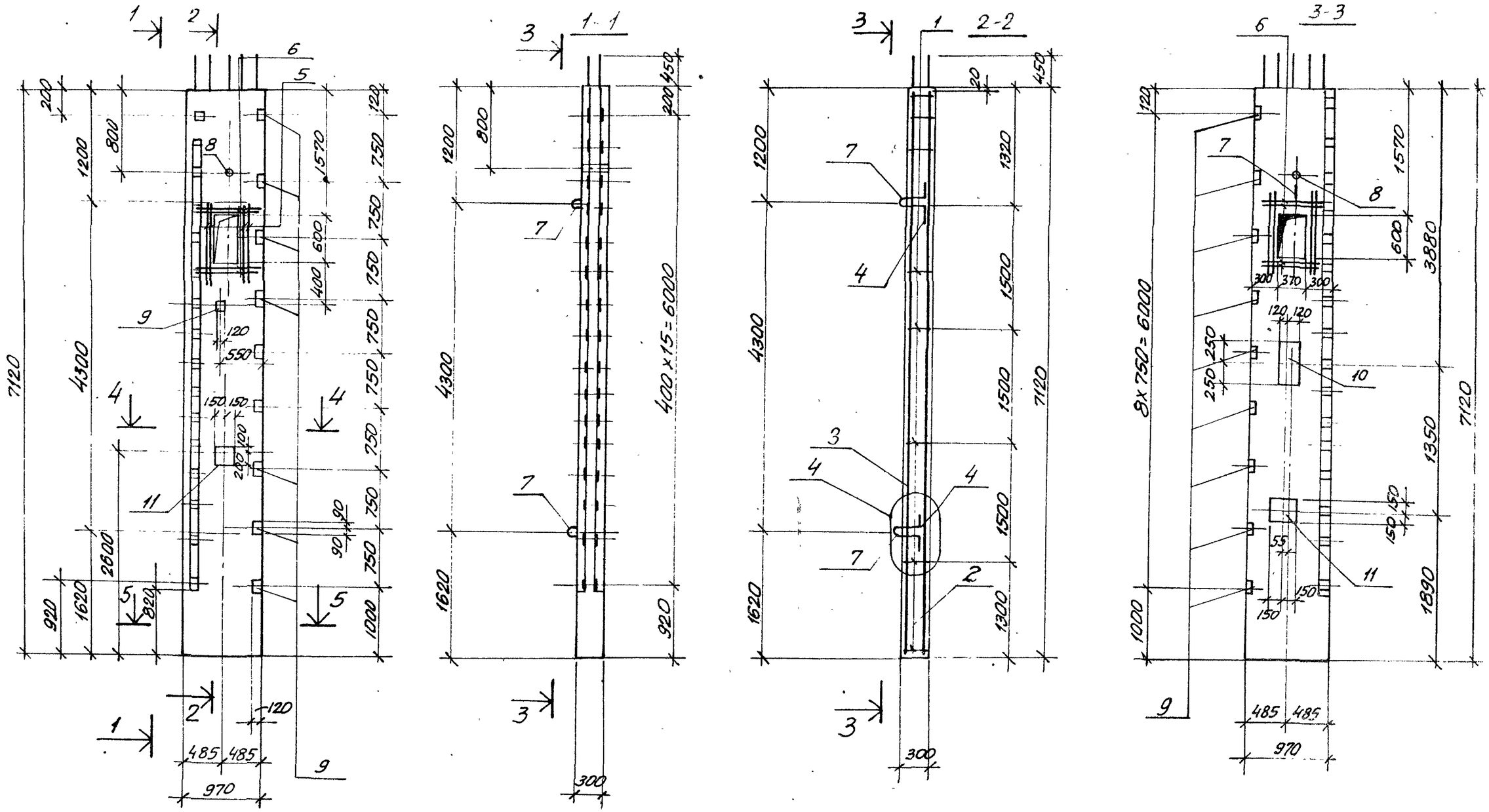

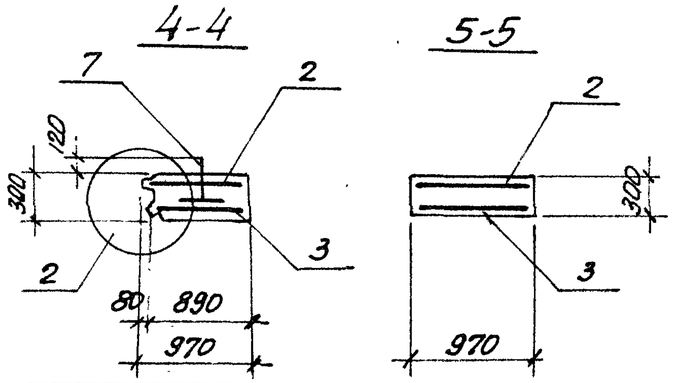

Привязан			
Инв.№			
Нач.отд.	Шейко		
Н.контр.	Лучковский		
Рук.гр.	Тахтамышева		
Ст.инж.	Пожарова		
Инжен.	Безуглый		

ТП902-1-54 - КЖИ-ПС71.10-2-02СБ

Панель стеновая ПС 71.10-2-02

Стадия	Масса	Масштаб
0	4,725	1:50
Лист	Листов 1	

Госстрой СССР Союзводоканалниипроект Харьковский ВОДОКАНАЛПРОЕКТ

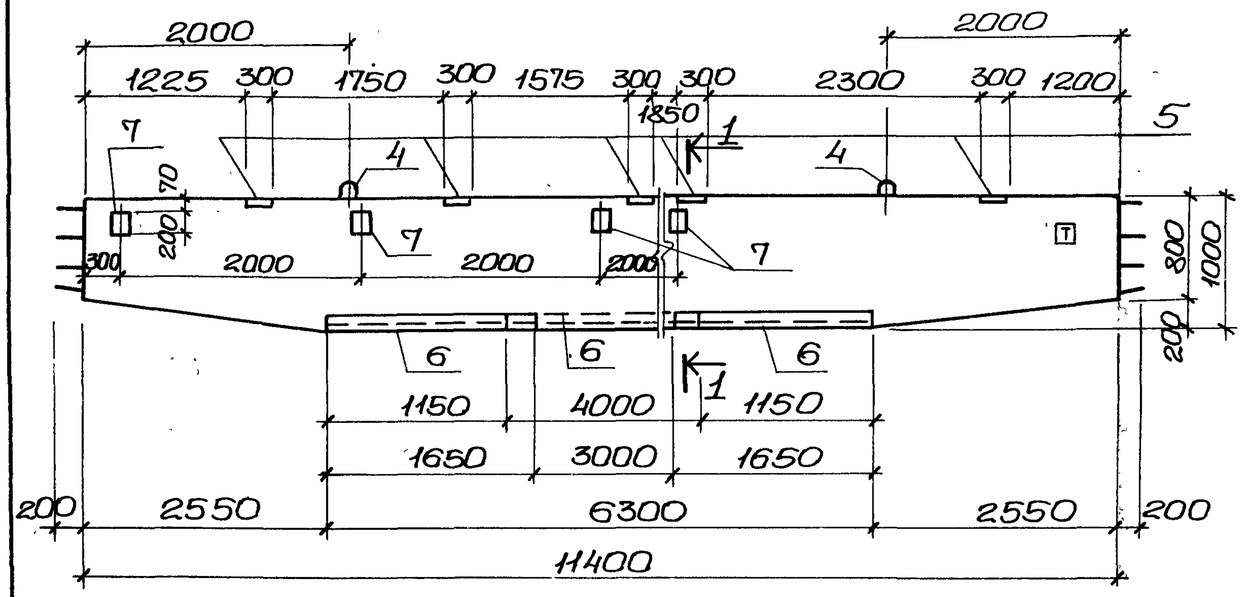

1-1

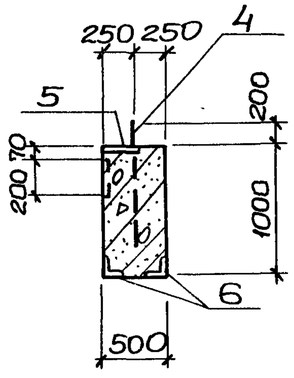

Расчетные схемы Б1 при t=-20°; -30°С.

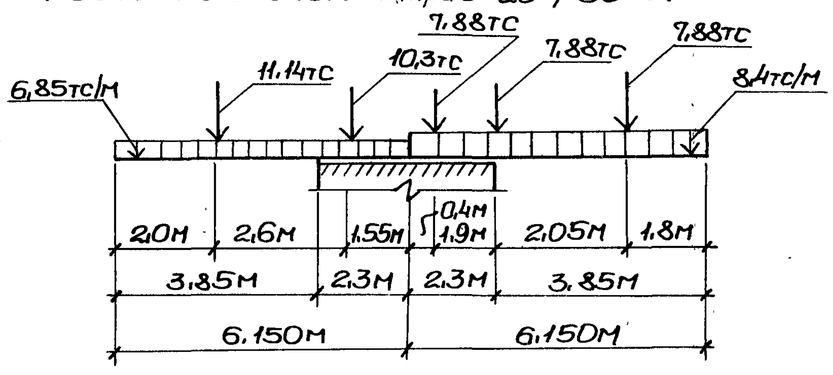

Формат	Зона	Поз.	Обозначение	Наименование	Кол.	Примеч.
				Документация		
11			902-1-54 -КЖИ-ТТ1	Технические требования ТТ1		
12			-Б1;Б1АСБ	Сборочный чертеж		
				Сборочные единицы и детали		
11		1	902-1-54 -КЖИ-КП2	Каркас пространственный КП2	2	
		2		Стержни одиночные		
11		4	902-1-54 -КЖИ-МН15МН19	Изделие закладное МН15	2	
б/ч		5	3.400-6/76	То же Ми1-26	5	
б/ч		6	То же	" Ми4-21	7,3	п.м.
б/ч		7	"	" Ми1-20	4	
				Материалы		
				Бетон марки М300	5,45	м³

Выборка стали на один элемент, кг

Марка	Арматурные изделия										Всего
	Арматурная сталь ГОСТ 5781-75				Арматурная сталь ГОСТ 5.1459-72*						
	класс АI				класс АIII						
	ф мм			Итого						Итого	
	8				12	20	28				
Б1	17,2			17,2	334,1	146,0	285,0			765,1	782,3

Для ориентации при монтаже на балке Б1 нанести знак Т несмываемой краской.

Альбом IX

Типовой проект 902-1-54

Взам. инв. № | Подпись и дата | Инв. № подл.

Привязан

Инв. №

Нач. отд.	Шейко	
Н. контр.	Лучковский	
Рук. гр.	Тахтамышева	
Инжен.	Мягкая	
Инжен.	Перова	

ТП 902-1-54 -КЖИ-Б1

Балка Б1 (для t=-20°С; -30°С)

Стадия	Масса	Масштаб
Р	13,6	
Лист	Листов 1	

Госстрой СССР Союзводоканалниипроект Харьковский Водоканалпроект

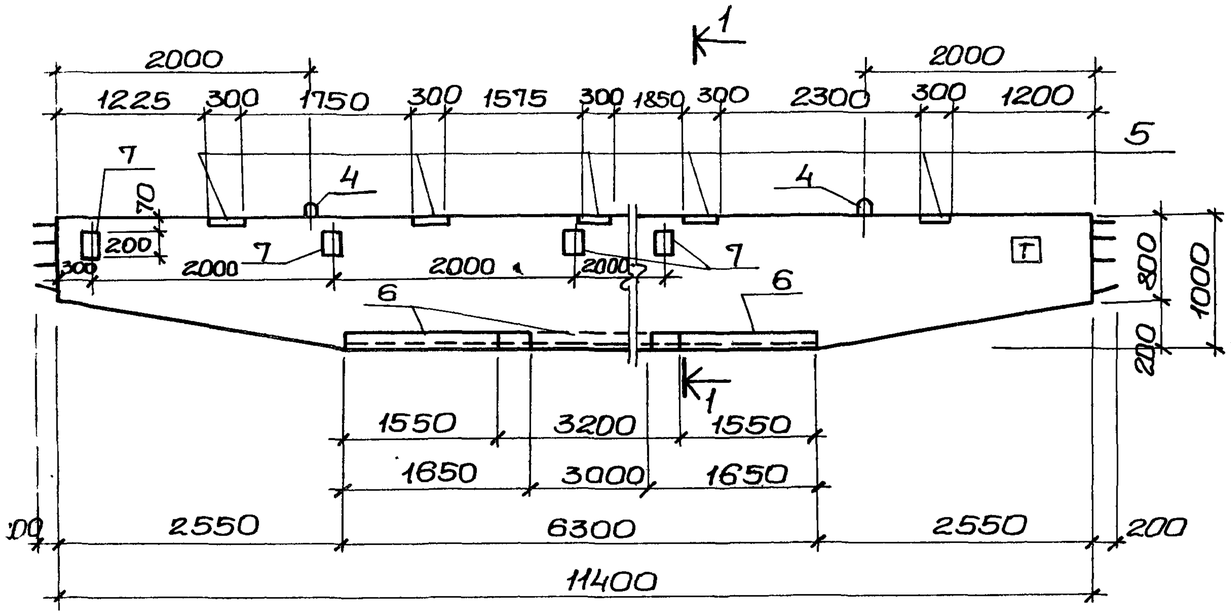

1-1

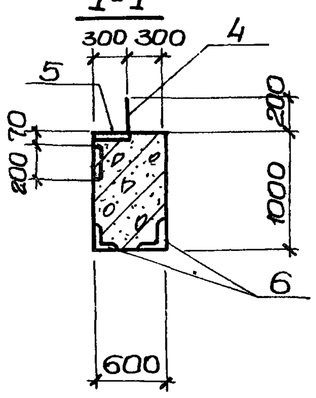

Расчетная схема Б1 при t=40°С.

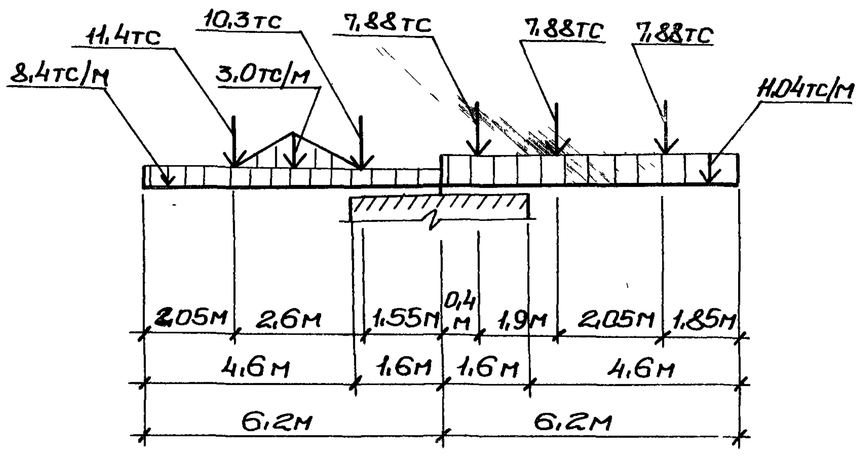

Формат	Зона	Позиц.	Обозначение	Наименование	Кол.	Примеч.
				Документация		
11			902-1-54 -КЖИ-ТТ1	Технические требования ТТ1		
12			-Б1,Б1АСБ	Сборочный чертеж		
				Сборочный чертеж и детали.		
11		1	902-1-54 -КЖИ-КП3	Каркас пространственный КП3	2	
		2,3		Стержни одиночные		
11		4	902-1-54 -КЖИ-МН15,МН19	Изделие закладное МН15	2	
б/ч		5	3.400-6/76	То же Ми1-26	5	
б/ч		6	То же	" Ми4-21	6,5	п.м
б/ч		7	"	" Ми1-20	4	
				Материалы		
				Бетон марки М300	6,54	м³

Выборка стали на один элемент, кг

Марка элемента	Арматурные изделия										Всего
	Арматурная сталь ГОСТ 5781-75				Арматурная сталь ГОСТ 5.1459-72*						
	класс АI				класс АIII						
	ф мм			Итого	ф мм					Итого	
	8				12	20	28				
Б1	20,8			20,8	342,3	146,0	478,2			966,5	987,3

Для ориентации при монтаже на балке Б1 нанести знак Т несмываемой краской.

Нач.отд.	Шейко		
Н.контр.	Лучковский		
Рук.гр.	Тахтамышева		
Инжен.	Мягкая		
Инжен.	Перова		

Привязан

Инв.№

ТП 902-1-54 -КЖИ-Б1

Балка Б1 (для t=-40°С)

Стадия	Масса	Масштаб
Р	16,35т	
Лист	Листов 1	

Госстрой СССР Союзводоканалниипроект Харьковский Водоканалпроект

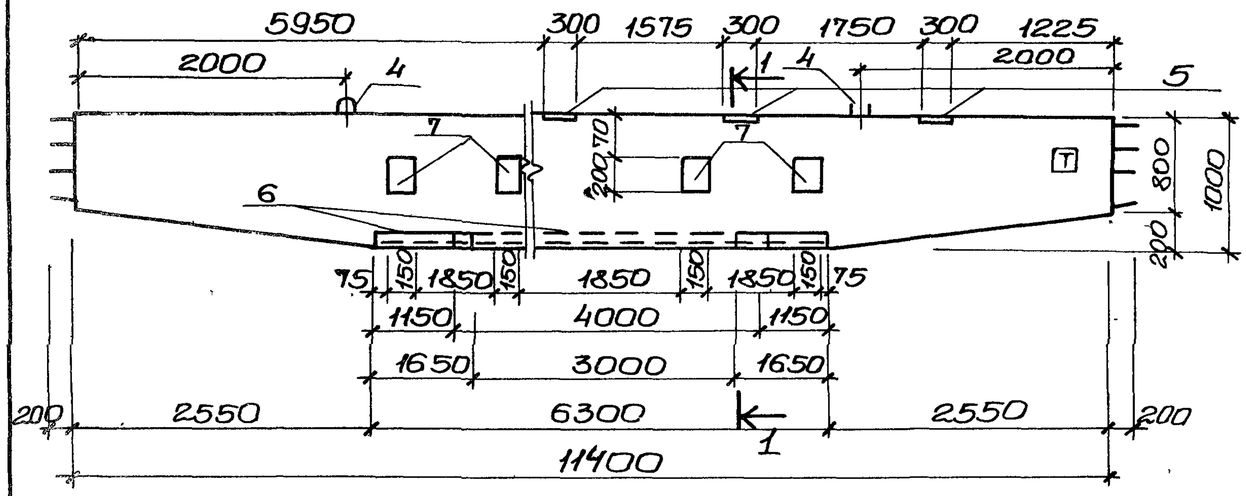

1-1

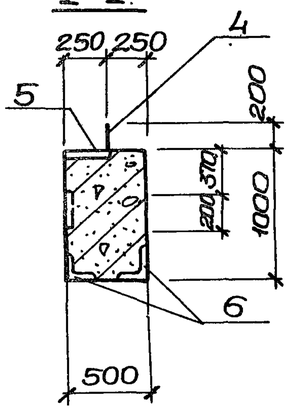

Расчетная схема Б1А t=-20°,-30°С

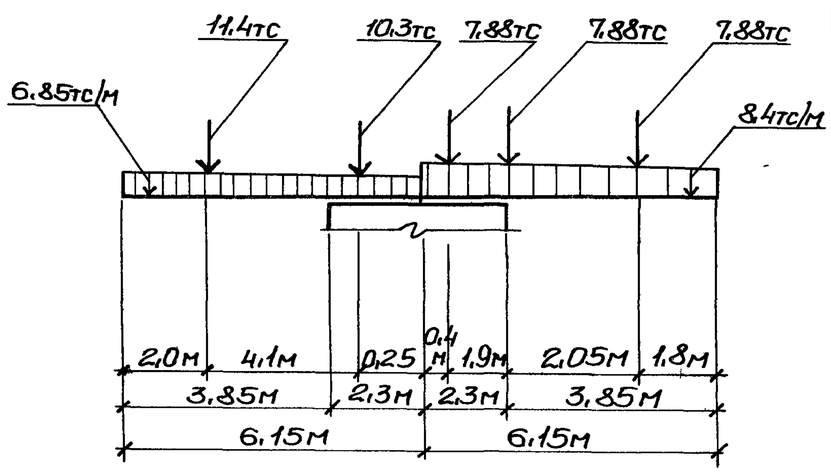

Формат	Зона	Позиция	Обозначение	Наименование	Кол.	Примеч.
				Документация		
11			902-1-54-КЖИ-ТТ1	Технические требования ТТ1		
12			-Б1,Б1АСБ	Сборочный чертеж		
				Сборочные единицы и детали.		
11		1	902-1-54-КЖИ-Кп2	Каркас пространственный КП2	2	
		2		Стержни одиночные		
11		4	902-1-54-КЖИ-Мн15,Мн19	Изделие закладное Мн15	2	
б/ч		5	3.400-6/76	То же Ми1-26	3	
б/ч		6	То же	" Ми4-21	7,3	п.м.
б/ч		7	"	" Ми1-20	4	
				Материалы		
				Бетон марки М300	5,45	$м^3$

Выборка стали на один элемент, кг

Марка элемента	Арматурные изделия										Всего
	Арматурная сталь ГОСТ 5781-75				Арматурная сталь ГОСТ 5.1459-72						
	класс АI				класс А-III						
	ф мм			Итого	ф мм					Итого	
	8				12	20	28				
Б1А	17,2			17,2	334,1	146,0	285,0			765,1	782,3

Для ориентации при монтаже на балке Б1А нанести знак Т несмываемой краской.

Привязан			
Инв.№			

Нач. отд.	Шейко		
Н.контр.	Лычковский		
Рук. гр.	Тихтанышева		
Инжен.	Мягкая		
Инжен.	Перова		

902-1-54 -КЖИ-Б1А

Балка Б1-А (для t=-20°С;-30°С)

Стадия	Масса	Масштаб
Р	13,6	
Лист	Листов 1	

Госстрой СССР Союзводоканалниипроект Харьковский Водоканалпроект

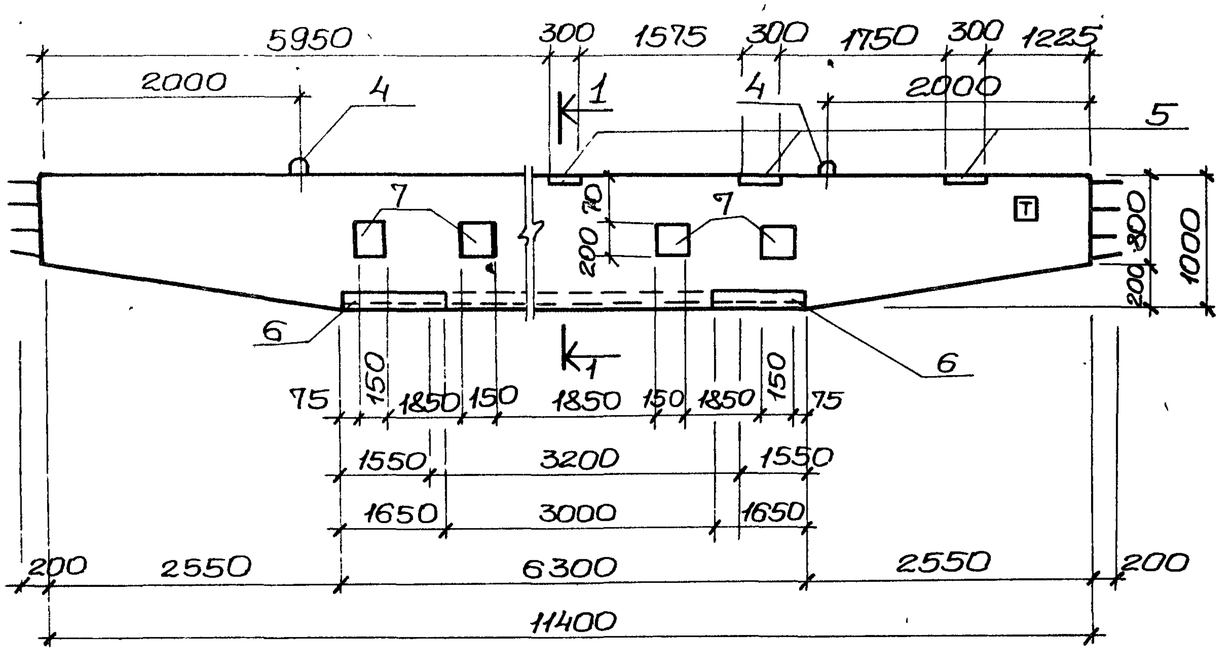

1-1

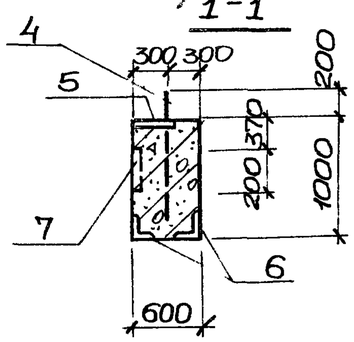

Расчетная схема Б1А при $t^{\circ}=-40^{\circ}C$

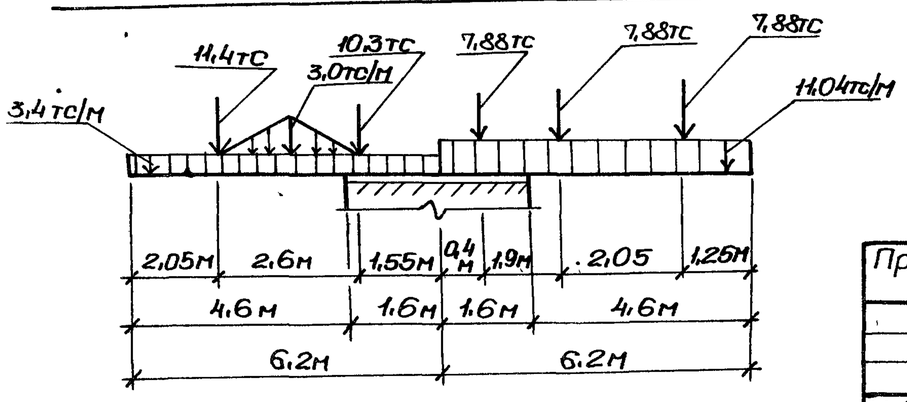

Формат	Зона	Позиц.	Обозначение	Наименование	Кол.	Примеч.
				Документация		
11			902-1-54 -КЖИ-ТТ1	Технические требования ТТ1		
12			-Б1.Б1АСБ	Сборочный чертеж		
				Сборочные единицы и детали		
11		1	902-1-54 -КЖИ-КП3	Каркас пространственный КП3	2	
		2,3		Стержни одиночные		
11		4	902-1-54 -КЖИ-Мн15,Мн19	Изделие закладное МН15	2	
б/ч		5	3.400-6/76	То же Ми1-26	3	
б/ч		6	То же	" Ми4-21	6,5	п.м
б/ч		7	"	" Ми1-20	4	
				Материалы		
				Бетон марки М300	6,54	$м^3$

Выборка стали на один элемент, кг

Марка элемента	Арматурные изделия										Всего
	Арматурная сталь ГОСТ 5781-75 класс АI				Арматурная сталь ГОСТ 5.1459-72 класс АIII						
	ф мм			Итого	ф мм					Итого	
	8				12	20	28				
Б1А	20,8			20,8	342,3	146,0	478,2			966,5	987,3

Для ориентации при монтаже на балке Б1А нанести знак Т несмываемой краской

Привязан			
Инв.№			
Нач.отд.	Шейко		
Н.контр.	Лунковский		
Рук.гр.	Тахтамышева		
Инжен.	Мягкая		
Инжен.	Перова		

ТП 902-1-54 -КЖИ-Б1А

Балка Б1А (для $t=-40^{\circ}C$)

Стадия	Масса	Масштаб
Р	16,5 т	
Лист	Листов 1	

Госстрой СССР Союзводоканалниипроект Харьковский Водоканалпроект

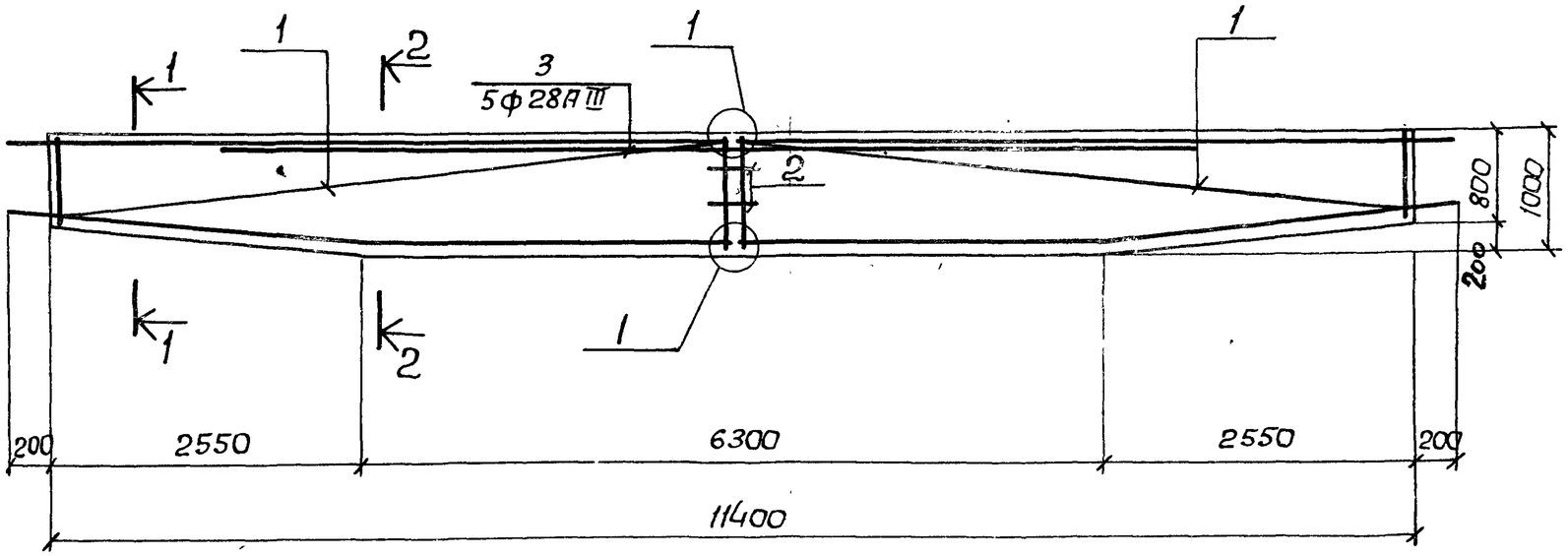

1-1

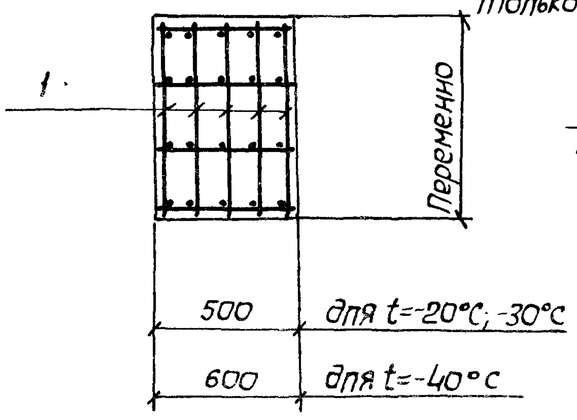

2-2

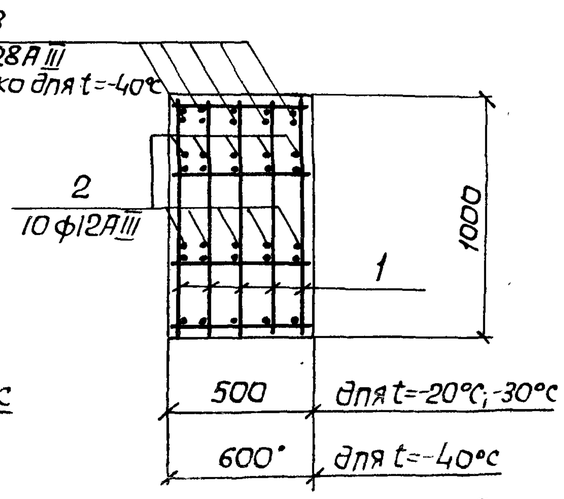

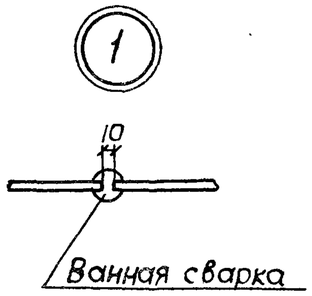

Ведомость стержней на один элемент

Марка эл-та	Поз.	Эскиз или сечение	ф мм	Длина мм	Кол.
Б1; Б1А	2	300	12АIII	300	10
	3	8000	28АIII	8000	5

Защитный слой бетона для рабочей арматуры 35мм.

Привязан			
Инв. №			

Нач.отд.	Шейко	
Н контр.	Лучковский	
Рук.груп.	Тахтамышева	
Инженер	Мягкая	
Инженер	Перова	

ТП 902-1-54 - КЖИ Б1, Б1АСБ

Балка Б1, Б1А

Стадия	Масса	Масштаб
Р		
Лист	Листов	

Госстрой СССР
Союзводоканалниипроект
Харьковский
Водоканалпроект

16991-09 43

Б2; Б2А (зеркальное отражение)

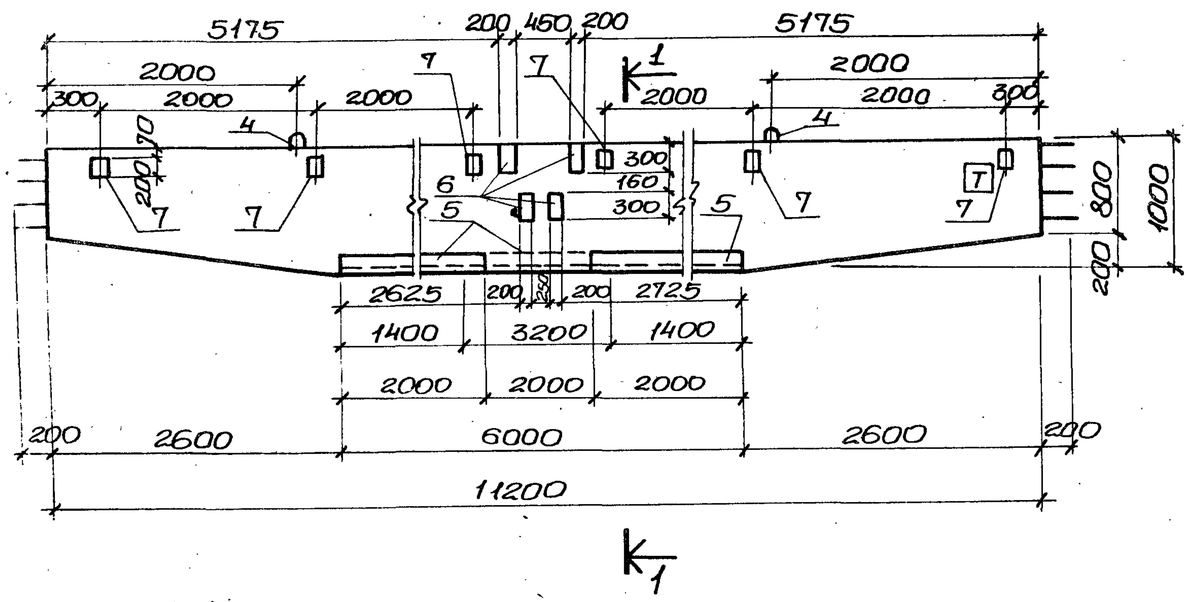

1-1

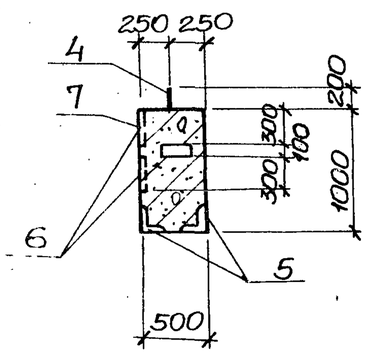

Расчетная схема Б2, Б2А при t=20°,-30°С

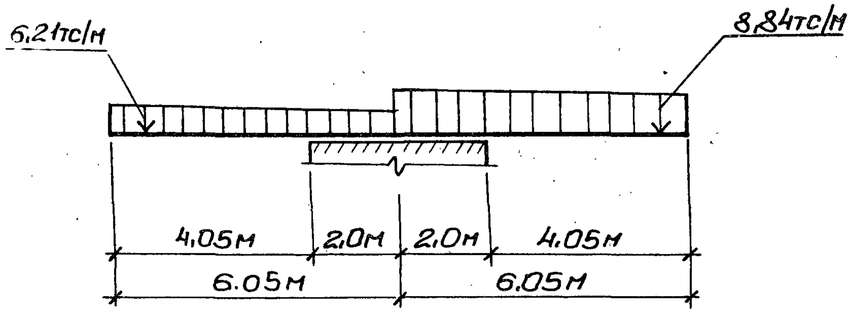

Формат	Зона	Поз.	Обозначение	Наименование	Кол.	Примеч.
				Документация		
11			902-1-54 -КЖИ-ТТ1	Технические требования ТТ1		
12			" -Б2,Б2А СБ	Сборочный чертеж		
				Сборочные единицы и детали		
11		1	902-1-54 -КЖИ-КП4	Каркас пространственный КП4	2	
		2		Стержни одиночные		
11		4	902-1-54 -КЖИ-МН15,МН19	Изделие закладное МН15	2	
б/ч		5	3.400-6/76	То же Ми4-21	7,2	пм
б/ч		6	То же	" Ми1-26	4	
б/ч		7	"	" Ми1-20	6	только для Б2
				Материалы		
				Бетон марки М300	5,34	м³

Выборка стали на один элемент, кг

Марка элемента	Арматурные изделия										Всего
	Арматурная сталь ГОСТ 5781-75 класс AI				Арматурная сталь ГОСТ 5.1459-72* класс AIII						
	ф мм			Итого	ф мм					Итого	
	8				12	20	28				
Б2, Б2А	17,2			17,2	332,1	143,0	280,0			755,1	772,3

Для ориентации при монтаже на балках Б2, Б2А нанести знак Т несмываемой краской.

Привязан			
Инв. №			
Нач. отд	Шейко		
Н. контр.	Лучковский		
Рук. гр.	Тахтаньшева		
Инжен.	Мягкая		
Инжен.	Перова		

ТП 902-1-54 -КЖИ-Б2;Б2А

Балка Б2;Б2А (для t=-20°С;-30°С)

Стадия	Масса	Масштаб
Р	13,35	
Лист	Листов 1	

Госстрой СССР Союзводоканалниипроект Харьковский Водоканалпроект

Альбом IX

Типовой проект 902-1-54

Б2; Б2А (зеркальное отражение)

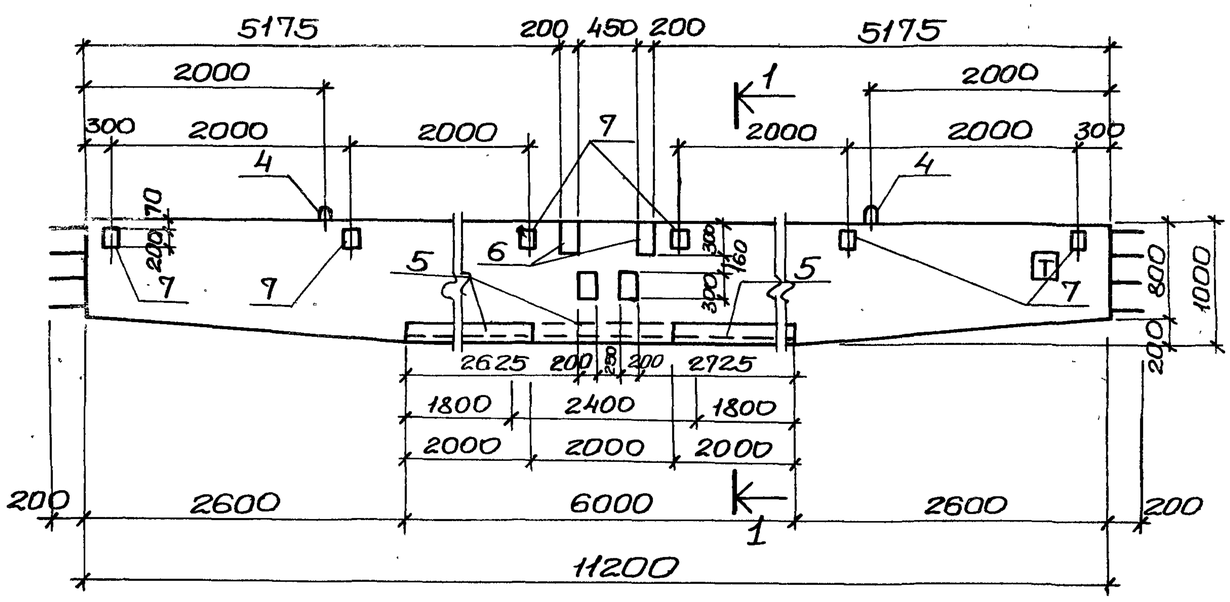

Формат	Зона	Поз.	Обозначение	Наименование	Кол.	Примеч
				Документация		
11			902-1-54 -КЖИ-ТТ1	Технические требования ТТ1		
12			" -Б2,Б2АСБ	Сборочный чертеж		
				Сборочные единицы и детали.		
11		1	902-1-54 -КЖИ-КП5	Каркас пространственный КП5	2	
		2,3		Стержни одиночные		
11		4	902-1-54 -КЖИ-Мн15,Мн19	Изделие закладное МН15	2	
б/ч		5	3.400-6/76	То же Ми4-21	6.4	пм
б/ч		6	То же	" Ми1-26	4	
б/ч		7	"	" Ми1-20	6	только для Б2
				Материалы		
				Бетон марки М300	6,41	$м^3$

Выборка стали на 1 элемент, кг

Марка элемента	Арматурные изделия								Всего
	Арматурная сталь ГОСТ 5781-75			Арматурная сталь ГОСТ 5.1459-72					
	класс АI			класс АIII					
	ф мм		Итого	ф мм				Итого	
	8			12	20	32			
Б2, Б2А	20,8		20,8	340,3	143,0	473,2		956,5	977,3

Для ориентации при монтаже на балках Б2, Б2А нанести знак Т несмываемой краской.

1-1

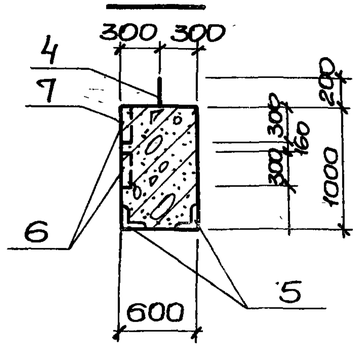

Расчетная схема Б2; Б2А при t=-40°С

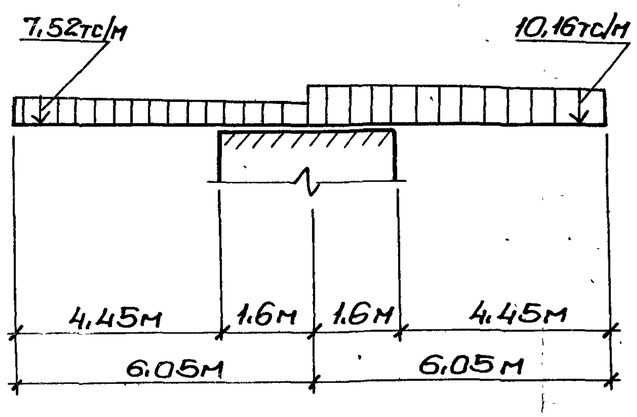

Привязан

Инв.№

Нач.отд.	Шейко	
Н.контр.	Лучковский	
Рук.гр.	Тахтамышева	
Инжен.	Мягкая	
Инжен.	Перова	

ТП902-1-54 -КЖИ-Б2,Б2А

Балка Б2; Б2А (для t=-40°С)

Стадия	Масса	Масштаб
Р	16,02	
Лист	Листов 1	

Госстрой СССР Союзводоканалниитроект Харьковский Водоканалпроект

16991-09 45

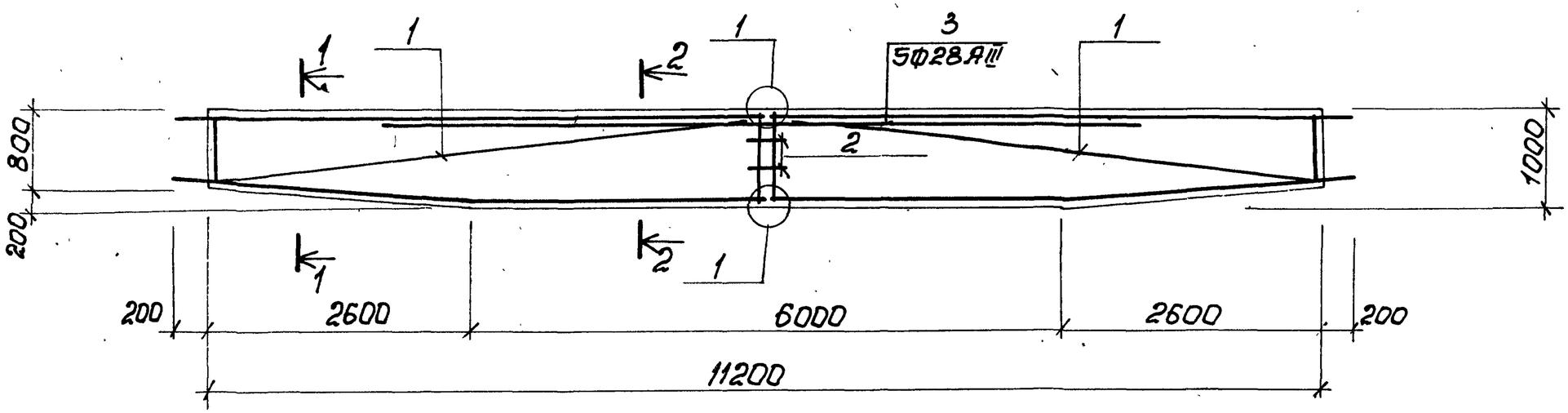

1-1

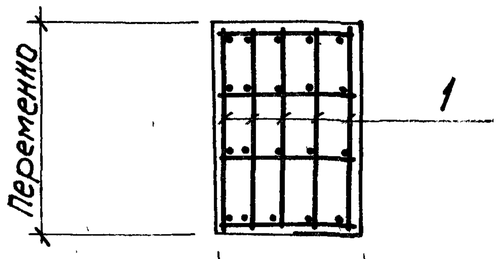

500 для t=-20°С; -30°С

600 для t=-40°С

2-2

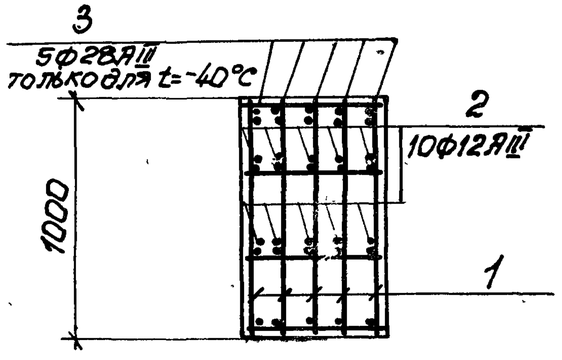

500 для t=-20°С; -30°С

600 для t=-40°С

1

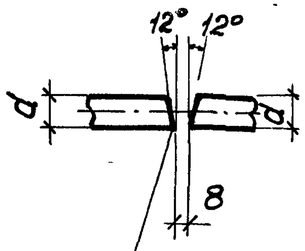

Ванную сварку выполнить по СН 393-78

Ведомость стержней на один элемент

Марка эл-та	поз.	Эскиз или сечение	Ф мм	Длина мм	Кол.
Б2; Б2А	2	300	12АIII	300	10
	3	8000	28АIII	8000	5

Защитный слой бетона для рабочей арматуры - 35мм.

Привязан			
Инв №			
Разраб.	Перова		
Провер.	Мягкая		
Рук. гр.	Тохтамышева		
Н. контр.	Лучковский		
Нач. отд.	Шейко		

902-1-54-КЖИ-Б2; Б2АСБ

Балка Б2, Б2А

Стадия	Масса	Масштаб
Р	—	
Лист	Листов 1	

Госстрой СССР Союзводоканалниитпроект Харьковский Водоканалпроект

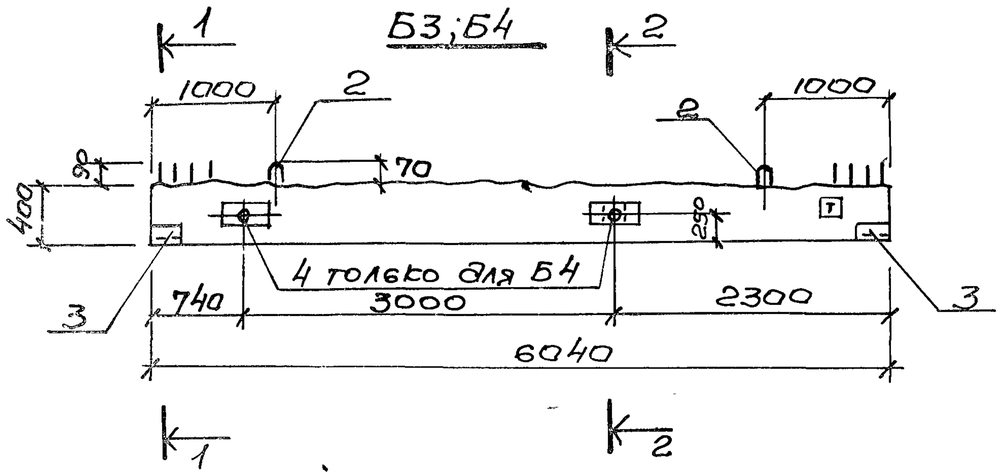

Схема армирования

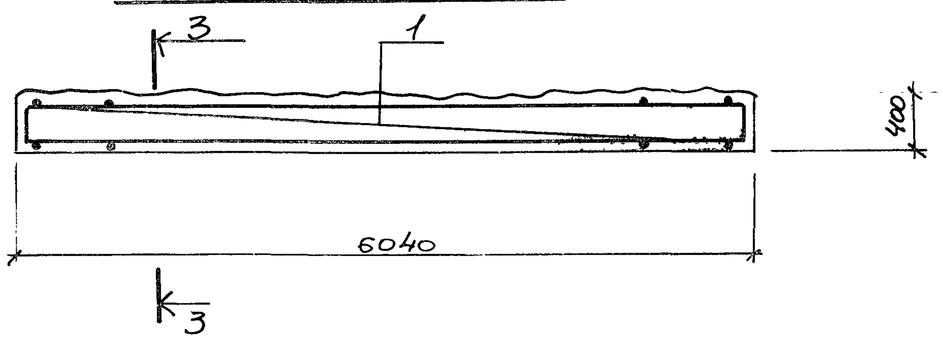

Расчетная схема Б3

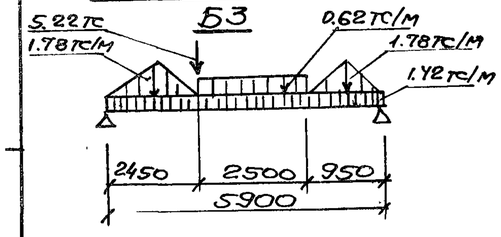

Расчетная схема Б4

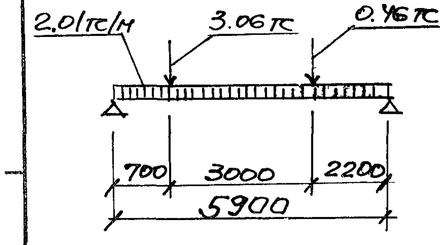

2-2

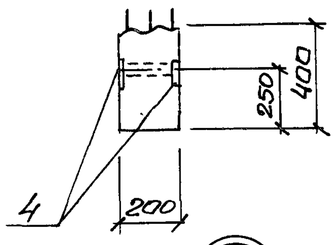

3-3

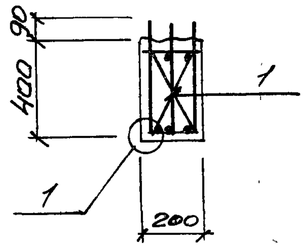

1-1

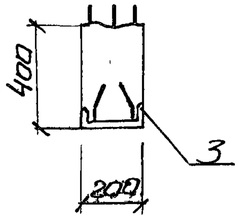

(1) Защитный слой бетона для рабочей арматуры-30мм

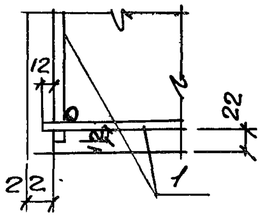

Формат	Зона	Поз.	Обозначение	Наименование	Кол.	Примеч.
				Б3; Б4		
				Документация		
11			902-1-54-КЖИ-ТТ1	Технические требованияТТ1		
				Сборочные единицы и детали:		
11		1	902-1-54-КЖИ-КП6	Каркас пространственный КП6		
11		2	-МН15, МН19	Изделие закладное МН19	2	
Б/ч		3	3.400-6/76	То же Ми 4-12	2	
11		4	902-1-54-КЖИ-МН16	То же Мн-16	2	только для Б4
				Материалы		
				Бетон марки М300	0.48	$м^3$

Выборка стали на один элемент, кг

Марка элемента	Арматурные изделия						Всего
	Арматурная сталь ГОСТ 6727-75			Арматурная сталь ГОСТ 5.1459-72*			
	Класс АI			Класс АIII			
	ф мм		Итого	ф мм		Итого	
	8			25			
Б3; Б4	24.8		24.8	138.9		138.9	163.7

Нач. отд.	Шейко		
Н. контр.	Лучковский		
Рук. гр.	Тахтамышева		
Инжен.	Мягкая		
Инженер	Перова		

Привязан

Инв. №

902-1-54 -КЖИ-Б3; Б4

Балки Б3; Б4

Стадия	Масса	Масштаб
Р	1,2т	
Лист	Листов 1	

Госстрой СССР Союзводоканалниипроект Харьковский Водоканалпроект

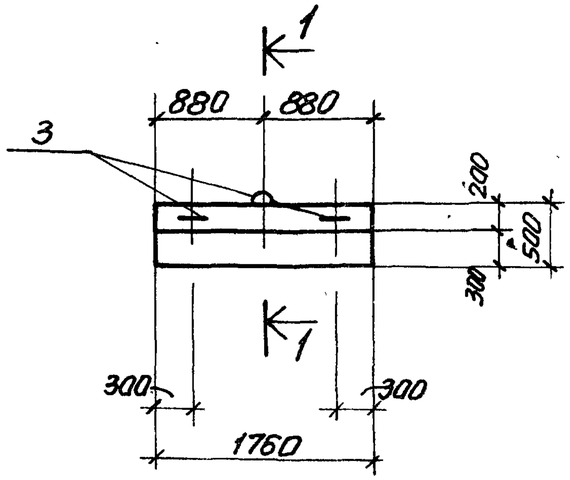

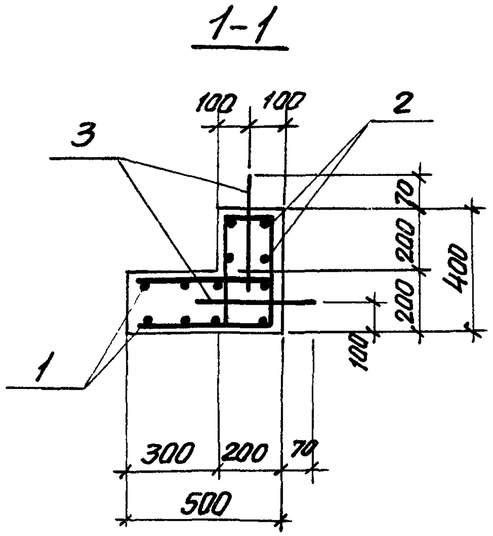

Формат	Зона	Поз.	Обозначение	Наименование	Кол.	Примечание
				Документация		
			902-1-54 – КЖИ-ТТ1	Технические требования ТТ1		
				Сборочные единицы и детали		
11		1	902-1-54 – КЖИ-С21	Сетка арматурная С21	1	
11		2	С23	То же С23	1	
Б.4		3		Стержень одиночный	3	
				Материалы		
				Бетон марки М300	0,25	$м^3$

Ведомость стержней на один элемент

Марка элемента	Поз.	Эскиз или сечение	ф мм	Длина мм	Кол.
ОП 1	3	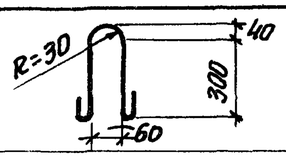	10АI	870	3

Выборка стали на один элемент, кг

Марка эл-та	Арматурные изделия				
	Арматурная сталь ГОСТ 5781-75				Итого
	Класс АI				
	ф мм			Итого	
	8	10			
ОП 1	16,5	1,8		18,3	18,3

Защитный слой бетона рабочей арматуры- 20мм.

Привязан

Инв. №

Нач.отд.	Шейко	
Н.контр.	Лучковский	
Рук.гр.	Тахтамышева	
Инжен.	Благай	
Инжен.	Доценко	

902-1-54 – КЖИ-ОП1

Опорный блок ОП1

Стадия	Масса	Масштаб
Р	625кг	
Лист	Листов 1	

Госстрой СССР Союзводканалниипроект Харьковский водоканалпроект

Альбом IX

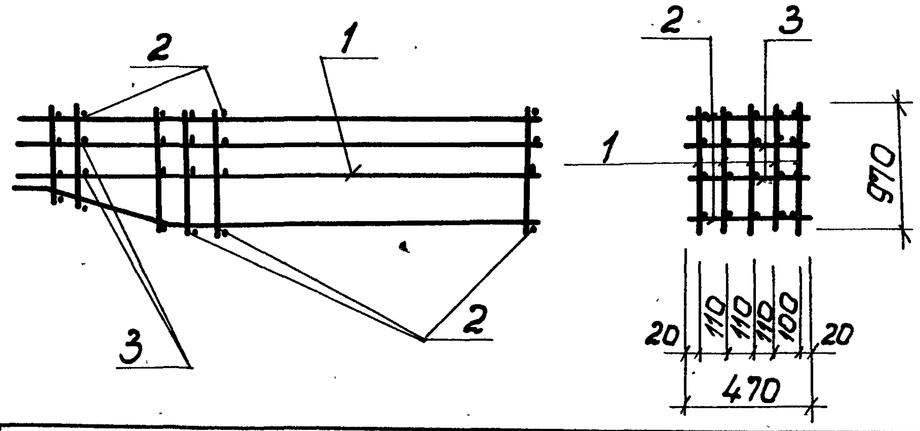

Формат	Зона	Поз.	Обозначение	Наименование	Кол.	Примеч.
				Документация		
11			902-1-54 -КЖИ-ТТ2	Технические требования ТТ2		
				Сборочные единицы и детали		
11		1	902-1-54 -КЖИ-Кр26	Каркас плоский Кр26	5	362,0кг
Б.ч.		2		12AIII ГОСТ5.1459-72* ℓ=470	46	19,2кг
Б.ч.		3		8AI ГОСТ5781-75 ℓ=470	46	8,6кг

Типовой проект 902-1-54

Привязан

Инв№

902-1-54 -КЖИ-КП2

Нач.отд.	Шейко		
Н.контр.	Лучковский		
Рук.гр.	Тахтамышева		
Инжен	Мягкая		
Инжен	Перова		

Каркас пространственный КП2

Стадия	Масса	Масштаб
Р	389,8кг	
Лист	Листов 1	

Госстрой СССР Союзводоканалниипроект Харьковский Водоканалпроект

Альбом IX

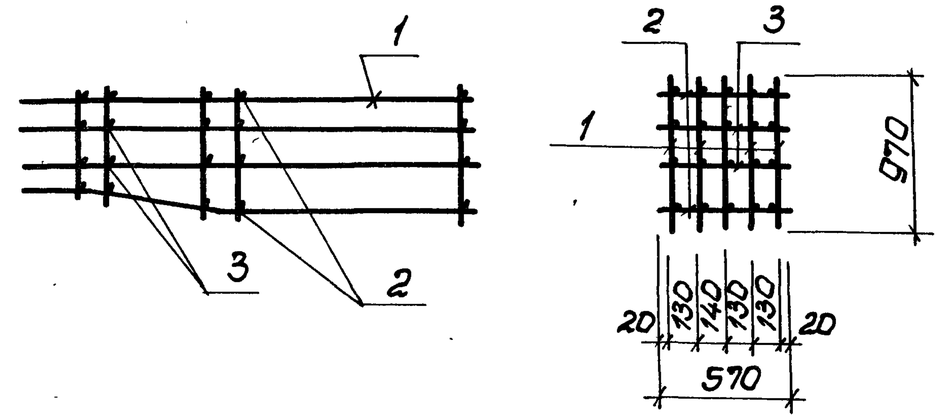

Формат	Зона	Поз.	Обозначение	Наименование	Кол.	Примеч.
				Документация		
11			902-1-54 -КЖИ-ТТ2	Технические требования ТТ2		
				Сборочные единицы и детали		
11		1	902-1-54 -КЖИ-Кр26	Каркас плоский Кр26	5	362.0
Б.ч.		2		ф12AIII ГОСТ5.1459-72* ℓ=570	46	23.3
Б.ч.		3		ф8AI ГОСТ5781-75 ℓ=570	46	10.4

Типовой проект 902-1-54

Привязан

Инв.№

902-1-54 -КЖИ-КП3

Нач.отд	Шейко		
Н.контр	Лучковский		
Рук.гр.	Тахтамышева		
Инжен.	Мягкая		
Инжен.	Перова		

Каркас пространственный КП3

Стадия	Масса	Масштаб
Р	395,7кг	
Лист	Листов 1	

Госстрой СССР Союзводоканалниипроект Харьковский Водоканалпроект

Альбом IX

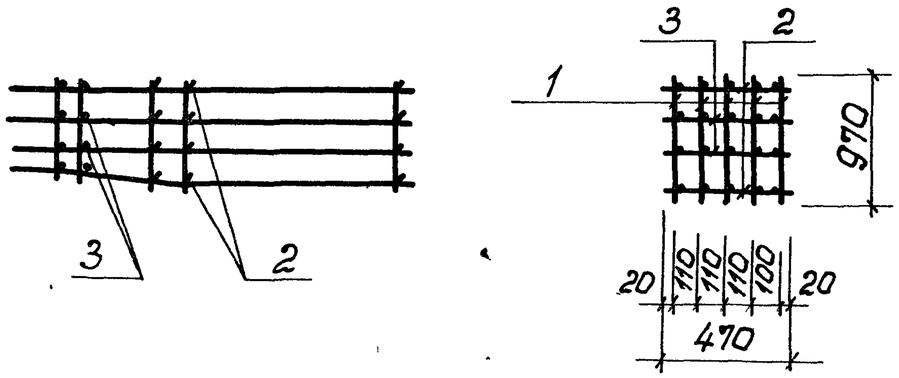

Типовой проект 902-1-54

Формат	Зона	Поз.	Обозначение	Наименование	Кол.	Примеч.
				Документация		
11			902-1-54 -КЖИ-ТТ2	Технические требован. ТТ2		
				Сборочные единицы и детали		
11		1	902-1-54 -КЖИ-КР27	Каркас плоский КР27	5	357.0
Б.Ч.		2		ф12 А III ГОСТ 5.1459-72* ℓ=470	46	19,2
Б.Ч.		3		ф8 А I ГОСТ 5781-75 ℓ=470	46	8.6

Привязан

Инв №

902-1-54 -КЖИ-КП4

Нач. отд.	Шейко	
Н. контр.	Лучковский	
Рук. гр.	Тохтамышева	
Инжен.	Мягкая	
Инжен.	Перова	

Каркас пространственный КП4

Стадия	Масса	Масштаб
Р	384.8кг	
Лист	Листов	

Госстрой СССР Союзводоканалниипроект Харьковский Водоканалпроект

Альбом IX

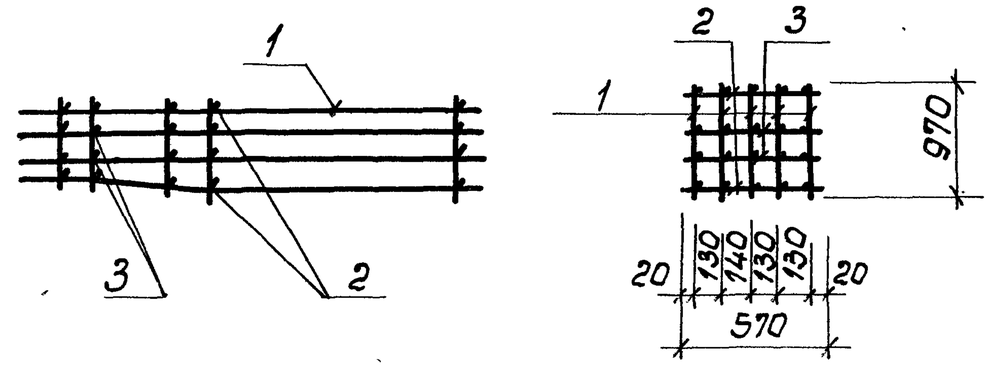

Типовой проект 902-1-54

Формат	Зона	Поз.	Обозначение	Наименование	Кол.	Примеч.
				Документация		
11			902-1-54 -КЖИ-ТТ2	Технические требования ТТ2		
				Сборочные единицы и детали		
11		1	902-1-54 -КЖ-Кр27	Каркас плоский КР27	5	357.0
Б.Ч.		2		ф12 А III ГОСТ 5.1459-72* ℓ=570	46	23.3
Б.Ч.		3		ф8 А I ГОСТ 5781-75 ℓ=570	46	10.4

Взам. инв N

Подпись и дата

Инв. N подл.

Привязан

Инв №

902-1-54 -КЖИ-КП5

Нач. отд.	Шейко	
Н. контр.	Лучковский	
Рук. гр.	Тохтамышева	
Инжен.	Мягкая	
Инжен.	Перова	

Каркас пространственный КП5

Стадия	Масса	Масштаб
Р	390,7кг	
Лист	Листов 1	

Госстрой СССР Союзводоканалниипроект Харьковский Водоканалпроект

Типовой проект 902-1-54 Альбом IX

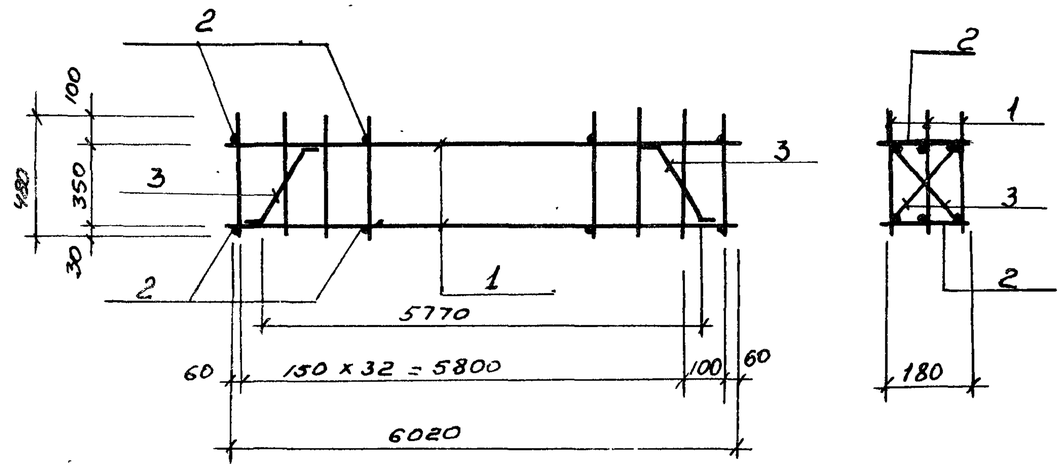

Формат	Зона	Поз	Обозначение	Наименование	Кол.	Прим.
				Документация		
11			902-1-54-КЖИ-ТТ2	Технические требованиятт2		
				Сборочные единицы и детали		
		1	902-1-54-КЖИ-КР28	Каркас плоский КР-28	3	162,3кг
Б.4		2		ф8АI ГОСТ 5781-75, ℓ=180	14	1,0 кг.
Б.4		3		ф8АI ГОСТ 5781-75, ℓ=500	2	0,4кг.

Привязан

Инв.№

Взам.инв.№ | Подпись и дата | Инв.№ подл.

Нач.отд	Щейко	
Н.контр.	Лучковский	
Рук гр.	Тахтамышева	
Инжен	Мягков	
Инжен.	Перова	

902-1-54 – КЖИ-КПБ

Каркас пространственный КПБ

Стадия	Масса	Масштаб
Р	163,7кг	
Лист	Листов 1	

ГОССТРОЙ СССР
Союзводоканалниипроект
Харьковский водоканалпроект

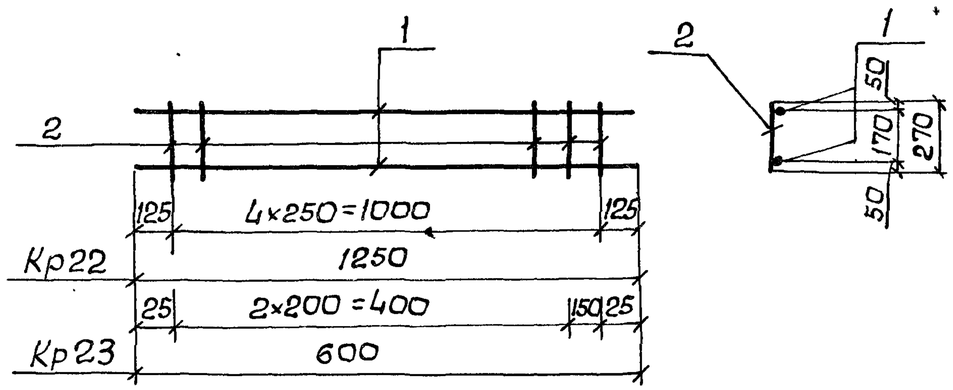

Формат	Зона	Паз.	Обозначение	Наименование	Кол.	Примечание
				Документация		
11			ТП 902-1-54-КЖИ-ТТ2	Технические требования ТТ2		
				Кр22		1,9кг
				Детали		
Б.Ч		1		ф10АI ГОСТ5781-75, ℓ=1250	2	1,6кг
Б.Ч		2		ф6АI Тоже, ℓ=270	5	0,3кг
				Кр23		1,0
				Детали		
Б.Ч		1		ф10АI, ГОСТ5781-75, ℓ=600	2	0,76кг
Б.Ч		2		ф6АI Тоже, ℓ=270	4	0,24кг

Привязан

Инв. №

ТП902-1-54 -КЖИ-Кр22, Кр23

Нач.отд.	Шейко	
Н.контр.	Пучковский	
Рук.груп.	Тахтамышева	
Инженер	Мягкая	
Инженер	Каюков	

Каркас плоский Кр22, Кр23

Стадия	Масса	Масштаб
Р	см. табл.	
Лист	Листов	

Госстрой СССР Союзводоканалниипроект Харьковский Водоканалпроект

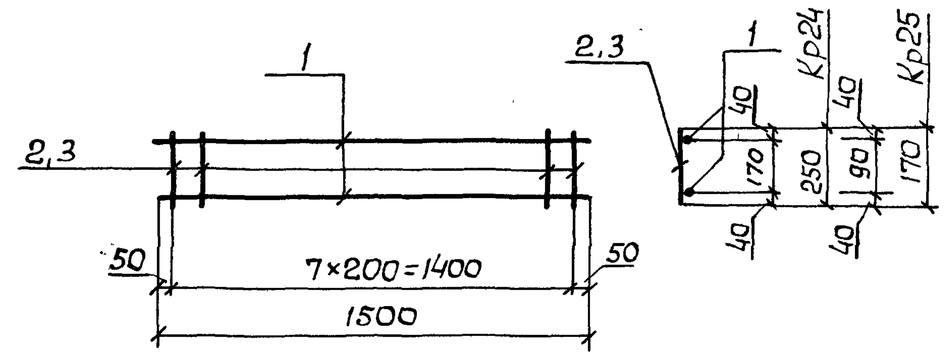

Формат	Зона	Паз.	Обозначение	Наименование	Кол.	Примечание
				Документация		
11			ТП902-1-54-КЖИ-ТТ2	Технические требования ТТ2		
				Кр.24		2,35кг
				Детали		
Б.Ч.		1		ф10АI ГОСТ5781-75, ℓ=150	2	1,9кг
Б.Ч.		2		ф6АI Тоже, ℓ=250	8	0,4 кг
				Кр.25		2,2кг
				Детали		
Б.Ч		1		ф10АI ГОСТ5781-75, ℓ=1500	2	1,9кг
Б.Ч		3		ф6АI, Тоже ℓ=170	8	0,3кг

Применено

Инв. №

ТП902-1-54 - КЖИ - Кр24, Кр25

Нач.отд.	Шейко	
Н.контр.	Пучковский	
Рук.груп.	Тахтамышева	
Инженер	Мягкая	
Инженер	Каюков	

Каркас плоский Кр24, Кр25

Стадия	Масса	Масштаб
Р	см. таблицу	
Лист	Листов	

Госстрой СССР Союзводоканалниипроект Харьковский Водоканалпроект

Альбом IX

Типовой проект 902-1-54

Взам. инв. № | Подпись и дата | Инв. № подл.

Альбом IX

Типовой проект 902-1-54

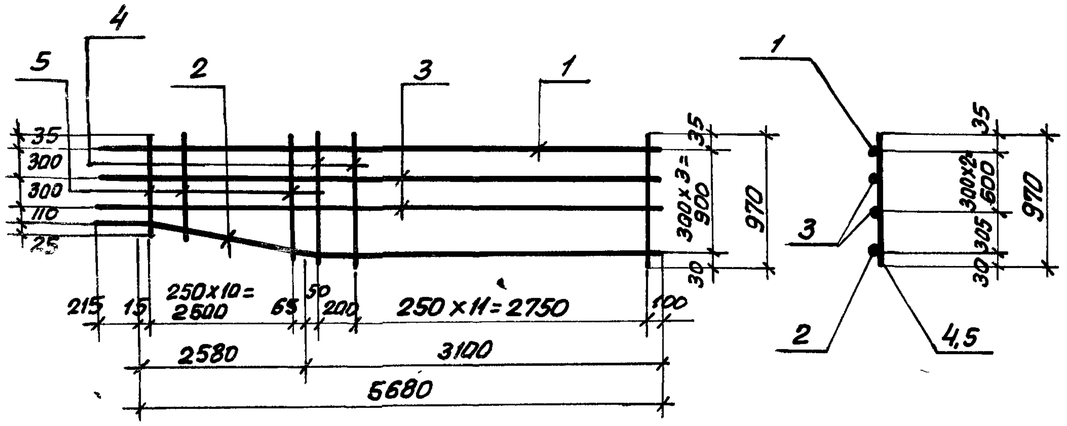

Формат	Зона	Поз.	Обозначение	Наименование	Кол.	Примеч.
				Документация		
11			902-1-54 -КЖИ-ТТ2	Технические требования ТТ2		
				Детали		
Б.4		1		28AIII ГОСТ 5.1459-72* ℓ=5895	1	28,5
Б.4		2		20AIII То же ℓ=5910	1	14,6 кг
Б.4		3		12AIII " ℓ=5895	2	10,5 кг
Б.4		4		12AIII " ℓ=970	12	10,3 кг
Б.4		5		12AIII " ℓ=770÷970	11	8,5 кг

Привязан

Инв. №

Подпись и дата

Взам. инв. №

Инв. № подл.

Нач. отд.	Шейко	
Н. контр.	Лучковский	
Рук. гр.	Тахтамышева	
Инженер	Мягкая	
Инженер	Перова	

902-1-54 -КЖИ-КР26

Каркас плоский КР 26

Стадия	Масса	Масштаб
Р	72,4 кг	
Лист	Листов 1	

Госстрой СССР Союзводоканалниипроект Харьковский водоканалпроект

Альбом IX

Типовой проект 902-1-54

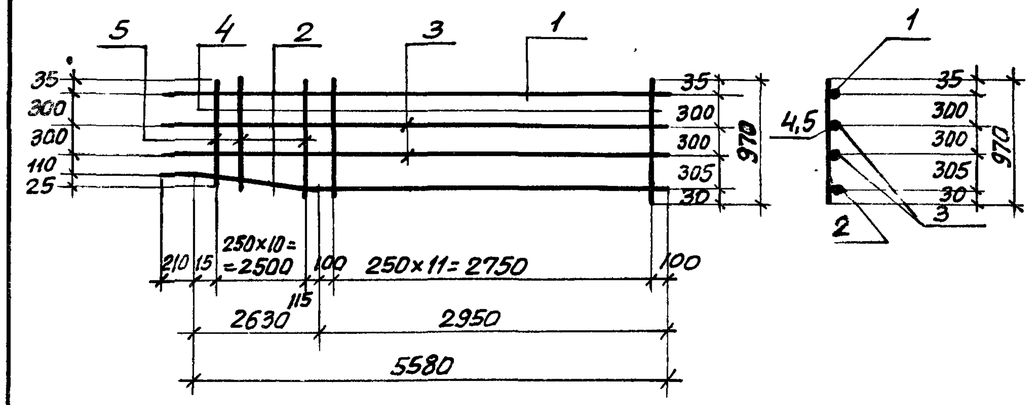

Формат	Зона	Поз.	Обозначение	Наименование	Кол.	Примеч.
				Документация		
11			902-1-54 -КЖИ-ТТ2	Технические требования ТТ2		
				Сборочные единицы и детали		
Б.4		1		28AIII ГОСТ 5.1459-72* ℓ=5795	1	28,0 кг
Б.4		2		2AIII то же, ℓ=5810	1	14,3 кг
Б.4		3		12AIII То же, ℓ=5795	2	10,3 кг
Б.4		4		12AIII " , ℓ=970	12	10,3 кг
Б.4		5		12AIII " ℓ=770÷970	11	8,5 кг

Привязан

Инв. №

Подпись и дата

Взам. инв. №

Инв. № подл.

Нач. отд.	Шейко	
Н. контр.	Лучковский	
Рук. гр.	Тахтамышева	
Инженер	Мягкая	
Инженер	Перова	

902-1-54 - КЖИ-КР27

Каркас плоский КР 27

Стадия	Масса	Масштаб
Р	71,4 кг	
Лист	Листов 1	

Госстрой СССР Союзводоканалниипроект Харьковский водоканалпроект

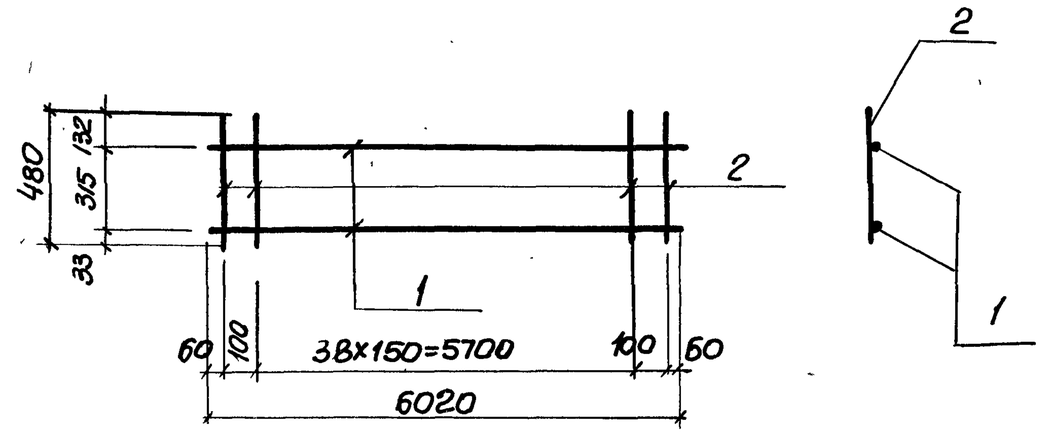

Альбом IX

902-1-54

Типовой проект

Формат	Зона	Поз.	Обозначение	Наименование	Кол.	Прим.
				Документация		
11			902-1-54 -КЖИ-ТТ2	Технические требования ТТ2		
				Сборочные единицы и детали		
Б.4		1		ф25АIII ГОСТ 5.1459-72* ℓ=6020	2	46.3кг
Б.4		2		ф8АI ГОСТ 5781-75 ℓ=480	41	7.8кг

Привязан

Инв.№

Взам. инв.№ | Подпись и дата | Инв.№ подл.

Т.П 902-1-54-КЖИ-КР 28

Каркас плоский КР28

Стадия	Масса	Масштаб
Р	54.1кг	
Лист	Листов 1	

Нач.отд. Шейко
Н.контр. Лучковский
Рук.груп. Тахамышева
Инженер Мягкая
Инженер Перова

Госстрой СССР Союзводоканалниипроект Харьковский Водоканалпроект

Альбом IX

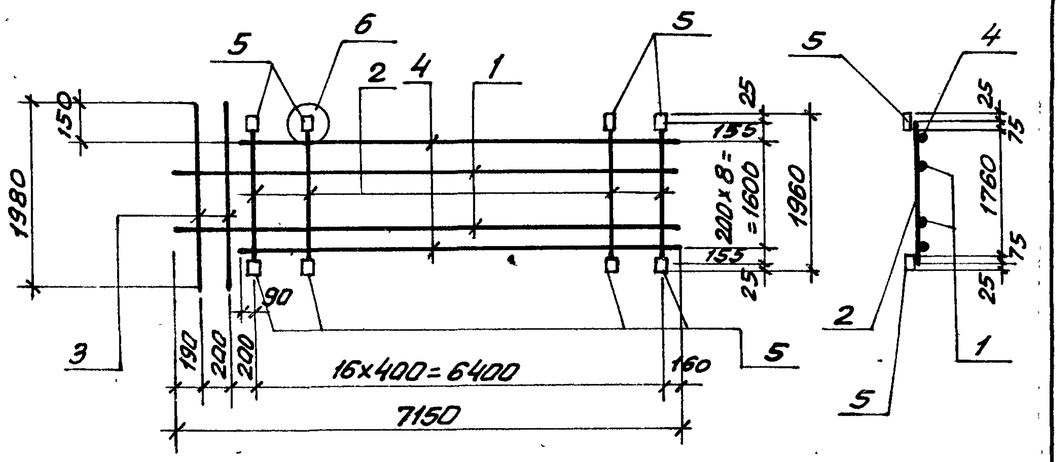

Формат	Зона	Поз.	Обозначение	Наименование	Кол.	Примеч.
				Документация		
11			902-1-54 -КЖИ-ТТ2	Технические требования ТТ2		
				Детали		
Б.4		1		ф12АIII, ГОСТ5.1459-72*, ℓ=7150	7	44,5
Б.4		2		ф16АIII То же, ℓ=1910	17	51.3
Б.4		3		ф16АIII " , ℓ=1900	25	6,2
Б.4		4		ф12АIII ГОСТ5.1459-72* ℓ=6650	2	11,8
Б.4		5		-100x6, ГОСТ 103-76, ℓ=100	34	16

Типовой проект 902-1-54

Привязан

Инв.N

ТП902-1-54 - КЖИ-С10

Нач.отд.	Шейко		
Н.контр.	Лучковский		
Рук.гр.	Тахтамышева		
Инж.	Мягкая		
Инж.	Каюков		

Сетка арматурная С10

Стадия	Масса	Масштаб
Р	129,8кг	—
Лист	Листов 1.	

Госстрой СССР Союзводоканалниипроект Харьковский водоканалпроект

Альбом IX

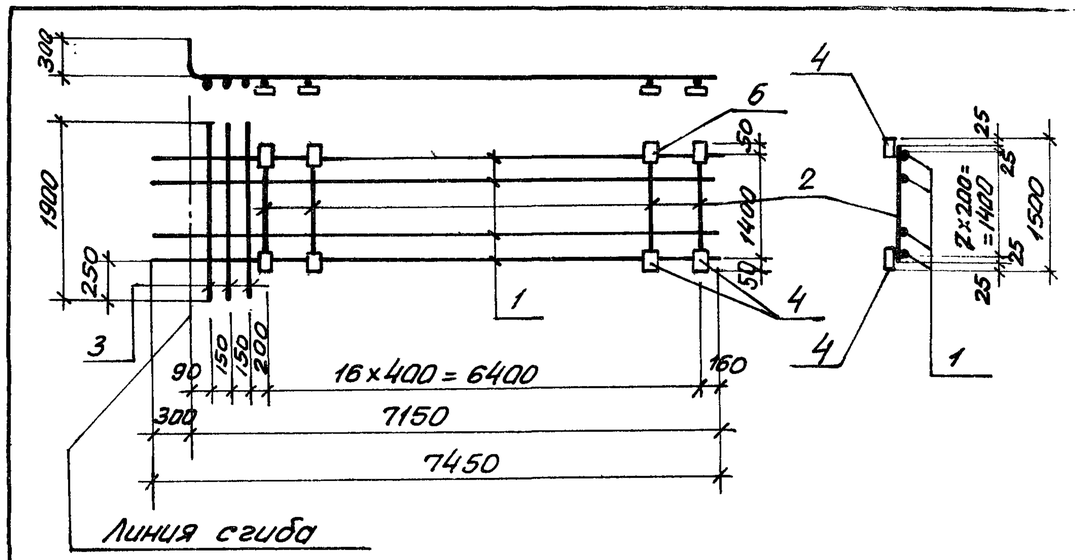

Формат	Зона	Поз.	Обозначение	Наименование	Кол.	Примеч.
				Документация		
11			902-1-54 -КЖИ-ТТ2	Технические требование		
				Детали		
Б.4		1		ф12АIII, ГОСТ5.1459-72*, ℓ=7450	8	53.0
Б.4		2		ф16АIII, То же, ℓ=1450	17	39.0
Б.4		3		ф20АIII " , ℓ=1900	3	14,5
Б.4		4		-100x6, ГОСТ 103-76, ℓ=100	34	16,0

Типовой проект 902-1-54

Привязан

Инв.№

ТП902-1-54 -КЖИ-С11

Нач.отд.	Шейко		
Н.контр.	Лучковский		
Рук.гр.	Тахтамышева		
Инж.	Мягкая		
Инж.	Каюков		

Сетка арматурная С11

Стадия	Масса	Масштаб
Р	122,5кг	
Лист	Листов 1	

Госстрой СССР Союзводоканалниипроект Харьковский водоканалпроект

Инв.N подл. | Подпись и дата | Взам.инв.N

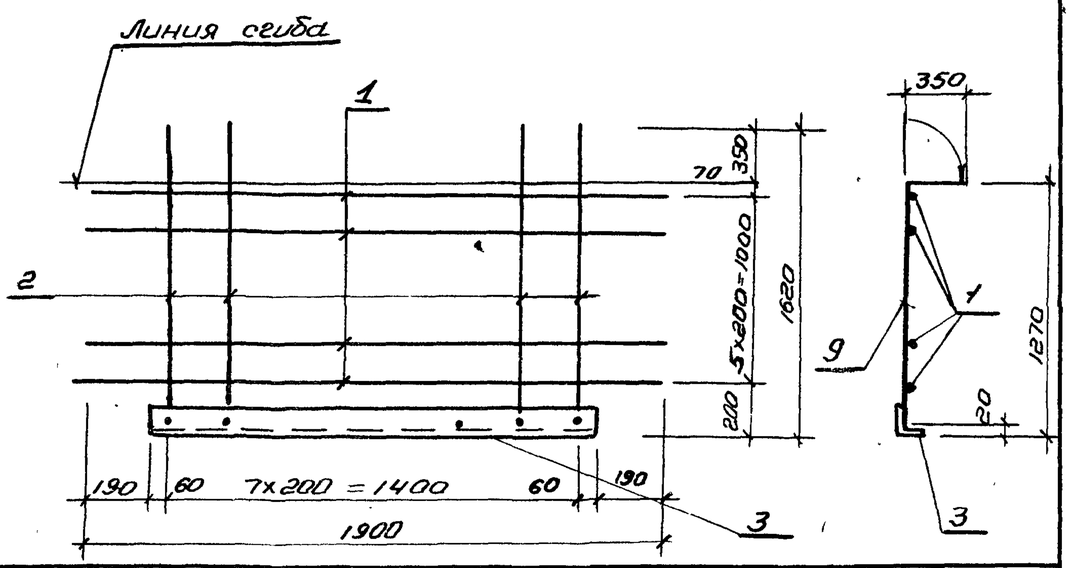

Формат	Зона	Поз.	Обозначение	Наименование	Кол.	Примеч.
				Документация		
11			ТП902-1-54 - КЖИ-ТТ2	Технические требования ТТ2		
				Детали		
Б.Ч.		1		ф16 А III, ГОСТ5,1459-72*, ℓ=1900	6	18,8 кг.
Б.Ч.		2		ф16 А III тоже, ℓ=1600	8	20,0 кг
Б.Ч.		3		∠140x12, ГОСТ8509-72, ℓ=1520	1	38,8 кг

Привязан:

Инв. №

ТП902-1-54 - КЖИ-С12

Сетка арматурная С12

Стадия	Масса	Масштаб
Р	68,2 кг	б/м

Лист | Листов 1

Госстрой СССР Союзводоканалниипроект Харьковский водоканалпроект

Нач.отд.	Шейко	
Н.контр.	Пучковский	
Рук.гр.	Тахтамышева	
Инжен.	Мягкая	
Инжен.	Каюков	

Формат 11

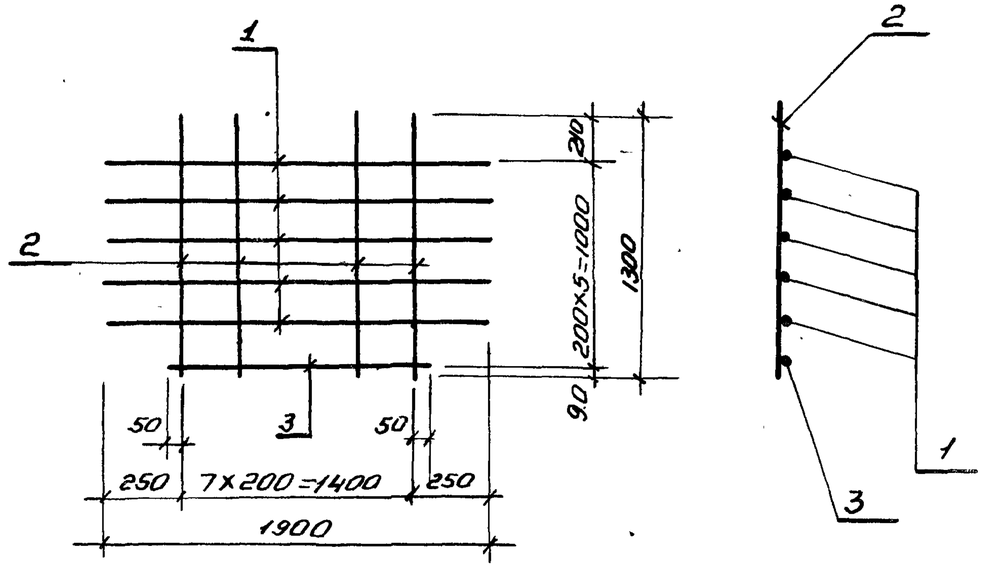

Формат	Зона	Поз.	Обозначение	Наименование	Кол.	Прим.
				Документация		
11			ТП902-1-54 - КЖИ-ТТ2	Технические требования ТТ2		
				Детали		
Б.Ч.		1		ф16 А III ГОСТ5,1459-72*, ℓ=1900	5	15,0 кг
Б.Ч.		2		ф16 А III тоже; ℓ, 1300	8	17,7 кг
Б.Ч.		3		ф16 А III тоже; ℓ=1500	1	2,4 кг

Взам.инв.№

Привязан:

Подпись и дата

Инв. № подл.

Инв. №

ТП902-1-54 - КЖИ-С13

Сетка арматурная С13

Стадия	Масса	Масштаб
Р	35,1 кг	б/м

Лист | Листов 1

Госстрой СССР Союзводоканалниипроект Харьковский водоканалпроект

Нач.отд.	Шейко	
Н.контр.	Пучковский	
Рук.гр.	Тахтамышева	
Инжен.	Мягкая	
Инжен.	Каюков	

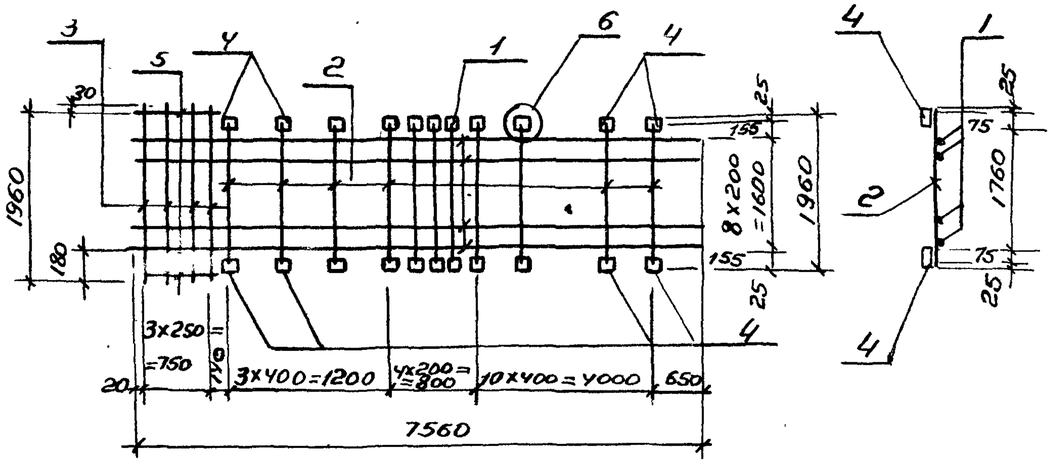

Формат	Зона	поз.	Обозначение	Наименование	кол	Примечание
				Документация		
11			902-1-54 - КЖИ-ТТ2	Технические требованияТТ2		
				Детали		
Б.Ч.		1		ф12АIII, ГОСТ5.1459-72* ℓ=7560	9	69.6 кг
Б.Ч.		2		ф16АIII, тоже, ℓ=1910	18	54.3кг
Б.Ч.		3		ф16АIII тоже ℓ=1960	4	12.4 кг
Б.Ч.		4		-100х6, ГОСТ103-76, ℓ=100	36	17.0кг
Б.Ч.		5		ф12АIII, ГОСТ5.1459-72* ℓ=800	2	1.4

Привязан

Инв. №

ТП 902-1-54- КЖИ - С14

Сетка арматурная С14

Стадия	Масса	Масштаб
Р	154,7кг	1/М

Лист | Листов 1

Госстрой СССР Союзводоканалниипроект Харьковский Водоканалпроект

Нач.отд.	Шейко	
Н. контр.	Лучковский	
Рук.гр.	Тактамышев	
Инж.	Мягков	
Инже	Каюков	

Альбом IX

Типовой проект 902-1-54

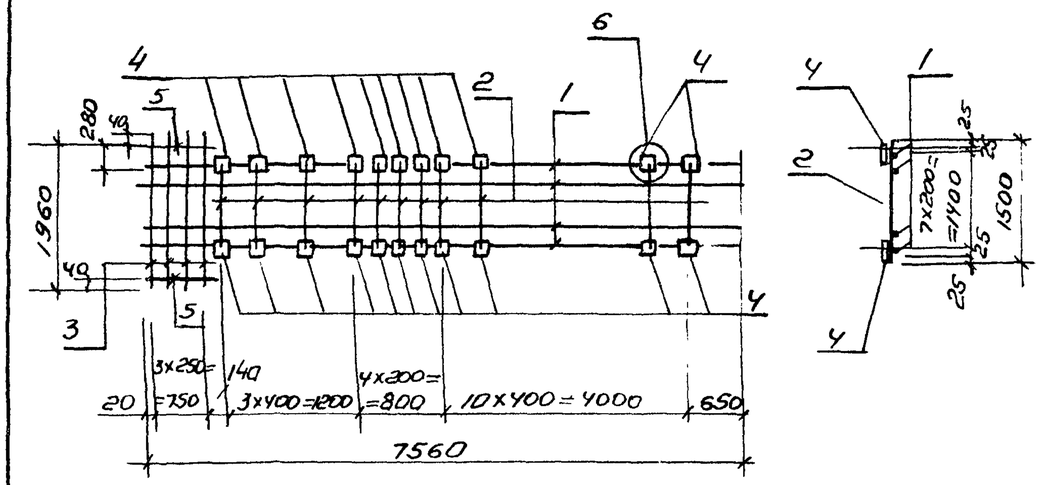

Формат	Зона	поз.	Обозначение	Наименование	кол	Примечание
				Документация		
11			902-1-54 -КЖИ-ТТ2	Технические требованияТТ2		
				Детали		
Б.Ч.		1		ф16АIII, ГОСТ5 1459-72* ℓ=7560	8	95,2кг
Б.Ч.		2		ф16АIII, то же, ℓ=1450	18	41,2 кг
Б.Ч.		3		ф16АIII тоже, ℓ=1960	4	12.4кг
Б.Ч.		4		-100х6, ГОСТ103-16, ℓ=100	36	17,0 кг
Б.Ч.		5		ф16АIII, ГОСТ5.1459-72* ℓ=800	2	2,5кг

Взам.инв.№

Подпись и дата

Инв.№ подл.

Привязан:

Инв.№

ТП902-1-54- КЖИ-С15

Сетка арматурная С15

Стадия	Масса	Масштаб
Р	168,3кг	1/М

Лист | Листов 1

Госстрой СССР Союзводоканалниипроект Харьковский Водоканалпроект

Нач.отд.	Шейко	
Н.контр.	Лучковский	
Рук.гр.	Тактамышев	
Инжен	Мягков	
Инжен	Каюков	

Альбом IX

902-1-54

Типовой проект

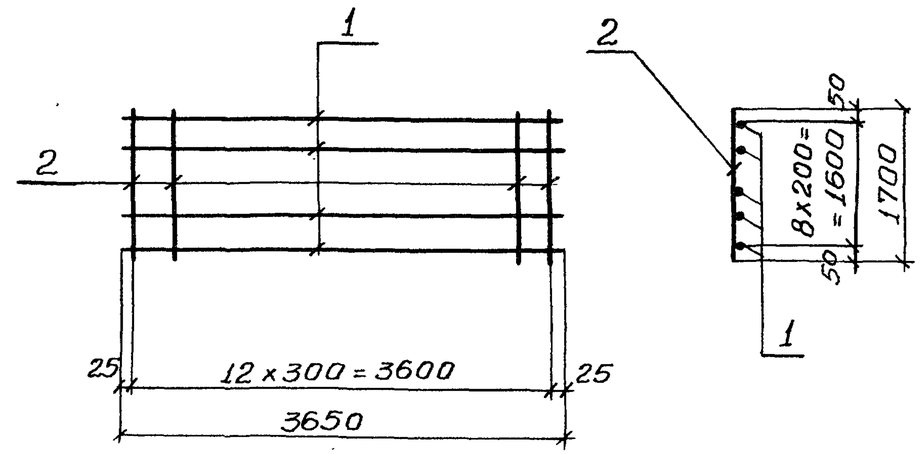

Формат	Зона	Поз	Обозначение	Наименование	Кол.	Примечание
				Документация		
			Т.П. 902-1-54-КЖИ-ТТ2	Технические требования		
				Детали		
Б4		1		ф12АIII, ГОСТ 5.1459-72, ℓ=3650	9	29,2
Б4		2		ф8АI, ГОСТ 5781-75, ℓ=1700	13	8.8

Привязан

Инв. №

ТП 902-1-54- КЖИ-С7

Нач.отд.	Шейко	
Н.контр.	Лучковский	
Рук.гр.	Тахтамышева	
Инж.	Мягкая	
Инж.	Каюков	

Сетка арматурная С7

Стадия	Масса	Масштаб
Р	38.0	
Лист	Листов 1	

Госстрой СССР
Союзводоканалниипроект
Харьковский
Водоканалпроект

Копировала Щелест

Формат 11

Альбом IX

Типовой проект 902-1-54

С17, С18 (зеркальное отражение)

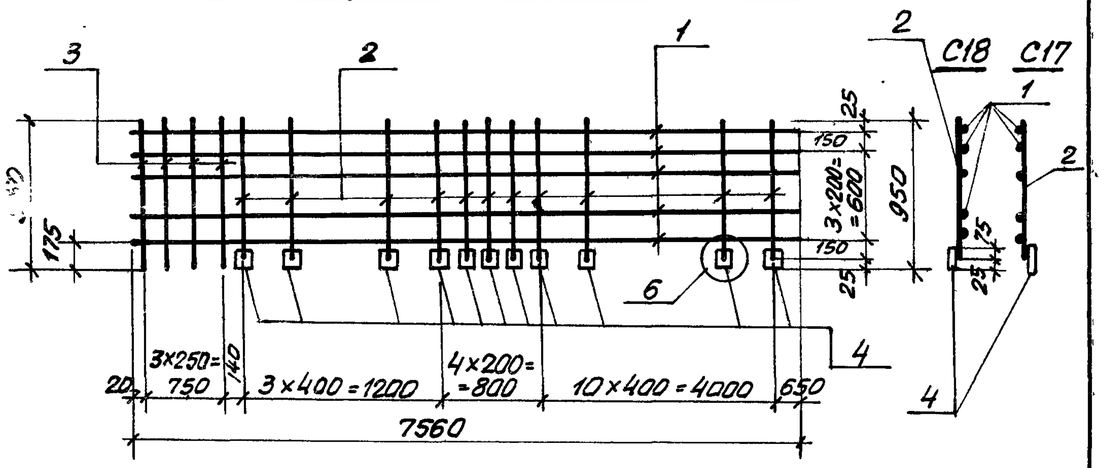

Формат	Зона	Поз.	Обозначение	Наименование	Кол.	Примечание
				Документация		
11			902-1-54 -КЖИ-ТТ2	Технические требованияТТ2		
				Детали		
Б4		1		ф12АIII ГОСТ5.1459-72*, ℓ=7560	5	33,6
Б4		2		ф16АIII то же, ℓ=925	18	26,3
Б4		3		ф16АIII, То же, ℓ=950	4	6.0
Б4		4		-100×6, ГОСТ 103-76, ℓ=100	18	8,5

Привязан

Инв. №

Нач.отд.	Шейко		
Н.контр.	Лучковский		
Рук.гр.	Тахтамышева		
Инжен.	Мягкая		
Инжен.	Каноков		

ТП902-1-54 - КЖИ-С17, С18

Сетки арматурные С17, С18

Стадия	Масса	Масштаб
Р	74,4	б/м
Лист	Листов	

Госстрой СССР Союзводоканалниипроект Харьковский водоканалпроект

Альбом IX

Типовой проект 902-1-54

С19, С20 (зеркальное отражение)

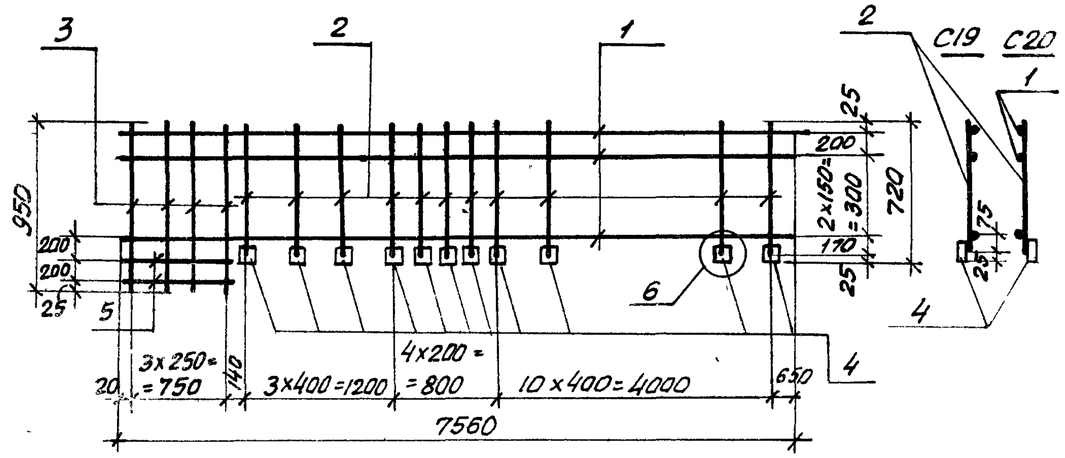

Формат	Зона	Поз.	Обозначение	Наименование	Кол.	Примеч.
				Документация		
11			902-1-54 -КЖИ-ТТ2	Технические требования ТТ2		
				Детали		
Б4		1		ф16АIII, ГОСТ5.1459-72*, ℓ=7550	4	47,3
Б4		2		ф16АIII, То же, ℓ=695	18	19,8
Б4		3		ф16АIII, То же, ℓ=950	4	6,0кг
Б4		4		-100×6, ГОСТ103-76, ℓ=100	18	8,5кг
Б4		5		ф16АIII, ГОСТ 5.1459-72* ℓ=800	2	2,5

Привязан

Инв. №

Нач.отд.	Шейко		
Н.контр.	Лучковский		
Рук.гр.	Тахтамышева		
Инжен.	Мягкая		
Инжен.	Каноков		

ТП902-1-54 - КЖИ-С19, С20

Сетки арматурные С19, С20

Стадия	Масса	Масштаб
Р	77,6	б/м
Лист	Листов	

Госстрой СССР Союзводоканалниипроект Харьковский водоканалпроект

Инв.N подл. | Подпись и дата | Взам.инв.N

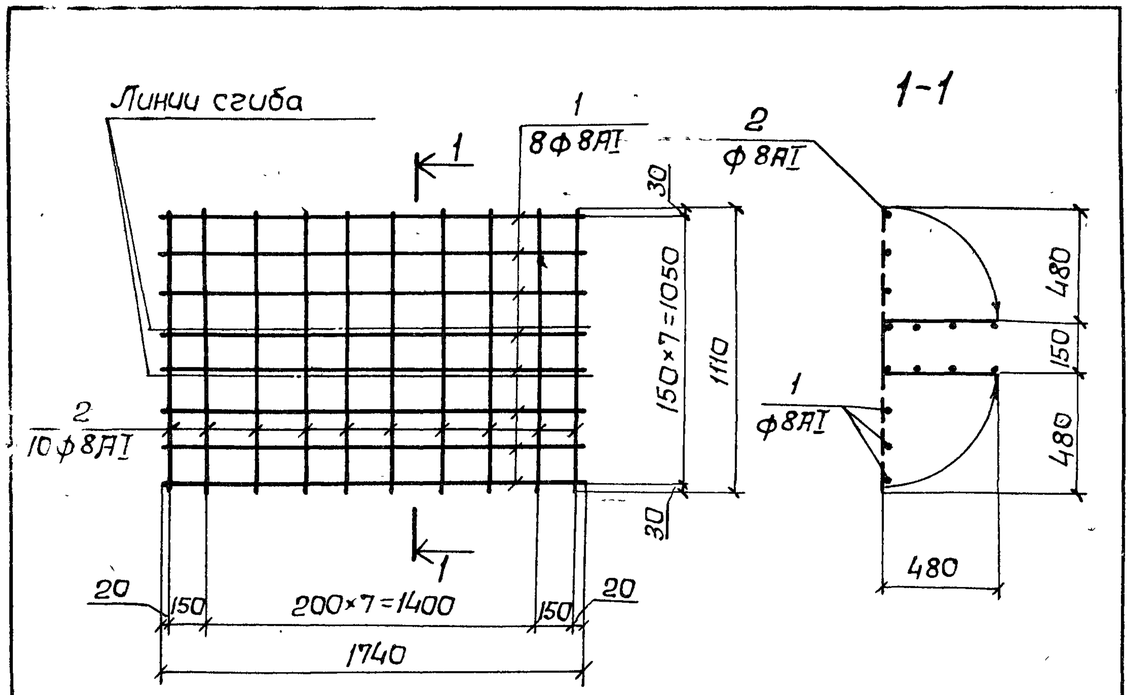

Зона	Поз.	Обозначение	Наименование	Кол.	Примечание
			Документация		
		902-1-54-КЖИ-ТТ2	Технические требования ТТ2		
			Детали		
	1		ф8АI ГОСТ 5781-75, ℓ=1740	8	5,6 кг
	2		ф8АI ГОСТ 5781-75, ℓ=1100	10	4,5 кг

Привязан:

Инв. №

902-1-54-КЖ-С 21

Нач.отд.	Шейко		
Н.контр.	Лучковский		
Рук.груп.	Тахтамышева		
Ст.инж.	Благой		
Инженер	Доценко		

Сетка арматурная С 21

Стадия	Масса	Масштаб
Р	10,1кг	
Лист	Листов 1	

Госстрой СССР Союзводоканалниипроект Харьковский Водоканалпроект

Альбом IX

Типовой проект 902-1-54

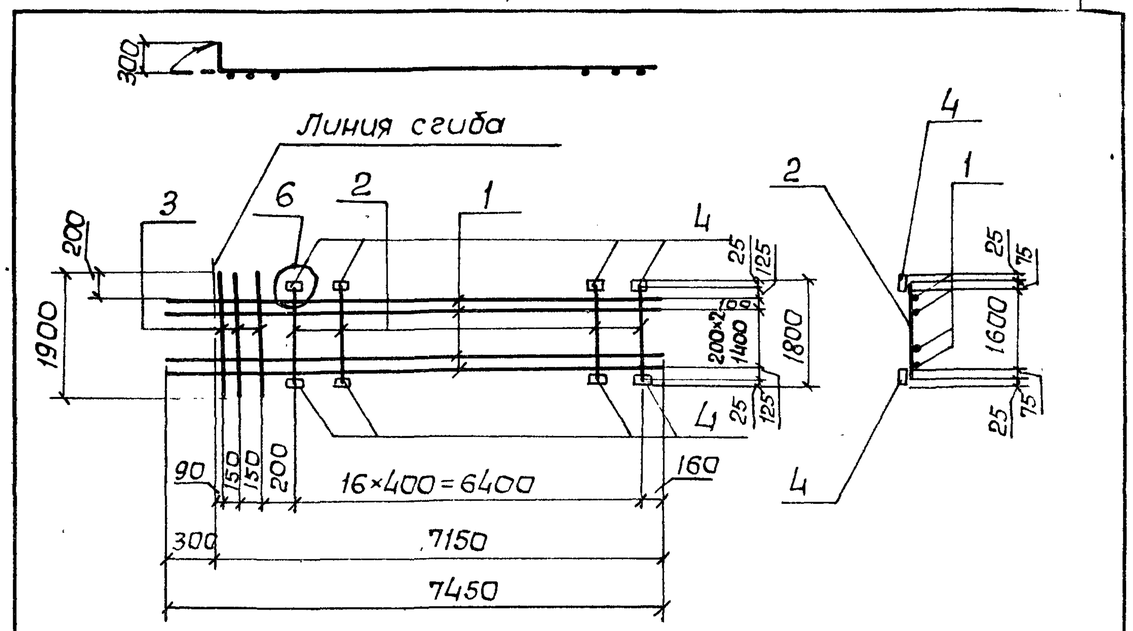

Формат	Зона	Поз.	Обозначение	Наименование	Кол.	Примечание
				Документация		
			ТП 902-1-54-КЖИ-ТТ2	Технические требования		
				Детали		
Б.ч.		1		ф12АIII ГОСТ 5.1459-72* ℓ=7450	9	59,7 кг
Б.ч.		2		ф16АIII То же ℓ=1750	17	47,0 кг
Б.ч.		3		ф20АIII " ℓ=1900	3	14,0 кг
Б.ч.		4		-100×6, ГОСТ 103-76, ℓ=100	34	16,0 кг

Взам. инв. № | Подпись и дата | Инв. № подл.

Привязан

Инв. №

ТП902-1-54-КЖИ-С22

Нач.отд.	Шейко		
Н.контр.	Лучковский		
Рук.груп.	Тахтамышева		
Инженер	Мягкая		
Инженер	Каюков		

Сетка арматурная С22

Стадия	Масса	Масштаб
Р	136,7	
Лист	Листов 1	

Госстрой СССР Союзводоканалниипроект Харьковский Водоканалпроект

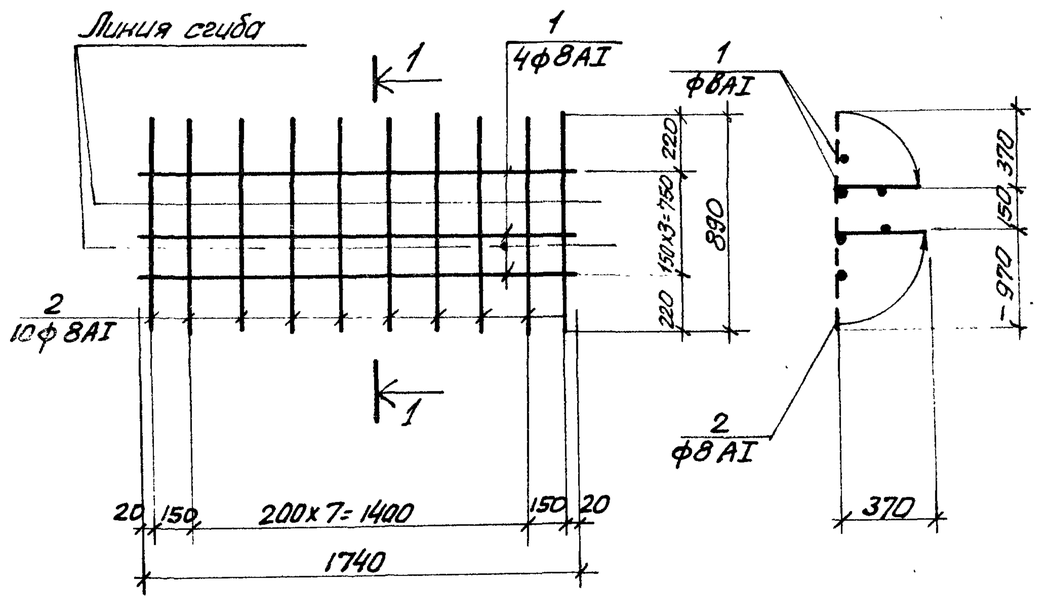

Формат	Зона	Поз.	Обозначение	Наименование	Кол.	Примеч.
				Документация		
			902-1-54-КЖИ-ТТ2	Технические требования ТТ2		
				Детали		
Б.Ч		1		ф8АI ГОСТ 5781-75; ℓ=1740	4	2,8кг
Б.Ч		2		ф8АI ГОСТ 5781-75, ℓ=890	10	3,6кг

Типовой проект 902-1-54 Альбом IX

Привязан

Инв. №

Взам. инв. № | Подпись и дата | Инв. № подл.

Нач. отд.	Шейко	
Н. контр.	Лучковский	
Рук. гр.	Тахтамышева	
Ст. инж.	Благой	
Инжен.	Даценко	

902-1-54-КЖИ-С23

Сетка арматурная С23

Стадия	Масса	Масштаб
Р	6,4кг	б/м
Лист	Листов 1	

Госстрой СССР Союзводоканалниипроект Харьковский водоканалпроект

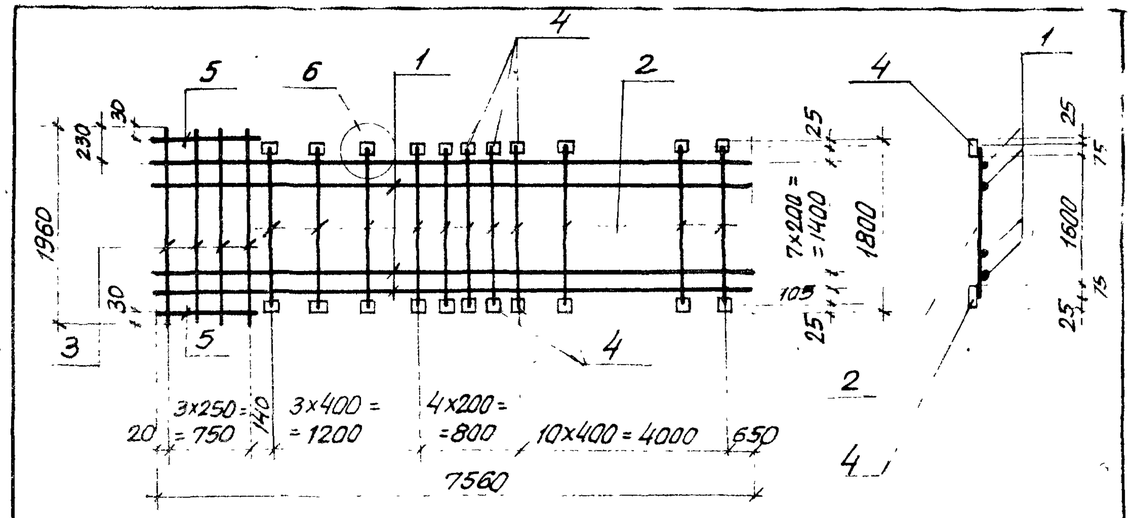

Формат	Зона	Поз.	Обозначение	Наименование	Кол.	Примеч.
				Документация		
			902-1-54-КЖИ-ТТ2	Технические требования ТТ2		
				Детали		
Б.Ч		1		ф16АIII, ГОСТ 51459-72*; ℓ=750	9	107,6
Б.Ч		2		ф16АIII; То же, ℓ=1750	18	47,8кг
Б.Ч		3		ф16АIII " , ℓ=1960	4	12,4кг
Б.Ч		4		-100х6, ГОСТ 103-76, ℓ=100	96	17,0кг
Б.Ч		5		ф16АIII, ГОСТ 51459-72*, ℓ=800	2	8,5кг

Типовой проект 902-1-54 Альбом IX

Привязан

Инв. №

Взам. инв. № | Подпись и дата | Инв. № подл.

Нач. отд.	Шейко	
Н. контр.	Лучковский	
Рук. гр.	Тахтамышева	
Инжен.	Мягкая	
Инжен.	Каюков	

902-1-54-КЖИ-С24

Сетка арматурная С24

Стадия	Масса	Масштаб
Р	189,3кг	б/м
Лист	Листов	

Госстрой СССР Союзводоканалниипроект Харьковский водоканалпроект

С25; С26 (зеркальное отражение)

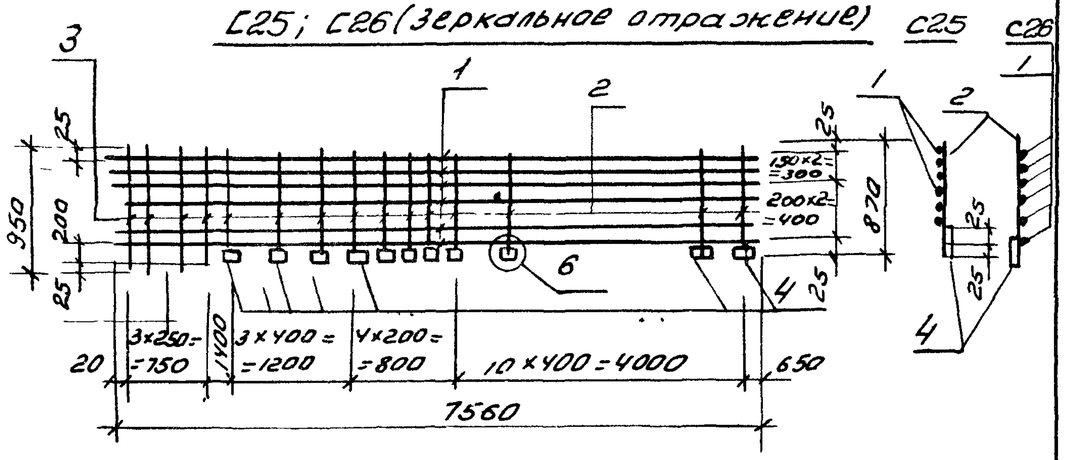

Формат	Зона	Поз	Обозначение	Наименование	Кол.	Примеч.
				Документация		
			ТП 902-1-54 – КЖИ-ТТ2	Технические требования		
				Детали		59,8
Б.4		1		Ф16 А III, ГОСТ 5781-72*, ℓ=7560	5	
Б.4		2		Ф16 А III то же ℓ=845	18	24.0 кг
Б.4		3		Ф16 А III —"— ℓ=950	4	6.0 кг
Б.4		4		-100×6 ГОСТ 103-76, ℓ=100	6	
Б.4		5		Ф16 А III, ГОСТ 5,1459-72*, ℓ=800	1	1.3 кг

Привязан

Инв. №

ТП 902-1-54 – КЖИ-С25:С26

Нач. отд.	Шейко		
Н. контр.	Лучковский		
Рук. гр.	Тохтамыш.		
Инжен.	Мягкая		
Инжен.	Каюков		

Сетки арматурные С25, С26.

Стадия	Масса	Масштаб
Р	99,6	1:50
Лист	Листов 1	

Госстрой СССР Союзводоканалниипроект Харьковский Водоканалпроект.

Формат II

Альбом IX

Типовой проект 902-1-54

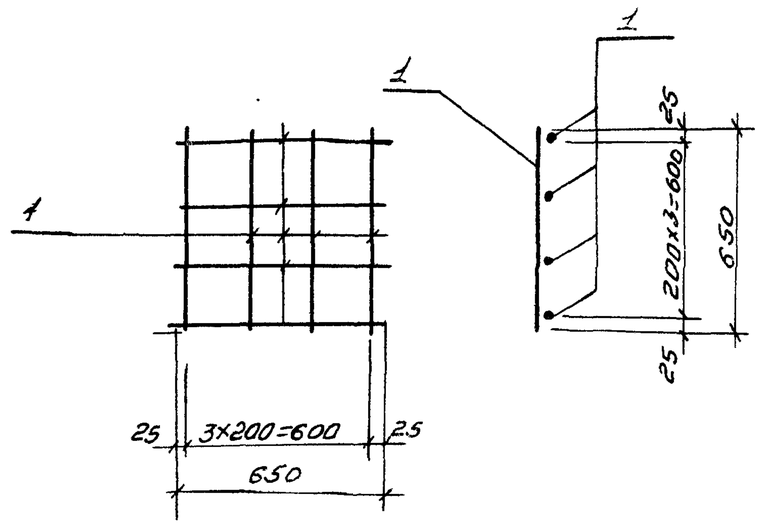

Формат	Зона	Поз	Обозначение	Наименование	Кол.	Примеч.
				Документация		
			ТП 902-1-54-КЖИ-ТТ2	Технические требования		
				Детали		
				Ф10 АI, ГОСТ 5781-75, ℓ=650	8	3,2

Привязан

Инв. №

ТП 902-1-54 – КЖИ-С27

Нач. отд.	Шейко		
Н. контр.	Лучковский		
Рук. гр.	Тохтамышев		
Инжен.	Мягкая		
Инжен.	Каюков		

Сетка арматурная С27

Стадия	Масса	Масштаб
Р	3,2 кг	1:50
Лист	Листов	

Госстрой СССР Союзводоканалниипроект Харьковский Водоканалпроект

Взам. инв. № | Подпись и дата | Инв. № подл.

Альбом IX

Типовой проект 902-1-54

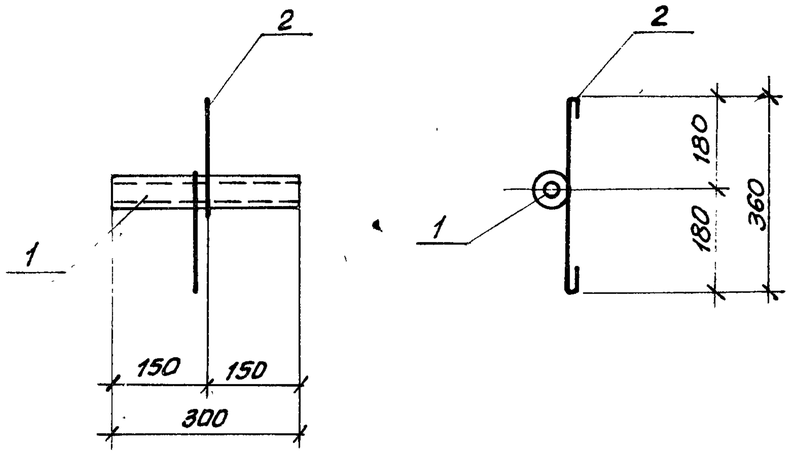

Формат	Зона	Поз.	Обозначение	Наименование	Кол.	Примеч.
				Документация		
			902-1-54-КЖИ-ТТ2	Технические требования ТТ2		
				Детали		
Б.Ч		1		тр. ф25; ГОСТ 3262-75*, ℓ=300	1	0,73кг
Б.Ч		2		ф6АI, ГОСТ 5781-75, ℓ=500	1	0,11кг

Привязан

Инв. №

902-1-54-КЖИ-МН 12

Изделие закладное МН 12	Стадия	Масса	Масштаб
	Р	0,84кг	1:10
	Лист	Листов	

Госстрой СССР Союзводоканалниипроект Харьковский водоканалпроект

Нач.отд.	Шейко	
Н.контр.	Лучковский	
Рук.гр.	Тахтамышева	
Инжен.	Мягкая	
Инжен.	Каюков	

Подпись и дата. Взам. инв. №. Инв. № подл.

Альбом IX

Типовой проект 902-1-54

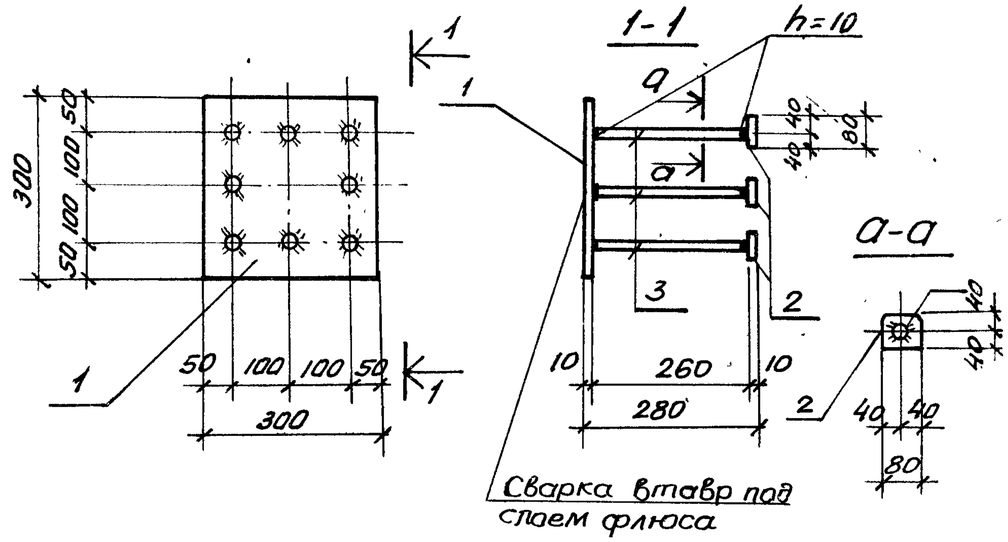

Формат	Зона	Поз.	Обозначение	Наименование	Кол.	Примеч.
				Документация		
			902-1-54-КЖИ-ТТ2	Технические требования		
				Детали		
Б.Ч		1		300х10, ГОСТ 82-70*, ℓ=300	1	7,1кг
Б.Ч		2		-80х10, ГОСТ 103-76, ℓ=80	8	4,1кг
Б.Ч		3		ф16АIII, ГОСТ 5.1459-72*, ℓ=260	8	3,3кг

Привязан

Инв. №

902-1-54-КЖИ-МН 11

Изделие закладное МН 11	Стадия	Масса	Масштаб
	Р	14,5кг.	1:10
	Лист	Листов	

Госстрой СССР Союзводоканалниипроект Харьковский водоканалпроект

Нач.отд.	Шейко	
Н.контр.	Лучковский	
Рук.гр.	Тахтамышева	
Инжен.	Мягкая	
Инжен.	Каюков	

Подпись и дата. Взам. инв. №. Инв. № подл.

Альбом IX

Типовой проект 902-1-54

МН 14

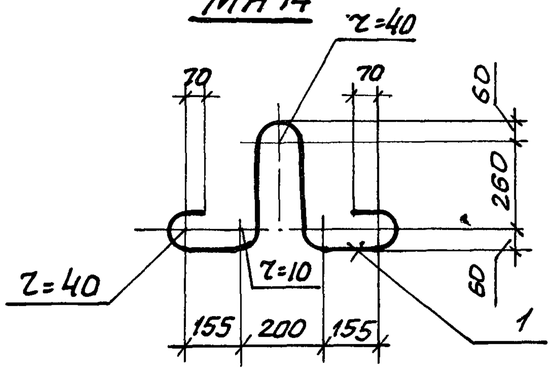

МН 26

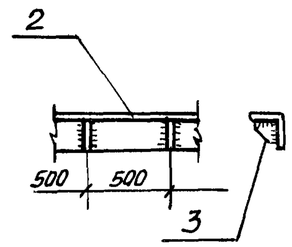

Формат	Зона	Поз.	Обозначение	Наименование	Кол.	Примечание
				Документация		
11			ТП902-1-54-КЖИ-ТТ2	Технические требования ТТ2		
				МН14		4,3кг
				Детали		
Б.Ч		1		ф22АI ГОСТ 5781-75, ℓ=1450	1	
				МН26		17,1кг
				Детали		
Б.Ч		2		L125×8 ГОСТ 8509-72 ℓ=1000	1	15,5
Б.Ч		3		-100×10 ГОСТ 103-70 ℓ=100	2	1,6

Привязан

Инв. №

902-1-54-КЖИ-МН14, МН26

Нач.отд.	Шейко		
Н.контр.	Лучковский		
Рук.груп.	Тахтамышева		
Инженер	Мягкая		
Инженер	Каюков		

Изделие закладное МН14, МН26

Стадия	Масса	Масштаб
Р	см. таблицу	

Лист | Листов

Госстрой СССР Союзводоканалниипроект Харьковский водоканалпроект

Альбом IX

Типовой проект 902-1-54

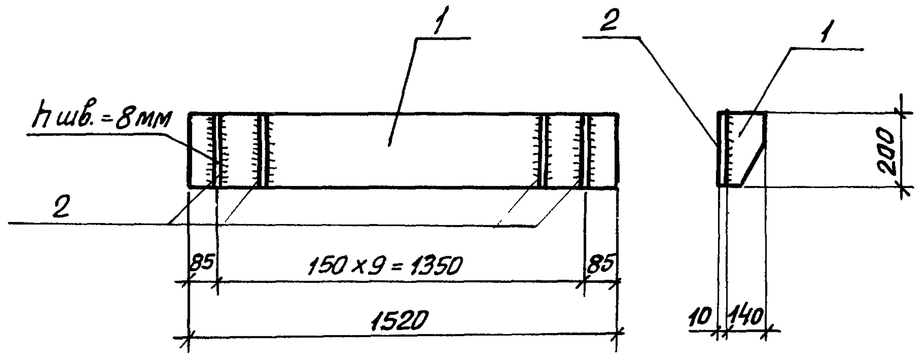

Формат	Зона	Поз.	Обозначение	Наименование	Кол.	Примечание
			ТП902-1-54-КЖИ-ТТ2	Технические требования ТТ2		
				Детали		
Б.Ч		1		-200×10, ГОСТ 19903-74; ℓ=1520	1	23,9
Б.Ч		2		-140×10, ГОСТ 103-76, ℓ=200	10	22,0кг

Привязан

Инв. №

902-1-54-КЖИ-МН13

Нач.отд.	Шейко		
Н.контр	Лучковский		
Рук.груп.	Тахтамышева		
Инженер	Мягкая		
Инженер	Каюков		

Изделие закладное МН 13

Стадия	Масса	Масштаб
Р	45,9кг	

Лист | Листов

Госстрой СССР Союзводоканалниипроект Харьковский водоканалпроект

Взам.инв.№ | Подпись и дата | Инв.№ подл.

Альбом IX

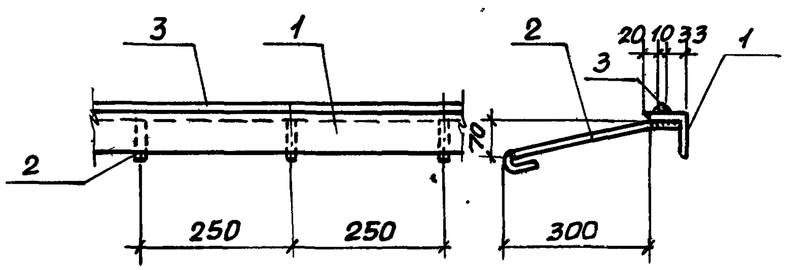

Типовой проект 902-1-54

Формат	Зона	Поз.	Обозначение	Наименование	К-во	Прим.
				Документация		
11			902-1-54-КЖИ-ТТ2	Технические требования ТТ2		
				Сборочные единицы и детали		
Б.Ч.		1		L63×5 ГОСТ 8509-72 ℓ=1000	1п.м.	4,8кг
Б.Ч		2		ф8AI ГОСТ 5781-75 ℓ=400	4	0,64кг
Б.Ч		3		□10×10 ГОСТ 2591-71 ℓ=1000	1п.м.	0,96кг

Взам. инв. №

Подпись и дата

Инв. № подл.

Привязан

Инв. №

Нач.отд.	Шейко	
Н.контр.	Лучковский	
Рук.груп.	Тахтамышева	
Инж.	Мягкая	
Инж.	Перова	

ТП 902-1-54-КЖИ-МН 17

Изделие закладное МН 17

Стадия	Масса	Масштаб
Р	6,4кг	1:10
Лист	Листов 1	

Госстрой СССР Союзводоканалниипроект Харьковский водоканалпроект

Альбом IX

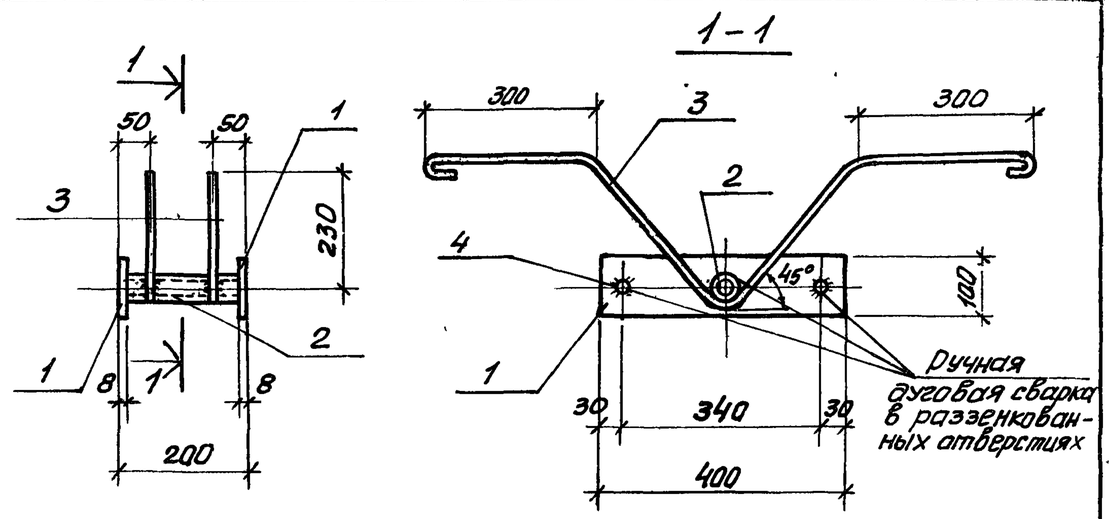

Типовой проект 902-1-54

Формат	Зона	Поз.	Обозначение	Наименование	Кол.	Примечание
				Документация		
11			902-1-54-КЖИ-ТТ2	Технические требования ТТ2		
				Сборочные единицы и детали		
Б.Ч		1		-100×8 ГОСТ 103-76 ℓ=400	2	5,0кг
Б.Ч		2		Тр. ф 20 ГОСТ 3262-75* ℓ=200	1	0,43кг
Б.Ч		3		ф12AI ГОСТ 5781-75, ℓ=1470	2	2,62кг
Б.Ч		4		ф12AI ГОСТ 5781-75, ℓ=192	2	0,35кг

Взам. инв. №

Подпись и дата

Инв. № подл.

Привязан

Инв. №

Нач.отд.	Шейко	
Н.контр.	Лучковский	
Рук.груп.	Тахтамышева	
Инж.	Мягкая	
Инж.	Перова	

ТП 902-1-54-КЖИ-МН 16

Изделие закладное МН 16

Стадия	Масса	Масштаб
Р	8,4кг	
Лист	Листов 1	

Госстрой СССР Союзводоканалниипроект Харьковский водоканалпроект

Мн-18, Мн-25

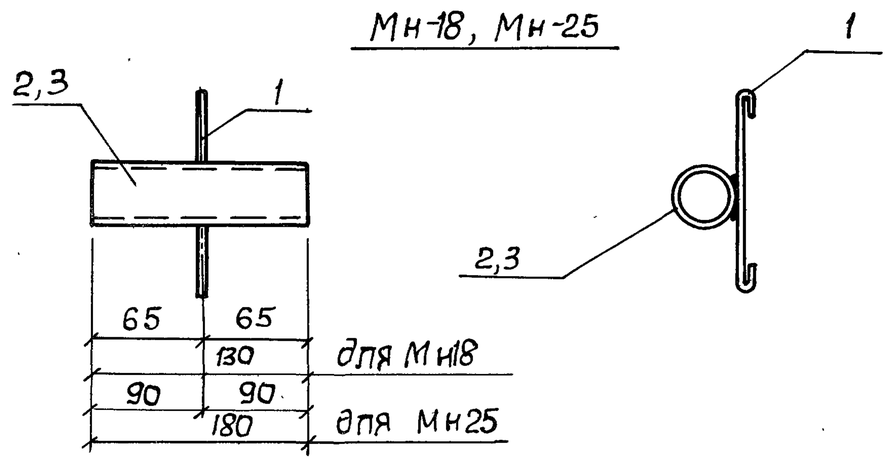

Формат	Зона	Поз.	Обозначение	Наименование	К-во	Примечание
				Документация		
			902-1-54-КЖИ-ТТ2	Технические требования ТТ2		
				Мн18		0,8 кг
				Детали		
		1		ф6АI, ГОСТ 5781-75, ℓ=800	1	0,2 кг
		2		тр. 57×3,5 ГОСТ 10704-76, ℓ=130	1	0,6 кг
				Мн25		0,5 кг
				Детали		
		1		ф6АI, ГОСТ 5781-75, ℓ=500	1	0,2 кг
		3		тр. 25×2,0, ГОСТ 10704 ℓ=180	1	0,3 кг

Привязан

Инв. №

902-1-54-КЖИ-Мн18, Мн25

Нач.отд.	Шейко	
Н. контр.	Пучковский	
Рук.груп.	Тахтамышева	
Инженер	Мягкая	
Инженер	Перова	

Изделие закладное Мн-18, Мн25

Стадия	Масса	Масштаб
Р	см. таблицу	
Лист	Листов	

Госстрой СССР Союзводоканалниипроект Харьковский Водоканалпроект

Альбом IX

Типовой проект 902-1-54

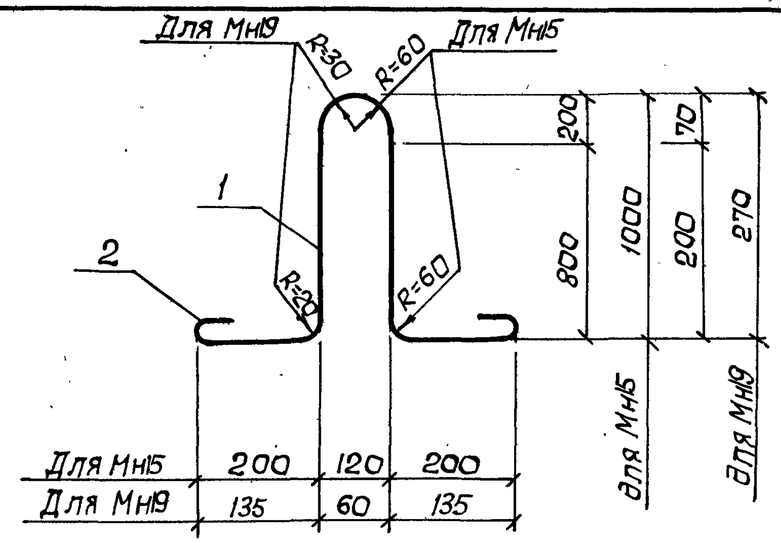

Формат	Зона	Поз.	Обозначение	Наименование	К-во	Примечание
				Документация		
		1	902-1-54-КЖИ-ТТ2	Технические требования ТТ2		
				Мн15		
				Детали		
Б.ч.		1		ф32АIII ГОСТ 5781-75 ℓ=2330	1	14,7 кг
				Мн19		
				Детали		
Б.ч.		2		ф10АI ГОСТ 5781-75, ℓ=960	1	0,60 кг

Взам.инв.№

Привязан:

Подпись и дата

Инв. №

ТП 902-1-54-КЖИ-Мн15, Мн19

Нач.отд.	Шейко	
Н. контр.	Пучковский	
Рук.груп.	Тахтамышева	
Инженер	Мягкая	
Инженер	Перова	

Изделие закладное Мн-15, Мн19

Стадия	Масса	Масштаб
Р	см. таблицу	
Лист	Листов 1	

Госстрой СССР Союзводоканалниипроект Харьковский Водоканалпроект

Инв.№ подл.

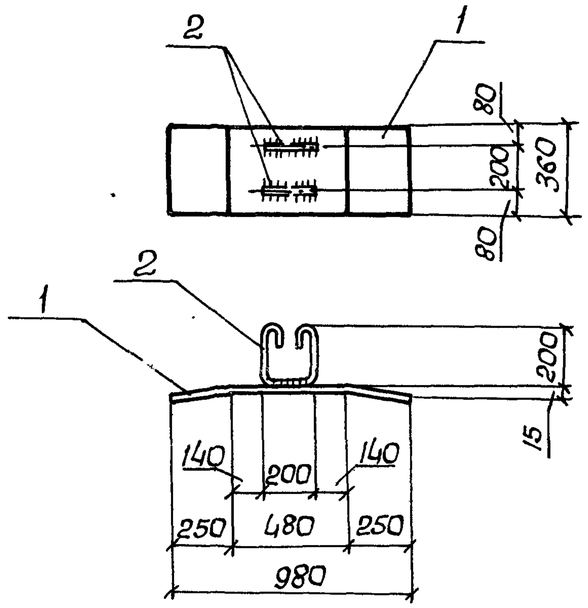

Формат	Зона	Поз.	Обозначение	Наименование	Кол.	Примечание
				Документация		
11			902-1-54 -КЖИ-ТТ2	Технические требования ТТ2		
				Детали		
Б/Ч		1		-360×10 ГОСТ 8270, ℓ=980	1	27,7кг
Б/Ч		2		ф10АI, ГОСТ 5781-75, ℓ=750	2	1,0кг

Привязан:

Инв. №

902-1-54 -КЖИ-Мн20

Нач.отд.	Шейко	
Н.контр.	Лучковский	
Рук.груп.	Тахтамышева	
Ст.инж.	Кот	
Инженер	Каюков	

Изделие закладное Мн20

Стадия	Масса	Масштаб
Р	28,7кг	1:25
Лист	Листов 1	

Госстрой СССР Союзводоканалниипроект Харьковский Водоканалпроект

Альбом IX

Типовой проект 902-1-54

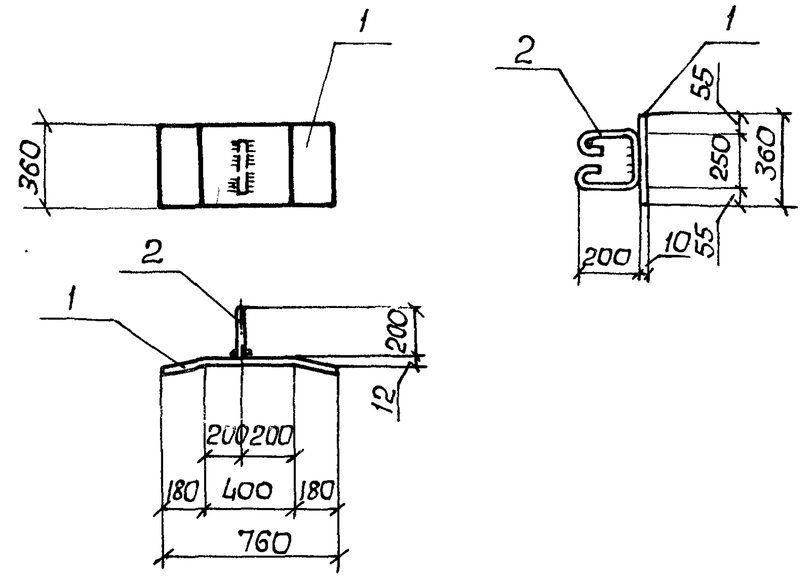

Формат	Зона	Поз.	Обозначение	Наименование	Кол.	Примечание
				Документация		
11			902-1-54 -КЖИ-ТТ2	Технические требования ТТ2		
				Детали		
Б.Ч.		1		-360×10, ГОСТ 80-70, ℓ=760	1	21,5кг
Б.Ч		2		ф10АI, ГОСТ 5781-75, ℓ=800	1	0,5кг

Взам.инв.№

Подпись и дата

Инв.№ подл.

Привязан

Инв. №

902-1-54 -КЖИ-Мн24

Нач.отд.	Шейко	
Н.контр.	Лучковский	
Рук.груп.	Тахтамышева	
Ст.инж.	Кот	
Инженер	Каюков	

Изделие закладное Мн24

Стадия	Масса	Масштаб
Р	22,0кг	1:25
Лист	Листов	

Госстрой СССР Союзводоканалниипроект Харьковский Водоканалпроект

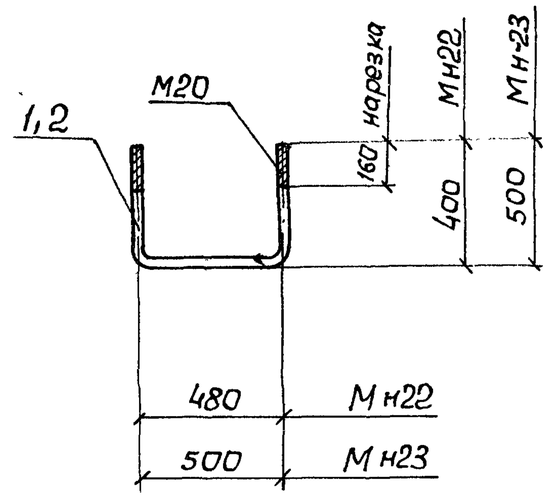

Формат	Зона	Поз.	Обозначение	Наименование	Кол.	Примеч.
				Документация		
11			902-1-54-КЖИ-ТТ2	Технические требования ТТ2		
				Мн22		
				Детали		
Б.Ч		1		Болт с гайкой и шайбой ф20АI ℓ=1300	1	3,3 кг
				Мн23		
				Детали		
Б.Ч		2		Болт с гайкой и шайбой ф20АI ℓ=1500	1	3,8 кг

Привязан

Инв. №

Нач.отд.	Шейко		
Н.контр.	Пучковский		
Рук.груп.	Тахтанышева		
Инженер	Мягкая		
Инженер	Перова		

902-1-54 -КЖИ Мн22, Мн23

Изделие закладное Мн22, Мн23

Стадия	Масса	Масштаб
Р	см. табл.	1:10

Лист | Листов

Госстрой СССР Союзводоканалниипроект Харьковский Водоканалпроект

Альбом IX

Типовой проект 902-1-54

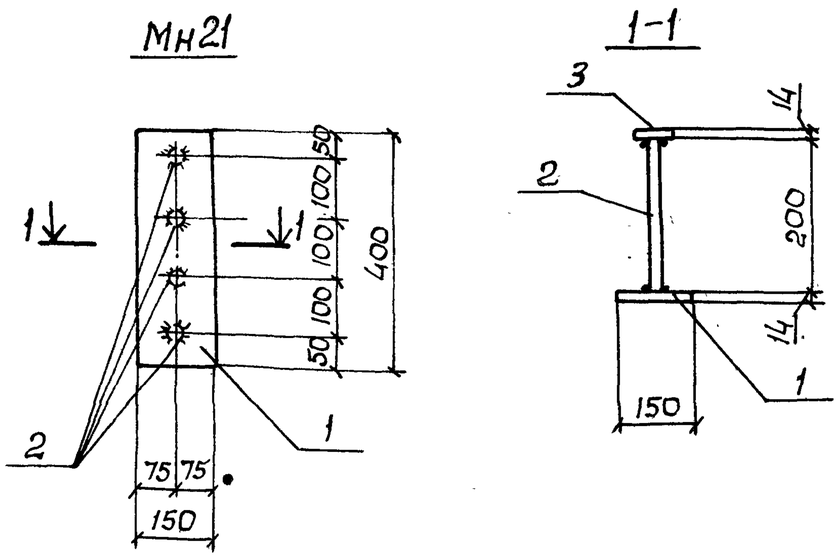

Формат	Зона	Поз.	Обозначение	Наименование	К-во	Примечание
				Документация		
			ТП 902-1-54-КЖИ-ТТ2	Технические требования		
				Детали		
Б.Ч		1		-120×14 ГОСТ103-76, ℓ=400	1	6,1 кг
Б.Ч		2		ф18 АIII ГОСТ5781-59-72* ℓ=200	4	1,6 кг
Б.Ч		3		-60×14 ГОСТ103-76 ℓ=60	4	1,6 кг

Взам.инв.№

Подпись и дата

Инв.№ подл.

Привязан:

Инв. №

Нач.отд.	Шейко		
Н.контр.	Пучковский		
Рук.груп.	Тахтанышева		
Инженер	Любчич		
Инженер.	Мягкая		

ТП 902-1-54 -КЖИ-Мн21

Изделие закладное Мн21

Стадия	Масса	Масштаб
Р	9,1	1:10

Лист | Листов

Госстрой СССР Союзводоканалниипроект Харьковский Водоканалпроект

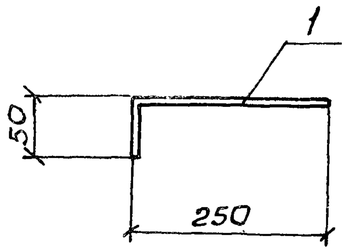

Формат	Зона	Поз.	Обозначение	Наименование	Кол.	Примечание
				Документация		
			ТП902-1-54-КЖИ ТТ2	Технические требования		
				Детали		
84		1		ф12АIII ГОСТ5.1459-7*, ℓ=300	1	0,27кг

Привязан:

Инв. №

ТП 902-1-54 -КЖИ-МС3

Нач.отд.	Шейко		
Н.контр.	Лучковский		
Рук.груп.	Тахтамышева		
Инженер	Каюков		
Инженер	Мягкая		

Изделие соединительное Мс 3

Стадия	Масса	Масштаб
Р	0,27кг	
Лист	Листов	

Госстрой СССР Союзводоканалниипроект Харьковский Водоканалпроект

Альбом IX

Типовой проект 902-1-54

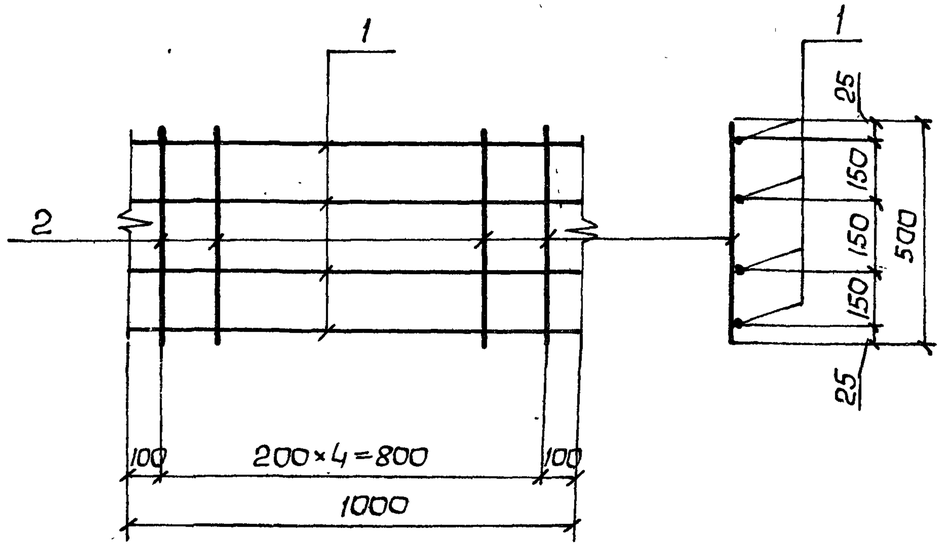

Формат	Зона	Поз.	Обозначение	Наименование	Кол.	Примечание
				Документация		
			ТП 902-1-54-КЖИ-ТТ2	Технические требования		
				Детали		
		1		ф8АI ГОСТ5781-75, ℓ=1000	4	1,6 кг
		2		ф 8АI То же, ℓ=500	5	1,0кг

Привязан

Инв. №

ТП902-1-54 – КЖИ-Мс 5

Нач.отд.	Шейко		
Н.контр.	Лучковский		
Рук.груп.	Тахтамышева		
Инженер	Каюков		
Инженер	Мягкая		

Изделие соединительное Мс 5

Стадия	Масса	Масштаб
Р	2,6 кг	
Лист	Листов	

Госстрой СССР Союзводоканалниипроект Харьковский Водоканалпроект

Взам.инв.№ | Подпись и дата | Инв.№ подл.

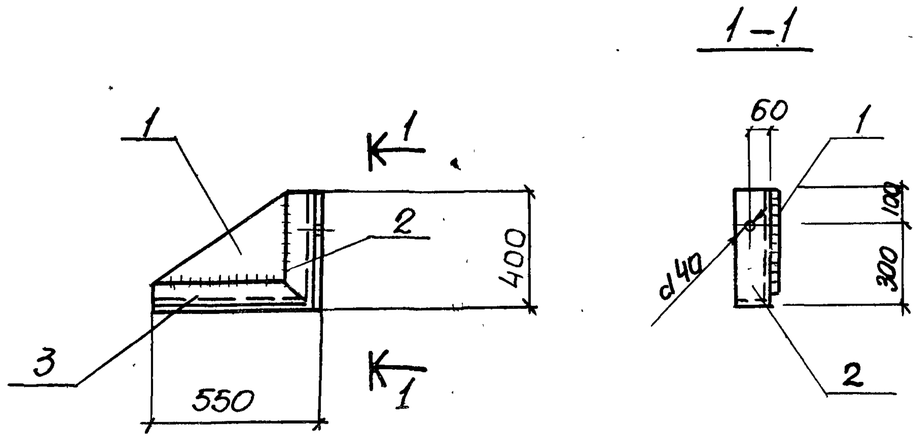

Формат	Зона	Поз.	Обозначение	Наименование	кол	Примеч
				Документация		
			902-1-54-КЖИ-ТТ2	Технические требования		
				Детали		
Б4		1		-380х10 ГОСТ103-76 ℓ=525	1	15.7кг
Б4		2		L125х14 ГОСТ8507-72, ℓ=400	1	10.5кг
Б4		3		L125х14 ГОСТ8509-72, ℓ=550	1	14.4кг

Привязан

Инв.№

Нач.отд	Шейко		
Н.контр	Лучковский		
Рук.груп	Тахтамышева		
Инженер	Мягкая		
Инженер	Перова		

ТП 902-1-54- КЖИ-МС 12

Изделие соединительное МС12

Стадия	Масса	Масштаб
Р	40.6кг	
Лист	Листов 1	

Госстрой СССР Союзводоканалниипроект Харьковский Водоканалпроект

Альбом IX

Типовой проект 902-1-54

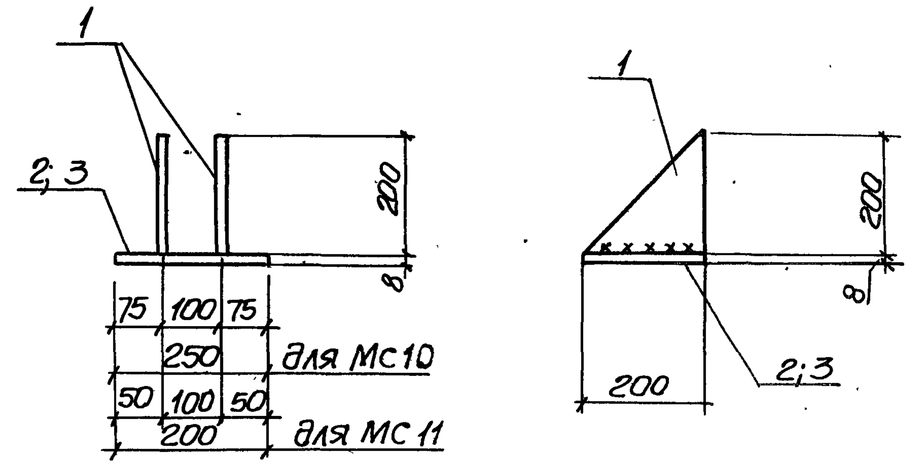

Формат	Зона	Поз	Обозначение	Наименование	кол	Примеч
				Документация		
			ТП. 902-1-54 -КЖИ-ТТ2	Технические требования		
				МС10		5.61кг
Б4		1		-200х8 ГОСТ103-76 ℓ=200	2	2.51кг
Б.4		2		-200х8 ГОСТ103-76 ℓ=250	1	3.1кг
				МС 11		5.02кг
Б.4		1		-200х8 ГОСТ 103-76 ℓ=200	2	2.51кг
Б.4		3		-200х8 ГОСТ 103-76 ℓ=200	1	2.51кг

Привязан

Инв.№

Нач.отд	Шейко		
Н.контр	Лучковский		
Рук.груп	Тахтамышева		
Инженер	Мягкая		
Инженер	Перова		

ТП 902-1-54- КЖИ-МС10; МС11

Изделия закладные МС10; МС11

Лит	Масса	Масштаб
	см.титульный лист	
Лист	Листов 1	

Госстрой СССР Союзводоканалниипроект Харьковский Водоканалпроект

Взам.инв.№ | Подпись и дата | Инв.№подл