ТИПОВОЙ ПРОЕКТ

902-1-54

КАНАЛИЗАЦИОННАЯ НАСОСНАЯ СТАНЦИЯ ПРОИЗВОДИТЕЛЬНОСТЬЮ 200 - 1200 м³/час, НАПОРОМ 12-27 м ПРИ ГЛУБИНЕ ЗАЛОЖЕНИЯ ПОДВОДЯЩЕГО КОЛЛЕКТОРА 4,0; 5,5 и 7,0 м

АЛЬБОМ VII

Сборные железобетонные изделия (глубина заложения подводящего коллектора 5.5 м).

16991-07

цена 2-66

				Привязан
Инв. №				

ТИПОВОЙ ПРОЕКТ
902-1-54

КАНАЛИЗАЦИОННАЯ НАСОСНАЯ СТАНЦИЯ ПРОИЗВОДИТЕЛЬНОСТЬЮ 200-1200 м³/час, НАПОРОМ 12-27 м ПРИ ГЛУБИНЕ ЗАЛОЖЕНИЯ ПОДВОДЯЩЕГО КОЛЛЕКТОРА 4,0; 5,5 и 7,0 м

АЛЬБОМ VII

СОСТАВ ПРОЕКТА:

Альбом I	Технологические решения Отопление и вентиляция внутренний водопровод и канализация
Альбом II	Архитектурно-строительные решения (глубина заложения подводящего коллектора 4,0, 5,5 и 7,0 м) Надземная часть Общие чертежи, узлы и детали
Альбом III	Архитектурно-строительные решения (глубина заложения подводящего коллектора 4,0 м) Подземная часть (вариант из монолитного железобетона)
Альбом IV	Архитектурно-строительные решения (глубина заложения подводящего коллектора 5,5 м) Подземная часть (вариант из монолитного железобетона)
Альбом V	Архитектурно-строительные решения (глубина заложения подводящего коллектора 7,0 м) Подземная часть (вариант из монолитного железобетона)
Альбом VI	Архитектурно-строительные решения (глубина заложения подводящего коллектора 5,5 м) Подземная часть (вариант из сборного железобетона)
Альбом VII	Сборные железобетонные изделия (глубина заложения подводящего коллектора 5,5 м).
Альбом VIII	Архитектурно-строительные решения (глубина заложения подводящего коллектора 7,0 м) Подземная часть (вариант из сборного железобетона)
Альбом IX	Сборные железобетонные изделия (глубина заложения подводящего коллектора 7,0 м)
Альбом X	Архитектурно-строительные решения (глубина заложения подводящего коллектора 7,0 м) Подземная часть (вариант „сборная стена в грунте")
Альбом XI	Сборные железобетонные изделия (глубина заложения подводящего коллектора 7,0 м) вариант „сборная стена в грунте"
Альбом XII	Электрооборудование, автоматизация и технологический контроль. Чертежи монтажной зоны
Альбом XIII	Нестандартизированное оборудование
Альбом XIV	Заказные спецификации
Альбом XV	Сметы (глубина заложения подводящего коллектора 4,0 м) Подземная часть (вариант из монолитного железобетона)
Альбом XVI	Сметы (глубина заложения подводящего коллектора 5,5 м) Подземная часть.
Альбом XVII	Сметы (глубина заложения подводящего коллектора 7,0 м) Подземная часть
Альбом XVIII	Сметы (глубина заложения подводящего коллектора 5,5 и 7,0 м) Подземная часть (вариант из сборного железобетона)
Альбом XIX	Сметы (глубина заложения подводящего коллектора 7,0 м) Подземная часть (вариант „сборная стена в грунте")
Альбом XX	Сметы. Общая часть

Утвержден протоколом технического совета института „Союзводоканалпроект" от 19 июня 1980 г № 43 и введен в действие В/О „Союзводоканалниипроект" с 1 декабря 1980 г Приказ № 285 от 30 X 1980 г

Разработан проектным институтом „Харьковский водоканалпроект"

Главный инженер института — Г А Бондаренко

Главный инженер проекта — В С Лялюк

				Привязан	Госстрой СССР Союзводоканалниипроект Харьковский водоканалпроект
Инв. №					

Формат	Стр.	Обозначение	Наименование	Примечан
12	1	ТП902-1-54-КЖИ-ВДЛ1	Ведомость документов	
12	2	-ВДЛ.2	То же	
11	3	-ТТ1	технические требования к изготовлению сборных железобетонных изделий	
11	3	-ТТ2	технические требования к изготовлению арматурных и закладных изделий	
12	4	-Ул 1	Узлы 1÷6	
12	5	-Ул.2	То же	
12	6	-ВС	Выборка стали	
11	7	-ПС65 20-1-1	Панель стеновая ПС65.20-1-1	
11	7	-ПС65 20-1-2	То же -ПС65 20-1-2	
11	8	-ПС65 20-1-2-1	" -ПС65.20-2-1	
11	8	-ПС65 20-2-2	" -ПС65.20-2-2	
11	9	-ПС56.20-1	" -ПС56.20-1	
11	9	-ПС56 20-2	" -ПС56.20-2	
12	10	-ПС65.20-1-1СБ	" -ПС65 20-1-1	
12	11	-ПС65.20-1-2СБ	" -ПС65 20-1-2	
12	12	-ПС65 20-2-1СБ	" -ПС65 20-2-1	
12	13	-ПС65.20-2-2СБ	" -ПС65 20-2-2	
12	14	-ПС56 20-1СБ	" -ПС56.20-1	
12	15	-ПС 56 20-2СБ	" -ПС 56 20-2	
12	16	-ПС65.20-1(2)-1-01	" -ПС65 20-1(2)-1-01	
		-ПС65 20-1(2)-1-06	" -ПС65.20-1(2)-1-06	
12	17	-ПС65 20-1(2)-1-02	" -ПС 65 20-1(2)-1-02	
		-ПС65 20-1(2)-1-03	" -ПС 65.20-1(2)-1-03	
		-ПС65 20-1(2)-1-04	" -ПС65.20-1(2)-1-04	
		-ПС65 20-1(2)-1-05	" -ПС65.20-1(2)-1-05	

Формат	Стр	Обозначение	Наименование	Примечан
12	18	ТП902-1-54-КЖИ-ПС65.20-1(2)-1-07	Панель стеновая ПС65.20-1(2)-1-07	
		-ПС65 20-1(2)-1-08	То же -ПС65 20-1(2)-1-08	
12	19	-ПС65 20-1(2)-1-09	" -ПС65 20-1(2)-1-09	
		-ПС65.20-1(2)-1-10	" -ПС65 20-1(2)-1-10	
12	20	-ПС65 20-1(2)-2-01	" -ПС65 20-1(2)-2-01	
		-ПС65.20-1(2)-2-02	" -ПС65 20-1(2)-2-02	
12	21	-ПС65.20-1(2)-2-03	" -ПС65 20-1(2)-2-03	
		-ПС65 20-1(2)-2-04	" -ПС65 20-1(2)-2-04	
12	22	-ПС65 20-1(2)-2-05	" -ПС65 20-1(2)-2-05	
		-ПС65 20-1(2)-2-06	" -ПС65 20-1(2)-2-06	
12	23	-ПС65 20-1(2)-2-07	" -ПС65 20-1(2)-2-07	
		-ПС65 20-1(2)-2-08	" -ПС65 20-1(2)-2-08	
12	24	-ПС65 20-1(2)-2-09	" -ПС65.20-1(2)-2-09	
		-ПС65 20-1(2)-2-10	" -ПС65 20-1(2)-2-10	
12	25	-ПС56 20-1(2)-01	" -ПС56 20-1(2)-01	
12	26	-ПС56 20-1(2)-02	" -ПС56 20-1(2)-02	
12	27	-ПС56.20-1(2)-03	" -ПС56 20-1(2)-03	
12	28	-ПС.56 20-1(2)-04	" -ПС56.20-1(2)-04	
12	29	-ПС56 20-1(2)-05	" -ПС56 201(2)-05	
11	30	-ПС56.10-1-01	" -ПС56.10-1-01	
11	30	-ПС56.10-2-01	" -ПС56.10-2-01	
12	31	-ПС56.10-1-01СБ	" -ПС56.10-1-01	
12	32	-ПС56 10-2-01СБ	" -ПС56.10-2-01	
11	33	-ПС56.10-1-02	" -ПС56 10-1-02	
11	33	-ПС56.10-2-02	" -ПС56.10-2-02	
12	34	-ПС56 10-1-02СБ	" -ПС56 10-1-02	

Привязан

Инв.№

Нач отд	Шейко	
Н.контр	Лучковский	
Рук гр	Тахтаньшева	
Ст инж	Кот	
Инжен.	Рукас	

ТП 902-1-54 -КЖИ-ВД

Ведомость документов

Стадия	Лист	Листов
Р	1	2

Госстрой СССР
Союзводоканалниипроект
Ростовский
Водоканалпроект

Формат	Стр.	Обозначение	Наименование	Примечан.
12	35	ТП902-1-54-КЖИ-ПС56.10-2-02.СБ	Панель стеновая ПС56.10-2.02	
12	36	-Б1	Балка Б1	(для t=-20°С; -30°С)
12	37	-Б1	То же Б1	(для t=-40°С)
12	38	-Б1-А	„ Б1А	(для t=-20°С -30°С)
12	39	-Б1А	„ Б1А	(для t=-40°С)
12	40	-Б1,Б1АСБ	„ Б1; Б1А	
12	41	-Б2; Б2А	„ Б2; Б2А	(для t=-20°С); -30°С)
12	42	-Б2; Б2А	„ Б2; Б2А	(для t=-40°С)
12	43	-Б2; Б2АСБ	„ Б2; Б2А	
12	44	-Б3; Б4	„ Б3; Б4	
12	45	-ОП1	Опорный блок ОП1	
11	46	-КП3	Каркас пространственный КП3	
11	46	-КП2	То же КП2	
11	47	-КП5	„ КП5	
11	47	-КП4	„ КП4	
11	48	-КП6	„ КП6	
11	49	-Кр22,Кр23	Каркас плоский Кр22,Кр23	
11	49	-Кр24, Кр25	То же Кр24, Кр25	
11	50	-Кр27	„ Кр27	
11	50	-Кр26	„ Кр26	
11	51	-Кр28	„ Кр28	
11	52	-С10	Сетка арматурная С10	
11	52	-С11	То же С11	
11	53	-С12	„ С12	
11	53	-С13	„ С13	
11	54	-С14	„ С14	
11	54	-С15	„ С15	
11	55	-С16	„ С16	
11	56	-С17,С18	„ С17;С18	
11	56	-С19,С20	„ С19; С20	

Формат	Стр.	Обозначение	Наименование	Примечан.
11	57	ТП902-1-54-КЖИ-С21	Сетка арматурная С21	
11	57	-С22	То же С22	
11	58	-С23	„ С23	
11	58	-С24	„ С24	
11	59	-С25,С26	„ С25,С26	
11	59	-С27	„ С27	
11	60	-Мн12	Изделие закладное Мн12	
11	60	-Мн11	То же Мн11	
11	61	-Мн14,Мн26	„ Мн14,Мн26	
11	61	-Мн13	„ Мн13	
11	62	-Мн17	„ Мн17	
11	62	-Мн16	„ Мн16	
11	63	-Мн18,Мн25	„ Мн18,Мн25	
11	63	-Мн15,Мн19	„ Мн15,Мн19	
11	64	-Мн20	„ Мн20	
11	64	-Мн24	„ Мн24	
11	65	-Мн22,Мн23	„ Мн22,Мн23	
11	65	-Мн21	„ Мн21	
11	66	-Мс3	Изделие соединительное Мс3	
11	66	-Мс5	То же Мс5	
11	67	-Мс12	„ Мс12	
11	67	-Мс10,Мс11	„ Мс10,Мс11	

Привязан

Инв. №

ТП 902-1-54 -КЖИ-ВД

Лист

Технические требования к изготовлению сборных железобетонных изделий.

1. Сборные железобетонные изделия запроектированы из тяжелого бетона при условии их изготовления в заводских условиях в инвентарных стальных формах. Изделия должны изготовляться в точном соответствии с рабочими чертежами, а также требованиями ГОСТ 13015-75 „Изделия железобетонные и бетонные. Общие технические требования".

2. Изделия армируются арматурными сетками и каркасами.

3. Фиксация закладных изделий осуществляется путем крепления их к опалубочной форме.

4. Для строповки изделий при извлечении их из опалубочной формы и при их транспортировке предусмотрено применение строповочных петель.

5. Складирование изделий производится в штабелях. Высота штабеля назначается из условия обеспечения требований техники безопасности согласно СНиП III-4-79. Подкладки должны устанавливаться в местах расположения строповочных петель.

6. Погрузку и транспортирование изделий следует производить в соответствии с рекомендациями „Временных указаний по перевозке унифицированных сборных железобетонных деталей и конструкций промышленного строительства автомобильным транспортом"/Стройиздат 1966г./

7. Указания о материалах для изготовления стеновых панелей см. ТП 902-1- альбом VI.

8. Знак [T] нанести несмываемой краской.

Привязан:

Инв.№

ТП 902-1-54 -КЖИ- ТТ1

Нач.отд.	Шейко		
Н.контр.	Лучковский		
Рук.гр.	Тахтамышева		
Ст.инж.	Кот		
Инженер	Каюков		

Технические требования к изготовлению сборных железобетонных изделий

Стадия	Лист	Листов
Р		1

Госстрой СССР Союзводоканалниипроект Харьковский Водоканалпроект

Типовой проект 902-1-54 Альбом VII

Технические требования к изготовлению арматурных и закладных изделий.

1. Плоские арматурные изделия следует изготовлять при помощи контактной точечной сварки. Сварку сеток и каркасов производить во всех точках пересечения стержней.

2. Объединение плоских каркасов в пространственные производить в кондукторах при помощи электросварочных клещей.

3. Размеры сеток и каркасов даны по осям и торцам стержней.

4. Сварку производить в соответствии с ГОСТ 19292-73 „Соединения сварных элементов закладных деталей сборных железобетонных конструкций" и СН 393-78.

5. В пространственных каркасах отдельные стержни, не входящие в состав плоских каркасов, привязывать к поперечным стержням пространственных каркасов.

6. Сварку тавровых соединений круглых стержней с листовым прокатом закладных изделий выполнять под слоем флюса.

7. Материал прокатной стали закладных изделий принять марки Вст3Кп2 для сварных конструкций по ГОСТ 380-71*.

Взам.инв.№

Подпись и дата

Инв.№ подл.

Привязан:

Инв.№

ТП 902-1-54 -КЖИ- ТТ2

Нач.отд.	Шейко		
Н.контр.	Лучковский		
Рук.гр.	Тахтамышева		
Ст.инж.	Кот		
Инжен.	Каюков		

Технические требования к изготовлению арматурных и закладных изделий.

Стадия	Лист	Листов
Р		1

Госстрой СССР Союзводоканалниипроект Харьковский Водоканалпроект

Альбом VII

Типовой проект 902-1-54

1-1

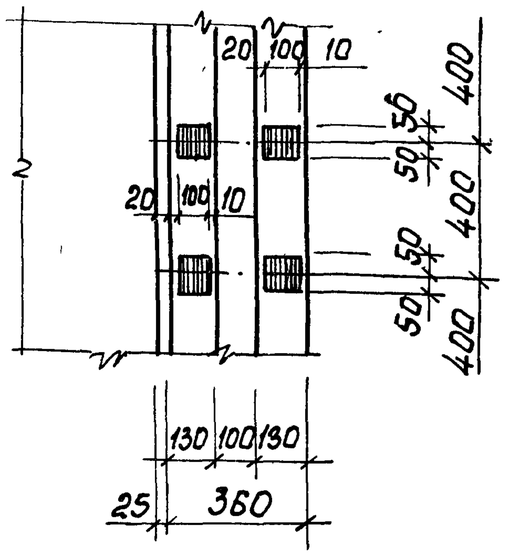

2-2

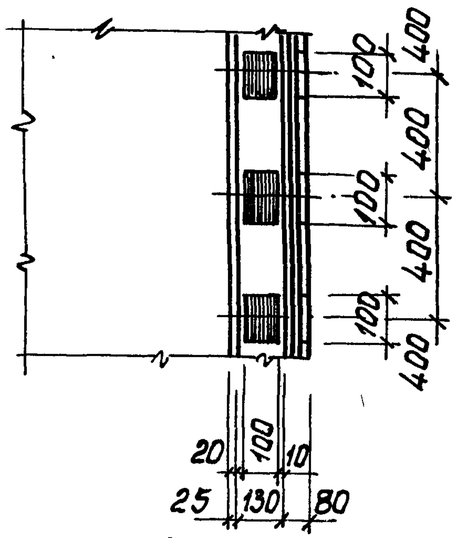

3-3

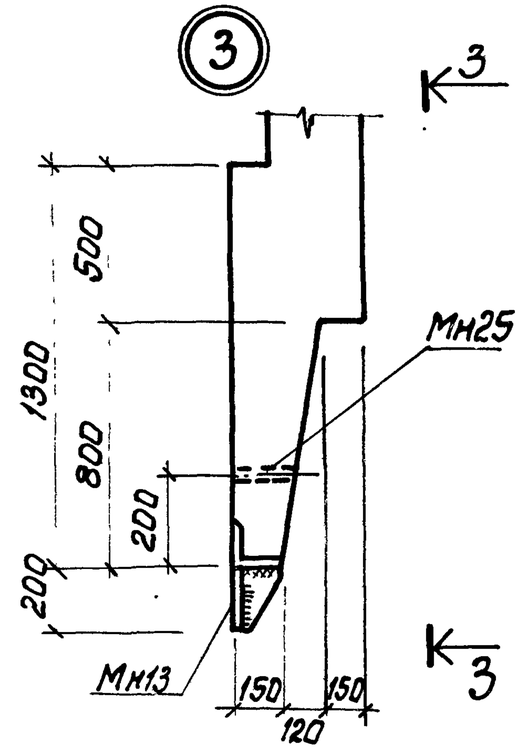

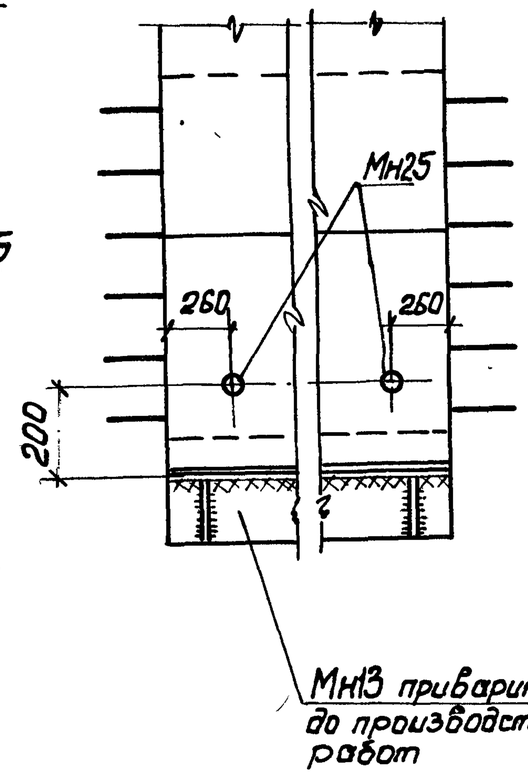

1

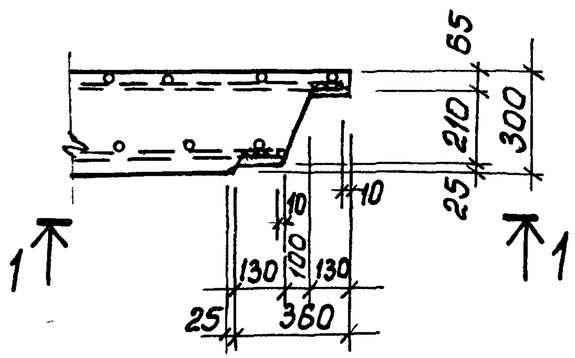

2

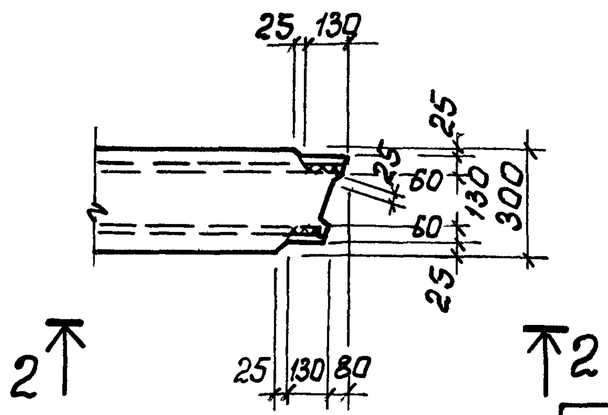

Привязан			
Инв.N	Нач.отд.	Шейко	
	Н.контр.	Лучковский	
	Рук.гр.	Тахтамашова	
	Инжен.	Перова	
	Инжен.	Каюров	

902-1-54 -КЖИ-У

Узлы 1÷6

Стадия	Масса	Масштаб
Р		1:50
Лист 1	Листов 2	

Госстрой СССР
Союзводоканалпроект
Харьковский
Водоканалпроект

16901

Альбом VII

Типовой проект 902-1-54

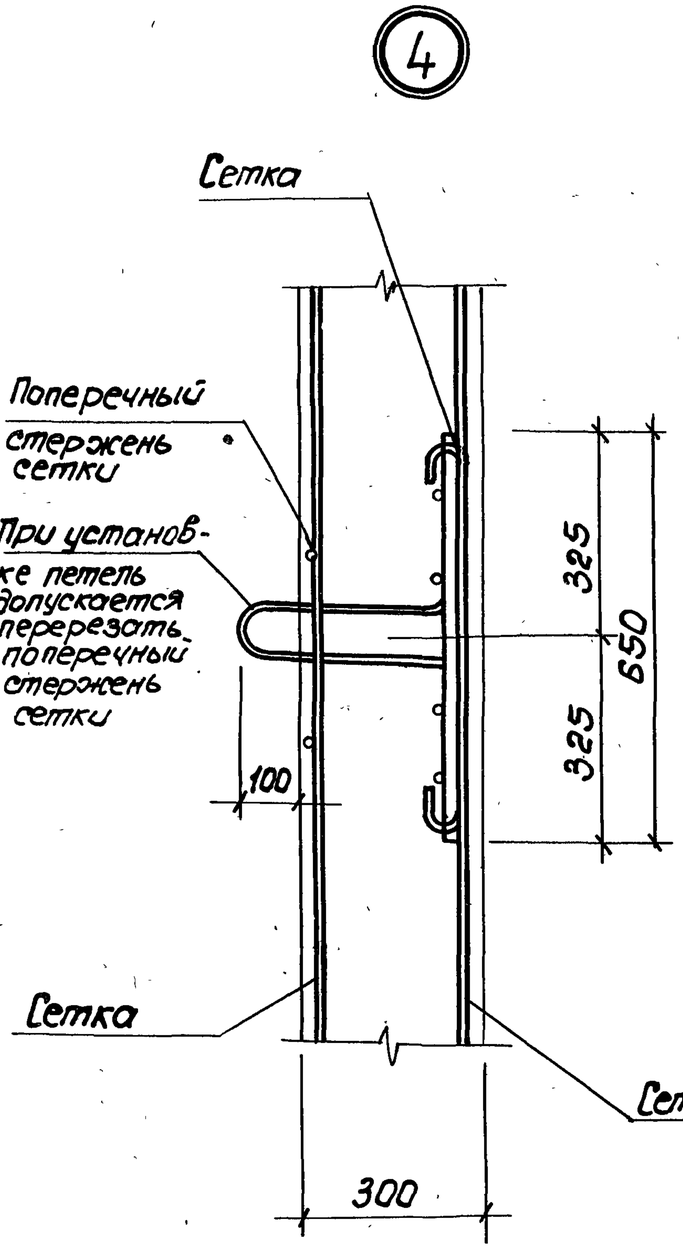

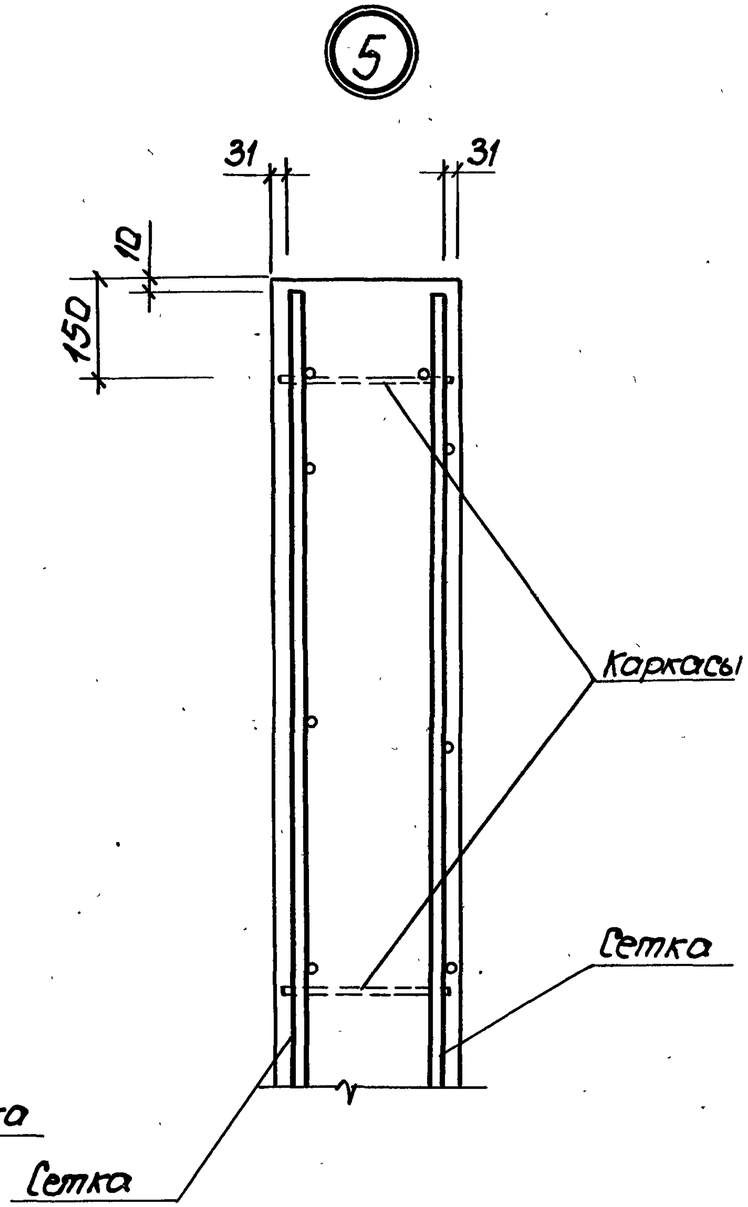

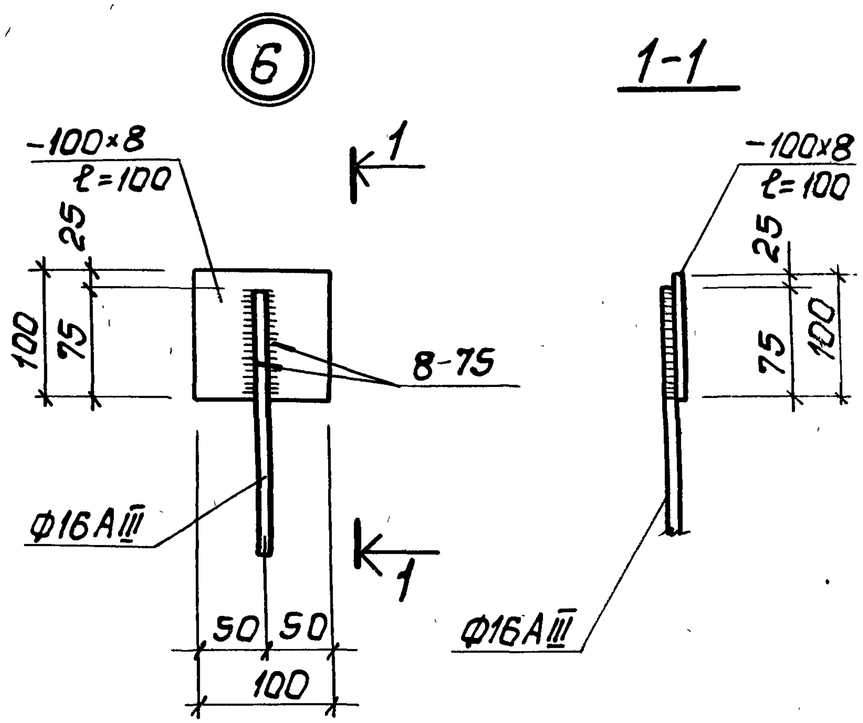

Привязан				902-1-54 -КЖИ-У	
				Узлы 1÷6	Стадия: Р; Масса: ; Масштаб: 1:50
			Нач.отд. Шейко		Лист 2; Листов 2
			Н.контр. Лучковский		Госстрой СССР Союзводоканалниипроект Харьковский Водоканалпроект
			Рук.гр. Тахтамышева		
			Ст.инж. Кот		
Инв.N.			Инжен. Каюков		

Выборка стали на один элемент, кг

Вариант с клиновидным стыком.

Марка	Арматурные изделия																Закладные изделия									Всего
	Арматурная сталь ГОСТ 5781-75					Арматурная сталь ГОСТ 5.1459.-72*						Сталь прокатная марки ВСт3пс2; ГОСТ 380-71				Итого	Сталь арматурная ГОСТ 5781-75				Сталь прокатная ВСт3пс2 ГОСТ380-71					
	Класса AI					Класса AIII						Профиль					Класса AI				Профиль					
	ф мм				Итого	ф, мм					Итого	δ=6		U 40×12	Итого		ф мм			Итого	Газтр. dy=25	δ=10		Итого	Итого	
	6	10	8			12	16	20									6	22								
ПС65.20-1-1-01÷10	2.0	23.0			25.0	87.5	145.4				232.9	24.4		38.8	63.2	321.1	0.45	17.2		17.65	2.35	45.9		48.25	65.9	387.0
ПС65.20-1-2-01÷10	2.0	23.0	7.4		32.4	111.1	145.4				256.5	24.4		38.8	63.2	352.1	0.45	17.2		17.65	2.35	45.9		48.25	65.9	418.0
ПС 56.20-1-01-05	1.5	20.8			22.3	49.5	187.1				236.6	26.4			26.4	285.3	0.2	17.2		17.4	1.5	–		1.5	18.9	304.2
ПС 56.10-1-01	1.2	10.2			11.4	26.9	88.1				115.0	13.2			13.2	139.6	0.1	8.6		8.7	0.8	–		0.8	9.5	149.1
ПС 56.10-1-02	1.2	10.2			11.4	26.9	115.2				142.1	13.2			13.2	166.7	0.1	8.6		8.7	0.8	–		0.8	9.5	176.2
								Вариант со шпоночными стыками																		
ПС65.20-2-1-01÷10	2.0	23.0			25.0	92.8	146.2	14.0			253.0	24.4		38.8	63.2	341.2	0.45	17.2		17.65	2.35	45.9		48.25	65.9	407.1
ПС65.20-2-2-01÷10	2.0	23.0	7.4		32.4	116.4	146.2	14.0			276.6	24.4		38.8	63.2	372.2	0.45	17.2		17.65	2.35	45.9		48.25	65.9	438.1
ПС56.20-2-01÷05	1.5	20.8			22.3	98.0	107.7				205.7	26.4			26.4	254.4	0.2	17.2		17.4	1.5	–		1.5	18.9	273.3
ПС56.10-2-01	1.2	10.2			11.4	26.9	99.9				126.8	13.2			13.2	151.4	0.1	8.6		8.7	0.8	–		0.8	9.5	160.9
ПС 56.10-2-02	1.2	10.2			11.4	26.9	127.1				154.0	13.2			13.2	178.6	0.1	8.6		8.7	0.8	–		0.8	9.5	188.1

Типовой проект 902-1-54

Привязан

Инв. №

Нач. отд.	Шейко	
Н. контр.	Лучковский	
Рук. гр.	Тахтомышева	
Инжен.	Мягкая	
Инжен.	Каюков	

ТП 902-1-54 КЖИ-ВС

Выборка стали

Стадия		Листов
Р		1

Госстрой СССР
Союзводоканалниипроект
Харьковский
Водоканалпроект

Формат	Зона	Поз.	Обозначение	Наименование	Кол.	Примечание
				Документация		
11			902-1-54-КЖИ-ТТ1	Технические требования ТТ1		
11			ТТ2	Технические требования ТТ2		
12			У	Узлы 1÷6		
12			ВС	Выборка стали		
12			ПС65.20-1-1СБ	Сборочный чертеж		
				Сборочные единицы и детали		
11		1	902-1-54-КЖИ-КР22,КР23	Каркас плоский КР22	4	
11		2	-КР24,КР25	То же КР24	1	
11		3	-КР24,КР25	" КР25	1	
11		4	-С10	Сетка арматурная С10	1	
11		5	-С11	То же С11	1	
11		6	-С12	" С12	1	
11		7	-С13	" С13	1	
11		8	-С27	" С27	4	
11		9	-МН11	Изделие закладное МН14	4	
11		10	-МН12	То же МН12	2	
11		11	-МН13	" МН13	1	
11		12	-МН25	" МН25	2	
				Материалы		
				Бетон марки М300	3,16	м³

Остальное - см. спецификацию исполнения.

Применен

Инв. N

Нач.отд.	Шейко		
Н.контр.	Лучковский		
Рук.гр.	Тахтамышева		
Ст.инж.	Кот		
Инжен.	Каюков		

ТП 902.1-54 КЖИ-ПС65:20-1-1

Панель стеновая ПС65.20-1-1

Стадия	Лист	Листов
Р		1

Госстрой СССР Союзводоканалниипроект Харьковский Водоканалпроект

Альбом VII

Типовой проект 902-1-

Формат	Зона	Поз.	Обозначение	Наименование	Кол.	Примечание
				Документация		
11			902-1-54-КЖИ-ТТ1	Технические требования ТТ1		
11			ТТ2	Технические требования ТТ2		
12			У	Узлы 1÷6		
12			ВС	Выборка стали		
12			ПС65.20.1-2СБ	Сборочный чертеж		
				Сборочные единицы и детали		
11		1	902-1-54-КЖИ КР22,КР23	Каркас плоский КР22	4	
11		2	-КР24,КР25	То же КР24	1	
11		3	-КР24,КР25	" КР25	1	
11		4	-С10	Сетка арматурная С10	1	
11		5	-С11	То же С11	1	
11		6	-С12	" С12	1	
11		7	-С13	" С13	1	
11		8	-С16	" С16	1	
11		9	-С27	" С27	4	
11		10	-МН12	Изделие закладное МН12	2	
11		11	-МН13	То же МН13	1	
11		12	-МН14	" МН14	4	
11		13	-МН25	" МН25		
				Материалы		
				Бетон марки М300	3.16	м³

Остальное - см. спецификацию исполнения.

Взам.инв.N

Подпись и дата

Инв.N подл.

Привязан

Инв.№

Н.контр.	Шейко		
Н.контр.	Лучковский		
Рук.гр.	Тахтамышева		
Ст.инж.	Кот		
Инженер	Каюков		

ТП.902.1-54 КЖИ-ПС65.20-1-2

Панель стеновая ПС65.20-1-2

Стадия	Лист	Листов
Р		1

Госстрой СССР Союзводоканалниипроект Харьковский Водоканалпроект

Формат	Зона	Поз.	Обозначение	Наименование	Кол.	Примечание
				Документация		
			902-1-54 -КЖИ-ТТ1	Технические требования ТТ1		
			-ТТ2	Технические требования ТТ2		
2			-У	Узлы 1÷6		
2			-ВС	Выборка стали		
2			-ПС65.20-2-1	Сборочный чертеж		
				Сборочные единицы и детали		
1		1	902-1-54 -КЖИ-Кр22,Кр23	Каркас плоский Кр22	4	
1		2	-Кр24,Кр25	То же Кр24	1	
1		3	-Кр24,Кр25	" Кр25	1	
1		4	-С10	Сетка арматурная С10	1	
1		5	-С22	То же С22	1	
1		6	-С12	" С12	1	
1		7	-С13	" С13	1	
1		8	-Мн12	Изделие закладное Мн12	2	
1		9	-Мн13	" Мн13	1	
1		10	-Мн14	" Мн14	4	
Б.ч.		11	3.400-6/76	" Ми1÷29	3	
1		12	902-1-54-КЖИ-С27	Сетка арматурная С27	4	
1		13	-Мн25	Изделие закладное Мн25	2	
				Материалы		
				Бетон марки М300	3.41	м³

Остальное - см. спецификацию исполнения

Применен

Инв. N

Нач. отд.	Шейко		
Н. контр.	Лучковский		
Рук. гр.	Тахтамышева		
Ст. инж.	Кот		
Инж.	Канюков		

ТП 902-1-54 КЖИ-ПС65.20.2-1

Панель стеновая ПС65.20-2-1

Стадия	Лист	Листов
Р		1

Госстрой СССР Союзводоканалниипроект Харьковский Водоканалпроект

Формат	Зона	Поз.	Обозначение	Наименование	Кол.	Примечание
				Документация		
11			902-1-54 -КЖИ-ТТ1	Технические требования ТТ1		
11			-ТТ2	Технические требования ТТ2		
12			-У	Узлы 1-6		
12			-ВС	Выборка стали		
12			-ПС65.20-2-2СБ	Сборочный чертеж		
				Сборочные единицы и детали		
11		1	902-1-54 -КЖИ-Кр22,Кр23	Каркас плоский Кр22	4	
11		2	-Кр24,Кр25	То же Кр24	1	
11		3	-Кр24,Кр25	" Кр25	1	
11		4	-С10	Сетка арматурная С10	1	
11		5	-С22	То же С22	1	
11		6	-С12	" С12	1	
11		7	-С13	" С13	1	
11		8	-С16	" С16	1	
11		9	-С27	" С27	4	
11		10	-Мн12	Изделие закладное Мн12	2	
11		11	-Мн13	То же Мн13	1	
11		12	-Мн14	" Мн14	4	
Б.ч.		13	3.400-6/76	" Ми1-29	3	
11		14	902-1-54 -КЖИ-Мн25	" Мн 25	2	
				Материалы		
				Бетон марки М300	3.41	м³

Остальное - см. спецификацию исполнения.

Взам. инв. N

Подпись дата

Инв. N подл.

Привязан

Инв. N

Нач. отд.	Шейко		
Н. контр.	Лучковский		
Рук. гр.	Тахтамышева		
Ст. инж.	Кот		
Инженер	Канюков		

Т.П. 902-1-54 КЖИ-ПС65.20-2-2

Панель стеновая ПС65.20-2-2

Стадия	Лист	Листов
Р		1

Госстрой СССР Союзводоканалниипроект Харьковский Водоканалпроект

Формат	Зона	Поз.	Обозначение	Наименование	Кол.	Примечание
				Документация		
11			902-1-54-КЖИ-ТТ1	Технические требования ТТ1		
11			-КЖИ-ТТ2	Технические требования ТТ2		
12			-У	Узлы 1÷6		
12			-ВС	Выборка стали		
12			-ПС56.20-1СБ	Сборочный чертеж		
				Сборочные единицы и детали		
11		1	902-1-54-КЖИ-Кр22,Кр23	Каркас плоский Кр22	5	
11		2	-С14	Сетка арматурная С14	1	
11		3	-С15	То же С15	1	
11		4	-С27	" С27	4	
11		5	-Мн12	Изделие закладное Мн12	2	
11		6	-Мн14	То же Мн14	4	
				Материалы		
				Бетон марки М300	288	$м^3$

Остальное см. спецификацию исполнения.

Привязан

Инв. №

ТП902-1-54 -КЖИ-ПС56.20-1

Нач.отд.	Шейко		
Н.контр.	Лучковский		
Рук.гр.	Тахтамышева		
Ст.инж.	Кот		
Инженер	Каюков		

Панель стеновая ПС56.20-1

Стадия	Лист	Листов
Р		1

Госстрой СССР Союзводоканалниипроект Харьковский Водоканалпроект

Альбом VII

Типовой проект 902-1

Формат	Зона	Поз.	Обозначение	Наименование	Кол.	Примечание
				Документация		
11			902-1-54-КЖИ-ТТ1	Технические требования ТТ1		
11			-ТТ2	Технические требования ТТ2		
12			-У	Узлы 1÷6		
12			-ВС	Выборка стали		
			-ПС-56.20-2СБ	Сборочный чертеж		
				Сборочные единицы и детали		
11		1	902-1-54-КЖИ-Кр22,Кр23	Каркас плоский Кр22	5	
11		2	-С14	Сетка арматурная С14	1	
11		3	-С24	То же С24	1	
11		4	-С27	" С27	4	
11		5	-Мн12	Изделие закладное Мн12	2	
11		6	-Мн14	То же Мн14	4	
		7				
				Материалы		
				Бетон марки М300	312	$м^3$

Взам. инв. №

Подпись и дата

Инв. № подл.

Остальное - см. спецификацию исполнения.

Привязан

Инв. №

ТП902-1-54 -КЖИ-ПС56.20-2

Нач.отд.	Шейко		
Н.контр.	Лучковский		
Рук.гр.	Тахтамышева		
Ст.инж.	Кот		
Инженер	Каюков		

Панель стеновая ПС56.20-2

Стадия	Лист	Листов
Р		1

Госстрой СССР Союзводоканалниипроект Харьковский Водоканалпроект

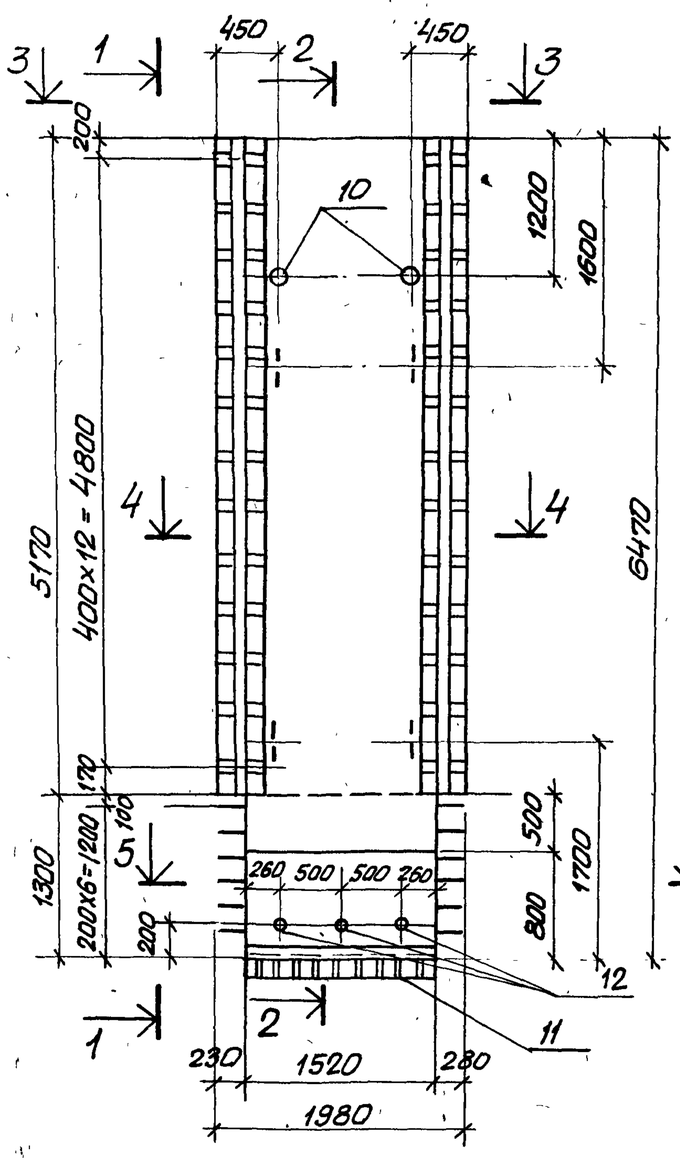

1 - 1

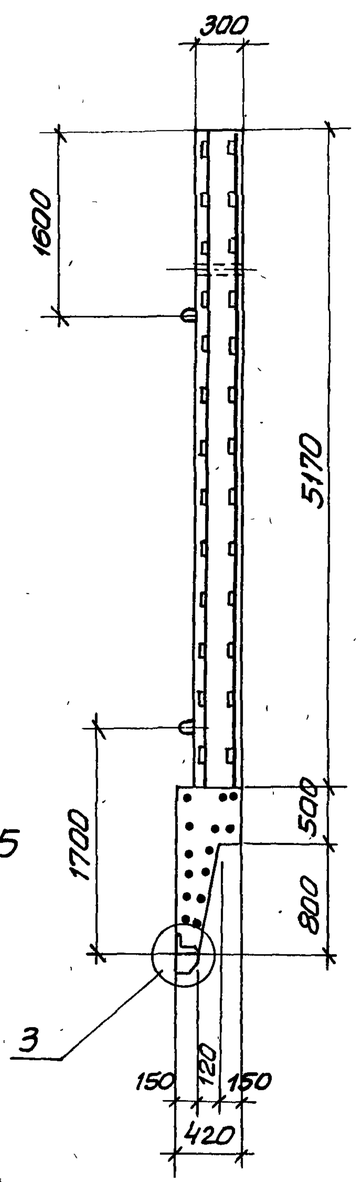

2 - 2

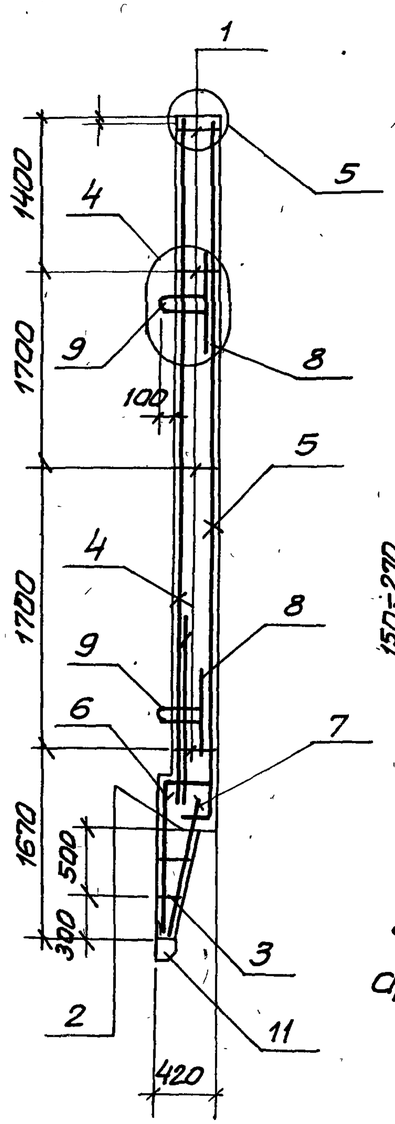

4 - 4

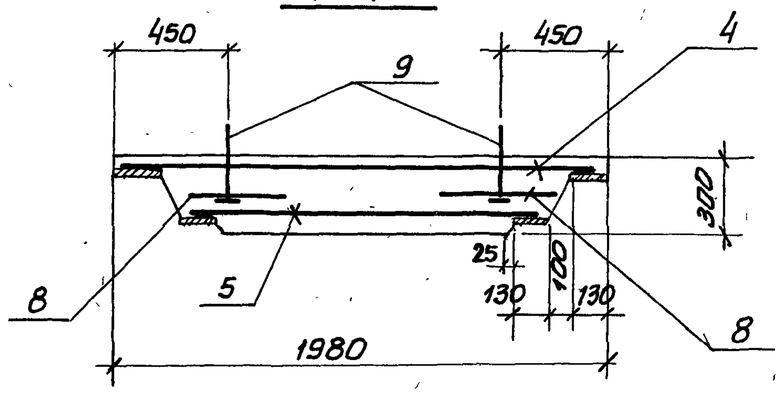

5 - 5

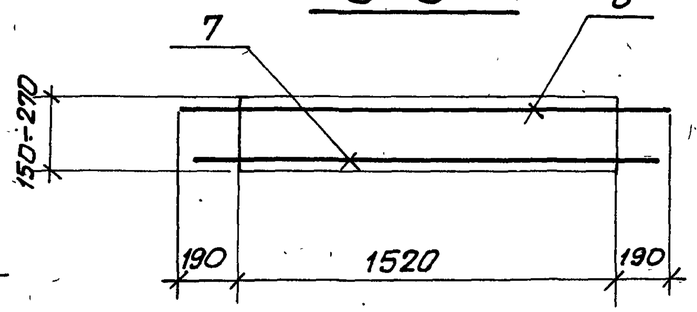

Защитный слой бетона для рабочей арматуры принят 30мм.

3 - 3

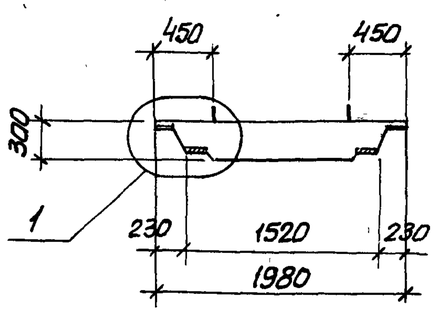

Привязан			
Инв.№			
Нач.отд.	Шейко		
Н.контр.	Лучковский		
Рук.гр.	Тахатышева		
Инженер	Мягкая		
Инженер	Канюков		

ТП902-1-54 -КЖИ-ПС65.20-1-1СБ

Панель стеновая ПС65.20-1-1

Стадия	Масса	Масштаб
Р.Ч.	7,9т	1:50 1:25
Лист	Листов	

Госстрой СССР
Союзводоканалниипроект
Харьковский
водоканалпроект

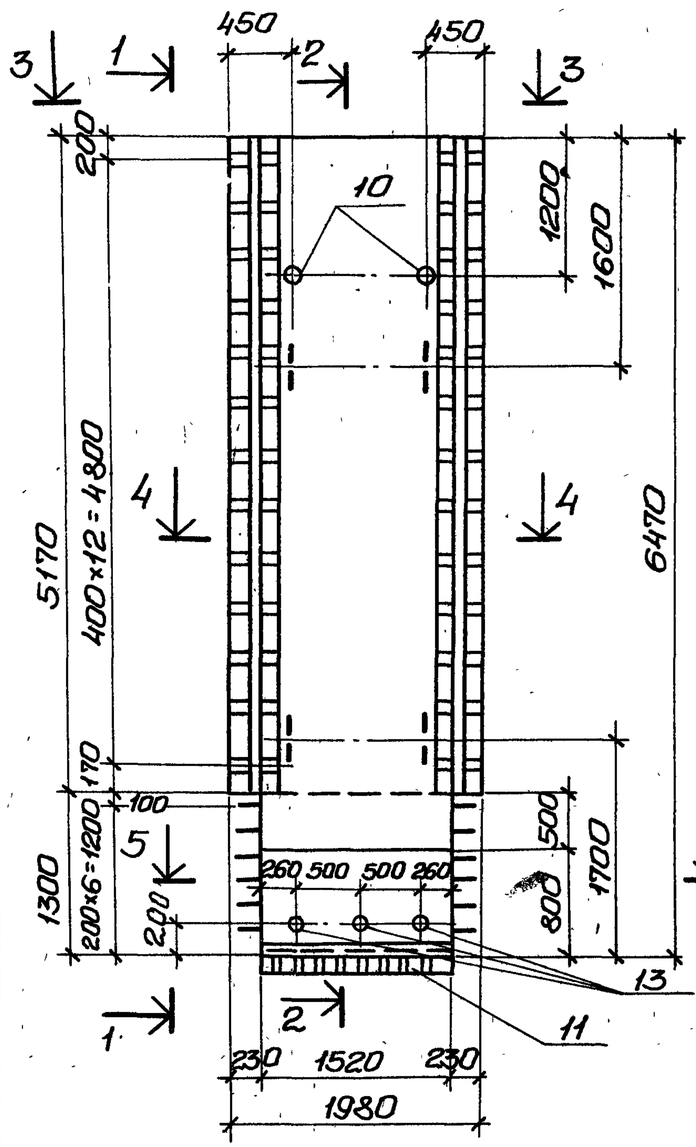

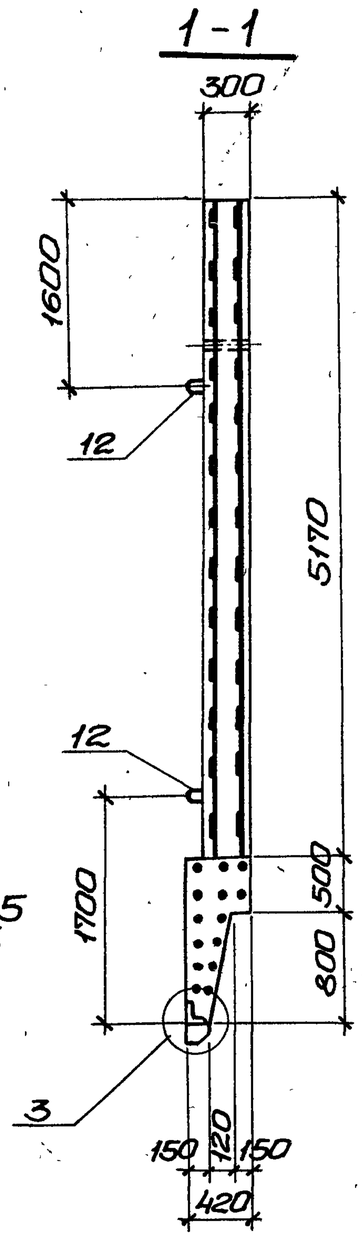

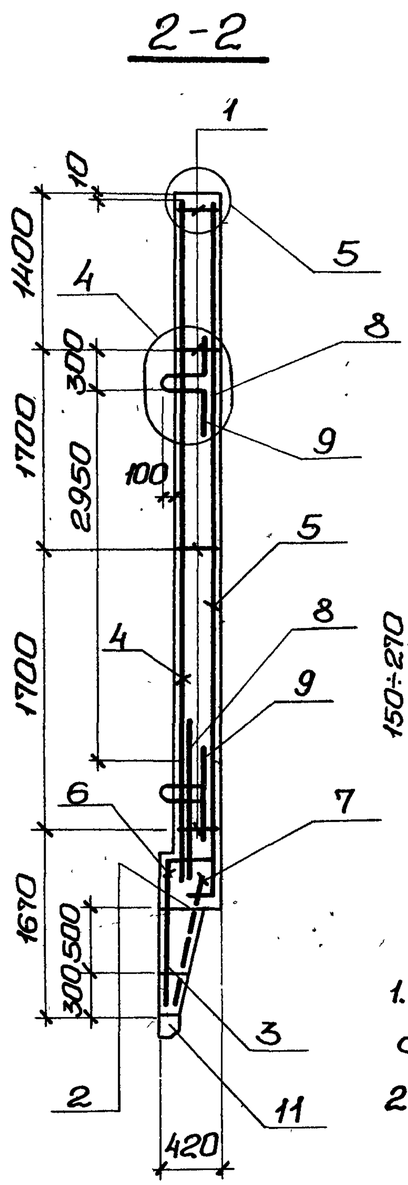

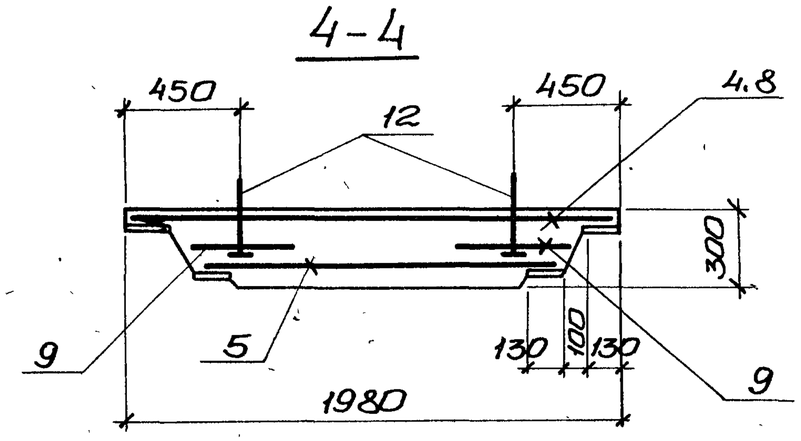

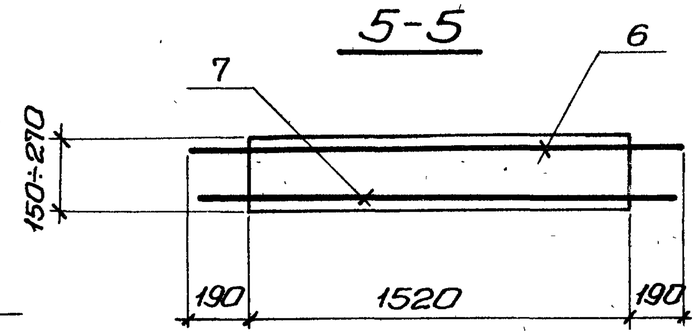

1. Защитный слой бетона для рабочей арматуры принят - 30мм.
2. Остальное - см. чертеж исполнения.

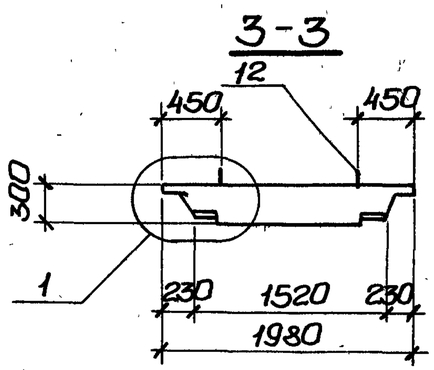

Привязан:			
Инв. №			
Нач.отд.	Шейко		
Н.контр.	Лучковский		
Рук.гр.	Тахтамышева		
Инжен.	Мягкая		
Инжен.	Каюков		

ТП902-1-54 -КЖИ-ПС65.20-1-2СБ.

Панель стеновая ПС65.20-1-2.

Стадия	Масса	Масштаб
Р.Ч.	7,9т	1:50 1:25
Лист	Листов	

Госстрой СССР Союзводоканалниипроект Харьковский Водоканалпроект

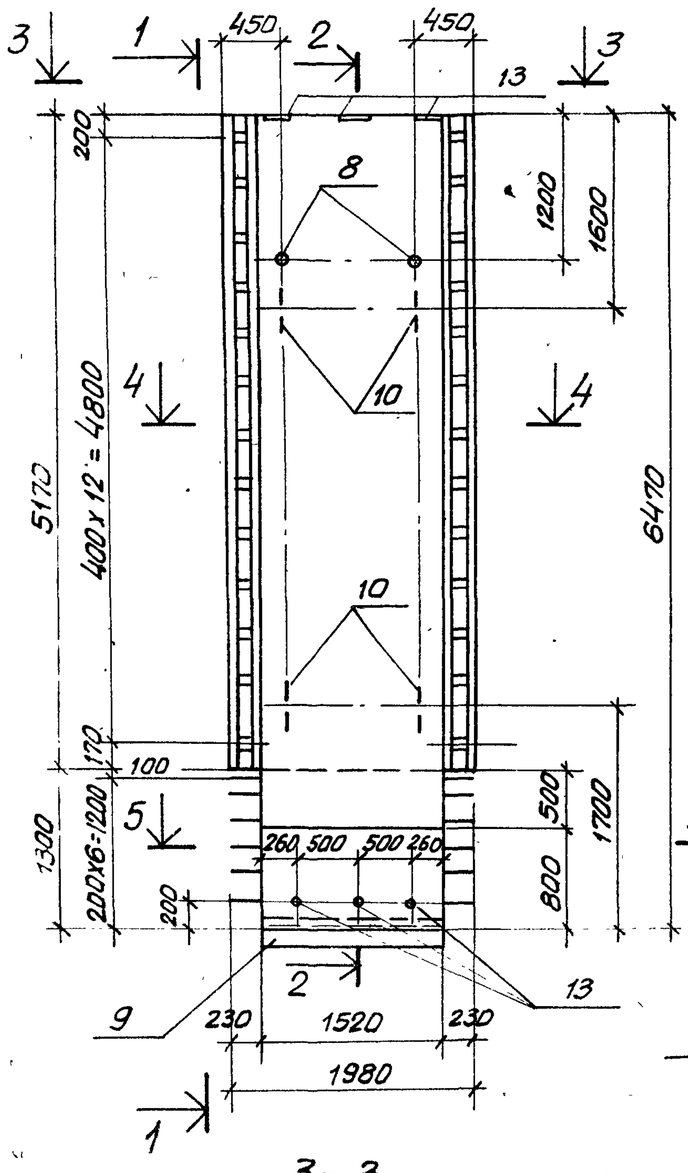

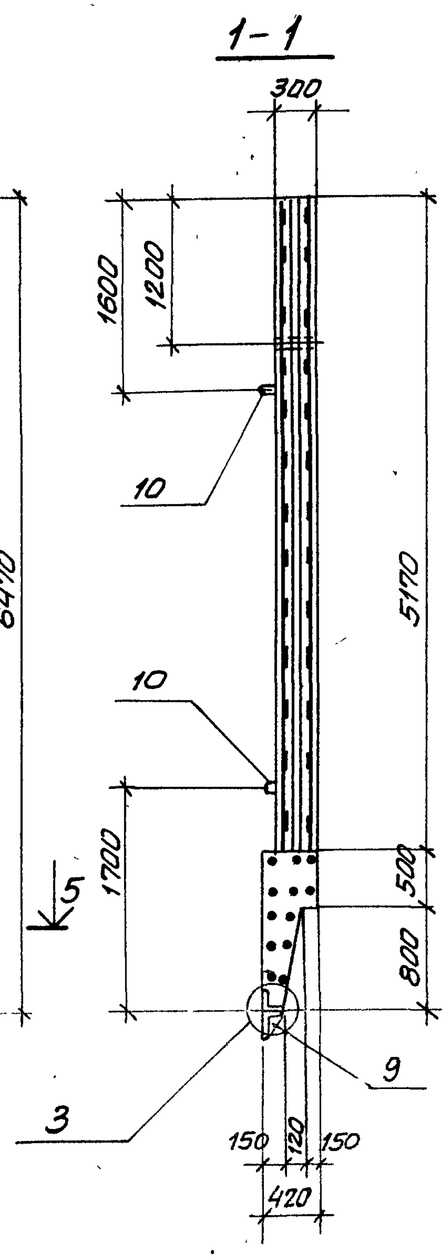

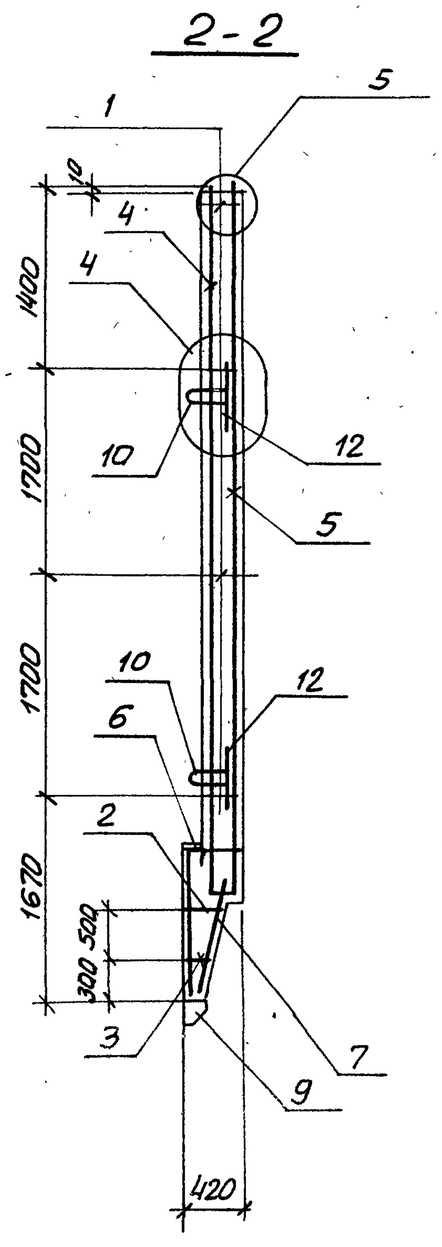

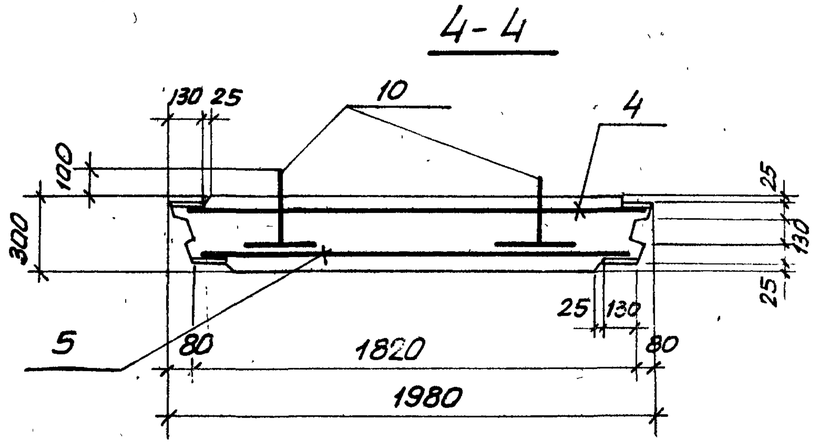

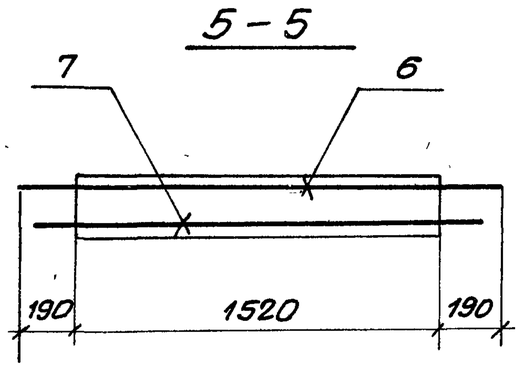

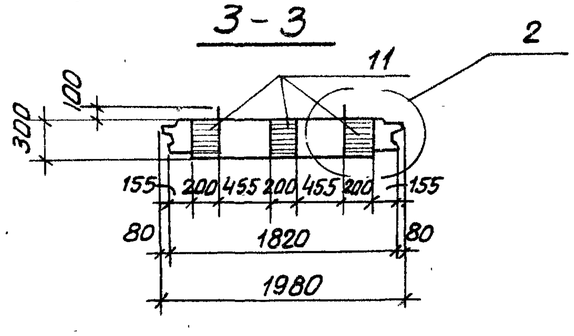

1. Защитный слой бетона для рабочей арматуры принят 30 мм
2. Остальное – см. чертеж исполнения

Привязан				ТП 902-1-54 -КЖИ-ПС65.20-2-1СБ		
				Панель стеновая ПС65.20-2-1	Стадия	Масса	Масштаб
					Р.Ч.	8,53т	1:50 1:25
					Лист	Листов
Инв.№	Нач.отд. Шейко				Госстрой СССР Союзводоканалниипроект Харьковский ВОДОКАНАЛПРОЕКТ	
	Н.контр. Лучковский					
	Рук.гр. Тахатышева					
	Инженер Мягкая					
	Инженер Канюков					

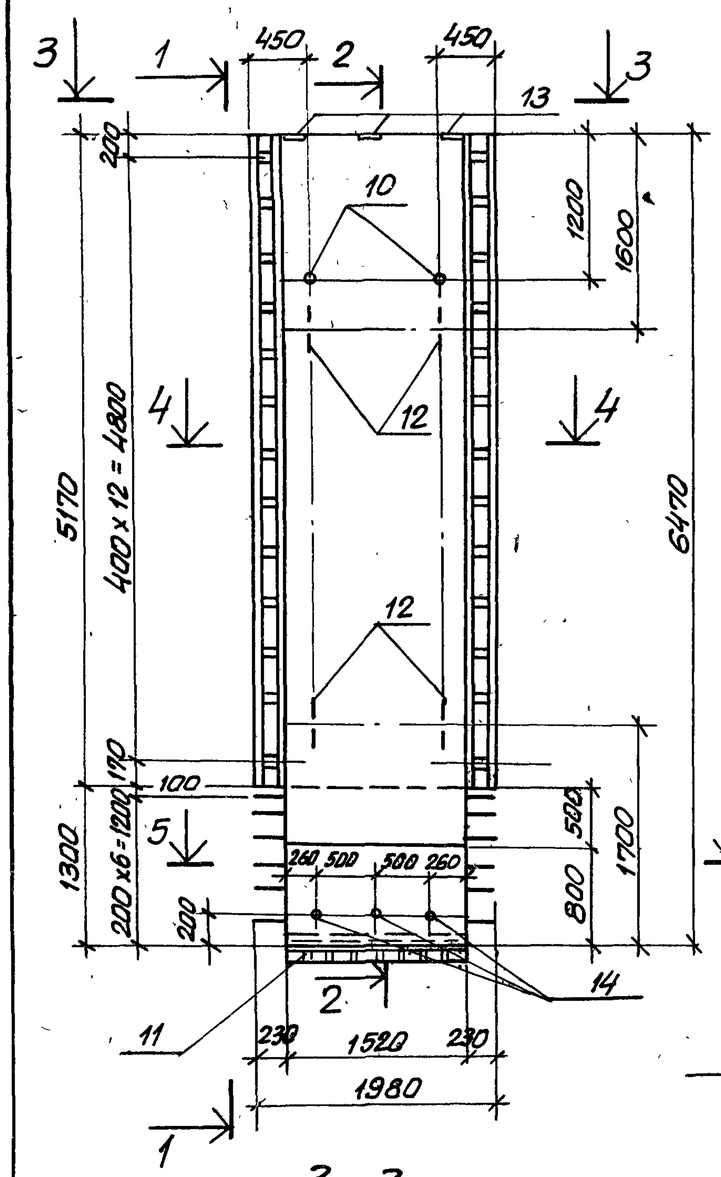

1 – 1

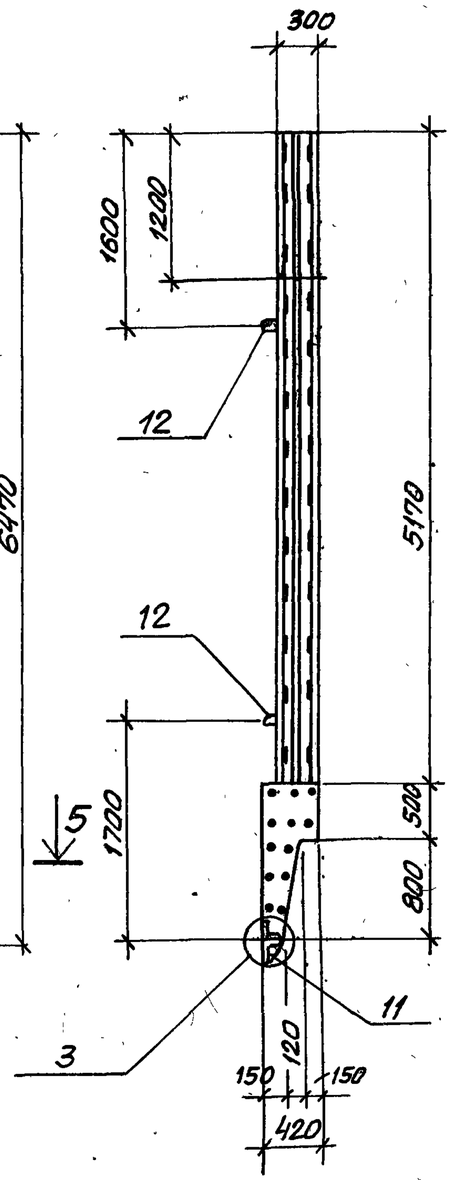

2 – 2

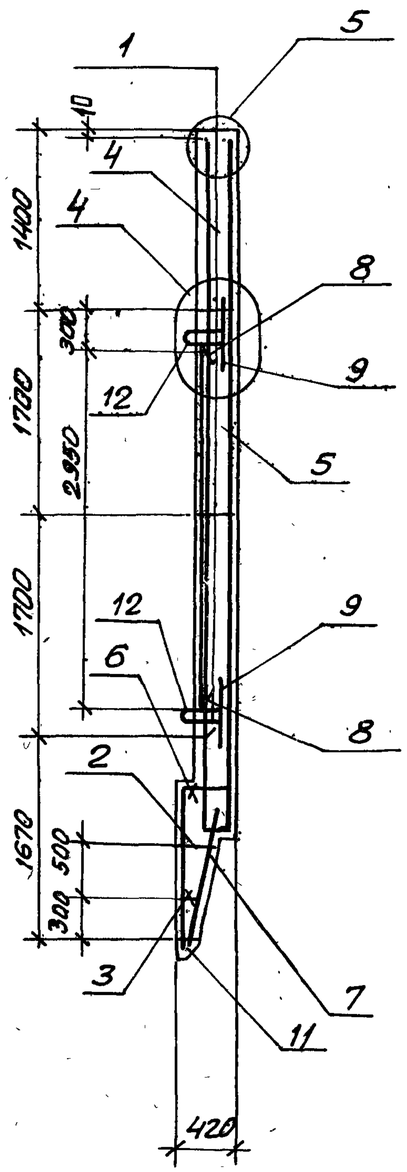

4 – 4

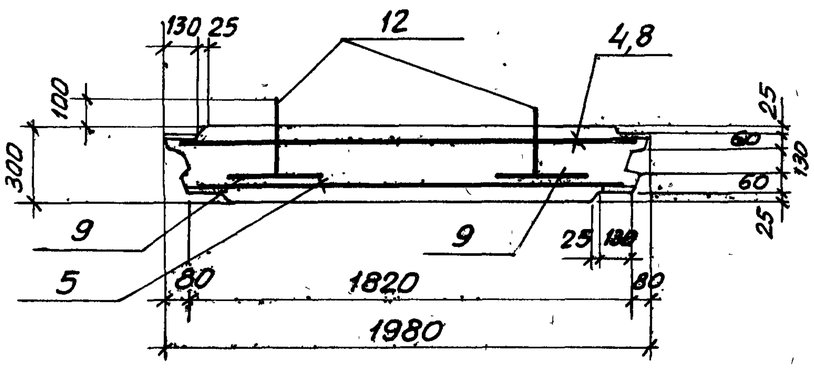

5 – 5

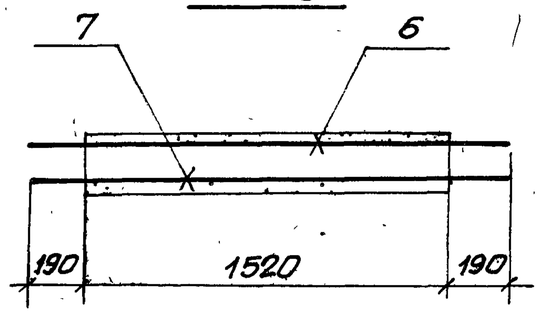

3 – 3

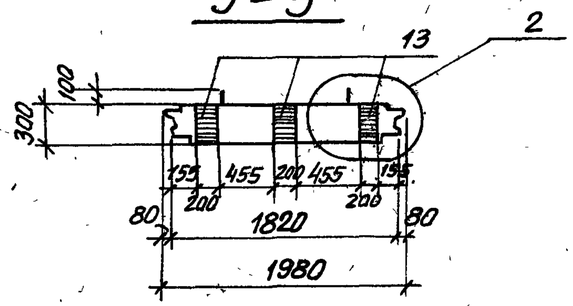

1. Защитный слой бетона для рабочей арматуры принят 30 мм.
2. Остальное – см. чертеж исполнения

Нач.отд.	Шейко		
Н.контр.	Лучковский		
Рук.гр.	Тахтатышев		
Инженер	Мягкая		
Инженер	Каюков		

Привязан

Инв.№

ТП902-1-54-КЖИ-ПС65.20-2-2СБ

Панель стеновая ПС65.20-2-2

Стадия	Масса	Масштаб
Р.Ч.	2,53т	1:50 1:25
Лист	Листов	

Госстрой СССР Союзводоканалниипроект, Харьковский ВОДОКАНАЛПРОЕКТ

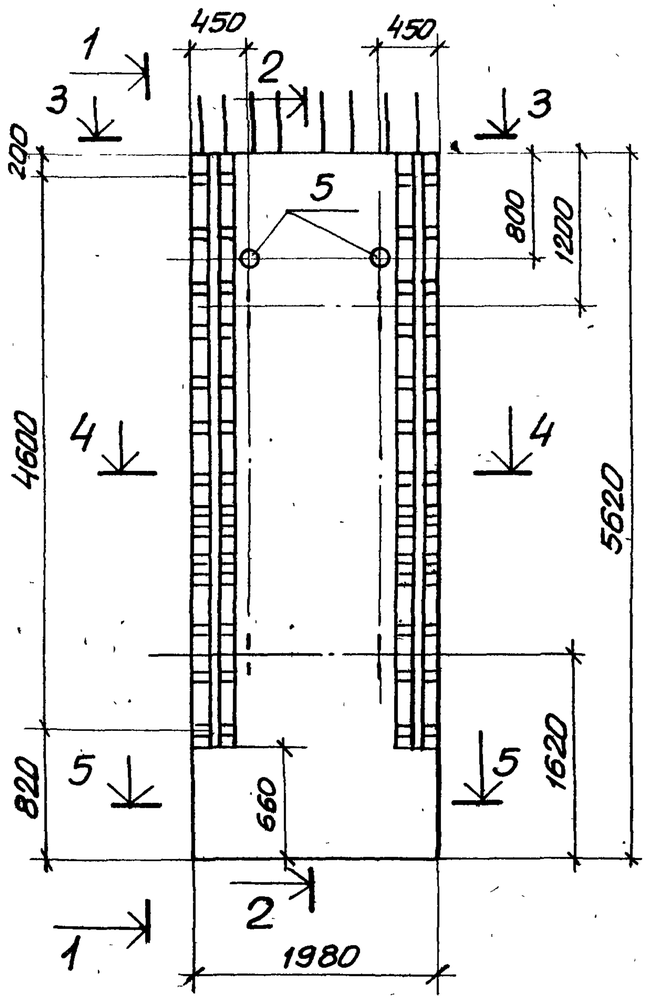

1-1

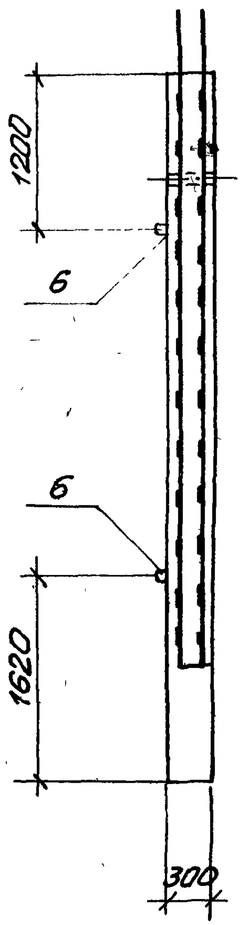

2-2

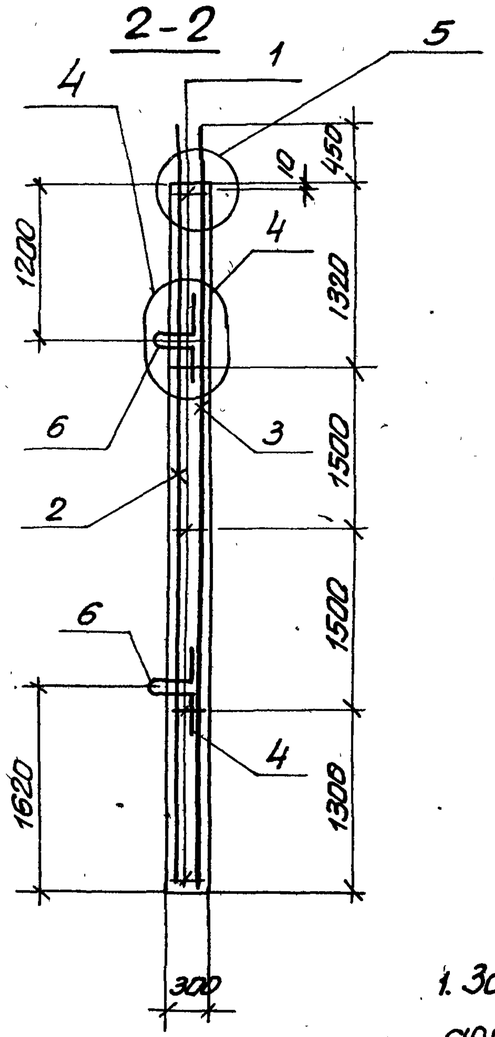

4-4

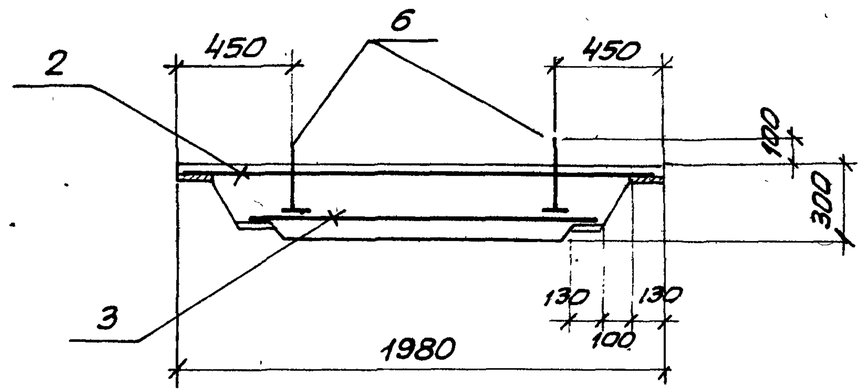

5-5

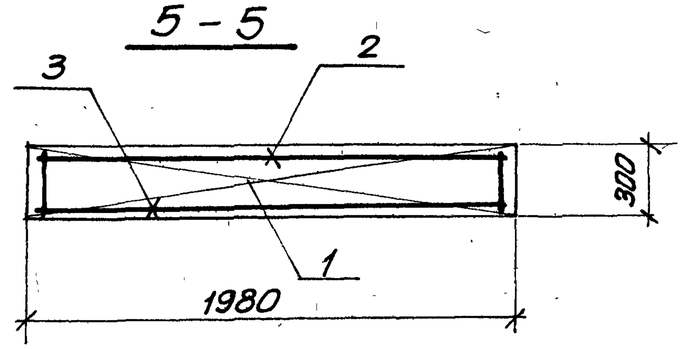

1. Защитный слой бетона для рабочей арматуры принят - 30 мм.
2. Остальное - см. чертеж исполнения.

3-3

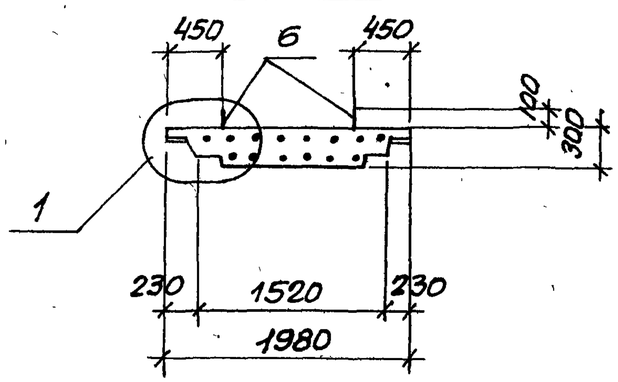

Привязан			
Инв.№			
Нач.отд.	Щейко		
Н.контр.	Лучковский		
Рук.гр.	Тахтамышева		
Инженер	Мягкая		
Инженер	Каюков		

ТП902-1-54 - КЖИ-ПС56.20-1СБ

Панель стеновая ПС56,20-1

Стадия	Масса	Масштаб
Р.Ч.	7,2т	1:50 1:25

Лист Листов

Госстрой СССР Союзводоканалниипроект Харьковский Водоканалпроект

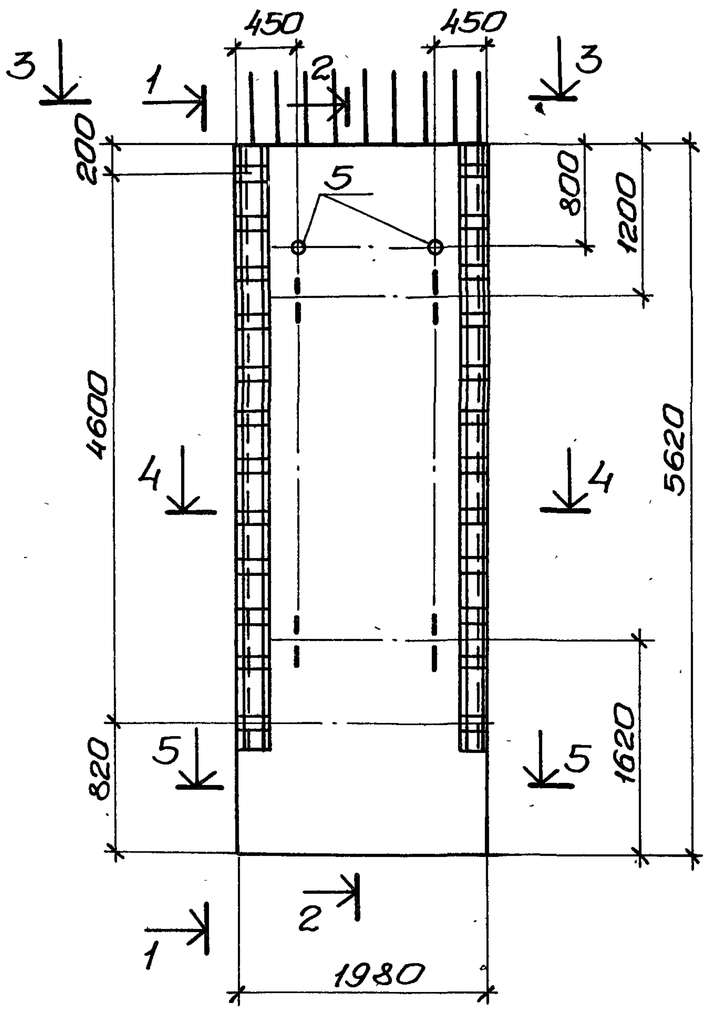

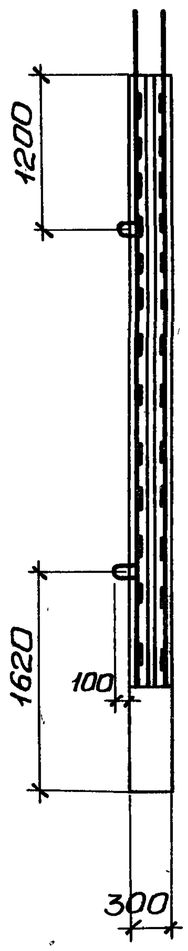

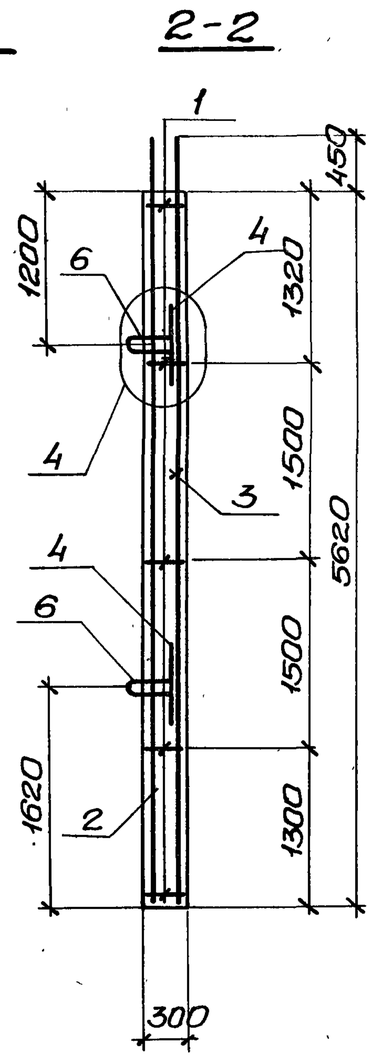

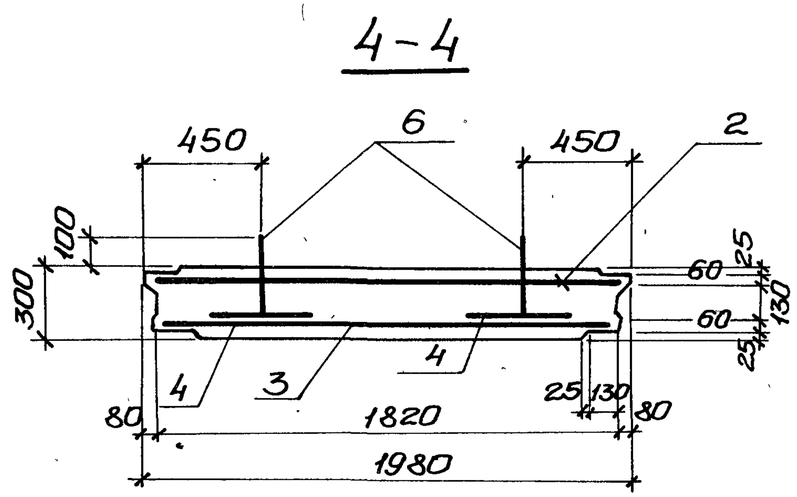

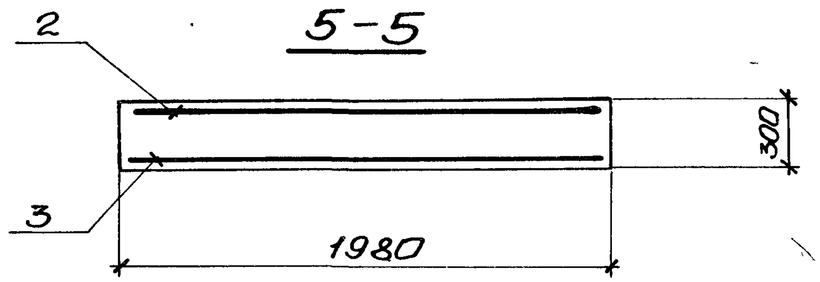

1. Защитный слой бетона для рабочей арматуры принят 30мм.
2. Остальное см. чертеж исполнения.

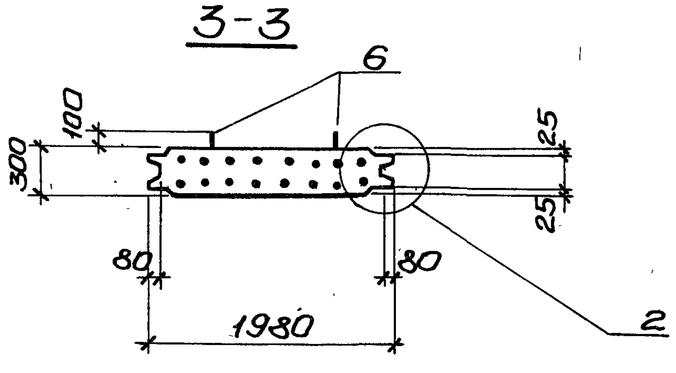

Привязан:			
Инв.№			
Нач.отд.	Шейко		
Н.контр.	Лучковский		
Рук.гр.	Тахтамышева		
Инжен.	Мягкая		
Инжен.	Каюков		

ТП 902-1-54 -КЖИ-ПС56.20-2СБ

Панель стеновая ПС56.20-2

Стадия	Масса	Масштаб
Р.Ч.	7,8т	1:50 1:25
Лист	Листов	

Госстрой СССР Союзводоканалниипроект Харьковский Водоканалпроект

ПС65.20-1(2)-1-01

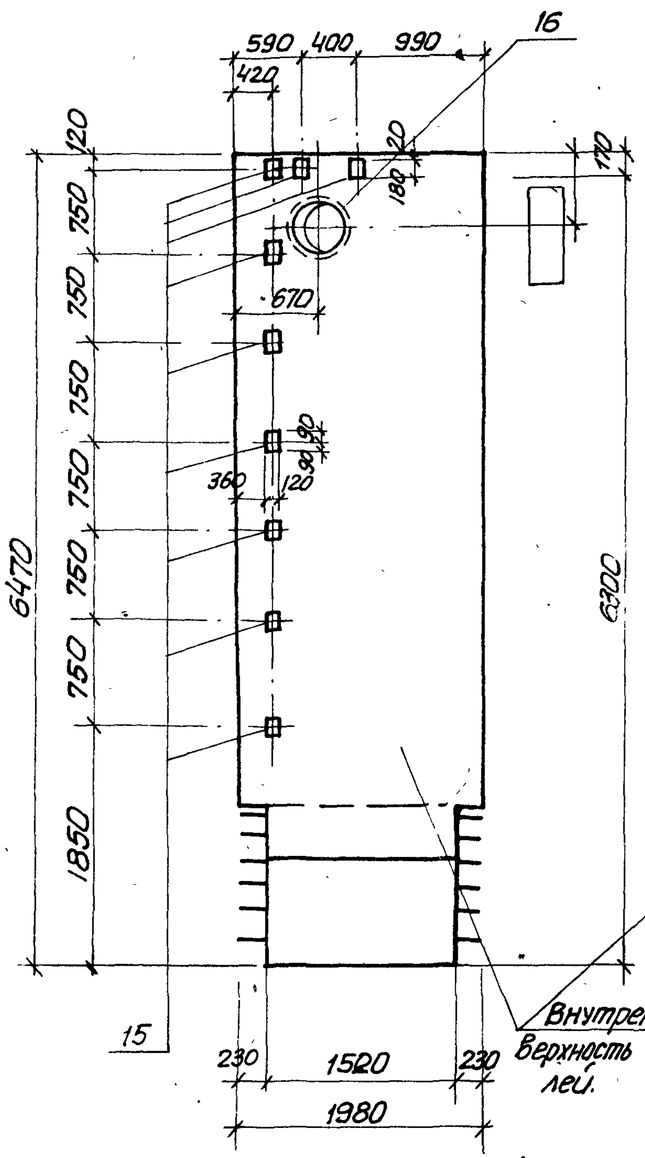

ПС65.20-1(2)-1-06

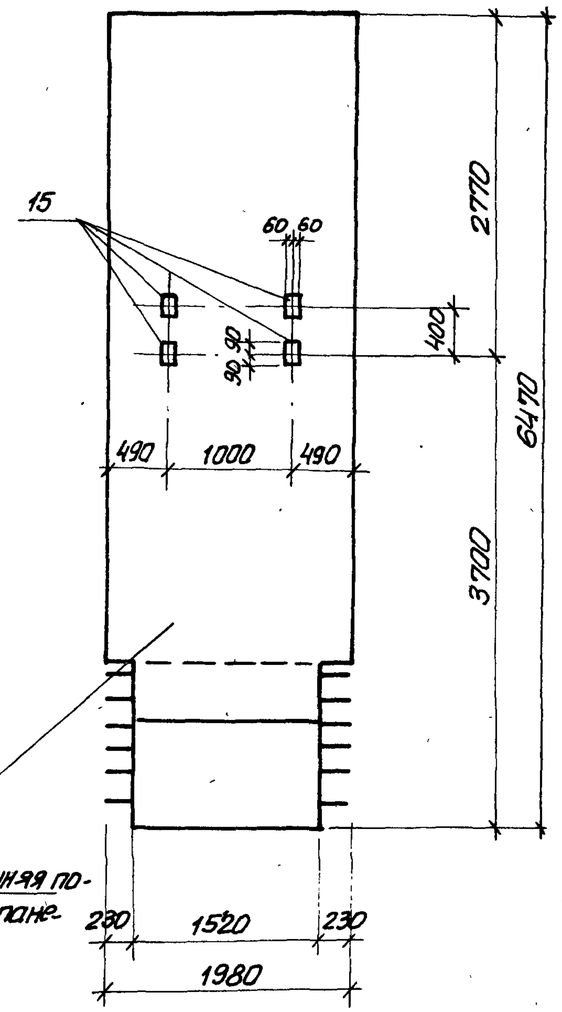

Формат	Зона	Поз.	Обозначение	Наименование	Кол.	Примечание
				ПС65.20-1(2)-1-01		
				Сборочные единицы и детали		
11		–	902-1-54-КЖИ-ПС65.20-1(2)-1	Панель стеновая ПС65.20-1(2)-1		
Б.Ч		15	3.400-6/76	Изделие закладное Мн 1-18	9	
Б.Ч		16	3.901-5	Сальник Ду 400, е=300	1	
				ПС65.20-1(2)-1-06		
				Сборочные единицы и детали		
11		–	902-1-54-КЖИ-ПС65.20-1(2)-1	Панель стеновая ПС65.20-1(2)-1		
Б.Ч.		15	3.400-6/76	Изделие закладное Мн 1-18	4	

Остальное см. ПС65.20-1(2)-1СБ

Привязан

Инв.№

Нач.отд.	Шейко	
Н.контр.	Лучковская	
Рук.гр.	Тахтамышева	
Ст.инж.	Пожарова	
Инженер.	Каюков	

ТП902-1-54 -КЖИ- ПС65.20-1(2)-1-01 ПС65.20-1(2)-1-06

Панели стеновые ПС65.20-1(2)-1-01 ПС65.20-1(2)-1-06

Стадия	Масса	Масштаб
Р		1:50
Лист	Листов	

Госстрой СССР Союзводоканалпроект Харьковский водоканалпроект

ПС65.20-1(2)-1-02
ПС65.20-1(2)-1-03

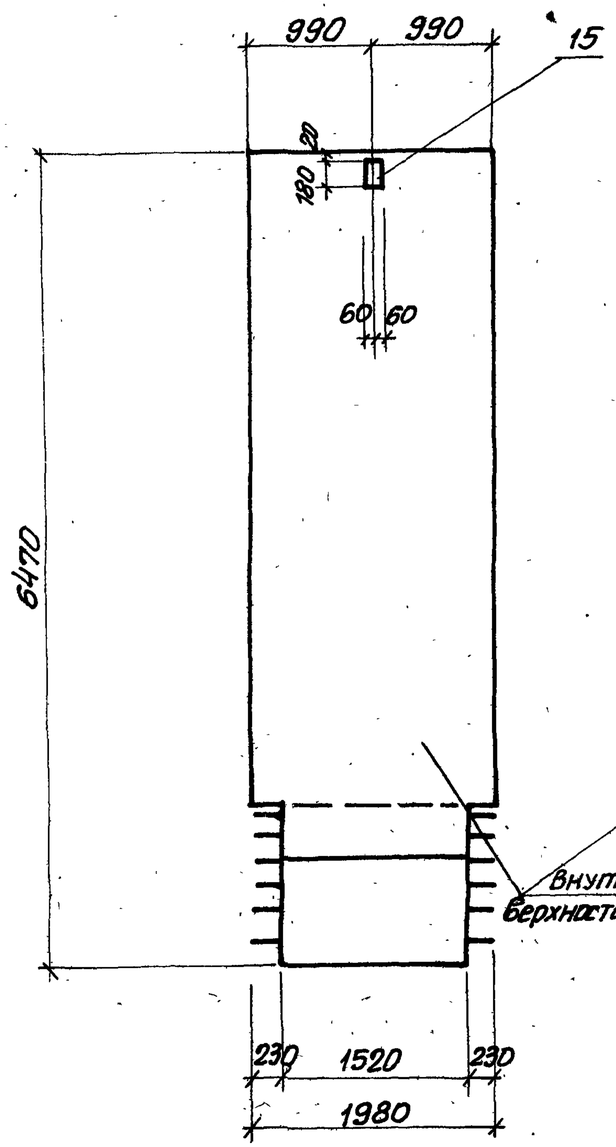

ПС65.20-1(2)-1-04
ПС65.20-1(2)-1-05

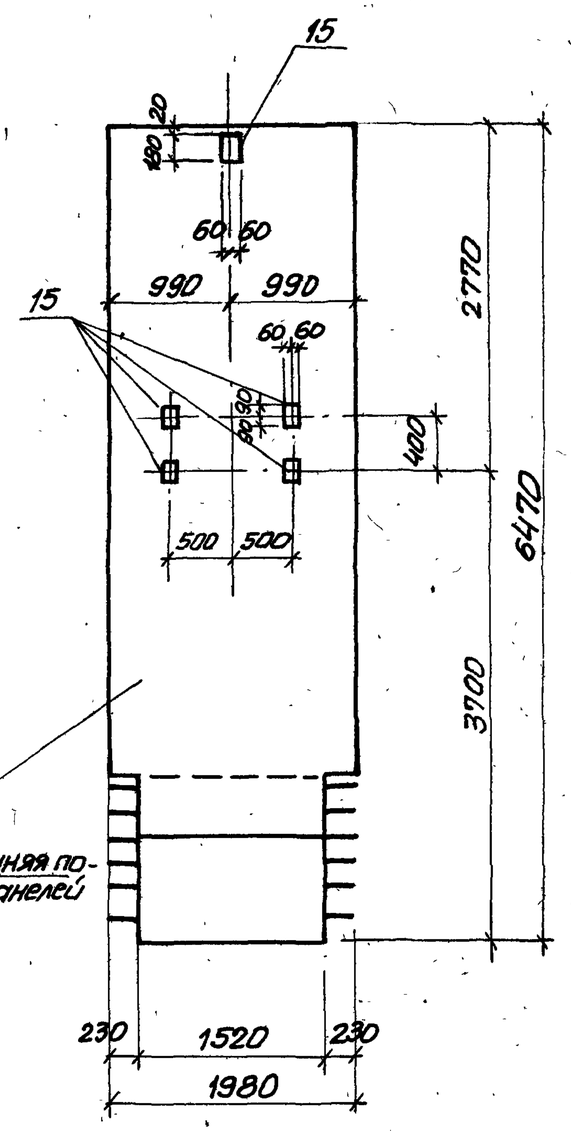

Формат	Зона	Поз.	Обозначение	Наименование	Кол.	Примечание
				ПС65.20-1(2)-1-02		
				ПС65.20-1(2)-1-03		
				Сборочные единицы и детали		
11		—	902-1-54 -КЖИ-ПС65.20-1(2)-1	Панель стеновая ПС65.20-1(2)-1		
Б.4		15	3.400-6/76	Изделие закладное МН 1-18	1	
				ПС65.20-1(2)-1-04		
				ПС65.20-1(2)-1-05		
				Сборочные единицы и детали		
11		—	902-1-54-КЖИ-ПС65.20-1(2)-1	Панель стеновая ПС65.20-1(2)-1		
Б.4		15	3.400-6/76	Изделие закладное МН 1-18	5	

Остальное - см. ПС65.20-1(2)-1СБ

Привязан

Инв.№

Нач.отд.	Шейко	
Н.контр.	Лучковский	
Рук.гр.	Тахтарышева	
Ст.инж.	Пожарова	
Инженер	Канюкав	

ТП 902-1-54 -КЖИ- ПС65.20-1(2)-1-02;03 ПС65.20-1(2)-1-04;05

Панели стеновые ПС65.20-1(2)-1-02;03 ПС65.20-1(2)-1-04;05

Стадия	Масса	Масштаб
Р		1:50
Лист	Листов 1	

Госстрой СССР Союзводоканалниипроект Харьковский ВОДОКАНАЛПРОЕКТ

ПС 65.20-1(2)-1-07

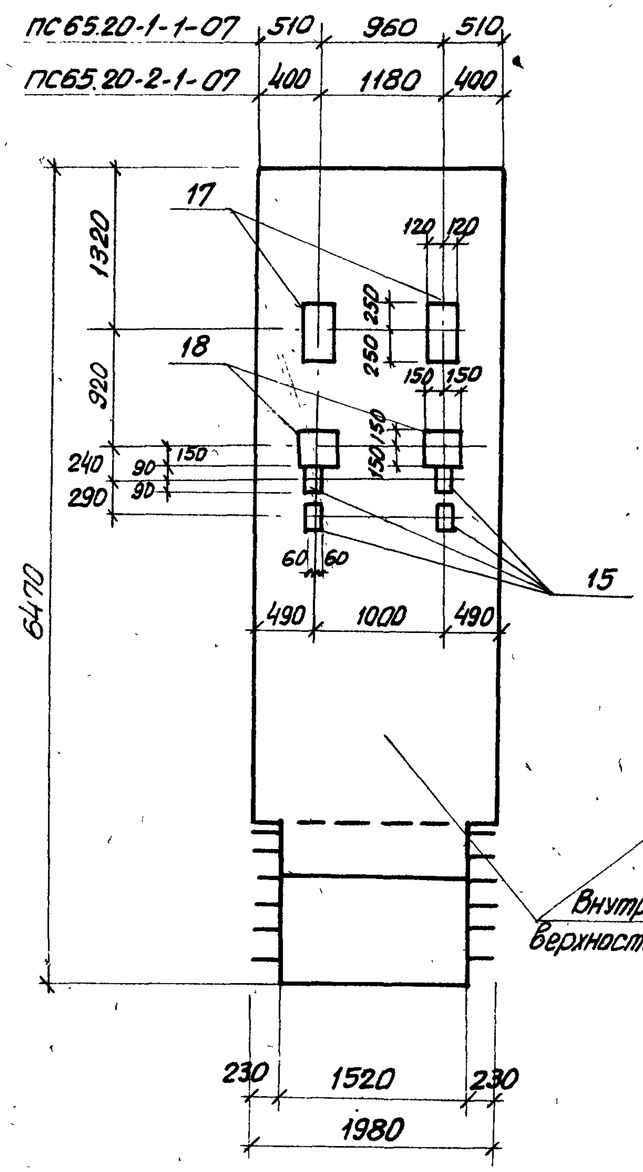

ПС65.20-1(2)-1-08

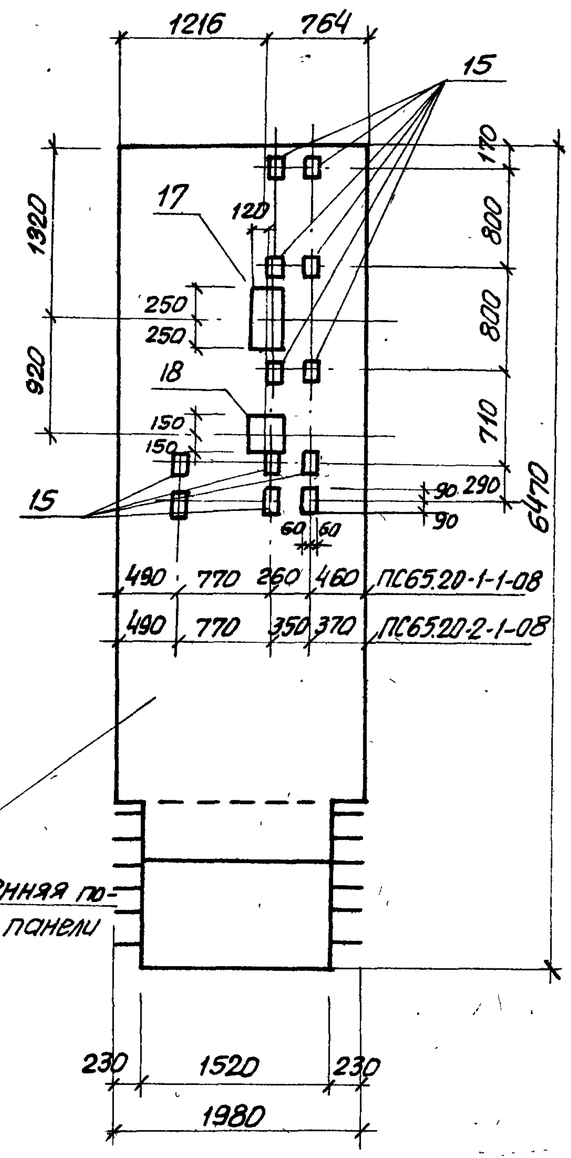

Формат	Зона	Поз.	Обозначение	Наименование	Кол.	Примечание
				ПС65.20-1(2)-1-07		
				Сборочные единицы и детали		
11			902-1-54-КЖИ-ПС65.20-1(2)	Панель стеновая ПС65.20-1(2)-1		
Б.ч.		15	3.400-6/76	Изделие закладное МИ1-18	4	
Б.ч.		17	То же	То же МИ2-5	2	
11		18	902-1-54-КЖИ-МН11	" МН11	2	
				ПС65.20-1(2)-1-08		
				Сборочные единицы и детали		
11			902-1-54-КЖИ-ПС65.20-1(2)	Панель стеновая ПС65.20-1(2)-1		
Б.ч		15	3.400-6/76.	Изделие закладное МИ1-18	12	
Б.ч		17	То же	То же МИ2-5	1	
		18	902-1-54-КЖИ-МН11	" МН11	1	

Остальное см. ПС65.20-1(2)-1СБ

Привязан

Инв. №

Нач.отд.	Шейко	
Н.контр.	Лучковский	
Рук.гр.	Тахтамышева	
Ст.инж.	Пожарова	
Инженер	Каюков	

ТП 902-1-54-КЖИ- ПС65.20-1(2)-1-07 ПС65.20-1(2)-1-08

Панели стеновые ПС65.20-1(2)-1-07 ПС65.20-1(2)-1-08

Стадия	Масса	Масштаб
Р		1:50
Лист	Листов	

Госстрой СССР Союзводоканалниипроект Харьковский водоканалпроект

ПС65.20-1(2)-1-09

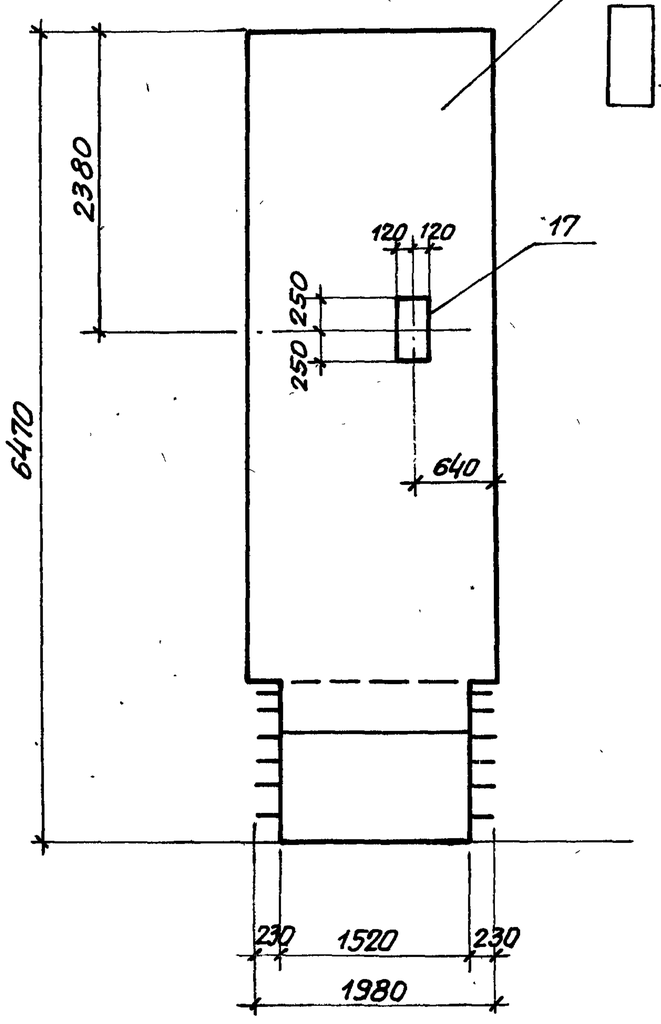

ПС65.20-1(2)-1-10

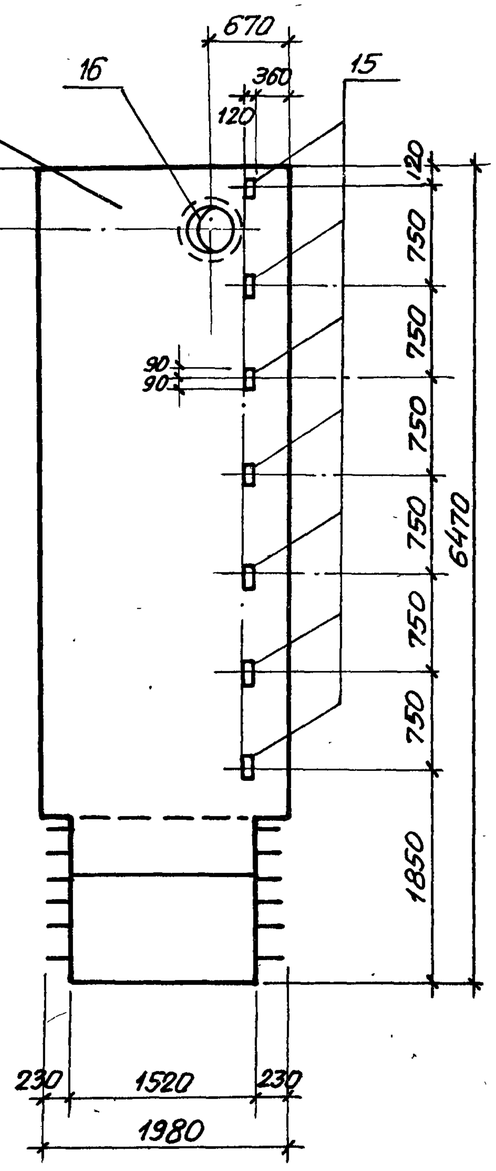

Формат	Зона	Поз.	Обозначение	Наименование	Кол.	Примечание
				ПС65.20-1(2)-1-09		
				Сборочные единицы и детали		
11			902-1-54-КЖИ-ПС65.20-1(2)	Панель стеновая ПС65.20-1(2)-1		
Б.4		17	3.400-6/76	Изделие закладное МН 2-5	1	
				ПС65.20-1(2)-1-10		
				Сборочные единицы и детали		
11			902-1-54-КЖИ-ПС65.20-1(2)-1	Панель стеновая ПС65.20-1(2)-1		
Б.4		15	3.400-6/76	Изделие закладное МН 1-18	7	
Б.4		16	3.901-5	Сальник dy 400, l=300	1	

Остальное- см. ПС65.20-1(2)-1СБ

Привязан.

Инв.№

Нач.отд.	Шейко	
Н.контр.	Лучковский	
Рук.гр.	Тахтамышева	
Ст.инж.	Пожарова	
Инжен.	Конков	

ТП 902-1-54 -КЖИ ПС65.20-1(2)-1-09 ПС65.20-1(2)-1-10

Панели стеновые ПС65.20-1(2)-1-09 ПС65.20-1(2)-1-10

Стадия	Масса	Масштаб
Р		1:50
Лист	Листов	

Госстрой СССР Союзводоканалниипроект Харьковский водоканалпроект

16991-07 21

ПС65.20-1(2)-2-01

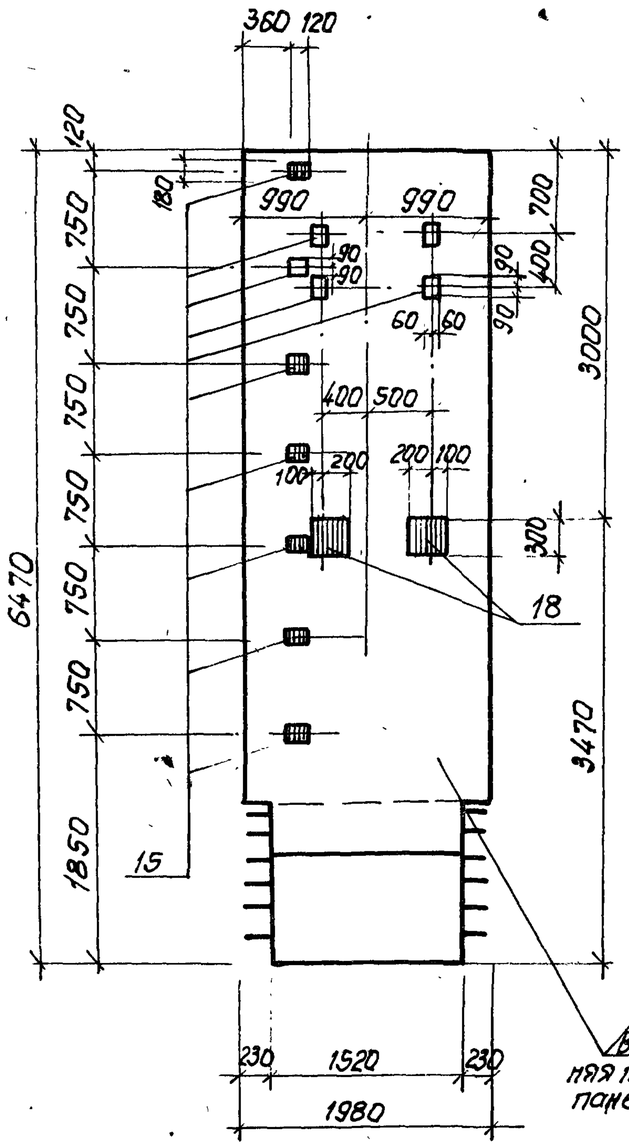

ПС65.20-1(2)-2-02

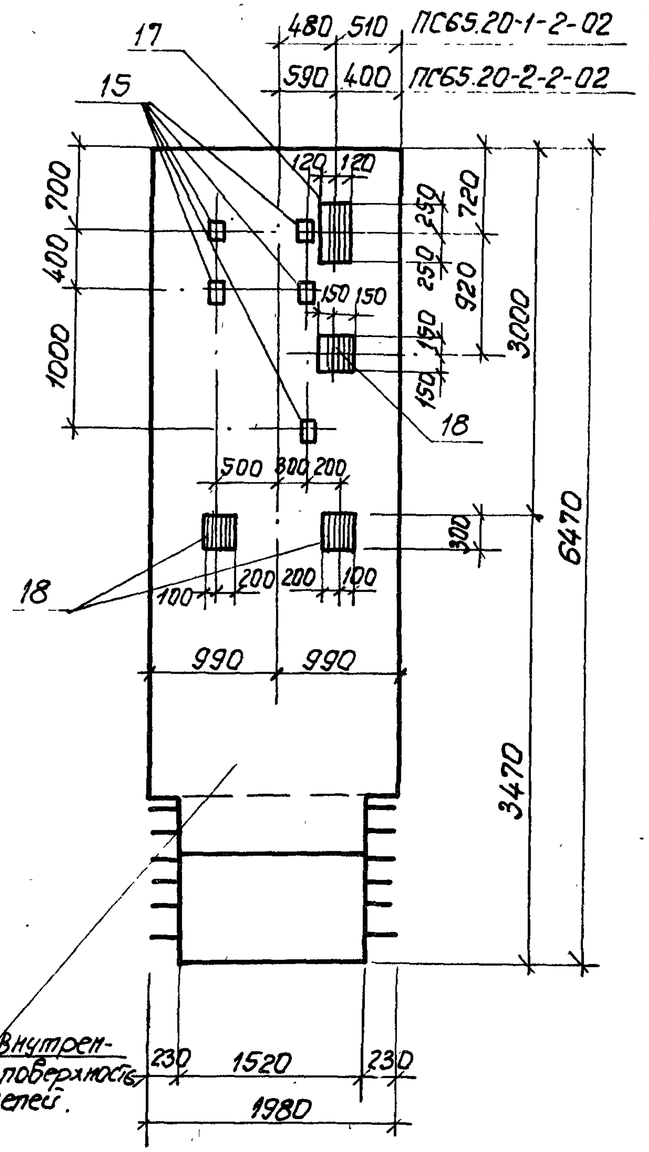

Внутренняя поверхность панелей.

Остальное см. ПС65.20-1(2)-2СБ

Формат	Зона	Поз.	Обозначение	Наименование	Кол.	Примечание
				ПС65.20-1(2)-2-01		
				Сборочные единицы и детали		
11		–	902.1-54-КЖИ.ПС65.20-1(2)-2	Панель стеновая ПС65.20-1(2)-2	1	
Б.ч.		15	3.400-6/76	Изделие закладное МН1-18	11	
Б.ч.		18	902-1-54-КЖИ-МН11	То же МН 11	2	
				ПС65.20-1(2)-2÷02		
				Сборочные единицы и детали		
11		–	902-1-54-КЖИ-ПС65.20-1(2)-2	Панель стеновая ПС65.20-1(2)-2	1	
		15	3.400-6/76	Изделие закладное Ми1-18	5	
		17	То же	То же Ми2-5	1	
		18	902-1-54-КЖИ-МН11	" МН11	3	

Привязан

Инв. №

Нач.отд.	Шейко	
Н.контр.	Лучковский	
Рук.гр.	Тохтамышева	
Ст.инж.	Пожарова	
Инженер	Канюков	

ТП902-1-54-КЖИ-ПС65.20-1(2)-2-01 ПС65.20-1(2)-2-02

Панели стеновые. ПС65.20-1(2)-2-01 ПС65.20-1(2)-2-02

Стадия	Масса	Масштаб
Р		1:50
Лист	Листов 1	

Госстрой СССР Союзводоканалниипроект Харьковский водоканалпроект

ПС65.20-1(2)-2-05 ПС65.20-1(2)-2-06

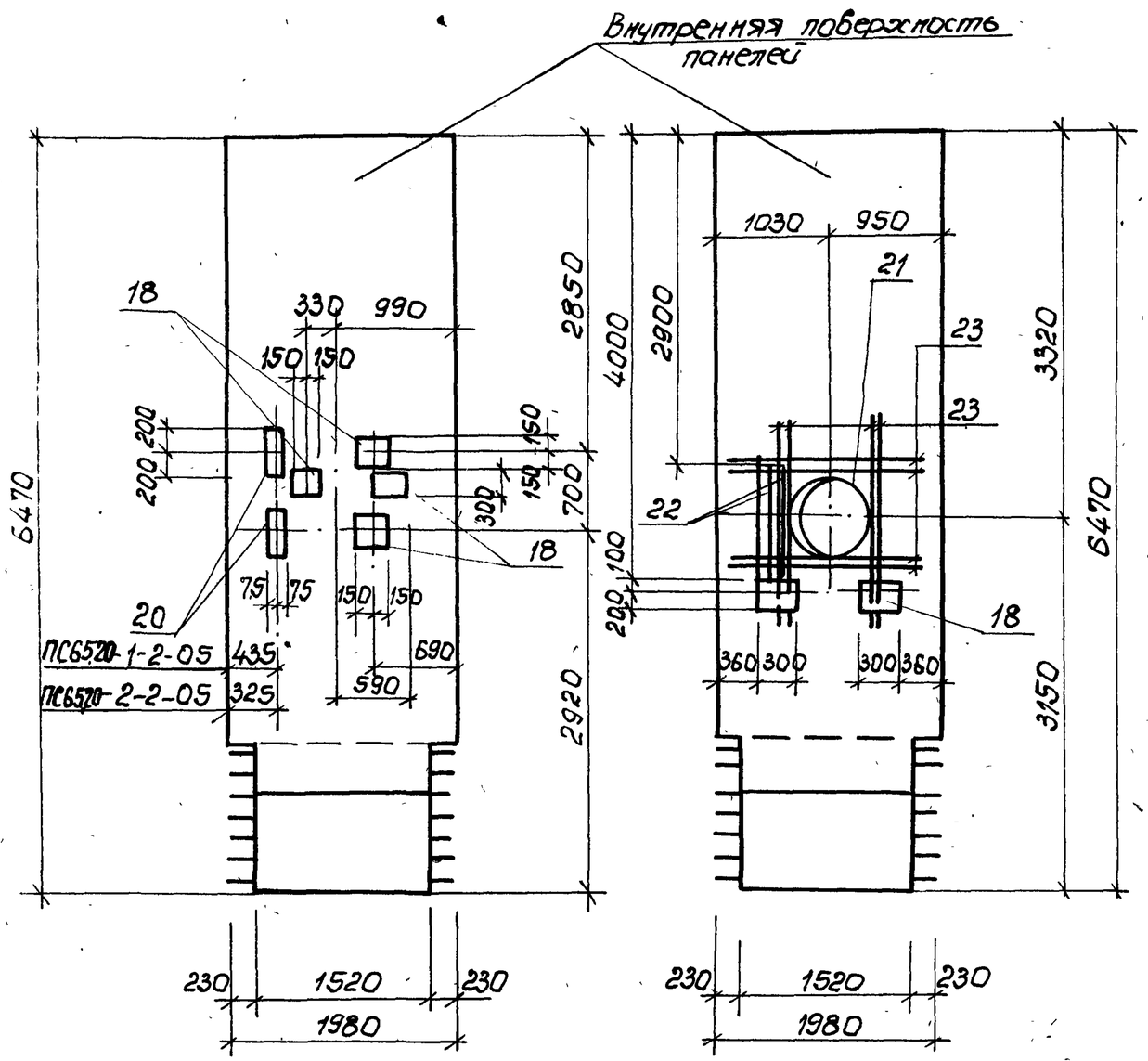

Остальное см. ПС65.20-1(2)-2СБ

Формат	Зона	Поз.	Обозначение	Наименование	Кол.	Примечание
				ПС65.20-1(2)-2-05		
				Сборочные единицы и детали		
11		–	902-1-54-КЖИ-ПС65.20-1(2)-2	Панель стеновая ПС65.20-1(2)-2	1	
11		18	-КЖИ-МН11	Изделие закладное МН11	4	
11		20	-КЖИ-МН21	То же МН21	2	
				ПС65.20-1(2)-2-06		
				Сборочные единицы и детали		
11		1	902-1-54-КЖИ-ПС65.20-1(2)-2	Панель стеновая ПС65.20-1(2)-2	1	
Б.ч.		21	3.901.5	Сальник $d_у$-700, ℓ=300	1	
Б.ч.		18	902-1-54-КЖИ-МН11	Изделие закладное МН11	2	
Б.ч.		23		Ф16 А III, ГОСТ 5.1459-72*, ℓ=1900	16	
Б.ч.		22	3.400-6/76	Изделие закладное Мц1-8	2.2м	

Привязан

Инв. №

Нач.отд.	Шейко	
Н.контр.	Лучковский	
Рук.гр.	Тахтамышева	
Ст.инж.	Пожорова	
Инженер	Канков	

ТП902-1-54-КЖИ-ПС65.20-1(2)-2-05 ПС65.20-1(2)-2-06

Панели стеновые ПС6520-1(2)-2-05 ПС65.20-1(2)-2-06

Стадия	Масса	Масштаб
Р		1:50
Лист	Листов	

Госстрой СССР Союзводоканалниипроект Харьковский Водоканалпроект

ПС65.20-1(2)-2-07

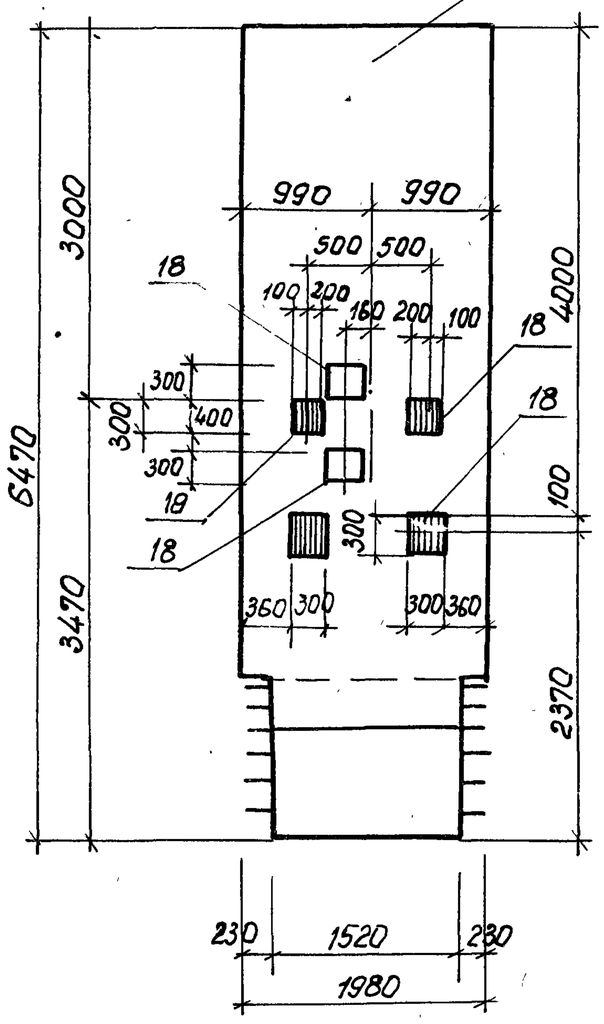

ПС65.20-1(2)-2-08

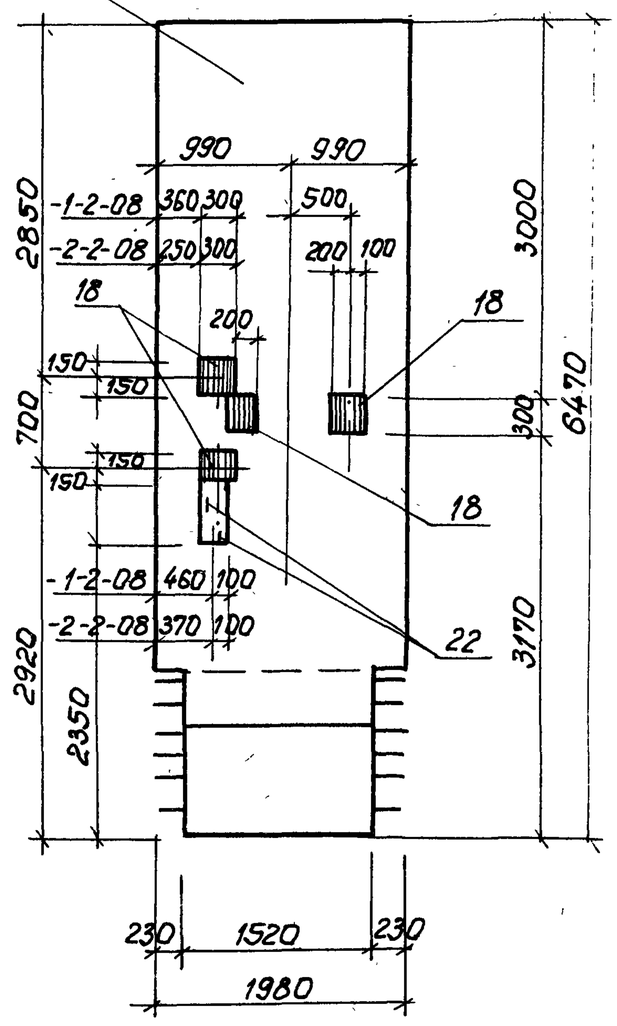

Остальное см. ПС65.20-1(2)-2СБ

Формат	Зона	Поз.	Обозначение	Наименование	Кол.	Примечание
				ПС6520-1(2)-2-07		
				Сборочные единицы и детали		
11		–	902-1-54-КЖИ-ПС65.20-1(2)-2	панель стеновая ПС65.20-1(2)-2	1	
11		18	-КЖИ-МН 11	Изделие закладное МН 11	6	
				ПС65.20-1(2)-2-08		
				Сборочные единицы и детали		
11		–	902-1-54-КЖИ-ПС6520-1(2)-2	панель стеновая ПС65.20-1(2)-2	1	
11		18	-КЖИ-МН11	Изделие закладное МН-11	4	
Б4		22	3.400-6/76	То же Ми1-8	1.0	пог.м.

Привязан

Инв.№

Нач.отд.	Шейко	
Н.контр.	Лучковский	
Рук.гр.	Тохтамышева	
Ст.инж.	Пожарова	
Инжен.	Клюков	

ТП902-1-54-КЖИ- ПС65.20-1(2)-2-07 ПС65.20-1(2)-2-08

Панели стеновые ПС65.20-1(2)-2-07 ПС65.20-1(2)-2-08

Стадия	Масса	Масштаб
Р		1:50
Лист	Листов	

Госстрой СССР Союзводоканалниипроект Харьковский Водоканалпроект

ПС65.20-1(2)-2-09

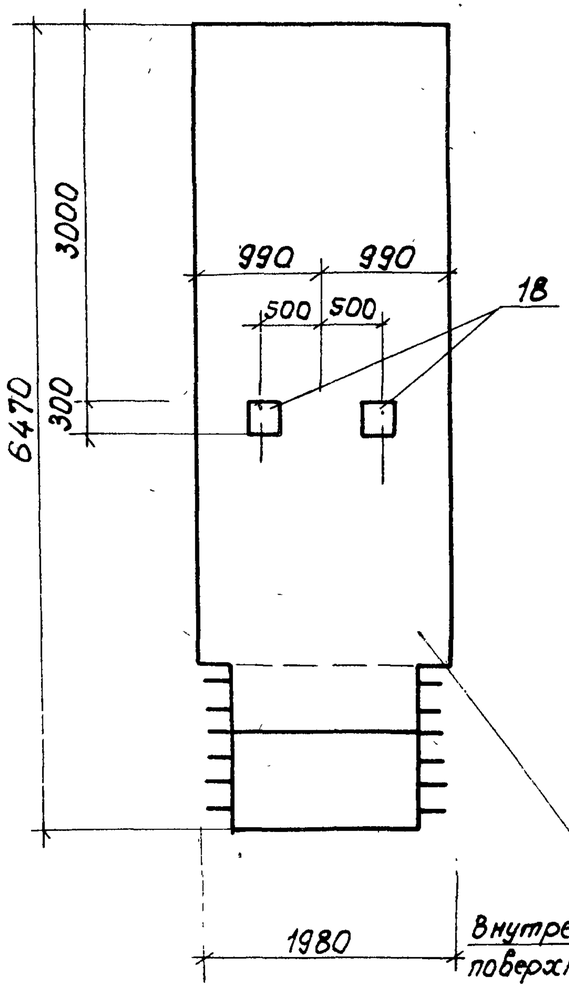

ПС65.20-1(2)-2-10

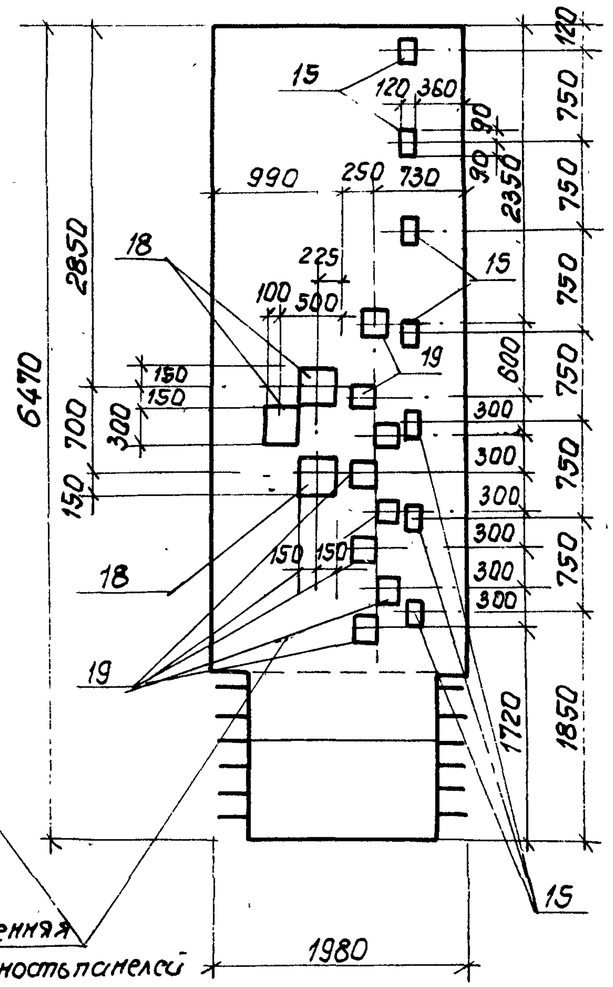

Формат	Зона	Поз.	Обозначение	Наименование	К-во	Примеч.
				ПС65.20-1(2)-2-09		
				Сборочные единицы и детали		
11		—	902-1-54-КЖИ-ПС65.20-1(2)-2	Панель стеновая ПС65.20-1(2)-2	1	
Б.ч.		18	-КЖИ-МН11	Изделие закладное МН-11	2	
				ПС65.20.1(2)-2-10		
				Сборочные единицы и детали		
11		—	902-1-54-КЖИ-ПС6520-1(2)-2	Панель стеновая ПС65.20-1(2)-2	1	
Б.ч		15	3.400-6/76	Изделие закладное Ми1-18	7	
11		18	902-1-54-КЖИ-МН11	То же МН11	3	
Б.ч.		19	3.400-6/76	„ МН1-24	8	

Остальное - см. ПС65.20-1(2)-2СБ

Привязан

Инв.№

Нач.отд.	Шейко	
Н.контр.	Пучковский	
Рук.гр.	Тахтамышева	
Ст.инж.	Пожарова	
Инженер	Конюков	

ТП902-1-54-КЖИ-ПС65.20-1(2)-2-09 ПС6520-1(2)-2-10

Панели стеновые ПС65.20-1(2)-2-09 ПС65.20-1(2)-2-10

Стадия	Масса	Масштаб
Р		1:50
Лист	Листов 1	

Госстрой СССР Союзводоканалниипроект Харьковский Водоканалпроект

ПС56.20-1(2)-01

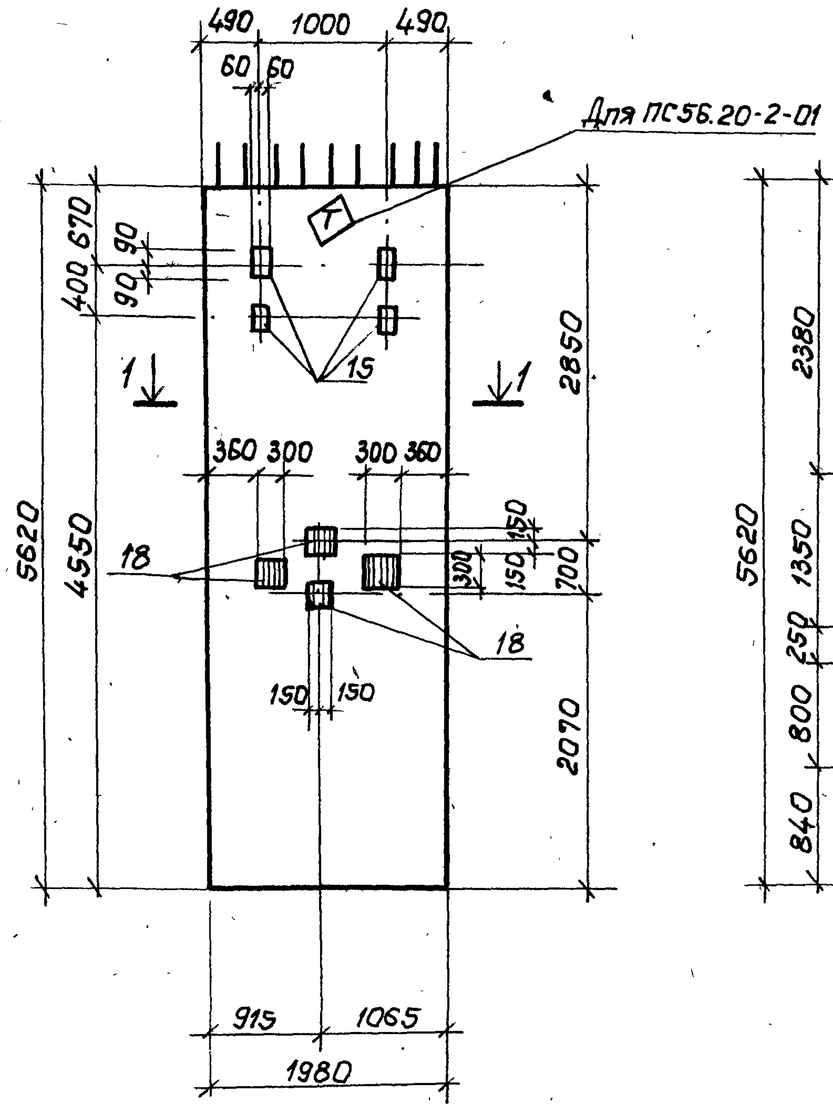

2-2

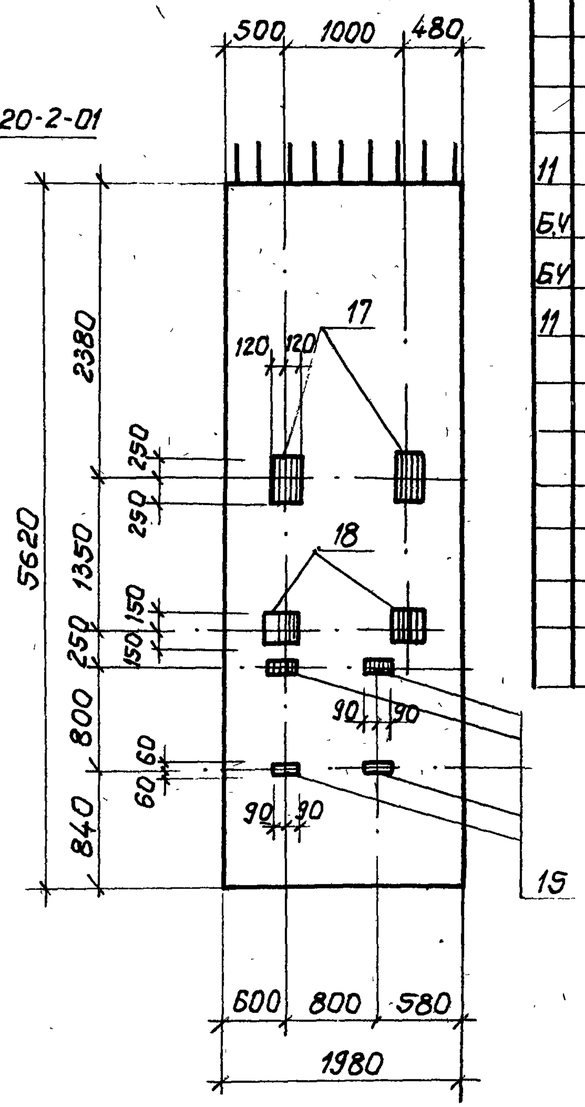

Формат	Зона	Поз.	Обозначение	Наименование	Кол.	Примечание
				ПС56.20-1(2)-01		
				Сборочные единицы и детали		
11		1	902-1-54-КЖИ-ПС56.20-1(2)	Панель стеновая ПС56.20-1(2)	1	
Б.ч		15	3.400-6/76	Изделие закладное Ми1-18	8	
Б.ч		17	то же	то же Ми2-5	2	
11		18	902-1-54-КЖИ-МН11	" МН11	6	
			Остальное-см. ПС56.20-1(2)	СБ		

Для ориентации при монтаже на панели ПС56.20-2-01 нанести знак Т несмываемой краской.

1-1
Для ПС56.20-1-01

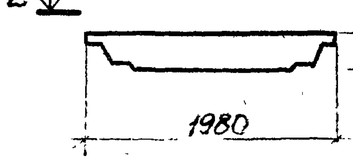

1-1
Для ПС56.20-2-01

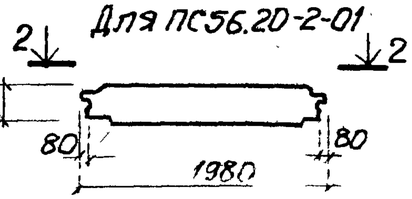

Привязан

Инв. №

Нач.отд.	Шейко	
Н.контр.	Лучковский	
Рук.гр.	Тахтамышева	
Ст.инж.	Пожоров	
Инженер		

ТП 902-1-54-КЖИ-ПС56.20-1(2)-01

Панель стеновая ПС56.20-1(2)-01

Стадия	Масса	Масштаб
Р		1:50
Лист	Листов 1	

Госстрой СССР Союзводоканалпроект Харьковское отделение

ПС56.20-1(2)-02

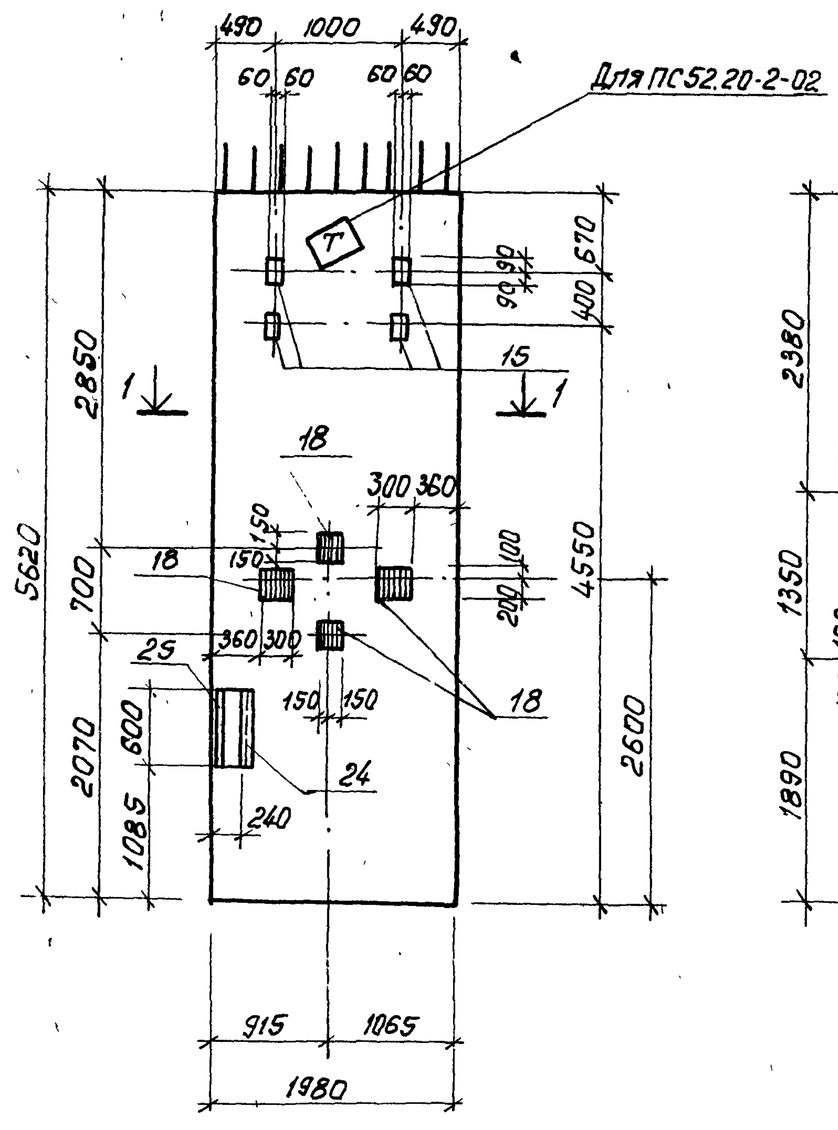

2-2

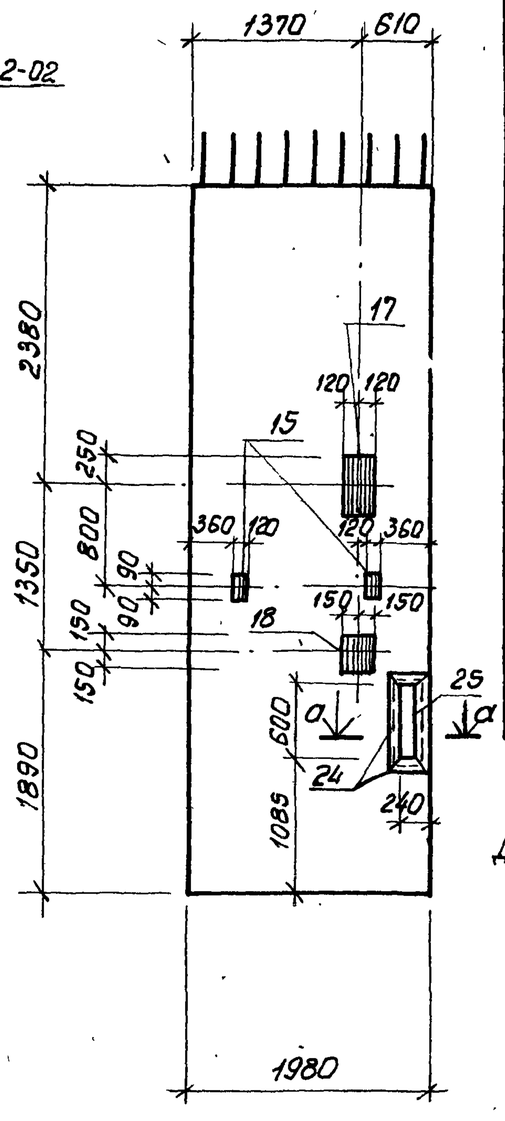

а-а
Для ПС56.20-1-02

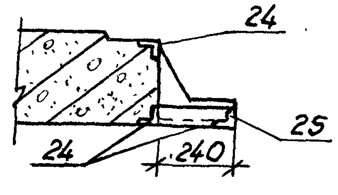

а-а
Для ПС56.20-2-02

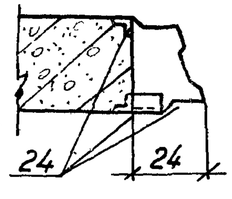

Формат	Зона	Поз.	Обозначение	Наименование	Кол.	Примечание
				ПС56.20-1(2)-02		
				Сборочные единицы и детали		
11		-	902-1-54-КЖИ-ПС56.20-1(2)	панель стеновая ПС 56.20-1(2)	1	
		15	3.400-6/76	Изделие закладное Мн 1-18	6	
		17	То же	То же Мн 2-5	1	
Б4		18	902-1-54-КЖИ-Мн 11	" Мн 11	5	
		24	3.400-6/76	" Мн 4-17	1,93	п.м.
Б4		25		∟63×6, ГОСТ 8509-72	0,6м	Только для ПС56.20.1-02
			Остальное - см. ПС56.20-1(2)СБ			

1. Для ориентации при монтаже на панели ПС56.20-2-02 нанести знак Т несмываемой краской.
2. После монтажа панели ПС56.20-1-02, поз. 25 срезать.

1-1
Для ПС56.20-1-02

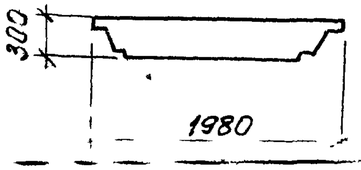

1-1
Для ПС56.20-2-02

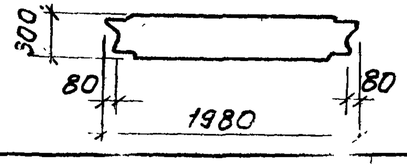

Привязан

Инв. №

Нач.отд.	Шейко	
Н.контр.	Лучковский	
Рук.гр.	Тохтамышева	
Ст.инж.	Пожарова	
Инженер	Копков	

ТП902-1-54 -КЖИ-ПС56.20-1(2)-02

Панель стеновая ПС56.20-1(2)-02

Стадия	Масса	Масштаб
Р		1:50
Лист	Листов 1	

Госстрой СССР Союзводоканалниипроект Харьковский Водоканалпроект

Инв. № подл. | Подпись и дата | Взам. инв. №

ТП902-1-54 -КЖИ-ПС56.20-1(2)-02

ПС 56.20-1(2)-03

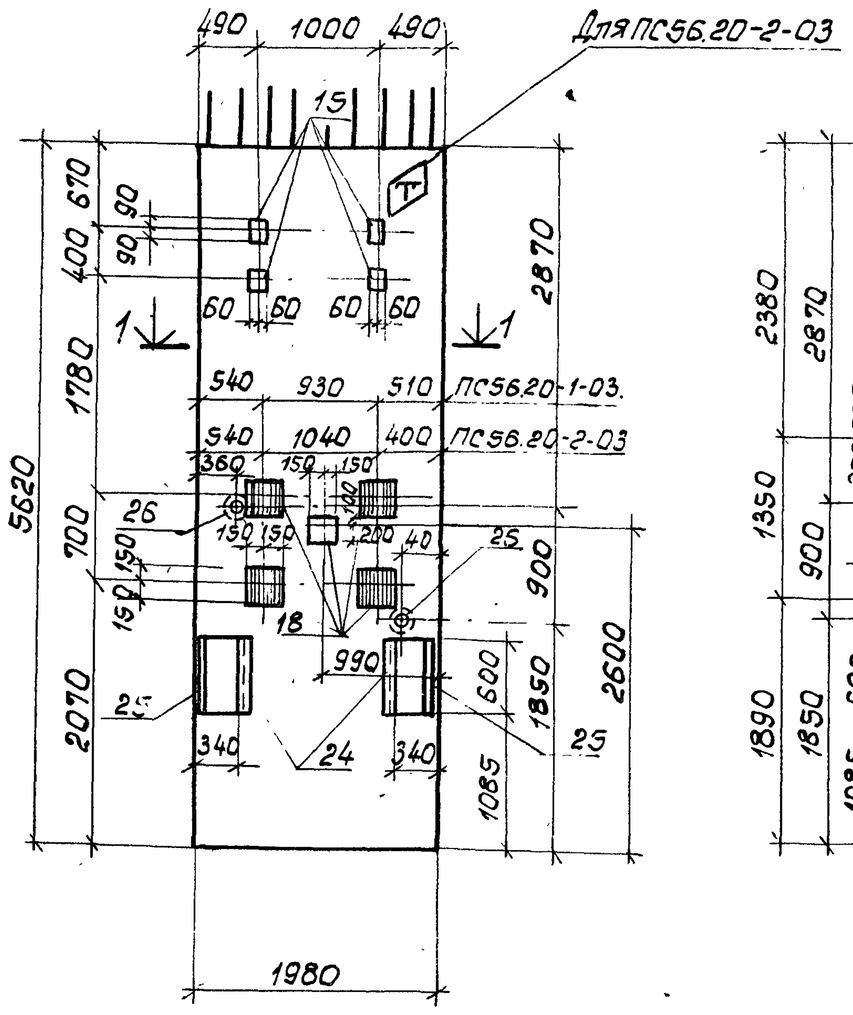

2-2

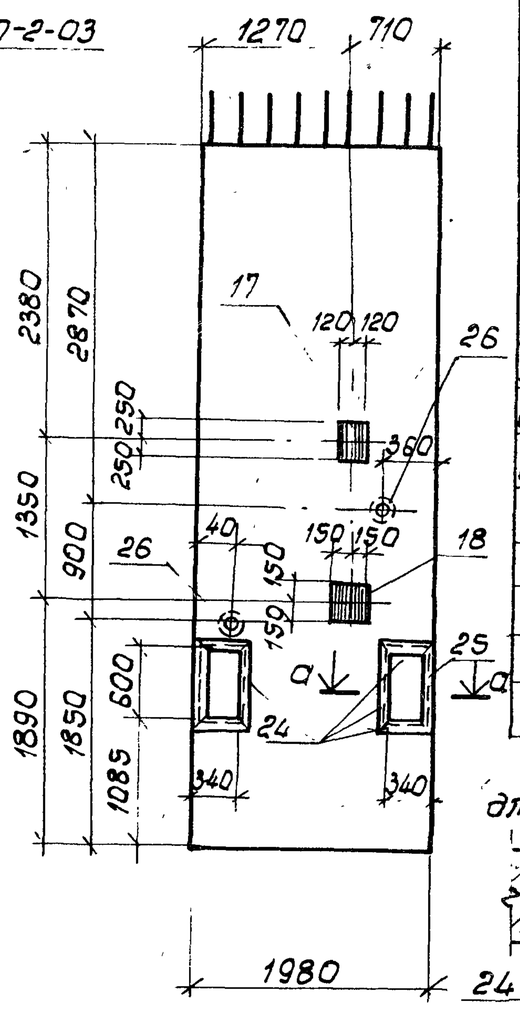

Формат	Зона	Поз.	Обозначение	Наименование	Кол.	Примечание
				ПС 56.20-1(2)-03		
				Сборочные единицы и детали		
11		–	902-1-54-КЖИ-ПС56.20-1(2)	Панель стеновая ПС56.20-1(2)	1	
Б.ч.		15	3.400-6/76	Изделие закладное Мн1-18	4	
Б.ч.		17	То же	То же Мн2-5	1	
11		18	902-1-54-КЖИ-Мн11	" Мн 11	6	
Б.ч.		24	3.400-6/76	" Мн4-17	4.26 (3.66)	п.м.
Б.ч.		25		∠63×6 ГОСТ 8509-72	1.2	п.м.
Б.ч.		26	3.901-5	Сальник Ду60, ℓ=300	2	
				Остальное – см. ПС56.20-1(2)СБ		

а-а для ПС 56.20-1-03

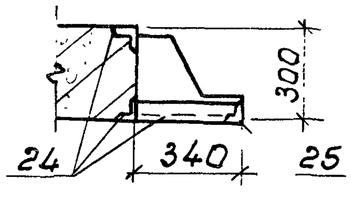

а-а для ПС56.20-2-03

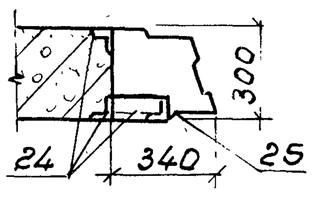

1. Для ориентации при монтаже на панели ПС56.20-2-03 нанести знак Т несмываемой краской.
2. После монтажа панели поз. 25 срезать.

1-1 для ПС56.20-1-03

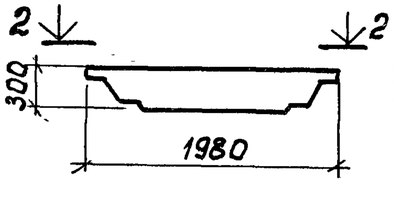

1-1 для ПС56.20-2-03

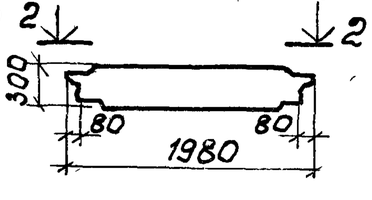

Привязан

Инв. №

Нач.отд.	Шейко	
Н.контр.	Лучковский	
Рук.гр.	Тахтамышева	
Ст.инж.	Пожарова	
Инжен.	Каюков	

ТП 902-1-54 -КЖИ-ПС56.20-1(2)-03

Панели стеновые ПС 56.20-1(2)-03

Стадия	Масса	Масштаб
Р		1:50
Лист	Листов 1	

Госстрой СССР Союзводоканалниипроект Харьковский Водоканалпроект

169.91-07 29

ПС 56.20-1(2)-04

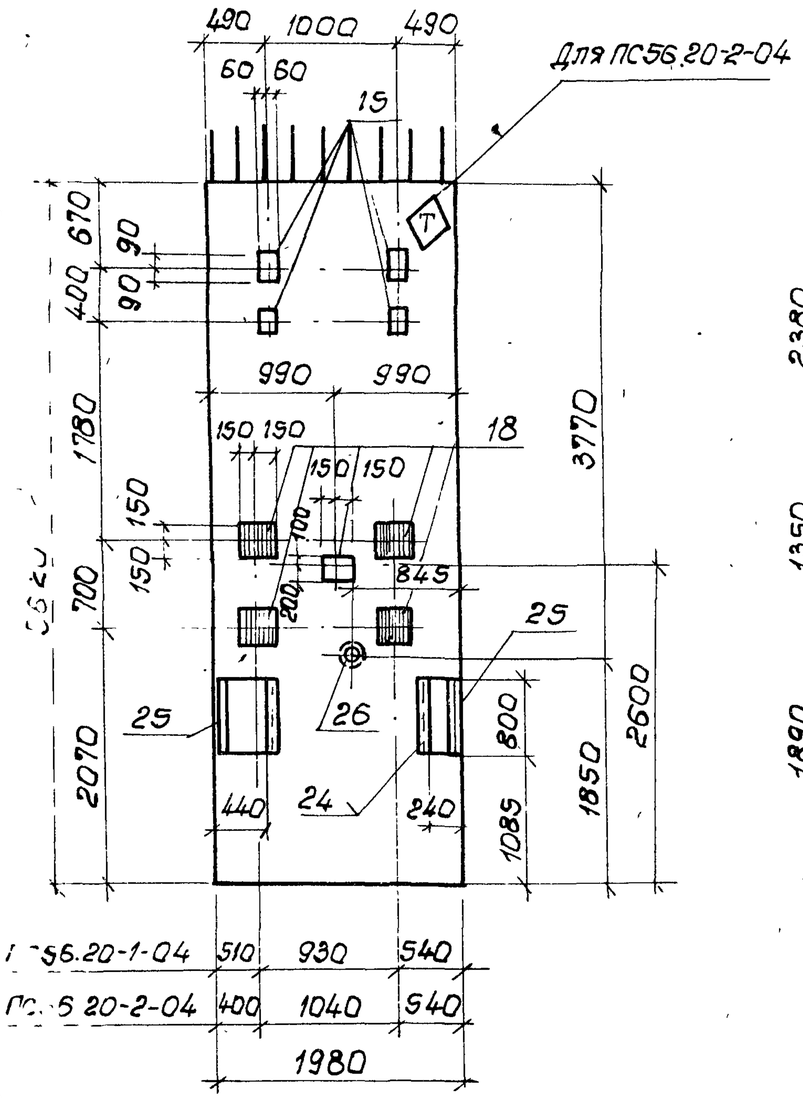

2-2

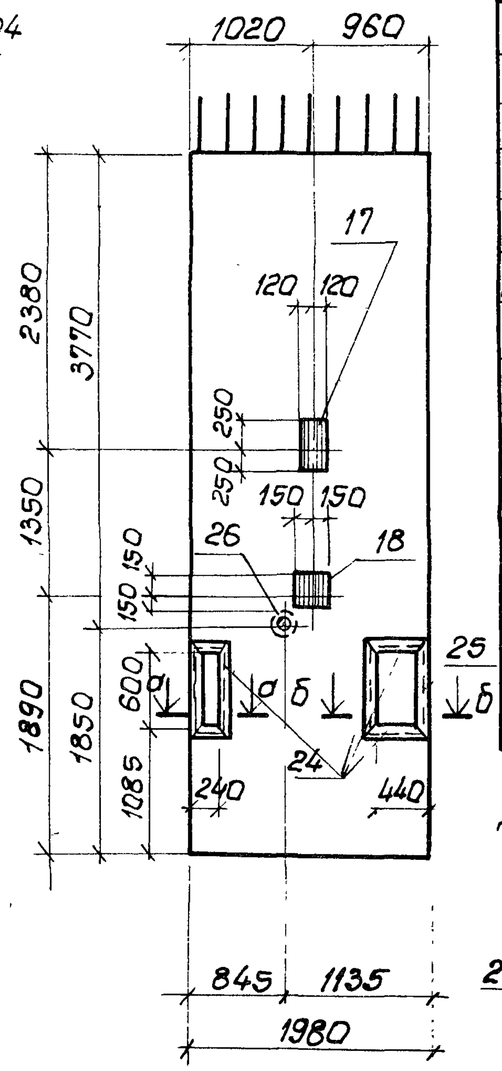

Формат	Зона	Поз.	Обозначение	Наименование	Кол.	Примечание
				ПС.56.20-1(2)-04		
				сборочные единицы и детали		
11		–	902-1-54-КЖИ-ПС56.20-1(2)	Панель стеновая ПС56.20-1(2)	1	
Б.ч.		15	3.400-6/76	Изделие закладное Мн1-18	4	
Б.ч.		17	То же	То же Мн2-5	1	
11		18	902-1-54-КЖИ-МН11	" Мн 11	6	
Б.ч.		24	3.400-6/76	" Мн4-17	4,3 (3,7)	п.м.
Б.ч.		25		Л63х6 ГОСТ 8509-72	1,2	п.м
Б.ч.		26	3.901-5	Сальник Ду50, ℓ=300	1	
				Остальное-см. ПС56.20-1(2)СБ		

б-б
Для ПС56-20-1-04

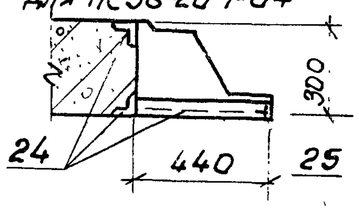

б-б
Для ПС56.20-2-04

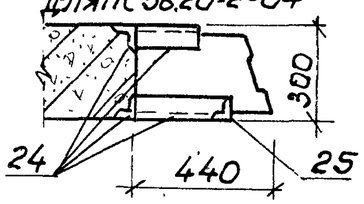

1. Для ориентации при монтаже панели ПС56.20-2-04 нанести знак Т несмываемой краской.
2. После монтажа панели поз.25 срезать
3. Сечение а-а-см. лист -КЖИ-ПС56.20-1(2)-02

1-1
Для ПС56.20-1-04

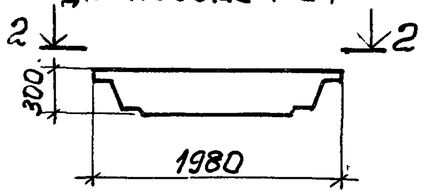

1-1
Для ПС56.20-2-04

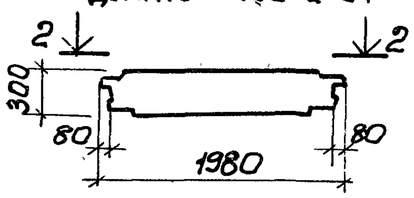

Привязан.

Инв. №

Нач.отд.	Шейко	
Н.контр.	Лучковский	
Рук.гр.	Тахтамышева	
Ст.инж.	Пожарова	
Инжен.	Каюков	

ТП 902-1-54 -КЖИ-ПС56.20-1(2)-04

Панели стеновые ПС56.20-1(2)-04

Стадия	Масса	Масштаб
Р		1:50
Лист	Листов	

Госстрой СССР Союзводоканалниипроект Харьковский Водоканалпроект

ПС56.20-1(2)-05

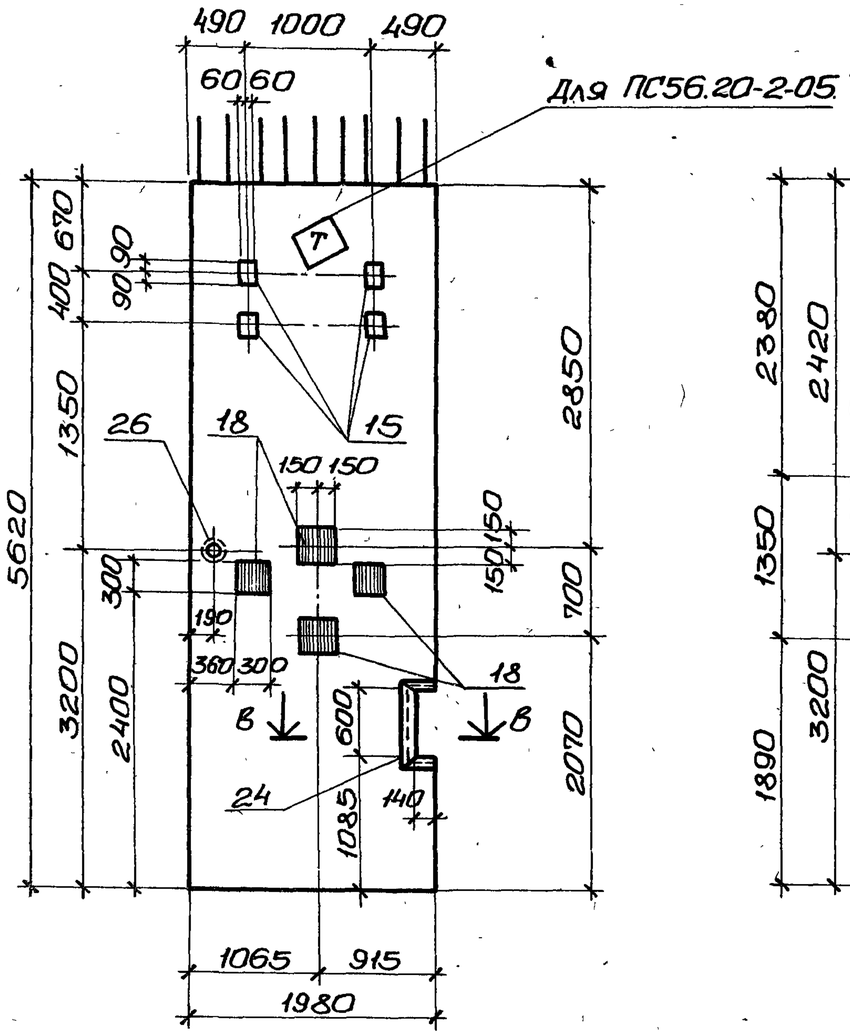

2-2

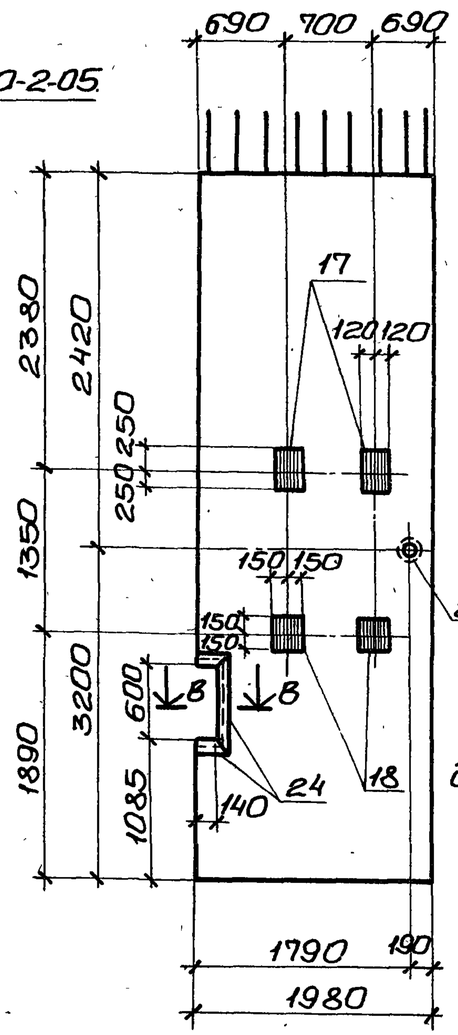

Формат	Зона	Поз.	Обозначение	Наименование	Кол.	Примечание
				ПС 56.20-1(2)-05		
				Сборочные единицы и детали.		
11		—	902-1-54 -кжи-ПС56.20-1(2)	Панель стеновая ПС56.20-1(2)	1	
Б.4		15	3.400-6/76	Изделие закладное Мн1-18	4	
Б.4		17	То же	То же Мн2-5	2	
11		18	902-1-54 - кжи - Мн 11	" Мн 11	6	
		24	То же	" Мн4-17	1.2	пм
		26	3.901-5	Сальник Ду 50, ℓ= 300	1	
			Остальное – см. ПС56.20-1(2) СБ			

В-В
для ПС56.20-1-05

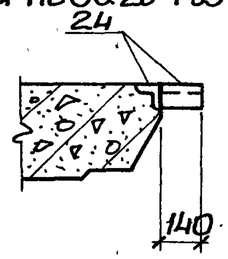

В-В
для ПС56.20-2-05

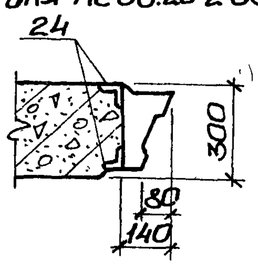

Для ориентации при монтаже панели ПС56.20-2-05 нанести знак Т несмываемой краской.

1-1
Для ПС56.20-1-05

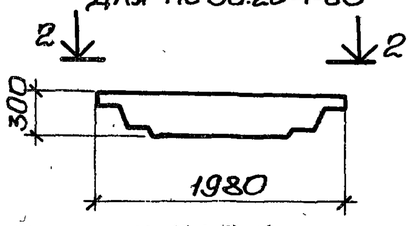

1-1
Для ПС56.20-2-05

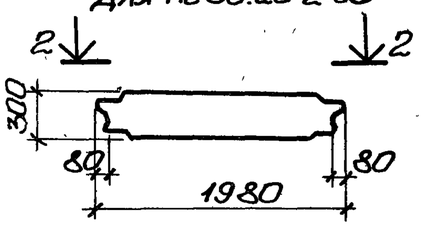

Привязан:

Инв. №

Нач.отд.	Шейко	
Н.контр.	Лучковский	
Рук.гр.	Тахтамышева	
Ст.инж.	Пожарова	
Инжен.	Каюков	

ТП 902-1-54 -ПС56.20-1(2)-05

Панели стеновые. ПС56.20-1(2)-05

Стадия	Масса	Масштаб
Р		1:50
Лист	Листов 1	

Госстрой СССР Союзводоканалниипроект Харьковский Водоканалпроект

Формат	Зона	Поз.	Обозначение	Наименование	Кол.	Примечание
				Документация		
11			902-1-54 -КЖИ – ТТ1	Технические требования ТТ1		
11			– ТТ2	Технические требования ТТ2		
12			– ВС	Выборка стали		
12			– У	Узлы 1÷6		
12			-ПС56.10-1-01СБ	Сборочный чертеж		
				Сборочные единицы и детали.		
11		1	902-1-54 -КЖИ-Кр22,Кр23	Каркас плоский Кр23	5	
11		2	-С18	Сетка арматурная С18	1	
11		3	-С19	То же С19	1	
11		4	-С27	" С27	2	
11		5	-Мн12	Изделие закладное Мн12	1	
11		6	-Мн14	То же Мн14	2	
Б.4		7	3.400-6/76	" Ми1-18	16	
Б.4		8	902-1-54 -КЖИ-Мн11	" Мн11	1	
				Материалы		
				Бетон марки М300	1,4	$м^3$

Привязан:

Инв. №

ТП 902-1-54 -КЖИ-ПС56.10-1-01

Нач.отд.	Шейко	
Н.контр.	Лучковский	
Рук.гр.	Пахтамышева	
Ст.инж.	Кот	
Инженер	Каноков	

Панель стеновая ПС56.10-1-01

Стадия	Лист	Листов
Р		1

Госстрой СССР Союзводоканалниипроект Харьковский Водоканалпроект

Альбом VII

Типовой проект 902-1-

Подпись и дата

Взам. инв. №

Инв. № подл.

Формат	Зона	Поз.	Обозначение	Наименование	Кол.	Примечание
				Документация		
11			902-1-54 -КЖ – ТТ1	Технические требования ТТ1		
11			– ТТ2	Технические требования ТТ2		
12			– ВС	Выборка стали		
12			– У	Узлы 1÷6		
12			-ПС56.10-2-01СБ	Сборочный чертеж		
				Сборочные единицы и детали.		
11		1	902-1-54 -КЖИ-Кр22,Кр23	Каркас плоский Кр23	5	
11		2	-С26	Сетка арматурная С26	1	
11		3	-С17	То же С17	1	
11		4	-С27	" С27	2	
11		5	-Мн12	Изделие закладное Мн12	1	
11		6	-Мн14	То же Мн14	2	
Б.4		7	3.400-6/76	" Ми1-18	16	
Б.4		8	902-1-54 -КЖ – Мн11	" Мн11	1	
				Материалы.		
				Бетон марки М300	1,52	$м^3$

Привязан:

Инв. №

ТП 902-1-54 -КЖИ -ПС56.10-2-01

Нач.отд.	Шейко	
Н.контр.	Лучковский	
Рук.гр.	Пахтамышева	
Ст.инж.	Кот	
Инженер	Каноков	

Панель стеновая ПС56.10-2-01.

Стадия	Лист	Листов
Р		1

Госстрой СССР Союзводоканалниипроект Харьковский Водоканалпроект

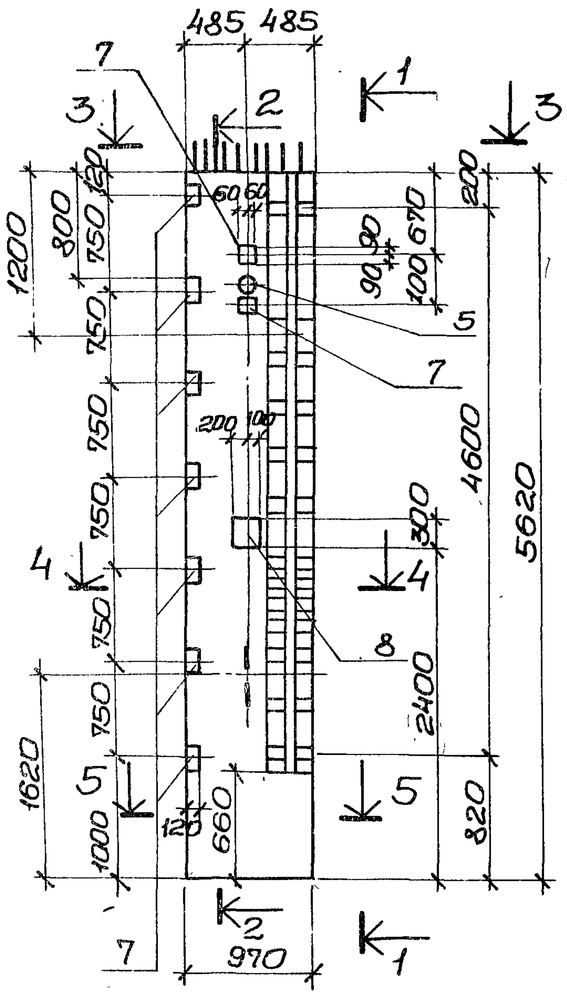

1-1

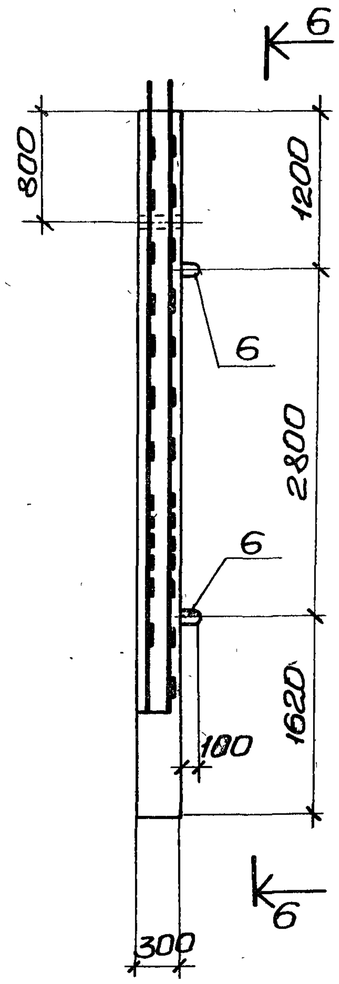

2-2

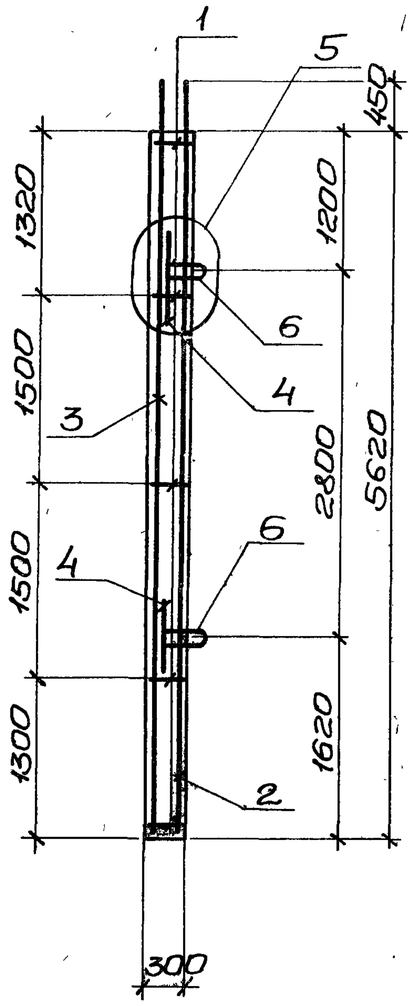

6-6

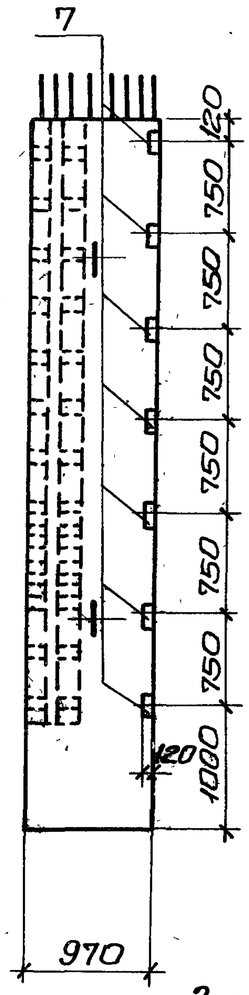

4-4

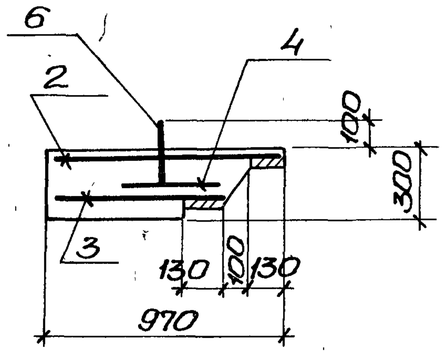

5-5

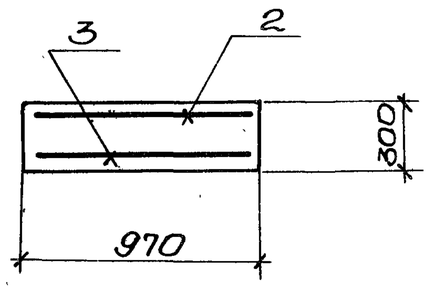

3-3

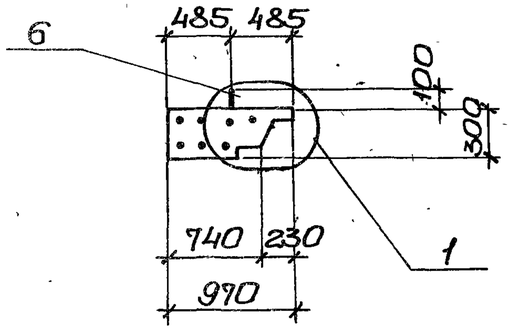

Защитный слой бетона для рабочей арматуры принят 30мм.

Привязан:			
Инв.№			
Нач.отд.	Шейко		
Н.контр.	Лучковский		
Рук.гр.	Тахтомышева		
Ст.инж.	Кот		
Инженер	Канюков		

ТП902-1-54-КЖИ-ПС56.10-1-01СБ

Панель стеновая ПС56.10-1-01.

Стадия	Масса	Масштаб
Р.Ч	3,5т	1:50 1:25
Лист	Листов 1	

Госстрой СССР
Союзводоканалниипроект
Осарьковский Водоканалпроект

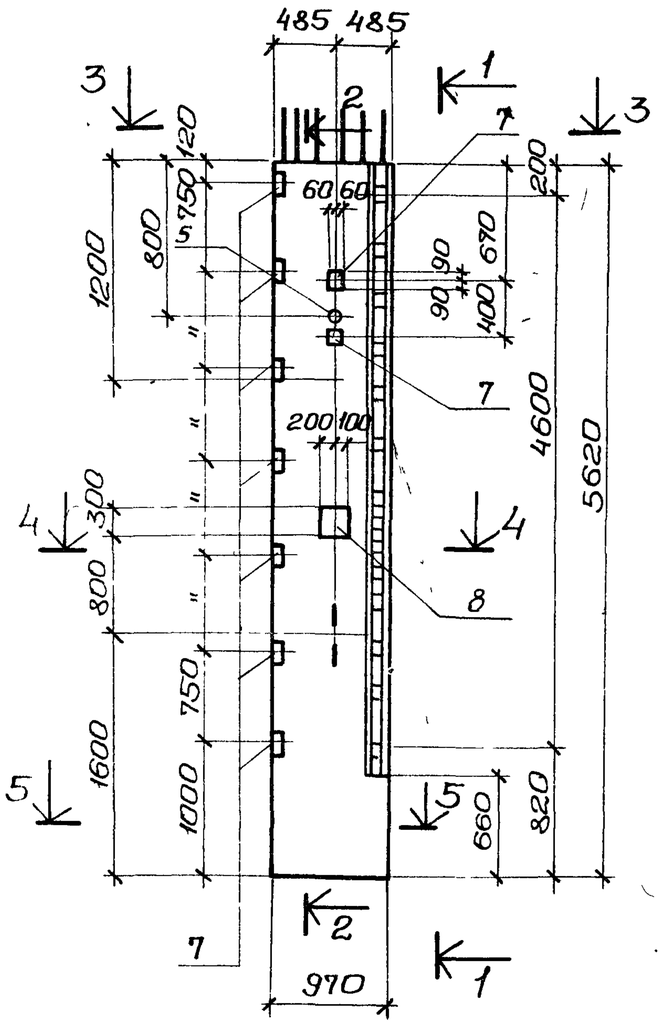

1-1

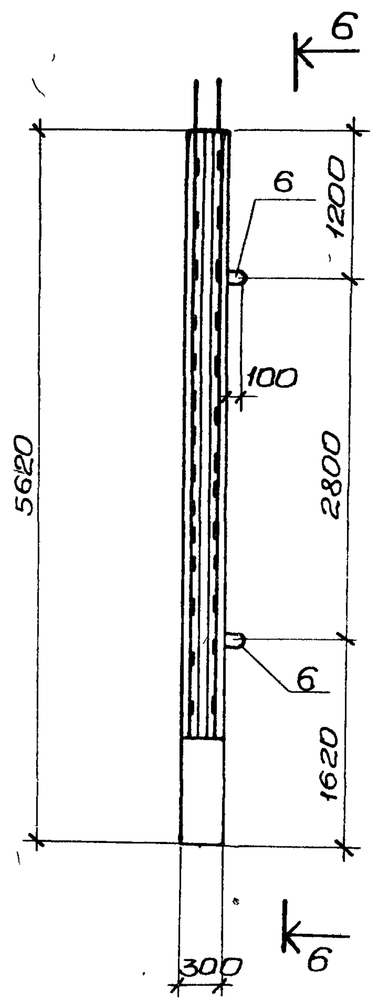

2-2

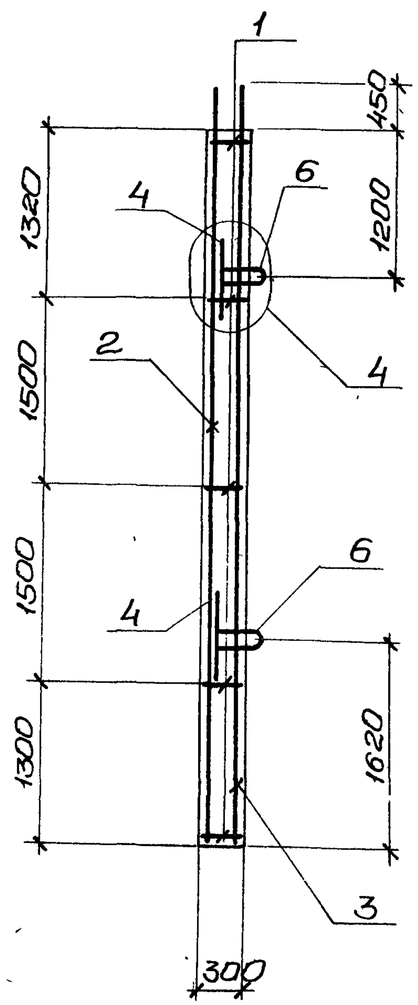

6-6

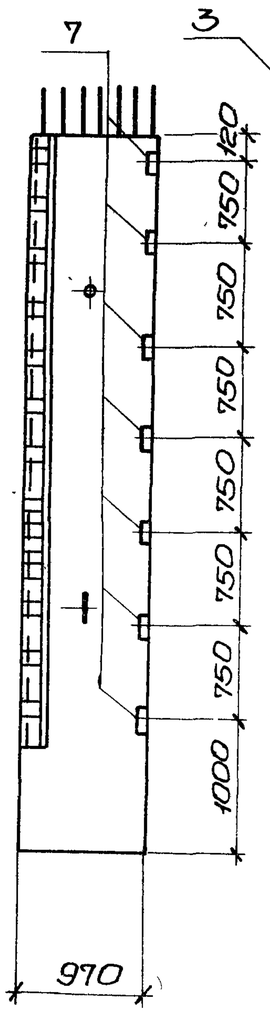

4-4

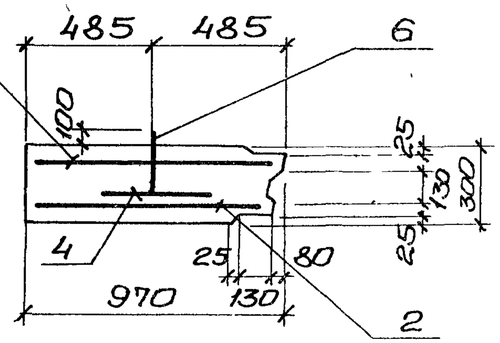

5-5

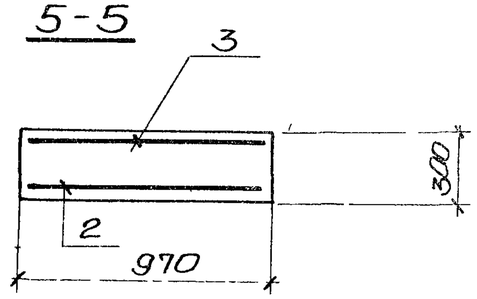

Защитный слой бетона для рабочей арматуры принят 30мм.

3-3

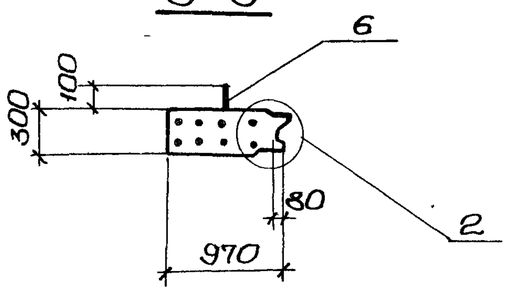

Привязан:

Инв. №

Нач. отд.	Шейко	
Н. контр.	Лучковский	
Рук гр.	Тахтамышева	
Ст. инж.	Кот	
Инжен.	Каюков	

ТП902-1-54 -КЖИ-ПС56.10-2-01СБ

Панель стеновая ПС56.10-2-01

Стадия	Масса	Масштаб
Р. Ч	3,8т	1:50 1:25
Лист	Листов 1	

Госстрой СССР Союзводоканалниипроект Харьковский Водоканалпроект

Типовой проект 902-1-54 Альбом VII

Формат	Зона	Поз.	Обозначение	Наименование	Кол.	Примечание
				Документация		
11			902-1-54 -КЖИ-ТТ1	Технические требованияТТ1		
11			-ТТ2	Технические требования ТТ2		
12			-ВС	Выборка стали.		
12			-У	Узлы 1÷6		
12			-ПС56.10-1-02СБ	Сборочный чертеж		
				Сборочные единицы и детали.		
11		1	902-1-54 -КЖИ-Кр22,Кр23	Каркас плоский Кр23	5	
11		2	То же -С17	Сетка арматурная С17	1	
11		3	" -С20	То же С20	1	
11		4	" -С27	" С27	2	
Б.4		5		ф16АIII, ГОСТ5.1459-72*, ℓ=1400	8	
Б.4		6		ф16АIII, " ℓ=750	8	
11		7	902-1-54 -КЖИ-Мн14	Изделие закладное Мн14	2	
11		8	-Мн12	То же Мн12	1	
Б.4		15	3.400-6/76	" Ми1-18	15	
Б.4		17	То же	" Ми2-5	1	
11		18	902-1-54 -КЖИ-Мн11	" Мн11	2	
				Материалы		
				Бетон марки М300	1.4	м³

Привязан:

Инв.№

ТП902-1-54 -КЖИ-ПС56.10-1-02

Нач.отд.	Шейко		
Н.контр.	Лучковский		
Рук.груп.	Тахтамышева		
Ст.инж.	Кот		
Инженер	Канюков		

Панель стеновая ПС56.10-1-02

Стадия	Лист	Листов
Р		1

Госстрой СССР Союзводоканалниипроект Харьковский Водоканалпроект

Типовой проект 902-1-54 Альбом VII

Формат	Зона	Поз	Обозначение	Наименование	Кол.	Примечание
				Документация		
11			902-1-54 -КЖИ-ТТ1	Технические требованияТТ1		
11			-ТТ2	Технические требования ТТ2		
12			-ВС	Выборка стали		
12			-У	Узлы 1÷6		
12			-ПС56.10-2-02СБ	Сборочный чертеж		
				Сборочные единицы и детали.		
11		1	902-1-54 -КЖИ-Кр22, Кр23	Каркас плоский Кр23	5	
11		2	То же -С18	Сетка арматурная С18	1	
11		3	" -С25	" С25	1	
11		4	" -С27	" С27	2	
Б.4		5		ф16АIII, ГОСТ5.1459-72*, ℓ=1400	8	
Б.4		6		ф16АIII, " ℓ=750	8	
11		7	902-1-54 -КЖИ-Мн14	Изделие закладное Мн14	2	
11		8	-Мн12	То же Мн12	1	
Б.4		15	3.400-6/76	" Ми1-18	15	
Б.4		17	То же	" Ми2-5	1	
11		18	902-1-54 -КЖИ-Мн11	" Мн11	2	
				Материалы		
				Бетон марки М300	1.52	м³

Взам.инв.№ | Подпись и дата | Инв.№ подл.

Привязан:

Инв.№

Т.П 902-1-54 -КЖИ-ПС56.10-2-02

Нач.отд.	Шейко		
Н.контр.	Лучковский		
Рук.гр.	Тахтамышева		
Ст.инж.	Кот		
Инжен.	Канюков		

Панель стеновая ПС56.10-2-02

Стадия	Лист	Листов
Р		1

Госстрой СССР Союзводоканалниипроект Харьковский Водоканалпроект

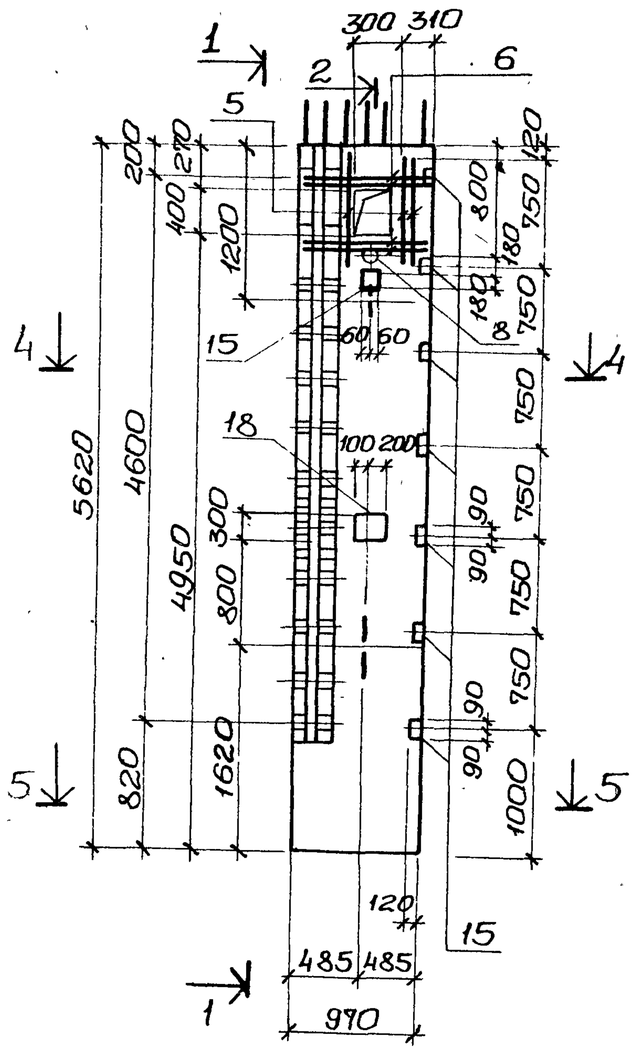

1-1

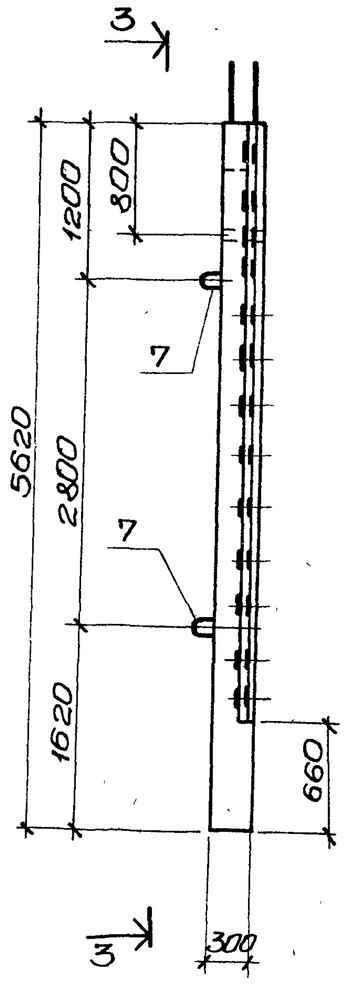

2-2

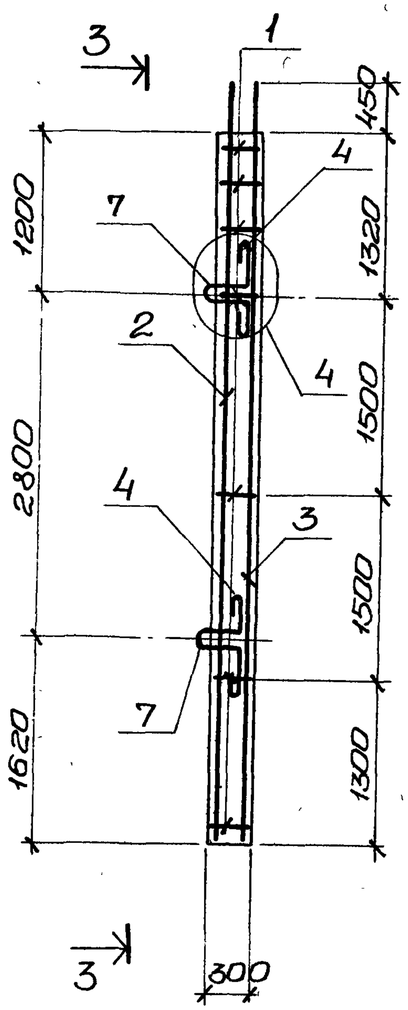

3-3

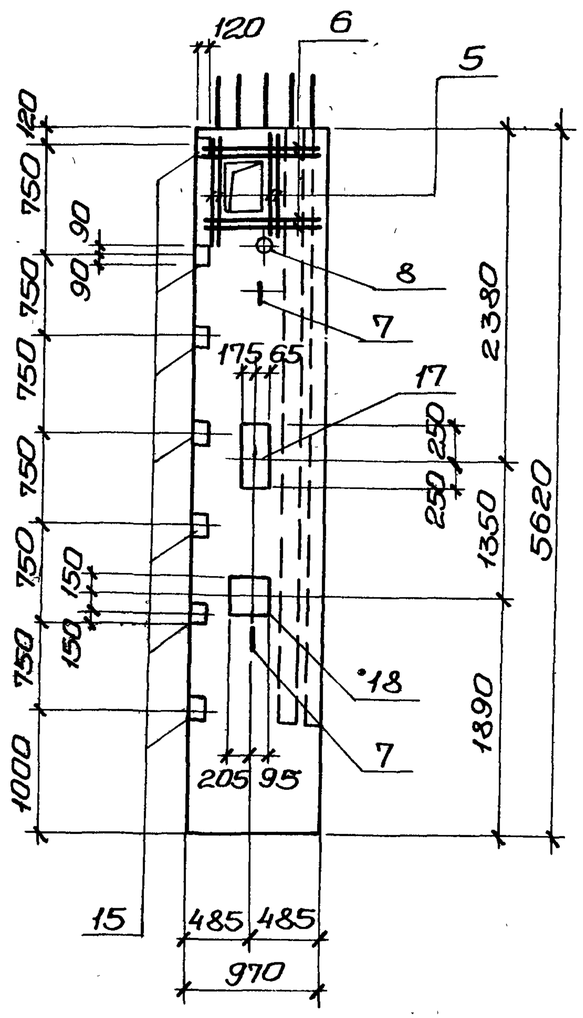

Защитный слой бетона для рабочей арматуры принят 30мм.

4-4

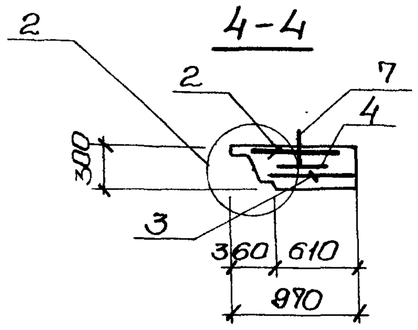

5-5

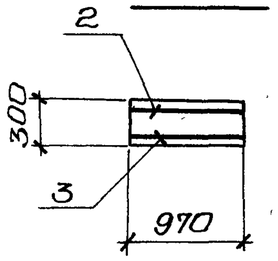

Привязан:

Инв. №

Нач. отд.	Шейко		
Н. контр.	Лучковский		
Рук. груп.	Тохтамышева		
Ст. инж.	Кот		
Инженер	Канюков		

ТП 902-1-54 -КЖИ-ПС56.10-1-02СБ

Панель стеновая ПС56.10-1-02

Стадия	Масса	Масштаб
Р	3,5т	1:50
Лист	Листов 1	

Госстрой СССР
Союзводоканалниипроект
Харьковский Водоканалпроект

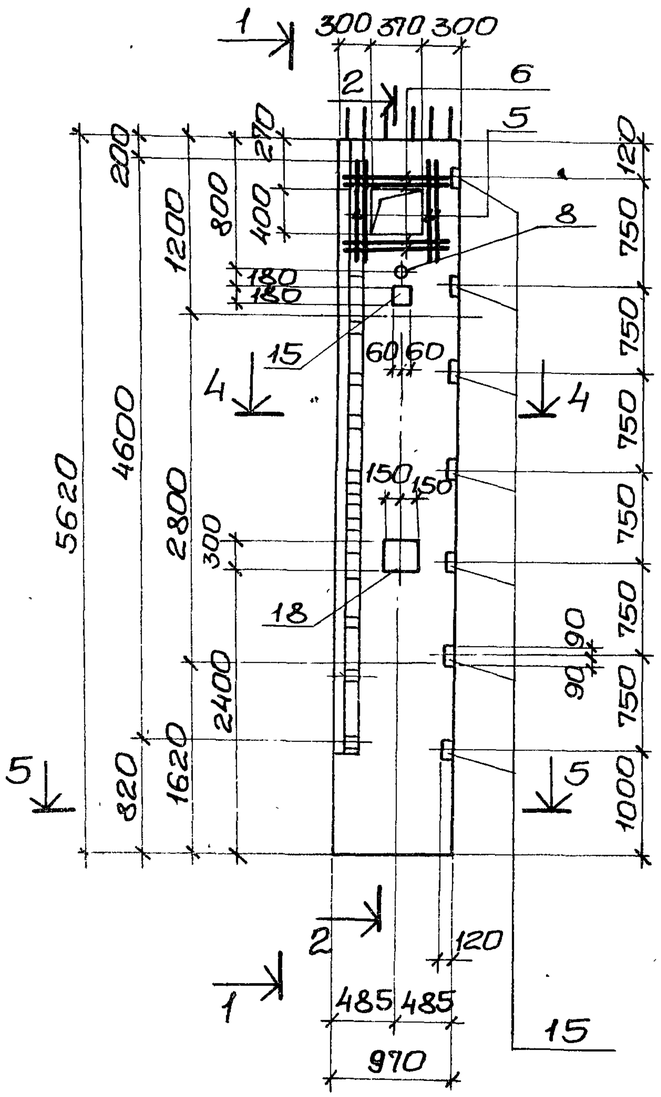

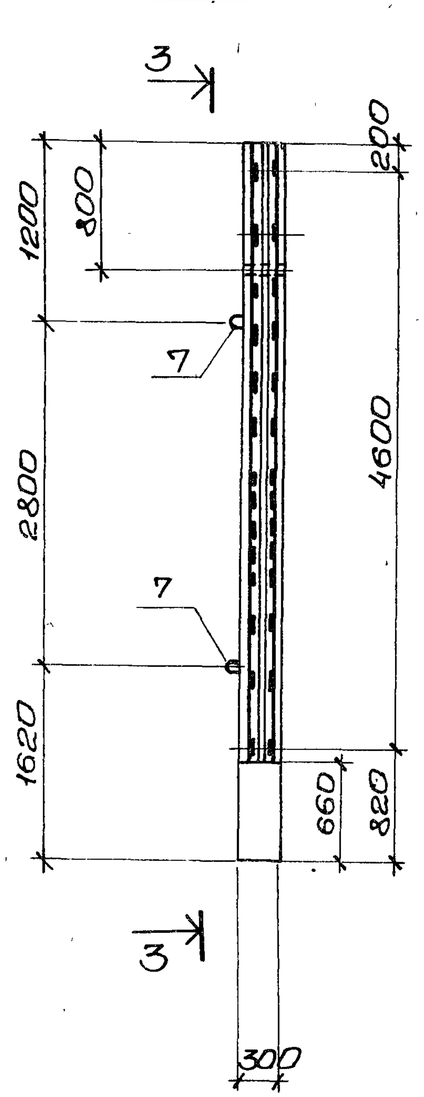

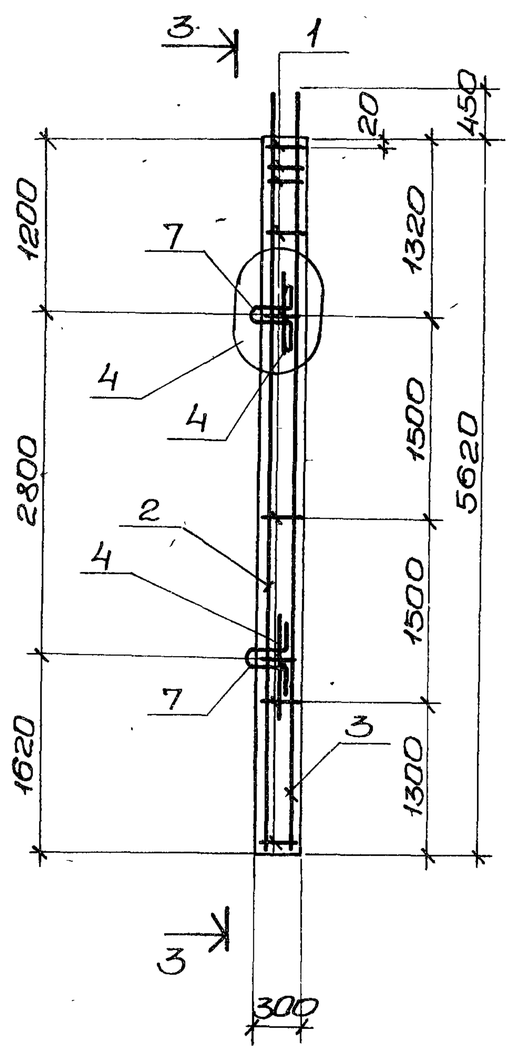

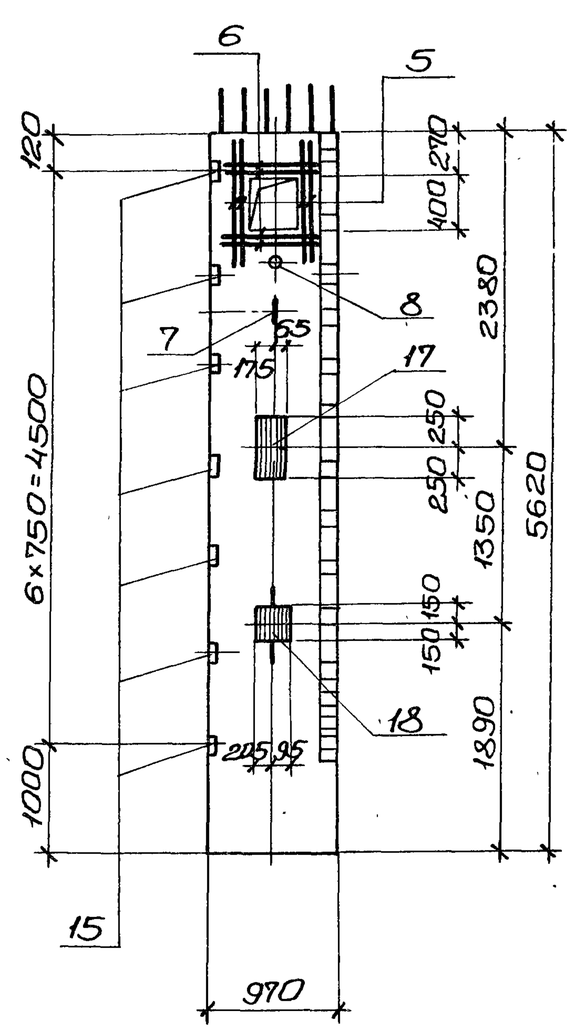

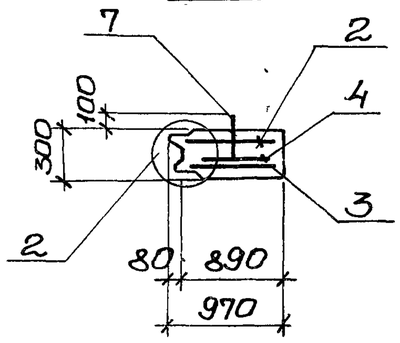

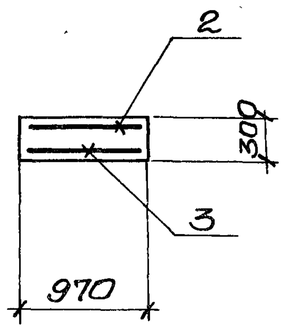

1. Защитный слой бетона для рабочей арматуры принят -30мм.

Привязан:			
Инв.№	Нач.отд.	Шейко	
	Н.контр.	Лучковский	
	Рук.гр.	Тахтамышева	
	Ст.инж.	Кот	
	Инжен.	Канюков	

ТП902-1-54 -КЖИ-ПС56.10-2-02СБ

Панель стеновая ПС56.10-2-02

Стадия	Масса	Масштаб
Р	3,8т	1:50
Лист	Листов	

Госстрой СССР Союзводоканалниипроект Харьковский водоканалпроект

Типовой проект 902-1-54 Альбом VII

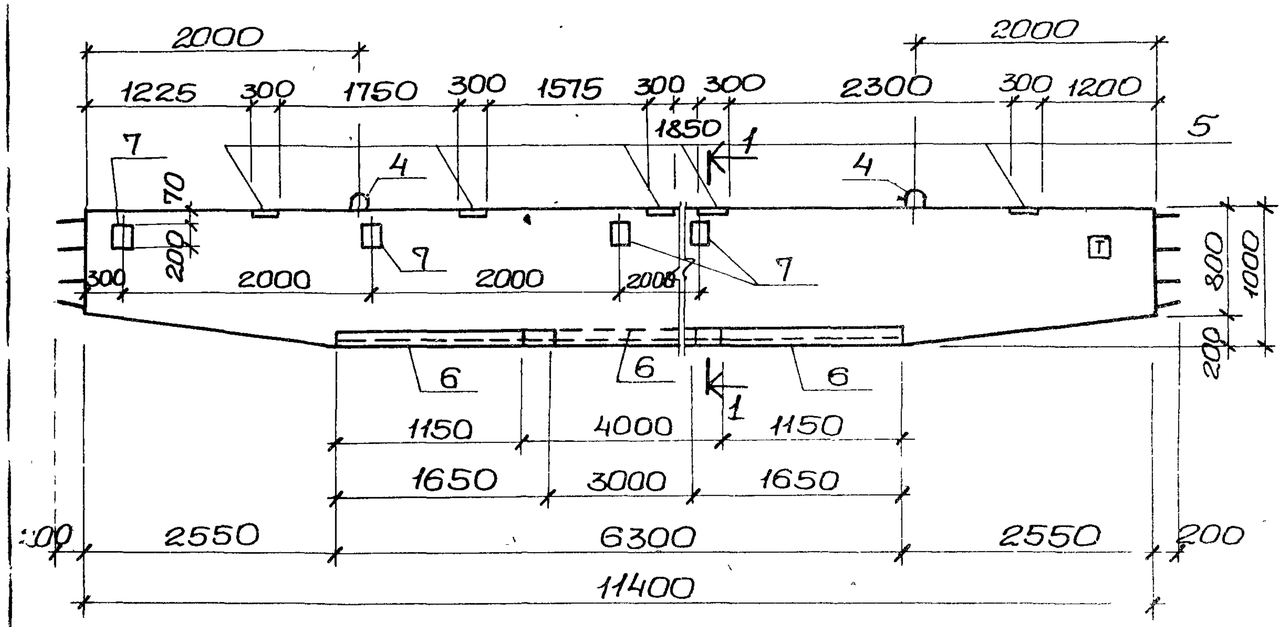

1-1

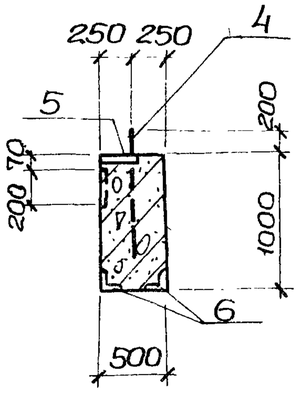

Расчетные схемы Б1 при t=-20°; -30°С

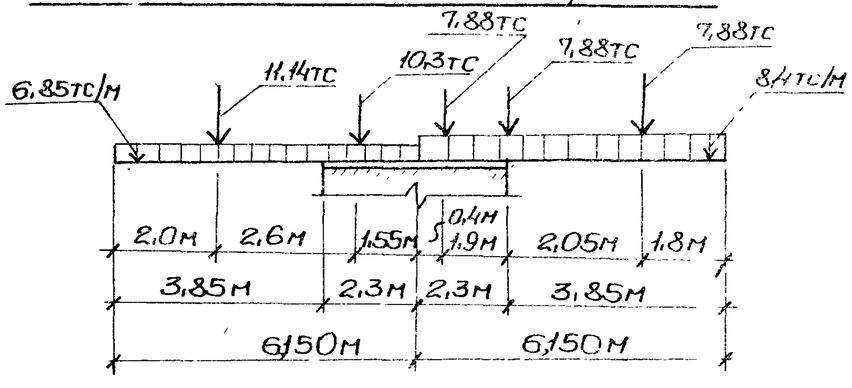

Формат	Зона	Поз.	Обозначение	Наименование	Кол.	Примеч.
				Документация		
11			902-1-54 -КЖИ-ТТ1	Технические требования ТТ1		
12			-Б1; Б1АСБ	Сборочный чертеж		
				Сборочные единицы и детали		
11		1	902-1-54 -КЖИ-КП2	Каркас пространственный КП2	2	
		2		Стержни одиночные		
11		4	902-1-54 -КЖИ-Мн15, Мн19	Изделие закладное МН15	2	
б/ч		5	3.400-6/76	То же Ми1-26	5	
б/ч		6	То же	" Ми4-21	7,3	пм
б/ч		7	"	" Ми1-20	4	
				Материалы		
				Бетон марки М300	5,45	м³

Выборка стали на один элемент, кг

Марка	Арматурные изделия										Всего
	Арматурная сталь ГОСТ 5781-75				Арматурная сталь ГОСТ 5.1459-72*						
	класс АI				класс АIII						
	ф мм			Итого						Итого	
	8				12	20	28				
Б1	17,2			17,2	334,1	146,0	285,0			765,1	782,3

Для ориентации при монтаже на балке Б1 нанести знак Т несмываемой краской.

Привязан			
Инв. №			
Нач. отд.	Шейко		
Н. контр.	Лучковский		
Рук. гр.	Тахтанышева		
Инжен.	Мягкая		
Инжен.	Перова		

ТП 902-1-54 -КЖИ-Б1

Балка Б1 (для t=-20°С; -30°С)

Стадия	Масса	Масштаб
Р	13,6	

Лист | Листов 1

Госстрой СССР Союзводканалниипроект Харьковский Водоканалпроект

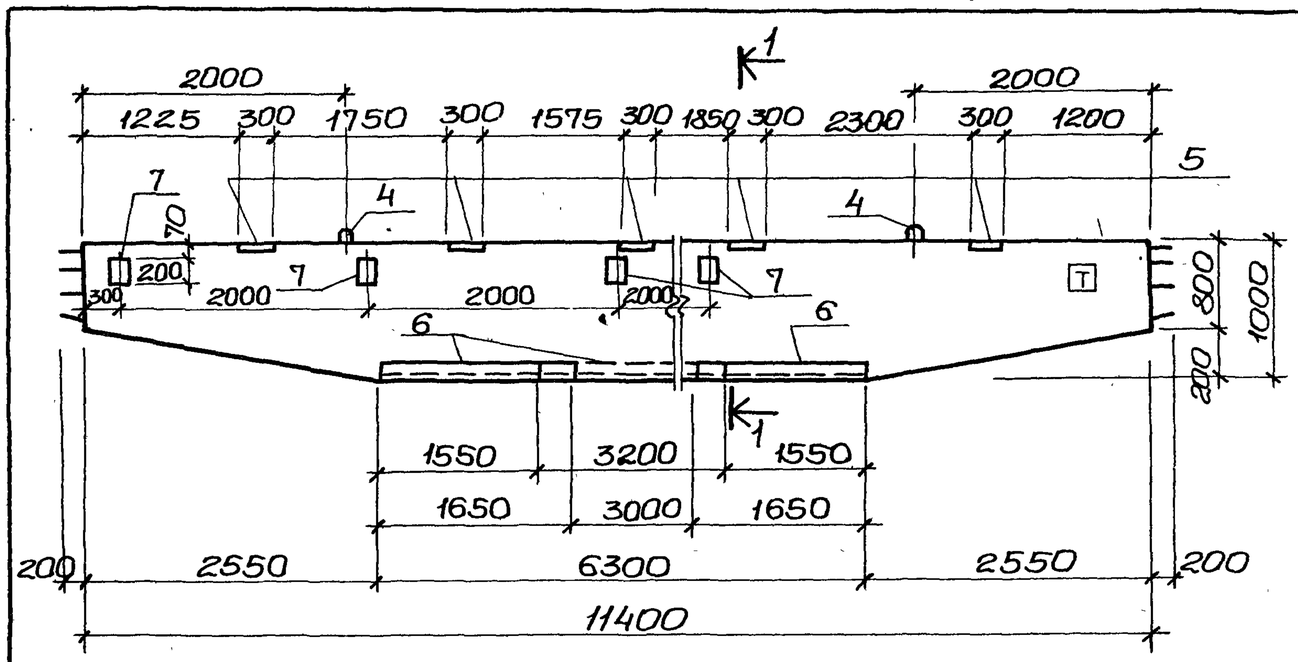

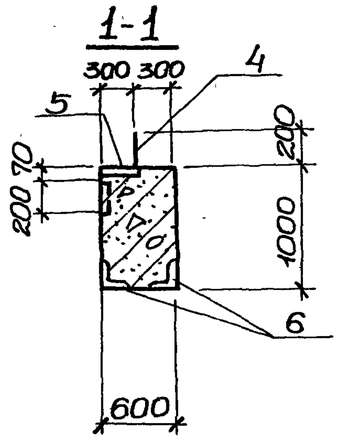

Расчетная схема Б1 при t=-40°С.

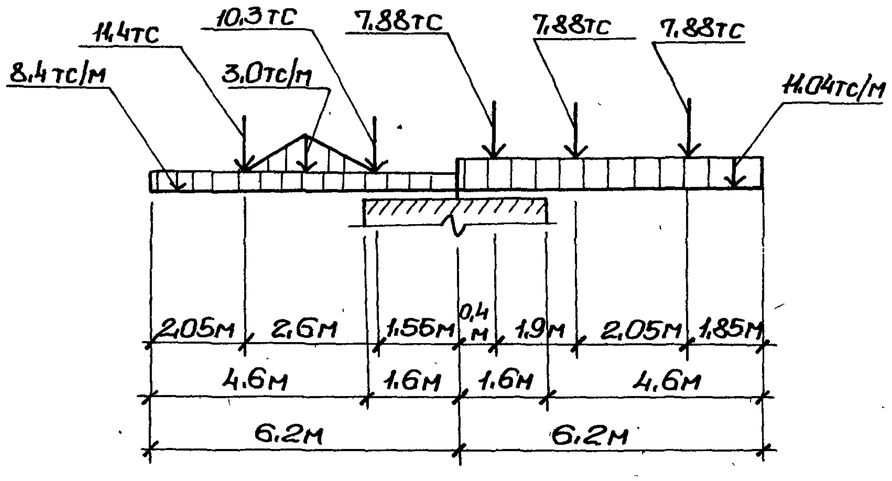

Формат	Зона	Позиц.	Обозначение	Наименование	Кол.	Примеч.
				Документация.		
11			902-1-54 -КЖИ-ТТ1	Технические требования ТТ1		
12			-Б1; Б1АСБ	Сборочный чертеж		
				Сборочные единицы и детали.		
11		1	902-1-54 -КЖИ-КП3	Каркас пространственный КП3	2	
		2,3		Стержни одиночные		
11		4	902-1-54 -КЖИ-Мн15,Мн19	Изделие закладное Мн15	2	
Б/ч		5	3.400-6/76	То же Ми1-26	5	
Б/ч		6	То же	" Ми4-21	6,5	пм
Б/ч		7	"	" Ми1-20	4	
				Материалы		
				Бетон марки М300	6,54	$м^3$

Выборка стали на один элемент, кг.

Марка элемента	Арматурные изделия										Всего
	Арматурная сталь ГОСТ 5781-75 класс АI				Арматурная сталь ГОСТ 5.1459-72 класс АIII						
	ф мм			Итого	ф мм					Итого	
	8				12	20	28				
Б1	20,8			20,8	342,3	146,0	478,2			966,5	987,3

Для ориентации при монтаже на балке Б1 нанести знак Т несмываемой краской.

Нач. отд.	Шейко		
Н. контр.	Лучковский		
Рук. гр.	Тахтанышева		
Инжен.	Мягкая		
Инжен.	Перова		

Привязан

Инв. №

ТП 902-1-54 -КЖИ-Б1

Балка Б1 (для t=-40°С)

Стадия	Масса	Масштаб
Р	16,35	
Лист	Листов 1	

Госстрой СССР Союзводоканалниипроект Харьковский Водоканалпроект

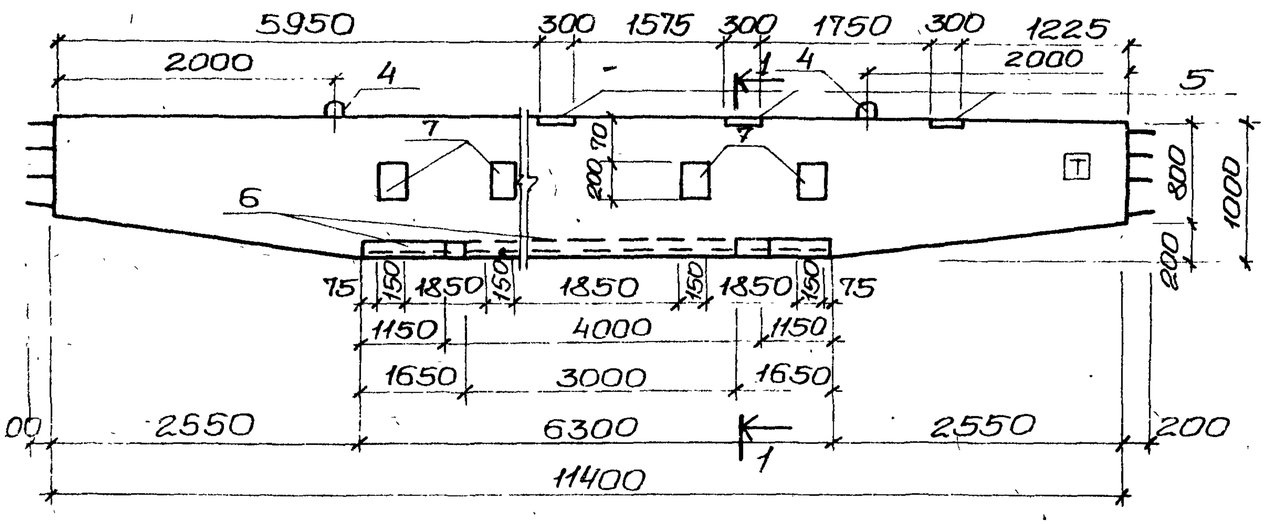

1-1

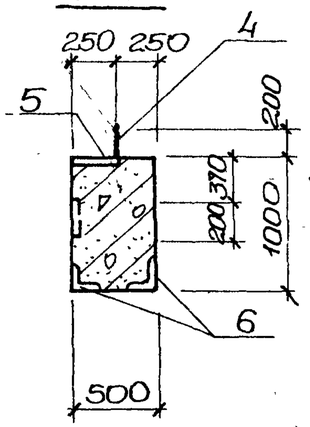

Расчетная схема Б1А при t=-20°,-30°С.

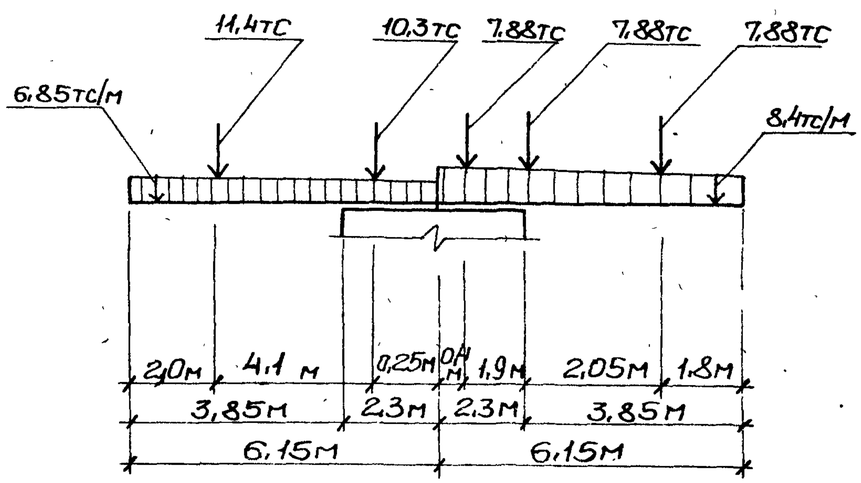

Формат	Зона	Позиция	Обозначение	Наименование	Кол.	Примеч.
				Документация		
11			902-1-54 -КЖИ-ТТ1	Технические требования ТТ1		
12			-Б1,Б1АСБ	Сборочный чертеж		
				Сборочные единицы и детали.		
11		1	902-1-54-КЖИ-КП 2	Каркас пространственный КП 2	2	
		2		Стержни одиночные		
11		4	902-1-54 -КЖИ-Мн15,Мн19	Изделие закладное Мн15	2	
б/ч		5	3.400-6/78	То же Ми1-26	3	
б/ч		6	То же	" Ми4-21	7,3	пм
б/ч		7	"	" Ми1-20	4	
				Материалы		
				Бетон марки М300	5,45	$м^3$

Выборка стали на один элемент, кг

Марка элемента	Арматурные изделия										Всего
	Арматурная сталь ГОСТ 5781-75 класс АI				Арматурная сталь ГОСТ 5.1459-72 класс АIII						
	ф мм			Итого	ф мм					Итого	
	8				12	20	28				
Б1А	17,2			17,2	334,1	146,0	285,0			765,1	782,3

Для ориентации при монтаже на балке Б1А нанести знак Т несмываемой краской

Нач.отд.	Шейко		
Н.контр.	Лучковский		
Рук.гр.	Тахтамышева		
Инжен.	Мягкая		
Инжен.	Перова		

Привязан

Инв.№

ТП 902-1-54 -КЖИ-Б1А

Балка Б1-А (для t=-20°С;-30°С)

Стадия	Масса	Масштаб
Р	13,6	
Лист	Листов 1	

Госстрой СССР Союзводоканалниипроект Харьковский Водоканалпроект

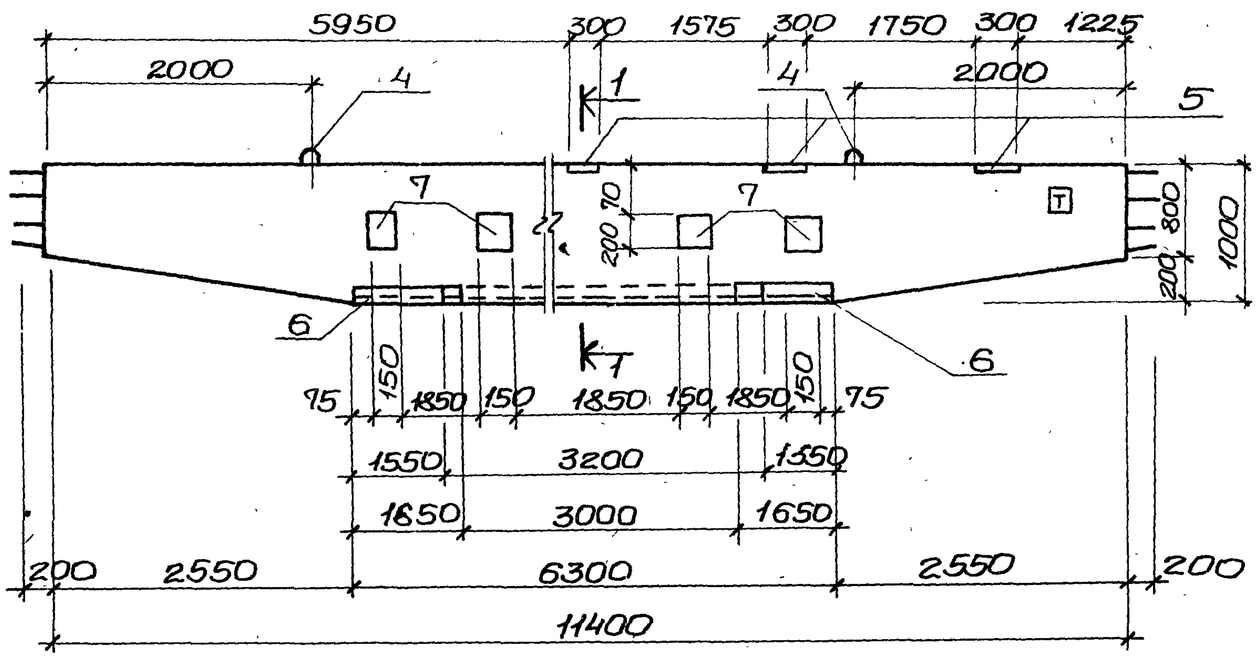

1-1

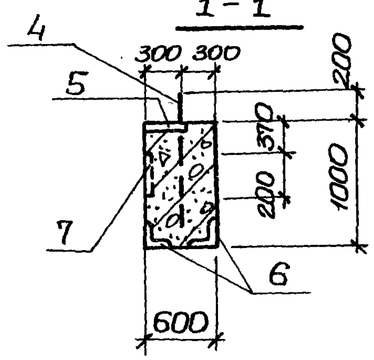

Расчетная схема при t=-40°С

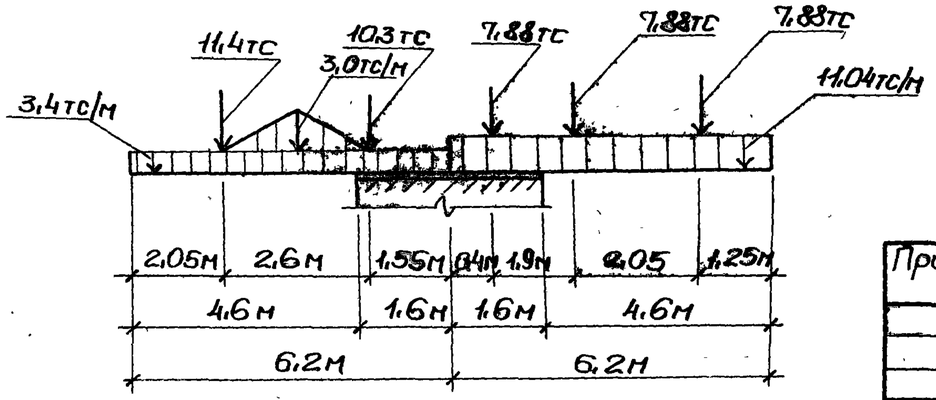

Формат	Зона	Позиц.	Обозначение	Наименование	Кол.	Примеч.
				Документация		
11			902-1-54 -КЖИ-ТТ1	Технические требования ТТ1		
12			-Б1,Б1АСБ	Сборочный чертеж		
				Сборочные единицы и детали.		
11		1	902-1-54 -КЖИ-КП3	Каркас пространственный КП3	2	
		2,3		Стержни одиночные		
11		4	902-1-54 -КЖИ-Мн15 Мн19	Изделие закладное МН15	2	
Б/ч		5	3.400-6/76	То же Ми1-26	3	
Б/ч		6	То же	" Ми4-21	6,5	пм
Б/ч		7	"	" Ми1-20	4	
				Материалы		
				Бетон марки М300	6,54	м³

Выборка стали на один элемент, кг

Марка элемента	Арматурные изделия										Всего
	Арматурная сталь ГОСТ 5781-75				Арматурная сталь ГОСТ 5.1459-72						
	класс АI				класс АIII						
	ф мм			Итого	ф мм					Итого	
	8				12	20	28				
Б1А	20,8			20,8	342,3	146,0	478,2			966,5	987,3

Для ориентации при монтаже на балке Б1А нанести знак Т несмываемой краской.

Нач.отд.	Шейко		
Н.контр.	Лычковский		
Рук.гр.	Тахтомышева		
Инженер	Мягкая		
Инженер	Перова		

Привязан

Инв.№

ТП 902-1-54 -КЖИ-Б1А

Балка Б1А (для t=-40°С)

Стадия	Масса	Масштаб
Р	16,5т	
Листов	Листов 1	

Госстрой СССР Союзводоканалниипроект Харьковский Водоканалпроект

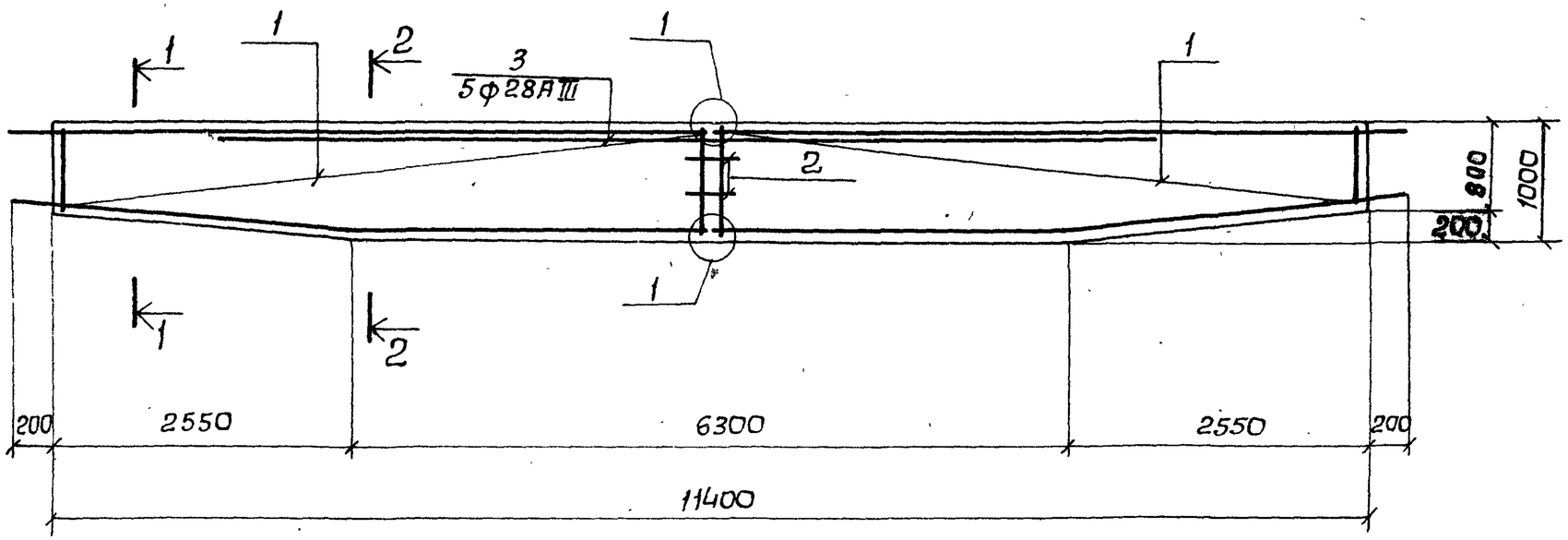

1-1

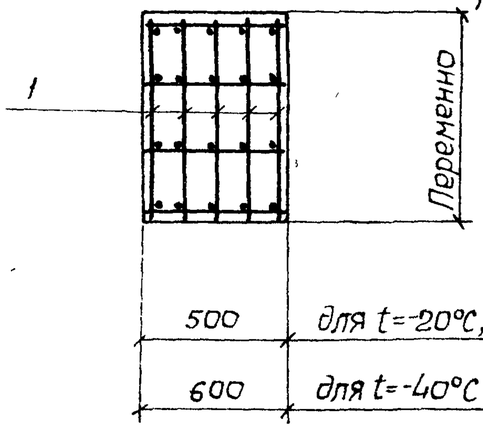

2-2

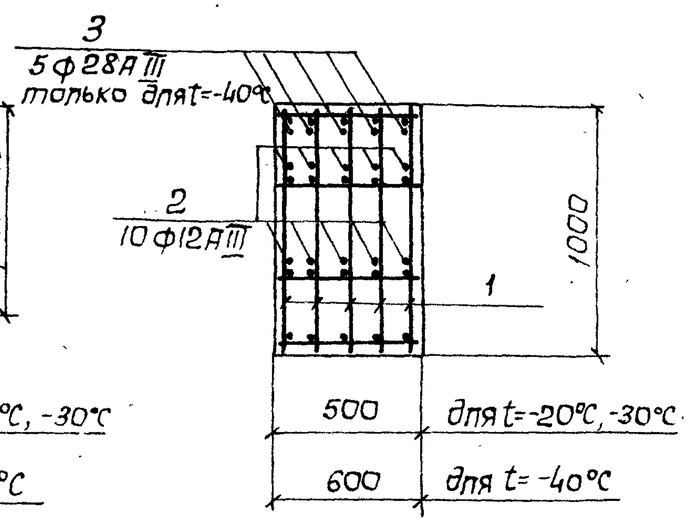

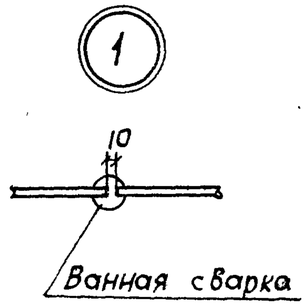

Ведомость стержней на один элемент

Марка эл-та	Поз.	Эскиз или сечение	ф мм	Длина мм	Кол.
Б1, Б1А	2	300	12АIII	300	10
	3	8000	28АIII	8000	5

Защитный слой бетона для рабочей арматуры - 35 мм.

Привязан			
Инв. №			

Нач.отд.	Шейко	
Н.контр.	Пучковский	
Рук.груп.	Тахтамышева	
Инженер	Мягкая	
Инженер	Перова	

ТП 902-1-54 -КЖИ-Б1, Б1А СБ

Балка Б1, Б1А

Стадия	Масса	Масштаб
Р		

Лист | Листов

Госстрой СССР
Союзводоканалниипроект
Харьковский
Водоканалпроект

Б2; Б2А (зеркальное отражение)

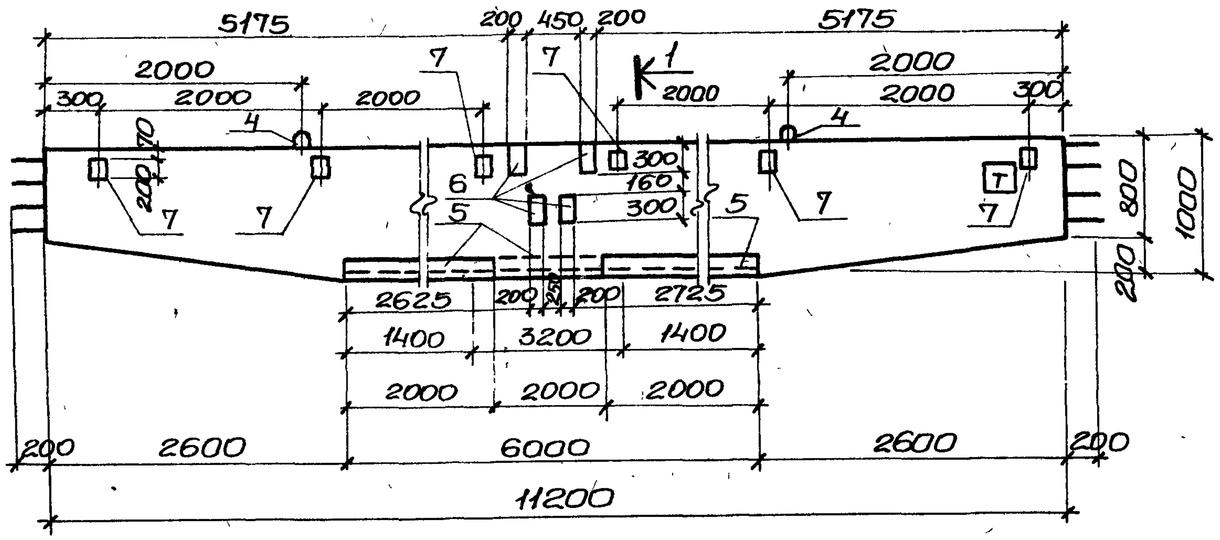

1-1

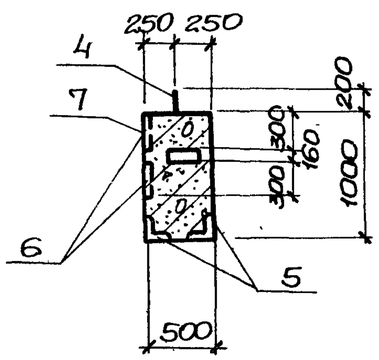

Расчетная схема Б2, Б2А при t=-20°; -30°С

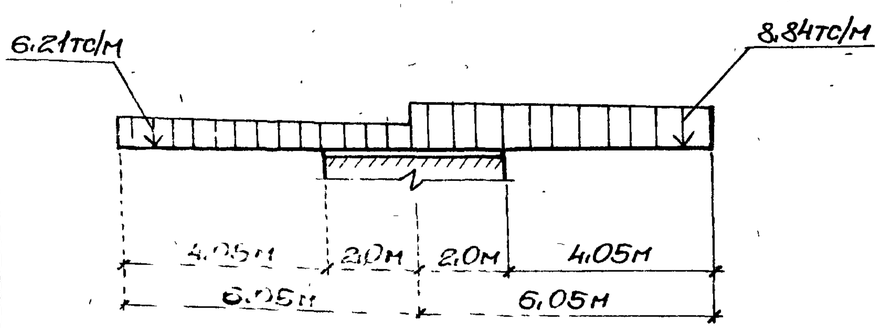

Формат	Зона	Позиц.	Обозначение	Наименование	Кол.	Примеч.
				Документация		
11			902-1-54 -КЖИ-ТТ1	Технические требования ТТ1		
12			" Б2,БА-СБ	Сборочный чертеж		
				Сборочные единицы и детали		
11		1	902-1-54 -КЖИ-КП4	Каркас пространственный КП4	2	
		2		Стержни одиночные		
11		4.	902-1-54 -КЖИ-Мн15, Мн19	Изделие закладное Мн15	2	
б/ч		5	3.400-6/76	Тоже Ми4-21	7,2	п.м
б/ч		6	То же	" Ми1-26	4	
б/ч		7	"	" Ми1-20	6	Только для Б2
				Материалы		
				Бетон марки М300	5,34	$м^3$

Выборка стали на один элемент, кг

Марка элемента	Арматурные изделия										Всего
	Арматурная сталь ГОСТ 5781-75 класс А I				Арматурная сталь ГОСТ 5.1459-72* класс А III						
	ф мм			Итого	ф мм					Итого	
	8				12	20	28				
Б2, Б2А	17,2			17,2	332,1	143,0	280,0			755,1	772,3

Для ориентации при монтаже на балках Б2, Б2А нанести знак Т несмываемой краской.

Нач.отд.	Шейко		
Н.контр.	Лучковский		
Рук.гр.	Тохтанышева		
Инжен.	Мягкая		
Инжен.	Перова		

Привязан

Инв. №

ТП 902-1-54 -КЖИ Б2; Б2А

Балка Б2; Б2А (для t=-20°С; -30°С)

Стадия	Масса	Масштаб
Р	13,35	

Лист | Листов 81

Госстрой СССР Союзводоканалниипроект Харьковский Водоканалпроект

Б2; Б2А (зеркальное отражение)

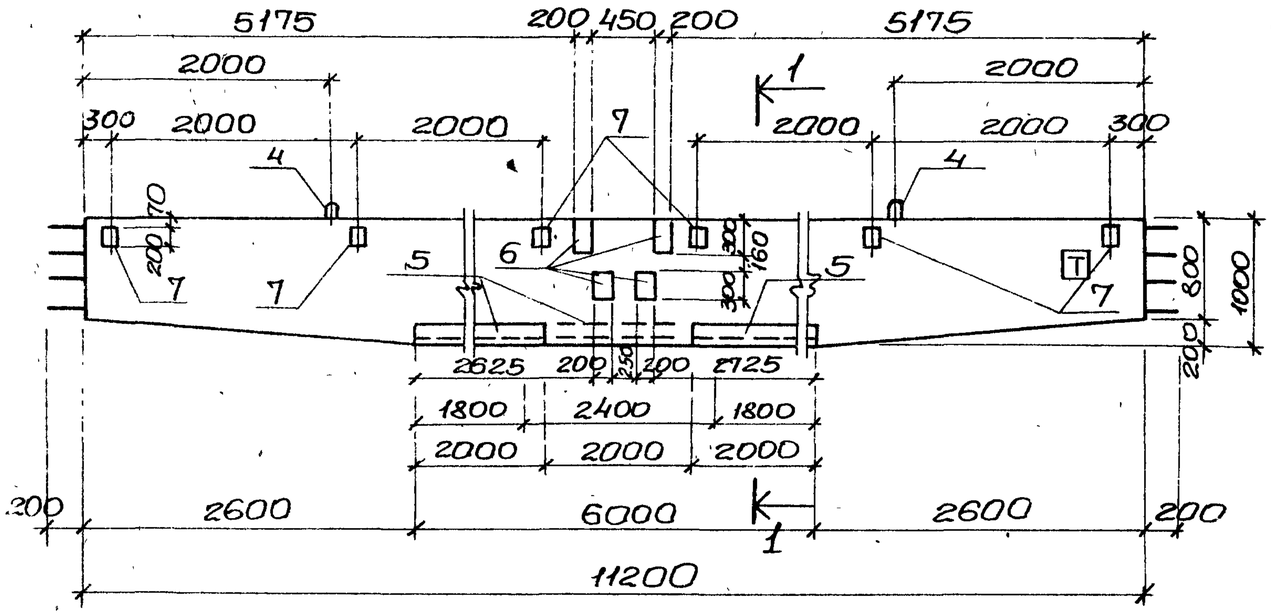

Формат	Зона	Поз.	Обозначение	Наименование	Кол.	Примеч
				Документация		
11			902-1-54 -КЖИ-ТТ1	Технические требования ТТ1		
12			" -Б2,Б2АСБ	Сборочный чертеж		
				Сборочные единицы и детали		
11		1	902-1-54 -КЖИ-КП5	Каркас пространственный КП5	2	
		2,3		Стержни одиночные		
11		4	902-1-54 -КЖИ-Мн15,Мн19	Изделие закладное Мн15	2	
б/ч		5	3.400-6/76	То же / Ми4-21	6,4	пм
б/ч		6	То же	" Ми1-26	4	
б/ч		7	"	" Ми1-20	6	Только для Б2
				Материалы		
				Бетон марки М300	6,41	$м^3$

1-1

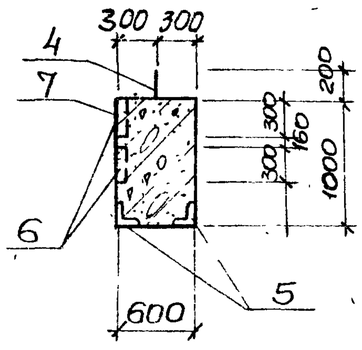

Расчетная схема Б2; Б2А при t=-40°С

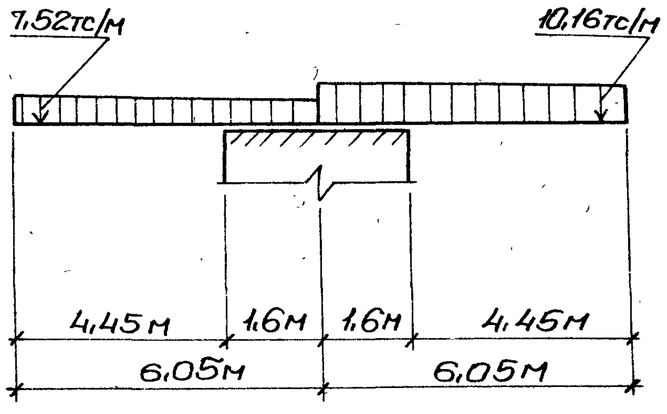

Выборка стали на 1 элемент, кг

Марка элемента	Арматурные изделия: Арматурная сталь ГОСТ 5781-75, класс АI, ф мм 8		Итого	Арматурная сталь ГОСТ 5.1459-72*, класс АIII, ф мм 12	20	32		Итого	Всего
Б2, Б2А	20,8		20,8	340,3	143,0	473,2		956,5	977,3

Для ориентации при монтаже на балках Б2, Б2А нанести знак Т несмываемой краской.

Привязан

Нач.отд.	Шейко	
Н.контр.	Лучковский	
Рук.гр.	Тахтамышева	
Инжен.	Мягкая	
Инжен.	[illegible]	

ТП 902-1-54 -КЖИ-Б2, Б2А

Балка Б2; Б2А (для t=-40°С)

Стадия	Масса	Масштаб
Р	16,02	

Лист | Листов 1

Госстрой СССР Союзводоканалниипроект Харьковский водоканалпроект

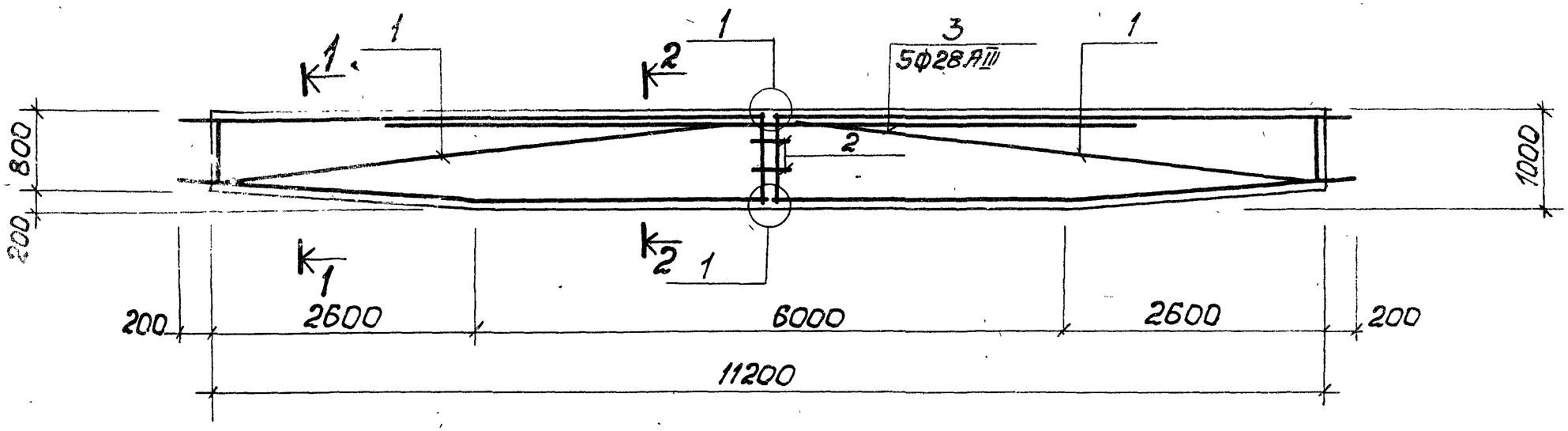

1-1

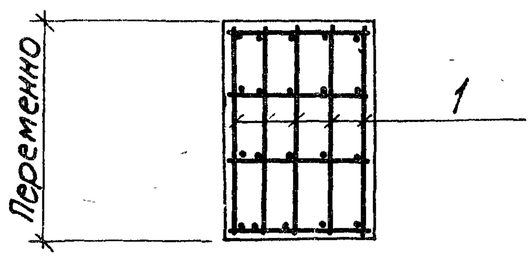

500 для t=-20°; -30°

600 для t=-40°

2-2

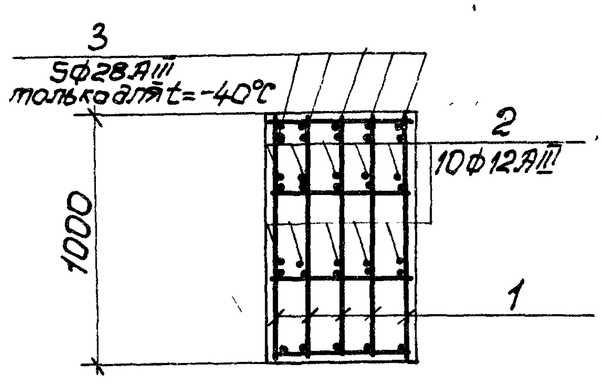

500 для t=-20°; -30°

600 для t=-40°

1

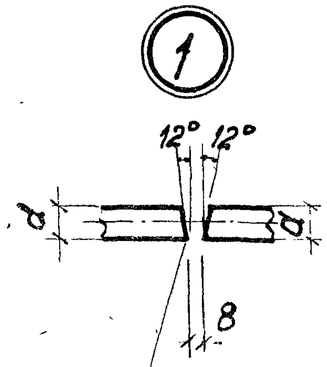

Ванную сварку выполнить по СН 393-78

Ведомость стержней на один элемент

Марка эл-та	поз.	Эскиз или сечение	Ф мм	Длина мм	Кол.
Б2; Б2А	2	300	12АIII	300	10
	3	8000	28АIII	8000	5

Защитный слой бетона для рабочей арматуры - 35мм

Привязан			
Инв. №			
Разраб.	Перова		
Провер.	Мягкая		
Рук. гр.	Тохтамышева		
Н. контр.	Лучковский		
Нач. отд.	Шестко		

902-1-54-КЖИ-Б2; Б2АСБ

Балка Б2, Б2А

Стадия	Масса	Масштаб
Р	—	
Лист	Листов 1	

Госстрой СССР Союзводоканалниипроект Харьковский Водоканалпроект

Б3;Б4

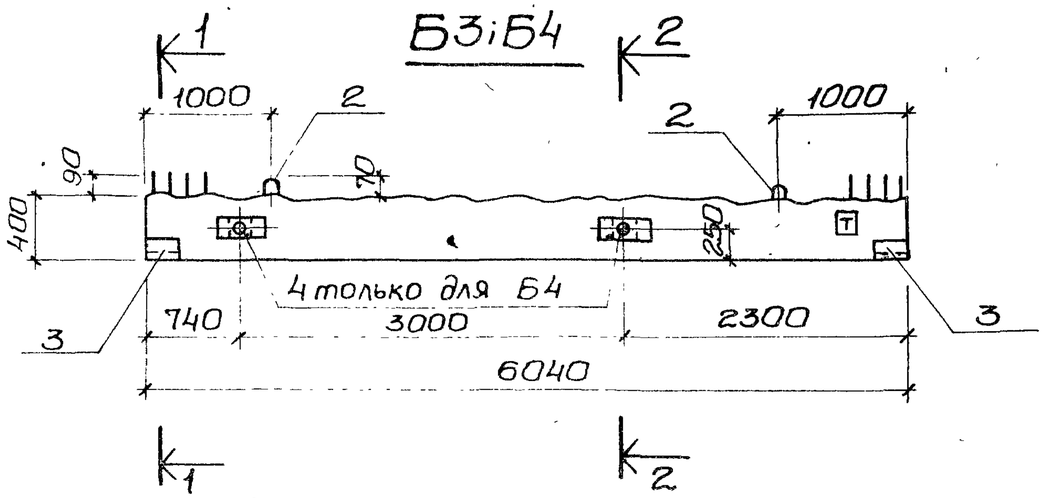

Схема армирования

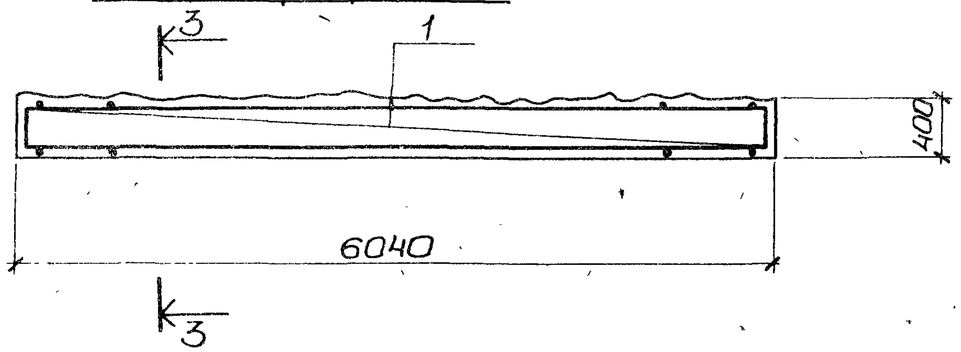

Расчетная схема Б3

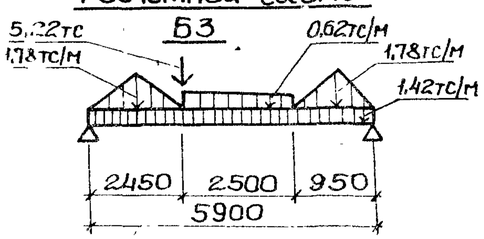

Расчетная схема Б4

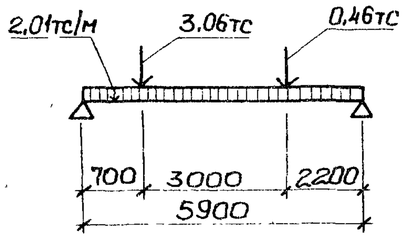

2-2

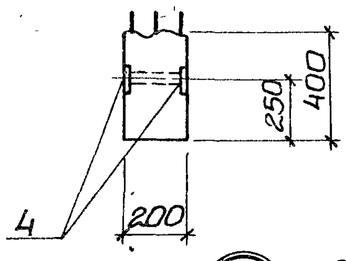

3-3

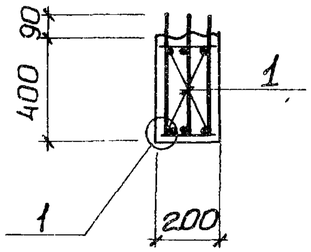

1-1

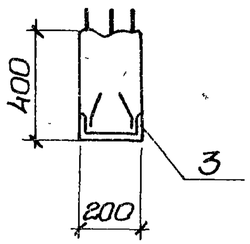

(1) Защитный слой бетона для рабочей арматуры -30мм

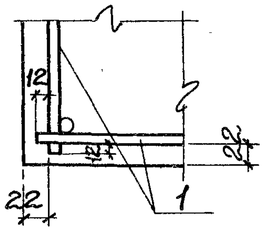

Формат	Зона	Поз.	Обозначение	Наименование	Кол.	Примеч.
				Б3; Б4		
				Документация		
11			902-1-54 -КЖИ-ТТ1	Технические требования ТТ1		
				Сборочные единицы и детали		
11		1	902-1-54 -КЖИ-Кп6	Каркас пространственный Кп6	1	
11		2	-Мн15 Мн19	Изделие закладное Мн19	2	
61/4		3	3.400-6/76	То же Ми4-12	2	
11		4	902-1-54-КЖИ-Мн16	То же Мн-16	2	только для Б4
				Материалы		
				Бетон Марки М300	0,48	$м^3$

Выборка стали на один элемент, кг

Марка элемента	Арматурные изделия						Всего
	Арматурная сталь ГОСТ 5781-75 класс AI			Арматурная сталь ГОСТ 5.1459-72* класс AIII			
	ф мм		Итого	ф мм		Итого	
	8			25			
Б3; Б4	24,8		24,8	138,9		138,9	163,7

Привязан			
Инв. №			
Нач. отд.	Шейко		
Н. контр.	Лучковский		
Рук. гр.	Тохтомышева		
Инжен.	Мягкая		
Инжен.	Перова		

902-1-54 -КЖИ-Б3;Б4

Балки Б3;Б4

Стадия	Масса	Масштаб
Р	1,2т	
Лист	Листов 1	

Госстрой СССР Союзводоканалниипроект Харьковский Водоканалпроект

16991-07 46

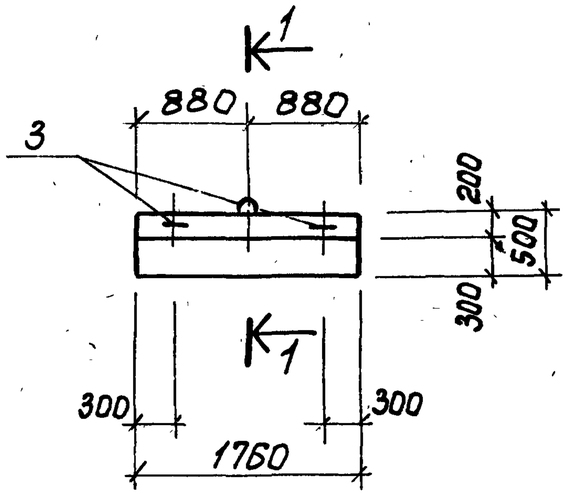

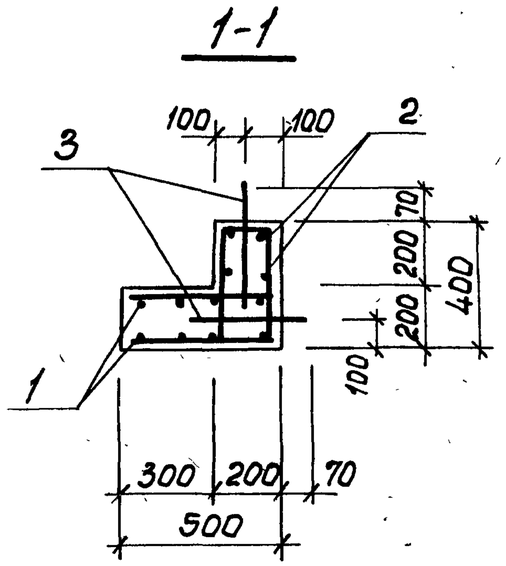

Формат	Зона	Поз.	Обозначение	Наименование	Кол.	Примечание
				Документация		
			902-1-54-КЖИ-ТТ1	Технические требования ТТ1		
				Сборочные единицы и детали		
11		1	902-1-54-КЖИ-С21	Сетка арматурная С21	1	
11		2	-С23	То же С23	1	
Б4		3		Стержень одиночный	3	
				Материалы		
				Бетон марки М300	0,25	м3

Ведомость стержней на один элемент

Марка элемента	Поз.	Эскиз или сечение	Ф мм	Длина мм	Кол.
ОП1	3	R=30, 40, 300, 60	10AI	870	3

Выборка стали на один элемент, кг

Марка эл-та	Арматурные изделия				
	Арматурная сталь ГОСТ 5781-75				Итого
	класс AI				
	Ф мм			Итого	
	8	10			
ОП1	16.5	1.8		18.3	18.3

Защитный слой бетона рабочей арматуры - 20мм

Привязан			902-1-54-КЖИ-ОП1	
	Нач.отд.	Шейко	Опорный блок ОП1	Стадия: Р; Масса: 625кг; Масштаб:
	Н.контр.	Лучковский		Лист; Листов 1
	Рук.гр.	Похтомашева		Госстрой СССР Союзводоканалниипроект Харьковский Водоканалпроект
	Инжен.	Блогой		
Инв.№	Инжен.	Доценко		

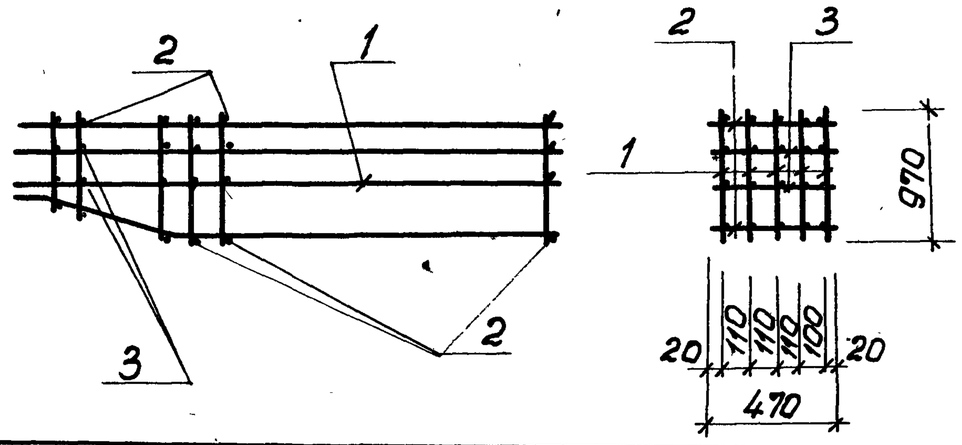

Формат	Зона	Поз.	Обозначение	Наименование	Кол.	Примеч.
				Документация		
11			902-1-54-КЖИ-ТТ2	Технические требования ТТ2		
				Сборочные единицы и детали		
11		1	902-1-54-КЖИ-Кр26	Каркас плоский Кр26	5	362.0кг
Б.ч.		2		12AIII ГОСТ 5.1459-72* ℓ=470	46	19.2кг
Б.ч.		3		8AI ГОСТ 5781-75 ℓ=470	46	8.6кг

Привязан

Инв.№

902-1-54-КЖИ-КП2

Нач.отд.	Шейко		
Н.контр.	Пучковский		
Рук.гр.	Тахтамышева		
Инжен.	Мягкая		
Инжен.	Перова		

Каркас пространственный КП2

Стадия	Масса	Масштаб
Р	389,8кг	
Лист	Листов 1	

Госстрой СССР Союзводоканалниипроект Харьковский Водоканалпроект

Альбом VII

Типовой проект 902-1-54

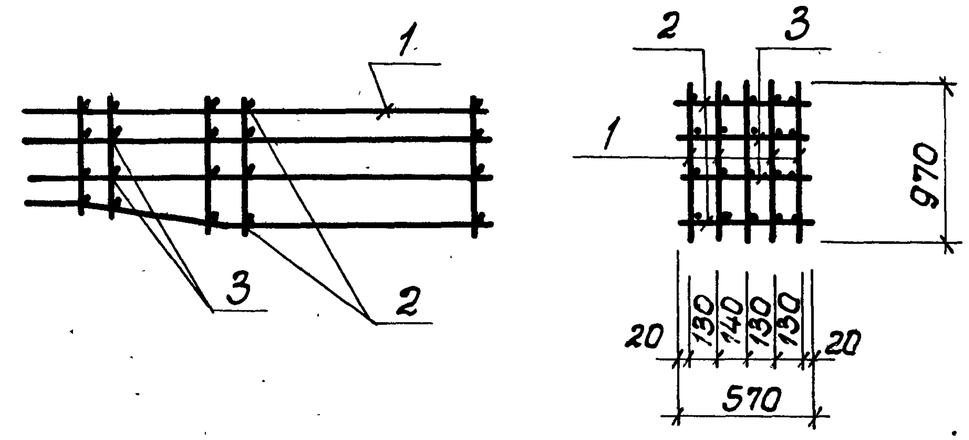

Формат	Зона	Поз.	Обозначение	Наименование	Кол.	Примеч.
				Документация		
11			902-1-54-КЖИ-ТТ2	Технические требования ТТ2		
				Сборочные единицы и детали		
11		1	902-1-54-КЖИ-Кр26	Каркас плоский Кр26	5	362.0
Б.ч.		2		Ф12AIII ГОСТ 5.1459-72* ℓ=570	46	23.3
Б.ч.		3		Ф8AI ГОСТ 5781-75 ℓ=570	46	10.4

Взам.инв.№ | Подпись и дата | Инв.№ подл.

Привязан

Инв.№

902-1-54-КЖИ-КП3

Нач.отд.	Шейко		
Н.контр.	Пучковский		
Рук.гр.	Тахтамышева		
Инжен.	Мягкая		
Инжен.	Перова		

Каркас пространственный КП3

Стадия	Масса	Масштаб
Р	395.7кг	
Лист	Листов 1	

Госстрой СССР Союзводоканалниипроект Харьковский Водоканалпроект

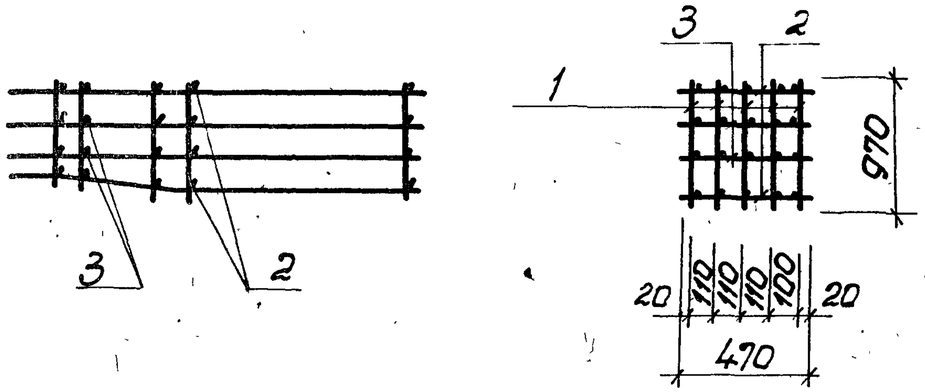

Формат	Зона	Поз.	Обозначение	Наименование	Кол.	Примеч.
				Документация		
11			902-1-54 -КЖИ-ТТ2	технические требования ТТ2		
				Сборочные единицы и детали		
11		1	902-1-54 -КЖИ КР27	Каркас плоский КР27	5	357.0
Б.ч.		2		Ф12 А III ГОСТ 5.1459-72* ℓ=470	46	19.2
Б.ч.		3		Ф8 А I ГОСТ 5781-75 ℓ=470	46	8.6

Привязан

Инв. №

Нач.отд.	Шейко		
Н.контр.	Лучковский		
Рук.гр.	Токтамышева		
Инжен.	Мягкая		
Инжен.	Перова		

902-1-54 -КЖИ-КП4

Каркас пространственный КП4

Стадия	Масса	Масштаб
Р	384,8кг	
Лист	Листов	

Госстрой СССР Союзводоканалниитпроект Харьковский Водоканалпроект

Альбом VII

Типовой проект 902-1-54

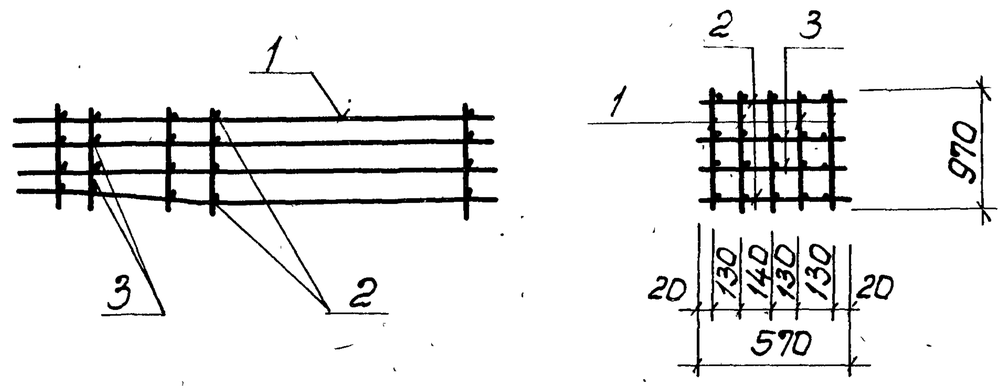

Формат	Зона	Поз.	Обозначение	Наименование	Кол.	Примеч.
				Документация		
11			902-1-54-КЖИ-ТТ2	технические требования ТТ2		
				Сборочные единицы и детали.		
11		1	902-1-54-КЖИ-Кр27	Каркас плоский Кр27	5	357.0
Б.ч.		2		Ф12 А III ГОСТ 5.1459-72* ℓ=570	46	25.8
Б.ч.		3		Ф8 А I ГОСТ 5781-75 ℓ=570	46	10.4

Привязан

Инв. №

Нач.отд.	Шейко		
Н.контр.	Лучковский		
Рук.гр.	Токтамышева		
Инжен.	Мягкая		
Инжен.	Перова		

902-1-54 -КЖИ-КП5

Каркас пространственный КП5

Стадия	Масса	Масштаб
Р	390.7кг	
Лист	Листов 1	

Госстрой СССР Союзводоканалниитпроект Харьковский Водоканалпроект

Взам. инв. № | Подпись и дата | Инв. № подл.

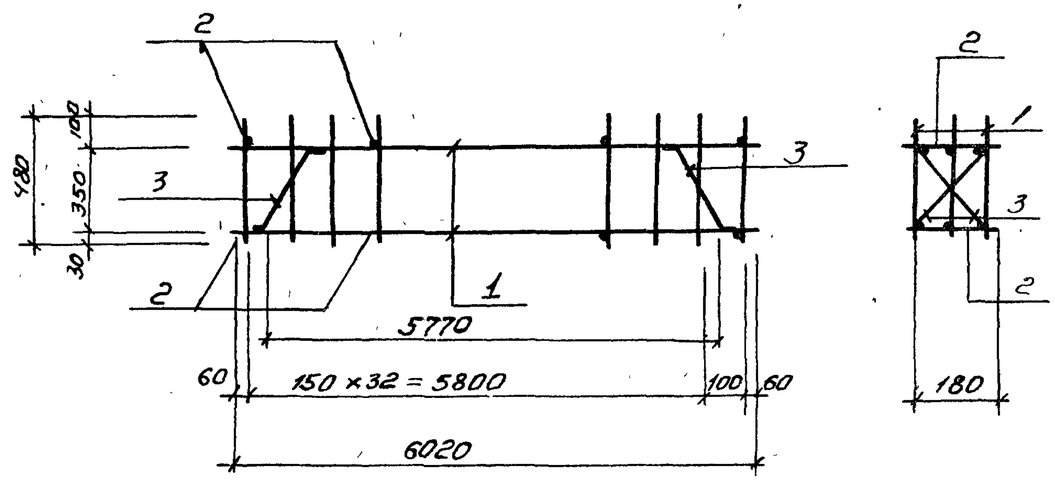

Альбом VII-

Типовой проект 902-1-54

Формат	Зона	Поз	Обозначение	Наименование	Кол	Примеч
				Документация		
11			902-1-54-КЖИ-ТТ2	Технические требования ТТ2		
				Сборочные единицы и детали		
		1	902-1-54-КЖИ-КР28	Каркас плоский КР28	3	162,3кг
Б.4		2		ф8АI ГОСТ 5781-75, ℓ=180	14	1,0 кг
Б.4		3		ф8АI ГОСТ 5781-75, ℓ=500	2	0,4кг

Привязан

Инв. №

Взам. инв. №

Подпись и дата

Инв. № подл.

Нач. отд	Шейко	
Н. конт	Лучковский	
Рук. гр	Бахтамышева	
Инжен.	Мягков	
Инжен	Перова	

902-1-54 – КЖИ-КП6

Каркас пространственный КП6

Стадия	Масса	Масштаб
Р	163,7кг	
Лист	Листов 1	

Госстрой СССР Союзводоканалниипроект Харьковский водоканалпроект

1699-07 50

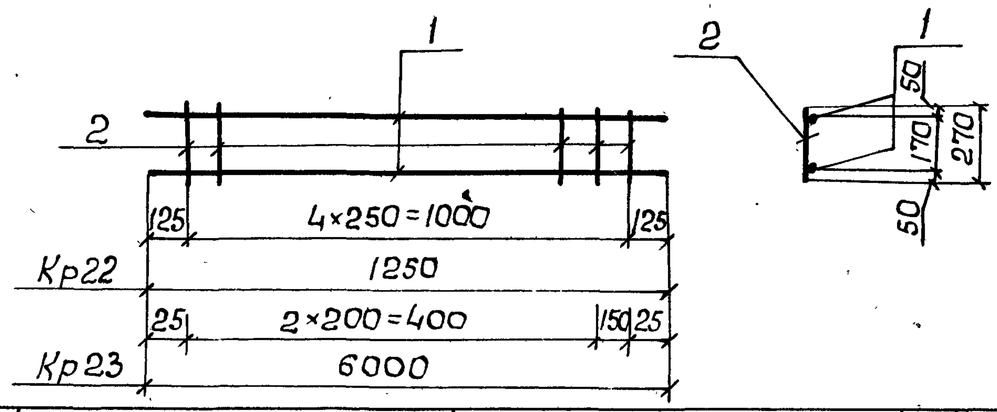

Формат	Зона	Поз.	Обозначение	Наименование	Кол.	Примечание
				Документация		
11			ТП902-1-54 -КЖИ-ТТ2	Технические требованияТТ2		
				Кр22		1,9кг
				Детали		
Б.Ч.		1		ф10АI, ГОСТ5781-75, ℓ=1250	2	1,6кг
Б.Ч.		2		ф16АI, Тоже, ℓ=270	5	0,3кг
				Кр. 23		1,0
				Детали		
Б.Ч.		1		ф10АI, ГОСТ5781-75, ℓ=600	2	0,76кг
Б.Ч.		2		ф6АI, Тоже, ℓ=270	4	0,24кг

Привязан:

Инв. №

ТП 902-1-54 -КЖИ-Кр22, Кр23

Нач.отд.	Шейко	
Н.контр.	Лучковский	
Рук.груп.	Тахтамышева	
Инженер	Мягкая	
Инженер	Каюков	

Каркас плоский Кр22, Кр23

Стадия	Масса	Масштаб
Р	см. таблицу	
Лист	Листов	

Госстрой СССР Союзводоканалниипроект Харьковский Водоканалпроект

Альбом VII

Типовой проект 902-1-54

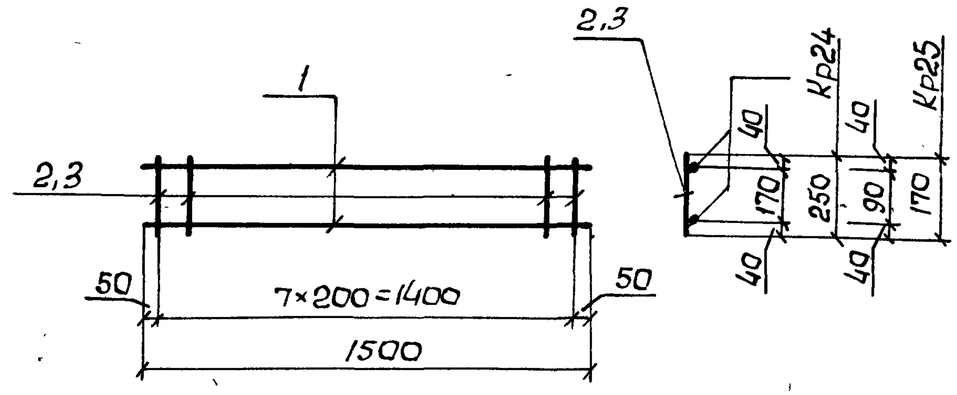

Формат	Зона	Поз.	Обозначение	Наименование	Кол.	Примечание
				Документация		
11			ТП902-1-54 -КЖ-ТТ2	Технические требованияТТ2		
				Кр.24		2,35кг
				Детали		
Б.Ч		1		ф10АI, ГОСТ5781-75, ℓ=1500	2	1,9кг
Б.Ч		2		ф6АI Тоже, ℓ=250	8	0,45кг
				Кр.25		2,2кг
				Детали		
Б.Ч		1		ф10АI, ГОСТ5781-75, ℓ=1500	2	1,9кг
Б.Ч		3		ф6АI Тоже ℓ=170	8	0,3кг

Взам.инв.№

Привязан

Подпись и дата

Инв. №

ТП902-1-54 -КЖИ-Кр24, Кр25

Нач.отд.	Шейко	
Н.контр.	Лучковский	
Рук.груп.	Тахтамышева	
Инженер	Мягкая	
Инженер	Каюков	

Инв. №подл.

Каркас плоский Кр24, Кр25

Стадия	Масса	Масштаб
Р	см. таблицу	
Лист	Листов 1	

Госстрой СССР Союзводоканалниипроект Харьковский Водоканалпроект

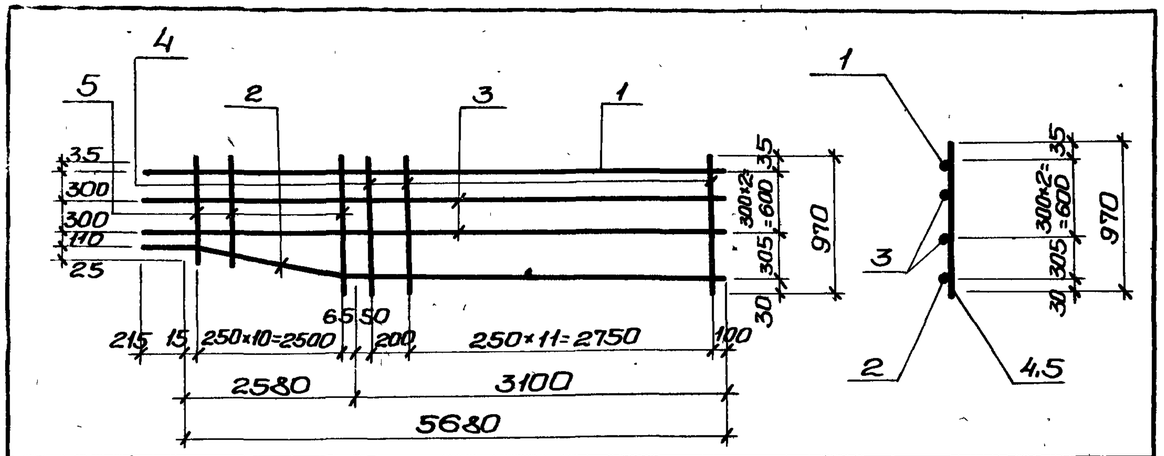

Формат	Зона	Поз.	Обозначение	Наименование	Кол.	Примечание
				Документация		
11			902-1-54 -КЖИ-ТТ2	Технические требования ТТ2		
				Детали.		
Б.4		1		28AIII ГОСТ 5.1459-72* ℓ=5895	1	28,5кг
Б.4		2		20AIII То же ℓ=5910	1	14,6кг
Б.4		3		12AIII " ℓ=5895	2	10,5кг
Б.4		4		12AIII " ℓ=970	12	10,3кг
Б.4		5		12AIII " ℓ=770÷970	11	8,5кг

Привязан:

Инв №

902-1-54 -КЖИ-Кр26

Нач.отд.	Шейко		
Н.контр.	Лучковский		
Рук.гр.	Тахтамышева		
Инжен.	Мягкая		
Инжен.	Перова		

Каркас плоский Кр26.

Стадия	Масса	Масштаб
Р	72,4кг	б/м
Лист	Листов 1	

Госстрой СССР Союзводоканалниипроект Харьковский Водоканалпроект

Типовой проект 902-1-54 Альбом VII

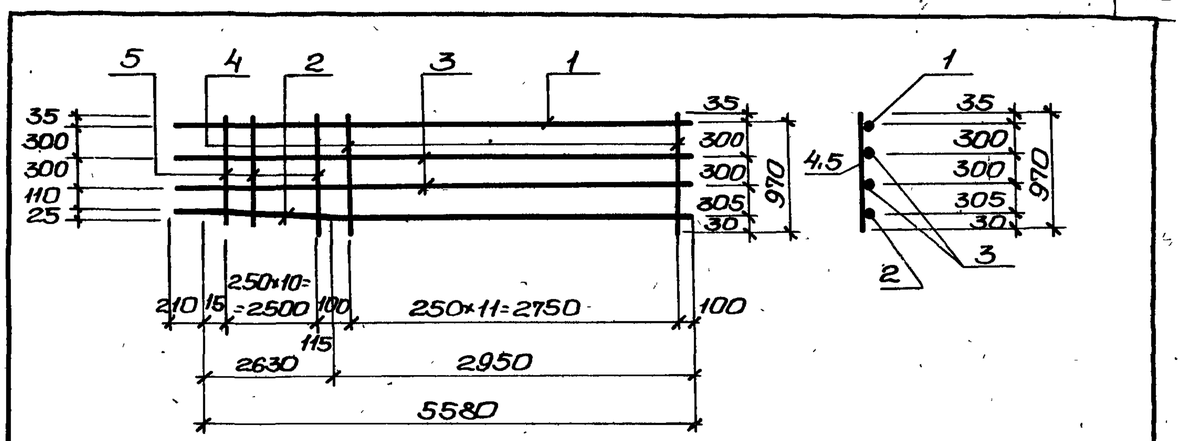

Формат	Зона	Поз.	Обозначение	Наименование	Кол.	Примечание
				Документация		
11			902-1-54 -КЖИ-ТТ2	Технические требования ТТ2		
				Сборочные единицы и детали.		
Б.4		1		28AIII ГОСТ 5.1459-72* ℓ=5795	1	28,0кг
Б.4		2		2AIII То же, ℓ=5810	1	14,3кг
Б.4		3		12AIII То же, ℓ=5795	2	10,3кг
Б.4		4		12AIII " , ℓ=970	12	10,3кг
Б.4		5		12AIII " ℓ=770÷970	11	8,5кг

Привязан:

Инв.№

902-1-54 -КЖИ-Кр27

Нач.отд.	Шейко		
Н.контр.	Лучковский		
Рук.гр.	Тахтамышева		
Инжен.	Мягкая		
Инжен.	Перова		

Каркас плоский Кр27.

Стадия	Масса	Масштаб
Р	71,4кг	б/м
Лист	Листов 1	

Госстрой СССР Союзводоканалниипроект Харьковский Водоканалпроект

Взам.инв.№ | Подпись и дата | Инв.№ подл.

Альбом VII

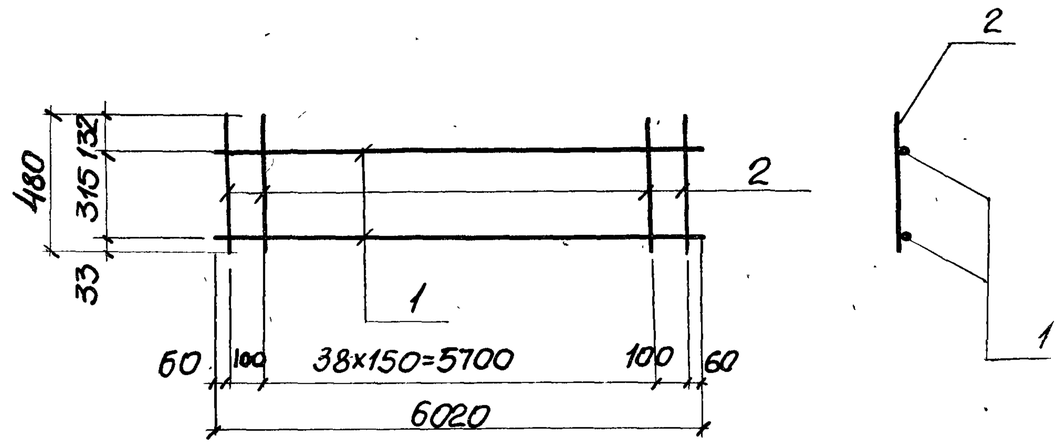

Типовой проект 902-1-54

Формат	Зона	Поз.	Обозначение	Наименование	Кол.	Прим.
				Документация		
11			902-1-54-КЖИ-ТТ2	Технические требования ТТ2		
				Сборочные единицы и детали		
Б.4		1		ф25АIII ГОСТ 5.1459-72* ℓ=6020	2	46.3к
Б.4		2		ф8АI ГОСТ 5781-75 ℓ=480	41	7,8к

Привязан

Инв. №

Подпись и дата

Взам. инв. №

Т.П 902-1-54 КЖИ-Кр28

Нач.отд.	Шейко		
Н.контр.	Лучковский		
Рук.гр.	Тахтамышева		
Инж.	Мягкая		
Инж.	Попова		

Каркас плоский Кр28

Стадия	Масса	Масштаб
Р	54.1кг	
Лист	Листов 1	

Госстрой СССР Союзводоканалниипроект Харьковское Водоканалпроект

16941-07

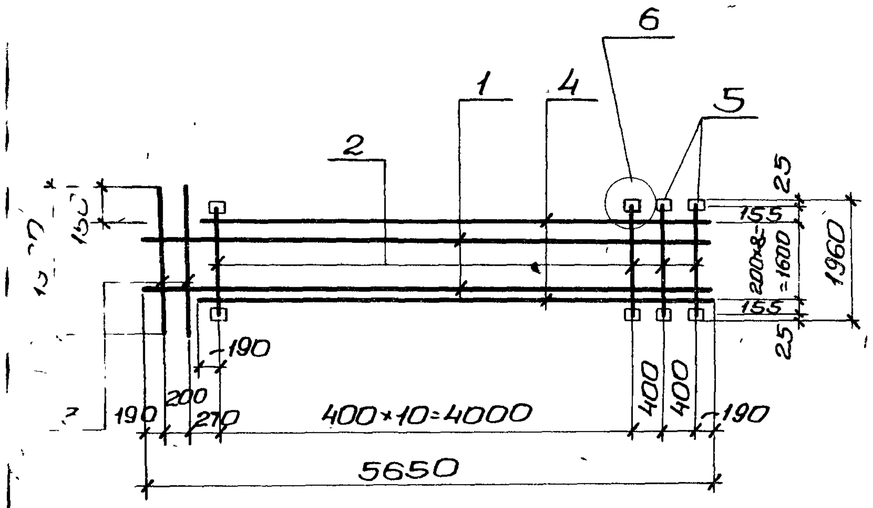

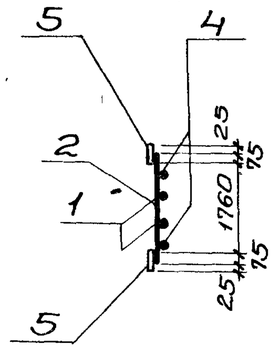

Зона	Поз.	Обозначение	Наименование	Кол.	Примечание
			Документация		
		ТП 902-1-54 -КЖИ-ТТ2	Технические требования ТТ2		
			Детали		
4	1		ф12АIII, ГОСТ 5.1459-72*; ℓ=5650	7	35,2кг
4	2		ф16АIII то же ℓ=1910	13	39,2кг
4	3		ф16АIII " ℓ=1900	2	6,0кг
4	4		ф12АIII, ГОСТ 5.1459-72*; ℓ=5190	2	9,2кг
4	5		-100×6, ГОСТ 103-76 ℓ=100	26	12,2кг

Привязан:

Инв. №

ТП902-1-54 -КЖИ-С10

Нач.отд.	Шейко	
Н.контр.	Лучковский	
Рук.гр.	Тахтамышева	
Инженер	Мягкая	
Инженер	Каюков	

Сетка арматурная С10.

Стадия	Масса	Масштаб
Р	101,8кг	б/м
Лист	Листов 1	

Госстрой СССР Союзводоканалниипроект Харьковский Водоканалпроект

Типовой проект 902-1-54 Альбом VII.

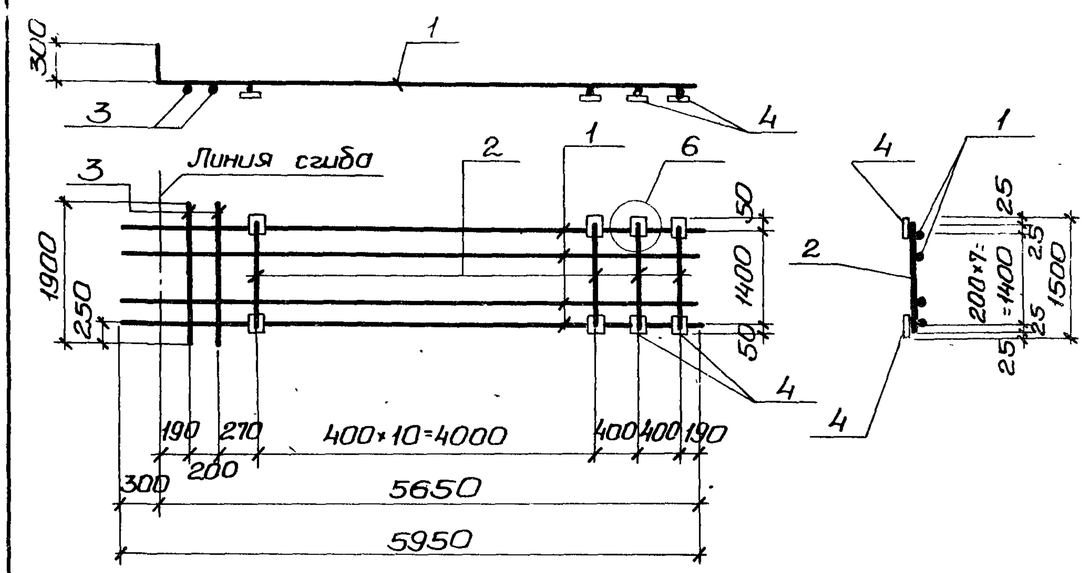

Формат	Зона	Поз.	Обозначение	Наименование	Кол.	Примечание
				Документация		
11			902-1-54 -КЖИ-ТТ2	Технические требования ТТ2		
				Детали		
6.4		1		ф12АIII, ГОСТ 5.1459-72*; ℓ=5950	8	42,3кг
6.4		2		ф16АIII, то же ; ℓ=1450	13	29,7кг
6.4		3		ф16АIII, " ℓ=1900	2	6,0кг
6.4		4		-100×6, ГОСТ 103-76, ℓ=100	26	12,2кг

Привязан:

Инв. №

ТП902-1-54 -КЖИ-С11

Нач.отд.	Шейко	
Н.контр.	Лучковский	
Рук.гр.	Тахтамышева	
Инжен.	Мягкая	
Инжен.	Каюков	

Сетка арматурная С11.

Стадия	Масса	Масштаб
Р	90,2кг	б/м
Лист	Листов	

Госстрой СССР Союзводоканалниипроект Харьковский Водоканалпроект

Взам. инв. № | Подпись и дата | Инв. № подл.

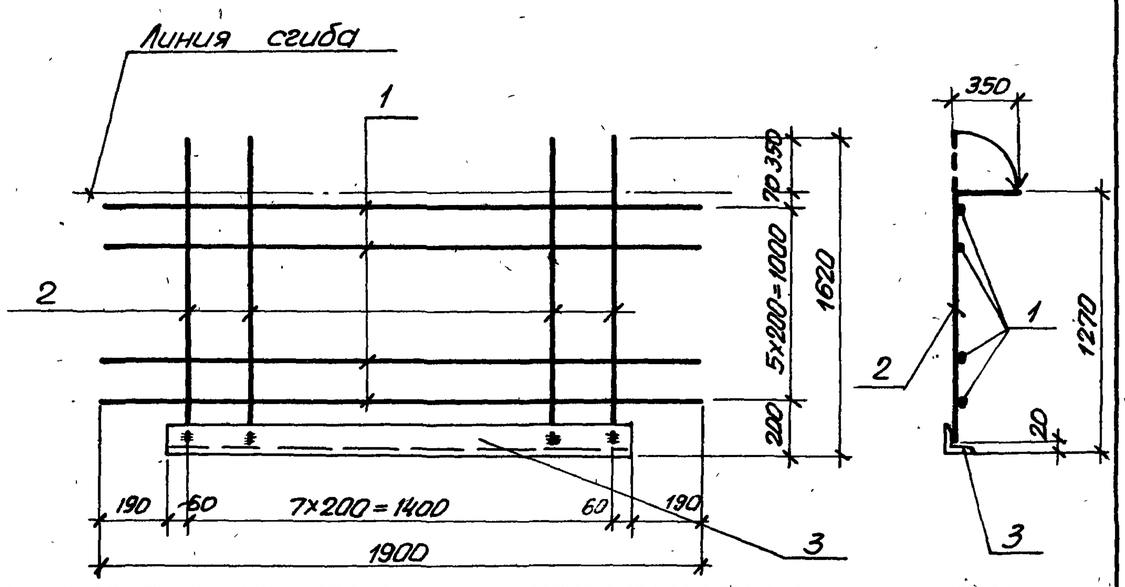

Формат	Зона	Поз.	Обозначение	Наименование	Кол.	Примеч.
				Документация		
11			ТП902-1-54-КЖИ-ТТ2	Технические требования		
				Детали		
Б.4		1		ф16АIII, ГОСТ5.1459-72*, ℓ=1900	6	18,0 кг
Б.4		2		ф16АIII, То же ; ℓ=1600	8	11,4 кг
Б.4		3		L140×12, ГОСТ8509-72, ℓ=1520	1	38,4 кг

Привязан

Инв.№

ТП902-1-54-КЖИ-С12

Нач.отд.	Шейко	
Н.контр.	Лучковский	
Рук.гр.	Тахтамышева	
Инженер	Мягкая	
Инженер	Каюков	

Сетка арматурная С12

Стадия	Масса	Масштаб
Р	68,2кг	
Лист	Листов	

Госстрой СССР Союзводоканалниипроект Харьковский ВОДОКАНАЛПРОЕКТ

Альбом VIII

Типовой проект 902-1-54

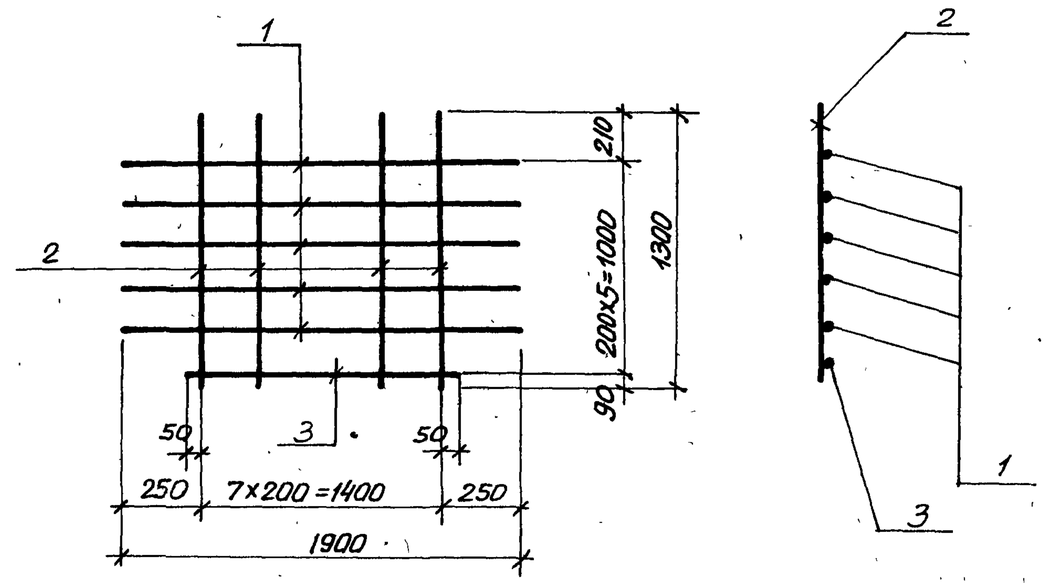

Формат	Зона	Поз.	Обозначение	Наименование	Кол.	Прим.
				Документация		
11			ТП902-1-54-КЖИ-ТТ2	Технические требованиятт2		
				Детали		
Б.4.		1		ф16АIII ГОСТ5.1459-72*, ℓ=1980	5	15,0кг
Б.4.		2		ф16АIII То же ℓ=1300	8	17,7кг
Б.4		3		ф16АIII ГОСТ5.1459-72* ℓ=1500.	1	2,4кг

Привязан

Инв.№

ТП902-1-54-КЖИ-С13

Нач.отд.	Шейко	
Н.контр.	Лучковский	
Рук.гр.	Тахтамышева	
Инженер	Мягкая	
Инженер	Каюков	

Сетка арматурная С13

Стадия	Масса	Масштаб
Р	35,1кг	
Лист	Листов	

Госстрой СССР Союзводоканалниипроект Харьковский ВОДОКАНАЛПРОЕКТ

Инв.N подл. | Подпись и дата | Взам.инв.№

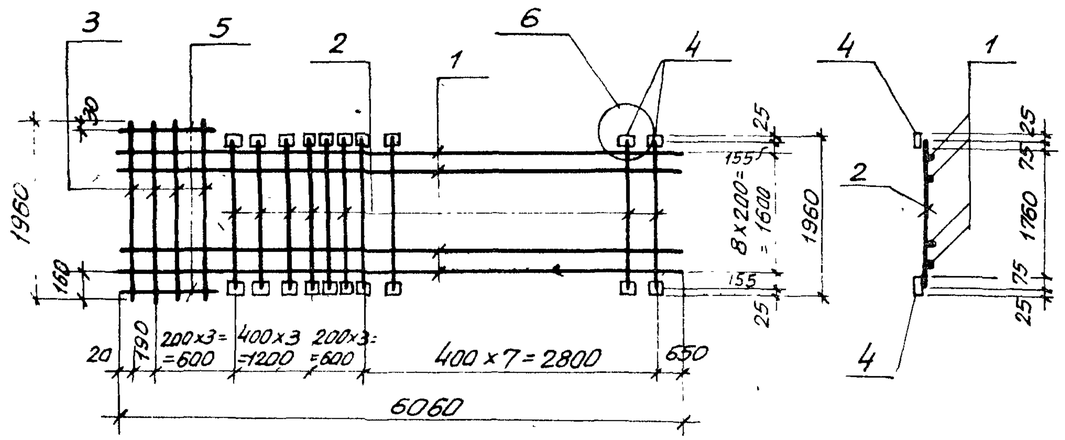

Зона	Поз	Обозначение	Наименование	Кол.	Примечание
			Документация		
		ТП 902-1-54 -КЖИ- ТТ2	Технические требованияТТ2		
			Детали		
Б.4	1		ф12АIII, ГОСТ5.1459-72*, ℓ=6060	9	48,4кг
Б.4	2		ф16АIII, то же ℓ=1910	14	42,2кг
Б.4	3		ф16АIII, " ℓ=1960	4	12,4кг
Б.4	4		-100×6, ГОСТ 103-76, ℓ=100	28	13,2 кг
Б.4	5		ф12 А III, ГОСТ 5.1459-72*, ℓ=640	2	1,1 кг.

Привязан

Инв. №

Нач.отд.	Шейко	
Н.контр.	Лучковский	
Рук. гр.	Тахтамышева	
Инженер.	Мягкая	
Инженер	Конюков	

ТП 902-1-54 -КЖИ-С14

Сетка арматурная С14

Стадия	Масса	Масштаб
Р	117,3кг	
Лист	Листов	

Госстрой СССР
Союзводоканалниипроект
Харьковский
ВОДОКАНАЛПРОЕКТ

Альбом VIII

Типовой проект 902-1-54

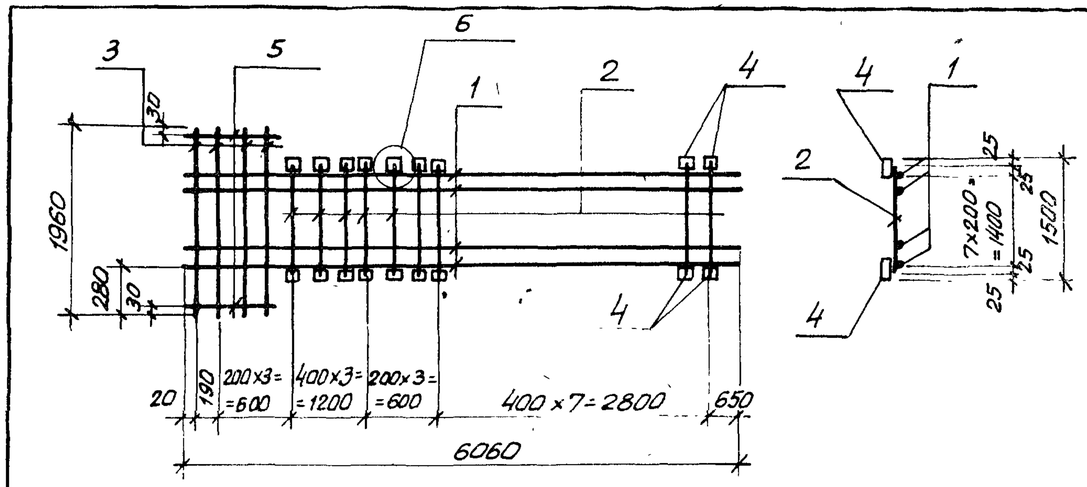

Формат	Зона	Поз.	Обозначение	Наименование	Кол.	Примечание
				Документация		
11			ТП 902-1- 54 -КЖИ-ТТ2	Технические требованияТТ2		
				Детали		
Б.4		1		ф16АIII, ГОСТ5.1459-72*, ℓ=6060	8	76,5кг
Б.4		2		ф16АIII то же ; ℓ=1450	14	41,6кг
Б.4		3		ф16АIII " ; ℓ=1960	4	12,4кг
Б.4		4		-100×6, ГОСТ 103-76 ℓ=100	26	13,2кг
Б.4		5		ф16АIII ГОСТ5.1459-72*, ℓ=640	2	2,0кг

Взам. инв. №

Подпись и дата

Инв. N подл.

Привязан

Инв №

Нач.отд.	Шейко	
Н.контр.	Лучковский	
Рук гр.	Тахтамышева	
Инжен	Мягкая	
Инжен.	Конюков	

ТП902-1-54 -КЖИ-С15

Сетка арматурная С15

Стадия	Масса	Масштаб
Р	145,7кг	
Лист	Листов	

Госстрой СССР
Союзводоканалниипроект
Харьковский
ВОДОКАНАЛПРОЕКТ

Типовой проект 902-1-54 Альбом VII

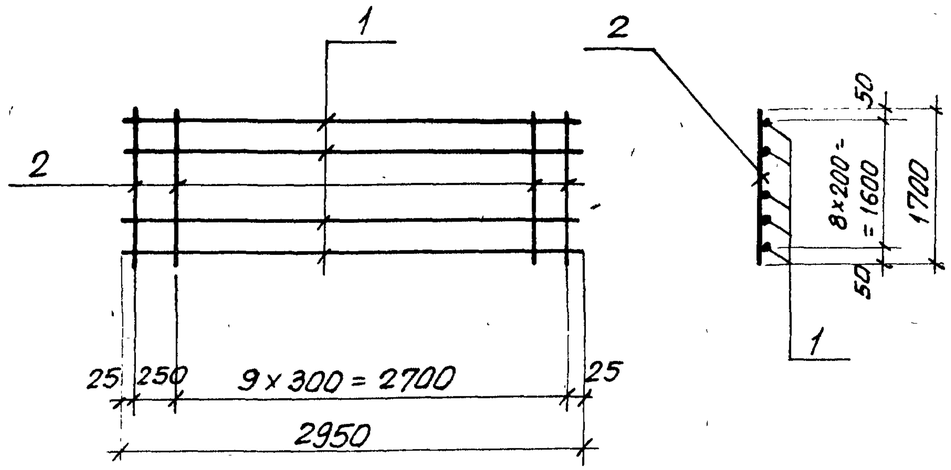

Формат	Зона	Поз.	Обозначение	Наименование	Кол.	Примечание
				Документация		
			902-1-54-КЖИ-ТТ2	Технические требования ТТ2		
				Детали		
Б.4		1		ф12АIII, ГОСТ5781-72*, ℓ=2950	9	23,6
Б.4		2		ф8АI, ГОСТ5781-75, ℓ=1700	11	7,4

Привязан

Инв. №

Взам. инв. N | Подпись и дата | Инв. N подл.

Нач.отд.	Шейко	
Н.контр.	Лучковский	
Рук.гр.	Тахтамышева	
Инженер	Мягкая	
Инженер	Каюков	

ТП902-1-54 -КЖИ-С 16

Сетка арматурная С16

Стадия	Масса	Масштаб
Р	31,0кг	
Лист	Листов	

Госстрой СССР Союзводоканалниипроект Харьковский ВОДОКАНАЛПРОЕКТ

С17, С18 (зеркальное отражение)

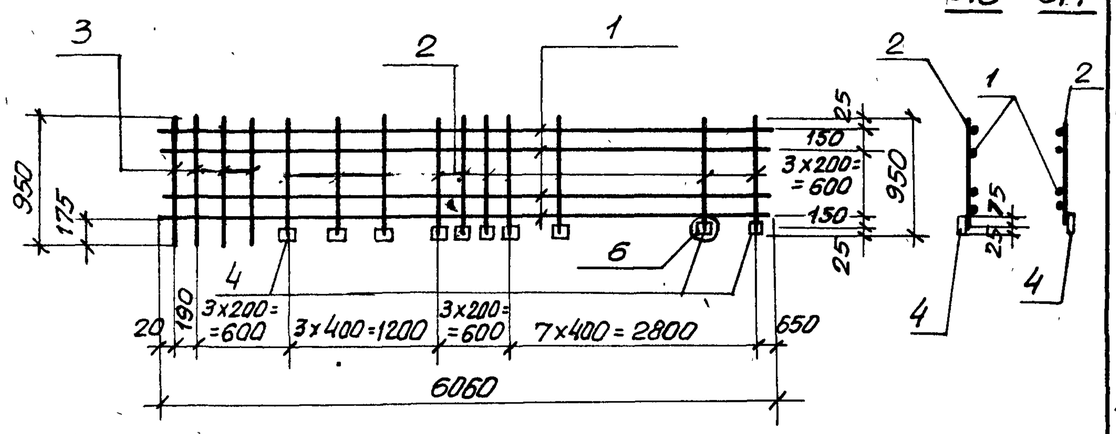

Формат	Зона	Поз.	Обозначение	Наименование	Кол.	Примечание
				Документация		
			902-1-54-КЖИ-ТТ2	Технические требования ТТ2		
				Детали		
Б.4		1		ф12АIII, ГОСТ5.1459-72*, ℓ=6060	5	26,9кг
Б.4		2		ф16АIII, то же, ℓ=925	14	20,4кг
Б.4		3		ф16АIII, „ ℓ=950	4	6,0кг
Б.4		4		-100x6, ГОСТ103-76, ℓ=100	14	6,6кг

Привязан

Инв.№

Нач.отд.	Шейко	
Н.контр.	Лучковский	
Рук.гр.	Тахтамышева	
Инженер	Мягкая	
Инженер	Канюков	

ТП902-1-54-КЖИ-С17,С18.

Сетки арматурные С17, С18

Стадия	Масса	Масштаб
Р	59,9кг	—
Лист	Листов	

Госстрой СССР Союзводоканалниипроект Харьковский ВОДОКАНАЛПРОЕКТ

Альбом VII

Типовой проект 902-1-54

С19, С20 (зеркальное отражение)

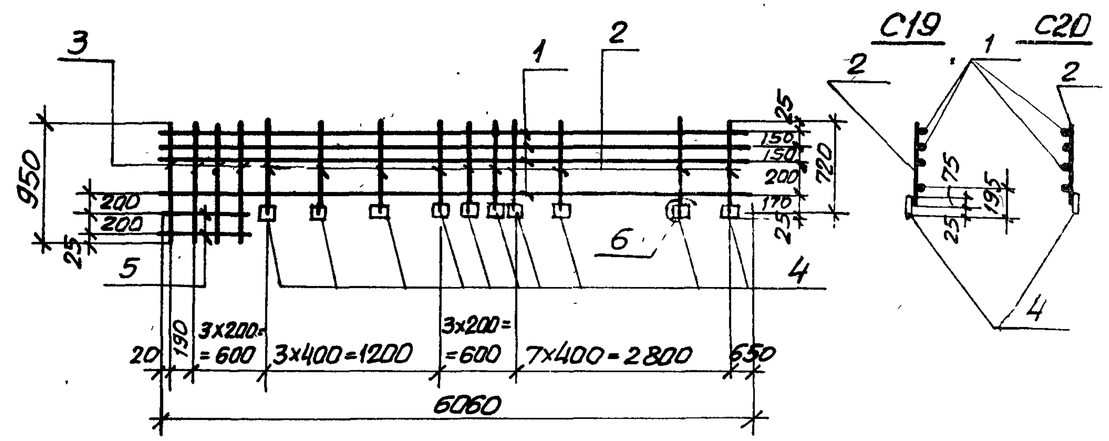

Формат	Зона	Поз.	Обозначение	Наименование	Кол.	Примечание
				Документация		
			902-1-54-КЖИ-ТТ2	Технические требования ТТ2		
				Детали		
Б.4		1		ф16АIII, ГОСТ5.1459-72*, ℓ=6060	5	38,3кг
Б.4		2		ф16АIII, то же ℓ=695	14	15,4кг
Б.4		3		ф16АIII, „ ℓ=950	4	6,0кг
Б.4		4		-100x6, ГОСТ103-76, ℓ=100	14	6,6кг
Б.4		5		ф16АIII, ГОСТ5.1459-72*, ℓ=640	2	2,0кг

Привязан

Инв.№

Нач.отд.	Шейко	
Н.контр.	Лучковский	
Рук.гр.	Тахтамышева	
Инженер	Мягкая	
Инженер	Канаков	

ТП902-1-54-КЖИ-С19;С20

Сетки арматурные С19, С20.

Стадия	Масса	Масштаб
Р	68,3кг	
Лист	Листов	

Госстрой СССР Союзводоканалниипроект Харьковский ВОДОКАНАЛПРОЕКТ

Взам.инв.№ | Подпись и дата | Инв.№ подл.

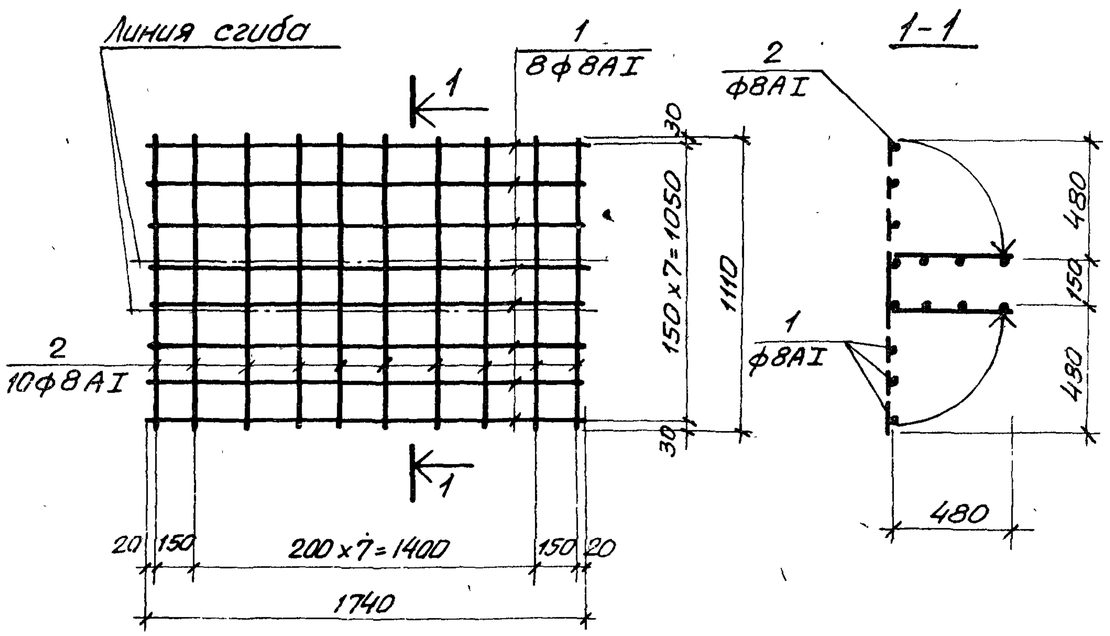

Формат	Зона	Поз.	Обозначение	Наименование	Кол.	Примеч.
				Документация		
11			ТП 902-1-54-КЖИ-ТТ2	Технические требования ТТ2		
				Детали		
Б.Ч		1		ф8АI ГОСТ5781-75, ℓ=1740	8	5,6
Б.Ч		2		ф8АI ГОСТ5781-75, ℓ=1100	10	4,5

Привязан

Инв. №

ТП 902-1-54-КЖИ-С 21

Нач.отд	Шейко		
Н.контр.	Лучковский		
Рук. гр.	Тахтамышев		
Ст.инж.	Благой		
Инженер	Доценко		

Сетка арматурная С 21

Стадия	Масса	Масштаб
Р	10,1кг	б/м
Лист	Листов 1	

Госстрой СССР Союзводоканалниипроект Харьковский ВОДОКАНАЛПРОЕКТ

Типовой проект 902-1-54 Альбом VII

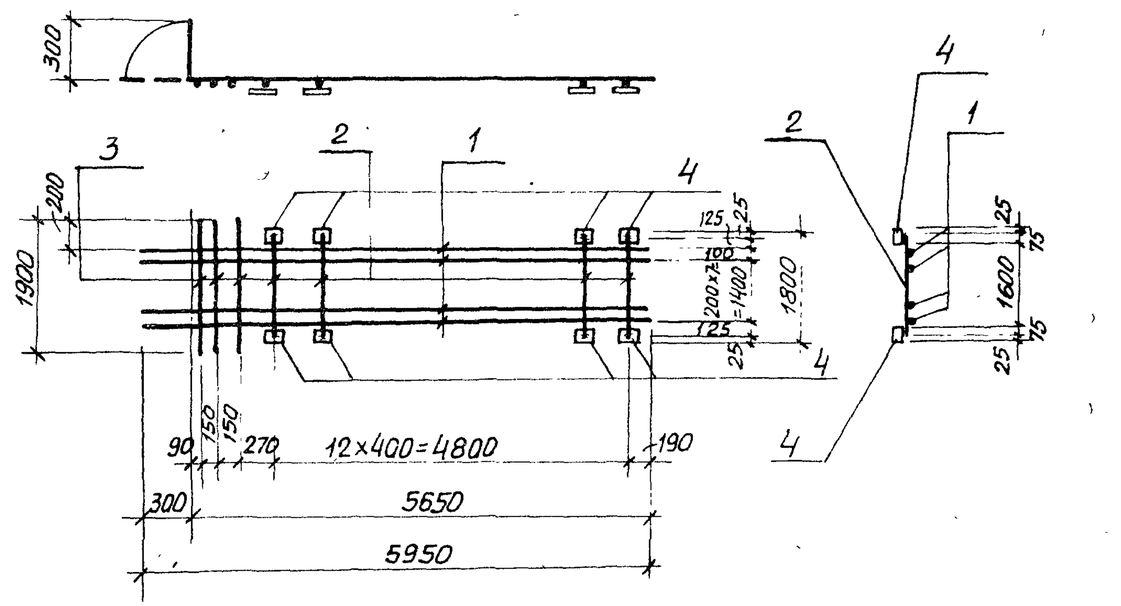

Формат	Зона	Поз.	Обозначение	Наименование	Кол.	Примечание
				Документация		
			ТП 902-1-54-КЖИ-ТТ2	Технические требования		
				Детали		
Б.Ч		1		ф12АIII, ГОСТ5.1459-72*, ℓ=5950	9	47,6кг
Б.Ч		2		ф16АIII, то же ℓ=1750	13	35,9кг
Б.Ч		3		ф20АIII, " ℓ=1900	3	14,0кг
Б.Ч		4		-100x6, ГОСТ103-76, ℓ=100	26	12,2кг

Привязан

Инв №

ТП 902-1-54-КЖИ-С22

Нач.отд.	Шейко		
Н.контр.	Лучковский		
Рук гр.	Тахтамышев		
Инженер	Мягкая		
Инженер	Ксюков		

Сетка арматурная С22

Стадия	Масса	Масштаб
Р	109,7кг	б/м
Лист	Листов 1	

Госстрой СССР Союзводоканалниипроект Харьковский ВОДОКАНАЛПРОЕКТ

Взам.инв.№ | Подпись и дата | Инв.№ подл.

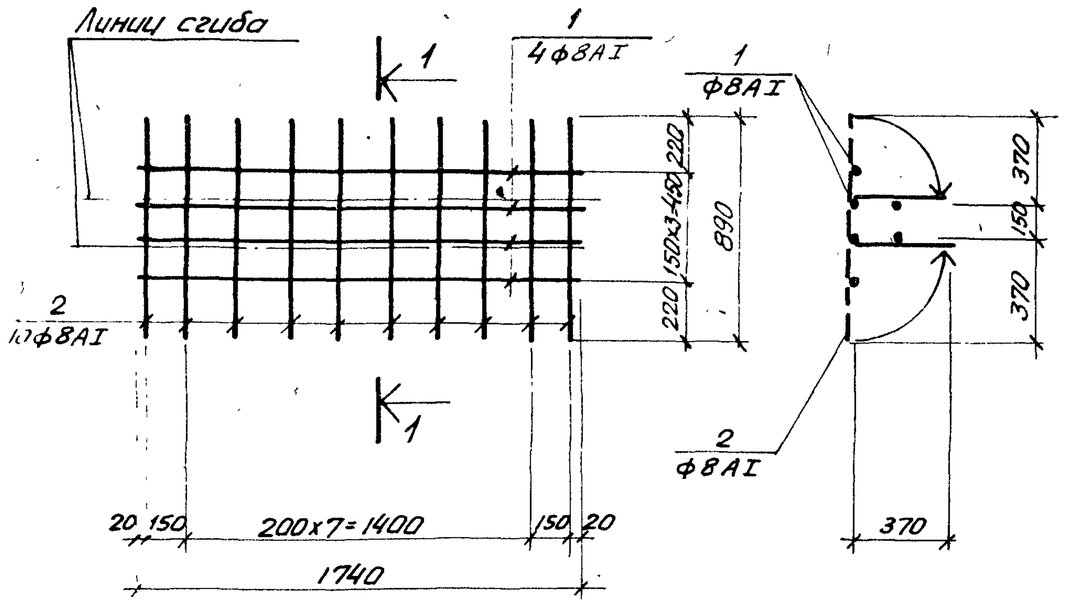

Формат	Зона	Поз.	Обозначение	Наименование	Кол.	Примеч.
				Документация		
			902-1-54-КЖИ-ТТ2	Технические требования ТТ2		
				Детали		
Б4		1		ф8АI ГОСТ5781-75 ℓ=1740	4	2,81
Б4		2		ф8АI ГОСТ5781-75 ℓ=890	10	3,61

Привязан

Инв. №

ТП 902-1-54-КЖИ-С23

Нач. отд.	Шейко		
Н. контр.	Лучковский		
Рук. гр.	Тахтамышева		
Гл. инж.	Блогой		
Гл. инжен.	Доценко		

Сетка арматурная С23

Стадия	Масса	Масштаб
Р	6,4кг	
Лист	Листов 1	

Госстрой СССР Союзводоканалниипроект Харьковский ВОДОКАНАЛПРОЕКТ

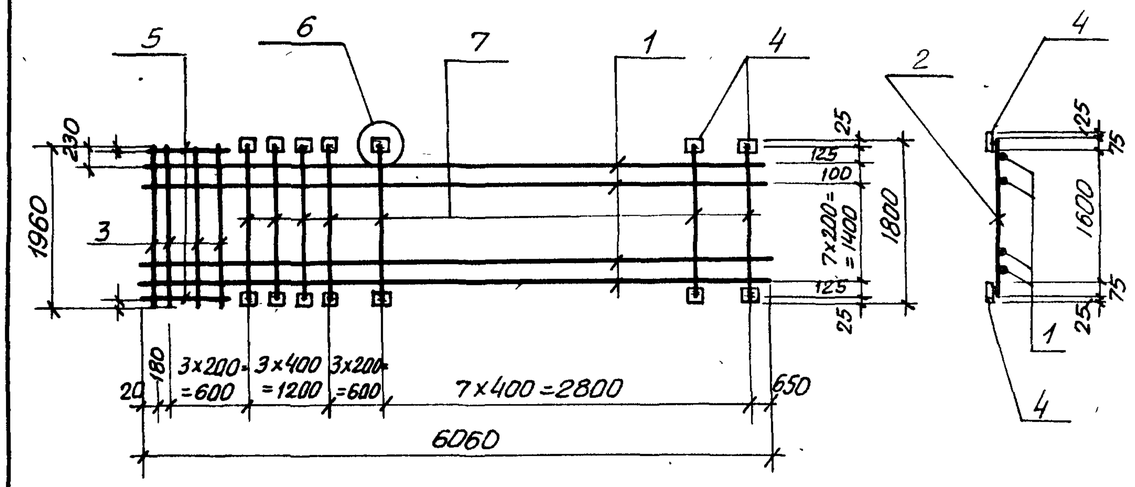

Формат	Зона	Поз.	Обозначение	Наименование	Кол.	Примечание
				Документация		
			ТП902-1-54-КЖИ-ТТ2	Технические требования ТТ2		
				Детали		
Б.4		1		ф12АIII, ГОСТ5.1459-72* ℓ=6060	9	48,5кг
Б.4		2		ф16АIII, ГОСТ5.1459-72 ℓ=175.0	14	38,7кг
Б.4		3		ф16АIII, " ℓ=1960	4	12,4кг
Б.4		4		-100х6, ГОСТ103-76, ℓ=100	28	13,0кг
Б.4		5		ф16АIII, ГОСТ5.1459-72* ℓ=640	2	2,0кг

Привязан

Инв. №

ТП902-1-54-КЖИ-С24

Нач. отд	Шейко	
Н. контр.	Лучковский	
Рук. гр.	Тахтамышева	
Инженер.	Мягкая	
Инженер	Конюков	

Сетка арматурная С24

Стадия	Масса	Масштаб
Р	114,6кг	
Лист	Листов	

Госстрой СССР Союзводоканалниипроект Харьковский ВОДОКАНАЛПРОЕКТ

Альбом VII

Типовой проект 902-1-54

С25; С26 (зеркальное отражение)

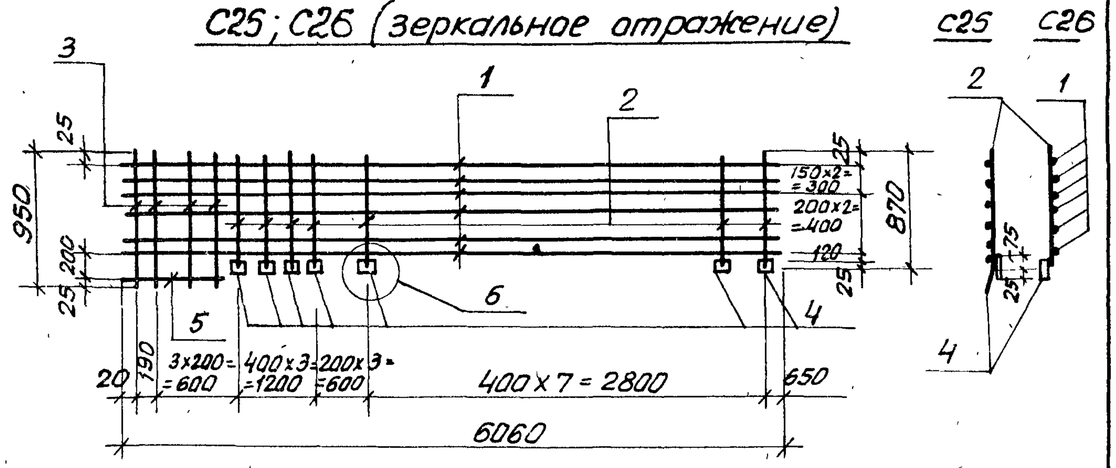

Формат	Зона	Поз.	Обозначение	Наименование	Кол.	Примечание
				Документация		
			ТП902-1-54 -КЖИ-ТТ2	Технические требования ТТ2		
				Детали		
Б.4		1		ф16АIII, ГОСТ5.1459-72*, ℓ=6060	5	47,8 кг
Б.4		2		ф16АIII, то же ℓ=845	14	18,7 кг
Б.4		3		ф16АIII, " ℓ=950	4	6,0 кг
Б.4		4		-100x6, ГОСТ103-76, ℓ=100	14	6,6 кг
Б.4		5		ф16АIII ГОСТ5.1459-72* ℓ=640	1	1,0 кг

Привязан

Инв.№

Нач.отд.	Шейко	
Н.контр.	Лучковский	
Рук.гр.	Тахтамышева	
Инженер	Мягкая	
Инженер	Каюков	

ТП902-1-54 -КЖИ-С25; С26

Сетки арматурные С25, С26

Стадия	Масса	Масштаб
Р	80,1 кг	1:50

Лист | Листов 1

Госстрой СССР Союзводоканалниипроект Харьковский ВОДОКАНАЛПРОЕКТ

Альбом VII

Типовой проект 902-1-54

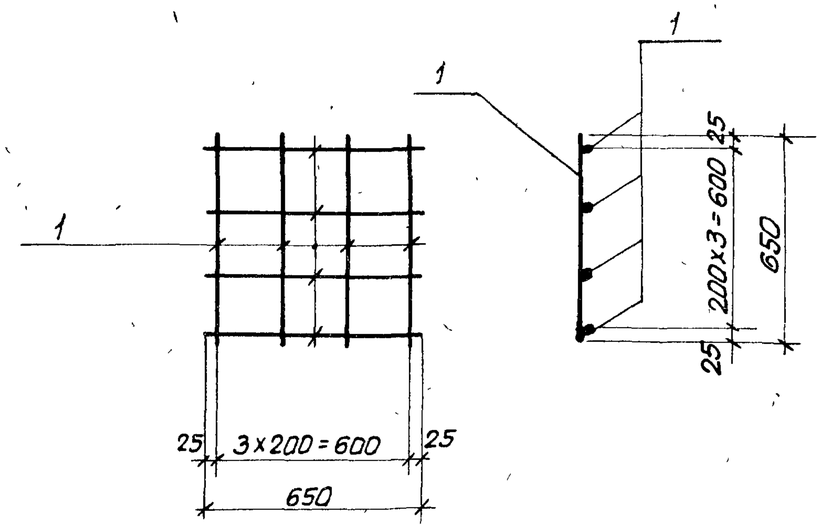

Формат	Зона	Поз.	Обозначение	Наименование	Кол.	Примечание
				Документация		
11			ТП902-1-54-КЖИ-ТТ2	Технические требования ТТ2		
				Детали		
Б.4		1		ф10АI, ГОСТ5781-75, ℓ=650	8	3,2 кг

Привязан

Инв.№

Нач.отд.	Шейко	
Н.контр.	Лучковский	
Рук.гр.	Тахтамышева	
Инженер	[illegible]	
Инженер	[illegible]	

ТП902-1-54 -КЖИ-С27

Сетка арматурная С27

Стадия	Масса	Масштаб
Р	3,2 кг	

Лист | Листов 1

Госстрой СССР Союзводоканалниипроект Харьковский ВОДОКАНАЛПРОЕКТ

Взам.инв.№ | Подпись и дата | Инв.N подл.

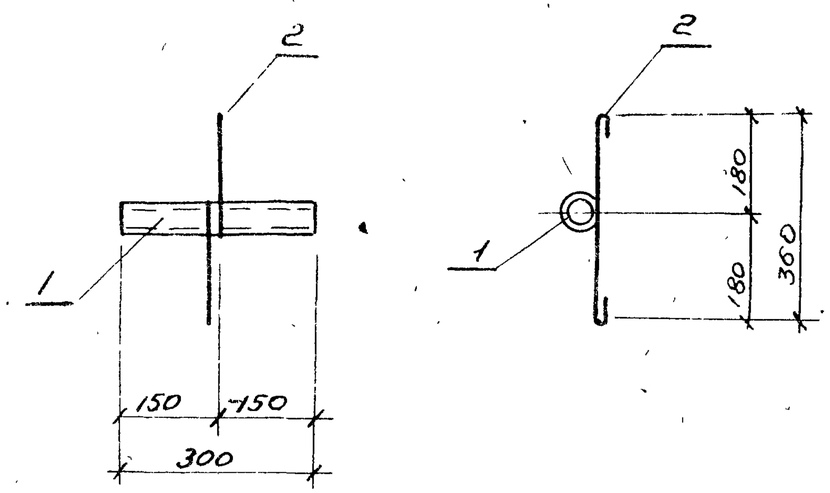

Формат	Зона	Поз.	Обозначение	Наименование	Кол.	Прим.
				Документация		
			ТП902-1-54-КЖИ-ТТ2	Технические требования ТТ2		
				Детали		
Б.ч		1		2Ф3.Тр-Ф25, ГОСТ3262-75*, ℓ=300	1	0,73кг
Б.ч		2		Ф6АI, ГОСТ5781-75, ℓ=500	1	0,11кг

Привязан

Инв.№

Нач.отд	Шейко	
Н.конт.	Лучковский	
Рук.гр.	Тахтамышева	
Инж.	Мягкая	
Инж.	Каюков	

ТП902-1-54 -КЖИ-МН12

Изделие закладное МН12

Стадия	Масса	Масштаб
Р	0,84кг	1:10
Лист	Листов	

Госстрой СССР Союзводоканалниипроект Харьковский Водоканалпроект

Типовой проект 902-1-54 Альбом VIII

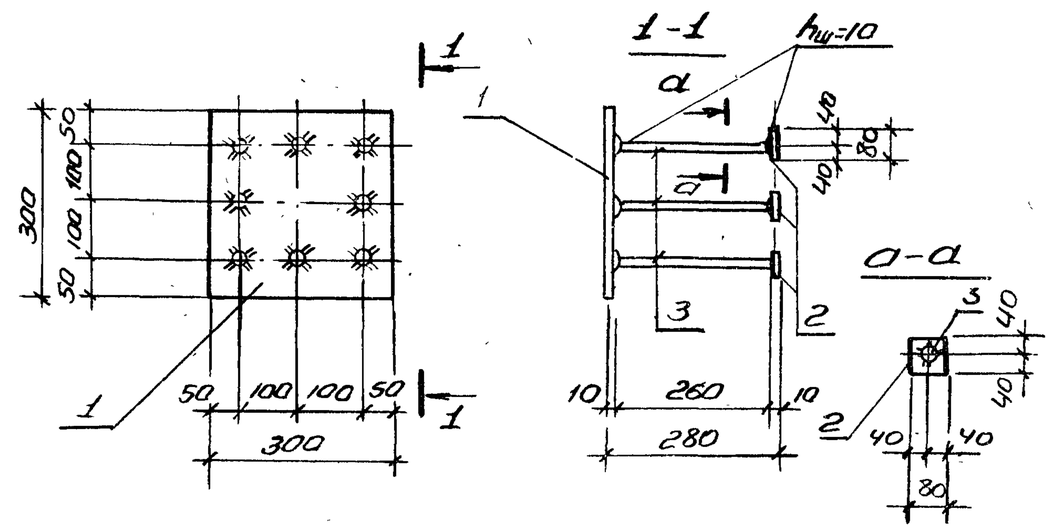

Формат	Зона	Поз.	Обозначение	Наименование	Кол.	Прим.
				Документация		
			ТП902-1-54-КЖИ-ТТ2	Технические требования		
				Детали		
Б.ч		1		-300×10, ГОСТ82-70*, ℓ=300	1	7,1кг
Б.ч		2		80×10, ГОСТ103-76, ℓ=80	8	4,1кг
Б.ч		3		Ф16АIII, ГОСТ5.1459-72*, ℓ=280	8	3.3кг

Привязан

Инв.№

Нач.отд	Шейко	
Н.конт.	Лучковский	
Рук.гр.	Тахтамышева	
Инжен	Мягкая	
Инжен	Каюков	

ТП902-1-54 - КЖИ-МН11

Изделие закладое МН11

Стадия	Масса	Масшт
Р	14.5кг	1:10
Лист	Листов	

Госстрой СССР Союзводоканалпроект Харьковский Водоканалпроект

Взам.инв.№ | Подпись и дата | Инв.№подл.

Альбом VII

Типовой проект 902-1-54

МН 14

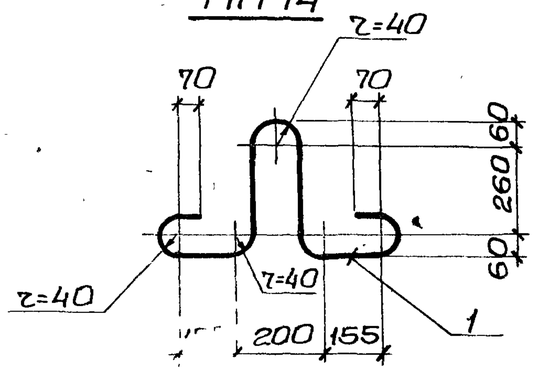

МН 26

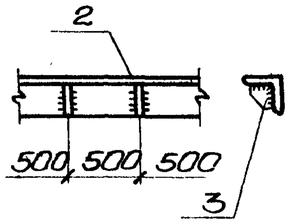

Формат	Зона	Поз.	Обозначение	Наименование	Кол.	Примечание
				Документация		
11			902-1-54 -КЖИ-ТТ2	Технические требования ТТ2		
				МН 14		4,3кг
				Детали		
Б.Ч.		1		ф22АI ГОСТ5781-75, ℓ=1450	1	
				МН 26		17,1кг
				Детали		
Б.Ч.		2		L125×8 ГОСТ 8509-72, ℓ=1000	1	15,5
Б.Ч.		3		-100×10 ГОСТ 103-76, ℓ=100	2	1,6

Привязан:

Инв. №

ТП 902-1-54 -КЖИ-МН14, МН26

Нач. отд.	Шейко	
Н.контр.	Лучковский	
Рук. груп.	Тахтамышева	
Инжен.	Мягкая	
Инжен.	Каюков	

Изделие закладное МН14; МН26

Стадия	Масса	Масштаб
Р	см. табл.	
Лист	Листов	

Госстрой СССР Союзводоканалниипроект Харьковский Водоканалпроект

Альбом VII

Типовой проект 902-1-54

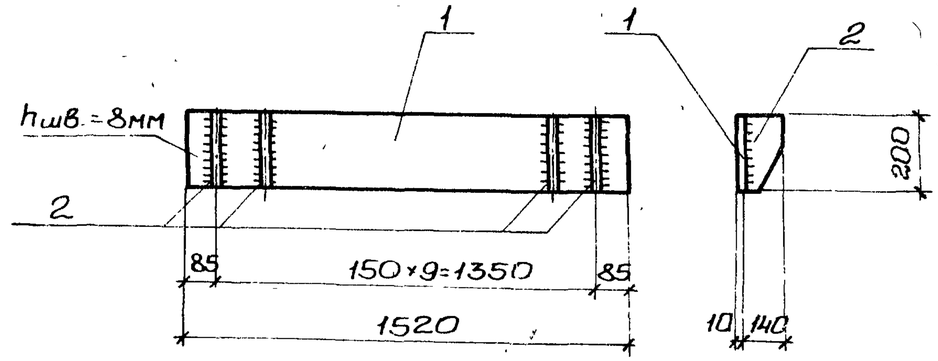

Формат	Зона	Поз.	Обозначение	Наименование	Кол.	Примечание
				Документация		
			902-1-54 -КЖИ-ТТ2	Технические требования ТТ2		
				Детали		
Б.Ч.		1		-200×10, ГОСТ 9903-74, ℓ=1520	1	23,9кг
Б.Ч.		2		-140×10, ГОСТ 103-76, ℓ=200	10	22,0кг

Привязан:

Инв. №

ТП 902-1-54 -КЖИ-МН 13

Нач. отд.	Шейко	
Н.контр.	Лучковский	
Рук. груп.	Тахтамышева	
Инжен.	Мягкая	
Инжен.	Каюков	

Изделие закладное МН 13

Стадия	Масса	Масштаб
Р	45,9кг	
Лист	Листов	

Госстрой СССР Союзводоканалниипроект Харьковский Водоканалпроект

Инв. № подл. | Подпись и дата | Взам. инв. №

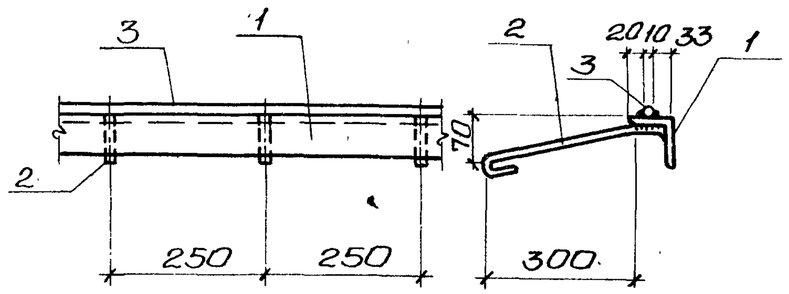

Формат	Зона	Поз.	Обозначение	Наименование	К-во	Примечание
				Документация		
11			902-1-54 -КЖИ-ТТ2	Технические требования ТТ2		
				Сборочные единицы и детали.		
Б.4.		1		∠63×5 ГОСТ 8509-72 ℓ=1000	1п.м	4,8кг
Б.4.		2		ф8АI ГОСТ 5781-75 ℓ=400	4	0,64кг
Б.4.		3		□10×10 ГОСТ 2591-71 ℓ=1000	1п.м	0,96кг

Привязан:

Инв. №

Нач отд.	Шейко		
Н.контр.	Лучковский		
Рук. груп.	Тахтанышева		
Инженер	Мягкая		
Инженер	Перова		

ТП 902-1-54 -КЖИ-МН17

Изделие закладное МН17

Стадия	Масса	Масштаб
Р	6,4кг	1:10
Лист	Листов 1	

Госстрой СССР Союзводоканалниипроект Харьковский Водоканалпроект

Альбом VII

Типовой проект 902-1-54

Взам. инв. № | Подпись и дата | Инв. № подл.

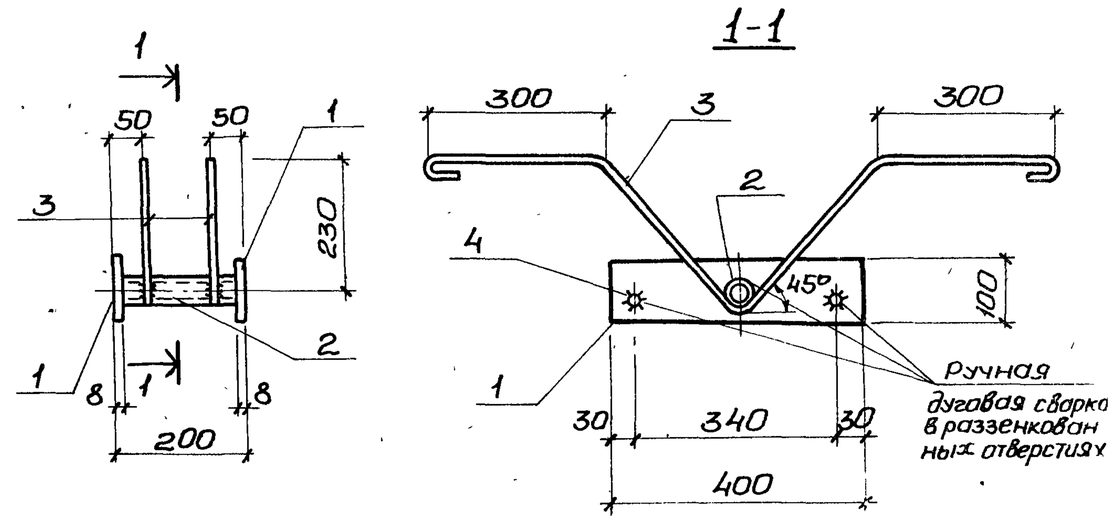

Формат	Зона	Поз.	Обозначение	Наименование	Кол.	Примечание
				Документация		
11			902-1-54-КЖИ-ТТ2	Технические требования ТТ2		
				Сборочные единицы и детали.		
Б.4.		1		-100×8 ГОСТ 103-76 ℓ=400	2	5,0кг
Б.4.		2		Тр. ф 20 ГОСТ 3262-75* ℓ=200	1	0,43кг
Б.4.		3		ф12АI ГОСТ 5781-75 ℓ=1470	2	2,62кг
Б.4.		4		ф12АI ГОСТ 5781-75 ℓ=192	2	0,35кг

Привязан:

Инв. №

Нач отд.	Шейко		
Н.контр.	Лучковский		
Рук. груп.	Тахтанышева		
Инжен.	Мягкая		
Инжен.	Перова		

ТП 902-1-54 -КЖИ-МН16

Изделие закладное МН16

Стадия	Масса	Масштаб
Р	8,4кг	1:10
Лист	Листов 1	

Госстрой СССР Союзводоканалниипроект Харьковский Водоканалпроект

Альбом VII

Типовой проект 902-1-54

Взам. инв. № | Подпись и дата | Инв. № подл.

16901-07 61

Мн18, Мн-25

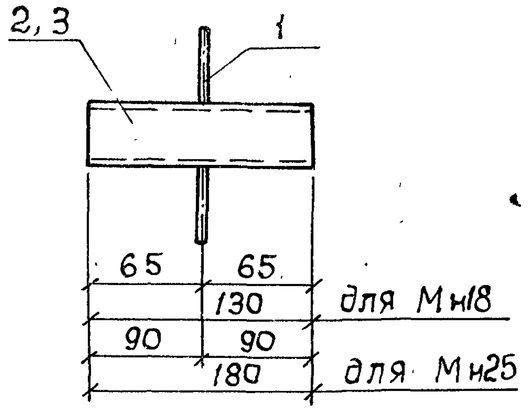

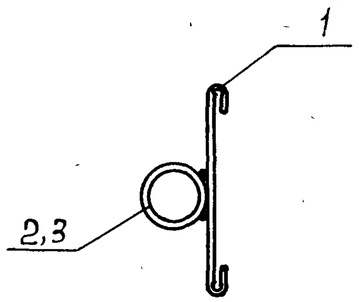

Формат	Зона	Поз.	Обозначение	Наименование	К-во	Примечание
				Документация		
			902-1-54 -КЖИ-ТТ2	Технические требованияТТ2		
				Мн18		0,8 кг
				Детали		
		1		ф6 АI, ГОСТ 5781-75, ℓ=800	1	0,2 кг
		2		тр. 57×3,5, ГОСТ10704-76, ℓ=130	1	0,6 кг
				Мн25		0,5 кг
				Детали		
		1		ф6 АI, ГОСТ 5781-75, ℓ=500	1	0,2 кг
		3		тр. 25×2,0 ГОСТ 10704, ℓ=180	1	0,3 кг

Привязан:

Инв. №

ТП 902-1-54 -КЖИ-Мн18; Мн25

Изделие закладное Мн-18, Мн-25

Стадия	Масса	Масштаб
Р	см. таблицу	
Лист	Листов	

Госстрой СССР Союзводоканалниипроект Харьковский Водоканалниипроект

Нач.отд.	Шейко	
Н.контр.	Лучковский	
Рук.груп.	Тахтамышева	
Инженер	Мягкая	
Инженер	Петрова	

Альбом

Типовой проект 902-1-54

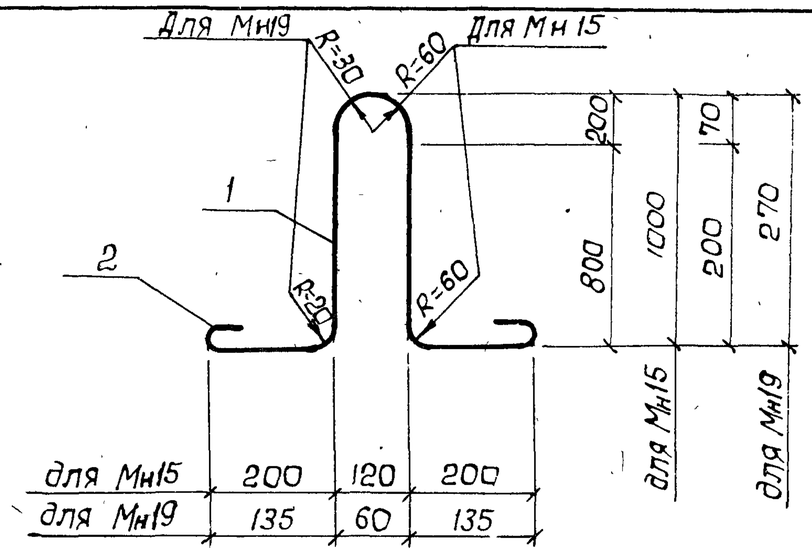

Формат	Зона	Поз.	Обозначение	Наименование	К-во	Примечание
				Документация		
			902-1-54 -КЖИ-ТТ2	Технические требованияТТ2		
				Мн15		
				Детали		
Б.ч		1		ф32 АII-С ГОСТ5781-75 ℓ=2330	1	14,7
				Мн19		
				Детали		
Б.ч.		2		ф10 АI ГОСТ5781-75 ℓ=960	1	0,60 кг

Взам.инв.№

Привязан

Подпись и дата

Инв. №

ТП 902-1-54 -КЖИ-Мн15, Мн19

Изделие закладное Мн-15, Мн19

Стадия	Масса	Масштаб
Р	см. таблицу	
Лист	Листов	

Госстрой СССР Союзводоканалниипроект Харьковский Водоканалпроект

Инв.№подл.

Нач.отд.	Шейко	
Н.контр.	Лучковский	
Рук.груп.	Тахтамышева	
Инженер	Мягкая	
Инженер	Петрова	

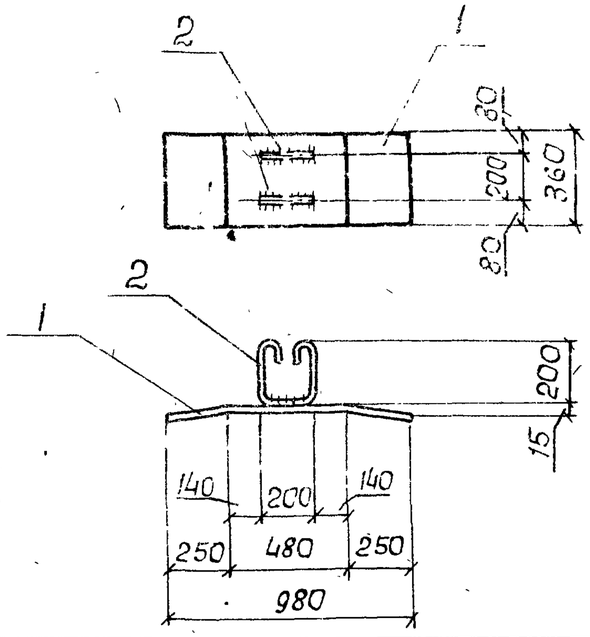

Формат	Зона	Поз.	Обозначение	Наименование	Кол.	Примечание
				Документация		
1			902-1-54 -КЖИ-ТТ2	Технические требования ТТ2		
				Детали		
б/ч		1		-360×10, ГОСТ 82-70, ℓ=980	1	27,7кг
б/ч		2		ф10АI, ГОСТ 5781-75, ℓ=750	2	1,0кг

Привязан

Инв. №

ТП 902-1-54 -КЖИ-Мн20

Нач.отд.	Шейко		
Н.контр.	Лучковский		
Рук.гр.	Тахтамышева		
Ст.инж.	Кот		
Инженер	Каюков		

Изделие закладное Мн20

Стадия	Масса	Масштаб
Р	28,7кг	1:25
Лист	Листов	

Госстрой СССР Союзводоканалниипроект Харьковский Водоканалпроект

Альбом VII

Типовой проект 902-1-54

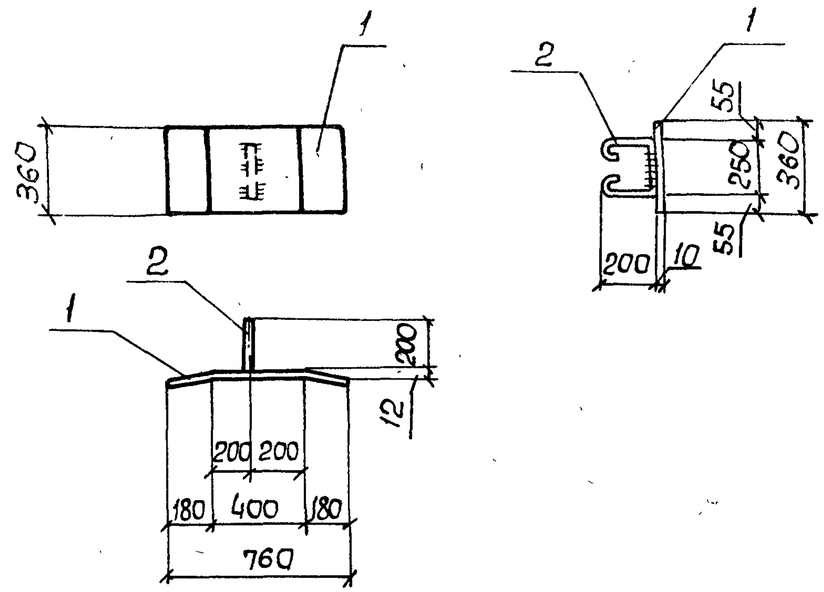

Формат	Зона	Поз.	Обозначение	Наименование	Кол.	Примечание
				Документация		
11			902-1-54 -КЖИ-ТТ2	Технические требования ТТ2		
				Детали		
б/ч		1		-360×10, ГОСТ 80-70, ℓ=760	1	21,5кг
б/ч		2		ф10АI, ГОСТ 5781-75, ℓ=800	1	0,5кг

Привязан

Инв. №

ТП 902-1-54 -КЖИ-Мн24

Нач.отд.	Шейко		
Н.контр.	Лучковский		
Рук.груп.	Тахтамышева		
Ст.инж.	Кот		
Инженер	Каюков		

Изделие закладное Мн24

Стадия	Масса	Масштаб
Р	22,0кг	1:25
Лист	Листов	

Госстрой СССР Союзводоканалниипроект Харьковский Водоканалпроект

Инв. № подл. | Подпись и дата | Взам. инв. №

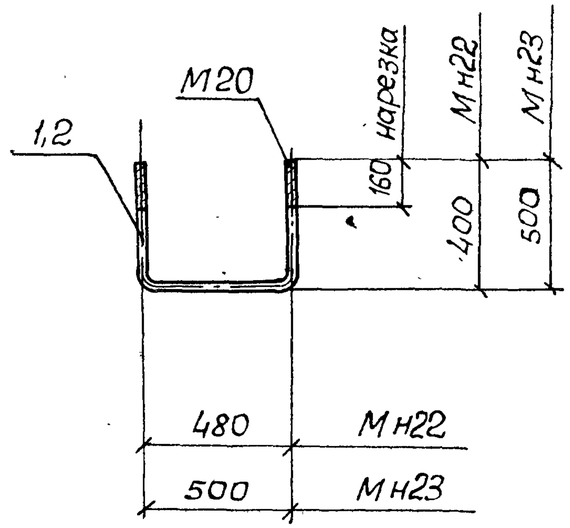

Формат	Зона	Поз.	Обозначение	Наименование	Кол.	Примечание
				Документация		
11			902-1-54 -КЖИ-ТТ2	Технические требования ТТ2		
				Мн22		
				Детали		
Б.Ч.		1		Болт с гайкой и шайбой ф20АI, ℓ=1300	1	3,3 кг
				Мн23		
				Детали		
Б.Ч		2		Болт с гайкой и шайбой ф20АI ℓ=1500	1	3,8 кг

Привязан

Инв. №

902-1-54 -КЖИ Мн22, Мн23

Изделие закладное Мн22, Мн23

Стадия	Масса	Масштаб
Р	см. табл.	1:10

Лист | Листов

Госстрой СССР Союзводоканалниипроект Харьковский Водоканалпроект

Нач.отд.	Шейко	
Н.контр.	Лучковский	
Рук.груп.	Тахтамышева	
Инженер	Мягкая	
Инженер	Перова	

Альбом VII

Типовой проект 902-1-54

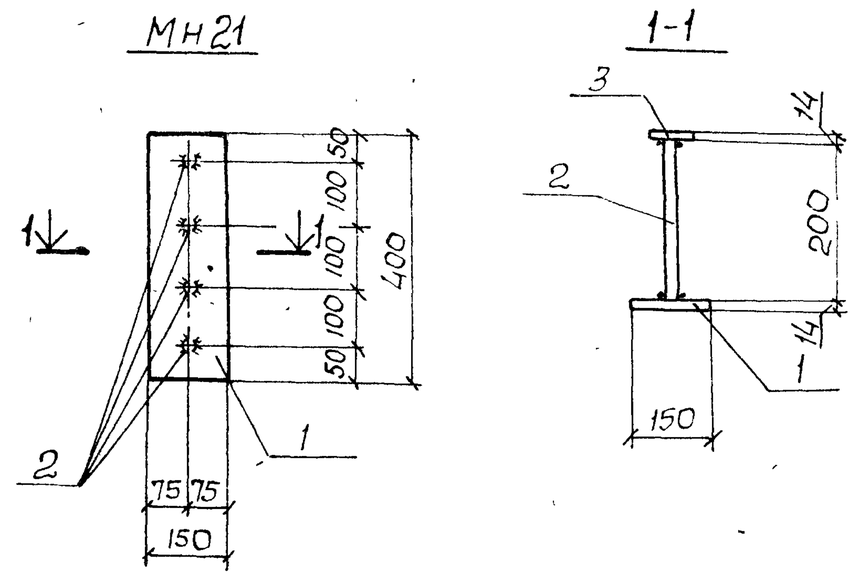

Формат	Зона	Поз.	Обозначение	Наименование	К-во	Примечание
				Документация		
			ТП 902-1-54 -КЖИ-ТТ2	Технические требования		
				Детали		
Б.Ч		1		-120×14 ГОСТ103-76, ℓ=400	1	6,1 кг
Б.Ч		2		ф18 АIII ГОСТ 5781-59-72* ℓ=200	4	1,6 кг
Б.Ч.		3		-60×14 ГОСТ103-76 ℓ=60	4	1,6 кг

Привязан:

Инв. №

ТП 902-1-54 -КЖИ-Мн21

Изделие закладное Мн21

Стадия	Масса	Масштаб
Р	9,1	1:10

Лист | Листов

Госстрой СССР Союзводоканалниипроект Харьковский Водоканалпроект

Нач.отд.	Шейко	
Н.контр.	Лучковский	
Рук.груп.	Тахтамышева	
Инженер	Пюбчич	
Инженер	Мягкая	

Взам. инв. № | Подпись и дата | Инв. № подл.

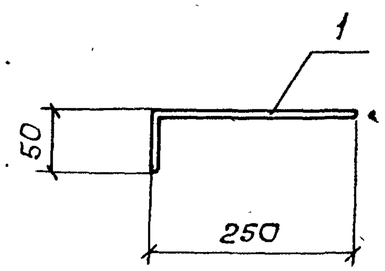

Формат	Зона	Поз.	Обозначение	Наименование	Кол.	Примечание
				Документация		
			ТП902-1-54 - КЖИ-ТТ2	Технические требования		
				Детали		
		1		ф12АIII ГОСТ5.1459-72*, ℓ=300	1	0,27

Привязан

Инв. №

Нач.отд.	Шейко		
Н.контр.	Пучковский		
Рук.груп.	Тахтамышева		
Инженер	Каюкова		
Инженер	Мягкая		

ТП902-1-54 - КЖИ - Мс3

Изделие соединительное Мс3

Стадия	Масса	Масштаб
Р	0,27кг	
Лист	Листов	

Госстрой СССР Союзводоканалниипроект Харьковский Водоканалпроект

Альбом VII

Типовой проект 902-1-54

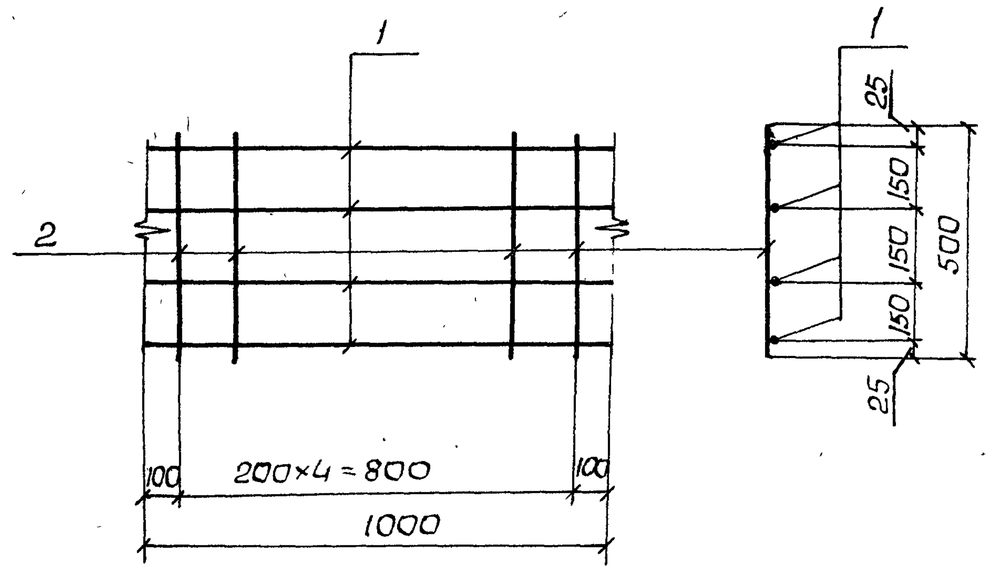

Формат	Зона	Поз.	Обозначение	Наименование	Кол.	Примечание
				Документация		
			ТП902-1-54-КЖИ-ТТ2	Технические требования		
				Детали		
		1		ф 8АI, ГОСТ5781-75, ℓ=1000	4	1,6 кг
		2		ф 8АI То же, ℓ=500	5	1,0 кг

Взам.инв.№

Привязан

Подпись и дата

Инв. №

Инв. № подл.

Нач.отд.	Шейко		
Н.контр.	Пучковский		
Рук.груп.	Тахтамышева		
Инженер	Каюкова		
Инженер	Мягкая		

ТП902-1-54 -КЖИ-Мс5

Изделие соединительное Мс5

Стадия	Масса	Масштаб
Р	2,6 кг	
Лист	Листов	

Госстрой СССР Союзводоканалниипроект Харьковский Водоканалпроект

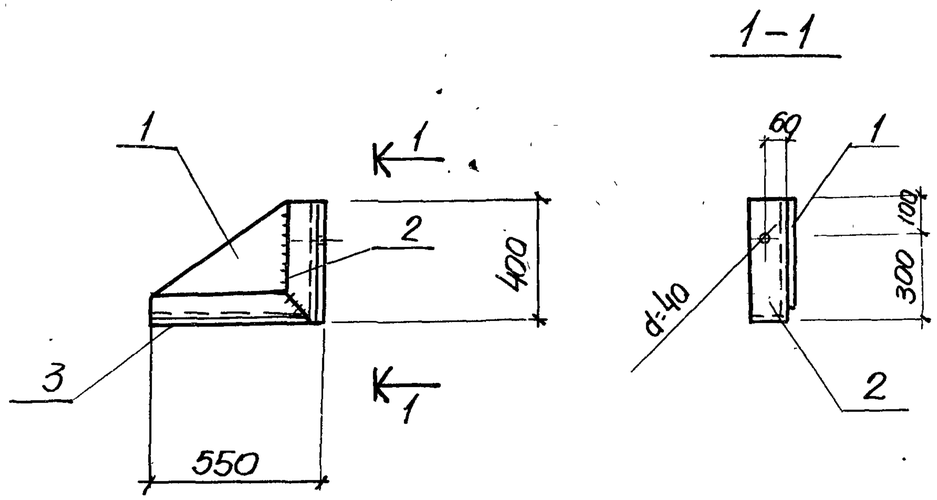

Формат	Зона	Поз	Обозначение	Наименование	Кол	Примеч.
				Документация		
			902-1-54-КЖИ-ТТ2	Технические требования		
				Детали		
Б.Ч		1		-380х10 ГОСТ 103-76 ℓ=525	1	15.7кг
Б.Ч		2		L125х14 ГОСТ8509-72 ℓ=400	1	10.5кг
Б.Ч		3		U25х14 ГОСТ 8509-72 ℓ=550	1	14.4кг

Привязан

Инв.№

Нач.отд	Шейко		
Н.контр	Лучковский		
Рук.груп.	Тахтамышева		
Инженер	Мягкая		
Инженер	Перова		

Т П 902-1-54 - КЖИ- Мс 12

Изделие соединительное Мс 12

Стадия	Масса	Масштаб
Р	40.6кг	
Лист	Листов 1	

Госстрой СССР Союзводоканалниипроект Харьковский Водоканалпроект

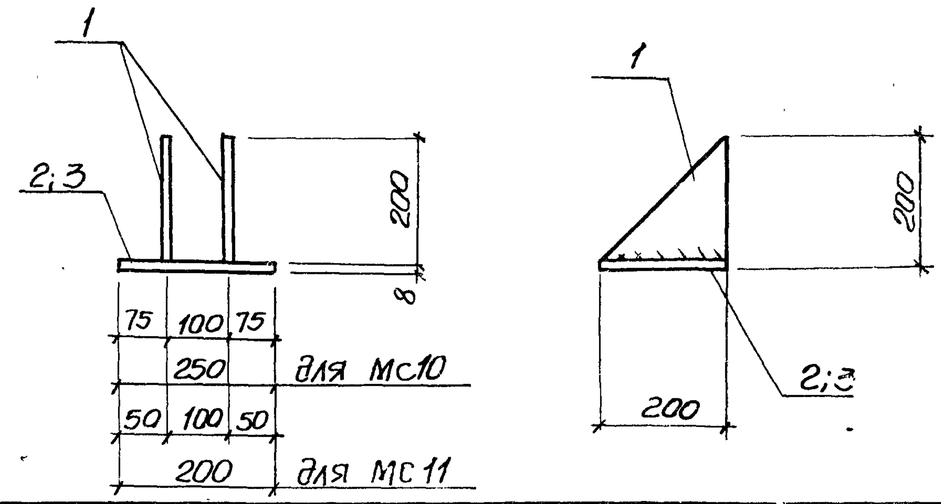

Формат	Зона	Поз	Обозначение	Наименование	Кол.	Примеч
				Документация		
			ТП 902-1-54-КЖИ-ТТ2	Технические требования		
				Мс10		5.61кг
Б.Ч		1		-200х8 ГОСТ 103-76 ℓ=200	2	2.51кг
Б.Ч		2		-200х8 ГОСТ 103-76 ℓ=250	1	3.1кг
				Мс 11		5.02кг
Б.Ч		1		-200х8 ГОСТ 103-76 ℓ=200	2	2.51кг
Б.Ч		3		-200х8 ГОСТ 103-76 ℓ=200	1	2.51кг

Взам.инв.№

Подпись и дата

Инв.№ подл.

Привязан

Инв.№

Нач.отд	Шейко		
Н.контр	Лучковский		
Рук.груп	Тахтамышева		
Инженер	Мягкая		
Инженер	Перова		

Т.П 902-1-54-КЖИ-Мс10; Мс 11

Изделия закладные Мс10; Мс 11

Лит	Масса	Масштаб
	см. таблицу	
Лист	Листов 1	

Госстрой СССР Союзводоканалниипроект Харьковский Водоканалпроект