ТИПОВЫЕ СТРОИТЕЛЬНЫЕ КОНСТРУКЦИИ, ИЗДЕЛИЯ И УЗЛЫ

СЕРИЯ 1.432.1-23с

СТЕНЫ ИЗ ОДНОСЛОЙНЫХ ПАНЕЛЕЙ ДЛИНОЙ 12 м ОТАПЛИВАЕМЫХ ОДНОЭТАЖНЫХ ПРОИЗВОДСТВЕННЫХ ЗДАНИЙ С ЖЕЛЕЗОБЕТОННЫМ КАРКАСОМ ДЛЯ СТРОИТЕЛЬСТВА В РАЙОНАХ СЕЙСМИЧНОСТЬЮ 7, 8 и 9 БАЛЛОВ

Выпуск 1

СТЕНОВЫЕ ПАНЕЛИ

РАБОЧИЕ ЧЕРТЕЖИ

24512-02
ЦЕНА 3-27

вып. 1

ЦЕНТРАЛЬНЫЙ ИНСТИТУТ ТИПОВОГО ПРОЕКТИРОВАНИЯ
ГОССТРОЯ СССР

Москва, А-445, Смольная ул. 22

Сдано в печать 11 1990 года

Заказ № 10039 Тираж 2300 экз.

ТИПОВЫЕ СТРОИТЕЛЬНЫЕ КОНСТРУКЦИИ, ИЗДЕЛИЯ И УЗЛЫ

СЕРИЯ 1.432.1-23с

СТЕНЫ ИЗ ОДНОСЛОЙНЫХ ПАНЕЛЕЙ ДЛИНОЙ 12 м ОТАПЛИВАЕМЫХ ОДНОЭТАЖНЫХ ПРОИЗВОДСТВЕННЫХ ЗДАНИЙ С ЖЕЛЕЗОБЕТОННЫМ КАРКАСОМ ДЛЯ СТРОИТЕЛЬСТВА В РАЙОНАХ СЕЙСМИЧНОСТЬЮ 7, 8 и 9 БАЛЛОВ

ВЫПУСК 1

СТЕНОВЫЕ ПАНЕЛИ

РАБОЧИЕ ЧЕРТЕЖИ

РАЗРАБОТАНЫ:

ЦНИИПРОМЗДАНИЙ

ЗАМ. ДИРЕКТОРА С.М. Гликин

ЗАВ. ОТДЕЛОМ Г.М. Смилянский

Гл. инж. ПРОЕКТА Г.Т. Ревo

УТВЕРЖДЕНЫ
ГЛАВНЫМ УПРАВЛЕНИЕМ ПРОЕКТИРОВАНИЯ ГОССТРОЯ СССР
ПИСЬМО ОТ 31.07.90 N 5/6-68

ВВЕДЕНЫ В ДЕЙСТВИЕ С 15.01.91
ЦНИИПРОМЗДАНИЙ
ПРИКАЗ ОТ 01.08.90. N 98

© ЦИТП Госстроя СССР, 1990

Обозначение документа	Наименование	Стр.
1.432.1-23с.1-ТО	Техническое описание	3
1.432.1-23с.1-1	Панель стеновая рядовая с ненапряженной арматурой	11
1.432.1-23с.1-2	Панель стеновая рядовая для углов и температурных швов с ненапряженной арматурой	12
1.432.1-23с.1-3	Панель надоконная при шаге импостов е=1,2 и 1,5м с ненапряженной арматурой	13
1.432.1-23с.1-4	Панель подоконная при шаге импостов е=1,2 и 1,5м с ненапряженной арматурой	14
1.432.1-23с.1-5	Панель межоконная при шаге импостов е=1,2 и 1,5м с ненапряженной арматурой	15
1.432.1-23с.1-6	Панель стеновая парапетная на глухом участке стены с ненапряженной арматурой	16
1.432.1-23с.1-7	Панель стеновая парапетная для углов и температурных швов с ненапряженной арматурой	17
1.432.1-23с.1-8	Панель парапетная надоконная при шаге импостов е=1,2 и 1,5м с ненапряженной арматурой	18
1.432.1-23с.1-9	Панель стеновая подкарнизная на глухом участке стены с ненапряженной арматурой	19
1.432.1-23с.1-10	Панель стеновая подкарнизная на глухом участке стены для углов и температурных швов с ненапряженной арматурой	20
1.432.1-23с.1-11	Панель подкарнизная надоконная при шаге импостов е=1,2 и 1,5м с ненапряженной арматурой	21
1.432.1-23с.1-12	Узлы 1...5	22
1.432.1-23с.1-13	Ведомость расхода стали на панель с ненапряженной арматурой	23
1.432.1-23с.1-14	Панель стеновая рядовая с предварительно напряженной арматурой	25
1.432.1-23с.1-15	Панель стеновая рядовая для углов и температурных швов с предварительно напряженной арматурой	26
1.432.1-23с.1-16	Панель стеновая надоконная с предварительно напряженной арматурой	28
1.432.1-23с.1-17	Панель стеновая подоконная с предварительно напряженной арматурой	29
1.432.1-23с.1-18	Панель стеновая межоконная с предварительно напряженной арматурой	30
1.432.1-23с.1-19	Панель стеновая парапетная на глухом участке стены с предварительно напряженной арматурой	31
1.432.1-23с.1-20	Панель стеновая парапетная для углов и температурных швов с предварительно напряженной арматурой	32
1.432.1-23с.1-21	Панель стеновая парапетная надоконная с предварительно напряженной арматурой	33
1.432.1-23с.1-22	Панель стеновая подкарнизная на глухом участке стены с предварительно напряженной арматурой	34
1.432.1-23с.1-23	Панель стеновая подкарнизная на глухом участке стены для углов и температурных швов с предварительно напряженной арматурой	35
1.432.1-23с.1-24	Панель стеновая подкарнизная надоконная с предварительно напряженной арматурой	36
1.432.1-23с.1-25	Узел 1...3. Расположение предварительно напряженной арматуры и арматурных сеток	37
1.432.1-23с.1-26	Ведомость расхода стали на панель с предварительно напряженной арматурой	38

Инв. N подл. | Подпись и дата | Взам. инв. N

Зав. отд.	Стилянский		
Н. контр.	Ревю		
ГИП	Ревю		
Вед. инж.	Кузнецова		

1.432.1-23с.1

Содержание

Стадия	Лист	Листов
Р		1

ЦНИИПРОМЗДАНИЙ

1. Общие данные.

Выпуск 1 „Стеновые панели. Рабочие чертежи" входит в состав серии 1.432.1-23с „Стены из однослойных панелей длиной 12м отапливаемых одноэтажных производственных зданий с железобетонным каркасом для районов с сейсмичностью 7, 8 и 9 баллов."

В выпуске приведены рабочие чертежи панелей длиной 12м и рекомендации по их изготовлению, испытанию, транспортированию и складированию.

Указания по расчету и применению панелей, а также номенклатура панелей приведены в выпуске 0 „Материалы для проектирования."

Арматурные и закладные изделия приведены в выпуске 2 „Арматурные изделия. Рабочие чертежи."

Панели запроектированы в соответствии с требованиями СНиП 2.03.01-84* „Бетонные и железобетонные конструкции."

2. Конструкция и изготовление панелей

2.1. Стеновые панели представляют собой плоскую однослойную конструкцию прямоугольного сечения толщиной 200 и 250мм, высотой 870, 1170, 1470 и 1770мм, длиной 11970мм.

2.2. Панели запроектированы из легкого бетона плотного строения на пористых заполнителях (керамзитобетон, аглопоритобетон, перлитобетон, шунгизитобетон, бетон на зольном гравии).
Для всех видов легкого бетона возможно применение песка из легкого гранулированного шлака.

Легкие бетоны приняты со средней плотностью в сухом состоянии D 1000, D 1100 и D 1200.

2.3. Расчетные показатели бетонов приведены в СНиП 2.03.01-84*.

2.4. Качество легкого бетона должно соответствовать требованиям ГОСТ 25820-83 и обеспечивать изготовление панелей, удовлетворяющих требованиям ГОСТ 13015.0-83*, ГОСТ 13015.1-81*, ГОСТ 13578-68.

2.5. Марку бетона по морозостойкости принимать F35.

2.6. Рабочие чертежи панелей разработаны без предварительного и с предварительным напряжением арматуры.

2.7. Панели без предварительного напряжения арматуры разработаны толщиной 250мм из легкого бетона класса В7,5 - плотного строения на пористых заполнителях со средней плотностью в сухом состоянии D 1000, D 1100 и D 1200.

2.8. Панели с предварительным напряжением арматуры разработаны толщиной 200 и 250мм из легкого бетона класса В 12,5 плотного строения на пористых заполнителях со средней плотностью в сухом состоянии D 1200.

2.9. Панели без предварительного напряжения арматуры должны изготавливаться с наружным и внутренним фактурными слоями толщиной 20мм из цементно-песчаного раствора с объемной массой 1800кг/м³, марки 100. Фактурный слой в панелях выполняет

				1.432.1-23с.1-ТО		
Зав.отд.	Смилянский			Техническое описание	Стадия	Лист	Листов
Н.контр.	Рево				Р	1	8
ГИП	Рево				ЦНИИПРОМЗДАНИЙ	
Вед.инж.	Кузнецова					

функции изолирующего слоя, предусмотренного в соответствии с требованиями СНиП 2.03.11-85 „Защита строительных конструкций от коррозии."

2.10. При отпуске панелей потребителю объёмная влажность легкого бетона не должна превышать 15% (кроме бетона на вспученном перлитовом песке или золе). Объемная влажность легкого бетона на вспученном перлитовом песке или золе не должна превышать 18%. Для панелей без предварительного напряжения арматуры объёмная влажность цементно-песчаного раствора фактурных слоев не должна превышать 4%.

2.11. Отпускная прочность бетона и раствора легкобетонных панелей должна быть не менее 80% проектной прочности на сжатие и 90% в холодный период года.

2.12. Армирование панелей без предварительного напряжения арматуры осуществляется пространственными каркасами, состоящими из продольных плоских каркасов и отдельных поперечных стержней, которые соединяют плоские каркасы с помощью контактной точечной сварки во всех местах пересечения.

2.13. Контактная точечная сварка производится в соответствии с требованиями ГОСТ 10922-75 и СНиП 3.03.01-87 „Несущие и ограждающие конструкции."

2.14. Каркасы изготовляются из арматурной стали классов А-III по ГОСТ 5781-82 и проволоки класса Вр-I по ГОСТ 6727-80.

2.15. Панели без предварительного напряжения арматуры изготавливаются в горизонтальных формах. Сварные пространственные каркасы устанавливаются в форму в собранном виде при закрытых бортах. Фиксация пространственных каркасов в проектном положении в формах обеспечивается при помощи пластмассовых или цементных фиксаторов. Закладные изделия закрепляются на бортах стальных форм.

2.16. Армирование панелей с предварительным напряжением арматуры осуществляется арматурой из стали класса А-IIIв по ГОСТ 5781-82*. При отсутствии стали класса А-IIIв разрешается применять сталь класса А-IV по ГОСТ 5781-82*. Натяжение стержней производится электротермическим способом с передачей усилий на борта силовой формы. Отпуск натяжения арматуры необходимо производить плавно.
Контролируемое напряжение при натяжении арматуры принимать равным 5500 кгс/см².

2.17. К моменту передачи усилий предварительного обжатия на бетон передаточная прочность бетона должна быть не менее 80% от проектной.

2.18. У концов панели в целях предотвращения образования трещин вдоль напряженной арматуры устанавливаются по две корытообразные сетки из холоднотянутой проволоки периодического профиля класса Вр-I по ГОСТ 6727-80*.

2.19. При изготовлении панелей должно быть обеспечено проектное положение арматуры и закладных изделий. Толщина защитного слоя бетона до рабочей арматуры должна отвечать требованиям рабочих чертежей.

2.20. Монтажные петли изготавливаются из гладкой горячекатаной арматурной стали класса А-I марок ВСт3сп2 или ВСт3пс2 по ГОСТ 5781-82*.

Для изделий, предназначенных для монтажа при температуре ниже минус 40°С, запрещается применять для петель сталь марки ВСт3пс2.

2.21. Для осуществления погрузочно-разгрузочных и монтажных работ запроектированы по расчету две петли на панель. Петли следует устанавливать в соответствии с рабочими чертежами.

2.22. Выемку панелей из формы следует осуществлять в вертикальном или наклонном (угол наклона формы не менее 60°) положении.

В случае отсутствия возможностей на заводе выполнить эти требования в панели следует устанавливать дополнительно две петли такого же диаметра как и основные петли.

Дополнительные петли устанавливаются между основными на равном расстоянии между петлями.

2.23. В панелях без предварительного напряжения арматуры монтажные петли при установке должны быть привязаны к рабочим стержням пространственного каркаса вязальной проволокой.

2.24. В панелях с предварительным напряжением арматуры с целью лучшего заанкеривания в местах расположения петель устанавливаются по две сварные сетки из холоднотянутой проволоки периодического профиля класса Вр-I по ГОСТ 6727-80*. Монтажные петли следует привязать вязальной проволокой к анкерующим сеткам.

2.25. Точность изготовления легкобетонных панелей должна отвечать требованиям ГОСТ 13578-68. Значения действительных отклонений геометрических параметров не должны превышать предельных, указанных в ГОСТе.

3. Хранение и транспортирование.

3.1. Хранение и транспортирование панелей следует выполнять в соответствии с требованиями ГОСТ 13015.4-84 „Конструкции и изделия бетонные и железобетонные сборные. Правила транспортирования и хранения".

3.2. Панели должны храниться в специально оборудованных складах в вертикальном положении.

3.3. Каждая панель должна опираться на деревянные подкладки толщиной не менее 30мм.

Подкладки располагаются по оси расположения петель.

3.4. Транспортирование панелей производят на панелевозах в вертикальном или с небольшим уклоном положении, с закреплением их в кассетных стойках, обеспечивающих неподвижность панелей и сохранность лицевых поверхностей.

4. Маркировка панелей.

4.1. Маркировка панелей выполнена в соответствии с требованиями ГОСТ 23009-78 „Конструкции и изделия бетонные и железобетонные сборные. Условные обозначения (марки)."

4.2. Марка содержит основные характеристики панели и состоит из трех буквенно-цифровых групп, которые разделяются дефисом.

В первой группе буквы ПС обозначают „Панель стеновая." Числа, следующие за буквами соответственно обозначают: длину в дм, высоту в дм и ширину в см.

Во второй буквенно-цифровой группе первая цифра является условным обозначением нормативной

Инв.N подл. | Подпись и дата | Взам.инв.N

ветровой нагрузки, на которую рассчитана панель (1 – до 55 кгс/м², 2 - до 100 кгс/м², 3 - до 150 кгс/м², 4 – до 200 кгс/м²).
Следующая за цифрой буква „л" определяет материал панели (бетон легкий).

В третьей цифровой группе первые две цифры определяют назначение панели в стене, принимаемые по таблице 1. Третья цифра этой группы означает: 1- прямое исполнение, 2 - зеркальное. В маркировке панелей, не имеющих зеркальных исполнений, третья цифра отсутствует.

4.3. Пример маркировки панелей

ПС 120.12.25-2л-21:

панель стеновая, длиной 120 дм, высотой 12 дм, толщиной 25 см, под ветровую нагрузку до 100 кгс/м², из легкого бетона, по назначению панели в стене (по таблице 1) – панель надоконная при шаге импостов 1,2 м.

Таблица 1

Назначение панели в стене	Участок стены без проемов		Участок стены с проемом	
	В средних осях	В углу и у т.ш. продольной стены	при шаге импостов, м	
			1,2	1,5
Панель рядовая	10	11	—	—
Панель надоконная	—	—	21	22
Панель подоконная	—	—	31	32
Панель нехоконная	--	—	41	42
Панель парапетная	50	55	51	52
Панель подкарнизная	60	65	61	62

5. Испытание панелей.

Контрольные испытания и оценку качества панелей по показателям прочности, жесткости и трещиностойкости следует проводить в соответствии с требованиями ГОСТ 8829-85 „Конструкции и изделия железобетонные сборные. Методы испытаний нагружением и оценка прочности, жесткости и трещиностойкости."

На листе 5 дана схема опирания и загружения панелей при испытаниях.

Значения контрольных испытательных нагрузок даны в табл. 2 и 3 на листах 6...8.

Инв. № подл. | Подпись и дата | Взам. инв. №

24512-027

Схема испытания панелей

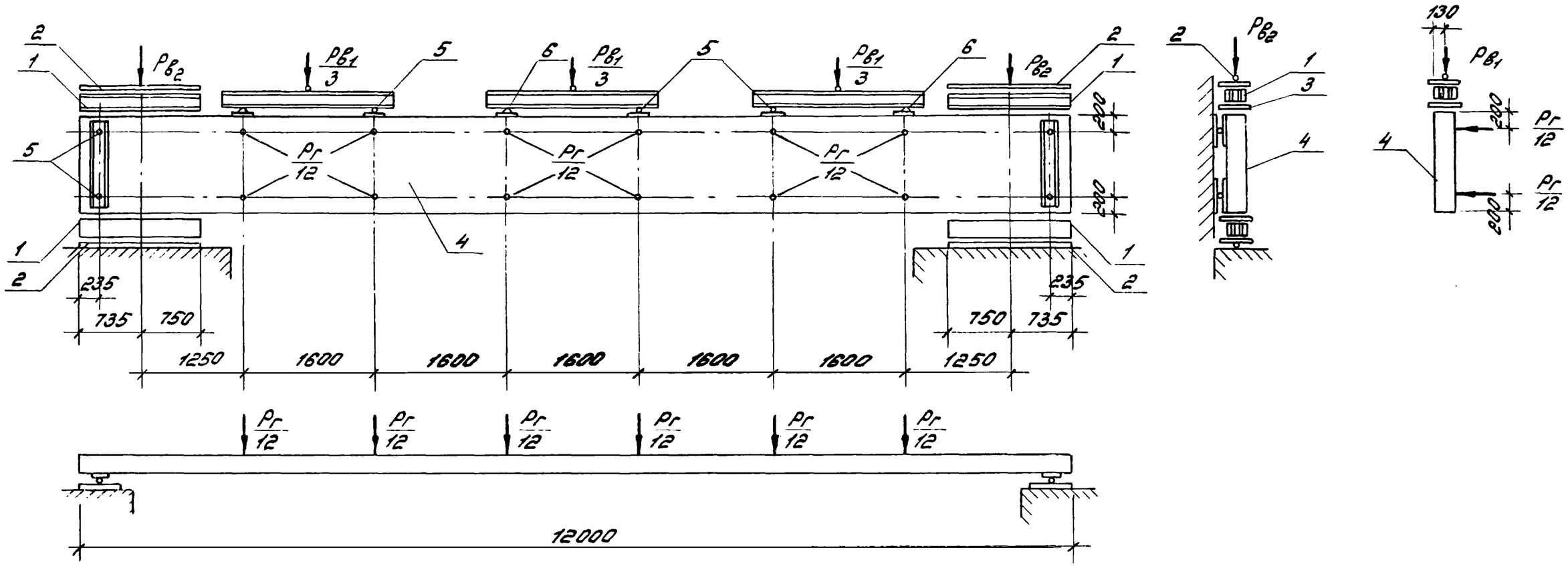

1 – Распределительная балка
2 – Шарнир
3 – Раствор
4 – Панель
5 – Шары
6 – Неподвижная опора

Испытательные нагрузки на панели с ненапряженной арматурой

Таблица 2

№ п/п	Марка панели	Контрольные разрушающие нагрузки при испытании панелей на прочность: Вертикальная ($P_в$), тс (включая собств. вес)		Горизонтальная ($P_г$), тс				Контрольные нагрузки при испытании панелей на жесткость		Контрольный прогиб, см	Допускаемые отклонения прогиба, см
				c=1.25		c=1.6					
		c=1.25	c=1.6	контролир. нагрузка	допускаемые отклонения	контролир. нагрузка	допускаемые отклонения	вертикальная ($P_в$), тс	горизонтальная ($P_г$), тс		
1	ПС 120.9.25-1л-10с 1)	5,84	7,47	1,04	0,10	1,33	0,13	3,89	0,59	2,10	0,63
2	ПС 120.9.25-2л-10с 1)	6,00	7,68	1,70	0,17	2,17	0,22	4,00	0,97	4,70	0,70
3	ПС 120.12.25-1л-10с 1)	7,77	9,95	1,39	0,14	1,77	0,18	5,18	0,79	2,10	0,63
4	ПС 120.12.25-2л-10с 1)	7,93	10,16	2,27	0,23	2,90	0,29	5,29	1,30	4,70	0,70
5	ПС 120.18.25-1л-10с 1)	11,75	15,04	2,08	0,21	2,66	0,27	7,83	1,19	2,10	0,63
6	ПС 120.18.25-2л-10с 1)	12,00	15,36	3,40	0,34	4,34	0,43	8,00	1,94	4,70	0,70
37	ПС 120.12.25-1л-50с 2)	10,29	13,17	1,39	0,14	1,77	0,18	6,86	0,79	2,10	0,63
38	ПС 120.12.25-2л-50с 2)	10,47	13,40	2,27	0,23	2,90	0,29	6,98	1,30	4,70	0,70
43	ПС 120.12.25-3л-51с	10,60	13,56	3,03	0,30	3,88	0,39	7,06	1,76	4,60	0,69
44	ПС 120.12.25-3л-52с	10,60	13,56	3,03	0,30	3,88	0,39	7,06	1,76	4,60	0,69
45	ПС 120.12.25-2л-60с 3)	15,10	19,33	2,27	0,23	2,90	0,29	10,07	1,30	4,70	0,70
46	ПС 120.15.25-2л-60с 3)	17,19	22,00	2,83	0,28	3,62	0,36	11,46	1,61	4,70	0,70
51	ПС 120.12.25-3л-61с 4)	15,11	19,33	3,03	0,30	3,88	0,39	10,07	1,73	4,60	0,69
52	ПС 120.15.25-3л-61с 4)	17,20	22,03	3,79	0,38	4,86	0,49	11,47	2,17	4,60	0,69
19	ПС 120.9.25-3л-21с 5)	8,19	10,48	2,27	0,23	2,91	0,29	5,46	1,30	4,60	0,69
20	ПС 120.12.25-3л-21с 5)	10,21	13,07	3,03	0,30	3,86	0,39	6,81	1,73	4,60	0,69
21	ПС 120.18.25-3л-21с 5)	14,31	18,32	4,53	0,45	5,80	0,58	9,54	2,59	4,60	0,69

Вертикальные нагрузки от массы панели приняты при средней плотности бетона D1200.
На данные испытательные нагрузки кроме приведенных испытываются панели других марок:

1) Рядовые панели по продольной стене для углов и температурных швов, №7...18.
2) Парапетные панели для углов и температурных швов, №39...42.
3) Подкарнизные панели для углов и температурных швов, №47...50.
4) Подкарнизные панели надоконные при шаге импостов ℓ=1,5м, №53,54.
5) Надоконные панели при шаге импостов ℓ=1,5м №22...24, подоконные панели при шаге импостов ℓ=1,2 и 1,5м, №25...30, нежоконные панели при шаге импостов ℓ=1,2 и 1,5м, №31...36. Номер панели приведен в номенклатуре (докум. 1.432.1-23с.0-1).

Инв.№ подл. | Подпись и дата | Взам. инв.№

Испытательные нагрузки на панели с предварительно напряженной арматурой

Таблица 3

№ п/п	Марка панели	Контрольные разрушающие нагрузки при испытании панелей на прочность						Контрольные нагрузки при испытании панелей на жесткость		Контрольный прогиб, см	Допускаемые отклонения прогиба, см
		Вертикальная ($P_в$), тс (включая собств. вес)		Горизонтальная ($P_г$), тс							
				c = 1.25		c = 1.6					
		c = 1.25	c = 1.6	Контролир. нагрузка	Допускаемые отклонения	Контролир. нагрузка	Допускаемые отклонения	Вертикальная ($P_в$), тс	Горизонтальная ($P_г$), тс		
1	ПС 120.9.20-1АIIIВл-10с[1]	4,46	5,70	1,04	0,10	1,33	0,13	2,97	0,59	2,8	0,84
2	ПС 120.9.20-2АIIIВл-10с[1]	4,49	5,74	1,70	0,17	2,18	0,22	2,99	0,97	3,9	1,17
3	ПС 120.9.25-1АIIIВл-10с[1]	5,57	7,12	1,04	0,10	1,33	0,13	3,71	0,59	1,5	0,45
4	ПС 120.9.25-2АIIIВл-10с[1]	5,58	7,14	1,70	0,17	2,18	0,22	3,72	0,97	2,4	0,72
5	ПС 120.12.20-1АIIIВл-10с[1]	5,88	7,52	1,39	0,14	1,78	0,18	3,92	0,79	2,8	0,84
6	ПС 120.12.20-2АIIIВл-10с[1]	6,00	7,68	2,28	0,23	2,92	0,29	4,00	1,30	3,9	1,17
7	ПС 120.12.25-1АIIIВл-10с[1]	7,36	9,42	1,39	0,14	1,78	0,18	4,91	0,79	1,5	0,45
8	ПС 120.12.25-2АIIIВл-10с[1]	7,41	9,48	2,28	0,23	2,92	0,29	4,94	1,30	2,4	0,72
9	ПС 120.18.20-1АIIIВл-10с[1]	9,00	11,52	2,08	0,21	2,66	0,27	6,00	1,18	2,8	0,84
10	ПС 120.18.20-2АIIIВл-10с[1]	9,07	11,62	3,40	0,34	4,35	0,44	6,05	1,94	3,9	1,17
11	ПС 120.18.25-1АIIIВл-10с[1]	11,14	14,26	2,08	0,21	2,66	0,27	7,43	1,18	1,5	0,45
12	ПС 120.18.25-2АIIIВл-10с[1]	11,20	14,34	3,40	0,34	4,35	0,44	7,47	1,94	2,4	0,72
73	ПС 120.12.20-1АIIIВл-50с[2]	5,99	7,66	1,39	0,14	1,78	0,18	3,99	0,79	2,8	0,84
74	ПС 120.12.20-2АIIIВл-50с[2]	6,03	7,72	2,28	0,23	2,92	0,29	4,02	1,30	3,9	1,17
75	ПС 120.12.25-1АIIIВл-50с[2]	7,41	9,48	1,39	0,14	1,78	0,18	4,94	0,79	2,8	0,84
76	ПС 120.12.25-2АIIIВл-50с[2]	7,44	9,52	2,28	0,23	2,92	0,29	4,96	1,30	3,9	1,17
85	ПС 120.12.20-2АIIIВл-51с	8,64	11,06	2,28	0,23	2,92	0,29	5,76	1,30	4,7	0,70
86	ПС 120.12.25-4АIIIВл-51с	10,11	12,94	4,56	0,46	5,84	0,58	6,74	2,60	4,7	0,70
87	ПС 120.12.20-2АIIIВл-52с	8,64	11,06	2,28	0,23	2,92	0,29	5,76	1,30	4,7	0,70
88	ПС 120.12.25-4АIIIВл-52с	10,11	12,94	4,56	0,46	5,84	0,58	6,74	2,60	4,7	0,70

Продолжение таблицы 3

№ п/п	Марка панели	Контрольные разрушающие нагрузки при испытании панелей на прочность: Вертикальная ($P_в$), тс (включая собств. вес)		Горизонтальная ($P_г$), тс				Контрольные нагрузки при испытании панелей на жесткость		Контрольный прогиб, см	Допускаемые отклонения прогиба, см
				c = 1,25		c = 1.6					
		c = 1,25	c = 1,6	Контролир. нагрузка	Допускаем. отклонения	Контролир. нагрузка	Допускаем. отклонения	Вертикальная ($P_в$), тс	Горизонтальная ($P_г$), тс		
89	ПС 120.12.20-2АIIIВл-60с 3)	13,14	16,82	2,28	0,23	2,92	0,29	8,76	1,30	4,7	0,70
90	ПС 120.12.25-2АIIIВл-60с 3)	14.61	18,70	4,56	0,46	5,84	0,58	9,74	2,60	4,7	0,70
91	ПС 120.15.20-2АIIIВл-60с 3)	13.74	17,58	2,83	0,28	3,62	0,36	9,16	1,61	4,7	0,70
92	ПС 120.15.25-2АIIIВл-60с 3)	16,53	21,15	2,83	0,28	3,62	0,36	11,02	1,61	4,7	0,70
101	ПС 120.12.20-2АIIIВл-61с 4)	13.15	16,83	2,28	0,23	2,92	0,29	8,77	1,30	4,7	0,70
102	ПС 120.12.25-4АIIIВл-61с 4)	14,55	18,62	4,56	0,46	5,84	0,58	9,70	2,60	4,7	0,70
103	ПС 120.15.20-2АIIIВл-61с 4)	14,55	18,62	2,83	0,28	3,62	0,36	9,70	1,61	4,7	0,70
104	ПС 120.15.25-4АIIIВл-61с 4)	16.54	21,18	5,66	0,46	7,24	0,72	11,03	3,22	4,7	0,70
37	ПС 120.9.20-2АIIIВл-21с 5)	6,72	8,60	1,70	0,17	2,18	0,22	4,48	0,97	4,7	0,70
38	ПС 120.12.20-2АIIIВл-21с 5)	8,25	10,56	2,28	0,23	2,92	0,29	5,50	1,30	4,7	0,70
39	ПС 120.18.20-2АIIIВл-21с 5)	11,35	14,52	3,40	0,34	4,35	0,44	7,56	1,94	4,7	1,17
40	ПС 120.9.25-4АIIIВл-21с 5)	7,87	10,08	3,40	0,34	4,35	0,43	5,25	1,94	4,7	0,70
41	ПС 120.12.25-4АIIIВл-21с 5)	9,7	12,42	4,56	0,46	5,84	0,58	6,47	2,60	4,7	0,70
42	ПС 120.18.25-4АIIIВл-21с 5)	13.95	17,33	6,80	0.68	5,84	0,87	9,03	3,88	4,7	0,70

Вертикальные нагрузки от массы панели приняты при средней плотности бетона D1200.
На данные испытательные нагрузки кроме приведенных испытываются панели других марок:

1) Рядовые панели по продольной стене для углов и температурных швов, N13...36.
2) Парапетные панели для углов и температурных швов, N77...84.
3) Подкарнизные панели для углов и температурных швов, N93...100.
4) Подкарнизные надоконные панели при шаге импостов l=1,5м, N105..108.
5) Надоконные панели при шаге импостов l=1,5м, N43...48, подоконные панели при шаге импостов l=1.2 и 1.5м, N49...60, межоконные панели при шаге импостов l=1.2 и 1,5м, N61...72.

Номер панели приведен в номенклатуре (докум. 1.432.1-23с. 0-2).

Инв.№ подл. | Подпись и дата | Взам. инв.№

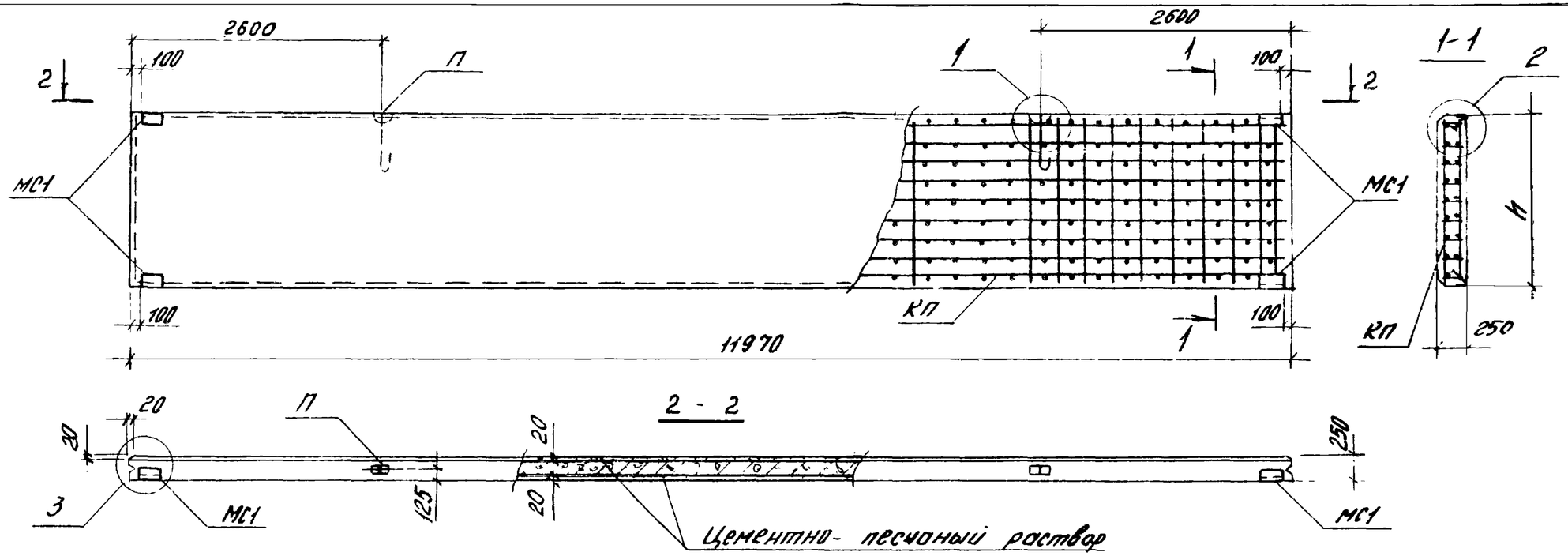

№ п/п	Марка панели	Размеры, мм: длина l	Размеры, мм: высота h	Расход материалов, м³: бетон кл В7,5	Расход материалов, м³: раствор цементн. песчан. М100	Масса при отпускной влажности 18%, т при плотности бетона, кг/м³: 1000	1100	1200	Спецификация арматурных и закладных изделий на панель: Пространств. каркас: Марка	Кол.	Петля для подъема: Марка	Кол.	Закладные изделия: Марка	Кол.	Примечание
1	ПС120.9.25-1Л-10С	11970	870	2,18	0,42	3,43	3,64	3,89	КП1	1	П3	2	МС1	4	
2	ПС120.9.25-2Л-10С					3,53	3,74	4,00	КП2	1					
3	ПС120.12.25-1Л-10С		1170	2,94	0,55	4,59	4,88	5,18	КП4	1	П7	2			
4	ПС120.12.25-2Л-10С					4,70	4,99	5,29	КП5	1					
5	ПС120.18.25-1Л-10С		1770	4,44	0,85	6,95	7,39	7,83	КП8	1	П10	2			
6	ПС120.18.25-2Л-10С					7,12	7,56	8,00	КП9	1					

1. № п/п соответствует № панели по номенклатуре вып. 0
2. Узлы 1...3 см. докум. 1.432.1-23с.1-12.
3. Арматурные и закладные изделия даны в выпуске 2.
4. Ведомость расхода стали см. докум. 1.432.1-23С.1-13РС.
5. Марки петель для подъема указаны для панелей с плотностью бетона D1200.

Зав.отд	Смилянский		1.432.1-23с.1-1
Н.контр.	Рево		Панель стеновая рядовая с ненапрягаемой арматурой
ГИП	Рево		Стадия: Р; Лист: ; Листов: 1
Вед.инж.	Кузнецова		ЦНИИПРОМЗДАНИЙ

24512-02 12

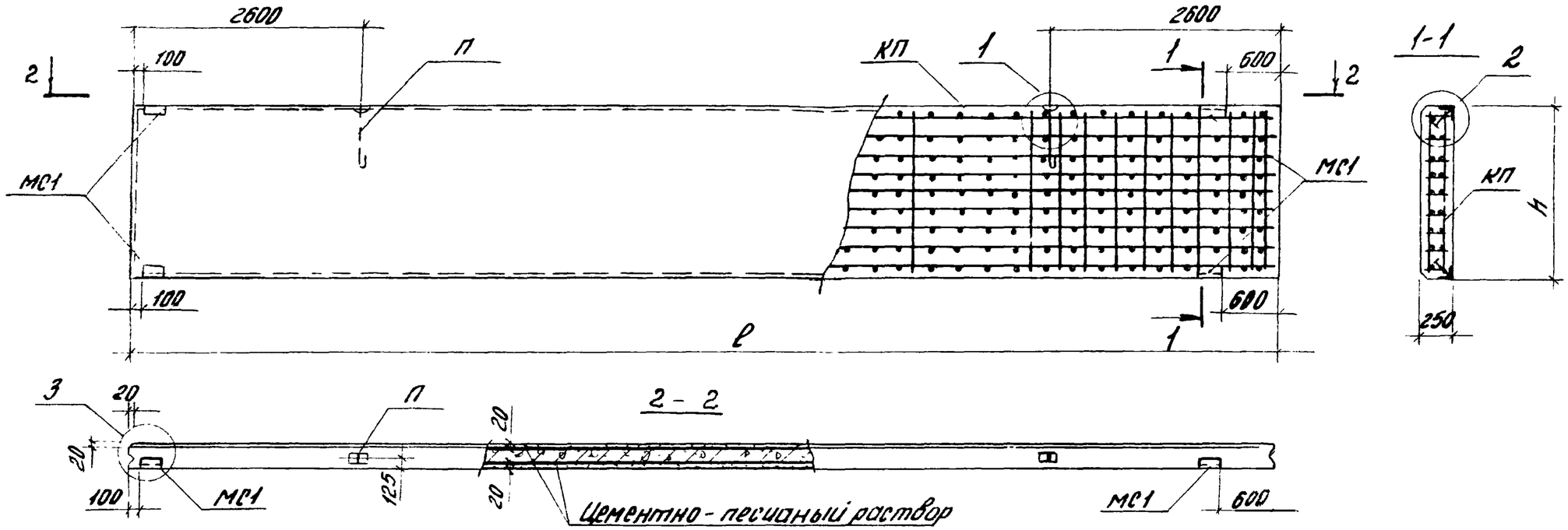

№ п/п	Марка панели	Размеры, мм: длина l	Размеры, мм: высота h	Расход материалов, м3: бетон кл. В7,5	Расход материалов, м3: раствор цементно песчаный М100	Масса при отпускной влажности 18%, т при плотности бетона, кг/м3: 1000	1100	1200	Спецификация арматурных и закладных изделий на панель: Пространств каркас: Марка	Кол.	Петля для подъема: Марка	Кол.	Закладные изделия: Марка	Кол.	Примечание
7	ПС120.9.25-1Л-111С	11970	870	2,18	0,42	3,42	3,64	3,89	КП1	1	П3	2	МС1	4	
8	ПС120.9.25-1Л-112С														Зеркально
9	ПС120.9.25-2Л-111С					3,53	3,74	4,00	КП2	1					
10	ПС120.9.25-2Л-112С														Зеркально
11	ПС120.12.25-1Л-111С		1170	2,94	0,56	4,59	4,88	5,18	КП4	1	П7	2			
12	ПС120.12.25-1Л-112С														Зеркально
13	ПС120.12.25-2Л-111С					4,70	4,99	5,29	КП5	1					
14	ПС120.12.25-2Л-112С														Зеркально
15	ПС120.18.25-1Л-111С		1770	4,44	0,85	6,95	7,39	7,83	КП8	1	П10	2			
16	ПС120.18.25-1Л-112С														Зеркально
17	ПС.120.18.25-2Л-111С					7,12	7,56	8,00	КП9	1					
18	ПС120.18.25-2Л-112С														Зеркально

1. № п/п соответствует № панели по номенклатуре вып. 0.
2. Узлы 1...3 см. докум. 1.432.1-23с.1-12.
3. Арматурные и закладные изделия даны в выпуске 2.
4. Ведомость расхода стали см. докум. 1.432.1-23с.1-13РС.
5. Марки петель для подъема указаны для панелей с плотностью бетона D1200.

Зав.отд.	Смилянский	
Н.контр.	Рево	
ГИП	Рево	
Вед.инж.	Кузнецова	

1.432.1-23с.1-2

Панель стеновая рядовая для углов и температурных швов с ненапрягаемой арматурой

Стадия	Лист	Листов
Р		1

ЦНИИПромзданий

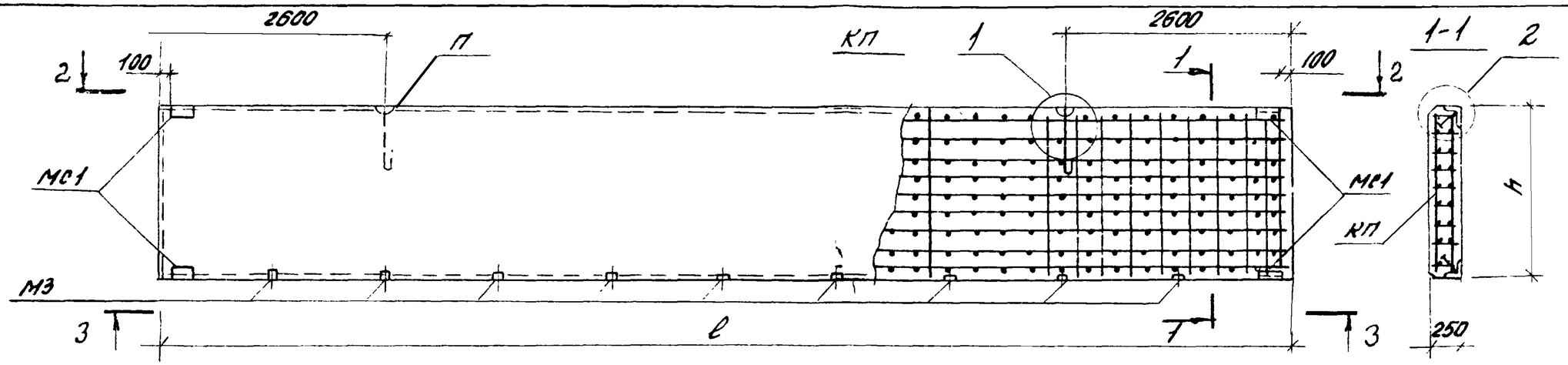

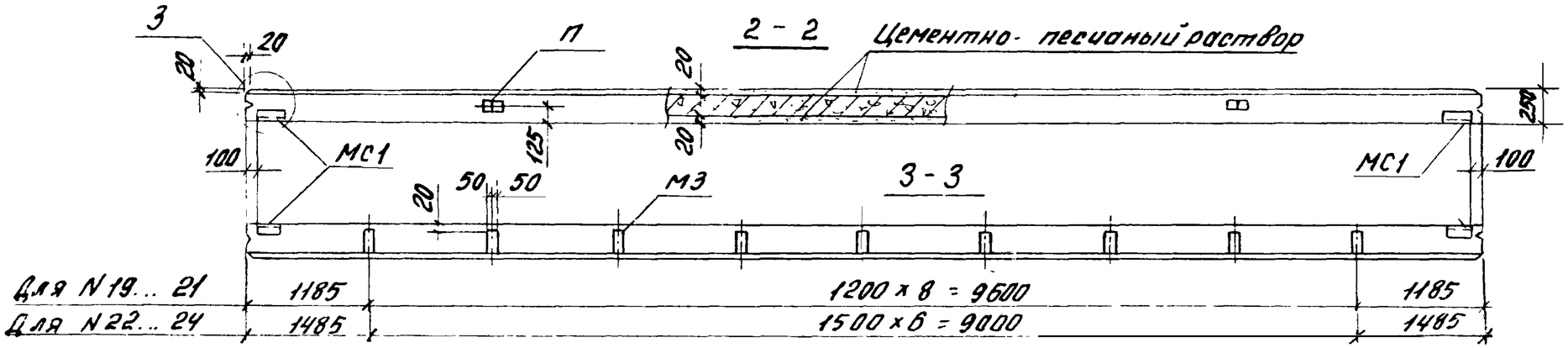

№ п/п	Марка панели	Размеры, мм: длина l	Размеры, мм: высота h	Расход материалов, м³: бетон кл В7,5	Расход материалов, м³: раствор цемент. песчан. М100	Масса при отпускной влажности 18%, т при плотности бетона, кг/м³: 1000	1100	1200	Спецификация арматурных и закладных изделий на панель: Пространств. каркас: Марка	Кол.	Петля для подъема: Марка	Кол.	Закладные изделия: Марка	Кол.	Марка	Кол.	Примечание
19	ПС 120.9.25-3Л-21С	11970	870	2,18	0,42	3,59	3,80	4,02	КП3	1	П5	2	МС1	4	М3	9	При шаге импостов l-1,2м
20	ПС 120.12.25-3Л-21С		1170	2,94	0,56	4,76	5,07	5,37	КП6	1	П7	2					
21	ПС 120.18.25-3Л-21С		1770	4,44	0,85	7,21	7,66	8,10	КП10	1	П10	2					
22	ПС 120.9.25-3Л-22С		870	2,18	0,42	3,59	3,80	4,02	КП3	1	П5	2			М3	7	При шаге импостов l-1,5м
23	ПС 120.12.25-3Л-22С		1170	2,94	0,56	4,77	5,06	5,36	КП6	1	П7	2					
24	ПС 120.18.25-3Л-22С		1770	4,44	0,85	7,22	7,66	8,10	КП10	1	П10	2					

1. Узлы 1...3 см. докум. 1.432.1-23с.1-12
2. Арматурные и закладные изделия даны в выпуске 2.
3. Ведомость расхода стали см. докум. 1.432.1-23с.1-13РС.
4. № п/п соответствует № панели по номенклатуре вып. 0
5. Марки петель для подъема указаны для панелей с плотностью бетона D1200.

Зав.отд.	Смилянский	
Н.контр.	Ревво	
ГИП	Ревво	
Вед.инж.	Кузнецова	

1.432.1-23С.1-3

Панель надоконная при шаге импостов l=1,2 и 1,5 м с ненапрягаемой арматурой

Стадия	Лист	Листов
Р		1

ЦНИИПРОМЗДАНИЙ

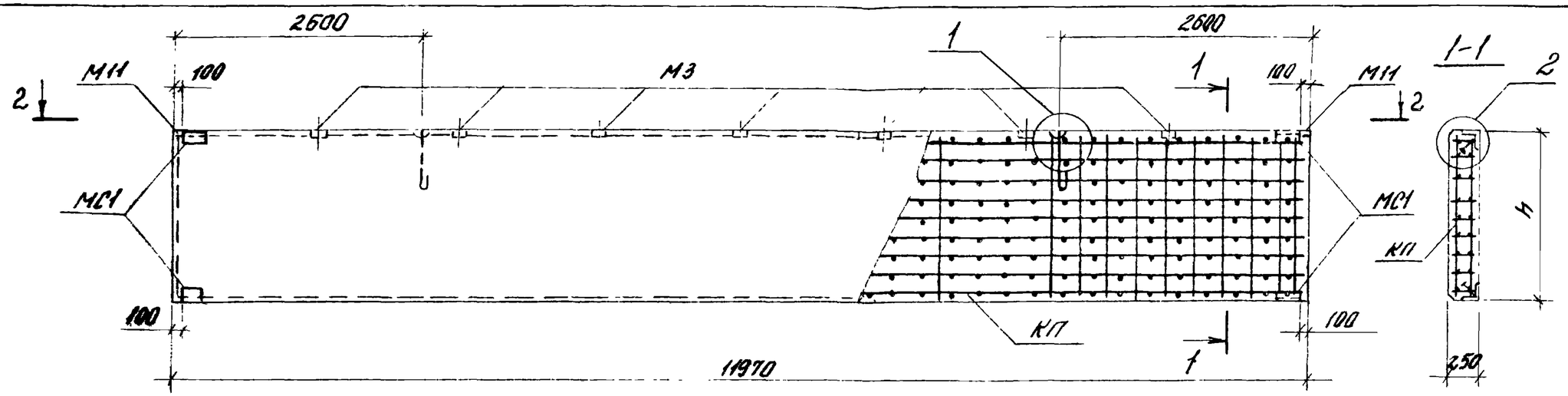

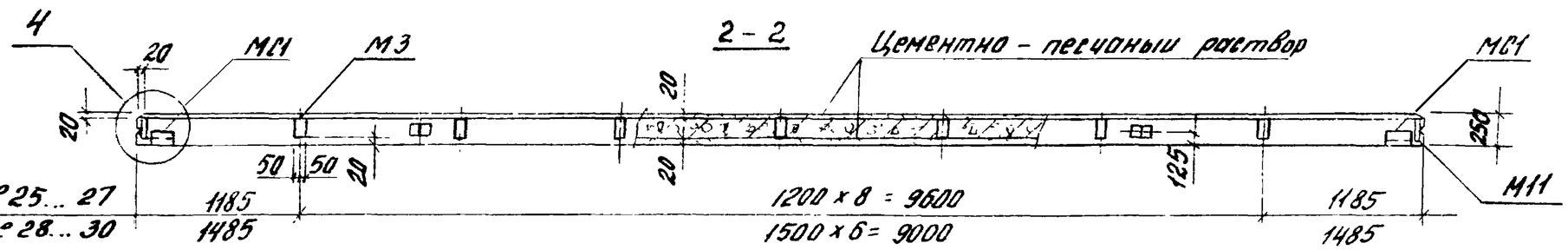

№ п/п	Марка панели	Размеры, мм: длина l	Размеры, мм: высота h	Расход материалов, м³: бетон кл. В7,5	Расход материалов, м³: раствор цемент песчан. М100	Масса при отпускной влажности 18%, т при плотности бетона, кг/м³: 1000	1100	1200	Спецификация арматурных и закладных изделий на панель: Пространств. каркас: Марка	Кол.	Петля для подъема: Марка	Кол.	Закладные изделия: Марка	Кол.	Марка	Кол.	Примечание
25	ПС120.9.25-3Л-31С	11970	870	2,18	0,42	3,59	3,80	4,02	КП3	1	П5	2	МС1 М11	4 2	М3	9	При шаге импостов l=1,2 м
26	ПС120.12.25-3Л-31С		1170	2,94	0,56	4,77	5,06	5,37	КП6	1	П7	2					
27	ПС120.18.25-3Л-31С		1770	4,44	0,85	7,22	7,66	8,10	КП10	1	П10	2					
28	ПС120.9.25-3Л-32С		870	2,18	0,42	3,58	3,79	4,02	КП3	1	П5	2			М3	7	При шаге импостов l=1,5 м
29	ПС120.12.25-3Л-32С		1170	2,94	0,56	4,77	5,06	5,36	КП6	1	П7	2					
30	ПС120.18.25-3Л-32С		1770	4,44	0,85	7,22	7,66	8,10	КП10	1	П10	2					

1. Узлы 1,2 и 4 см. докум. 1.432.1-23С.1-12
2. Арматурные и закладные изделия даны в выпуске 2.
3. Ведомость расхода стали см. докум 1.432.1-23С.1-13 РС
4. № п/п соответствует № панели по номенклатуре вып. 0.
5. Марки петель для подъема указаны для панелей с плотностью бетона D1200

Завотд.	Смилянский	
Н.контр.	Рево	
ГИП	Рево	
Вед.инж.	Кузнецова	

1.432.1-23С.1-4

Панель подоконная при шаге импостов l=1,2 и 1,5 м с ненапрягаемой арматурой

Стадия	Лист	Листов
Р		1

ЦНИИПРОМЗДАНИЙ

Инв.№ подл. | Подпись и дата | Взам.инв.№

24512-02 15

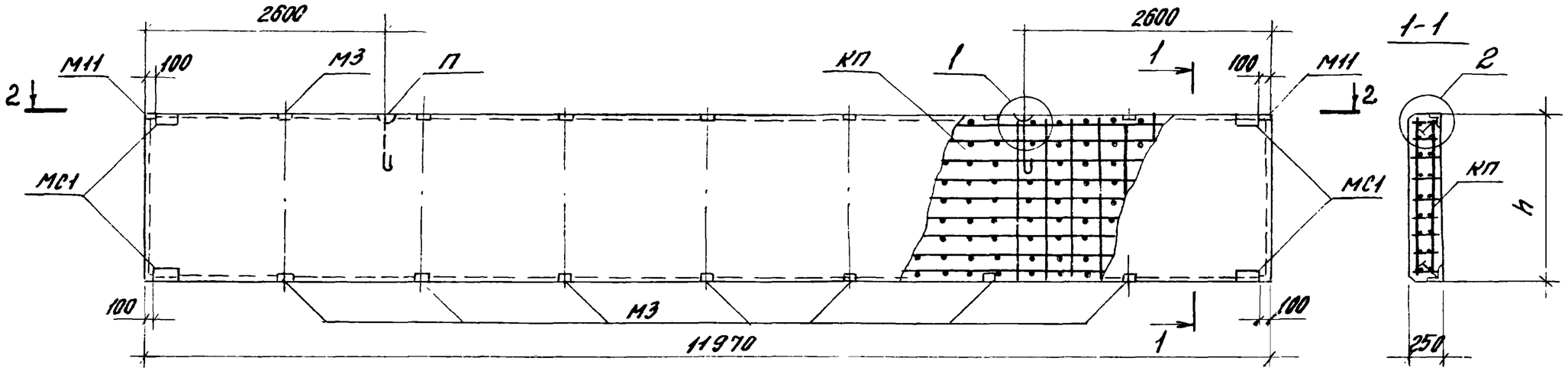

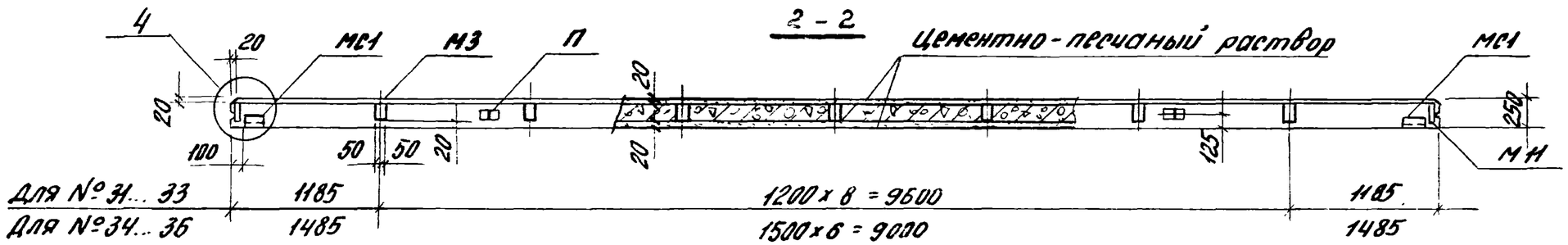

№ п/п	Марка панели	Размеры, мм: длина l	Размеры, мм: высота h	Расход материалов, м³: бетон кл. В7,5	Расход материалов, м³: раствор цемент. песчан. М100	Масса при отпускной влажности 18%, т, при плотности бетона, кг/м³: 1000	1100	1200	Спецификация арматурных и закладных изделий на панель: Пространств. каркас: Марка	Кол.	Петля для подъема: Марка	Кол.	Закладные изделия: Марка	Кол.	Марка	Кол.	Примечание
31	ПС120.9.25-3Л-41С	11970	870	2,18	0,42	3,61	3,82	4,04	КП3	1	П5	2	МС1 М11	4 2	М3	18	При шаге импостов l=1,2м
32	ПС120.12.25-3Л-41С		1170	2,94	0,56	4,79	5,08	5,38	КП6	1	П7	2					
33	ПС120.18.25-3Л-41С		1770	4,44	0,85	7,24	7,68	8,12	КП10	1	П10	2					
34	ПС120.9.25-3Л-42С		870	2,18	0,42	3,60	3,81	4,03	КП3	1	П5	2			М3	14	При шаге импостов l=1,5м
35	ПС120.12.25-3Л-42С		1170	2,94	0,56	4,79	5,08	5,38	КП6	1	П7	2					
36	ПС120.18.25-3Л-42С		1770	4,44	0,85	7,23	7,67	8,11	КП10	1	П10	2					

1. Узлы 1, 2 и 4 см. докум. 1.432.1-23С.1-12.
2. Арматурные и закладные изделия даны в выпуске 2.
3. Ведомость расхода стали см. докум. 1.432.1-23С.1-13РС.
4. № п/п соответствует № панели по номенклатуре вып. 0.
5. Марки петель для подъема указаны для панелей с плотностью бетона D 1200.

Завотд.	Смилянский	
Н.контр.	Рево	
ГИП	Рево	
Вед.инж.	Кузнецова	

1.432.1-23С.1-5

Панель межоконная при шаге импостов l=1,2 и 1,5 м с ненапрягаемой арматурой

Стадия	Лист	Листов
Р		1

ЦНИИПРОМЗДАНИЙ

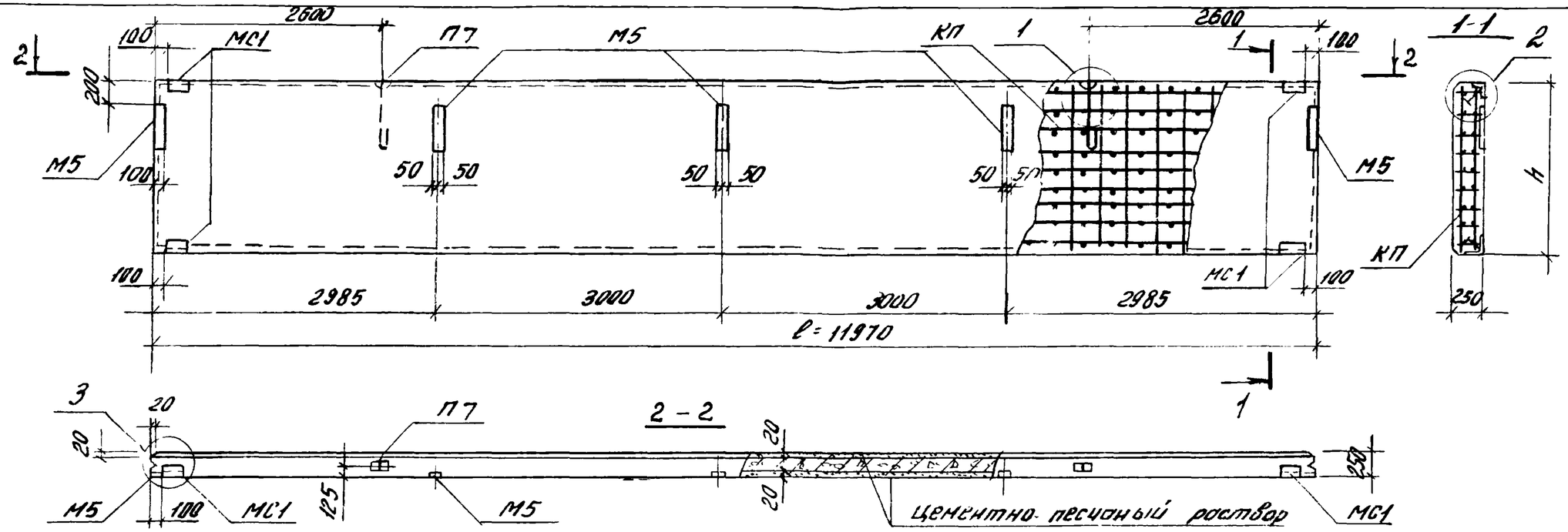

№ п/п	Марка панели	Размеры, мм: длина ℓ	Размеры, мм: высота h	Расход материалов, м³: бетон кл. В7,5	Расход материалов, м³: раствор цемент. песчан. М100	Масса при отпускной влажности 8%, т при плотности бетона, кг/м³: 1000	1100	1200	Спецификация арматурных и закладных изделий на панель: Пространств. каркас: Марка	Кол.	Петля для подъема: Марка	Кол.	Закладные изделия: Марка	Кол.	Марка	Кол.	Примечание
37	ПС 120.12.25-1Л-50С	11970	1170	2,94	0,56	4,61	4,90	5,20	КП4	1	П7	2	МС1	4	М5	5	
38	ПС 120.12.25-2Л-50С					4,73	5,02	5,32	КП5	1							

1. Узлы 1...3 см. докум. 1.432.1-23с.1-12.
2. Арматурные и закладные изделия даны в выпуске 2.
3. Ведомость расхода стали см. докум. 1.432.1-23с.1-13РС.
4. № п/п соответствует номеру панели по номенклатуре вып. 0.
5. Марки петель для подъема указаны для панелей с плотностью бетона D1200.

Зав. отд.	Смилянский		1.432.1-23с.1-6
Н. контр.	Рево		Панель стеновая парапетная на глухом участке стены с ненапрягаемой арматурой
ГИП	Рево		Стадия: Р; Лист: ; Листов: 1
Вед. инж.	Кузнецова		ЦНИИПРОМЗДАНИЙ

Инв. № подл. | Подпись и дата | Взам. инв. №

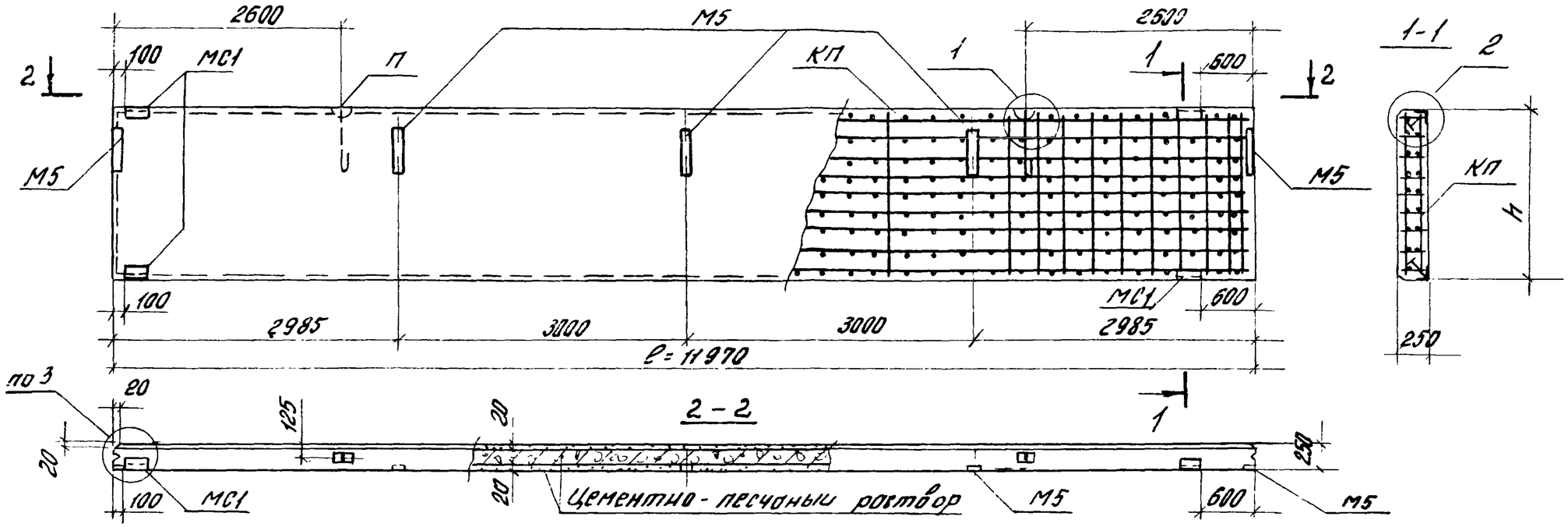

№ п/п	Марка панели	Размеры, мм: длина ℓ	Размеры, мм: высота Н	Расход материалов, м³: бетон кл. В7,5	Расход материалов, м³: раствор цементн. песчан. М100	Масса при отпускной влажности 18%, т при плотности бетона, кг/м³: 1000	1100	1200	Спецификация арматурных и закладных изделий на панель: Пространств. каркас: Марка	Кол	Петля для подъема: Марка	Кол.	Закладные изделия: Марка	Кол.	Марка	Кол.	Примечание
39	ПС120.12.25-1Л-551С	11970	1170	2,94	0,56	4,61	4,90	5,20	КП4	1	П7	2	МС1	4	М5	5	
40	ПС120.12.25-1Л-552С																Зеркально
41	ПС120.12.25-2Л-551С					4,76	5,06	5,36	КП5	1							
42	ПС120.12.25-2Л-552С																Зеркально

1. № п/п соответствует № панели по номенклатуре вып. 0.
2. Узлы 1...3 см. докум. 1.432.1-23с.1-12.
3. Арматурные и закладные изделия даны в выпуске 2.
4. Ведомость расхода стали см. докум. 1.432.1-23с.1-13 РС.
5. Марки петель для подъема указаны для панелей с плотностью бетона D1200.

Зав. отд.	Смилянский		1.432.1-23с.1-7
Н. контр.	Рева		Панель стеновая парапетная для углов и температурных швов с ненапрягаемой арматурой
ГИП	Рева		Стадия: Р; Лист: ; Листов: 1
Вед. инж.	Кузнецова		ЦНИИПромзданий

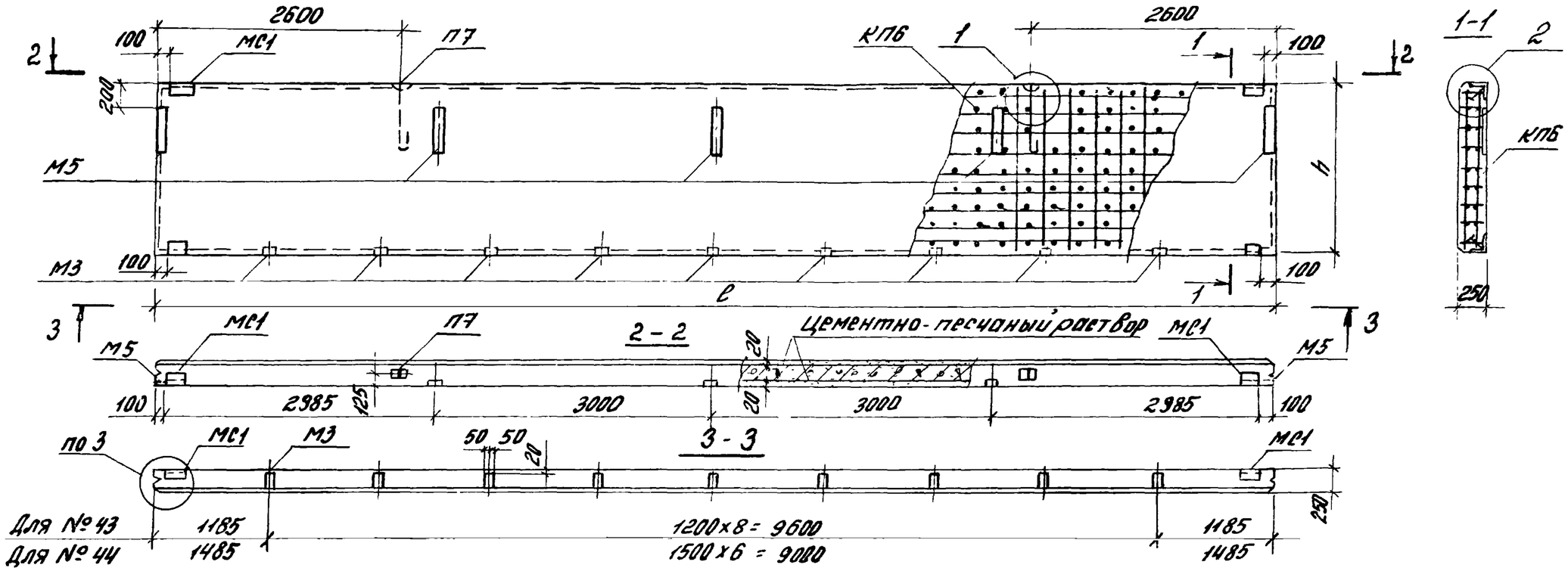

№ п/п	Марка панели	Размеры, мм: длина l	Размеры, мм: высота h	Расход материалов, м³: бетон кл. В7,5	Расход материалов, м³: раствор цемент. песчан. М100	Масса при отпускной влажности 18%, т, при плотности бетона, кг/м³: 1000	1100	1200	Спецификация арматурных и закладных изделий на панель: Пространств. каркас: Марка	Кол.	Петля для подъема: Марка	Кол.	Закладные изделия: Марка	Кол.	Примечание
43	ПС 120.12.25 - 3Л - 51С	11970	1170	2,94	0,56	4,79	5,08	5,38	КП6	1	П7	2	МС1 М3 М5	4 9 5	При шаге импостов l=1,2м
44	ПС 120.12.25 - 3Л - 52С					4,79	5,08	5,38	КП6	1	П7	2	МС1 М3 М5	4 7 5	При шаге импостов l=1,5м

1. Узлы 1...3 см. докум. 1.432.1-23с.1-12.
2. Арматурные и закладные изделия даны в выпуске 2.
3. Ведомость расхода стали см. докум. 1.432.1-23с.1-13РС.
4. № п/п соответствует номеру панели по номенклатуре вып. 0.
5. Марки петель для подъема указаны для панелей с плотностью бетона D1200.

Зав.отд.	Смилянский	
Н.контр.	Рево	
ГИП	Рево	
Вед.инж.	Кузнецова	

1.432.1-23с.1-8

Панель парапетная надоконная при шаге импостов l=1,2 и 1,5м с ненапрягаемой арматурой

Стадия	Лист	Листов
Р		1

ЦНИИПРОМЗДАНИЙ

Инв.№ подл. | Подпись и дата | Взам.инв.№

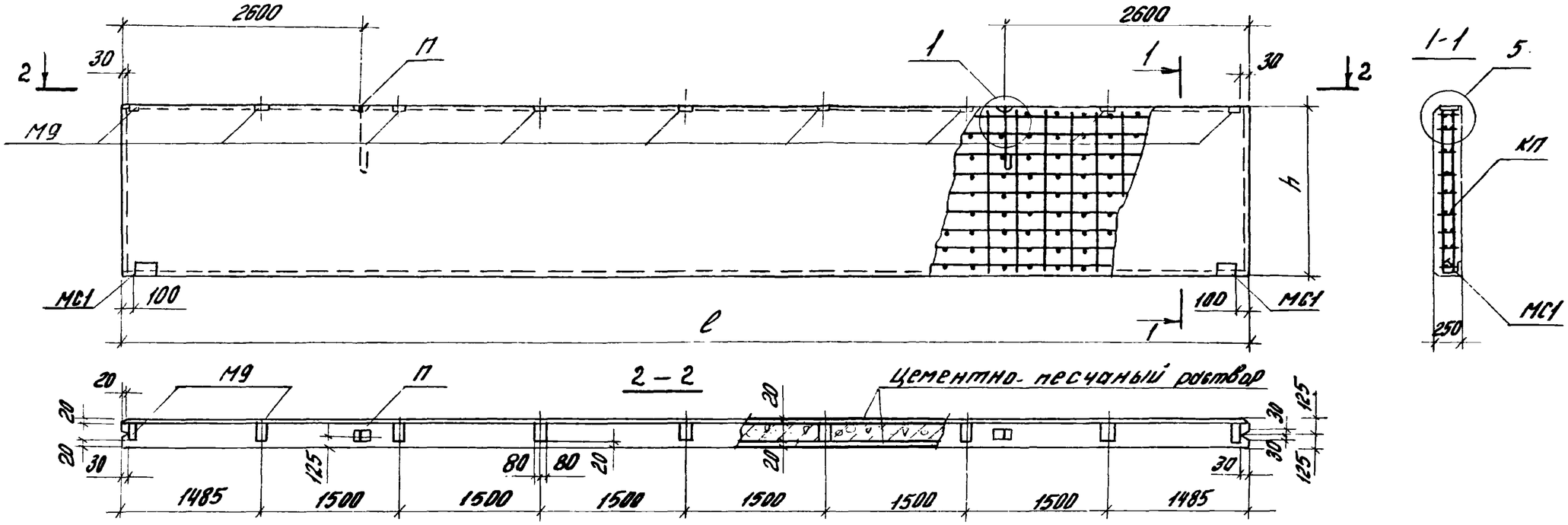

№ п/п	Марка панели	Размеры, мм: длина l	Размеры, мм: высота h	Расход материалов, м3: бетон кл. В7,5	Расход материалов, м3: раствор цемент. песчан. М100	Масса при отпускной влажности 18%, т при плотности бетона, кг/м3: 1000	1100	1200	Спецификация арматурных и закладных изделий на панель: Пространств. каркас: Марка	Кол.	Петля для подъема: Марка	Кол.	Закладные изделия: Марка	Кол.	Примечание
45	ПС 120. 12. 25 - 2Л - 60С	11970	1170	2,94	0,56	4,78	5,07	5,37	КП6	1	П7	2	МС1	2	
46	ПС 120. 15. 25 - 2Л - 60С		1470	3,69	0,71	6,03	6,39	6,76	КП7	1	П9	2	М9	9	

1. Узлы см. докум. 1.432.1-23с.1-12.
2. Арматурные и закладные изделия даны в выпуске 2.
3. Ведомость расхода стали см. докум. 1.432.1-23с.1-13РС.
4. № п/п соответствует номеру панели по номенклатуре вып. 0.
5. Марки петель для подъема указаны для панелей с плотностью бетона D1200.

Зав.отд	Смилянский		
Н.контр.	Рево		
ГИП	Рево		
Вед.инж.	Кузнецова		

1.432.1-23С.1-9

Панель стеновая подкарнизная на глухом участке стены с ненапрягаемой арматурой

Стадия	Лист	Листов
Р		1

ЦНИИПРОМЗДАНИЙ

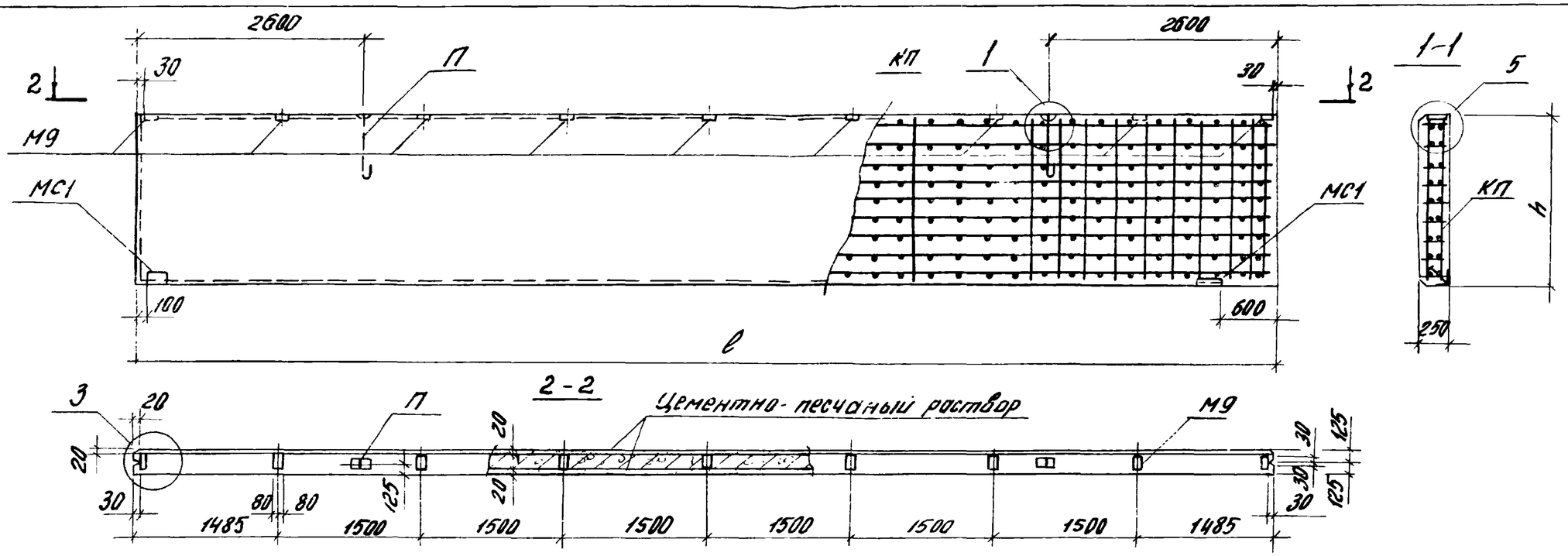

№ п/п	Марка панели	Размеры, мм: длина l	Размеры, мм: высота h	Расход материалов, м³: бетон кл. В7,5	Расход материалов, м³: раствор цементно-песчан. М100	Масса при отпускной влажности 18%, т при плотности бетона, кг/м³: 1000	1100	1200	Спецификация арматурных и закладных изделий на панель: Пространств. каркас: Марка	Кол.	Петля для подъема: Марка	Кол.	Закладные изделия: Марка	Кол.	Примечание
47	ПС120.12.25-2Л-651с	4970	1170	2,94	0,56	4,78	5,07	5,37	КП6	1	П7	2	МС4 М9	2 9	
48	ПС120.12.25-2Л-652с														Зеркально
49	ПС120.15.25-2Л-651с		1470	3,69	0,71	6,03	6,39	6,76	КП7	1	П9	2			
50	ПС120.15.25-2Л-652с														Зеркально

1. № п/п соответствует № панели по номенклатуре.
2. Узлы 1, 3 и 5 см. докум. 1.432.1-23с.1-12.
3. Арматурные и закладные изделия даны в выпуске 2.
4. Ведомость расхода стали см. докум. 1.432.1-23с.1-13РС.
5. Марки петель для подъема указаны для панелей с плотностью бетона D1200.

Зав. отд.	Смилянский	
Н. контр.	Рево	
ГИП	Рево	
Вед. инж.	Кузнецова	

1.432.1-23с.1-10

Панель стеновая подкарнизная на глухом участке стены для углов и температурных швов с ненапрягаемой арматурой

Стадия	Лист	Листов
Р		1

ЦНИИПРОМЗДАНИЙ

Инв. № подл. | Подпись и дата | Взам. инв. №

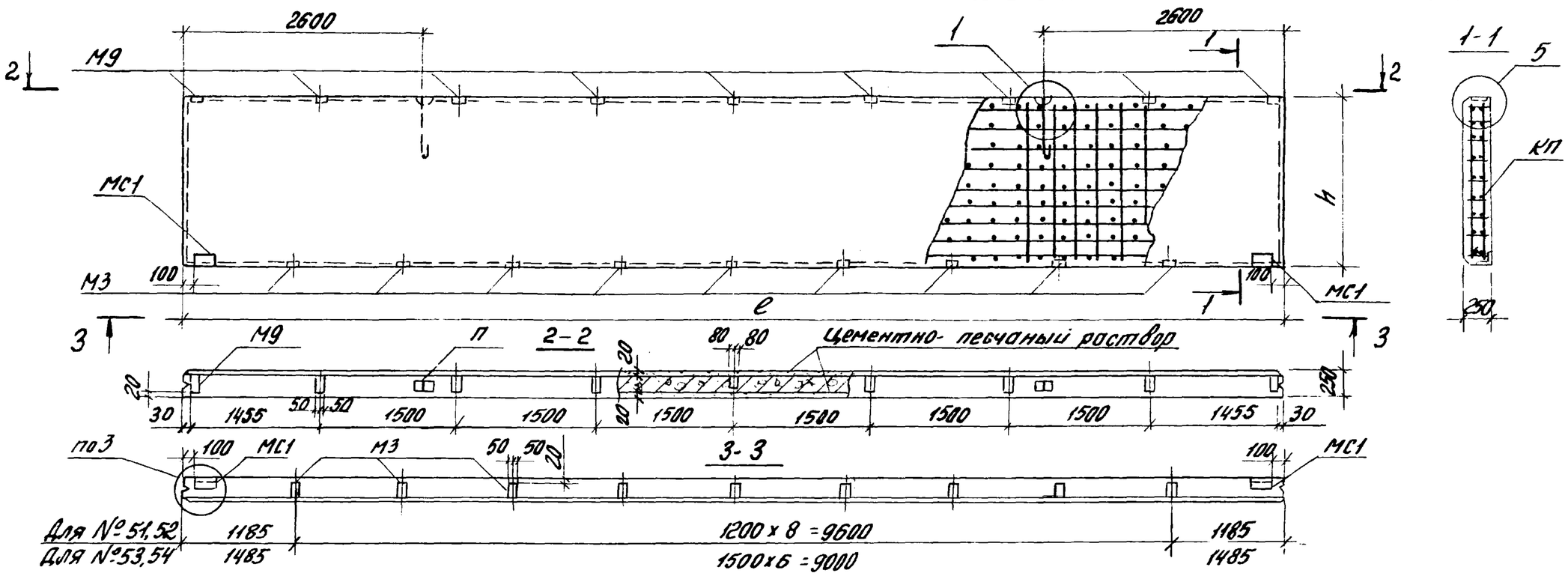

№ п/п	Марка панели	Размеры, мм: длина l	Размеры, мм: высота h	Расход материалов, м³: бетон кл. В7,5	Расход материалов, м³: раствор цемент. песчан. М100	Масса при отпускной влажности 18%, т при плотности бетона, кг/м³: 1000	1100	1200	Спецификация арматурных и закладных изделий на панель: Пространств. каркас: Марка	Кол.	Петля для подъема: Марка	Кол.	Закладные изделия: Марка	Кол.	Примечание
51	ПС 120.12.25-3Л-61С	11970	1170	2,94	0,56	4,79	5,10	5,38	КП6	1	П7	2	МС1 М3	2 9	При шаге импостов l=1,2 м
52	ПС 120.15.25-3Л-61С		1470	3,69	0,71	6,03	6,40	6,77	КП7	1	П9	2	М9	9	
53	ПС 120.12.25-3Л-62С		1170	2,94	0,56	4,79	5,10	5,38	КП6	1	П7	2	МС1 М3	2 7	При шаге импостов l=1,5 м
54	ПС 120.15.25-3Л-62С		1470	3,69	0,71	6,03	6,40	6,77	КП7	1	П9	2	М9	9	

1. Узлы 1,3 и 5 см. докум. 1.432.1-23с.1-12.
2. Арматурные и закладные изделия даны в выпуске 2.
3. Ведомость расхода стали см. докум. 1.432.1-23с.1-13РС.
4. № п/п соответствует номеру панели по номенклатуре вып. 0
5. Марки петель для подъема указаны для панелей с плотностью бетона Д1200.

Зав.отд.	Смитянский	
Н.контр.	Рево	
ГИП	Рево	
Вед.инж.	Кузнецова	

1.432.1-23с.1-11

Панель подкарнизная надоконная при шаге импостов l=1,2 и 1,5 м с ненапрягаемой арматурой

Стадия	Лист	Листов
Р		1

ЦНИИПРОМЗДАНИЙ

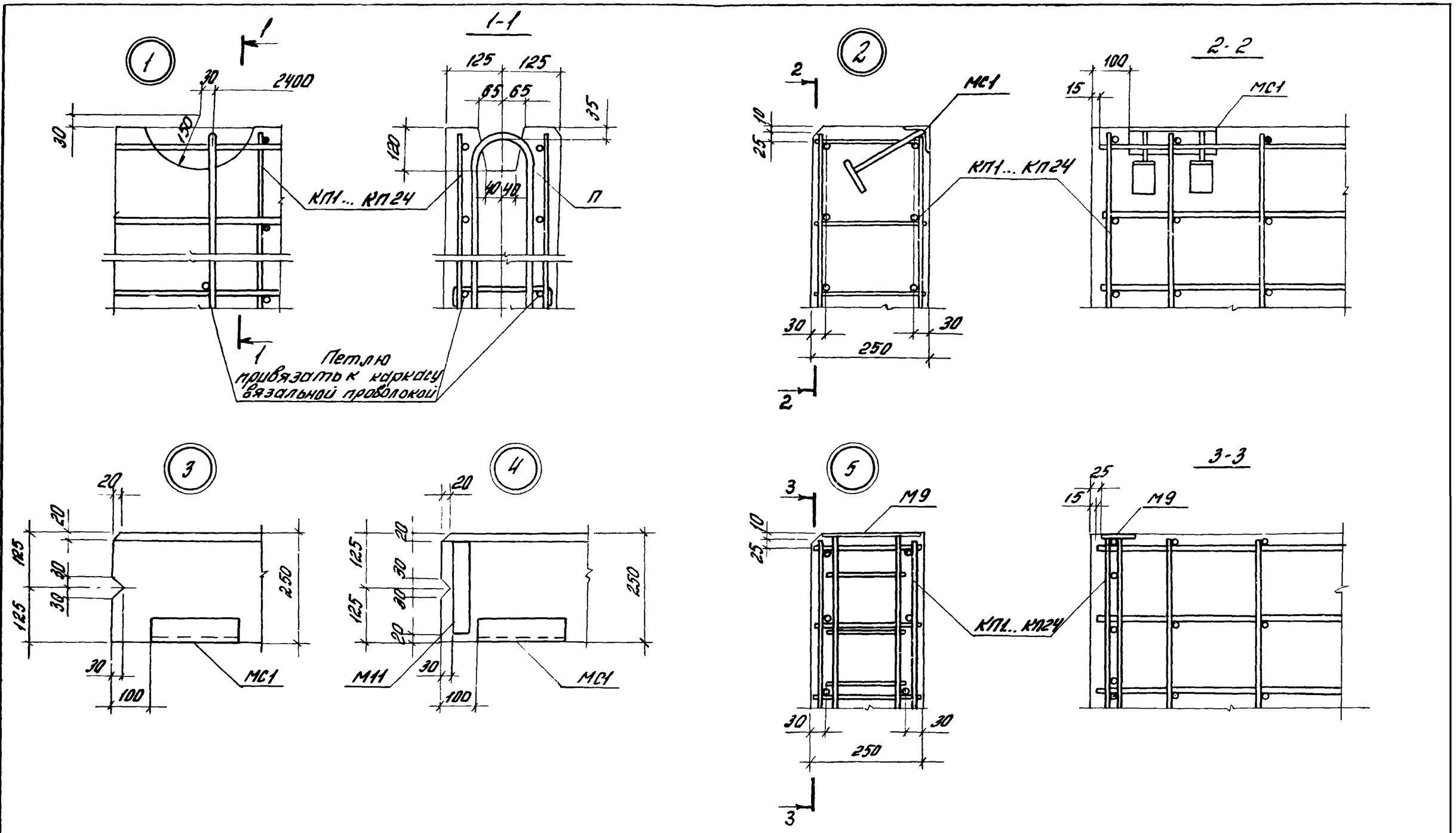

				1.432.1-23С.1-12		
Зав.отд.	Стилянский			Узлы 1...5	Стадия	Лист	Листов
Н.контр.	Рево				Р		1
ГИП	Рево				ЦНИИПРОМЗДАНИЙ		
Вед.инж.	Кузнецова						

Инв.№подл. | Подпись и дата | Взам.инв.№

№ п/п	Марка панели	Арматурные изделия															Закладные изделия						Общий расход стали, кг
		Арматура класса														Итого	Арматура класса А-III		Прокат марки ВСт3кп2			Итого	
		А-III				А-I							Вр-I										
		ГОСТ 5781-82				ГОСТ 5781-82							ГОСТ 6727-80				ГОСТ 5781-82		ГОСТ 8509-86	ГОСТ 103-76*			
		ф8	ф14	ф16	Итого	ф12	ф16	ф18	ф20	ф22	ф25	Итого	ф4	ф5	Итого		ф10	–	Лист толщ. 6мм	Полоса толщ. -8б	Полоса толщ. -8в		
1	ПС120.9.25-1Л-10С	47,2	–	–	47,2	0,6	5,4	—	—	–	—	6,0	4,6	6,0	10,6	63,8	1,1	—	6,8	2,4	—	10,3	74,1
2	ПС120.9.25-2Л-10С	—	144,2	–	144,2	0,6	5,4	—	—	—	—	6,0	4,6	6,0	10,6	160,8	1,1	—	6,8	2,4	—	10,3	171,1
3	ПС120.12.25-1Л-10С	66,1	—	–	66,1	0,6	—	—	9,9	—	—	10,5	6,5	8,3	14,8	91,4	1,1	—	6,8	2,4	—	10,3	101,7
4	ПС120.12.25-2Л-10С	—	201,9	–	201,9	0,6	—	—	9,9	—	—	10,5	6,5	8,3	14,8	227,2	1,1	—	6,8	2,4	—	10,3	237,5
5	ПС120.18.25-1Л-10С	94,4	–	–	94,4	0,6	–	—	—	—	21,8	22,4	9,2	12,4	21,6	138,4	1,1	—	6,8	2,4	—	10,3	148,7
6	ПС120.18.25-2Л-10С	—	288,4	—	288,4	0,6	—	—	—	—	21,8	22,4	9,2	12,4	21,6	332,4	1,1	—	6,8	2,4	—	10,3	342,7
7	ПС120.9.25-1Л-11С	47,2	—	—	47,2	0,6	5,4	—	—	—	—	6,0	4,6	6,0	10,6	63,8	1,1	—	6,8	2,4	—	10,3	74,1
8	ПС120.9.25-1Л-12С	47,2	—	—	47,2	0,6	5,4	—	—	—	—	6,0	4,6	6,0	10,6	63,8	1,1	—	6,8	2,4	—	10,3	74,1
9	ПС120.9.25-2Л-11С	—	144,2	—	144,2	0,6	5,4	—	—	—	—	6,0	4,6	6,0	10,6	160,8	1,1	—	6,8	2,4	—	10,3	171,1
10	ПС120.9-25-2Л-12С	—	144,2	—	144,2	0,6	5,4	—	—	—	—	6,0	4,6	6,0	10,6	160,8	1,1	—	6,8	2,4	—	10,3	171,1
11	ПС120.12.25-1Л-11С	66,1	—	—	66,1	0,6	—	—	9,9	—	—	10,5	6,5	8,3	14,8	91,4	1,1	—	6,8	2,4	—	10,3	101,7
12	ПС120.12.25-1Л-12С	66,1	—	—	66,1	0,6	—	—	9,9	—	—	10,5	6,5	8,3	14,8	91,4	1,1	—	6,8	2,4	—	10,3	101,7
13	ПС120.12.25-2Л-11С	—	201,9	—	201,9	0,6	—	—	9,9	—	—	10,5	6,5	8,3	14,8	227,2	1,1	—	6,8	2,4	—	10,3	237,5
14	ПС120.12.25-2Л-12С	—	201,9	—	201,9	0,6	—	—	9,9	—	—	10,5	6,5	8,3	14,8	227,2	1,1	—	6,8	2,4	—	10,3	237,5
15	ПС120.18.25-1Л-11С	94,4	—	—	94,4	0,6	—	—	—	—	21,8	22,4	9,2	12,4	21,6	138,4	1,1	—	6,8	2,4	—	10,3	148,7
16	ПС120.18.25-1Л-12С	94,4	—	—	94,4	0,6	—	—	—	—	21,8	22,4	9,2	12,4	21,6	138,4	1,1	—	6,8	2,4	—	10,3	148,7
17	ПС120.18.25-2Л-11С	—	288,4	—	288,4	0,6	—	—	—	—	21,8	22,4	9,2	12,4	21,6	332,4	1,1	—	6,8	2,4	—	10,3	342,7
18	ПС120.18.25-2Л-12С	—	288,4	—	288,4	0,6	—	—	—	—	21,8	22,4	9,2	12,4	21,6	332,4	1,1	—	6,8	2,4	—	10,3	342,7
19	ПС120.9.25-3Л-21С	—	—	188,4	188,4	0,6	—	7,3	—	—	—	7,9	4,6	6,0	10,6	206,9	4,5	—	6,8	2,4	11,9	25,6	232,5
20	ПС120.12.25-3Л-21С	—	—	263,8	263,8	0,6	—	—	9,9	—	—	10,5	6,5	8,3	14,8	289,1	4,5	—	6,8	2,4	11,9	25,6	314,7
21	ПС120.18.25-3Л-21С	—	—	376,8	376,8	0,6	—	—	—	—	21,8	22,4	9,2	12,4	21,6	420,8	4,5	—	6,8	2,4	11,9	25,6	446,4
22	ПС120.9.25-3Л-22С	—	—	188,4	188,4	0,6	—	7,3	—	—	—	7,9	4,6	6,0	10,6	206,9	3,8	—	6,8	2,4	9,3	22,3	229,2
23	ПС120.12.25-3Л-22С	—	—	263,8	263,8	0,6	—	—	9,9	—	—	10,5	6,5	8,3	14,8	289,1	3,8	—	6,8	2,4	9,3	22,3	311,4
24	ПС120.18.25-3Л-22С	—	—	376,8	376,8	0,6	—	—	—	—	21,8	22,4	9,2	12,4	21,6	420,8	3,8	–	6,8	2,4	9,3	22,3	443,1

Зав.отд.	Смиланский		
Н.контр.	Рево		
ГИП	Рево		
Вед.инж.	Кузнецова		

1.432.1-23С.1-13РС

Ведомость расхода стали на панель с ненапрягаемой арматурой

Стадия	Лист	Листов
Р	1	2

ЦНИИПромзданий

Продолжение ведомости

№ п/п	Марка панели	Арматурные изделия. Арматура класса А-III ГОСТ 5781-82 ф8	ф14	ф16	Итого	А-I ГОСТ 5781-82 ф12	ф16	ф18	ф20	ф22	ф25	Итого	Вр-I ГОСТ 6727-80 ф4	ф5	Итого	Итого	Закладные изделия. Арматура класса А-III ГОСТ 5781-82 ф10	–	Прокат марки ВСт3кп2 ГОСТ 8509-86 L63x63x6	ГОСТ 103-76* полоса – δ6	полоса – δ8	Итого	Общий расход стали кг
25	ПС 120.9.25-3Л-31С	—	—	188,4	188,4	0,6	—	7,3	—	—	—	7,9	4,6	6,0	10,6	206,9	5,6	—	6,8	2,4	13,7	28,5	235,4
26	ПС 120.12.25-3Л-31С	—	—	263,8	263,8	0,6	—	—	9,9	—	—	10,5	6,5	8,3	14,8	289,1	5,6	—	6,8	2,4	13,7	28,5	317,6
27	ПС 120.18.25-3Л-31С	—	—	376,8	376,8	0,6	—	—	—	—	21,8	22,4	9,2	12,4	21,6	420,8	5,6	—	6,8	2,4	13,7	28,5	449,3
28	ПС 120.9.25-3Л-32С	—	—	188,4	188,4	0,6	—	7,3	—	—	—	7,9	4,6	6,0	10,6	206,9	4,9	—	6,8	2,4	11,1	25,2	232,1
29	ПС 120.12.25-3Л-32С	—	—	263,8	263,8	0,6	—	—	9,9	—	—	10,5	6,5	8,3	14,8	289,1	4,9	—	6,8	2,4	11,1	25,2	314,3
30	ПС 120.18.25-3Л-32С	—	—	376,8	376,8	0,6	—	—	—	—	21,8	22,4	9,2	12,4	21,6	420,8	4,9	—	6,8	2,4	11,1	25,2	446,0
31	ПС 120.9.25-3Л-41С	—	—	188,4	188,4	0,6	—	7,3	—	—	—	7,9	4,6	6,0	10,6	206,9	9,1	—	6,8	2,4	25,6	43,9	250,8
32	ПС 120.12.25-3Л-41С	—	—	263,8	263,8	0,6	—	—	9,9	—	—	10,5	6,5	8,3	14,8	289,1	9,1	—	6,8	2,4	25,6	43,9	333,0
33	ПС 120.18.25-3Л-41С	—	—	376,8	376,8	0,6	—	—	—	—	21,8	22,4	9,2	12,4	21,6	420,8	9,1	—	6,8	2,4	25,6	43,9	464,7
34	ПС 120.9.25-3Л-42С	—	—	188,4	188,4	0,6	—	7,3	—	—	—	7,9	4,6	6,0	10,6	206,9	7,5	—	6,8	2,4	20,3	37,0	243,9
35	ПС 120.12.25-3Л-42С	—	—	263,8	263,8	0,6	—	—	9,9	—	—	10,5	6,5	8,3	14,8	289,1	7,5	—	6,8	2,4	20,3	37,0	326,1
36	ПС 120.18.25-3Л-42С	—	—	376,8	376,8	0,6	—	—	—	—	21,8	22,4	9,2	12,4	21,6	420,8	7,5	—	6,8	2,4	20,3	37,0	457,8
37	ПС 120.12.25-1Л-50С	66,1	—	—	66,1	0,6	—	—	9,9	—	—	10,5	6,5	8,3	14,8	91,4	3,5	—	6,8	2,4	20,3	33,0	124,4
38	ПС 120.12.25-2Л-50С	—	201,9	—	201,9	0,6		—	9,9	—	—	10,5	6,5	8,3	14,8	227,2	3,5	—	6,8	2,4	20,3	33,0	260,2
39	ПС 120.12.25-1Л-551С	66,1	—	—	66,1	0,6	—	—	9,9	—	—	10,5	6,5	8,3	14,8	91,4	3,5	—	6,8	2,4	20,3	33,0	124,4
40	ПС 120.12.25-1Л-552С	66,1	—	—	66,1	0,6	—	—	9,9	—	—	10,5	6,5	8,3	14,8	91,4	3,5	—	6,8	2,4	20,3	33,0	124,4
41	ПС 120.12.25-2Л-551С	—	201,9	—	201,9	0,6	—	—	9,9	—	—	10,5	6,5	8,3	14,8	227,2	3,5	—	6,8	2,4	20,3	33,0	260,2
42	ПС 120.12.25-2Л-552С	—	201,9	—	201,9	0,6	—	—	9,9	—	—	10,5	6,5	8,3	14,8	227,2	3,5	—	6,8	2,4	20,3	33,0	260,2
43	ПС 120.12.25-3Л-51С	—	—	263,8	263,8	0,6	—	—	9,9	—	—	10,5	6,5	8,3	14,8	289,1	6,9	—	6,8	2,4	32,2	48,3	337,4
44	ПС 120.12.25-3Л-52С	—	—	263,8	263,8	0,6	—	—	9,9	—	—	10,5	6,5	8,3	14,8	289,1	6,2	—	6,8	2,4	29,6	45,0	334,1
45	ПС 120.12.25-2Л-60С	—	—	263,8	263,8	0,6	—	—	9,9	—	—	10,5	6,5	8,3	14,8	289,1	11,1	—	3,4	1,2	20,8	36,5	325,6
46	ПС 120.15.25-2Л-60С	—	—	301,4	301,4	0,6	—	—	—	13,1	—	13,7	7,4	10,1	17,5	332,6	11,1	—	3,4	1,2	20,8	36,5	369,1
47	ПС 120.12.25-2Л-651С	—	—	263,8	263,8	0,6	—	—	9,9	—	—	10,5	6,5	8,3	14,8	289,1	11,1	—	3,4	1,2	20,8	36,5	325,6
48	ПС 120.12.25-2Л-652С	—	—	263,8	263,8	0,6	—	—	9,9	—	—	10,5	6,5	8,3	14,8	289,1	11,1	—	3,4	1,2	20,8	36,5	325,6
49	ПС 120.15.25-2Л-651С	—	—	301,4	301,4	0,6	—	—	—	13,1	—	13,7	7,4	10,1	17,5	332,6	11,1	—	3,4	1,2	20,8	36,5	369,1
50	ПС 120.15.25-2Л-652С	—	—	301,4	301,4	0,6	—	—	—	13,1	—	13,7	7,4	10,1	17,5	332,6	11,1	—	3,4	1,2	20,8	36,5	369,1
51	ПС 120.12.25-3Л-61С	—	—	263,8	263,8	0,6	—	—	9,9	—	—	10,5	6,5	8,3	14,8	289,1	14,5	—	3,4	1,2	32,7	51,8	340,9
52	ПС 120.15.25-3Л-61С	—	—	301,4	301,4	0,6	—	—	—	13,1	—	13,7	7,4	10,1	17,5	332,6	14,5	—	3,4	1,2	32,7	51,8	384,4
53	ПС 120.12.25-3Л-62С	—	—	263,8	263,8	0,6	—	—	9,9	—	—	10,5	6,5	8,3	14,8	289,1	13,8	—	3,4	1,2	30,1	48,5	337,6
54	ПС 120.15.25-3Л-62С	—	—	301,4	301,4	0,6	—	—	—	13,1	—	13,7	7,4	10,1	17,5	332,6	13,8	—	3,4	1,2	30,1	48,5	381,1

Инв. № подл. | Подпись и дата | Взам. инв. №

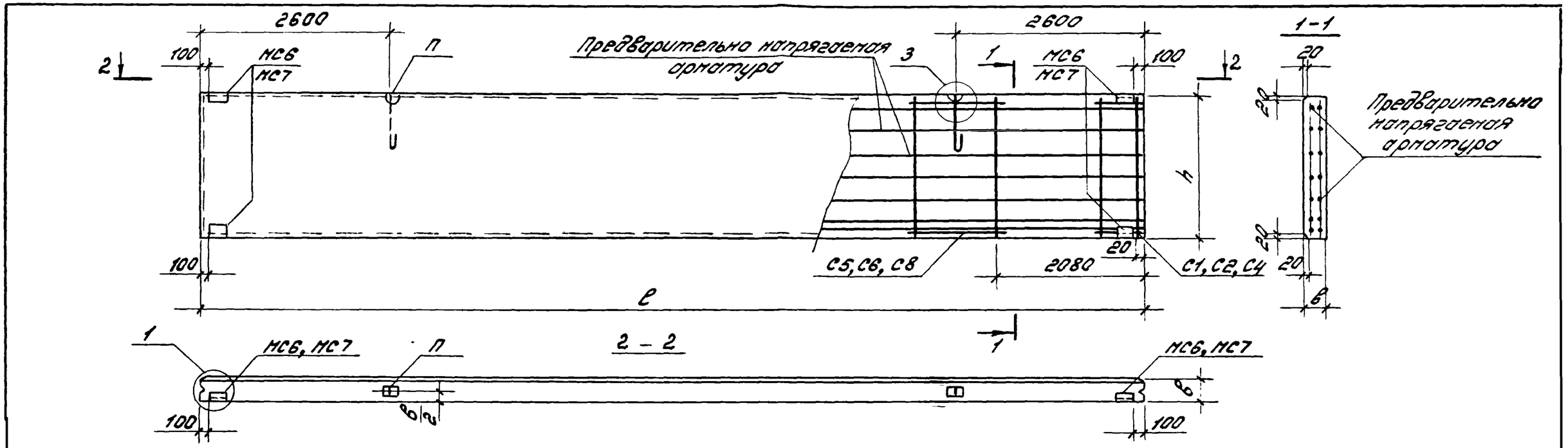

№ п/п	Марка панели	Размеры, мм: длина l	высота h	толщина b	Объем бетона кл. В12,5, м³	Масса панели, т	Спецификация арматурных и закладных изделий на панель: Предварительно напрягаемая арматура: Поз.	Кол.	Сетка арматурная: Марка	Кол.	Марка	Кол.	Петля для подъема: Марка	Кол.	Закладные изделия: Марка	Кол.	Примечание
1	ПС 120.9.20-1АIIIвл-10с	11970	870	200	2,09	2,97	2	8	С1	4	С5	4	П1	2	МС6	4	
2	ПС 120.9.20-2АIIIвл-10с					2,99	3	8									
3	ПС 120.9.25-1АIIIвл-10с			250	2,60	3,71	1	8					П3	2	МС7	4	
4	ПС 120.9.25-2АIIIвл-10с					3,72	2	8									
5	ПС120.12.20-1АIIIвл-10с		1170	200	2,80	3,92	2	10	С2	4	С6	4	П2	2	МС6	4	
6	ПС120.12.20-2АIIIвл-10с					4,00	3	10									
7	ПС120.12.25-1АIIIвл-10с			250	3,50	4,91	1	10					П5	2	МС7	4	
8	ПС120.12.25-2АIIIвл-10с					4,94	2	10									
9	ПС120.18.20-1АIIIвл-10с		1770	200	4,24	6,00	2	14	С4	4	С8	4	П6	2	МС6	4	
10	ПС120.18.20-2АIIIвл-10с					6,05	3	14									
11	ПС120.18.25-1АIIIвл-10с			250	5,30	7,43	1	14					П9	2	МС7	4	
12	ПС120.18.25-2АIIIвл-10с					7,47	2	14									

1. Узлы 1 и 3, расположение предварительно напрягаемой арматуры и арматурных сеток см. докум. 1.432.1-23с.1-25.
2. Ведомость расхода стали см. докум. 1.432.1-23с.1-26 РС.
3. № п/п соответствует номеру панели по номенклатуре.

Зав.отд.	Смилянский	
Н.контр.	Рево	
ГИП	Рево	
Вед.инж.	Кузнецова	

1.432.1-23с.1-14

Панель стеновая рядовая с предварительно напрягаемой арматурой

Стадия	Лист	Листов
Р		1

ЦНИИПРОМЗДАНИЙ

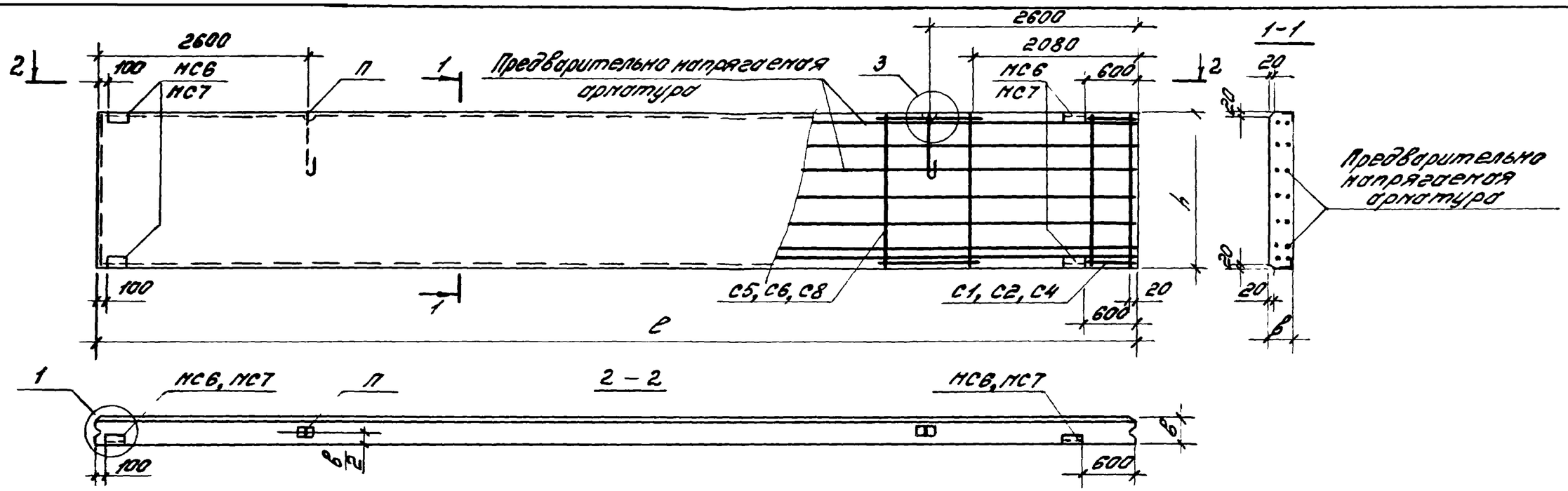

№ п/п	Марка панели	Размеры, мм: длина l	высота h	толщина b	Объем бетона кл В12,5, м³	Масса панели, т	Спецификация арматурных и закладных изделий на панель: Предварительно напряженная арматура: Поз	Кол	Сетка арматурная: Марка	Кол	Марка	Кол.	Петля для подъема: Марка	Кол	Закладные изделия: Марка	Кол	Примечание
13	ПС 120.9.20-1АIIIВл-111с	11970	870	200	2,09	2,97	2	8	С1	4	С5	4	П1	2	МС6	4	
14	ПС 120.9.20-1АIIIВл-112с																зеркально
15	ПС 120.9.20-2АIIIВл-111с					2,99	3	8									
16	ПС 120.9.20-2АIIIВл-112с																зеркально
17	ПС 120.12.20-1АIIIВл-111с		1170		2,80	3,97	2	10	С2	4	С6	4	П2	2			
18	ПС 120.12.20-1АIIIВл-112с																зеркально
19	ПС 120.12.20-2АIIIВл-111с					4,00	3	10									
20	ПС 120.12.20-2АIIIВл-112с																зеркально
21	ПС 120.18.20-1АIIIВл-111с		1770		4,24	6,00	2	14	С4	4	С8	4	П6	2			
22	ПС 120.18.20-1АIIIВл-112с																зеркально
23	ПС 120.18.20-2АIIIВл-111с					6,05	3	14									
24	ПС 120.18.20-2АIIIВл-112с																зеркально

1. Узлы 1 и 3, расположение предварительно напряженной арматуры и арматурных сеток см. докум. 1.432 1-23с. 1-25
2. Ведомость расхода стали см докум. 1432 1-23с. 1—26 РС
3. № п/п соответствует номеру панели по номенклатуре.

Зав отд	Смилянский	
Н контр	Рево	
ГИП	Рево	
Вед инж	Кузнецова	

1.432.1-23с 1-15

Панель стеновая рядовая для углов и температурных швов с предварительно напряженной арматурой

Стадия	Лист	Листов
Р	1	2

ЦНИИПРОМЗДАНИЙ

Инв. № подл. | Подпись и дата | Взам. инв. №

Продолжение таблицы

№ п/п	Марка панели	Размеры, мм: длина l	Размеры, мм: высота h	Размеры, мм: толщина b	Объём бетона кл. В12,5, $м^3$	Масса панели, т	Спецификация арматурных и закладных изделий на панель: Предварительно напряженная арматура: Поз.	Предварительно напряженная арматура: Кол.	Сетка арматурная: Марка	Сетка арматурная: Кол.	Сетка арматурная: Марка	Сетка арматурная: Кол.	Петля для подъема: Марка	Петля для подъема: Кол.	Закладные изделия: Марка	Закладные изделия: Кол.	Примечание
25	ПС 120.9.25-1АIIIВл-111с	11970	870	250	2,60	3,71	1	8	С1	4	С5	4	П3	2	МС7	4	
26	ПС 120.9.25-1АIIIВл-112с																зеркально
27	ПС 120.9.25-2АIIIВл-111с					3,72	2	8									
28	ПС 120.9.25-2АIIIВл-112с																зеркально
29	ПС 120.12.25-1АIIIВл-111с		1170		3,50	4,91	1	10	С2	4	С6	4	П5	2			
30	ПС 120.12.25-1АIIIВл-112с																зеркально
31	ПС 120.12.25-2АIIIВл-111с					4,94	2	10									
32	ПС 120.12.25-2АIIIВл-112с																зеркально
33	ПС 120.18.25-1АIIIВл-111с		1770		5,30	7,43	1	14	С4	4	С8	4	П9	2			
34	ПС 120.18.25-1АIIIВл-112с																зеркально
35	ПС 120.18.25-2АIIIВл-111с					7,47	2	14									
36	ПС 120.18.25-2АIIIВл-112с																зеркально

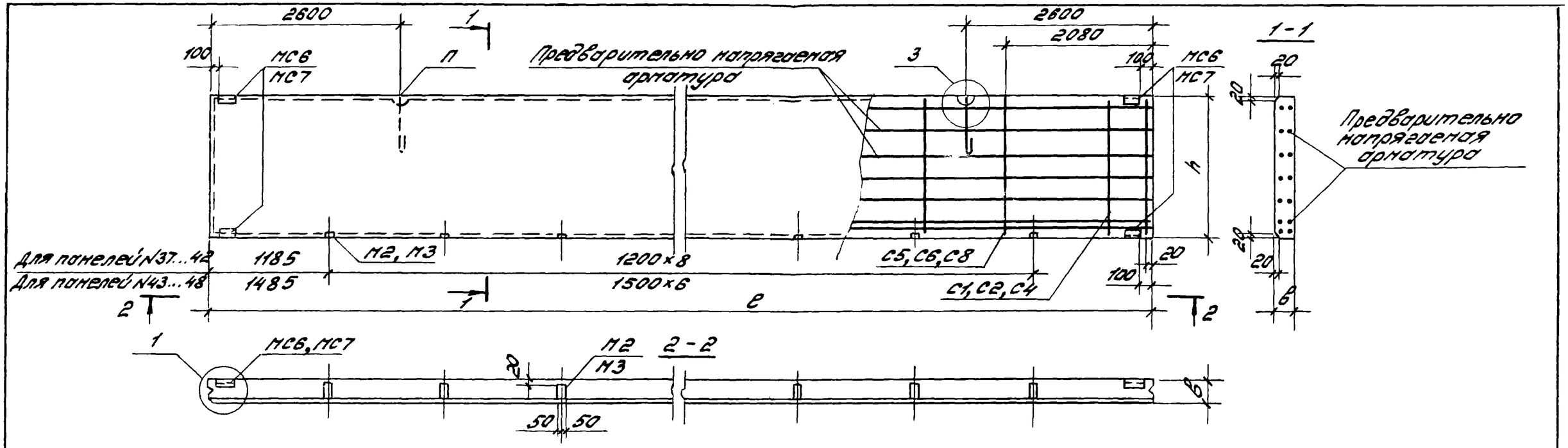

№ п/п	Марка панели	Размеры, мм: длина ℓ	высота h	толщина в	Объем бетона кл. В12,5, м³	Масса панели, т	Спецификация арматурных и закладных изделий на панель: Предварительно напряженная арматура: Поз.	Кол.	Сетка арматурная: Марка	Кол.	Марка	Кол.	Петля для подъема: Марка	Кол.	Закладные изделия: Марка	Кол.	Марка	Кол.	Примечание
37	ПС 120.9.20-2АIIIвл-21с	11970	870	200	2,09	3,04	4	8	С1	4	С5	4	П2	2	МС6	4	М2	9	При шаге импостов ℓ=1,2м
38	ПС 120.12.20-2АIIIвл-21с		1170		2,80	4,06	4	10	С2	4	С6	4	П4	2					
39	ПС 120.18.20-2АIIIвл-21с		1770		4,24	6,12	4	14	С4	4	С8	4	П6	2					
40	ПС 120.9.25-4АIIIвл-21с		870	250	2,60	3,81	4	8	С1	4	С5	4	П3	2	МС7	4	М3	9	
41	ПС 120.12.25-4АIIIвл-21с		1170		3,50	5,03	4	10	С2	4	С6	4	П7	2					
42	ПС 120.18.25-4АIIIвл-21с		1770		5,30	7,59	4	14	С4	4	С8	4	П9	2					
43	ПС 120.9.20-2АIIIвл-22с		870	200	2,09	3,04	4	8	С1	4	С5	4	П2	2	МС6	4	М2	7	При шаге импостов ℓ=1,5м
44	ПС 120.12.20-2АIIIвл-22с		1170		2,80	4,05	4	10	С2	4	С6	4	П4	2					
45	ПС 120.18.20-2АIIIвл-22с		1770		4,24	6,12	4	14	С4	4	С8	4	П6	2					
46	ПС 120.9.25-4АIIIвл-22с		870	250	2,60	3,81	4	8	С1	4	С5	4	П3	2	МС7	4	М3	7	
47	ПС 120.12.25-4АIIIвл-22с		1170		3,50	5,03	4	10	С2	4	С6	4	П7	2					
48	ПС 120.18.25-4АIIIвл-22с		1770		5,30	7,58	4	14	С4	4	С8	4	П9	2					

1. Узел 1 и 3, расположение предварительно напряженной арматуры и сеток см. докум. 1.432.1-23с.1-25.
2. Ведомость расхода стали см. докум. 1.432.1-23с.1-26 РС.
3. №п/п соответствует номеру панели по номенклатуре.

Зав. отд.	Смилянский	
Н. контр	Рево	
ГИП	Рево	
Вед. инж.	Кузнецова	

1.432.1-23с.1-16

Панель стеновая надоконная с предварительно напряженной арматурой

Стадия	Лист	Листов
Р		1

ЦНИИПРОМЗДАНИЙ

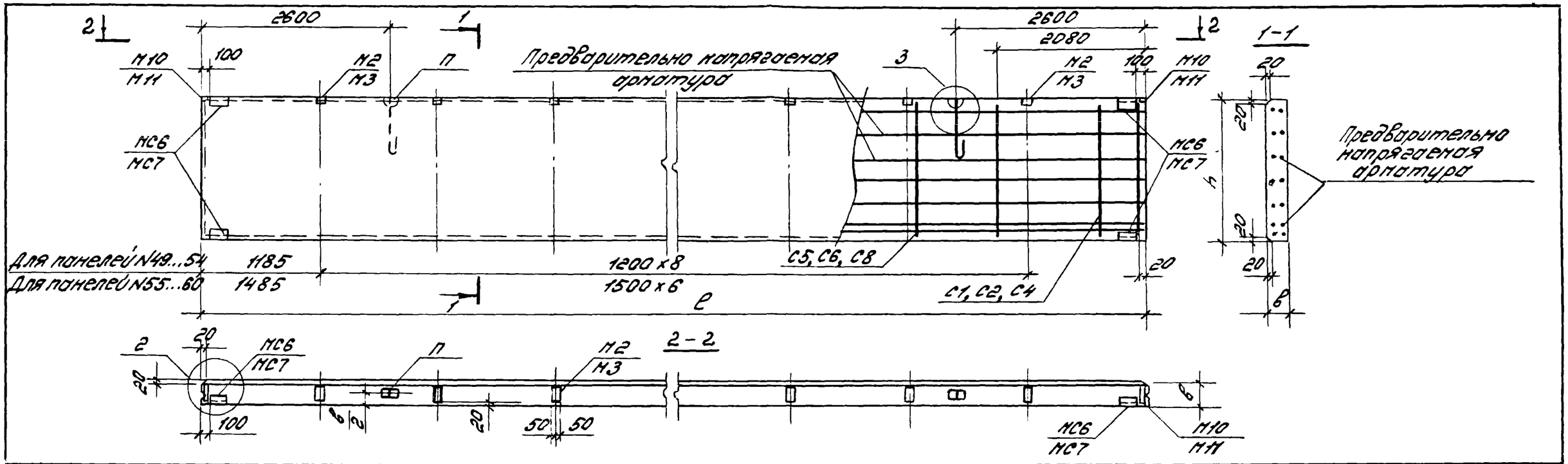

№ п/п	Марка панели	Размеры, мм: длина ℓ	высота h	толщина b	Объем бетона кл. В12,5, м³	Масса панели, т	Спецификация арматурных и закладных изделий на панель: Предварительно напряг. арматура: Поз.	Кол.	Сетка арматурная: Марка	Кол.	Марка	Кол.	Петля для подъема: Марка	Кол.	Закладные изделия: Марка	Кол.	Марка	Кол.	Примечание
49	ПС 120.9.20-2АIIIВл-31с	11970	870	200	2,09	3,04	4	8	С1	4	С5	4	П2	2	МС6 М10	4 2	М2	9	При шаге ригелей ℓ=1,2м
50	ПС 120.12.20-2АIIIВл-31с		1170		2,80	4,06	4	10	С2	4	С6	4	П4	2					
51	ПС 120.18.20-2АIIIВл-31с		1770		4,24	6,12	4	14	С4	4	С8	4	П6	2					
52	ПС 120.9.25-4АIIIВл-31с		870	250	2,60	3,81	4	8	С1	4	С5	4	П3	2	МС7 М11	4 2	М3	9	
53	ПС 120.12.25-4АIIIВл-31с		1170		3,50	5,03	4	10	С2	4	С6	4	П7	2					
54	ПС 120.18.25-4АIIIВл-31с		1770		5,30	7,58	4	14	С4	4	С8	4	П9	2					
55	ПС 120.9.20-2АIIIВл-32с		870	200	2,09	3,04	4	8	С1	4	С5	4	П2	2	МС6 М10	4 2	М2	7	При шаге ригелей ℓ=1,5м
56	ПС 120.12.20-2АIIIВл-32с		1170		2,80	4,05	4	10	С2	4	С6	4	П4	2					
57	ПС 120.18.20-2АIIIВл-32с		1770		4,24	6,12	4	14	С4	4	С8	4	П6	2					
58	ПС 120.9.25-4АIIIВл-32с		870	250	2,60	3,81	4	8	С1	4	С5	4	П3	2	МС7 М11	4 2	М3	7	
59	ПС 120.12.25-4АIIIВл-32с		1170		3,50	5,03	4	10	С2	4	С6	4	П7	2					
60	ПС 120.18.25-4АIIIВл-32с		1770		5,30	7,58	4	14	С4	4	С8	4	П9	2					

1. Узел 2 и 3, расположение предварительно напряженной арматуры и сеток см. докум. 1.432.1-23с.1-25.
2. Ведомость расхода стали см. докум. 1.432.1-23с.1-26РС.
3. № п/п соответствует номеру панели по номенклатуре.

Инв. N подл. | Подпись и дата | Взам. инв. N

Зав. отд.	Смилянский	
Н. контр.	Рево	
ГИП	Рево	
Вед. инж.	Кузнецов	

1.432.1-23с.1-17

Панель стеновая подоконная с предварительно напряженной арматурой

Стадия	Лист	Листов
Р		1

ЦНИИПРОМЗДАНИЙ

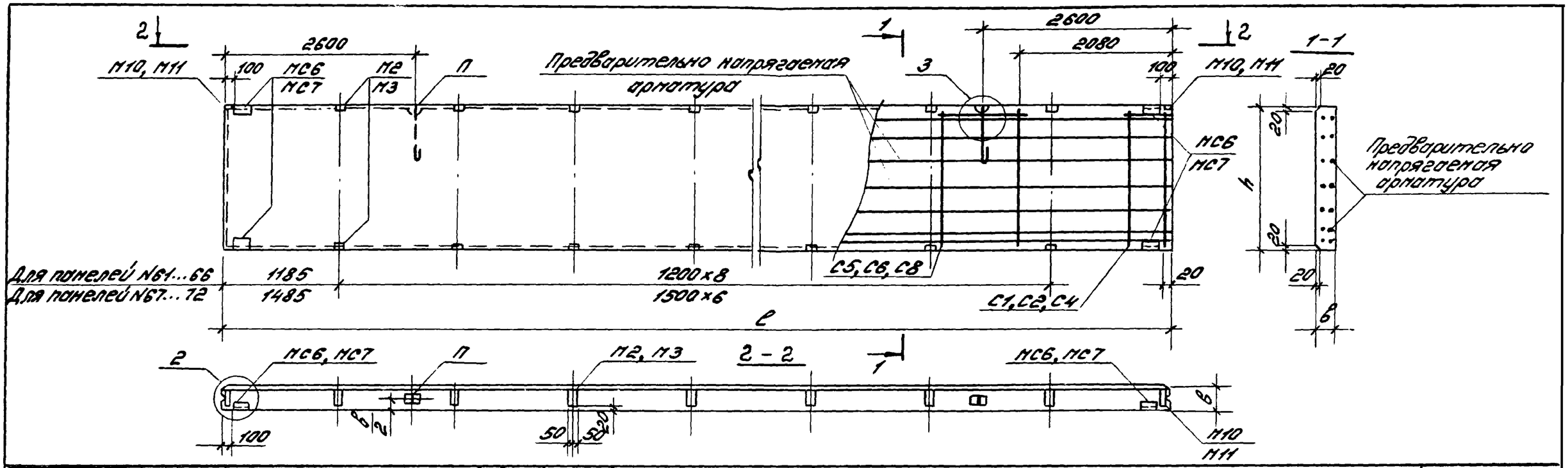

№ п/п	Марка панели	Размеры, мм: длина l	высота h	толщина b	Объем бетона кл.В12,5, м³	Масса панели, т	Спецификация арматурных и закладных изделий на панель: Предварительно напряг. арматура: Поз.	Кол.	Сетка арматурная: Марка	Кол.	Марка	Кол.	Петля для подъема: Марка	Кол.	Закладные изделия: Марка	Кол.	Марка	Кол.	Примечание
61	ПС 120.9.20-2АⅢвл-41с	11970	870	200	2.09	3.06	4	8	С1	4	С5	4	П2	2	МС6 М10	4 2	М2	18	При шаге пустотов l=1.2м
62	ПС 120.12.20-2АⅢвл-41с		1170		2.80	4.07	4	10	С2	4	С6	4	П4	2					
63	ПС 120.18.20-2АⅢвл-41с		1770		4.24	6.13	4	14	С4	4	С8	4	П6	2					
64	ПС 120.9.25-4АⅢвл-41с		870	250	2.60	3.83	4	8	С1	4	С5	4	П3	2	МС7 М11	4 2	М3	18	
65	ПС 120.12.25-4АⅢвл-41с		1170		3.50	5.05	4	10	С2	4	С6	4	П7	2					
66	ПС 120.18.25-4АⅢвл-41с		1770		5.30	7.61	4	14	С4	4	С8	4	П10	2					
67	ПС 120.9.20-2АⅢвл-42с		870	200	2.09	3.05	4	8	С1	4	С5	4	П2	2	МС6 М10	4 2	М2	14	При шаге пустотов l=1.5м
68	ПС 120.12.20-2АⅢвл-42с		1170		2.80	4.07	4	10	С2	4	С6	4	П4	2					
69	ПС 120.18.20-2АⅢвл-42с		1770		4.24	6.13	4	14	С4	4	С8	4	П6	2					
70	ПС 120.9.25-4АⅢвл-42с		870	250	2.60	3.82	4	8	С1	4	С5	4	П3	2	МС7 М11	4 2	М3	14	
71	ПС 120.12.25-4АⅢвл-42с		1170		3.50	5.04	4	10	С2	4	С6	4	П7	2					
72	ПС 120.18.25-4АⅢвл-42с		1770		5.30	7.60	4	14	С4	4	С8	4	П9	2					

1. Узел 2 и 3, расположение предварительно напрягаемой арматуры и сеток см. докум. 1.432.1-23с.1-25.
2. Ведомость расхода стали см. докум. 1.432.1-23с.1-26рс.
3. № п/п соответствует номеру панели по номенклатуре.

Инв. N подл. | Подпись и дата | Взам. инв. N

Зав.отд.	Смилянский		
Н.контр.	Рево		
ГИП	Рево		
Вед.инж.	Кузнецова		

1.432.1-23с.1-18

Панель стеновая межоконная с предварительно напрягаемой арматурой

Стадия	Лист	Листов
Р		1

ЦНИИПРОМЗДАНИЙ

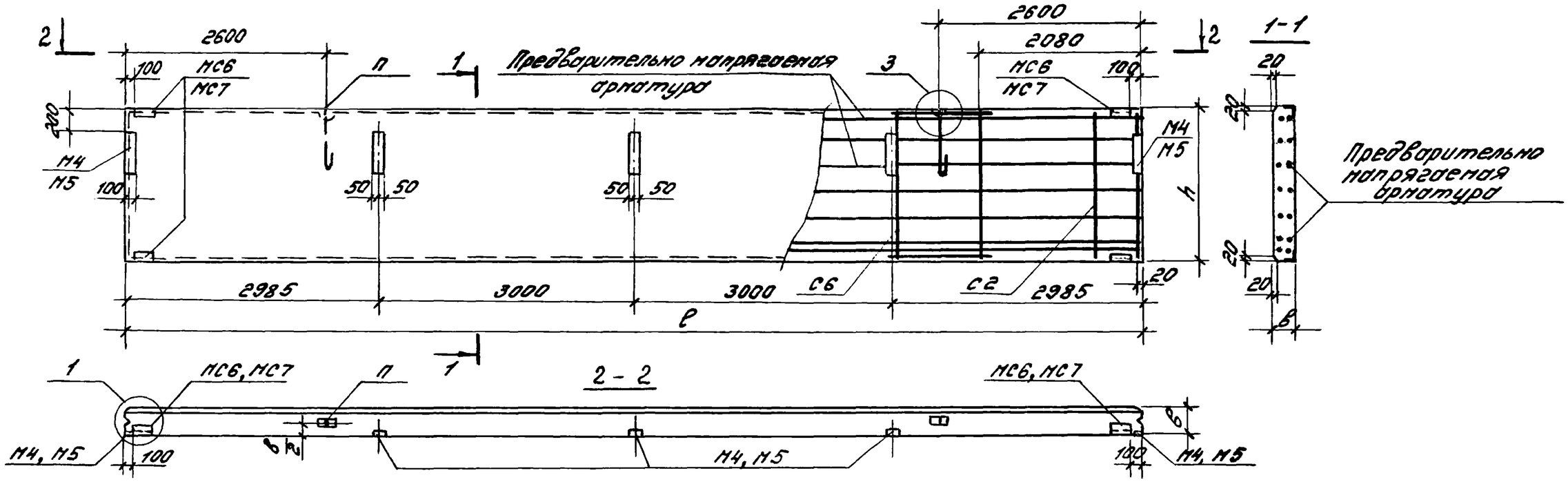

№ п/п	Марка панели	Размеры, мм: длина l	высота h	толщина b	Объем бетона кл. В12,5, м³	Масса панели, т	Спецификация арматурных и закладных изделий на панель: Предварительно напряженная арматура: поз.	кол.	Сетка арматурная: Марка	кол.	Марка	кол.	Петля для подъема: Марка	кол.	Закладные изделия: Марка	кол.	Примечание
73	ПС 120.12.20-1АIIIВл-50с	11970	1170	200	2,80	3,99	2	10	С2	4	С6	4	П2	2	МС6	4	
74	ПС 120.12.20-2АIIIВл-50с					4,02	3	10					П4	2	М4	5	
75	ПС 120.12.25-1АIIIВл-50с			250	3,50	4,94	1	10					П5	2	МС7	4	
76	ПС 120.12.25-2АIIIВл-50с					4,96	2	10							М5	5	

1. Узлы 1 и 3, расположение предварительно напряженой арматуры и арматурных сеток см. докум. 1.432.1-23с.1-25.
2. Ведомость расхода стали см. документ 1.432.1-23с.1-26 РС.
3. № п/п соответствует номеру панели по номенклатуре.

Зав.отд.	Спилянский		
Н.контр.	Ревo		
ГИП	Ревo		
Вед.инж.	Кузнецова		

1.432.1-23с.1-19

Панель стеновая парапетная на глухом участке стены с предварительно напряженой арматурой

Стадия	Лист	Листов
Р	1	2

ЦНИИПРОМЗДАНИЙ

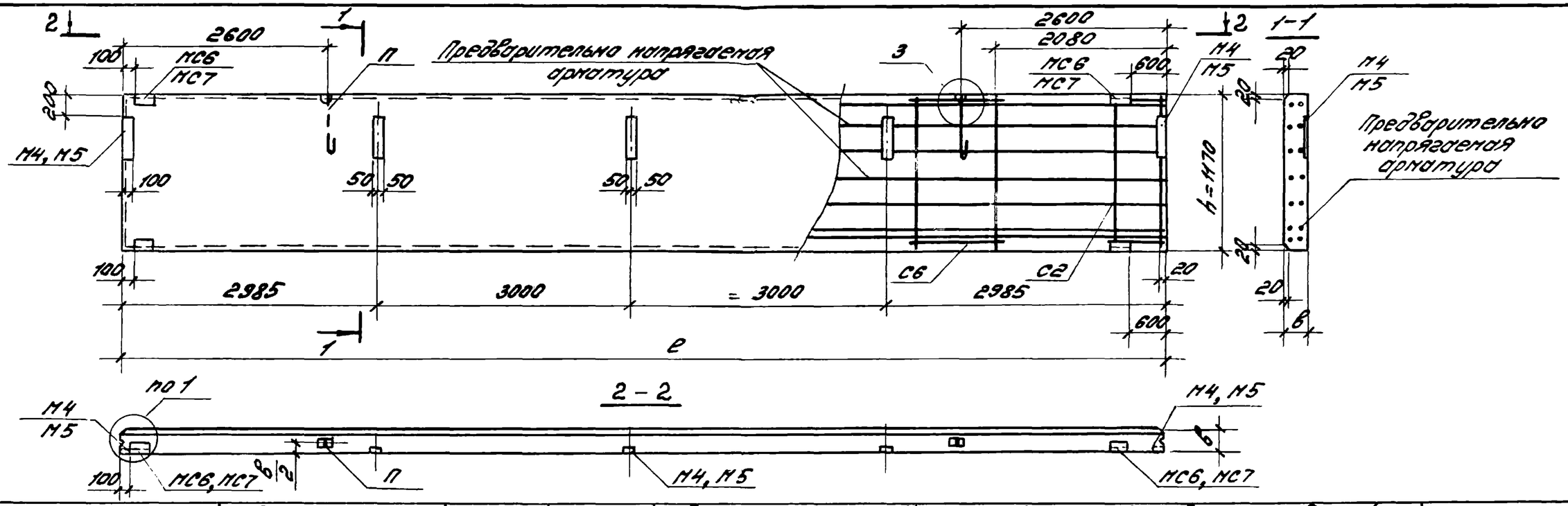

№ п/п	Марка панели	Размеры, мм: длина l	высота h	толщина в	Объем бетона кл. В12.5, м³	Масса панели, т	Спецификация арматурных и закладных изделий на панель: Предварительно напряженная арматура: Поз.	Кол.	Сетка арматурная: Марка	Кол.	Марка	Кол.	Петля для подъема: Марка	Кол.	Закладные изделия: Марка	Кол.	Примечание
77	ПС 120.12.20-1АIIIвл-551с	11970	1170	200	2,80	3,99	2	10	С2	4	С6	4	П2	2	МС6 М4	4 5	
78	ПС 120.12.20-1АIIIвл-552с																зеркально
79	ПС 120.12.20-2АIIIвл-551с					4,02	3	10					П4	2			
80	ПС 120.12.20-2АIIIвл-552с																зеркально
81	ПС 120.12.25-1АIIIвл-551с			250	3,50	4,94	1	10					П5	2	МС7 М5	4 5	
82	ПС 120.12.25-1АIIIвл-552с																зеркально
83	ПС 120.12.25-2АIIIвл-551с					4,96	2	10									
84	ПС 120.12.25-2АIIIвл-552с																зеркально

1. Узлы 1 и 3, расположение предварительно напряженной арматуры и арматурных сеток см. докум. 1.432.1-23с.1-25.
2. Ведомость расхода стали см. документ 1.432.1-23с.1-26 РС.
3. № п/п соответствует номеру панели по номенклатуре.

Зав.отд.	Смиланский		
Н.контр.	Рево		
ГИП	Рево		
Вед.инж.	Кузнецова		

1.432.1-23с.1-20

Панель стеновая торцевая для углов и температурных швов с предварительно напряженной арматурой

Стадия	Лист	Листов
Р		1

ЦНИИПРОМЗДАНИЙ

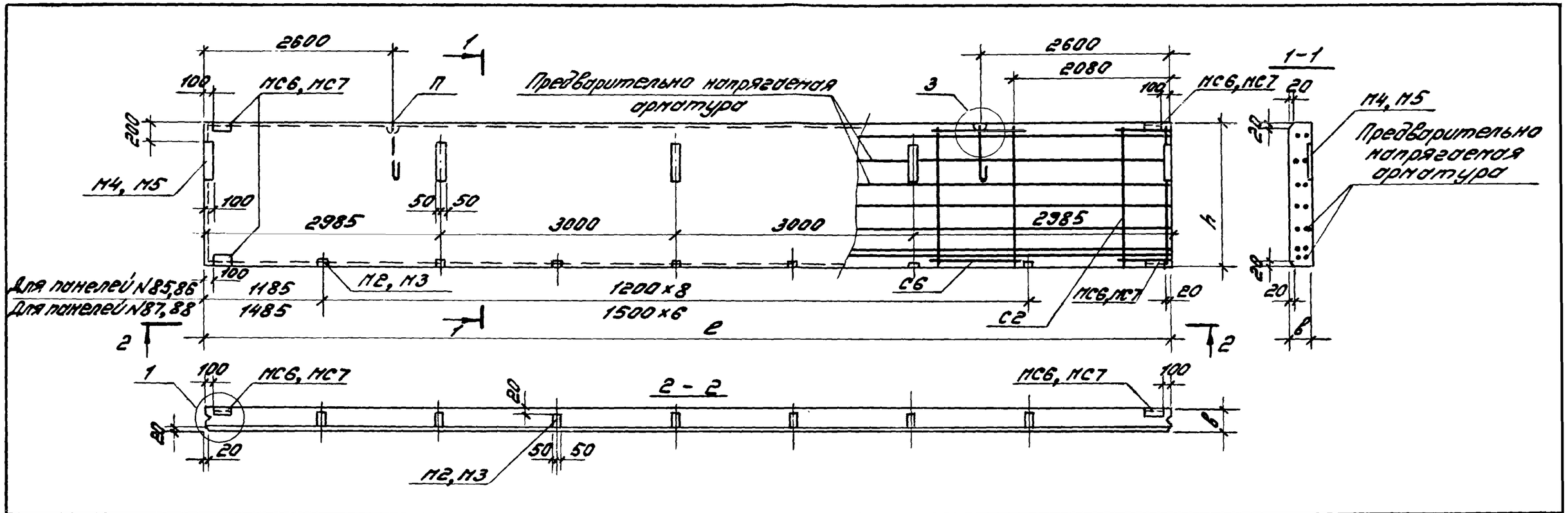

№ п/п	Марка панели	Размеры, мм: длина l	высота h	толщина в	Объем бетона кл. В12,5, м³	Масса панели, т	Спецификация арматурных и закладных изделий на панель: Предварительно напряженная арматура: Поз.	Кол.	Сетка арматурная: Марка	Кол.	Марка	Кол.	Петля для подъема: Марка	Кол.	Закладные изделия: Марка	Кол.	Примечание
85	ПС 120.12.20-2АIIIвл-51с	11970	1170	200	2,80	4,08	4	10	С2	4	С6	4	П4	2	МС6 М2 М4	4 9 5	При шаге лопастов l=1,2м
86	ПС 120.12.25-4АIIIвл-51с			250	3,50	5,06							П7	2	МС7 М3 М5	4 9 5	
87	ПС 120.12.20-2АIIIвл-52с			200	2,80	4,08							П4	2	МС6 М2 М4	4 7 5	При шаге лопастов l=1,5м
88	ПС 120.12.25-4АIIIвл-52с			250	3,50	5,05							П7	2	МС7 М3 М5	4 7 5	

1. Узлы 1 и 3, расположение предварительно напряженой арматуры и арматурных сеток см. докум. 1.432.1-23с.1-25.
2. Ведомость расхода стали см. документ 1.432.1-23с.1-26 РС.
3. № п/п соответствует номеру панели по номенклатуре.

Зав. отд.	Снилянский		1.432.1-23с.1-21
Н. контр.	Ревю		Панель стеновая парапетная надоконная с предварительно напряженой арматурой
ГИП	Ревю		Стадия: Р; Лист: ; Листов: 1
Вед. инж.	Кузнецова		ЦНИИПРОМЗДАНИЙ

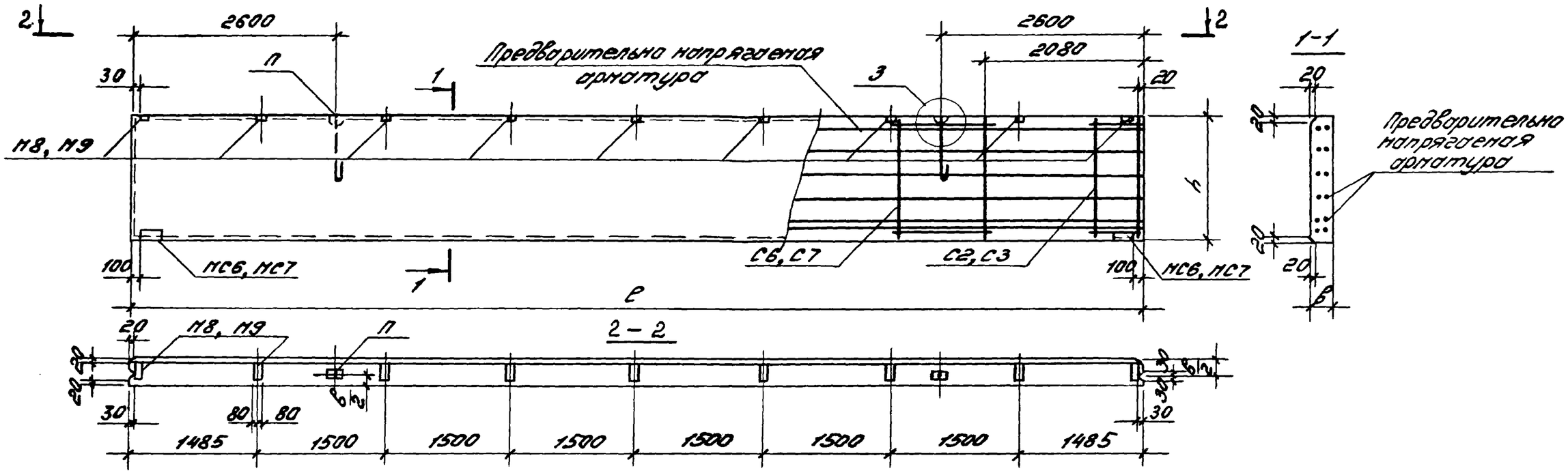

№ п/п	Марка панели	Размеры, мм: длина l	высота h	толщина b	Объем бетона кл. В 12.5, м³	Масса панели, т	Спецификация арматурных и закладных изделий на панель: Предварительно напряженная арматура: Поз.	Кол.	Сетка арматурная: Марка	Кол.	Марка	Кол.	Петля для подъема: Марка	Кол.	Закладные изделия: Марка	Кол.	Примечание
89	ПС 120.12.20-2АIIIвл-60с	11970	1470	200	2,80	4,06	4	10	С2	4	С6	4	П4	2	МС6 М8	2 9	
90	ПС 120.12.25-2АIIIвл-60с			250	3,50	5,04	4	10					П7	2	МС7 М9	2 9	
91	ПС 120.15.20-2АIIIвл-60с		1470	200	3,52	5,09	4	12	С3	4	С7	4	П6	2	МС6 М8	2 9	
92	ПС 120.15.25-2АIIIвл-60с			250	4,40	6,32	4	12					П9	2	МС7 М9	2 9	

1. Узел 3, расположение предварительно напряженной арматуры и арматурных сеток см. докум. 1.432.1-23с.1-25.
2. Ведомость расхода стали см. докум. 1.432.1-23с.1-26 РС.
3. №п/п соответствует номеру панели по номенклатуре.

Зав. отд.	Смилянский	
Н. контр.	Рево	
ГИП	Рево	
Вед. инж.	Кузнецова	

1.432.1-23с.1-22

Панель стеновая подоконная на глухом участке стены с предварительно напряженной арматурой

Стадия	Лист	Листов
Р		1

ЦНИИПРОМЗДАНИЙ

Инв. № подл. | Подпись и дата | Взам. инв. №

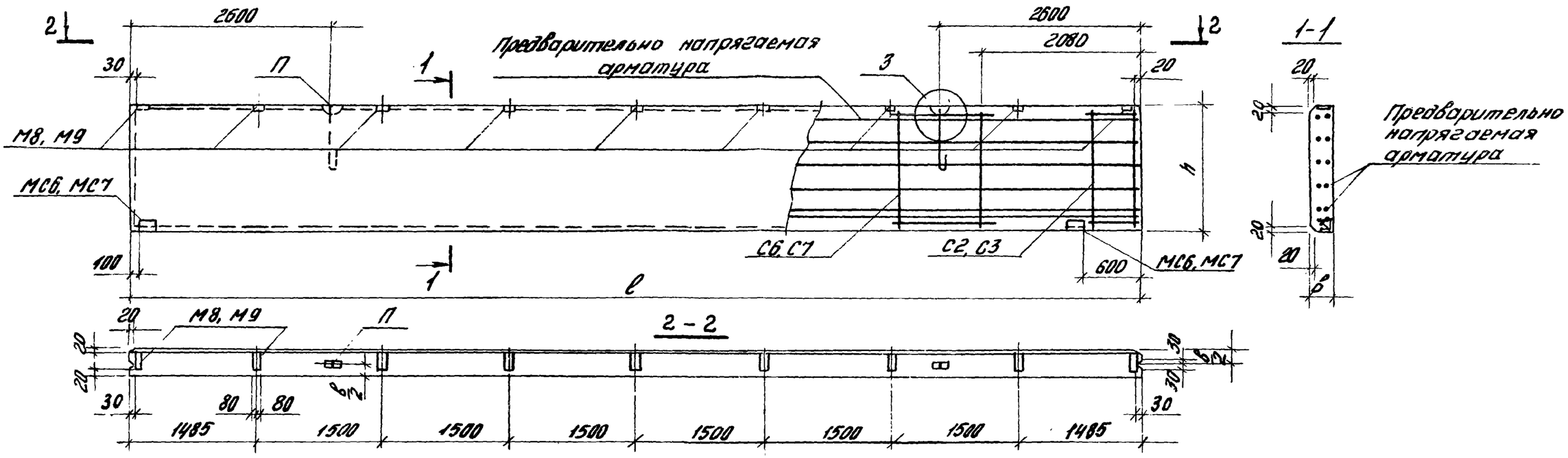

№ п/п	Марка панели	Размеры, мм: длина l	высота h	толщина b	Объем бетона кл. В12,5, м³	Масса панели, т	Спецификация арматурных и закладных изделий на панель: Предварительно напрягаемая арматура: Поз.	Кол.	Сетка арматурная: Марка	Кол.	Марка	Кол.	Петля для подъема: Марка	Кол.	Закладные изделия: Марка	Кол.	Примечание
93	ПС120.12.20-2АIIIВл-651С	11970	1170	200	2,80	4,06	4	10	С2	4	С6	4	П4	2	МС6	2	
94	ПС120.12.20-2АIIIВл-652С														М8	9	Зеркально
95	ПС120.12.25-2АIIIВл-651С			250	3,50	5,04	4	10					П7	2	МС7	2	
96	ПС120.12.25-2АIIIВл-652С														М9	9	Зеркально
97	ПС120.15.20-2АIIIВл-651С		1470	200	3,52	5,09	4	12	С3	4	С7	4	П6	2	МС6	2	
98	ПС120.15.20-2АIIIВл-652С														М8	9	Зеркально
99	ПС120.15.25-2АIIIВл-651С			250	4,40	6,32	4	12					П9	2	МС7	2	
100	ПС120.15.25-2АIIIВл-652С														М9	9	Зеркально

1. Узел 3, расположение предварительно напрягаемой арматуры и арматурных сеток см. докум. 1.432.1-23с.1-25.
2. Ведомость расхода стали см. докум. 1.432.1-23с.1-26РС.
3. № п/п соответствует номеру панели по номенклатуре.

Зав.отд.	Смилянский	
Н.контр.	Рево	
ГИП	Рево	
Вед.инж.	Кузнецова	

1.432.1-23с.1-23

Панель стеновая подкарнизная на глухом участке стены для углов и температурных швов с предварительно напрягаемой арматурой

Стадия	Лист	Листов
Р		1

ЦНИИПРОМЗДАНИЙ

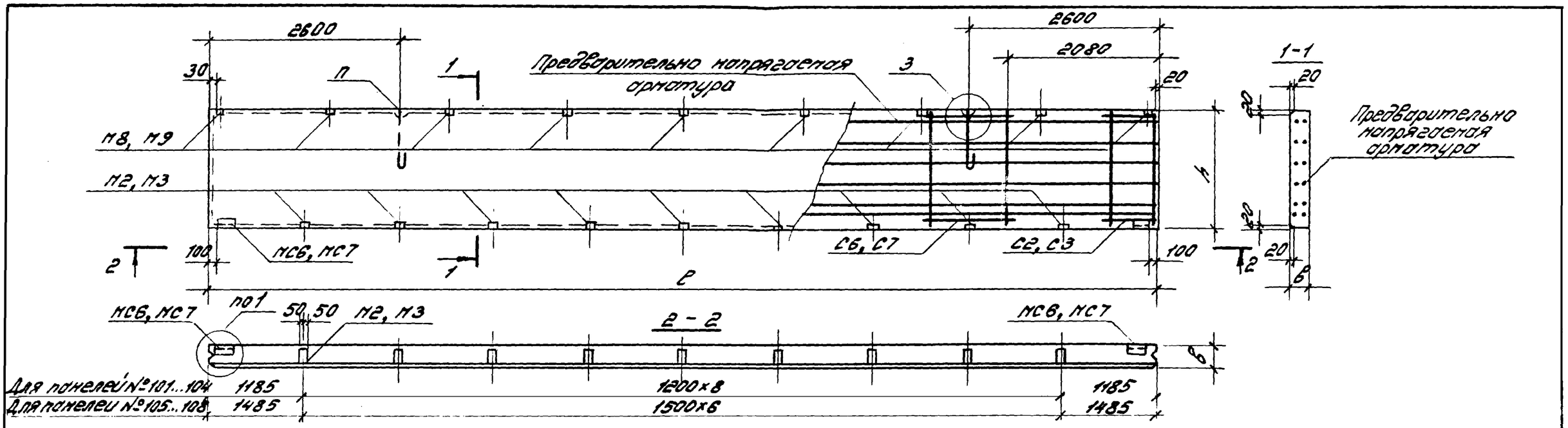

№ п/п	Марка панели	Размеры, мм: длина l	высота h	толщина в	Объем бетона кл. В12.5, м³	Масса панели, т	Спецификация арматурных и закладных изделий на панель: Предварительно напрягаемая арматура: Поз.	Кол.	Сетка арматурная: Марка	Кол.	Марка	Кол.	Петля для подъема: Марка	Кол.	Закладные изделия: Марка	Кол.	Примечание
101	ПС 120.12.20-2АIIIвл-61с	11970	1170	200	2,80	4,07	4	10	С2	4	С6	4	П4	2	МС6 М2 М8	2 9 9	При шаге импостов l=1.2м
102	ПС 120.12.25-4АIIIвл-61с			250	3,50	5,00	4	10					П5	2	МС7 М3 М9	2 9 9	
103	ПС 120.15.20-2АIIIвл-61с		1470	200	3,52	5,10	4	12	С3	4	С7	4	П6	2	МС6 М2 М8	2 9 9	
104	ПС 120.15.25-4АIIIвл-61с			250	4,40	6,33	4	12					П9	2	МС7 М3 М9	2 9 9	
105	ПС 120.12.20-2АIIIвл-62с		1170	200	2,80	4,07	4	10	С2	4	С6	4	П4	2	МС6 М2 М8	2 7 9	При шаге импостов l=1.5м
106	ПС 120.12.25-4АIIIвл-62с			250	3,50	5,05	4	10					П7	2	МС7 М3 М9	2 7 9	
107	ПС 120.15.20-2АIIIвл-62с		1470	200	3,52	5,10	4	12	С3	4	С7	4	П6	2	МС6 М2 М8	2 7 9	
108	ПС 120.15.25-4АIIIвл-62с			250	4,40	6,33	4	12					П9	2	МС7 М3 М9	2 7 9	

1. Узлы 1 и 3, расположение предварительно напрягаемой арматуры и арматурных сеток см. докум. 1.432.1-23с. 1-25.
2. Ведомость расхода стали см. докум. 1.432.1-23с. 1-26 РС.
3. № п/п соответствует номеру панели по номенклатуре.

Зав.отд.	Сишянский	
Н.контр.	Рево	
ГИП	Рево	
Вед.инж.	Кузнецова	

1.432.1-23с. 1-24

Панель стеновая подкарнизная надоконная с предварительно напрягаемой арматурой

Стадия	Лист	Листов
Р		1

ЦНИИПРОМЗДАНИЙ

Инв.№ подл. | Подпись и дата | Взам.инв.№

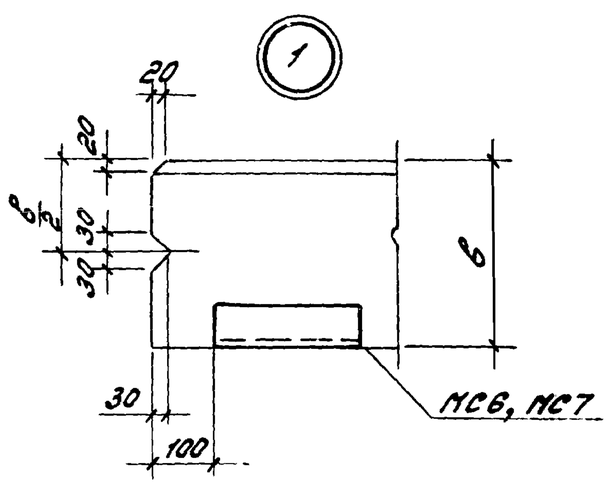

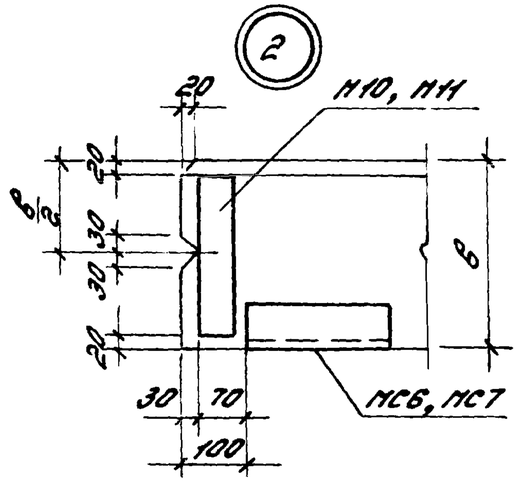

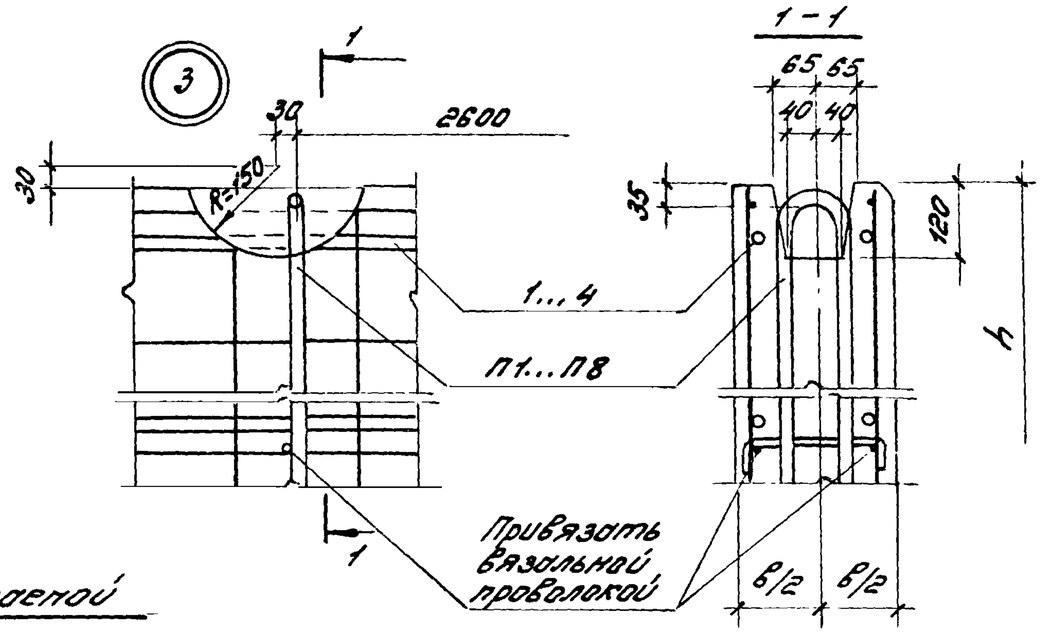

Расположение предварительно напряженой арматуры

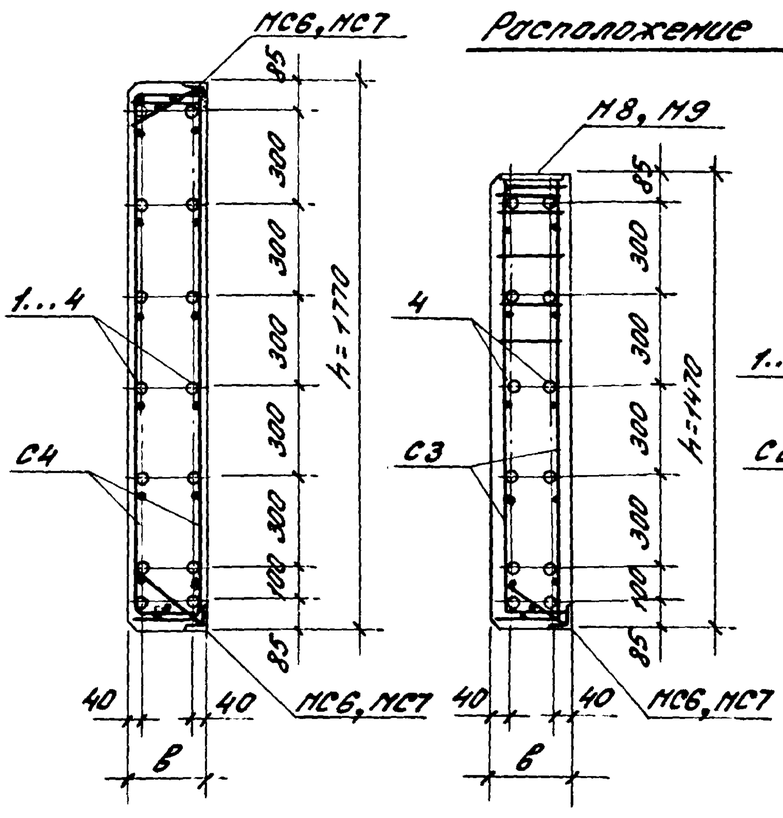

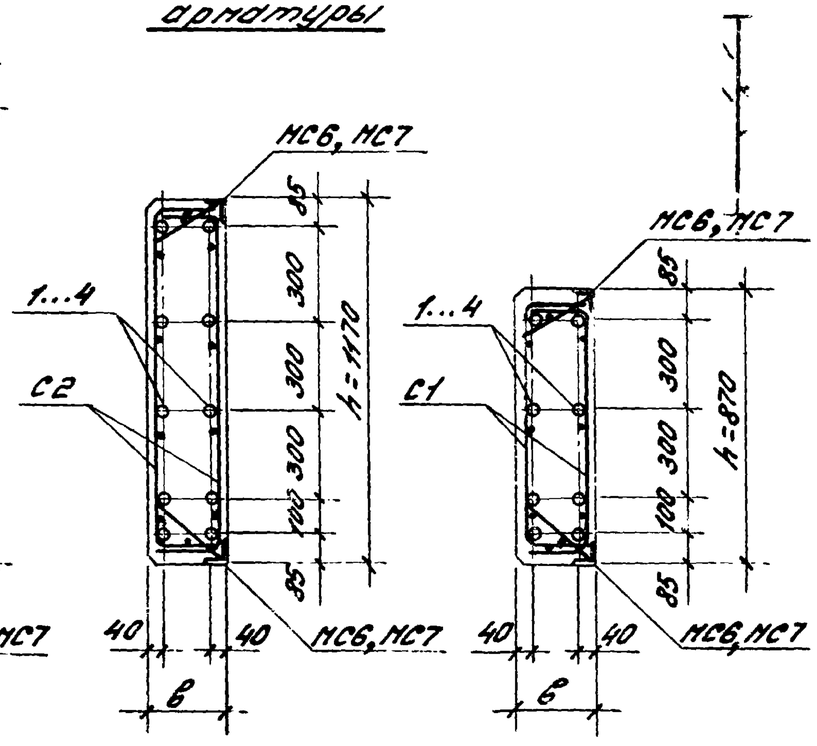

Расположение арматурных сеток

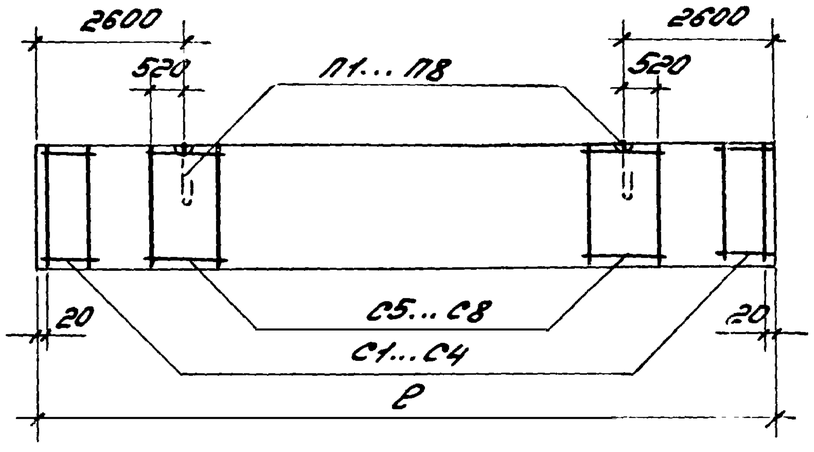

Зав. отд.	Смиянский		1.432.1-23с. 1-25
Н. контр.	Ревб		Узел 1... 3 Расположение предварительно напряженой арматуры и арматурных сеток
ГИП	Ревб		Стадия: Р; Лист: ; Листов: 1
Вед. инж.	Кузнецов		ЦНИИПРОМЗДАНИЙ

Инв. N подл. | Подпись и дата | Взам. инв. N

№ п/п	Марка панели	Предварительно напряженная арматура					Арматурные изделия										Закладные изделия					Общий расход стали, кг
		Арматура класса					Арматура класса									Итого	Арматура класса А-III		Прокат марки ВСТ3кп2		Итого	
		А-IIIв					А-I							Вр-I								
		ГОСТ 5781-82					ГОСТ 5781-82							ГОСТ 6727-80			ГОСТ 5781-82		ГОСТ 8509-86			
		ф8	ф10	ф12	ф14	Итого	ф12	ф14	ф16	ф18	ф20	ф22	Итого	ф5	—		ф10	—	L70x70x8	—		
1	ПС 120.9.20-1АIIIвл-10с	—	59,2	—	—	59,2	0,5	4,1	—	—	—	—	4,6	15,2	—	19,8	2,3	—	10,1	—	12,4	91,4
2	ПС 120.9.20-2АIIIвл-10с	—	—	84,8	—	84,8	0,5	4,1	—	—	—	—	4,6	15,2	—	19,8	2,3	—	10,1	—	12,4	117,0
3	ПС 120.9.25-1АIIIвл-10с	37,6	—	—	—	37,6	0,6	—	5,4	—	—	—	6,0	15,2	—	21,2	2,7	—	10,1	—	12,8	71,6
4	ПС 120.9.25-2АIIIвл-10с	—	59,2	—	—	59,2	0,6	—	5,4	—	—	—	6,0	15,2	—	21,2	2,7	—	10,1	—	12,8	93,2
5	ПС 120.12.20-1АIIIвл-10с	—	74,0	—	—	74,0	0,5	—	5,4	—	—	—	5,9	20,0	—	25,9	2,3	—	10,1	—	12,4	112,3
6	ПС 120.12.20-2АIIIвл-10с	—	—	106,0	—	106,0	0,5	—	5,4	—	—	—	5,9	20,0	—	25,9	2,3	—	10,1	—	12,4	144,3
7	ПС 120.12.25-1АIIIвл-10с	47,0	—	—	—	47,0	0,6	—	—	7,3	—	—	7,9	20,0	—	27,9	2,7	—	10,1	—	12,8	87,7
8	ПС 120.12.25-2АIIIвл-10с	—	74,0	—	—	74,0	0,6	—	—	7,3	—	—	7,9	20,0	—	27,9	2,7	—	10,1	—	12,8	114,7
9	ПС 120.18.20-1АIIIвл-10с	—	103,6	—	—	103,6	0,5	—	—	—	9,9	—	10,4	27,6	—	38,0	2,3	—	10,1	—	12,4	154,0
10	ПС 120.18.20-2АIIIвл-10с	—	—	148,4	—	148,4	0,5	—	—	—	9,9	—	10,4	27,6	—	38,0	2,3	—	10,1	—	12,4	198,8
11	ПС 120.18.25-1АIIIвл-10с	65,8	—	—	—	65,8	0,6	—	—	—	—	13,1	13,7	27,6	—	41,3	2,7	—	10,1	—	12,8	119,9
12	ПС 120.18.25-2АIIIвл-10с	—	103,6	—	—	103,6	0,6	—	—	—	—	13,1	13,7	27,4	—	41,1	2,7	—	10,1	—	12,8	157,5
13	ПС 120.9.20-1АIIIвл-11с	—	59,2	—	—	59,2	0.5	4,1	—	—	—	—	4,6	15,2	—	19,8	2,3	—	10,1	—	12,4	91,4
14	ПС 120.9.20-1АIIIвл-12с	—	59,2	—	—	59,2	0,5	4,1	—	—	—	—	4,6	15,2	—	19,8	2,3	—	10,1	—	12,4	91,4
15	ПС 120.9.20-2АIIIвл-11с	—	—	84,8	—	84,8	0,5	4,1	—	—	—	—	4,6	15,2	—	19,8	2,3	—	10,1	—	12,4	117,0
16	ПС 120.9.20-2АIIIвл-12с	—	—	84,8	—	84,8	0,5	4,1	—	—	—	—	4,6	15,2	—	19,8	2,3	—	10,1	—	12,4	117,0
17	ПС 120.12.20-1АIIIвл-11с	—	74,0	—	—	74,0	0,5	—	5,4	—	—	—	5,9	20,0	—	25,9	2,3	—	10,1	—	12,4	112,3
18	ПС 120.12.20-1АIIIвл-12с	—	74,0	—	—	74,0	0,5	—	5,4	—	—	—	5,9	20,0	—	25,9	2,3	—	10,1	—	12,4	112,3
19	ПС 120.12.20-2АIIIвл-11с	—	—	106,0	—	106,0	0,5	—	5,4	—	—	—	5,9	20,0	—	25,9	2,3	—	10,1	—	12,4	144,3
20	ПС 120.12.20-2АIIIвл-12с	—	—	106,0	—	106,0	0.5	—	5,4	—	—	—	5,9	20,0	—	25,9	2,3	—	10,1	—	12,4	144,3
21	ПС 120.18.20-1АIIIвл-11с	—	103,6	—	—	103,6	0,5	—	—	—	9,9	—	10,4	27,6	—	38,0	2,3	—	10,1	—	12,4	154,0
22	ПС 120.18.20-1АIIIвл-12с	—	103,6	—	—	103,6	0,5	—	—	—	9,9	—	10,4	27,6	—	38,0	2,3	—	10,1	—	12,4	154,0
23	ПС 120.18.20-2АIIIвл-11с	—	—	148,4	—	148,4	0,5	—	—	—	9,9	—	10,4	27,6	—	38,0	2,3	—	10,1	—	12,4	198,8
24	ПС 120.18.20-2АIIIвл-12с	—	—	148,4	—	148,4	0,5	—	—	—	9,9	—	10,4	27,6	—	38,0	2.3	—	10,1	—	12,4	198,8

Инв.№ подл. | Подпись и дата | Взам.инв.№

Зав.отд.	Смиянский	
Н.контр.	Рево	
ГИП	Рево	
Вед.инж.	Кузнецова	

1.432.1-23с.1-26РС

Ведомость расхода стали на панель с предварительно напряженной арматурой

Стадия	Лист	Листов
Р	1	4

ЦНИИПРОМЗДАНИЙ

Продолжение ведомости

№ п/п	Марка панели	Предварительно напряженная арматура				Арматурные изделия									Закладные изделия						Общий расход стали, кг
		Арматура класса													Арматура класса А-III		Прокат марки ВСт3кп2				
		А-III в				А-I						Вр-I		Итого						Итого	
		ГОСТ 5781-82				ГОСТ 5781-82						ГОСТ 6727-80			ГОСТ 5781-82		ГОСТ 8509-86	ГОСТ 103-76			
		ф8	ф10	ф14	Итого	ф12	ф16	ф18	ф20	ф22	Итого	ф5	—		ф10	—	L70x70x8	полосс -8 8	Итого		
25	ПС 120.9.25-1АIIIВл-111с	37,6	—	—	37,6	0,6	5,4	—	—	—	6,0	15,2	—	21,2	2,7	—	10,1	—	10,1	12,8	71,6
26	ПС 120.9.25-1АIIIВл-112с	37,6	—	—	37,6	0,6	5,4	—	—	—	6,0	15,2	—	21,2	2,7	—	10,1	—	10,1	12,8	71,6
27	ПС 120.9.25-2АIIIВл-111с	—	59,2	—	59,2	0,6	5,4	—	—	—	6,0	15,2	—	21,2	2,7	—	10,1	—	10,1	12,8	93,2
28	ПС 120.9.25-2АIIIВл-112с	—	59,2	—	59,2	0,6	5,4	—	—	—	6,0	15,2	—	21,2	2,7	—	10,1	—	10,1	12,8	93,2
29	ПС 120.12.25-1АIIIВл-111с	47,0	—	—	47,0	0,6	—	7,3	—	—	7,9	20,0	—	27,9	2,7	—	10,1	—	10,1	12,8	87,7
30	ПС 120.12.25-1АIIIВл-112с	47,0	—	—	47,0	0,6	—	7,3	—	—	7,9	20,0	—	27,9	2,7	—	10,1	—	10,1	12,8	87,7
31	ПС 120.12.25-2АIIIВл-111с	—	74,0	—	74,0	0,6	—	7,3	—	—	7,9	20,0	—	27,9	2,7	—	10,1	—	10,1	12,8	114,7
32	ПС 120.12.25-2АIIIВл-112с	—	74,0	—	74,0	0,6	—	7,3	—	—	7,9	20,0	—	27,9	2,7	—	10,1	—	10,1	12,8	114,7
33	ПС 120.18.25-1АIIIВл-111с	65,8	—	—	65,8	0,6	—	—	—	13,1	13,7	27,6	—	41,3	2,7	—	10,1	—	10,1	12,8	119,9
34	ПС 120.18.25-1АIIIВл-112с	65,8	—	—	65,8	0,6	—	—	—	13,1	13,7	27,6	—	41,3	2,7	—	10,1	—	10,1	12,8	119,9
35	ПС 120.18.25-2АIIIВл-111с	—	103,6	—	103,6	0,6	—	—	—	13,1	13,7	27,6	—	41,3	2,7	—	10,1	—	10,1	12,8	157,7
36	ПС 120.18.25-2АIIIВл-112с	—	103,6	—	103,6	0,6	—	—	—	13,1	13,7	27,6	—	41,3	2,7	—	10,1	—	10,1	12,8	157,7
37	ПС 120.9.20-2АIIIВл-21с	—	—	116,8	116,8	0,5	5,4	—	—	—	5,9	15,2	—	21,1	5,7	—	10,1	9,0	19,1	24,8	162,7
38	ПС 120.12.20-2АIIIВл-21с	—	—	146,0	146,0	0,5	—	7,3	—	—	7,8	20,0	—	27,8	5,7	—	10,1	9,0	19,1	24,8	198,6
39	ПС 120.18.20-2АIIIВл-21с	—	—	204,4	204,4	0,5	—	—	9,9	—	10,4	27,6	—	38,0	5,7	—	10,1	9,0	19,1	24,8	267,2
40	ПС 120.9.25-4АIIIВл-21с	—	—	116,8	116,8	0,6	5,4	—	—	—	6,0	15,2	—	21,2	6,1	—	10,1	11,9	22,0	28,1	166,1
41	ПС 120.12.25-4АIIIВл-21с	—	—	146,0	146,0	0,6	—	—	9,9	—	10,5	20,0	—	30,5	6,1	—	10,1	11,9	22,0	28,1	204,6
42	ПС 120.18.25-4АIIIВл-21с	—	—	204,4	204,4	0,6	—	—	—	13,1	13,7	27,6	—	41,3	6,1	—	10,1	11,9	22,0	28,1	273,8
43	ПС 120.9.20-2АIIIВл-22с	—	—	116,8	116,8	0,5	5,4	—	—	—	5,9	15,2	—	21,1	5,0	—	10,1	7,0	17,1	22,1	160,0
44	ПС 120.12.20-2АIIIВл-22с	—	—	146,0	146,0	0,5	—	7,3	—	—	7,8	20,0	—	27,8	5,0	—	10,1	7,0	17,1	22,1	195,9
45	ПС 120.18.20-2АIIIВл-22с	—	—	204,4	204,4	0,5	—	—	9,9	—	10,4	27,6	—	38,0	5,0	—	10,1	7,0	17,1	22,1	264,5
46	ПС 120.9.25-4АIIIВл-22с	—	—	116,8	116,8	0,6	5,4	—	—	—	6,0	15,2	—	21,2	5,4	—	10,1	9,3	19,4	24,8	162,8
47	ПС 120.12.25-4АIIIВл-22с	—	—	146,0	146,0	0,6	—	—	9,9	—	10,5	20,0	—	30,5	5,4	—	10,1	9,3	19,4	24,8	201,3
48	ПС 120.18.25-4АIIIВл-22с	—	—	204,4	204,4	0,6	—	—	—	13,1	13,7	27,6	—	41,3	5,4	—	10,1	9,3	19,4	24,8	270,5
49	ПС 120.9.20-2АIIIВл-31с	—	—	116,8	116,8	0,5	5,4	—	—	—	5,9	15,2	—	21,1	6,8	—	10,1	10,4	20,5	27,3	165,2
50	ПС 120.12.20-2АIIIВл-31с	—	—	146,0	146,0	0,5	—	7,3	—	—	7,8	20,0	—	27,8	6,8	—	10,1	10,4	20,5	27,3	201,1
51	ПС 120.18.20-2АIIIВл-31с	—	—	204,4	204,4	0,5	—	—	9,9	—	10,4	27,6	—	38,0	6,8	—	10,1	10,4	20,5	27,3	269,7

Продолжение ведомости

№ п/п	Марка панели	Предварительно напрягаемая арматура					Арматурные изделия									Итого	Закладные изделия					Итого	Общий расход стали, кг
		Арматура класса															Арматура класса А-III		Прокат марки ВСт3кп2				
		А-IIIв					А-I							Вр-I									
		ГОСТ 5781-82					ГОСТ 5781-82							ГОСТ 6727-80			ГОСТ 5781-82		ГОСТ 8509-86	ГОСТ 103-76			
		ф8	ф10	ф12	ф14	Итого	ф12	ф16	ф18	ф20	ф22	ф25	Итого	ф5	—		ф10	—	L70x70x8	полоса -0 8	Итого		
52	ПС 120.9.25-4АIIIвл-31с	—	—	—	116,8	116,8	0,6	5,4	—	—	—	—	6,0	15,2	—	21,2	7,2	—	10,1	13,7	23,8	31,0	169,0
53	ПС 120.12.25-4АIIIвл-31с	—	—	—	146,0	146,0	0,6	—	—	9,9	—	—	10,5	20,0	—	30,5	7,2	—	10,1	13,7	23,8	31,0	207,5
54	ПС 120.18.25-4АIIIвл-31с	—	—	—	204,4	204,4	0,6	—	—	—	13,1	—	13,7	27,6	—	41,3	7,2	—	10,1	13,7	23,8	31,0	276,7
55	ПС 120.9.20-2АIIIвл-32с	—	—	—	116,8	116,8	0,5	5,4	—	—	—	—	5,9	15,2	—	21,1	6,1	—	10,1	8,4	18,5	24,6	162,5
56	ПС 120.12.20-2АIIIвл-32с	—	—	—	146,0	146,0	0,5	—	7,3	—	—	—	7,8	20,0	—	27,8	6,1	—	10,1	8,4	18,5	24,6	198,4
57	ПС 120.18.20-2АIIIвл-32с	—	—	—	204,4	204,4	0,5	—	—	9,9	—	—	10,4	27,6	—	38,0	6,1	—	10,1	8,4	18,5	24,6	267,0
58	ПС 120.9.25-4АIIIвл-32с	—	—	—	116,8	116,8	0,6	5,4	—	—	—	—	6,0	15,2	—	21,2	6,5	—	10,1	11,2	21,3	27,8	165,8
59	ПС 120.12.25-4АIIIвл-32с	—	—	—	146,0	146,0	0,6	—	—	9,9	—	—	10,5	20,0	—	30,5	6,5	—	10,1	11,2	21,3	27,8	204,3
60	ПС 120.18.25-4АIIIвл-32с	—	—	—	204,4	204,4	0,6	—	—	—	13,1	—	13,7	27,6	—	41,3	6,5	—	10,1	11,2	21,3	27,8	273,5
61	ПС 120.9.20-2АIIIвл-41с	—	—	—	116,8	116,8	0,5	5,4	—	—	—	—	5,9	15,2	—	21,1	10,2	—	10,1	19,4	29,5	39,7	177,6
62	ПС 120.12.20-2АIIIвл-41с	—	—	—	146,0	146,0	0,5	—	7,3	—	—	—	7,8	20,0	—	27,8	10,2	—	10,1	19,4	29,5	39,7	213,5
63	ПС 120.18.20-2АIIIвл-41с	—	—	—	204,4	204,4	0,5	—	—	9,9	—	—	10,4	27,6	—	38,0	10,2	—	10,1	19,4	29,5	39,7	282,1
64	ПС 120.9.25-4АIIIвл-41с	—	—	—	116,8	116,8	0,6	5,4	—	—	—	—	6,0	15,2	—	21,2	10,6	—	10,1	25,6	35,7	46,3	184,3
65	ПС 120.12.25-4АIIIвл-41с	—	—	—	146,0	146,0	0,6	—	—	9,9	—	—	10,5	20,0	—	30,5	10,6	—	10,1	25,6	35,7	46,3	222,8
66	ПС 120.18.25-4АIIIвл-41с	—	—	—	204,4	204,4	0,6	—	—	—	—	21,8	22,4	27,6	—	50,0	10,6	—	10,1	25,6	35,7	46,3	300,7
67	ПС 120.9.20-2АIIIвл-42с	—	—	—	116,8	116,8	0,5	5,4	—	—	—	—	5,9	15,2	—	21,1	8,8	—	10,1	15,4	25,5	34,3	172,2
68	ПС 120.12.20-2АIIIвл-42с	—	—	—	146,0	146,0	0,5	—	7,3	—	—	—	7,8	20,0	—	27,8	8,8	—	10,1	15,4	25,5	34,3	208,1
69	ПС 120.18.20-2АIIIвл-42с	—	—	—	204,4	204,4	0,5	—	—	9,9	—	—	10,4	27,6	—	38,0	8,8	—	10,1	15,4	25,5	34,3	276,7
70	ПС 120.9.25-4АIIIвл-42с	—	—	—	116,8	116,8	0,6	5,4	—	—	—	—	6,0	15,2	—	21,2	9,2	—	10,1	20,4	30,5	39,7	177,7
71	ПС 120.12.25-4АIIIвл-42с	—	—	—	146,0	146,0	0,6	—	—	9,9	—	—	10,5	20,0	—	30,5	9,2	—	10,1	20,4	30,5	39,7	216,2
72	ПС 120.18.25-4АIIIвл-42с	—	—	—	204,4	204,4	0,6	—	—	—	13,1	—	13,7	27,6	—	41,3	9,2	—	10,1	20,4	30,5	39,7	285,4
73	ПС 120.12.20-1АIIIвл-50с	—	74,0	—	—	74,0	0,5	5,4	—	—	—	—	5,9	20,0	—	25,9	4,3	—	10,1	20,3	30,4	34,7	134,6
74	ПС 120.12.20-2АIIIвл-50с	—	—	106,0	—	106,0	0,5	—	7,3	—	—	—	7,8	20,0	—	27,8	4,3	—	10,1	20,3	30,4	34,7	168,5
75	ПС 120.12.25-1АIIIвл-50с	47,0	—	—	—	47,0	0,6	—	7,3	—	—	—	7,9	20,0	—	27,9	5,1	—	10,1	20,3	30,4	35,5	110,4
76	ПС 120.12.25-2АIIIвл-50с	—	74,0	—	—	74,0	0,6	—	7,3	—	—	—	7,9	20,0	—	27,9	5,1	—	10,1	20,3	30,4	35,5	137,4
77	ПС 120.12.20-1АIIIвл-551с	—	74,0	—	—	74,0	0,5	5,4	—	—	—	—	5,9	20,0	—	25,9	4,3	—	10,1	20,3	30,4	34,7	134,6
78	ПС 120.12.20-1АIIIвл-552с	—	74,0	—	—	74,0	0,5	5,4	—	—	—	—	5,9	20,0	—	25,9	4,3	—	10,1	20,3	30,4	34,7	134,6
79	ПС 120.12.20-2АIIIвл-551с	—	—	106,0	—	106,0	0,5	—	7,3	—	—	—	7,8	20,0	—	27,8	4,3	—	10,1	20,3	30,4	34,7	168,5
80	ПС 120.12.20-2АIIIвл-552с	—	—	106,0	—	106,0	0,5	—	7,3	—	—	—	7,8	20,0	—	27,8	4,3	—	10,1	20,3	30,4	34,7	168,5

Инв.№ подл. | Подпись и дата | Взам. инв.№

Продолжение ведомости

№ п/п	Марка панели	Предварительно напряженная арматура				Арматурные изделия								Закладные изделия						Общий расход стали, кг
		Арматура класса				Арматура класса								Арматура класса А-III		Прокат марки ВСт3кп2				
		А-IIIв				А-I					Вр-I									
		ГОСТ 5781-82				ГОСТ 5781-82					ГОСТ 6727-80		Итого	ГОСТ 5781-82		ГОСТ 8509-86	ГОСТ 103-76		Итого	
		ф8	ф10	ф14	Итого	ф12	ф18	ф20	ф22	Итого	ф5	–		ф10	–	L70x70x8	полоса – 6	Итого		
81	ПС 120.12.25-1АIIIвл-551с	47,0	–	–	47,0	0,6	7,3	–	–	7,9	20,0	–	27,9	5,1	–	10,1	20,3	30,4	35,5	110,4
82	ПС 120.12.25-1АIIIвл-552с	47,0	–	–	47,0	0,6	7,3	–	–	7,9	20,0	–	27,9	5,1	–	10,1	20,3	30,4	35,5	110,4
83	ПС 120.12.25-2АIIIвл-551с	–	74,0	–	74,0	0,6	7,3	–	–	7,9	20,0	–	27,9	5,1	–	10,1	20,3	30,4	35,5	137,4
84	ПС 120.12.25-2АIIIвл-552с	–	74,0	–	74,0	0,6	7,3	–	–	7,9	20,0	–	27,9	5,1	–	10,1	20,3	30,4	35,5	137,4
85	ПС 120.12.20-2АIIIвл-51с	–	–	146,0	146,0	0,5	7,3	–	–	7,8	20,0	–	27,8	7,7	–	10,1	29,3	39,4	47,1	220,9
86	ПС 120.12.25-4АIIIвл-51с	–	–	146,0	146,0	0,6	–	9,9	–	10,5	20,0	–	30,5	8,5	–	10,1	32,2	32,3	50,8	227,3
87	ПС 120.12.20-2АIIIвл-52с	–	–	146,0	146,0	0,5	7,3	–	–	7,8	20,0	–	27,8	7,0	–	10,1	27,3	37,4	44,4	218,2
88	ПС 120.12.25-4АIIIвл-52с	–	–	146,0	146,0	0,6	–	9,9	–	10,5	20,0	–	30,5	7,8	–	10,1	29,6	39,7	47,5	224,0
89	ПС 120.12.20-2АIIIвл-60с	–	–	146,0	146,0	0,5	7,3	–	–	7,8	20,0	–	27,8	11,0	–	5,0	16,3	21,3	32,3	206,1
90	ПС 120.12.25-2АIIIвл-60с	–	–	146,0	146,0	0,6	–	9,9	–	10,5	20,0	–	30,5	12,0	–	5,0	20,8	25,8	37,8	214,3
91	ПС 120.15.20-2АIIIвл-60с	–	–	175,2	175,2	0,5	–	9,9	–	10,4	23,6	–	34,0	11,0	–	5,0	16,3	21,3	32,3	241,5
92	ПС 120.15.25-2АIIIвл-60с	–	–	175,2	175,2	0,6	–	–	13,1	13,7	23,6	–	37,3	12,0	–	5,0	20,8	25,8	37,8	250,4
93	ПС 120.12.20-2АIIIвл-651с	–	–	146,0	146,0	0,5	7,3	–	–	7,8	20,0	–	27,8	11,0	–	5,0	16,3	21,3	32,3	206,1
94	ПС 120.12.20-2АIIIвл-652с	–	–	146,0	146,0	0,5	7,3	–	–	7,8	20,0	–	27,8	11,0	–	5,0	16,3	21,3	32,3	206,1
95	ПС 120.12.25-2АIIIвл-651с	–	–	146,0	146,0	0,6	–	9,9	–	10,5	20,0	–	30,5	12,0	–	5,0	20,8	25,8	37,8	214,3
96	ПС 120.12.25-2АIIIвл-652с	–	–	146,0	146,0	0,6	–	9,9	–	10,5	20,0	–	30,5	12,0	–	5,0	20,8	25,8	37,8	214,3
97	ПС 120.15.20-2АIIIвл-651с	–	–	175,2	175,2	0,5	–	9,9	–	10,4	23,6	–	34,0	11,0	–	5,0	16,3	21,3	32,3	241,5
98	ПС 120.15.20-2АIIIвл-652с	–	–	175,2	175,2	0,5	–	9,9	–	10,4	23,6	–	34,0	11,0	–	5,0	16,3	21,3	32,3	241,5
99	ПС 120.15.25-2АIIIвл-651с	–	–	175,2	175,2	0,6	–	–	13,1	13,7	23,6	–	37,3	12,0	–	5,0	20,8	25,8	37,8	250,3
100	ПС 120.15.25-2АIIIвл-652с	–	–	175,2	175,2	0,6	–	–	13,1	13,7	23,6	–	37,3	12,0	–	5,0	20,8	25,8	37,8	250,3
101	ПС 120.12.20-2АIIIвл-61с	–	–	146,0	146,0	0,5	7,3	–	–	7,8	20,0	–	27,8	14,4	–	5,0	25,3	30,3	44,7	218,5
102	ПС 120.12.25-4АIIIвл-61с	–	–	146,0	146,0	0,6	7,3	–	–	7,9	20,0	–	27,9	15,4	–	5,0	32,7	37,3	53,1	227,0
103	ПС 120.15.20-2АIIIвл-61с	–	–	175,2	175,2	0,5	–	9,9	–	10,4	23,6	–	34,0	14,4	–	5,0	25,3	30,3	44,7	253,9
104	ПС 120.15.25-4АIIIвл-61с	–	–	175,2	175,2	0,6	–	–	13,1	13,7	23,6	–	37,3	15,4	–	5,0	32,7	37,7	53,1	265,6
105	ПС 120.12.20-2АIIIвл-62с	–	–	146,0	146,0	0,5	7,3	–	–	7,8	20,0	–	27,8	13,7	–	5,0	23,3	28,3	42,0	215,8
106	ПС 120.12.25-4АIIIвл-62с	–	–	146,0	146,0	0,6	–	9,9	–	10,5	20,0	–	39,5	14,7	–	5,0	30,1	35,1	49,8	226,3
107	ПС 120.15.20-2АIIIвл-62с	–	–	175,2	175,2	0,5	–	9,9	–	10,4	23,6	–	34,0	13,7	–	5,0	23,3	28,3	42,0	251,2
108	ПС 120.15.25-4АIIIвл-62с	–	–	175,2	175,2	0,6	–	–	13,1	13,7	23,6	–	37,3	14,7	–	5,0	30,1	35,1	49,8	262,3

Инв. № подл. | Подпись и дата | Взам. инв. №